ГОССТРОЙ СССР

Центральный научно-исследовательский и проектно-экспериментальный институт промышленных зданий и сооружений

ЦНИИПРОМЗДАНИЙ

ОГРАЖДАЮЩИЕ КОНСТРУКЦИИ ПРОИЗВОДСТВЕННЫХ ЗДАНИЙ ИЗГОТОВЛЕНИЕ КОТОРЫХ ПРЕДУСМОТРЕНО НА ПЕРВОУРАЛЬСКОМ ЗАВОДЕ КОМПЛЕКТНЫХ МЕТАЛЛОКОНСТРУКЦИЙ /НА ИМПОРТНОМ ОБОРУДОВАНИИ/ МИНТЯЖСТРОЯ СССР

Б/ПЕРЕГОРОДКИ ПАНЕЛЬНЫЕ С КАРКАСОМ ИЗ СТАЛЬНЫХ ТОНКОСТЕННЫХ ГНУТЫХ ПРОФИЛЕЙ И ДВЕРИ К НИМ

Выпуск 2

СТАЛЬНЫЕ ИЗДЕЛИЯ

РАБОЧИЕ ЧЕРТЕЖИ КМ

Шифр 140-79

МОСКВА 1980 г.

gost.e-ecology.ru

ГОССТРОЙ СССР

Центральный научно-исследовательский и проектно-экспериментальный институт промышленных зданий и сооружений

ЦНИИПРОМЗДАНИЙ

ОГРАЖДАЮЩИЕ КОНСТРУКЦИИ ПРОИЗВОДСТВЕННЫХ ЗДАНИЙ ИЗГОТОВЛЕНИЕ КОТОРЫХ ПРЕДУСМОТРЕНО НА ПЕРВОУРАЛЬСКОМ ЗАВОДЕ КОМПЛЕКТНЫХ МЕТАЛЛОКОНСТРУКЦИЙ /НА ИМПОРТНОМ ОБОРУДОВАНИИ/ МИНТЯЖСТРОЯ СССР

Б/ ПЕРЕГОРОДКИ ПАНЕЛЬНЫЕ С КАРКАСОМ ИЗ СТАЛЬНЫХ ТОНКОСТЕННЫХ ГНУТЫХ ПРОФИЛЕЙ И ДВЕРИ К НИМ

Выпуск 2
СТАЛЬНЫЕ ИЗДЕЛИЯ
РАБОЧИЕ ЧЕРТЕЖИ КМ

Шифр 140-79

Зам. директора института по научной работе Рук. комплексной темы — С.М. Глыкин

Рук. отдела внутренних ограждающих конструкций — В.В. Гранев

Гл. архитектор проекта — Н.С. Ермолин

МОСКВА 1980 г.

ПОЯСНИТЕЛЬНАЯ ЗАПИСКА

I. Общая часть

I.I. Настоящая работа содержит рабочие чертежи панельных перегородок с каркасом из стальных тонкостенных гнутых профилей и двери к ним и состоит из 4-х выпусков:

Выпуск 0 – Указания по проектированию

Выпуск I – Панели
Рабочие чертежи КМ

Выпуск 2 – Стальные изделия
Рабочие чертежи КМ

Выпуск 3 – Монтажные узли
Рабочие чертежи КМ

I.2. В настоящем выпуске разработаны рабочие чертежи КМ стоек фахверка, насадок, ригелей и элементов крепления.

I.3. Указания по расчету и ключ для подбора стальных стоек фахверка и насадок приведены в выпуске 0 данной работы.

2. Материалы

2.I. Стойки фахверка изготавливаются из гнутых швеллеров по ГОСТ 8278-75.

2.2. Насадки стоек фахверка изготавливаются из стальных двутавров по ГОСТ 8239-72, швеллеров по ГОСТ 8240-72 и листовой стали по ГОСТ I9903-74.

				140-79 2.ПЗ	
Рук.отд.	Гракев				
Гл.спец.	Ермолин			Пояснительная записка	Стадия: Р; Лист: 1; Лист: 2
Ст.инж.	Суслина				ЦНИИПРОМЗДАНИЙ
Инженер	Соколова				

2.3. Основные горизонтальные ригели изготавливаются из холодногнутых С-образных стальных профилей. Сечение профилей принято по каталогу Первоуральского завода комплектных металлоконструкций. Дополнительные ригели приняты из гнутых уголков по ГОСТ 19772-74.

2.4. Опорные столики изготавливаются из стальных прокатных уголков по ГОСТ 8509-72, 8510-72 и гнутых элементов.

2.5. Все стальные изделия каркаса перегородок изготавливать из стали марки ВСт3кп2 по ГОСТ 380-71.

3. Указания по изготовлению

3.1. Изготовление и монтаж стальных конструкций производить в соответствии с указаниями СНиП III-18-75 "Металлические конструкции. Правила производства и приемки работ".

3.2. Сварку стоек фахверка и соединительных изделий следует производить электродами типа Э-42 по ГОСТ 9467-75. Толщину сварных швов принимать по наименьшей толщине свариваемых элементов.

3.3. Защиту от коррозии стальных фахверковых стоек и элементов крепления производить теми же составами, что и основных колонн здания при металлическом каркасе и согласно СНиП II-28-73 при железобетонном каркасе.

ЛИСТ	НАИМЕНОВАНИЕ	СТР.
ПЗ	Пояснительная записка	3÷4
01÷ 05	Номенклатура стальных изделий	5÷9
06÷ 07	Стойки фахверка С01 ÷ С012	10÷11
08	Насадка стальная НС1	12
09	Насадка стальная НС2	13
10	Насадки стальные НС3; НС4	14
11	Ригели Р1÷Р4	15
12	Ригели РД1÷РД3	16
13	Опорные столики ОК1÷ОК3	17
14	Опорные столики ОК4; ОК5; ОК9; ОК10; ОК11	18
15	Опорный столик ОК6	19
16	Опорный столик ОК7	20
17	Опорный столик ОК8	21
18	Детали стальные Д1; Д2	22
19	Детали стальные Д3; Д4	23
20	Деталь стальная Д5	24
21	Деталь стальная Д7	25
22	Деталь стальная Д11	26
23	Деталь стальная Д12	27
24	Нащельник Н1	28
25	Нащельник Н2	29

1	2	3	4	5	6	7	8	9	10
15	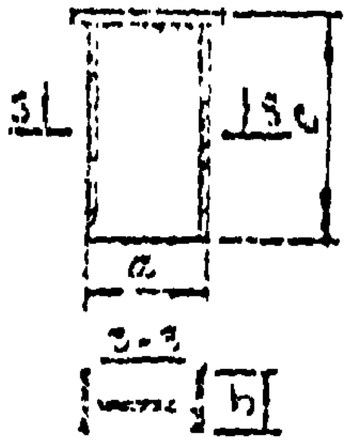	НС 2	I 10	180	100	55	—	2.22	
16	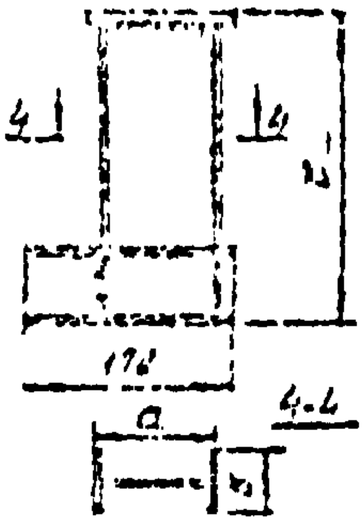	НС 3	I 10	300	100	55	—	3.99	
		НС 4		350				4.85	
Р И Г С Л И									
17	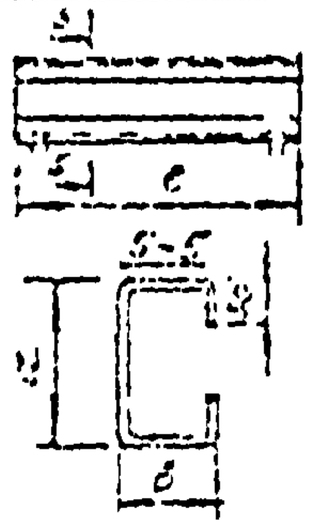	Р 1	ПС-образный	5980	160	80	4	67.57	
		Р 2	150×80×30×4	5750				64.98	
		Р 3		5450				61.69	
		Р 4		5980				67.57	
18	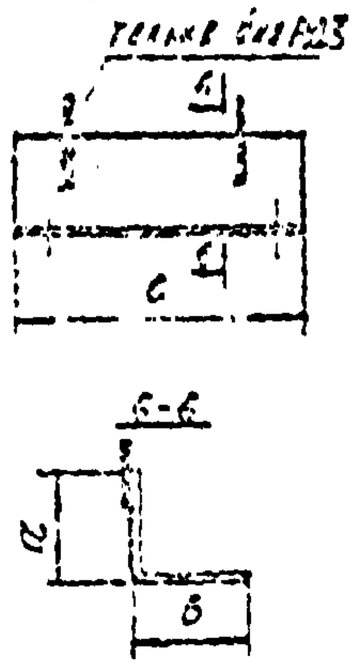	РД 1	Гн 100×80×5	5750	100	80	5	38.58	
		РД 2		5700				38.24	
		РД 3		5910				40.43	
		РД 4		5680				38.1	
		РД 5		5880				39.45	
		РД 6		5770				38.7	
		РД 7		5750				38.68	
		РД 8		5730				38.44	

1	2	3	4	5	6	7	8	9	10
	Опорные столики								
19	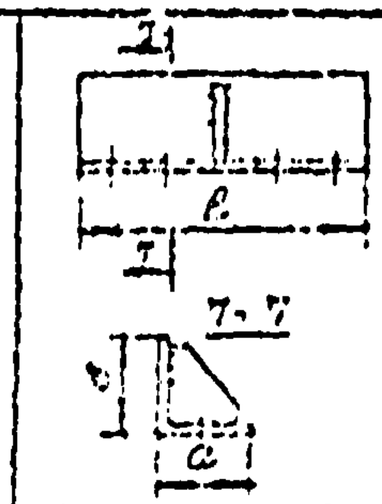	ОК 1	L80×8	250	80	80	3	2.44	
		ОК 2	L80×8	460	80	80	3	4.46	
		ОК 3	L140×90×8	250	135	90	8	4.00	
20	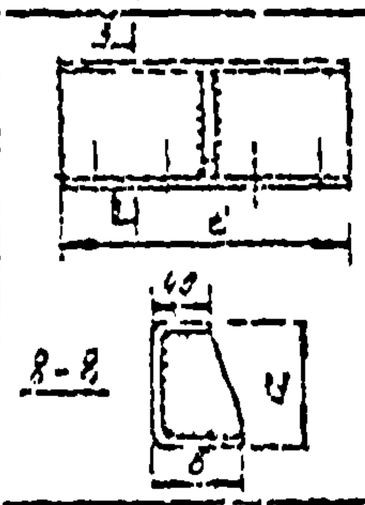	ОК 6	ГНЕ165×115×10×6	460	165	115	6	8.5	
21	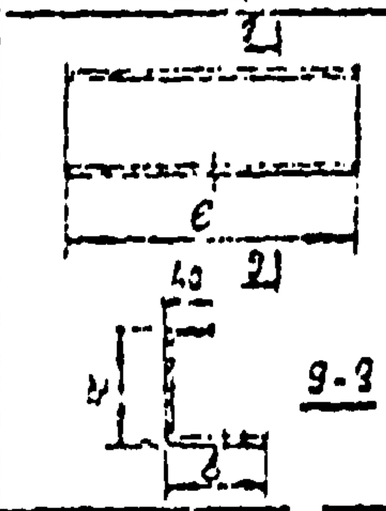	ОК 7	ГНЕ165×155×10×6	150	165	165	6	2.41	
22	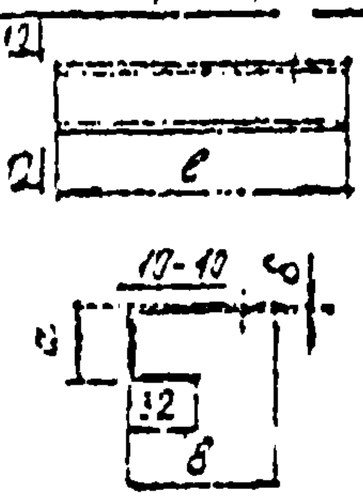	ОК 8	ГНС 90×50×32×3	200	40	50	3	0.49	
23	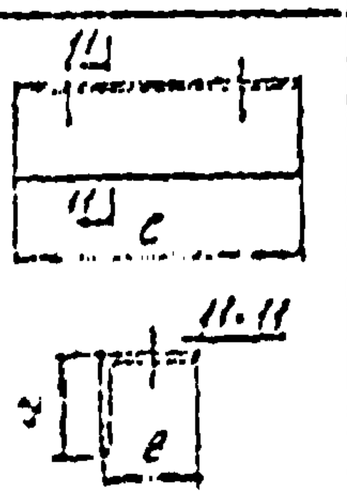	ОК 9	L125×90×12	250	125	80	12	4.57	
		ОК 5		150				2.74	

1	2	3	4	5	6	7	8	9	10
24	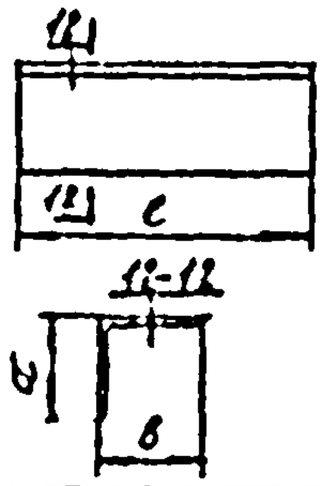	ОК 9	L 90×6	200	90	90	6	1.66	
		ОК 10		150	90	90	6	1.24	
		ОК 11		260	90	90	6	2.33	
	Детали стальные								
25	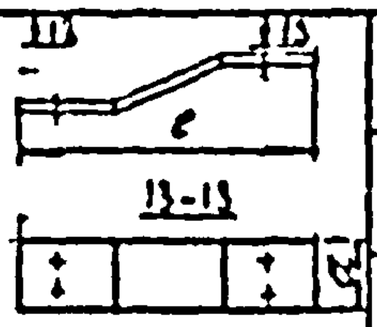	Д 1	−100×8	290	100	—	8	0.23	
		Д 2		200	100	—	8	0.16	
26	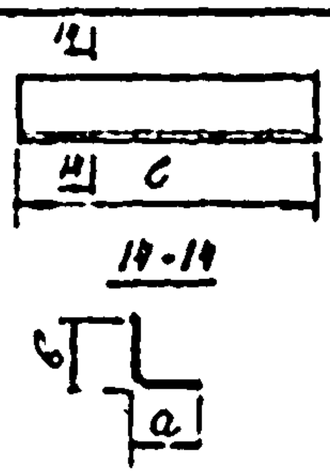	Д 5	ГНЛ 40×3	200	40	40	3	0.35	ГОСТ 8281-80
27	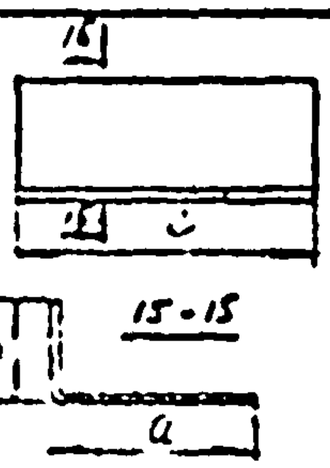	Д 6	ГНЛ 240×150×6	220	240	150	6	0.65	
28	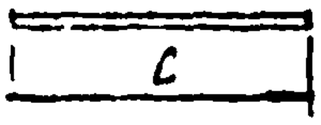	Д 8	−50×6	200	—	—	6	0.47	ГОСТ 19904-74
		Д 9	−50×3	50	—	—	3	0.11	
		Д 10	−30×3	60	—	—	3	0.04	
29	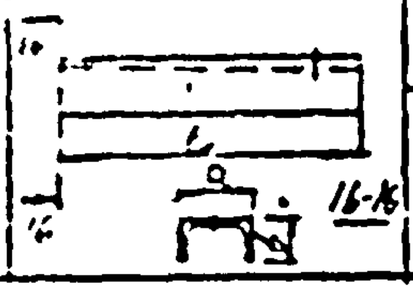	Д 12	ГНС 50×13×3	120	50	13	3	0.09	

1	2	3	4	5	6	7	8	9	10
	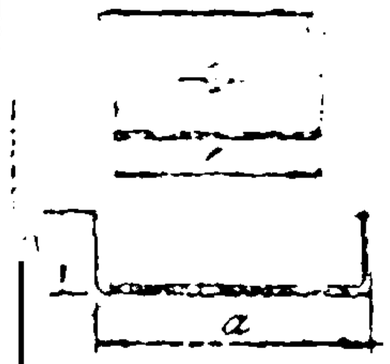	А 7	[illegible]	200	342	150	6	0.98	
31	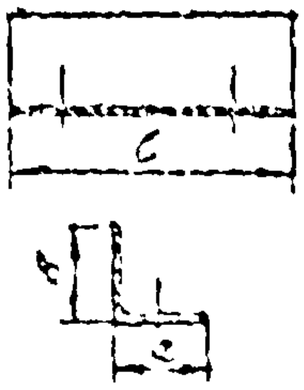	А 8 А 9	L80×8	150 80	80	80	8	1.44 0.77	
32	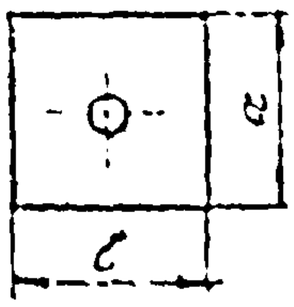	А 11	−80×20	80	80	−	28	0.05	
	НАШЕЛЬНИКИ								
33	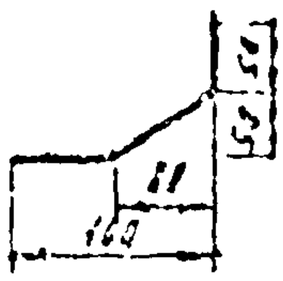	Н 1	−220×0,8	по месту			0.8	1.38	
34	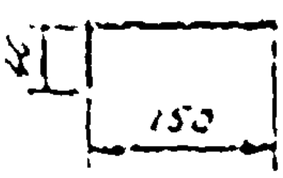	Н 2	−150×0,8	по месту			0.8	1.19	

Инв. № подл. | Подпись и дата | Взам. инв. №

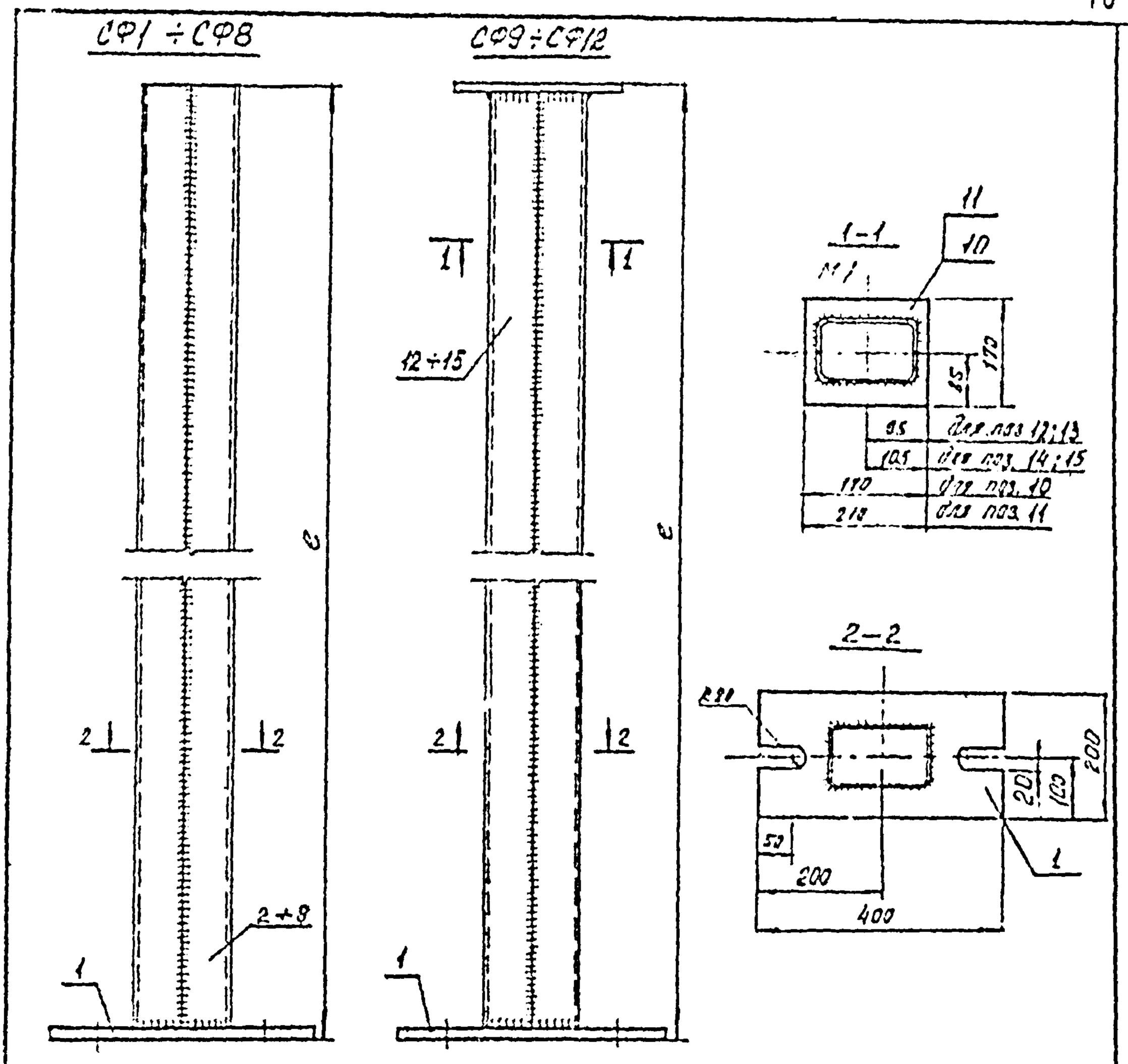

Марка	СФ1	СФ2	СФ3	СФ4	СФ5	СФ6	СФ7	СФ8	СФ9	СФ10	СФ11	СФ12
ℓ мм	4840	3640	6040	4640	7240	6040	8440	7240	6650	7850	9050	10250

140-79 2.06

Стойки фахверка СФ1 — СФ12

Стадия	Масса	Масштаб
Р		1:50

Лист 1 Листов 2

ЦНИИПРОМЗДАНИЙ

Рук. отдела Гранев
Гл. арх. пр. Ермолин
Стоимость Сколина
Проверил Ковалев

N п/п	Марка	поз	Сечение	Длина мм	Кол. на марку шт.	Масса бетона кг	Масса марки кг	ГОСТ
1	СФ 1	1 2	—200×20 ГНС160×50×4	400 4820	1 2	12.6 74.2.	86.8	19904-74 8278-75
2	СФ 2	1 3	—200×20 ГНС160×50×4	400 3620	1 2	12.6 55.74	68.34	19904-74 8276-75
3	СФ 3	1 4	—200×20 ГНС160×50×4	400 6020	1 2	12.6 92.7	1053	19904-74 8278-75
4	СФ 4	1 5	—200×20 ГНС160×50×4	400 4520	1 2	12.6 74.2	86.8	19904-74 8278-75
5	СФ 5	1 6	—200×20 ГНС160×50×4	400 7220	1 2	12.6 111.2	123.8	19904-74 8278-75
6	СФ 6	1 7	—200×20 ГНС150×50×4	400 6020	1 2	12.6 92.70	105.3	19904-74 8276-75
7	СФ 7	1 8	—200×20 ГНС160×50×4	400 8420	1 2	12.6 129.6	142.2	19304-74 8278-75
8	СФ 8	1 9	—200×20 ГНС160×50×4	400 7220	1 2	12.6 111.2	123.8	19304-74 8278-75
9	СФ 9	1 10 12	—200×20 —110×6 ГНС160×50×4	400 170 6524	1 1 2	12.6 1.36 100.4	114.4	19904-74 —"— —"— 8276-75
10	СФ 10	1 10 13	—200×20 —110×6 ГНС160×50×4	400 170 7824	1 1 2	12.6 1.36 120.48	134.4	19904-74 —"— —"— 8276-75
11	СФ 11	1 11 14	—200×20 —110×6 ГНС200×50×4	400 210 9024	1 1 2	12.6 1.36 161.5	175.5	19904-74 —"— —"— 8276-75
12	СФ 12	1 11 15	—200×20 —110×6 ГНС200×50×4	400 210 10224	1 1 2	12.6 1.36 182.9	196.9	19904-74 —"— —"— 8278-75

Взам. инв. № | Подпись и дата | Инв. № подл.

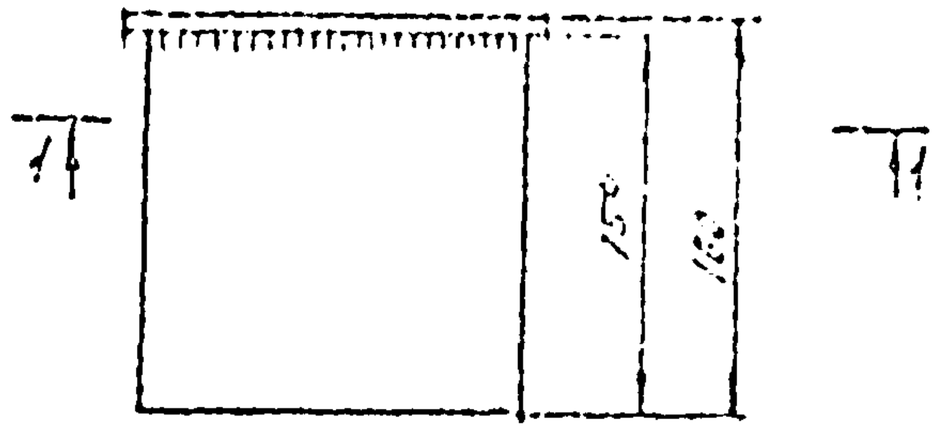

1–1

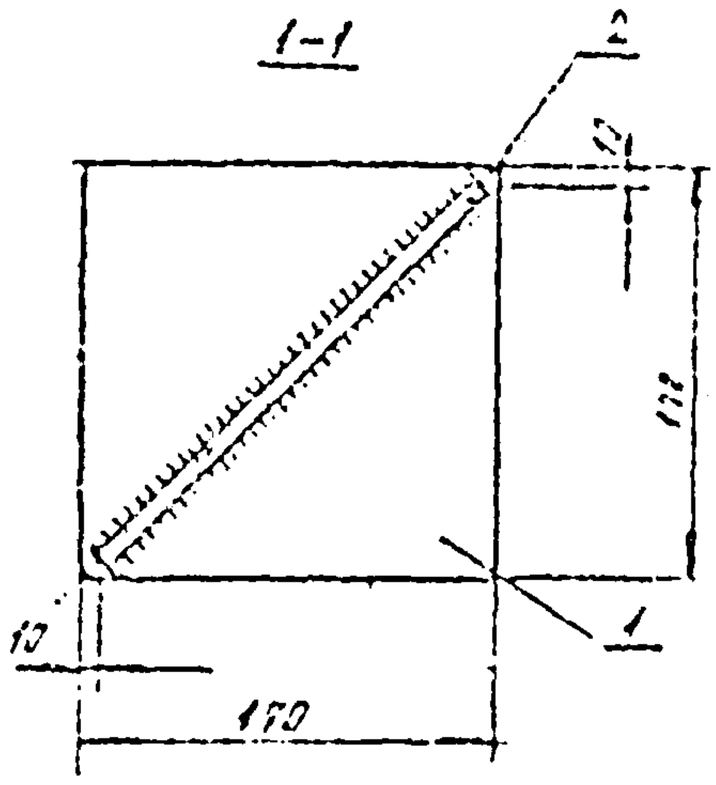

№ поз	Марка	поз	Сечение	Длина мм	Кол. на марку шт	Масса детали кг	Масса марки кг	ГОСТ
1	НС 1	1 2	—170×6 —154×6	190 200	1 1	1.36 1.45	2.81	15504-74

140-79 2.08

Насадка стальная НС 1

Стадия	Масса	Масштаб
Р		1:5

ЦНИИПРОМЗДАНИЙ

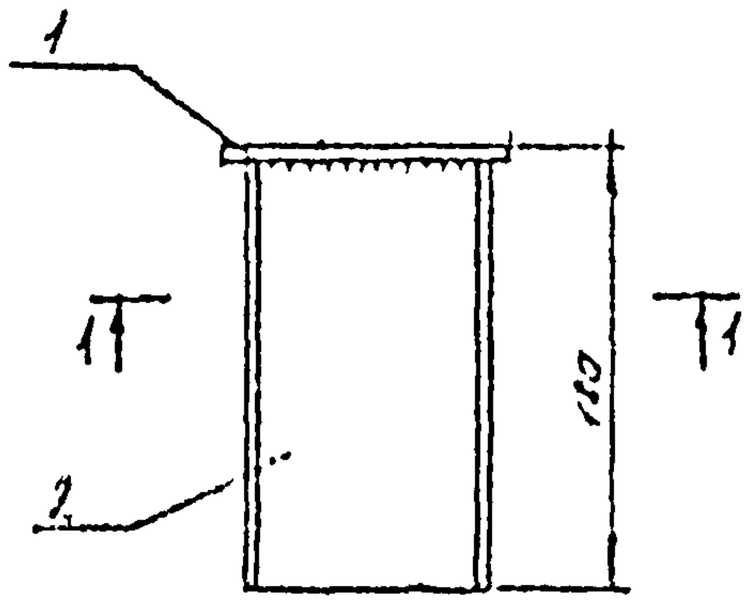

1 – 1

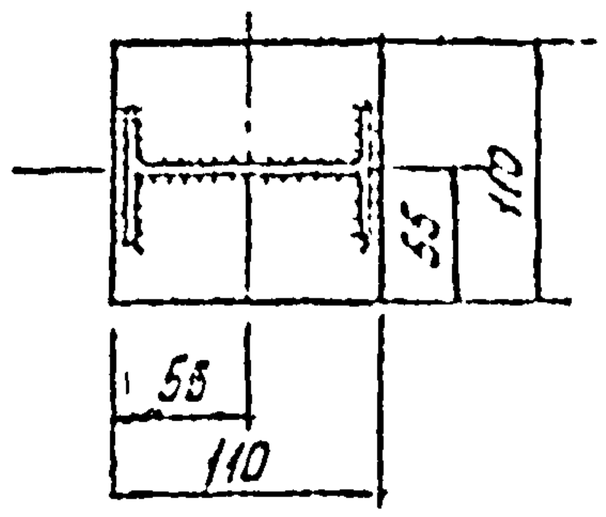

N/пп	Марка	поз.	Сечение	Длина мм	Кол. на марку	Масса детали кг	Масса марки кг	ГОСТ
1	НС 2	1 2	—110×6 I 10	110 174	1 1	0,57 1,65	2,22	19304-74 6239-72

Рук.отд.	Гранев		
Инженер	Ермакова		
Ст.инж.	Сосина		
Инженер	Кирсанова		

140-79 2.09

Насадка стальная НС 2

Стадия	Масса	Масштаб
Р		1:5

Лист | Листов 1

ЦНИИПРОМЗДАНИЙ

Взам.инв. №
Подпись и дата
Инв. № подл.

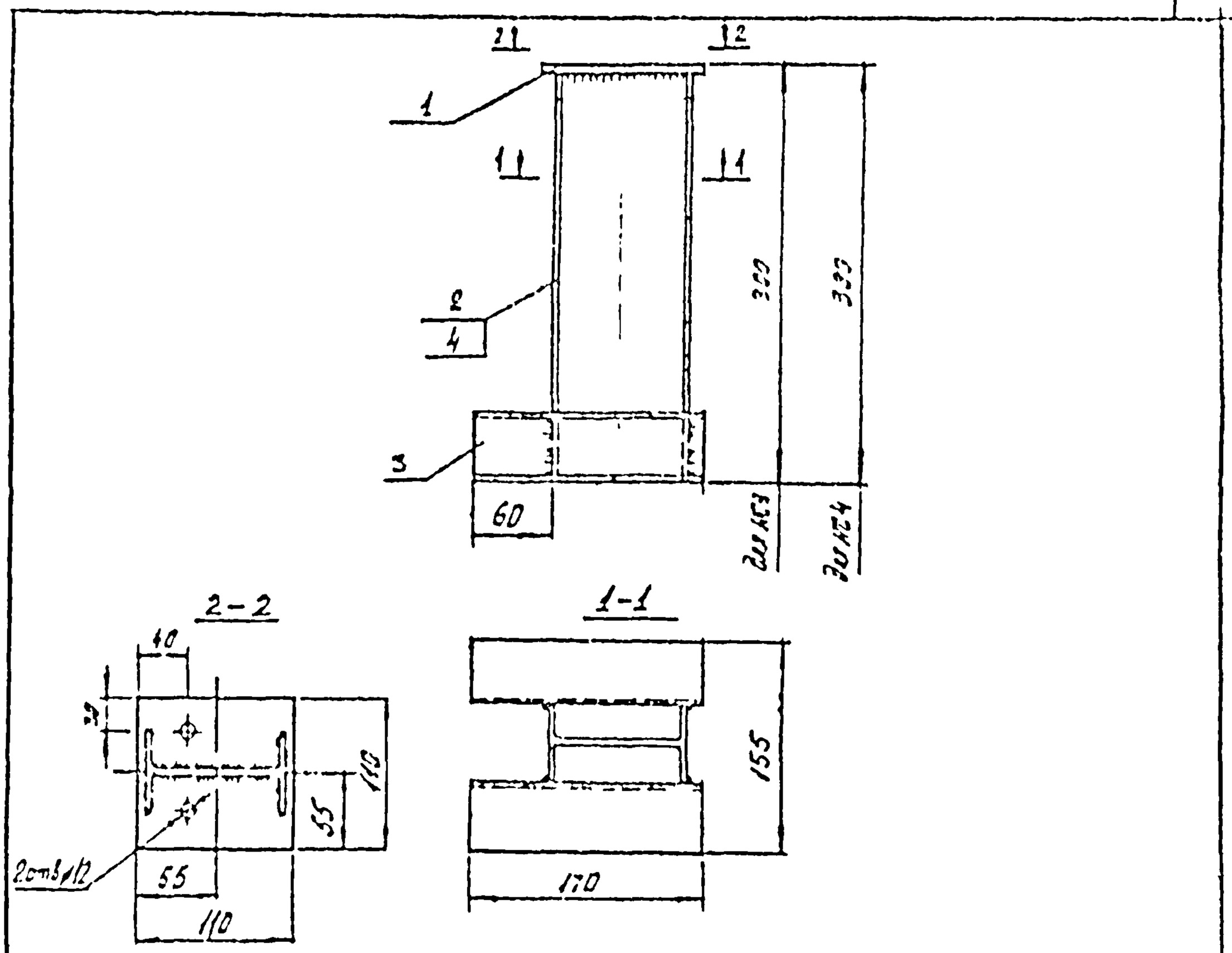

N/пп	Марка	поз.	Сечение	Длина мм	Кол. на марку	Масса детали кг	Масса марки кг	ГОСТ
1	НС3	1 2 3	−110×6 I 10 [50×50×3	110 294 170	1 1 2	0.095 2.78 1.12	3.99	19904-74 8239-72 8278-75
2	НС4	1 4 3	−110×6 I 10 [50×50×3	110 384 170	1 1 2	0.095 3.63 1.12	4.85	19904-74 8239-72 8278-75

Взам. инв. №

Подпись и дата

Инв. № подл.

140-79 2.10

Насадки стальные НС 3; НС 4

Стадия	Масса	Масштаб
Р		1:5

Лист | Листов 1

Рук. отд.	Гранев	
Гл. арх. пр.	Ермолин	
Ст. инж.	Суслина	
Инженер	Кулакова	

ЦНИИПРОМЗДАНИЙ

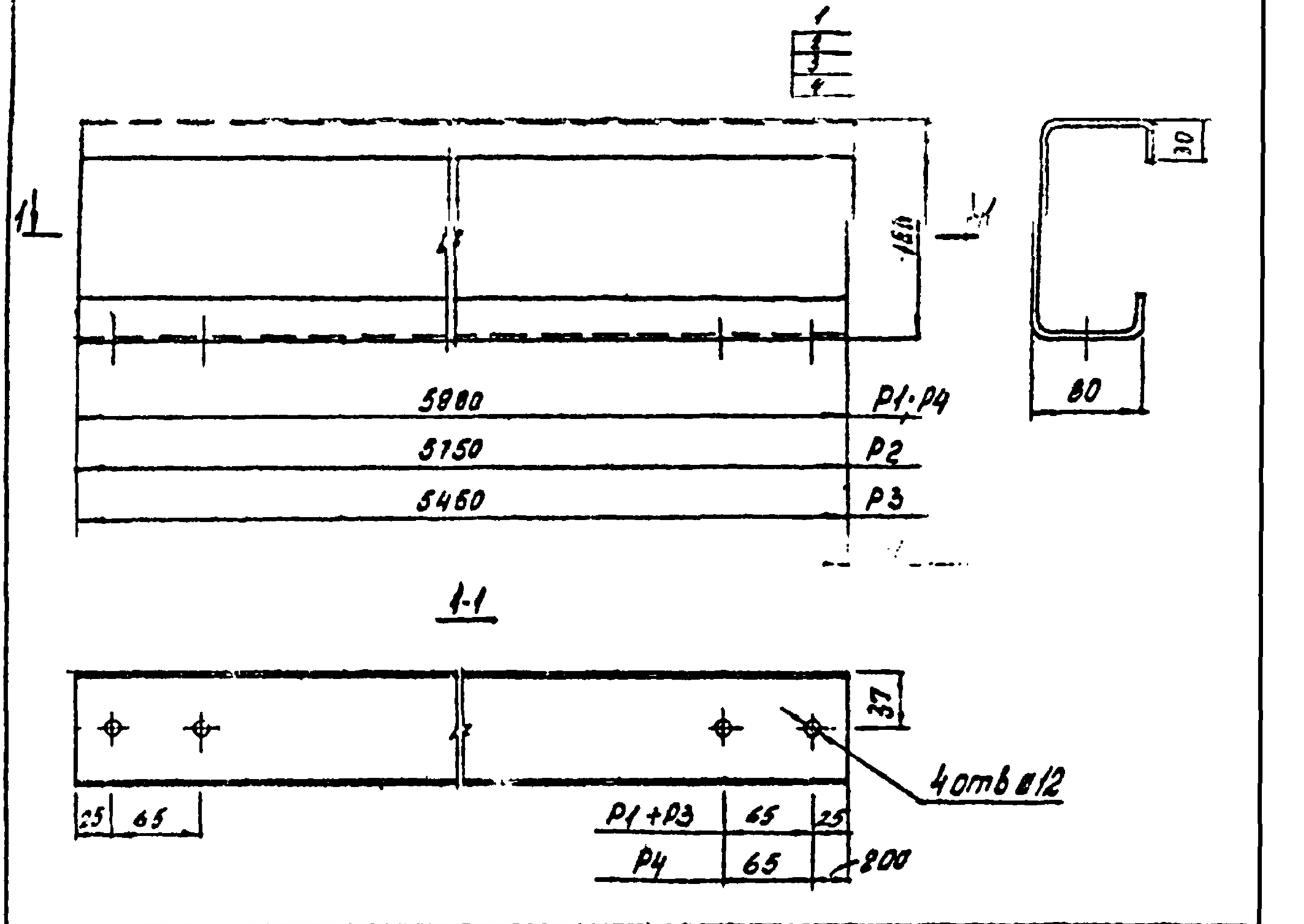

N/пп	Марка	поз	Сечение	Длина мм	Кол. на марку	Масса детали кг	Масса марки кг	ГОСТ
1	Р 1	1	ГНС-профиль 160×80×30×4	5980	1	67,57	67,57	по каталогу завода
2	Р 2	2		5750	1	64,98	64,98	
3	Р 3	3		5450	1	61,59	61,59	
4	Р 4	4		5980	1	67,57	67,57	

Инв. № подл. | Подпись и дата | Взам. инв. №

Рук. отд.	Гранев	
Гл. арх. пр.	Ермолин	
Ст. инж.	Суслина	
Инженер	Кулакова	

140-79 р.11

Ригели Р1 ÷ Р4

Стадия	Масса	Масштаб
Р		1:5

Лист | Листов 1

ЦНИИПРОМЗДАНИЙ

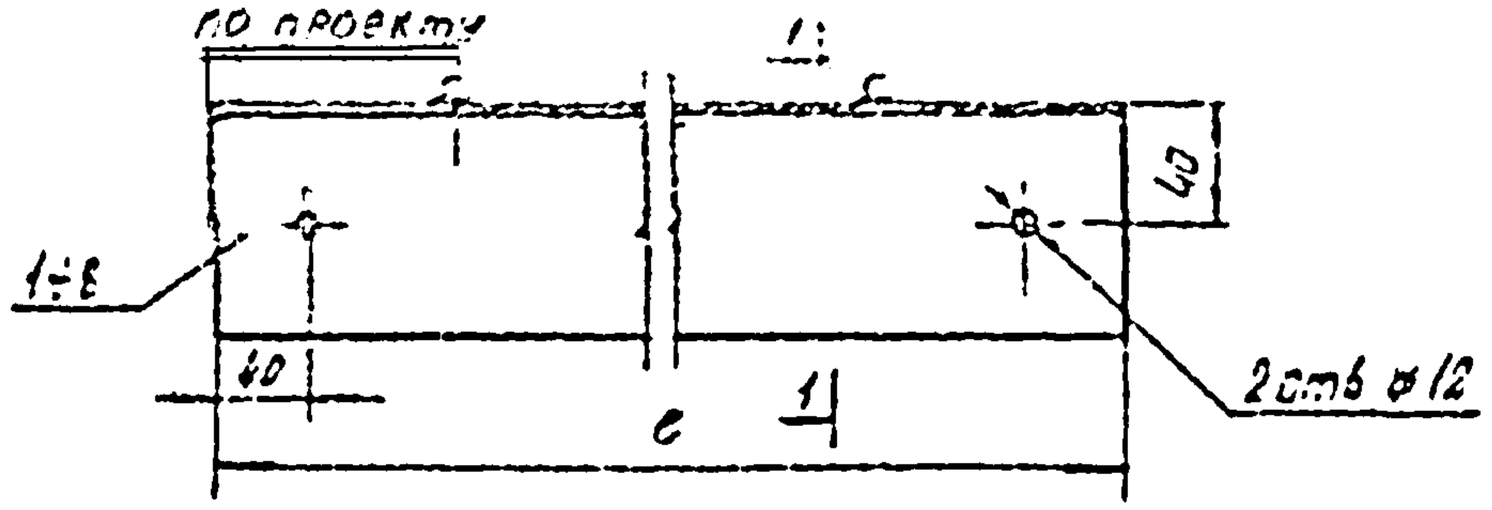

1-1

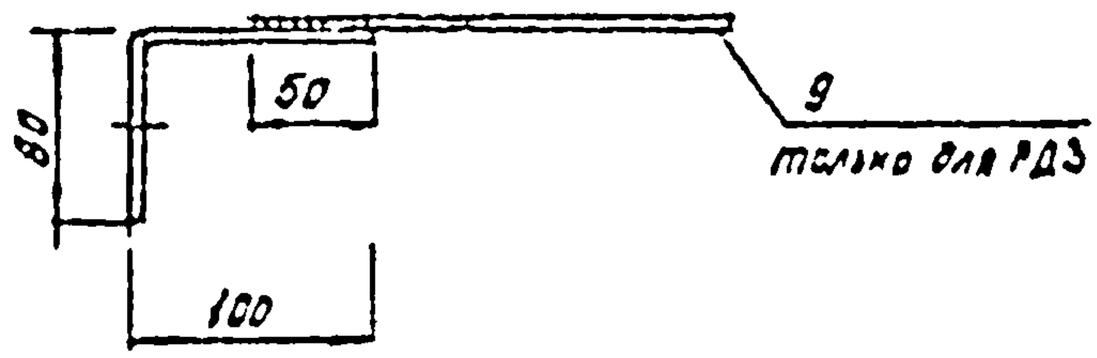

№ п/п	Марка	поз.	Сечение	L мм	Кол. на марку	Масса детали кг	Масса марки кг	ГОСТ
1	РД 1	1	ГНЛ100×80×5	5750	1	38,58	38.58	19772-74
2	РД 2	2	ГНЛ100×80×5	5700	1	38,24	38.24	
3	РД 3	3 9	ГНЛ100×80×5 о5	5910 250	1 2	39,65 0.39	40.43	19772-74 2590-71
4	РД 4	4	ГНЛ100×80×5	5680	1	38.1	38.1	19772-74
5	РД 5	5	ГНЛ100×80×5	5680	1	39.45	39.45	—·—
6	РД 6	6	ГНЛ100×80×5	5770	1	38.7	38.7	—·—
7	РД 7	7	ГНЛ100×80×5	5750	1	38.58	38.58	—·—
8	РД 6	8	ГНЛ100×80×5	5730	1	38,44	38.44	—·—

Инв. № подл. | Подпись и дата | Взам. инв. №

140-79 2.12

Ригели РД1÷РД8

Стадия	Масса	Масшт.
Р		1:5
Лист	Листов 1	

ЦНИИПРОМЗДАНИЙ

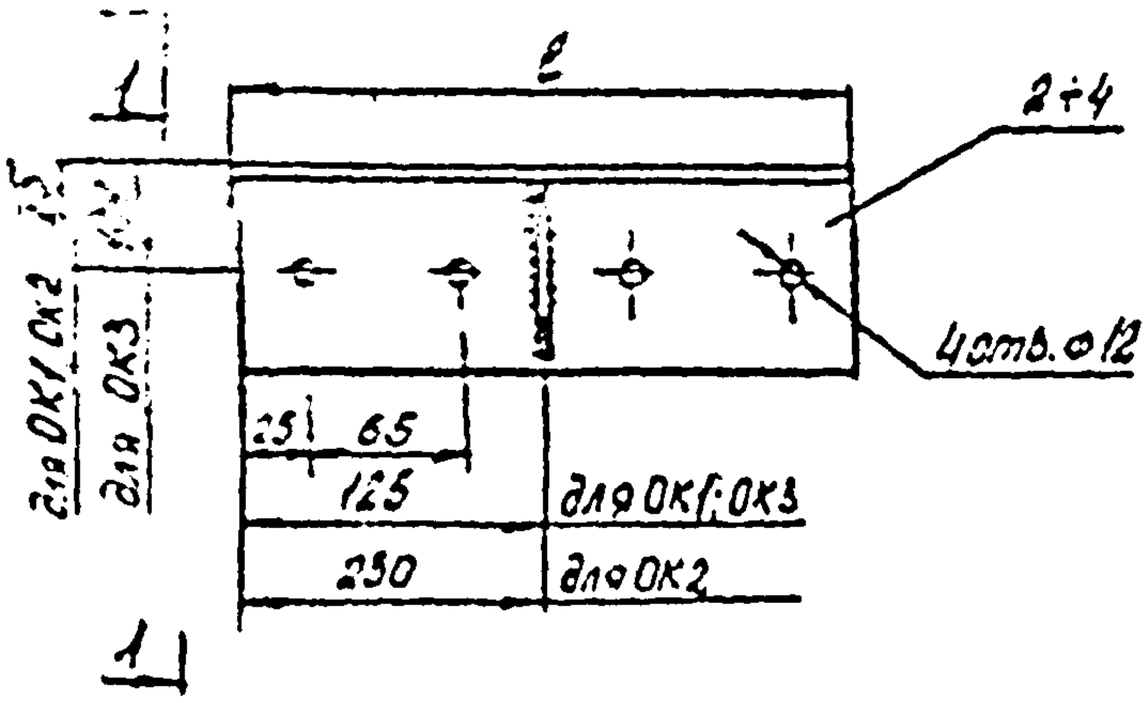

1-1 (повернуто)

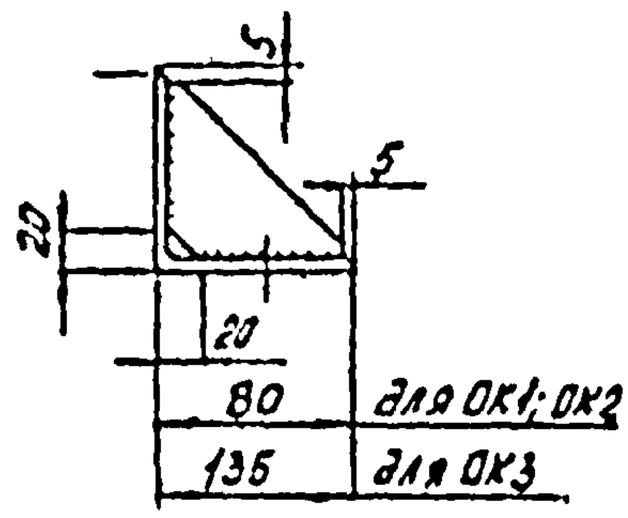

N/пп	Марка	поз.	Сечение	l мм	Кол. на марку	Масса детали кг	Масса марки кг	ГОСТ
1	ОК 1	1 2	-67×6 ∠80×8	67 250	1 1	0.035 2.41	2.44	19904-74 8509-72
2	ОК 2	1 3	-67×6 ∠80×8	67 460	1	0.035 4.43	4.45	19904-74 8509-72
3	ОК 3	4 5	∠140×90×8 -77×6	250 120	1 1	3.53 0.47	4.00	8510-72 19904-74

Рук.отд.	Гранев		
Гл.пр.	Ермолин		
Ст.инж.	Суслина		
Инженер	Рудакова		

140-79 2.13

Опорные столики ОК1÷ОК3

Стадия	Масса	Масшт.
Р		1:5
Лист	Листов 1	

ЦНИИПРОМЗДАНИЙ

Взам.инв.№ | Подпись и дата | Инв.№ подл.

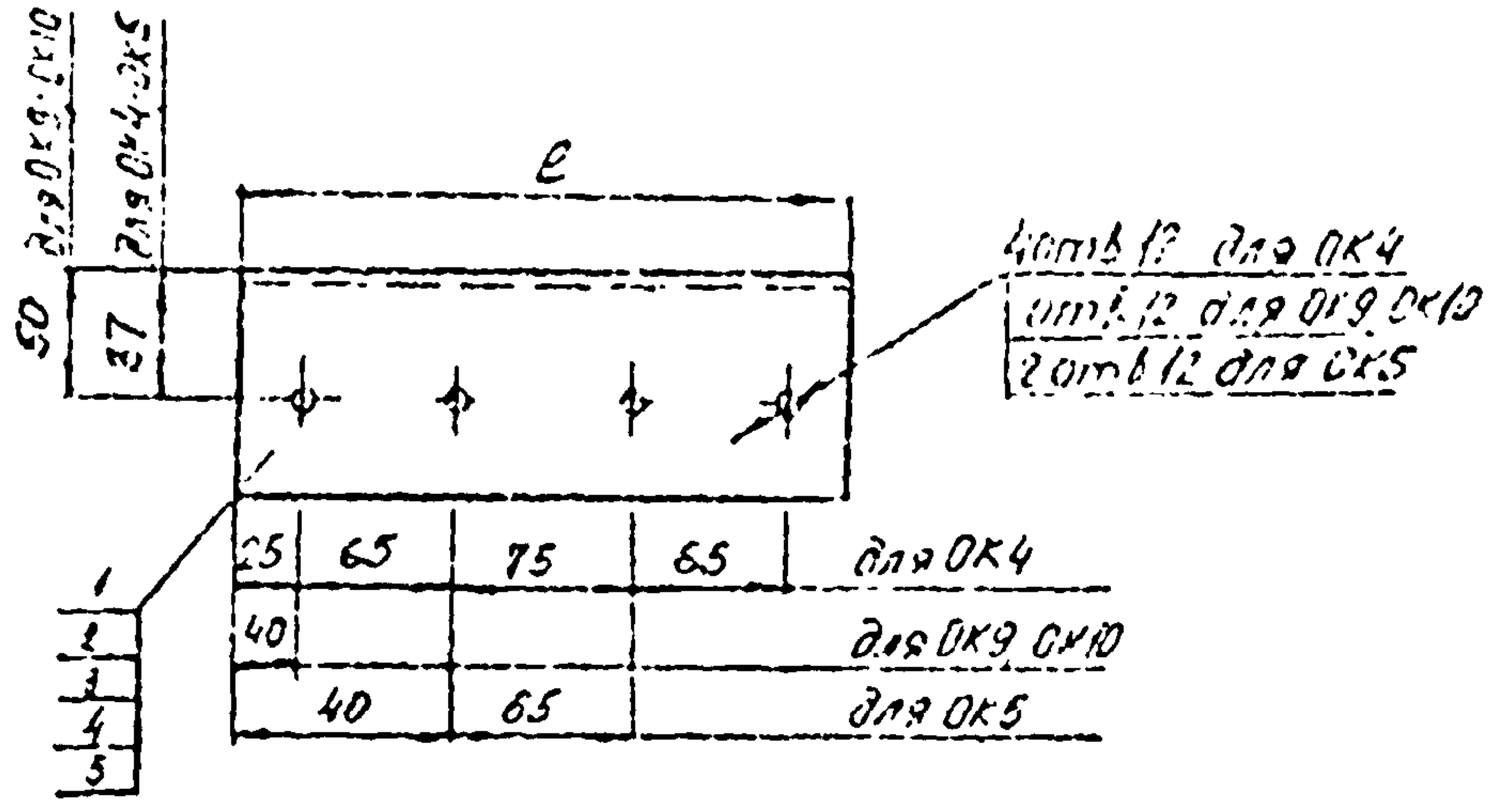

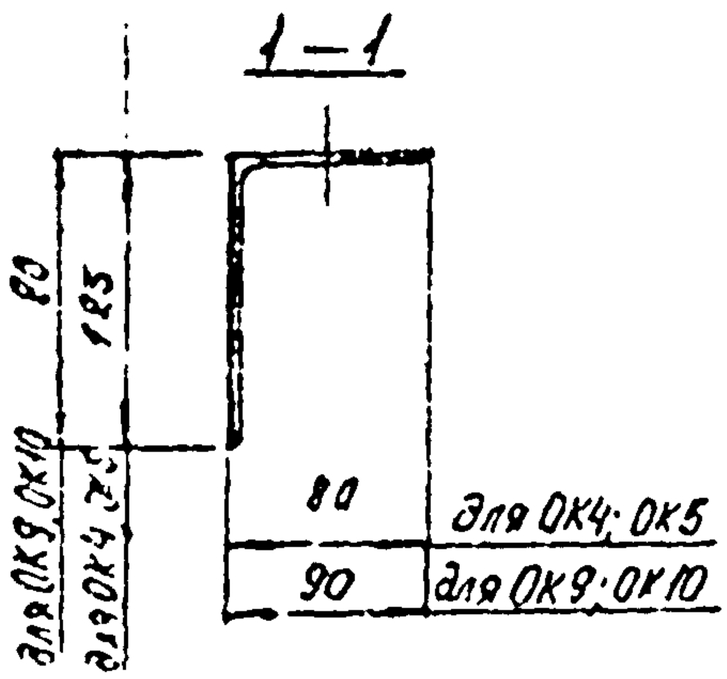

N/пп	Марка	поз	Сечение	ℓ мм	Кол. на марку	Масса детали кг	Масса марки кг	ГОСТ
1	ОК 4	1	L125×80×12	250	1	4.57	4.57	8510-72
2	ОК 5	2	L125×80×12	150	1	2.74	2.74	8510-72
3	ОК 9	3	L90×6	240	1	1.66	1.66	8509-72
4	ОК 10	4	L90×6	150	1	1.24	1.24	8509-72
5	ОК 11	5	L90×6	280	1	2.33	2.33	8509-72

140-79 2.14

Сборные столики ОК4; ОК5, ОК9; ОК10; ОК11

Стадия	Масса	Масштаб
Р		1:5

ЦНИИПромзданий

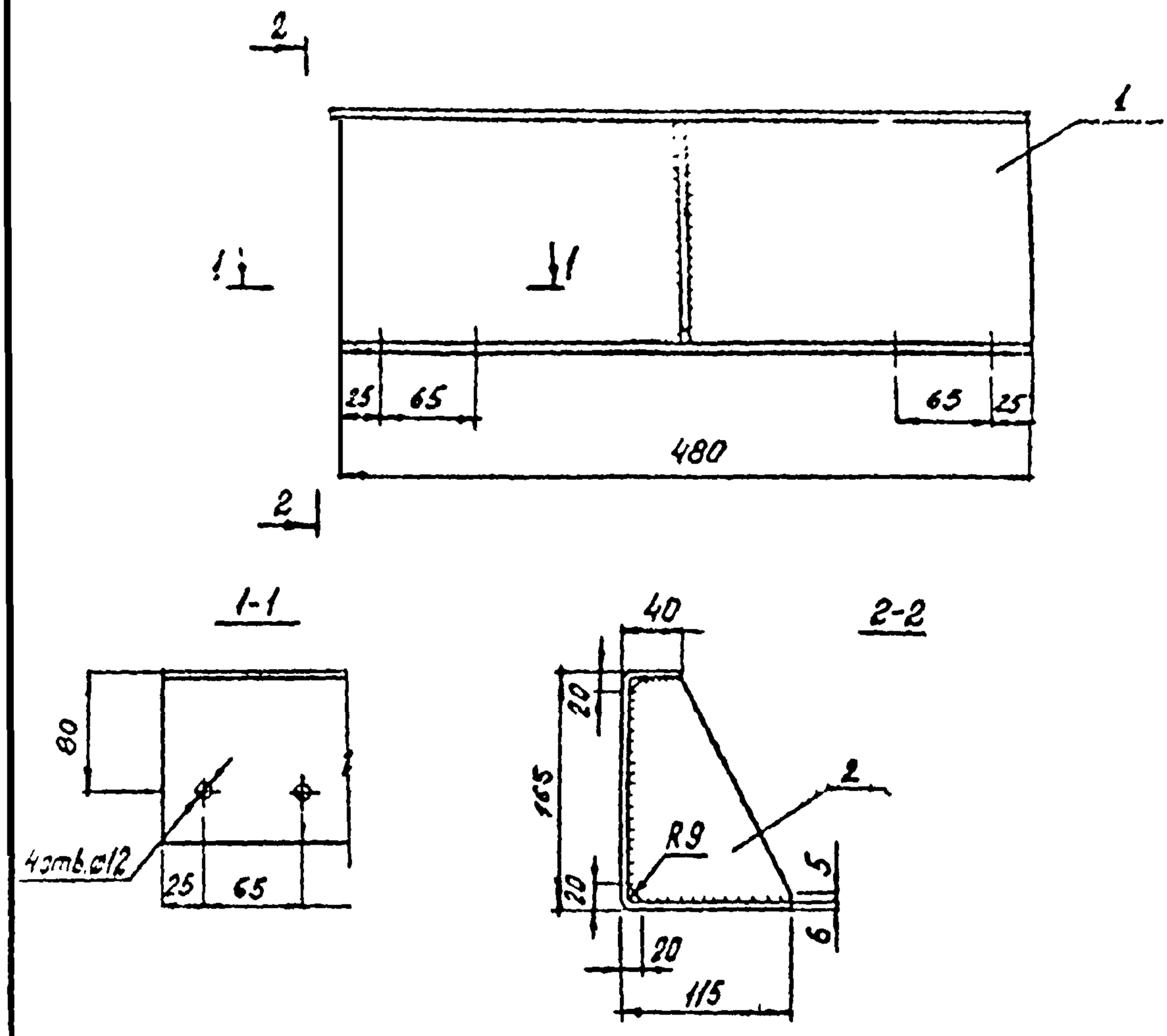

Ч/пп	Марка	поз.	Сечение	Длина мм	Кол на марку	Масса детали кг	Масса марки кг	ГОСТ
1	ОК 6	1 2	– 302×6 – 109×6	480 158	1 1	6.73 0.79	7 б	19904-74

Рук.отд.	Гранев		
Гл.арх.пр.	Ермолин		
Отв.исп.	Суслина		
Инженер	Кулакова		

140 - 79 2.15

Опорный столик ОК 6

Стадия	Масса	Масштаб
Р		1:5
лист	листов 1	

ЦНИИПРОМЗДАНИЙ

Инв. № подл. | Подпись и дата | Взам. инв. №

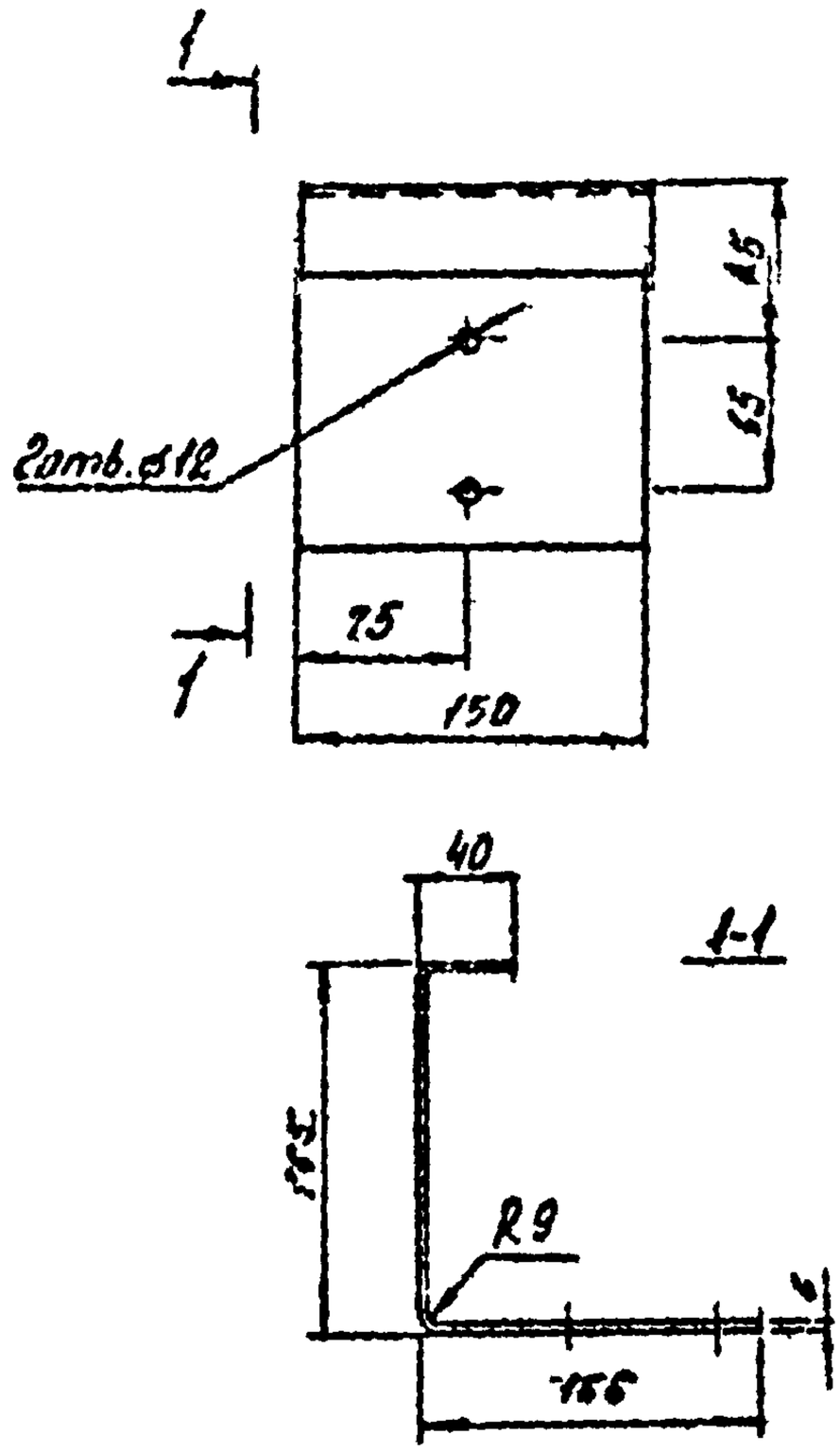

К/пп	Марка	поз.	Сечение	Длина мм.	Кол. на марку	Масса детали кг	Масса марки кг	ГОСТ
1	ОК 7	1	−342×6	150	1	2,41	2.41	19904-74

Рук.отд.	Гранев		
Гл.арх.пр.	Ермолин		
Ст.инжен.	Сулина		
Инженер	Гулакова		

140-79 2.16

Опорный столик ОК7

Стадия	Масса	Масштаб
Р		1:5
Лист	Листов 1	

ЦНИИПРОМЗДАНИЙ

Взам.инв. №

Подпись и дата

Инв. № подл.

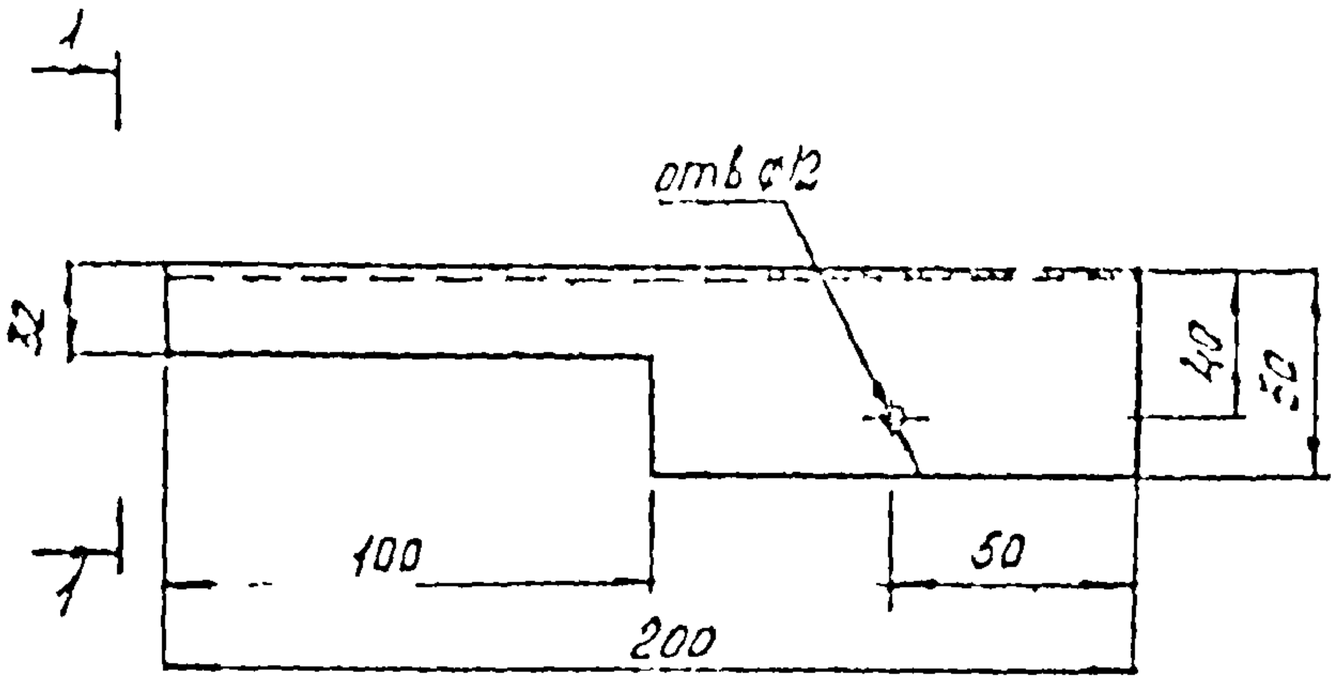

1–1 (повернуто)

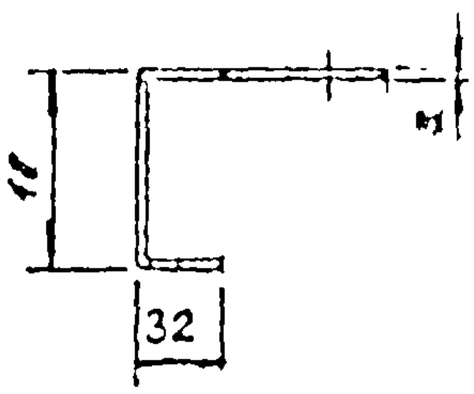

N/пп	Марка	поз.	Сечение	Длина мм	Кол. на марку	Масса детали кг	Масса марки кг	ГОСТ
1	ОК 8	1	ГНС40×50×32×3	200	1	0.49	0.49	8281-59

Гук. отд.	Гранев		
Гл. арх. пр.	Ермолин		
Ст. инжен.	Сколина		
Инженер	Кулакова		

140-79 2.17

Опорный столик ОК 8

Стадия	Масса	Масштаб
Р		1:2.5

Взамен №

Подпись и дата

Инв. № подл.

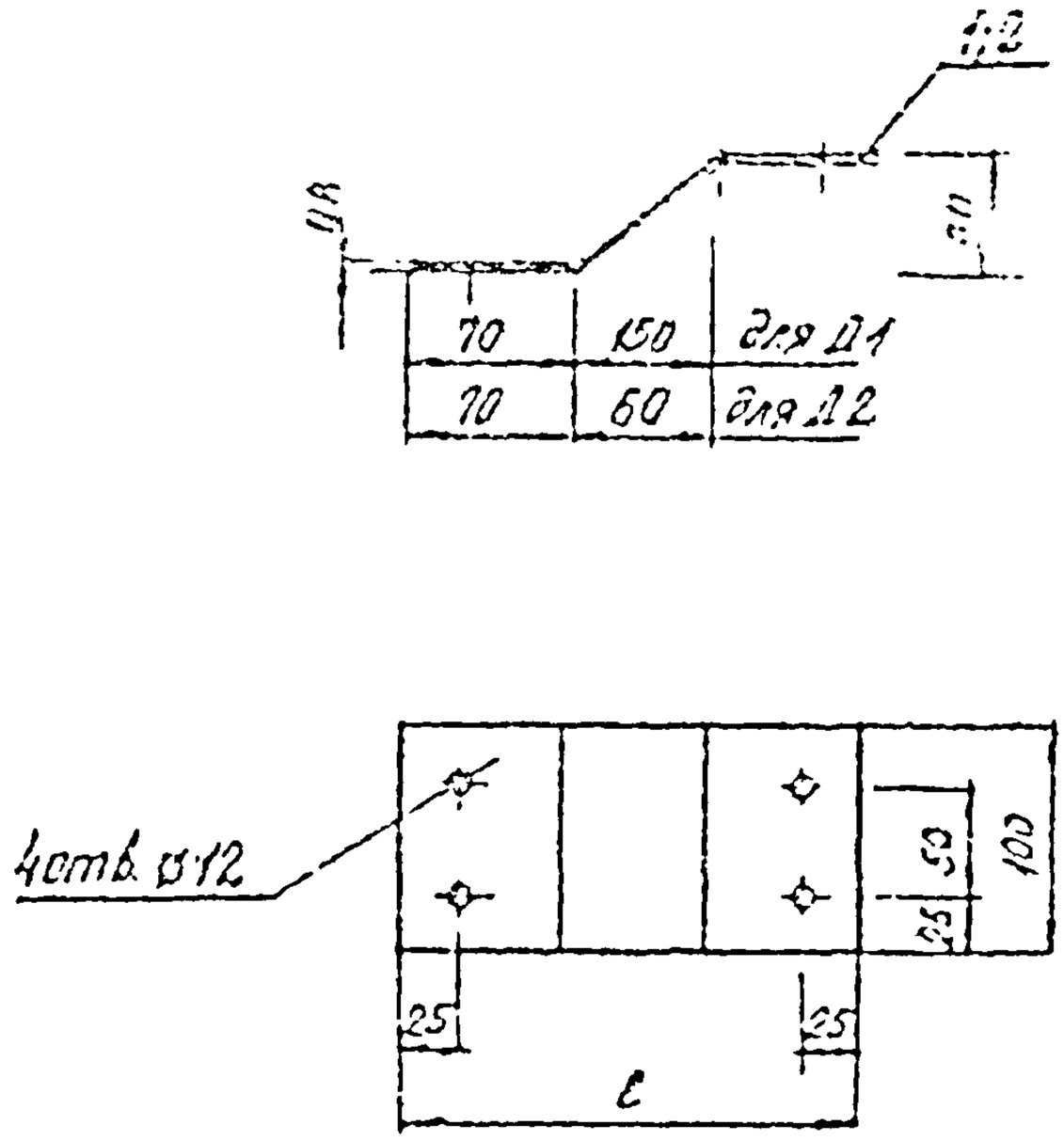

N/пп	Марка	поз.	Сечение	ℓ мм	Кол. на марку	Масса детали кг	Масса марки кг	ГОСТ
1	Д1	1	−100×0,8	290	1	0.23	0.23	19904-74
2	Д2	2	−100×0,8	200	1	0.16	0.16	

Рук.отд.	Гранев		
Гл.спец.	Ермолин		
Гл.инженер	Смолина		
Инженер	Кулакова		

140-79 2.18

Детали стальные Д1; Д2

Стадия	Масса	Масштаб
Р	—	1:2
Лист	Листов 1	

ЦНИИПРОМЗДАНИЙ

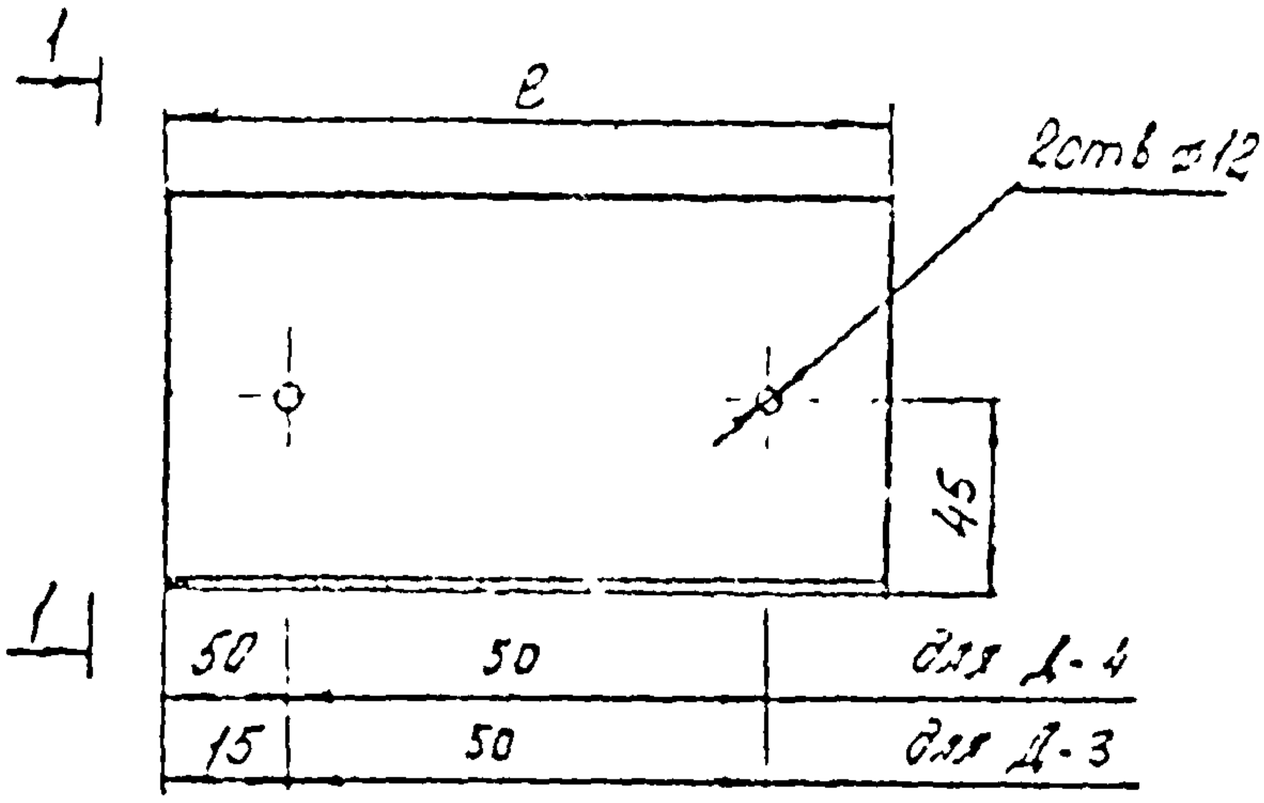

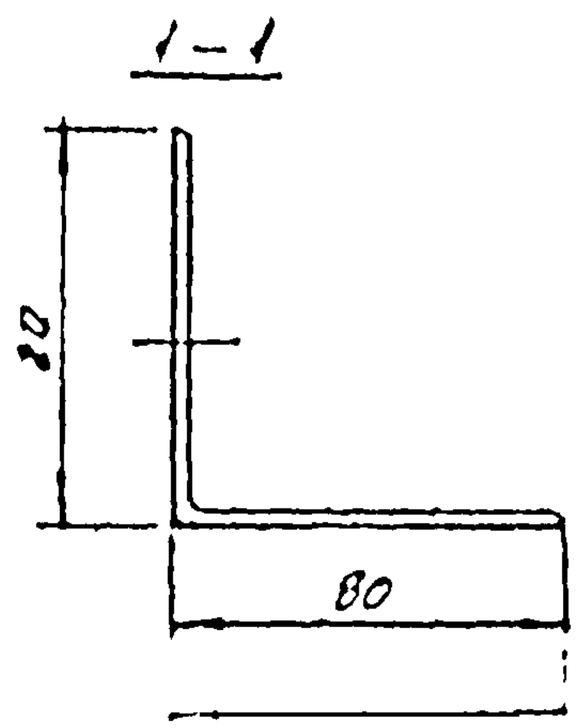

N/пп	Марка	поз.	Сечение	e, мм	Кол. на марку	Масса детали кг	Масса марки кг	ГОСТ
1	Д 3	1	L 80×8	80	1	0,77	0,77	8509-72
2	Д 4	2	L 80×8	150	1	1,44	1,44	

Инв. № подл.	Подпись и дата	Взам. инв. №	

140-79 2.19

Детали стальные Д3; Д4

Стадия	Масса	Масштаб
Р		1:2,5

Рук. отд.	Гранев	
Гл. инж.	Ермолин	
Ст. инж.	Суслина	
Инженер	Кулакова	

ЦНИИПРОМЗДАНИЙ

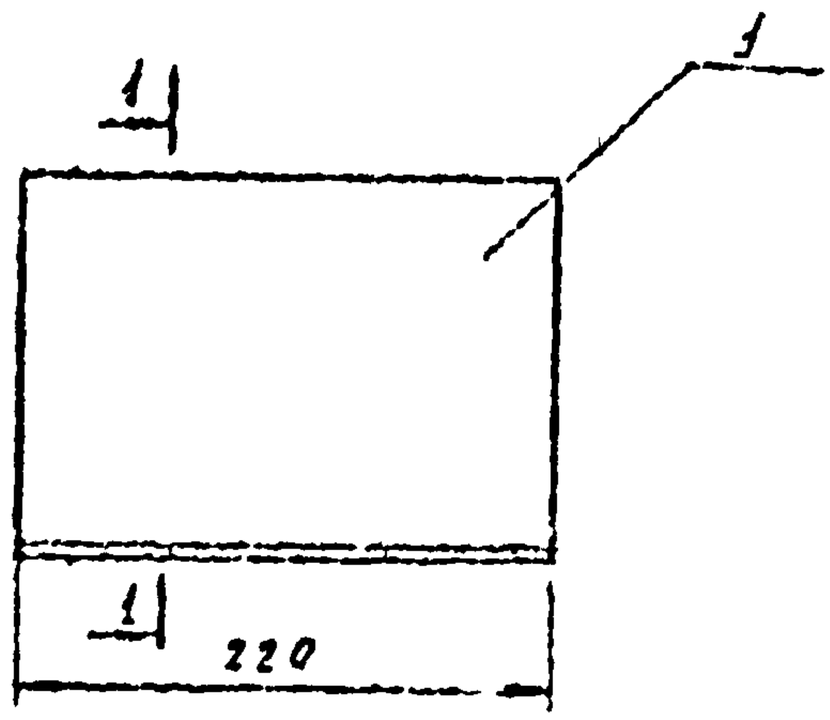

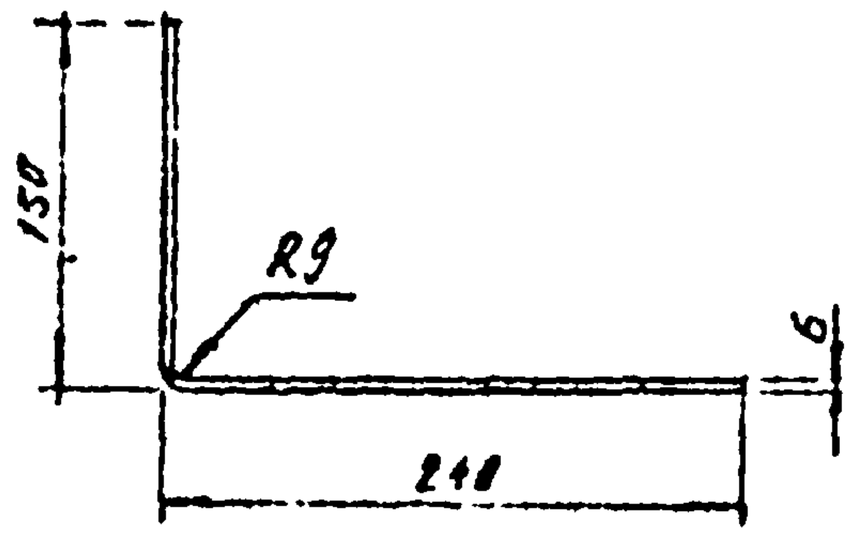

N п/п	Марка	поз.	Сечение	Длина мм	Кол. на марку	Масса детали кг	Масса марки кг	ГОСТ
1.	Д 6	1	-381х6	220	1	0.65	0.66	19904-74

	140 - 79 2.20		
	Деталь стальная Д6	Стадия	Масса	Масштаб
		Р		1:5
			Копировал	
		ЦНИИПРОМЗДАНИЙ		

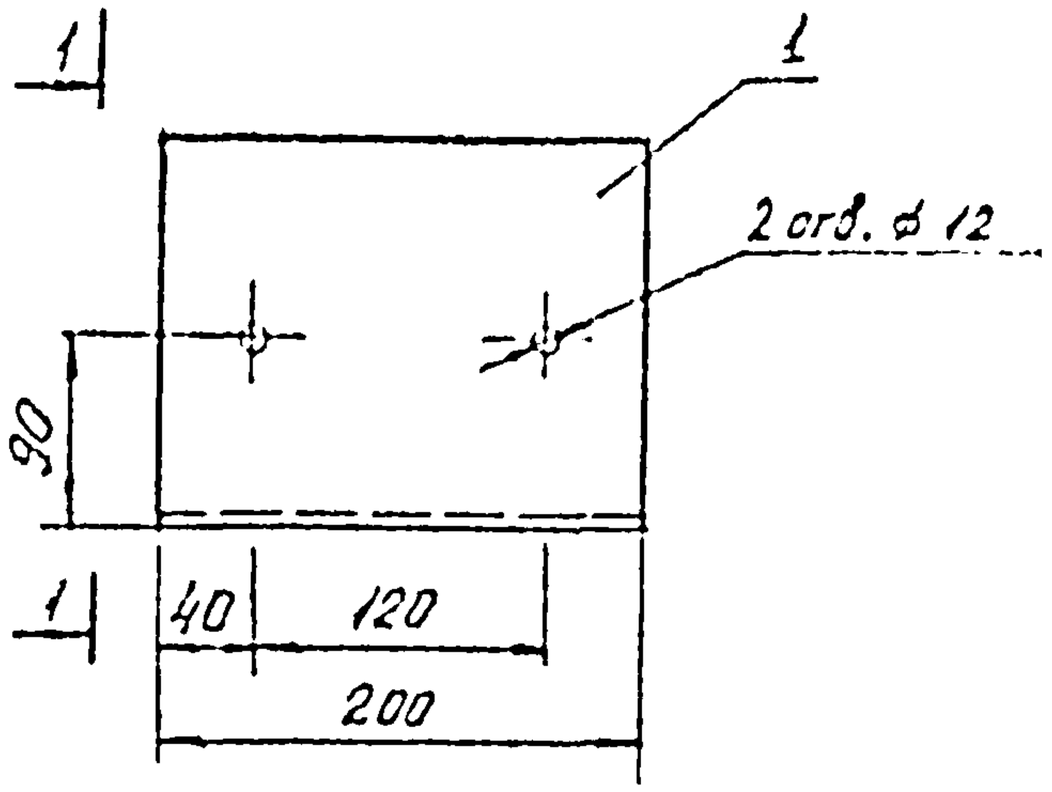

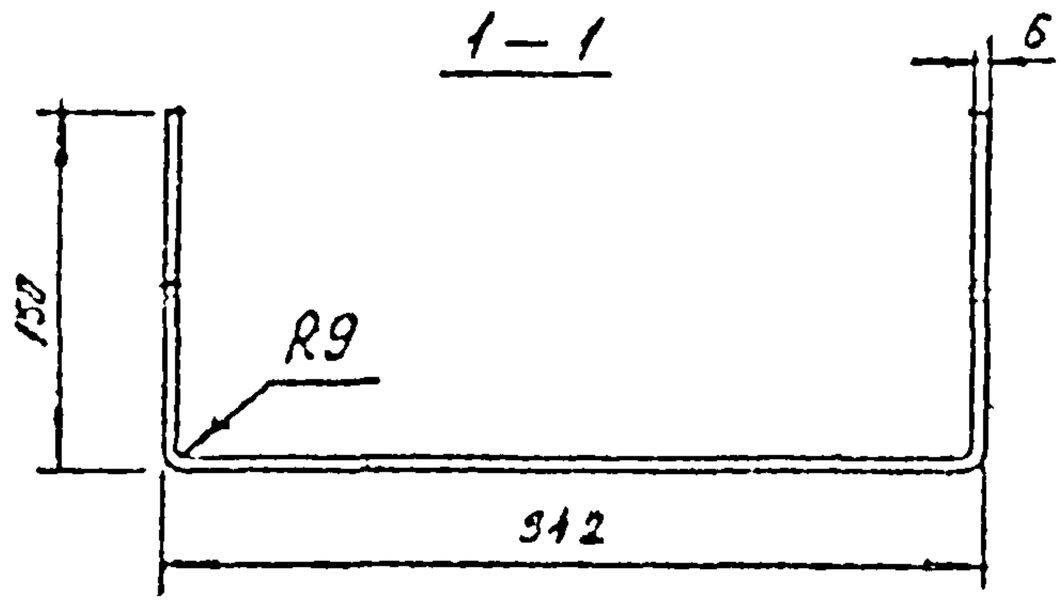

№ п/п	Марка	поз.	Сечение.	Длина мм	Кол. на марку	Масса детали кг	Масса марки кг	ГОСТ
1.	Д 7	1	- 624×6	200	1	0.98	0.98	19904-74

Взам. инв. №

Инв. № подл. | Подпись и дата

140-79 2.21

Деталь отделки Д7

Стадия	Масса	Масштаб
Р		1:5
Лист	Листов 1	

ЦНИИПромзданий

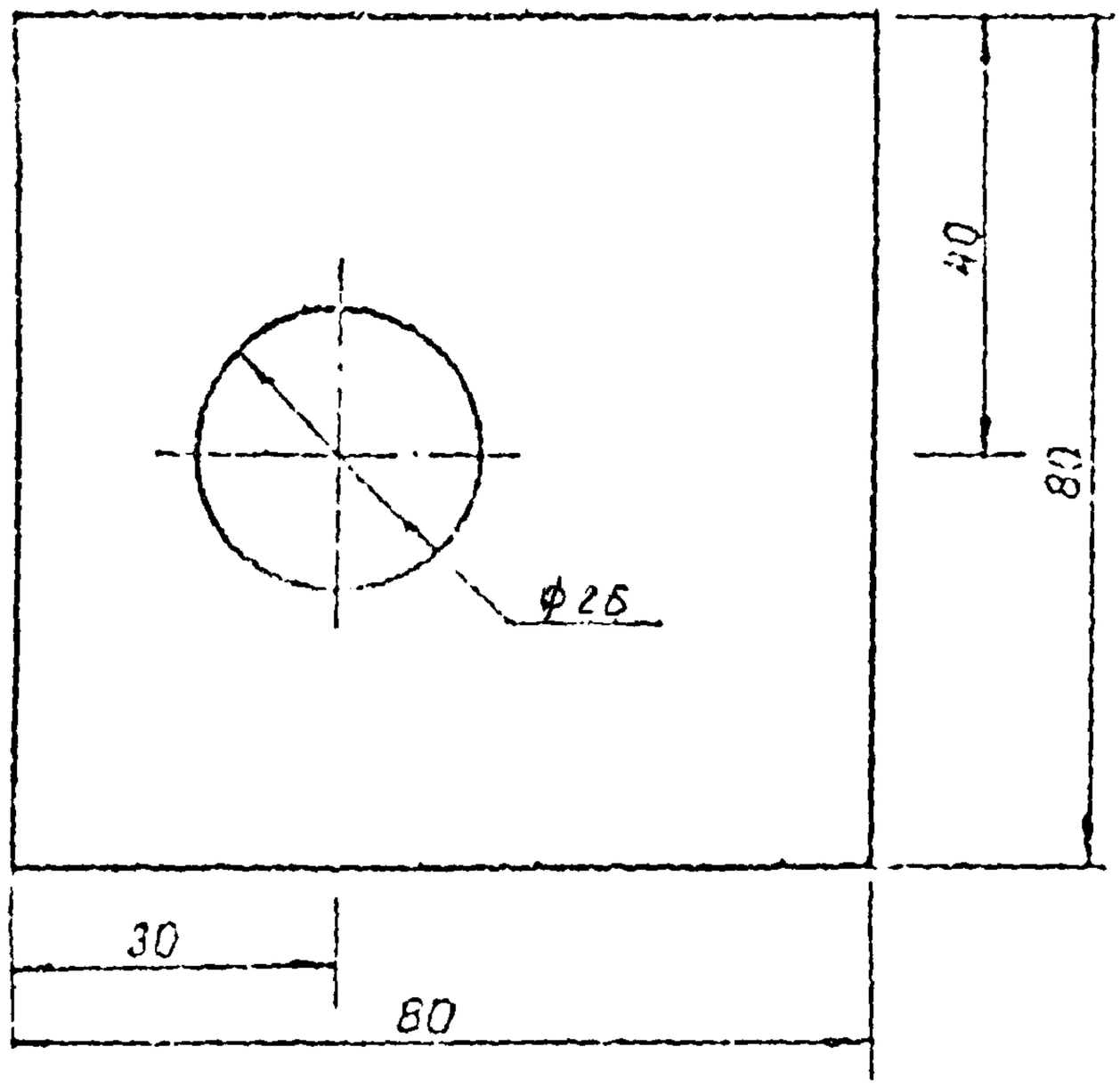

№ п/п	Марка	поз.	Сечение	Длина мм	Кол. на марку	Масса детали кг	Масса марки кг	ГОСТ
1.	Д 11	1	−20×20	80	1	0.05	0.05	1950Ч-74

140-79 2.22

Деталь стальная Д11

Стадия	Масса	Масштаб
Р		1:1
Лист	Листов 1	

ЦНИИПРОМЗДАНИЙ

Взам. инв. №

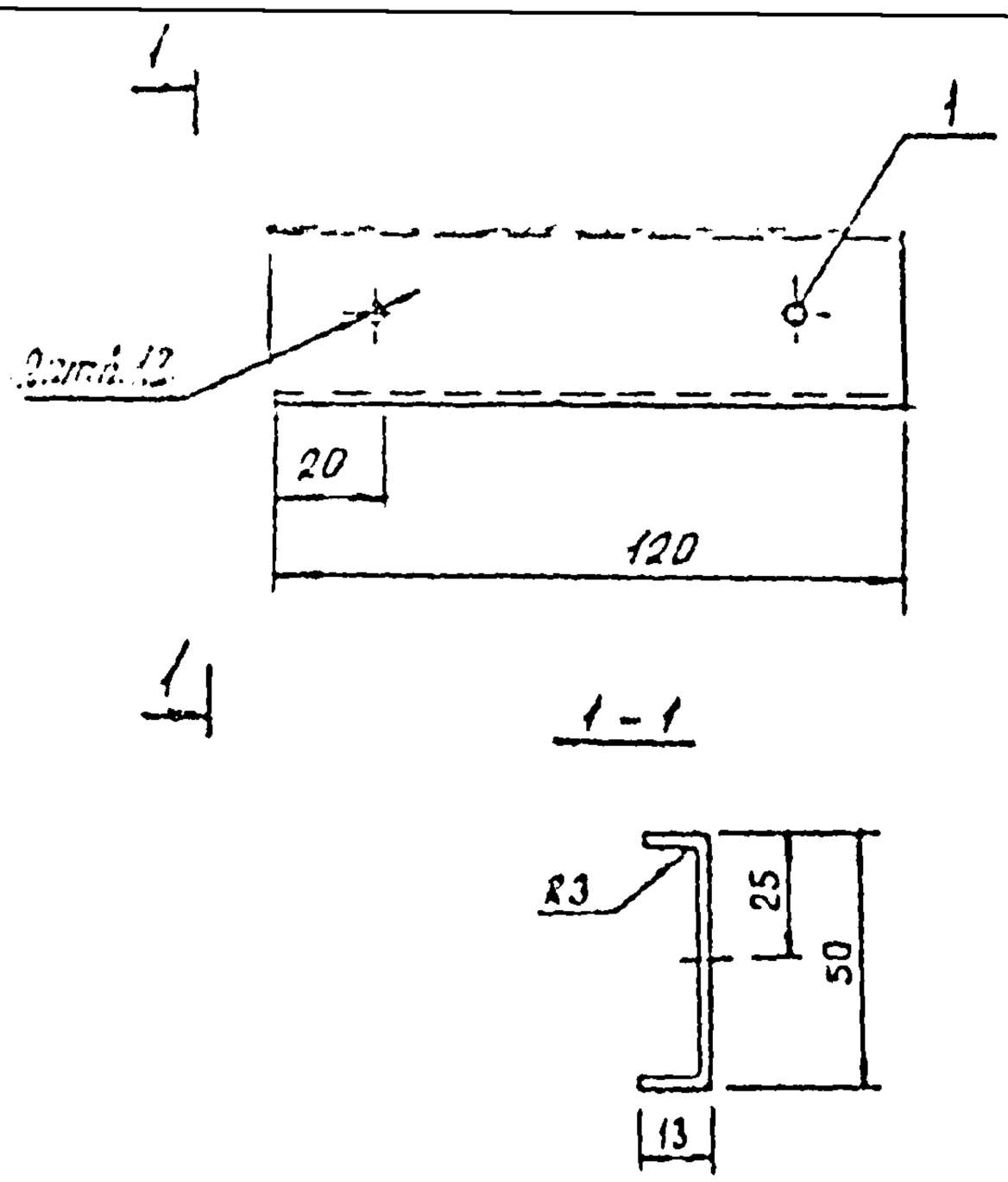

N/пп	Марка	поз.	Сечение	Длина мм	Кол. на марку	Масса детали кг	Масса марки кг	ГОСТ
1.	Д 12	1	−70×3	120	1	0,07	0,07	19904-74

				140-79 2.23			
				Деталь стальная Д 12	Стадия	Масса	Масштаб
					Р		1:2
Рук. отд.	Гранев				Лист	Листов	
Гл. арх. пр.	Ермолин						
Ст. инжен.	Суслина				ЦНИИПРОМЗДАНИЙ		
Инженер	Куланова						

Инв. № подл. | Подпись и дата | Взам. инв. №

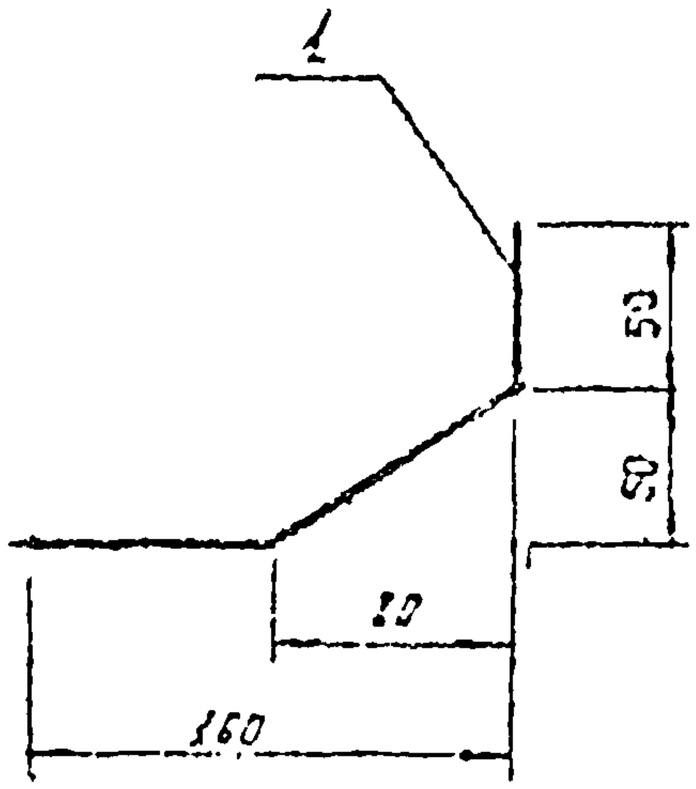

N/пп	Марка	поз	Сечение	с мм	Кол. на марку	Масса детали кг п.м	Масса марки кг п.м	ГОСТ
1	Н 1	1	−С20×0,8	по проекту	1	1.38	1.38	

Длина нащельника принимается по проекту.

Рук.отд.	Гранев.		
Гл.архит.	Ермолин		
Инженер	Суслина		
Инженер	Кулакова		

140-79 2.24

Нащельник Н1

Стадия	Масса	Масштаб
Р		1:4
Лист	Листов 1	

ЦНИИПРОМЗДАНИЙ

Подпись и дата | Взам. инв. №

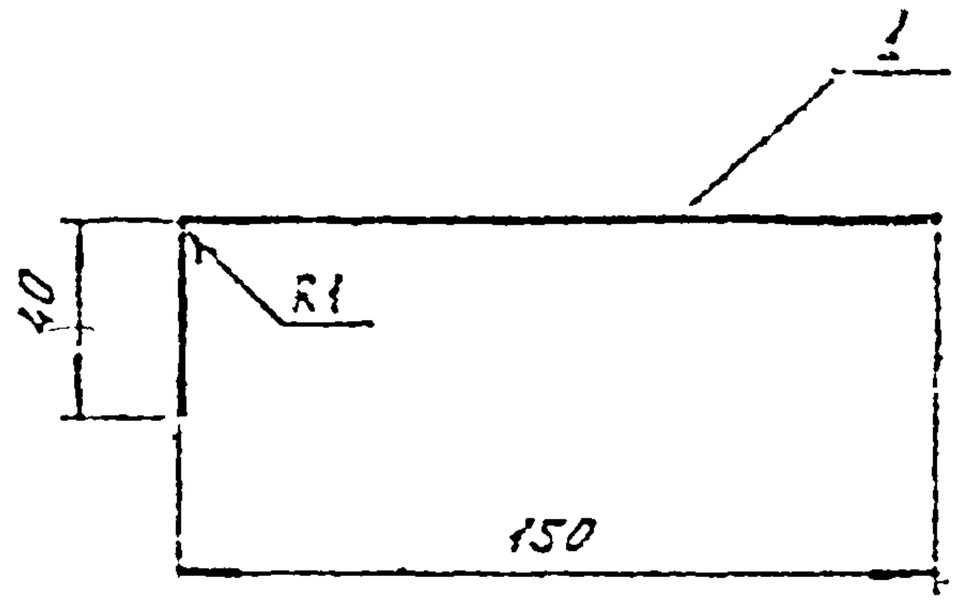

N/пп	Марка.	поз.	Сечение	l мм	Кол. на марку	Масса детали кг.п.м	Масса марки кг.п.м	ГОСТ
1	Н 2	1	– 190 × 0.8	по проекту	1	1.19	1.19	

Длина нащельника принимается по проекту.

				140 - 79 2.25			
				Нащельник Н2	Стадия	Масса	Масштаб
					Р		1:25
Рук.отд.	Гранев				Лист	Листов 1	
Гл.арх.пр.	Ермолик						
Ст.инж.	Суслина				ЦНИИПРОМЗДАНИЙ		
Инженер	Кулакова						

Взам. инв. | Подпись и дата | Инв. № подл.