ГОСУДАРСТВЕННЫЙ КОМИТЕТ

СОВЕТА МИНИСТРОВ СССР ПО ДЕЛАМ СТРОИТЕЛЬСТВА

/ Госстрой СССР /

ТИПОВЫЕ КОНСТРУКЦИИ СООРУЖЕНИЙ
ГРАЖДАНСКОЙ ОБОРОНЫ

СЕРИЯ У-01-01

УНИФИЦИРОВАННЫЕ СБОРНО-МОНОЛИТНЫЕ КОНСТРУКЦИИ ЗАГЛУБЛЕННЫХ ПОМЕЩЕНИЙ С ПЕРЕКРЫТИЕМ БАЛОЧНОГО ТИПА

ВЫПУСК 4

АРМАТУРНЫЕ ИЗДЕЛИЯ МОНОЛИТНЫХ КОНСТРУКЦИЙ

РАБОЧИЕ ЧЕРТЕЖИ

11181-04
ЦЕНА 3 79

gost.e-ecolog.ru

ЦЕНТРАЛЬНЫЙ ИНСТИТУТ ТИПОВОГО ПРОЕКТИРОВАНИЯ
ГОССТРОЯ СССР

Москва, А-445, Смольная ул., 22

Сдано в печать VIII 1981 г.

Заказ № 9053 Тираж 640 экз.

ГОСУДАРСТВЕННЫЙ КОМИТЕТ

СОВЕТА МИНИСТРОВ СССР ПО ДЕЛАМ СТРОИТЕЛЬСТВА

(Госстрой СССР)

ТИПОВЫЕ КОНСТРУКЦИИ СООРУЖЕНИЙ
ГРАЖДАНСКОЙ ОБОРОНЫ

СЕРИЯ У-01-01

УНИФИЦИРОВАННЫЕ СБОРНО-МОНОЛИТНЫЕ КОНСТРУКЦИИ ЗАГЛУБЛЕННЫХ ПОМЕЩЕНИЙ С ПЕРЕКРЫТИЕМ БАЛОЧНОГО ТИПА

ВЫПУСК 4

АРМАТУРНЫЕ ИЗДЕЛИЯ МОНОЛИТНЫХ КОНСТРУКЦИЙ

РАБОЧИЕ ЧЕРТЕЖИ

РАЗРАБОТАНЫ
Проектным институтом №1
совместно с
НИИЖБ Госстроя СССР

УТВЕРЖДЕНЫ
и введены в действие Госстроем СССР
с 1/III 1972 г.
постановление от 5/I-72 г. №2

11181 04 2

Содержание

	Лист	стр.
Пояснительная записка	—	5
Сетки		
С1	1	6
С2	2	7
С3, С4	3	8
С5, С6	4	9
С7, С8	5	10
С9	6	11
С10, С11, С12	7	12
С13	8	13
С14, С15	9	14
С16	10	15
С17	11	16
С18, С19, С20	12	17
С21, С22	13	18
С23, С24	14	19
С25	15	20
С26	16	21
С27	17	22
С28 С29	18	23
С30, С31	19	24
С32	20	25
С33	21	26
С34, С35	22	27
С36	23	28
С37	24	29
С38, С39	25	30
С40, С41, С42	26	31
С43, С44, С45	27	32
С46, С47	28	33
С48, С49	29	34
С50, С51, С52.	30	35
С53, С54, С55	31	36
С56, С57	32	37
С58, С59, С60	33	38
С61	34	39
С62	35	40
С63	36	41
С64	37	42
С65÷С67	38	43
С68	39	44
С69, С70	40	45
С71	41	46
С72	42	47
С73	43	48
С74, С75	44	49
С76, С77	45	50
С78	46	51
С79	47	52
С80, С81	48	53
С82, С83	49	54
С84, С85	50	55
С86, С87, С88	51	56
Плоские каркасы		
Кр1	52	57
Кр2	53	58
Кр3	54	59
Кр4	55	60
Кр5	56	61
Кр6	57	62
Кр7	58	63
Кр8	59	64
Кр9	60	65

ТК	Убежища гражданской обороны	Серия У-01-01	
1971	Содержание	Выпуск 4	—

	Лист	стр.
Кр10	61	66
Кр11	62	67
Кр12	63	68
Кр13	64	69
Кр14	65	70
Кр15	66	71
Кр16	67	72
Кр17	68	73
Кр18	69	74
Кр19	70	75
Кр20	71	76
Кр21	72	77
Кр22	73	78
Кр23	74	79
Кр24	75	80
Кр25	76	81
Кр26	77	82
Кр27	78	83
Кр28	79	84
Кр29	80	85
Кр30	81	86
Кр31	82	87
Кр32	83и	88
Кр33	84	89
Кр34	85и	90
Кр35	86	91
Кр36	87	92
Кр37	88и	93
Кр38	89и	94
Кр39, Кр40	90и	95
Кр41	91	96
Кр42	92и	97
Кр43	93и	98
Кр44	94	99
Кр45	95и	100
Кр46	96	101
Кр47	97и	102
Кр48	98	103
Кр49	99	104
Кр50	100	105
Кр51	101	106
Кр52	102	107
Кр53	103	108
Кр54	104	109
Кр55	105	110
Кр56	106	111
Кр57	107	112
Кр58	108	113
Кр59	109	114
Кр60	110	115
Кр61	111	116
Кр62	112	117
Кр63	113	118
Кр64	114	119
Пространственные каркасы		
ПК1	115	120
ПК2	116	121
ПК3	117	122
ПК4	118	123
ПК5	119	124
ПК6	120	125
ПК7	121	126
ПК8	122	127
ПК9	123	128
ПК10	124	129
ПК11	125	130
ПК12	126	131
ПК13	127	132
ПК14	128	133

ТК	Убежища гражданской обороны	Серия У-01-01	
1976	СОДЕРЖАНИЕ	выпуск 4	-

Взамен стр 3. 22.12.76г. Вх. гр. Вокрашо /Вокрачко/ 11181-04 4

	лист	стр.
ПК15	129	134
ПК16	130	135
ПК17	131	136
ПК18	132	137
ПК19	133	138
ПК20	134	139
ПК21	135	140
ПК22	136	141
ПК23	137	142
ПК24	138	143
ПК25	139	144
ПК26	140	145
ПК27	141	146
ПК28	142	147
ПК29	143	148
ПК30	144	149
ПК31	145	150
ПК32	146	151
ПК33	147и	152
ПК34	148	153
ПК35	149и	154
ПК36	150	155
ПК37	151	156
ПК38, ПК39	152	157
ПК40, ПК41	153и	158
ПК42, ПК43	154и	159
ПК44	155	160
ПК45	156и	161
ПК46	157и	162
ПК47	158	163
ПК48	159	164
ПК49	160и	165
ПК50	161и	166
ПК51	162	167
ПК52	163	168
ПК53	164	169
ПК54	165	170
ПК55	166	171
ПК56	167	172
ПК57	168	173
ПК58	169и	174
ПК59	170и	175
ПК60	171и	176
ПК61	172и	177
Соединительные элементы ММ1÷ММ4	173	178
Сетки		
С101	174	179
С102	175	180
С103	176	181
Плоские каркасы		
Кр100, Кр101, Кр102	177	182
Кр103, Кр111	178	183
Кр104, Кр108, Кр109	179	184
Кр105, Кр106, Кр110	180	185
Кр107	181	186
Пространственные каркасы		
ПК101	182	187
ПК102	183	188
ПК103, ПК111	184	189
ПК104, ПК108	185	190
ПК105, ПК106	186	191
ПК107	187	192
ПК109	188	193
ПК110	189	194
Закладные детали		
М1	190	195
М3	191	196
М4	192	197

ТК	Убежища гражданской обороны	Серия У-01-01	
1976	СОДЕРЖАНИЕ	выпуск 4	-

Взамен стр V 22 12 76 Рук гр Вокрачко /Вокрачко/ 11181-04

ПОЯСНИТЕЛЬНАЯ ЗАПИСКА

Настоящий выпуск содержит рабочие чертежи арматурных изделий монолитных железобетонных конструкций убежищ гражданской обороны.

Изготовление и приемка арматурных изделий - сеток, плоских и пространственных каркасов - должны производиться в соответствии с требованиями следующих нормативных документов:

СНиП II-21-75 "Бетонные и железобетонные конструкции",

ГОСТ 10922-75 "Арматура и закладные детали сварные для железобетонных конструкций. Технические требования и методы испытаний."

Изготовление арматурных изделий предусмотрено при помощи контактной точечной сварки. Сетки разрешается изготавливать при помощи дуговой сварки или вязанными. При этом должны быть соединены все места пересечений двух крайних монтажных стержней с рабочей арматурой, средние узлы сетки следует соединять через два узла в каждом направлении.

Приварка стержней втавр к пластинам закладных деталей предусмотрена под слоем флюса. Дуговую сварку выполнять электродами типа Э42А-Ф.

Взамен стр 5 22.12.76г Рук.гр. Вокрако /Вокрако/

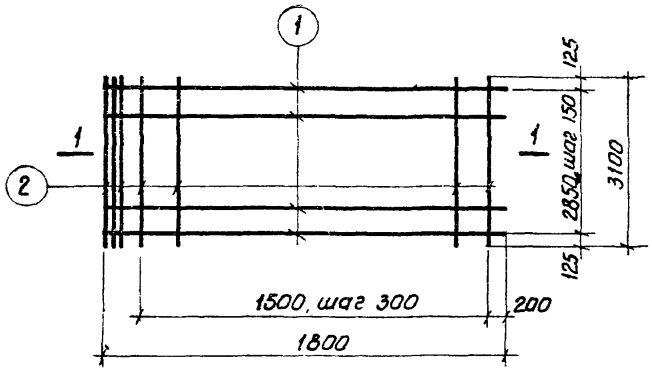

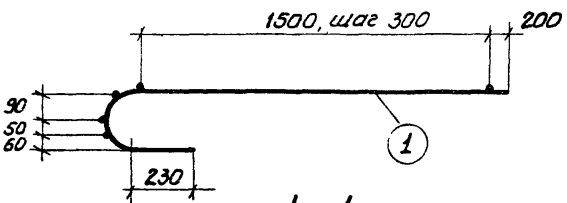

1 — 1

Марка изделия	N поз	Эскиз	ф мм	длина мм	К-во шт.	Выборка стали ф, мм	общ. дл.	Вес, кг
С1	1	1700, R=100, 230	16А III	2270	20	16А III	45,4	71,7
						8А I	27,9	11,1
	2		8А I	3100	9		Итого	82,8

ТК	Убежища гражданской обороны	Серия У-01-01	
1971	Сетка С1	Выпуск 4	Лист 1

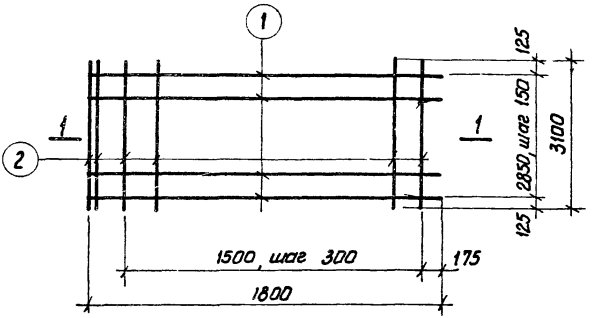

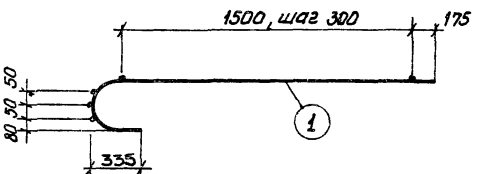

1 — 1

Марка изделия	N поз	Эскиз	ф мм	Длина мм	К-во шт.	Выборка стали ф, мм	Общ. дл.	Вес, кг
С2	1	1675, 2·125, 180	16 AIII	2270	20	16 AIII	45,4	71,7
						8 AI	27,9	11,1
	2		8 AI	3100	9		Итого	82,8

ТК	Убежища гражданской обороны	Серия У-01-01	
1971	Сетка С2	Выпуск 4	Лист 2

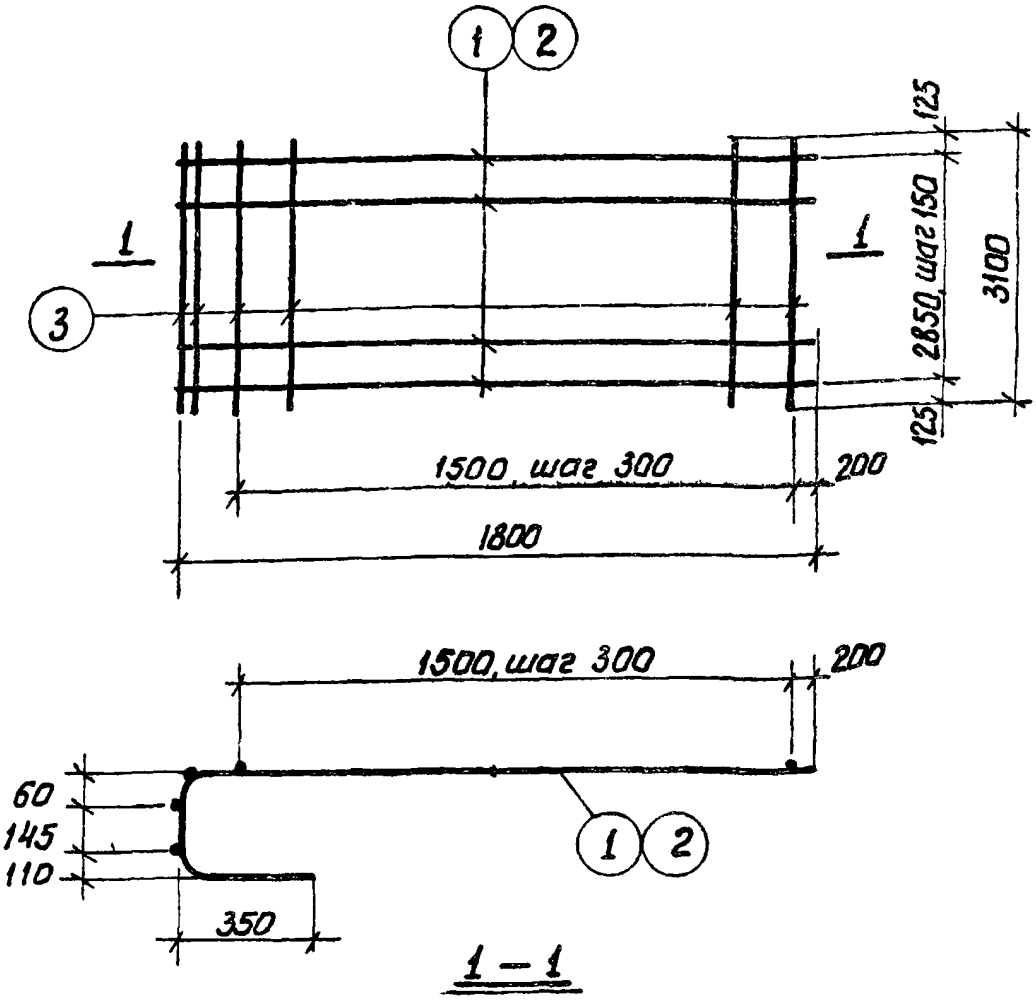

1 — 1

Марка изделия	N поз.	Эскиз	ф мм	длина мм	кол-во шт.	Выборка стали ф, мм	общ. дл	Вес, кг
С3	1	1700, 145, r=100, 230	16 AIII	2420	20	16 AIII	48,4	76,4
						10 AI	27,9	17,2
	3		10 AI	3100	9		Итого	93,6
С4	2	1700, 145, r=100, 230	20 AIII	2420	20	20 AIII	48,4	119,4
						10 AI	27,9	17,2
	3		10 AI	3100	9		Итого	136,6

ТК	Убежища гражданской обороны	Серия У-01-01	
1971	Сетки С3, С4	Выпуск 4	Лист 3

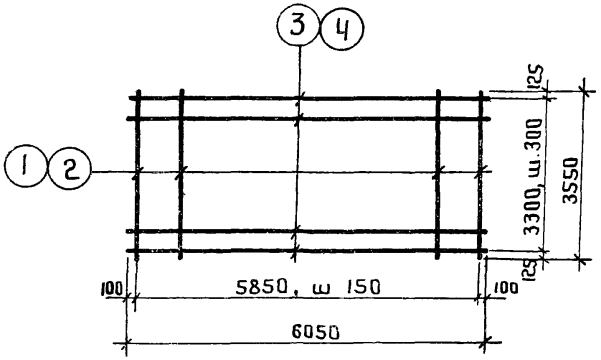

Спецификация стали на одно арматурное изделие

Марка изделия	N поз.	Эскиз	ф мм	Длина мм	Кол-во шт.	Выборка стали ф, мм	Выборка стали общ. дл. м	Выборка стали вес, кг
С5	1		18 А III	3550	40	18 А III	142.0	284.0
	3		8 А I	6050	12	8 А I	72,6	28,7
							Итого	312,7
С6	2		25 А III	3550	40	25 А III	142.0	546,7
	4		12 А I	6050	12	12 А I	72,6	64,6
							Итого	611,3

ТК	Убежища гражданской обороны	Серия У-01-01	
1971	Сетки С5, С6	Выпуск 4	Лист 4

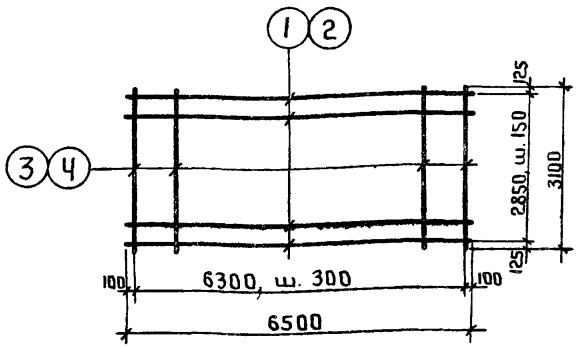

Спецификация стали на одно арматурное изделие

Марка изделия	N поз.	Эскиз	ф мм	Длина мм	Кол-во шт.	Выборка стали ф, мм	Выборка стали общ. дл. м	Выборка стали вес, кг
С7	1		16 А III	6500	20	16 А III	130,0	205,4
	3		8 А I	3100	22	8 А I	68,2	26,9
							Итого	232,3
С8	2		20 А III	6500	20	20 А III	130,0	321,0
	4		10 А I	3100	22	10 А I	68,2	42,1
							Итого	363,1

ТК	Убежища гражданской обороны	Серия У-01-01
1971	Сетки С7, С8	Выпуск 4 Лист 5

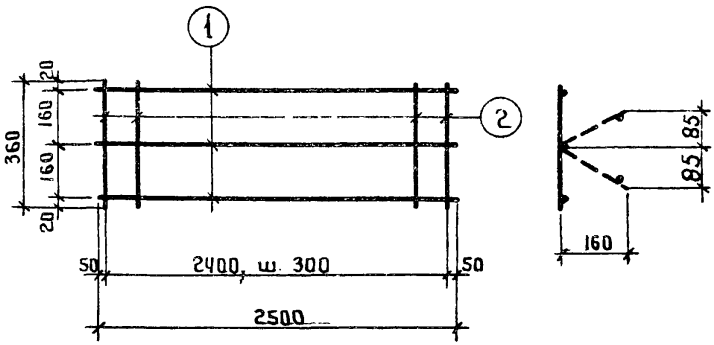

Марка изделия	N поз	Эскиз	ф мм	Длина мм	К-во шт.	Выборка стали ф,мм	Общ.дл. м	Вес,кг
С9	1	—	8AI	2500	3	8AI	10,8	4,3
	2		8AI	360	9			

ТК	Убежища гражданской обороны	Серия У-01-01	
1971	Сетка С9	Выпуск 4	Лист 6

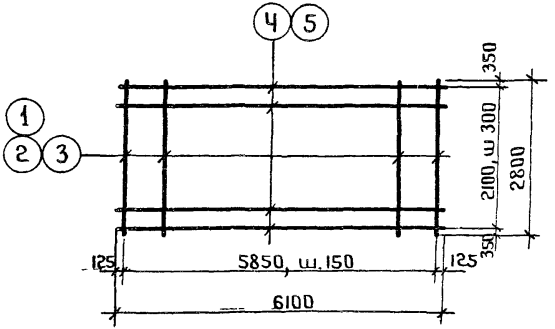

Спецификация стали на одно арматурное изделие

Марка изделия	N поз.	Эскиз	ф мм	Длина мм	Кол-во шт.	Выборка стали ф, мм	Выборка стали Общ. дл. м	Выборка стали Вес, к
С10	1		14АIII	2800	40	14АIII	112,0	135,5
	Ч		8АI	6100	8	8АI	48,8	19,3
							Итого	154,8
С11	2		16АIII	2800	40	16АIII	112,0	177,0
	Ч		8АI	6100	8	8АI	48,8	19,3
							Итого	196,3
С12	3		18АIII	2800	40	18АIII	112,0	224,0
	5		10АI	6100	8	10АI	48,8	30,1
							Итого	254,1

ТК	Убежища гражданской обороны	Серия У-01-01
1971	Сетка С10, С11, С12	Выпуск 4 / Лист 7

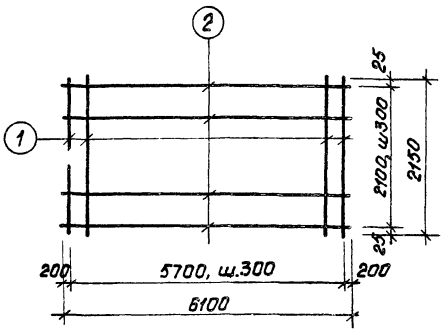

Спецификация стали на одно арматурное изделие

марка изделия	N поз.	эскиз	ф мм	длина мм	кол-во шт	Выборка стали ф, мм	общ. дл. м	вес, кг
С13	1		14 AI	2150	20	14 AI	43,0	52,0
	2		6 AI	6100	8	6 AI	48,8	10,8
							Итого	62,8

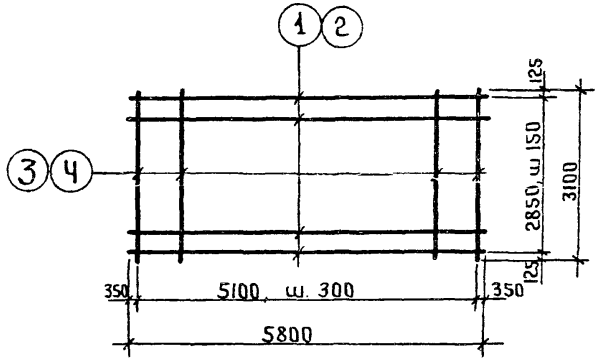

Спецификация стали на одно арматурное изделие

Марка изделия	№ поз.	Эскиз	ф мм	Длина мм	Кол-во шт.	Выборка стали ф мм	Выборка стали Общая м	Выборка стали Вес, кг
С14	1		14АIII	5800	20	14АIII	116,0	140,4
	3		8АI	3100	18	8АI	55,8	22,0
							Итого	162,4
С15	2		16АIII	5800	20	16АIII	116,0	183,3
	4		8АI	3100	18	8АI	55,8	22,0
							Итого	205,3

ТК	Убежища гражданской обороны	Серия У-01-01	
1971	Сетки С14, С15	Выпуск 4	Лист 9

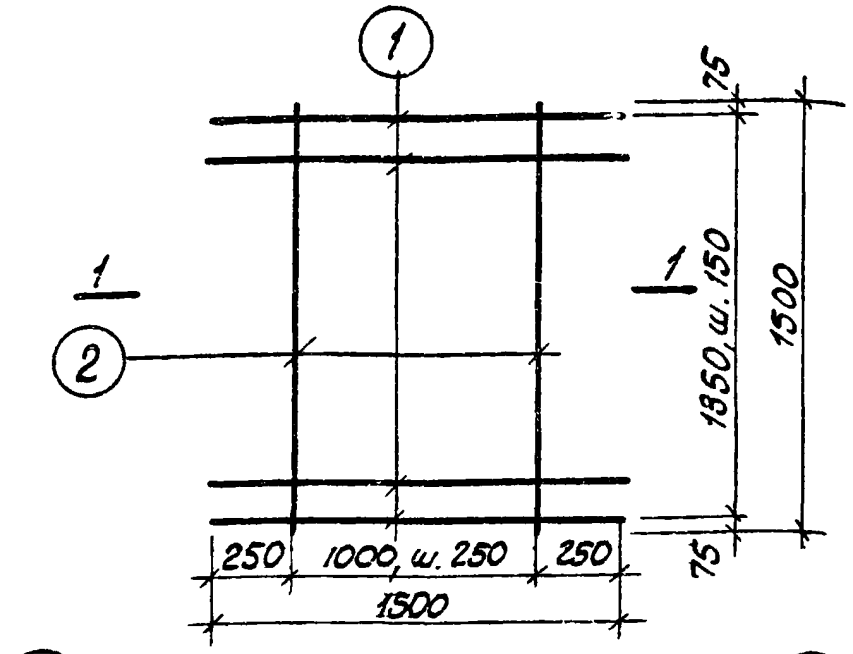

1—1

Спецификация стали на одно арматурное изделие

Марка изделия	N поз.	Эскиз	ф мм.	Длина мм.	Кол. во шт.	Выборка стали ф. мм	общ. дл м.	Вес, кг
С16	1	7=60, 1370, 7=60, 175, 85	12AIII	1830	10	12AIII	18.3	16.3
						6AI	7.5	1.7
							Итого	18.0
	2		6AI	1500	5			

ТК	Убежища гражданской обороны	серия У-01-01	
1971	Сетка С16.	выпуск 4	лист 10

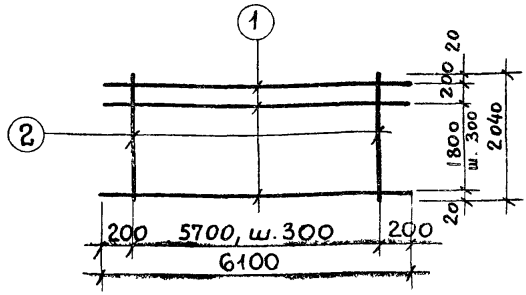

Спецификация стали на одно арматурное изделие

Марка изделия	N поз	Эскиз	ф мм	Длина мм	Кол-во шт.	Выборка стали ф мм	Выборка стали общ. дл. м	Выборка стали Вес кг
С 17	1	———	6AI	6100	8	14AI	40,8	49.4
	2		14AI	2040	20	8AI	48.8	19.3
							Итого	68.7

ТК	Убежища гражданской обороны	Серия У-01-01	
1971	Сетка С 17	Вып. 4	Лист 11

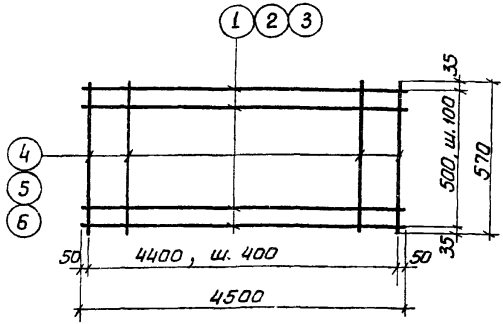

Спецификация стали на одно арматурное изделие

Марка изделия	N поз.	Эскиз	ф мм	длина мм	кол-во шт.	Выборка стали ф, мм	общ. дл. м	вес, кг
С 18	1		25 А III	4500	6	25 А III	27	103,5
	4		10 А I	570	12	10 А I	6,8	4,2
							Итого	108,1
С 19	2		28 А III	4500	6	28 А III	27	130,4
	5		12 А I	570	12	12 А I	6,8	6,0
							Итого	136,4
С 20	3		32 А III	4500	6	32 А III	27	170,4
	6		12 А I	570	12	12 А I	6,8	6,0
							Итого	176,4

1 К	Убежища гражданской обороны	Серия У-01-01	
1971	Сетки С 18, С 19, С 20	Выпуск 4	Лист 12

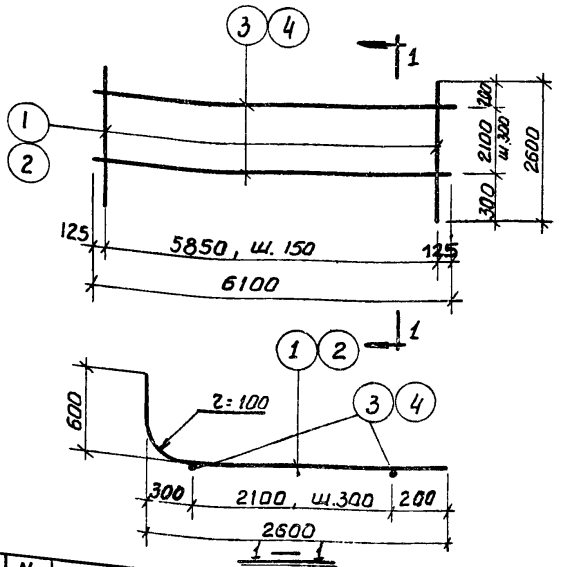

Марка изделия	N поз	Эскиз	ф мм	длина мм	кол-во шт.	Выборка стали: ф, мм	общ. дл. м	Вес, кг
С 21	1	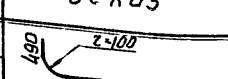	20 A III	3150	40	20 A III	126,0	311.5
						10 A I	48,8	30,1
	3		10 A I	6100	8		Итого	341,6
С 22	2	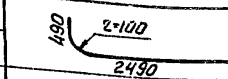	18 A III	3150	40	18 A III	126,0	252,0
						8 A I	48,8	19,3
	4		8 A I	6100	8		Итого	271,3

ТК	Убежища гражданской обороны	Серия У-01-01	
1971	Сетки С 21, С 22	Выпуск 4	Лист 13

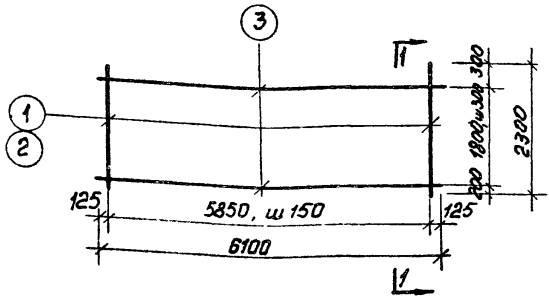

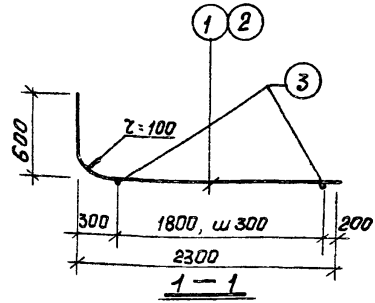

1 — 1

Марка изделия	N поз	эскиз	ø мм	длина мм	к-во шт	Выборка стали ø мм	общ. дл. м	Вес, кг
С23	1	410, r=100, 2190	18 AIII	2850	40	18 AIII	114,0	228,0
						8 AI	42,7	16,9
	3		8 AI	6100	7		Итого	244,9
С24	2	190, r=100, 2190	16 AIII	2850	40	16 AIII	114,0	180,0
						8 AI	42,7	16,9
	3		8 AI	6100	7		Итого	196,9

ТК	Убежища гражданской обороны	серия 4-01-01	
1971	Сетки С23 и С24	Вып. 4	лист 14

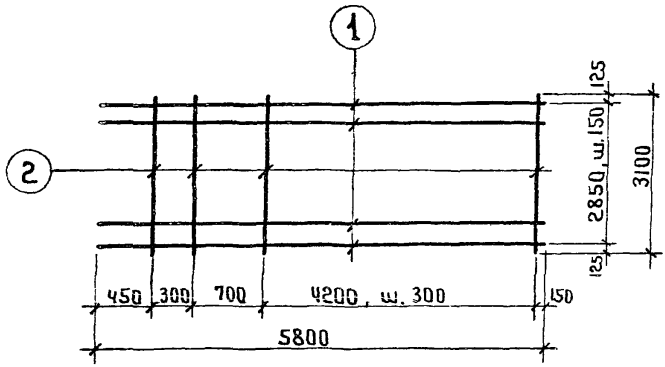

Спецификация стали на одно арматурное изделие

Марка изделия	N поз	Эскиз	Ф мм	Длина мм	Кол-во шт	Выборка стали Ф, мм	Общ. дл. м	Вес в кг
С25	1		28 А III	5800	20	28 А III	116,0	560,3
	2		12 А I	3100	17	12 А I	52,7	46,9
							Итого	607,2

ТК	Убежища гражданской обороны	Серия У-01-01	
1971	Сетка С25	Выпуск 4	Лист 15

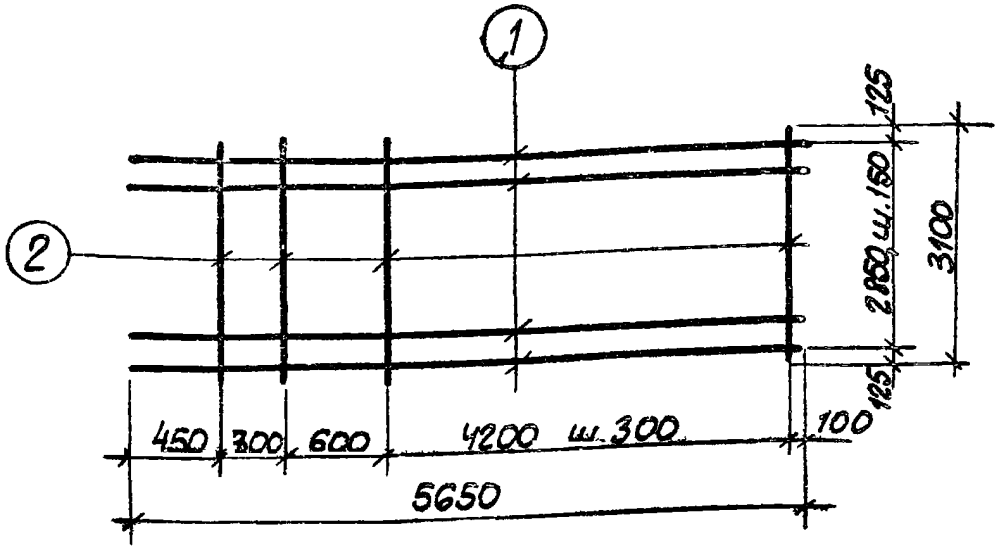

Спецификация стали на одно арматурное изделие

Марка изделия	N поз	Эскиз	ф мм.	Длина мм.	Кол-во шт.	Выборка стали		
						ф мм.	Общ.дл. м.	Вес кг.
С 26	1		28 AIII	5650	20	28 AIII	113.0	545,8
	2		12 AI	3100	17	12 AI	52,7	46.9
							Итого	592.7

ТК	Убежища гражданской обороны	Серия У-01-01	
1971	Сетка С 26	Выпуск 4	Лист 16

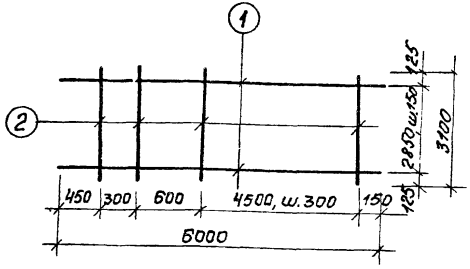

Спецификация стали на одно арматурное изделие

Марка издел.	N поз.	Эскиз	∅ мм	Длина мм	кол-во шт.	Выборка стали ∅, мм	общая м	Вес, кг
С27	1	——	28 AIII	6000	20	28 AIII	120	579,6
	2		12 AI	3100	18	12 AI	55,8	49,6
							Итого	629,2

ТК	Убежища гражданской обороны	Серия 9-01-01	
1971	Сетки С27	Выпуск 4	Лист 17

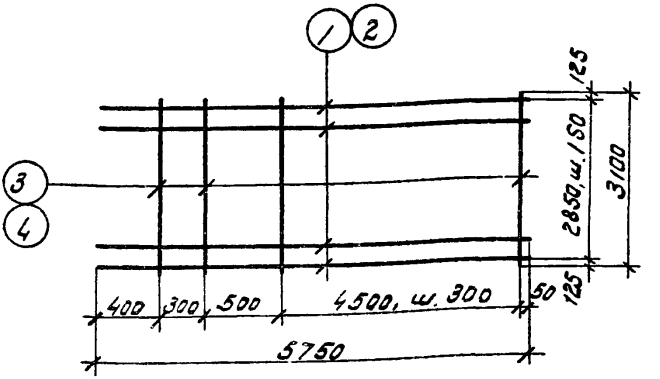

Спецификация стали на одно арматурное изделие

Марка изделия	№ поз.	Эскиз	ф мм	Длина мм	Кол-во шт.	Выборка стали ф, мм	Выборка стали Общ. дл. м	Выборка стали Вес, кг
С 28	1		22 AIII	5750	20	22 AIII	115.0	342
	3		10 AI	3100	18	10 AI	55.8	34.4
							Итого	377.1
С 29	2		25 AIII	5750	20	25 AIII	115.0	442.7
	4		12 AI	3100	18	12 AI	55.8	49.7
							Итого	492.4

ТК	Убежища гражданской обороны	Серия У-01-01	
1971	Сетки С28, С29	Выпуск 4	Лист 18

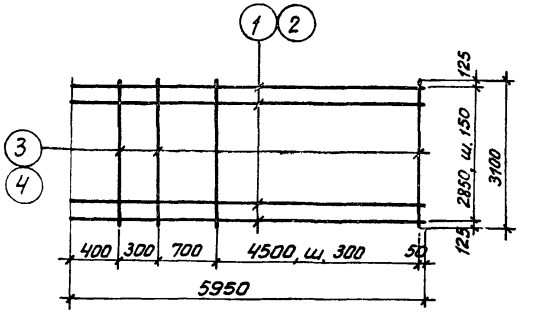

Спецификация стали на одно арматурное изделие

Марка изделия	№ поз.	Эскиз	ф мм	Длина мм	Кол-во шт.	Выборка стали ф, мм	общ. дл. м	Вес, кг
С30	1	—	22 AIII	5950	20	22 AIII	119,0	354,6
	3		10 AI	3100	18	10 AI	55,8	34,4
							Итого	389,0
С31	2	—	25 AIII	5950	20	25 AIII	119,0	458,1
	4		12 AI	3100	18	12 AI	55,8	49,7
							Итого	507,8

ТК	Убежища гражданской обороны	Серия 4-01-01	
1971	Сетки С30, С31	Выпуск 4	Лист 19

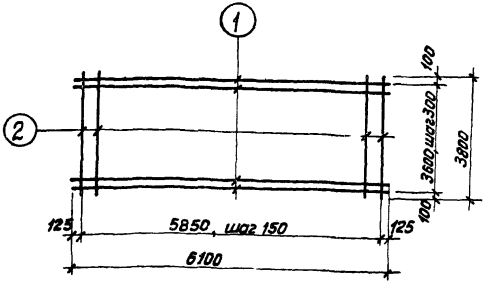

Спецификация стали на одно арматурное изделие

Марка изделия	№ поз.	Эскиз	ф мм	Длина мм	Кол-во шт.	Выборка стали ф, мм	общ. дл. м	Вес, кг
С32	1		10 AI	6100	13	20 AIII	15,2	375,0
	2		20 AIII	3800	40	10 AI	79,3	49,0
							Итого	424,0

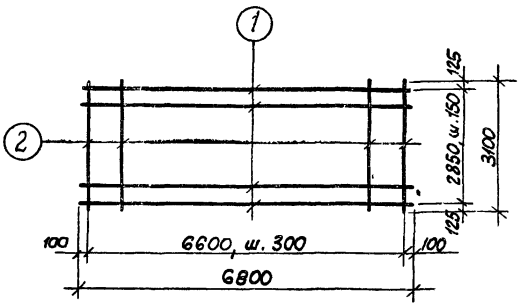

Спецификация стали на одно арматурное изделие

Марка изделия	N поз.	Эскиз	Ф мм.	Длина мм.	Кол-во шт.	Выборка стали		
						Ф мм	Общ. дл. м	Вес, кг.
С 33	1		18 А III	6800	20	18 А III	136.0	272.0
	2		8 А I	3100	23	8 А I	71.3	28.2
							Итого	300.2

ТК	Убежища гражданской обороны	Серия У-01-01	
1971	Сетка С 33	Выпуск 4	Лист 21

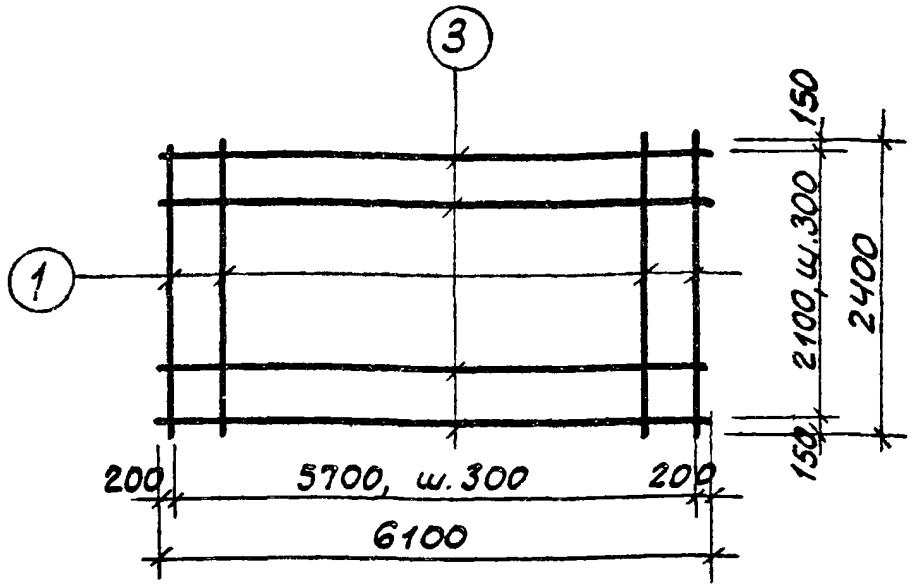

Спецификация стали на одно арматурное изделие

Марка изделия	N поз	Эскиз	ф мм	Длина мм	Кол-во шт.	Выборка стали		
						ф. мм.	Общ. дл. м.	Вес, кг.
С34	1		16AI	2400	20	16AI	48.0	75.8
	3		6AI	6100	8	6AI	48.8	10.8
							Итого	86.6
С35	2		14AI	2400	20	14AI	48.0	58.0
	3		6AI	6100	8	6I	48.8	10.8
							Итого	68.8

ТК	Убежища гражданской обороны	Серия У-01-01	
1971	Сетки С34, С35	Выпуск 4	Лист 22

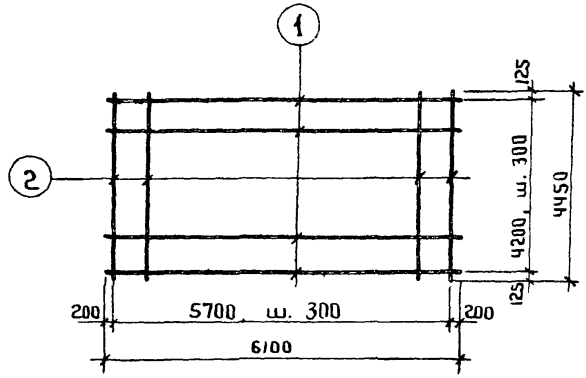

Спецификация стали на одно арматурное изделие

Марка изделия	N поз	Эскиз	ф мм	Длина мм	Кол-во шт.	Выборка стали ф, мм	Общ.дл м	Вес, кг
С36	1		12АI	6100	15	25АIII	89,0	342,6
	2		25АIII	4450	20	12АI	91,5	81,4
							Итого	424,0

ТК	Убежища гражданской обороны	Серия У-01-01	
1971	Сетка С36	Выпуск 4	Лист 23

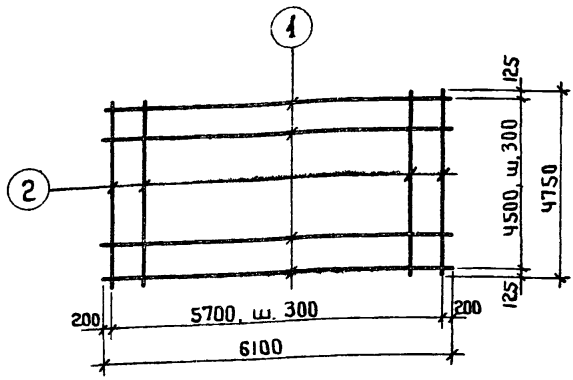

Спецификация стали на одно арматурное изделие

Марка изделия	N поз.	Эскиз	ф мм	Длина мм	Кол-во шт.	Выборка стали ф, мм	Выборка стали общ. дл. м	Выборка стали вес, кг
С37	1	——	10 AI	6100	16	20 AIII	95,0	234,6
	2		20 AIII	4750	20	10 AI	97,6	60,2
							Итого	294,8

ТК	Убежища гражданской обороны	Серия 4-01-01	
1971	Сетка С37	Выпуск 4	Лист 24

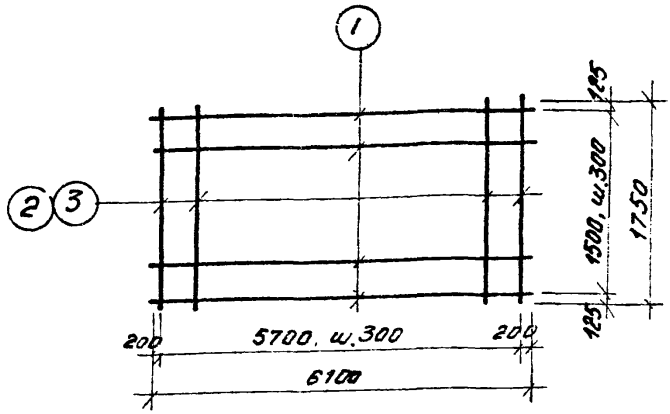

Спецификация стали на одно арматурное изделие

Марка изделия	N поз.	Эскиз	ф мм	Длина мм	Кол-во шт.	Выборка стали ф мм	общ. дл. м	Вес кг
С38	1		6AI	6100	6	16AI	35,0	55,3
	2		16AI	1750	20	6AI	36,6	8,1
							Итого	63,4
С39	1		6AI	6100	6	14AI	35,0	42,4
	3		14AI	1750	20	6AI	36,6	8,1
							итого	50,5

ТК	Уб. жища гражданской обороны	серия	4-01-01
1971	сетки С38, С39	Вып. 4	лист 25

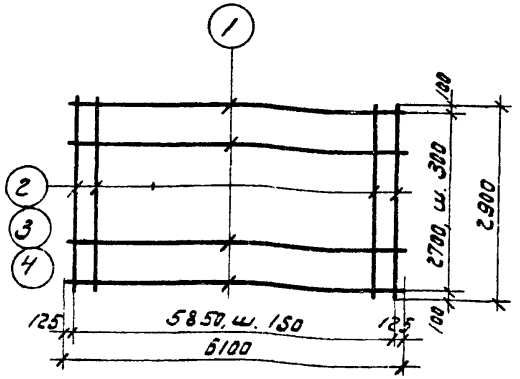

Спецификация стали на одно арматурное изделие

Марка изделия	№ поз.	Эскиз	ф мм	Длина мм	Кол-во шт.	Выборка стали ф, мм	Выборка стали общ. дл. м	Выборка стали вес, кг
С40	1		8 AI	6100	10	8 AI	61.0	24.1
	2		18 AIII	2900	40	18 AIII	116.0	232.-
							Итого	256.1
С41	1		8 AI	6100	10	8 AI	61.0	24.1
	3		16 AIII	2900	40	16 AIII	116.0	183.3
							Итого	207.4
С42	1		8 AI	6100	10	8 AI	61.0	24.1
	4		14 AIII	2900	40	14 AIII	116.0	140.3
							Итого	164.4

ТК 1971	Убежища гражданской обороны	Серия У-01-01	
	Сетки С40, С41, С42	Выпуск 4	Лист 26

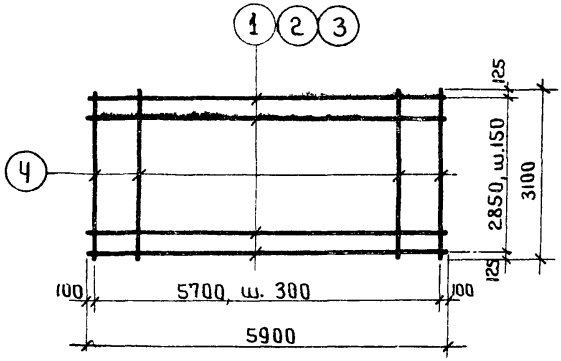

Спецификация стали на одно арматурное изделие

Марка изделия	N поз	Эскиз	ф мм	Длина мм	Кол-во шт	Выборка стали ф, мм	Выборка стали Общ.дл. м	Выборка стали Вес, кг
СЧ3	1		18АIII	5900	20	18АIII	118,0	236,0
	Ч		8АI	3100	20	8АI	62,0	24,5
							Итого	260,5
СЧ4	2		16АIII	5900	20	16АIII	118,0	186,4
	Ч		8АI	3100	20	8АI	62,0	24,5
							Итого	210,9
СЧ5	3		14АIII	5900	20	14АIII	118,0	142,8
	Ч		8АI	3100	20	8АI	62,0	24,5
							Итого	167,3

ТК	Убежища гражданской обороны	Серия У-01-01	
1971	Сетки СЧ3, СЧ4, СЧ5	Выпуск Ч	Лист 27

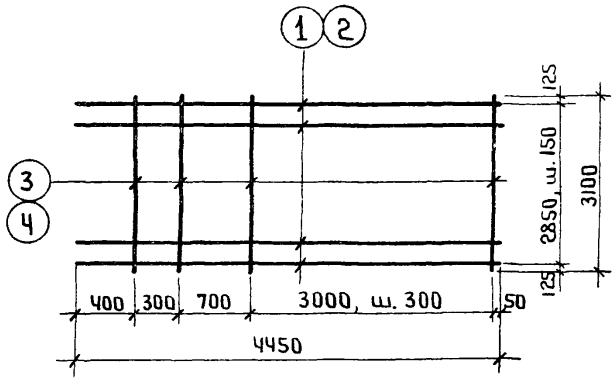

Спецификация стали на одно арматурное изделие

Марка изделия	N поз.	Эскиз	ф мм	Длина мм	Кол-во шт.	Выборка стали ф, мм	Выборка стали Общ. дл. м	Выборка стали Вес, кг
С46	1		18 А III	4450	20	18 А III	89,0	178,0
	3		8 А I	3100	13	8 А I	40,3	15,9
							Итого	193,9
С47	2		20 А III	4450	20	20 А III	89,0	219,8
	4		10 А I	3100	13	10 А I	40,3	24,9
							Итого	244,7

ТК	Убежища гражданской обороны	Серия	У-01-01
1971	Сетки С46, С47	Выпуск 4	Лист 28

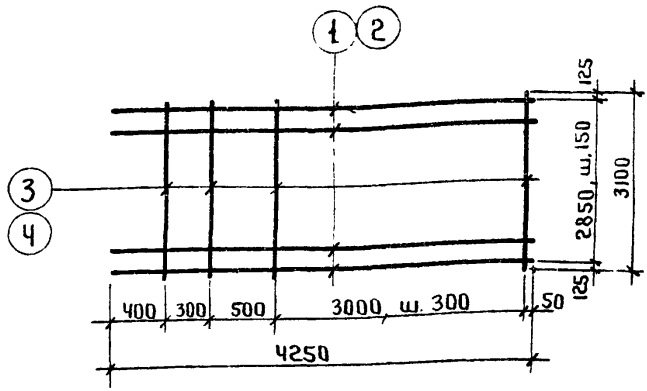

Спецификация стали на одно арматурное изделие

Марка изделия	N поз.	Эскиз	ф мм	Длина мм	Кол-во шт.	Выборка стали ф, мм	Общ. дл. м	Вес, кг
С48	1		18АIII	4250	20	18АIII	85,0	170,0
	3		8АI	3100	13	8АI	40,3	15,9
							Итого	185,9
С49	2		20АIII	4250	20	20АIII	85,0	209,9
	4		10АI	3100	13	10АI	40,3	24,9
							Итого	234,8

ТК	Убежища гражданской обороны	Серия 4-01-01	
1971	Сетка С48, С49	Выпуск 4	Лист 29

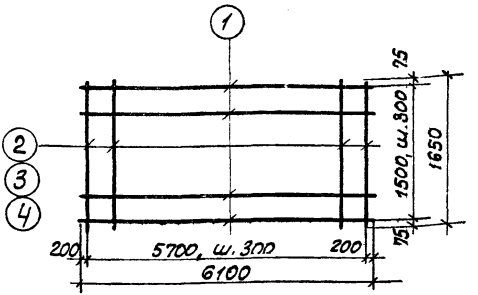

Спецификация стали на одно арматурное изделие

Марка изделия	N поз.	Эскиз	ф мм.	длина мм	кол.во шт	Выборка стали ф, мм	Выборка стали общая м.	Выборка стали вес, кг
С 50	1		6AI	6100	6	16AI	33.0	52.1
	2		16AI	1650	20	6AI	36.6	8.1
							Итого	60.2
С 51	1		6AI	6100	6	14AI	33.0	39.9
	3		14AI	1650	20	6AI	36.6	8.1
							Итого	48.0
С 52	1		6AI	6100	6	12AI	33.0	29.4
	4		12AI	1650	20	6AI	36.6	8.1
							Итого	37.5

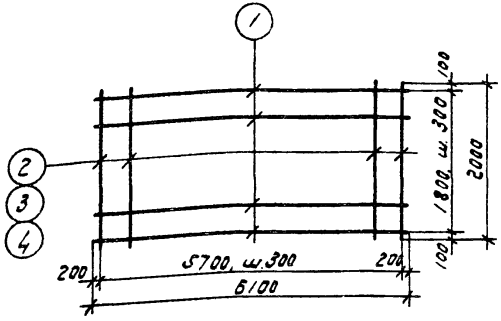

Спецификация стали на одно арматурное изделие

Марка изделия	№ поз.	Эскиз	ф мм	длина мм	Кол-во шт.	Выборка стали ф, мм	общ. дл. м	вес, кг
С 53	1	—	6 AI	6100	7	16 AI	40.0	63.2
	2		16 AI	2000	20	6 AI	42.7	9.5
							Итого	72.7
С 54	1	—	6 AI	6100	7	14 AI	40.0	48.4
	3		14 AI	2000	20	6 AI	42.7	9.5
							Итого	57.9
С 55	1	—	6 AI	6100	7	12 AI	40.0	35.6
	4		12 AI	2000	20	6 AI	42.7	9.5
							Итого	45.1

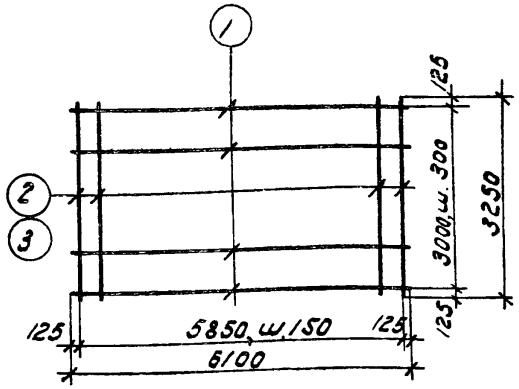

Спецификация стали на одно арматурное изделие

Марка изделия	№ поз.	Эскиз	Ø мм	Длина мм	Кол-во шт	Выборка стали Ø, мм	Общ. дл. м	Вес, кг
С 56	1	—	8 AI	6100	11	8 AI	67.1	26.5
	2		18 A III	3250	40	18 A III	130.0	260.0
							Итого	286.5
С 57	1	—	8 AI	6100	11	8 AI	67.1	26.5
	3		16 A III	3250	40	16 A III	130.0	206.0
							Итого	232.5

ТК	Убежища гражданской обороны	Серия У-01-01	
1971	Сетки С 56, С 57	Выпуск 4	Лист 32

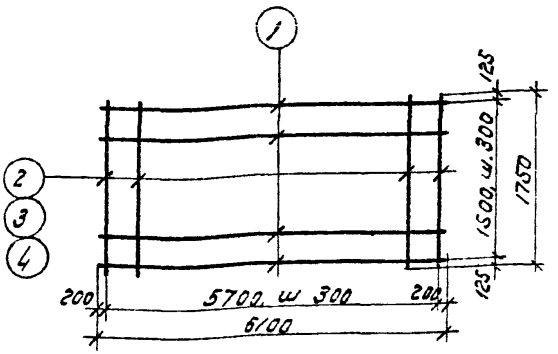

Спецификация стали на одно арматурное изделие

Марка изделия	№ поз	Эскиз	ф мм	длина мм	Кол-во шт.	Выборка стали ф, мм	Выборка стали общ. дл. м	Выборка стали Вес, кг
С58	1		6AI	5100	6	6AI	36.6	8.1
	2		16AI	1750	20	16AI	35.0	55.5
							Итого	63.6
С59	1		6AI	6100	6	6AI	36.6	8.1
	3		14AI	1750	20	14AI	35.0	42.3
							Итого	50.4
С60	1		6AI	6100	6	6AI	36.6	8.1
	4		12AI	1750	20	12AI	35.0	31.1
							Итого	39.2

ТК 1971	Убежища гражданской обороны	Серия 4-01-01
	Сетки С58, С59, С60	Выпуск 2 Лист 38

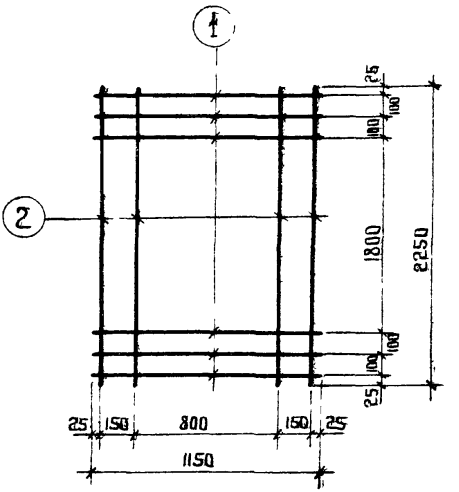

Спецификация стали на одно арматурное изделие

Марка изделия	N поз.	Эскиз	ф мм	Длина мм	Кол-во шт	Выборка стали ф, мм	Общ. дл. м	Вес, кг
С 61	1		16 А III	1150	6	16 А III	15,9	25,1
	2		16 А III	2250	4			
							Итого	25,1

ТК	Убежища гражданской обороны	Серия У-01-01	
1971	Сетка С 61	Выпуск 4	Лист 34

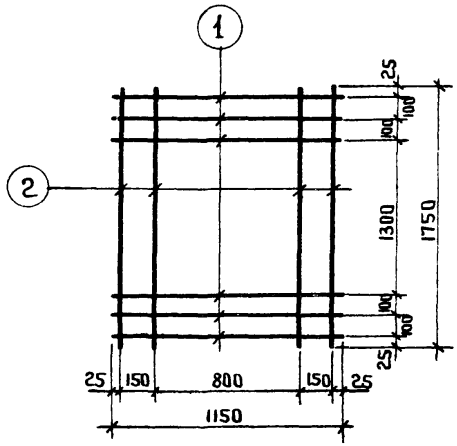

Спецификация стали на одно арматурное изделие

Марка изделия	N поз.	Эскиз	ф мм	Длина мм	Кол-во шт	Выборка стали ф, мм	Выборка стали общ. дл. м	Выборка стали Вес, кг
С 62	1	—	16 А III	1150	6	16 А III	13,9	21,9
	2		16 А III	1750	4			
							Итого	21,9

ТК	Убежища гражданской обороны	Серия	У-01-01
1971	Сетка С 62	Выпуск 4	Лист 35

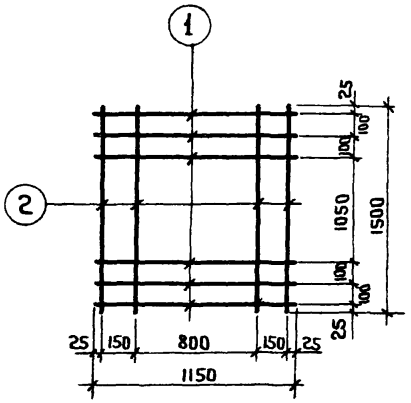

Спецификация стали на одно арматурное изделие

Марка изделия	N поз.	Эскиз	ф мм	Длина мм	Кол-во шт	Выборка стали ф, мм	Выборка стали общ. дл. м	Выборка стали Вес, кг
С 63	1		16 А III	1150	6	16 А III	12,9	20,4
	2		16 А III	1500	4			
							Итого	20,4

ТК	Убежища гражданской обороны	Серия У-01-01	
1971	Сетка С 63	Выпуск 4	Лист 36

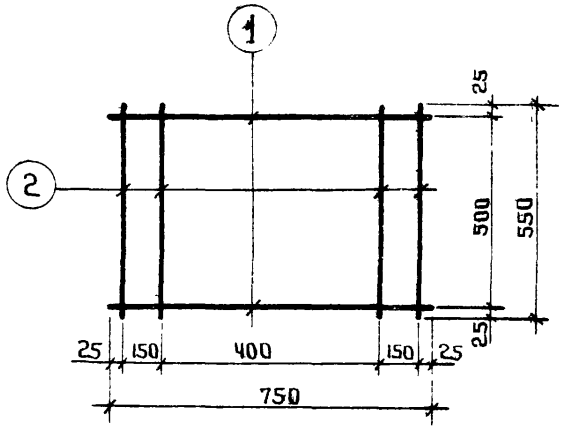

Спецификация стали на одно арматурное изделие

Марка изделия	N поз.	Эскиз	ф мм	Длина мм	Кол-во шт.	Выборка стали ф, мм	Выборка стали Общ. дл. м	Выборка стали Вес, кг
С 64	1		10 AI	750	2	10 AI	3,7	2,3
	2		10 AI	550	4			
							Итого	2,3

ТК	Убежища гражданской обороны	Серия У-01-01	
1971	Сетка С64	Выпуск 4	Лист 37

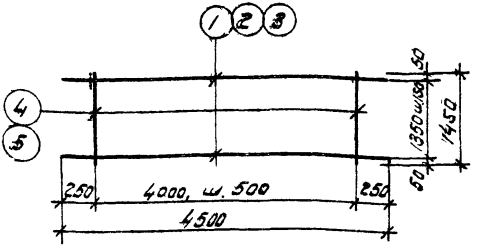

Спецификация стали на одно арматурное изделие

Марка изделия	№ поз	Эскиз	ф мм	Длина мм	Кол-во шт	Выборка стали ф, мм	Выборка стали общая длина м	Выборка стали вес кг
С65	1		28 AIII	4500	10	28 AIII	45.0	217.4
	4		10 AI	1450	9	10 AI	13.1	8.1
							Итого	225.5
С66	2		25 AIII	4500	10	25 AIII	45.0	173.2
	5		10 AI	1450	9	10 AI	13.1	8.1
							Итого	181.3
С67	3		22 AIII	4500	10	22 AIII	45.0	134.1
	5		8 AI	1450	9	8 AI	13.1	5.2
							Итого	139.3

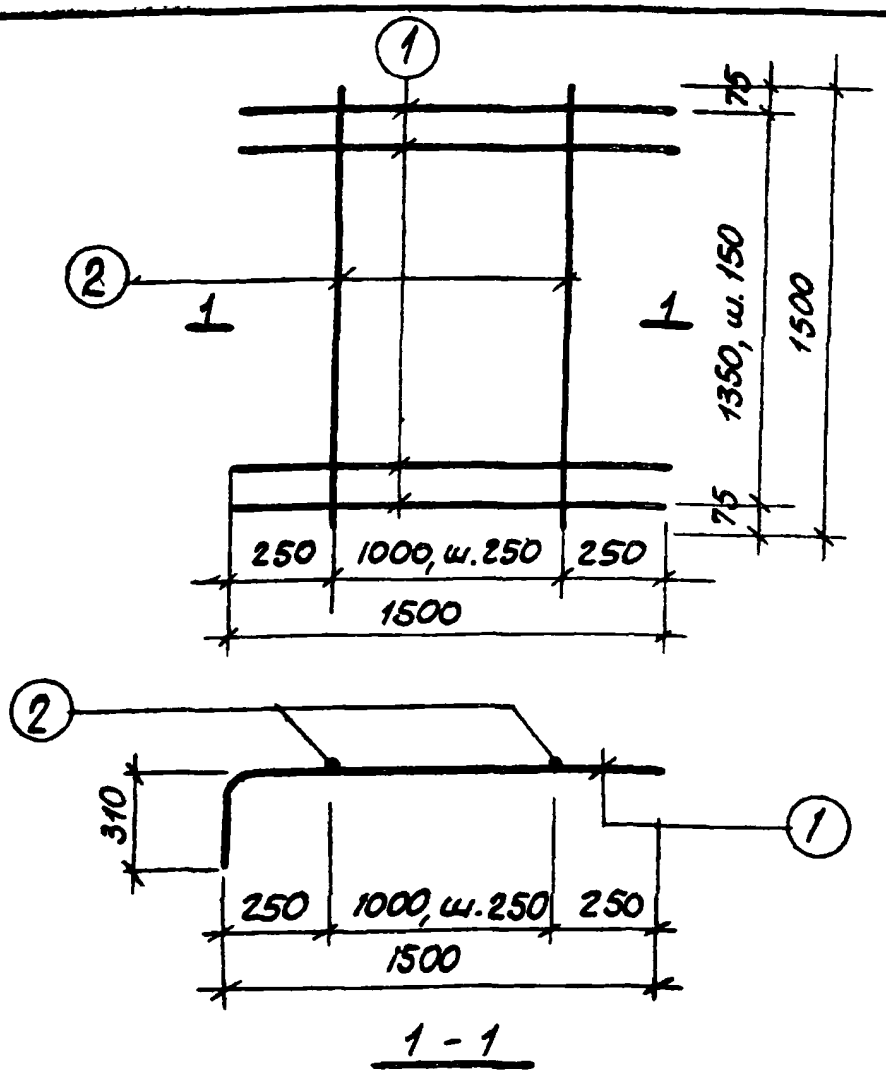

1 - 1

Спецификация стали на одно арматурное изделие

Марка изделия	N поз.	Эскиз	ф мм	Длина мм	кол. в шт.	Выборка стали ф, мм	Выборка стали общ. дл. м.	Выборка стали вес, кг
С 68	1	r=60, 1433, 243	12 AIII	1780	10	12 AIII	17.8	15.8
						6 A	7.5	1.7
	2		6 AI	1500	5		Итого	17.5

ТК	Убежища гражданской обороны	Серия У-01-01	
1971	Сетка С 68	Выпуск 4	Лист 39

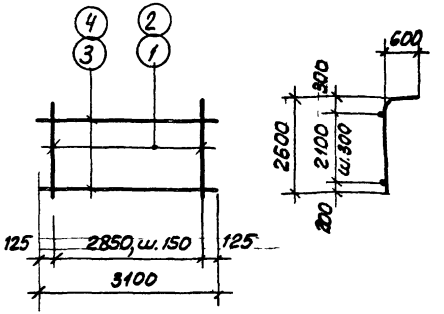

Спецификация стали на одно арматурное изделие

Марка изделия	N поз	Эскиз	ф мм.	Длина мм	Кол-во шт.	Выборка стали ф, мм	Общ. дл. м.	Вес, кг.
С69	1	160, z=100, 2490	20АIII	3150	20	20АIII	63.0	155.6
						10АI	24.8	15.3
	3	—	10АI	3100	8		Итого:	170.9
С70	2	160, z=100, 2490	18АIII	3150	20	18АIII	63.0	126.0
						8АI	24.8	9.8
	4	—	8АI	3100	8		Итого	135.8

ТК	Убежища гражданской обороны		Серия 4-01-01	
1971	Сетки С69, С70		Вып. 4	Лист 40

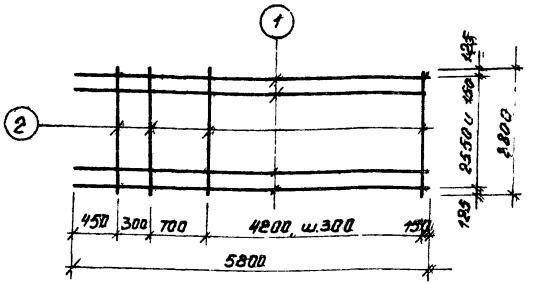

Спецификация стали на одно арматурное изделие

Марка изделия	N поз.	Эскиз	ф мм	Длина мм	кол-во шт.	Выборка стали ф мм	Выборка стали общая кг	Выборка стали вес, кг
С71	1		28 А III	5800	18	28 А III	104.4	501.1
	2	———	12 А I	2800	17	12 А I	47.6	42.4
							Итого	543.5

ТК	Убежища гражданской обороны	Серия 4-01-01
1971	Сетка С71	Вып. 4 Лист 41

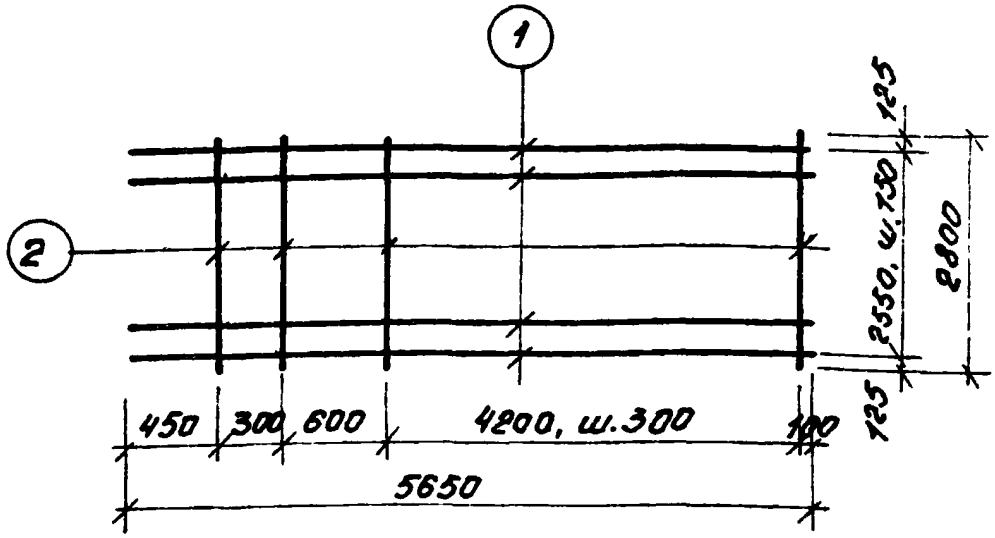

Спецификация стали на одно арматурное изделие

Марка изделия	N поз.	Эскиз.	Ø мм	Длина мм	кол-во шт.	Выборка стали Ø мм	общ. дл. м	вес, кг
С 72	1	—	28 AIII	5650	18	28 AIII	101,7	488,2
	2		12 AI	2800	17	12 AI	47,6	42,4
							Итого	530,6

ТК	Убежища гражданской обороны	Серия У-01-01	
1971	Сетка С 72	Вып. 4	Лист 42

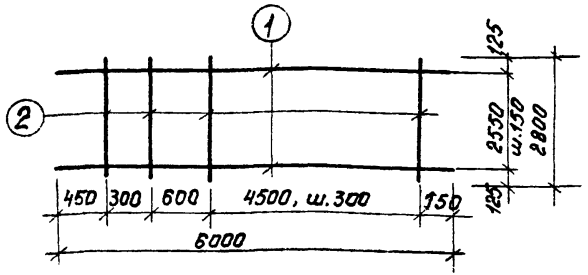

Спецификация стали на одно арматурное изделие

Марка изделия	N поз.	Эскиз	Ф мм	Длина мм	кол-во шт.	Выборка стали Ф, мм	общая м	вес, кг
С73	1		28 AIII	6000	18	22 AIII	108,0	520,0
	2		12 AI	2800	18	12 AI	50,4	44,6
						Итого		564,6

ТК 1971	Убежища гражданской обороны	Серия 4-01-01	
	Сетки С73	Выпуск 4	Лист 43

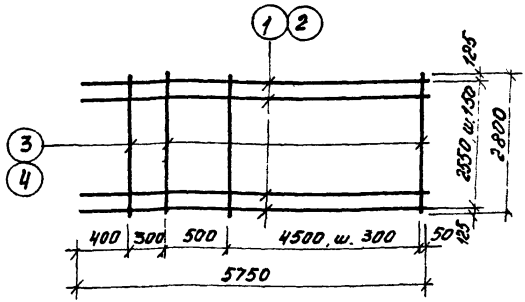

Спецификация стали на одно арматурное изделие

Марка изделия	N поз.	эскиз	Ø мм	длина мм	кол-во шт.	Выборка стали Ø, мм	общ. длина м	вес, кг
С74	1	———	22 AIII	5750	18	22 AIII	103,5	308,4
	3		10 AI	2800	18	10 AI	50,4	31,1
							Итого	339,5
С75	2	———	25 AIII	5750	18	25 AIII	103,5	398,5
	4		12 AI	2800	18	12 AI	50,4	44,9
							Итого	443,4

ТК	Убежища гражданской обороны	серия У-01-01	
1971	Сетки С74, С75	Выпуск 4	Лист 42

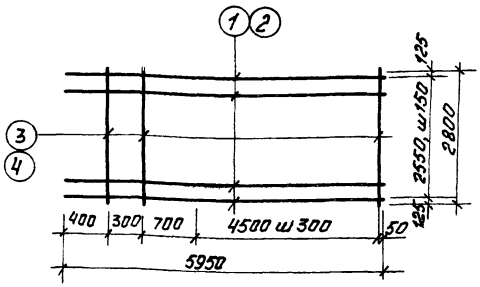

Спецификация стали на одно арматурное изделие

Марка изделия	N поз.	Эскиз	Ф мм	Длина мм	кол-во шт.	Выборка стали Ф мм	общ. дл. м	вес кг
С76	1		22 А III	5950	18	22 А III	107.1	319.2
	3		10 А I	2800	18	10 А I	50.4	31.1
							итого	350.3
С77	2		25 А III	5950	18	25 А III	107.1	412.3
	4		12 А I	2800	18	12 А I	50.4	44.9
							итого	457.2

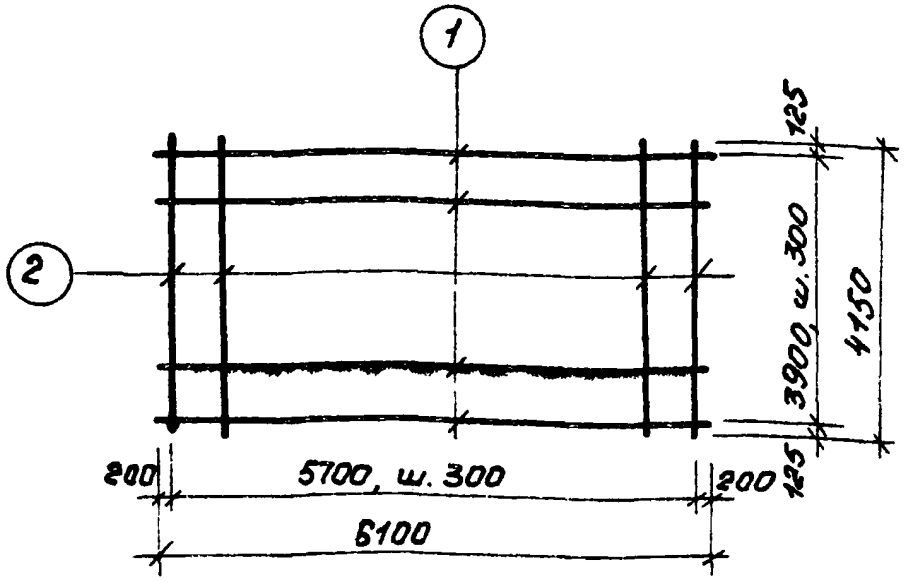

Спецификация стали на одно арматурное изделие

Марка изделия	N поз	Эскиз	Ø мм	Длина мм	кол-во шт.	Выборка стали		
						Ø, мм	общ. дл. м	вес, кг
С78	1	—	12 AI	6100	14	25 AIII	83,0	319,6
	2		25 AIII	4150	20	12 AI	85,4	76,0
							Итого	395,6

ТК	Убежища гражданской обороны	серия У-01-01	
1971	Сетка С78	Вып. 4	Лист 46

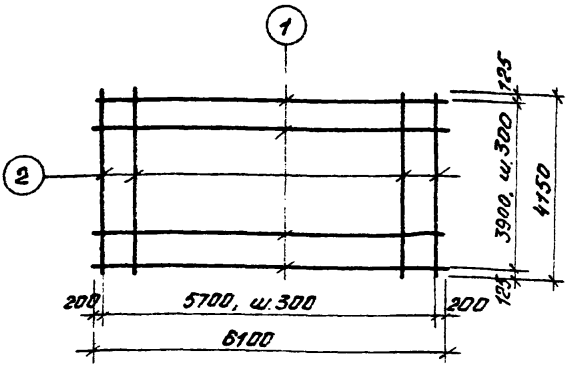

Спецификация стали на одно арматурное изделие

Марка изделия	N поз.	Эскиз	⌀ мм	Длина мм	Кол-во шт.	Выборка стали ⌀мм	Выборка стали общ.дл. м	Выборка стали Вес, кг
С79	1	———	10 AI	6100	14	20 AII	63.0	205.0
	2		20 AIII	4150	20	10 AI	85.4	52.7
							Итого	257.7

ТК	Убежища гражданской обороны	серия 4-01-01	
1971	Сетка С79	Вып. 4	Лист 47

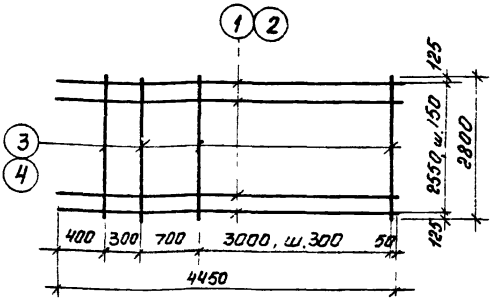

Спецификация стали на одно арматурное изделие

Марка изделия	N поз.	Эскиз	ф мм	длина мм	кол-во шт.	Выборка стали ф, мм	общ. дл. м	вес, кг
С80	1		18 AIII	4450	18	18 AIII	80,0	160
	3		8 AI	2800	13	8 AI	36,4	14,4
							Итого	174,4
С81	2		20 AIII	4450	20	20 AIII	80,00	197,2
	4		10 AI	2800	13	10 AI	36,4	22,5
							Итого	219,7

ТК	Убежища гражданской обороны	серия У-01-01
1971	Сетки С80, С81	Выпуск 4 Лист 48

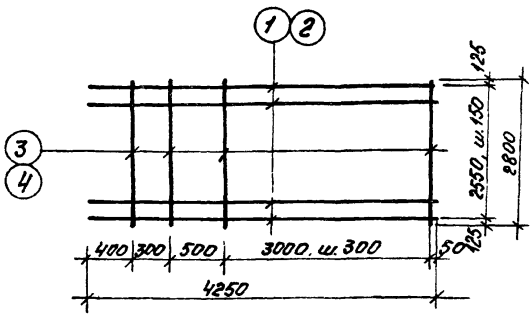

Спецификация стали на одно арматурное изделие

Марка изделия	N поз.	эскиз	Ø мм	длина мм	кол-во шт	Выборка стали Ø, мм	общ. дл. м	вес кг
С82	1		18 AIII	4250	18	18 AIII	76,5	153,0
	3		8 AI	2800	13	8 AI	36,4	14,4
							Итого	167,4
С83	2		20 AIII	4250	18	20 AIII	76,5	189,0
	4		10 AI	2800	13	10 AI	36,4	22 5
							Итого	211,5

ТК	Убежища гражданской обороны	Серия У-01-01	
1971	Сетки С82, С83	Выпуск 4	Лист 49

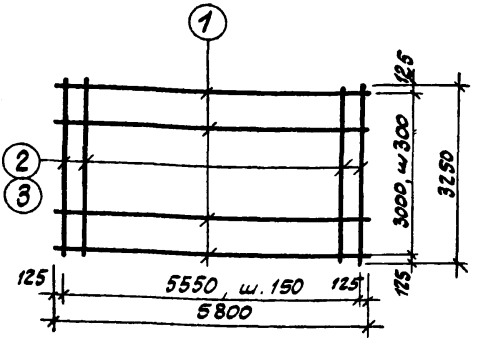

Спецификация стали на одно арматурное изделие

Марка изделия	N поз	Эскиз	ф мм.	Длина мм.	Кол-во шт	Выборка стали ф мм	Выборка стали общ. дл. м.	Выборка стали вес кг.
С 84	1		8 AI	5800	11	8 AI	63.8	25.2
	2		18 A III	3250	38	18 A III	1230	244.0
						Итого:		272.2
С 85	1		8 AI	5800	11	8 AI	63.8	25.2
	3		16 A III	3250	38	16 A III	123.0	195
						Итого		220.2

ТК	Убежища гражданской обороны	серия У-01-01	
1971	Сетки С 84, С 85	выпуск 4	лист 50

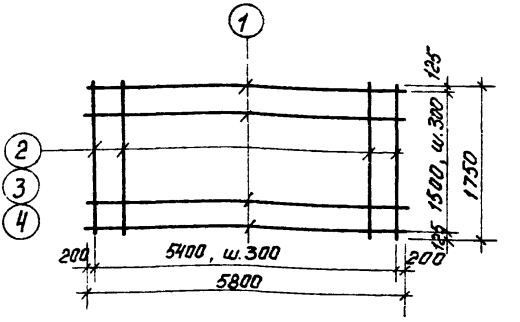

Спецификация стали на одно арматурное изделие

Марка изделия	N поз.	Эскиз	⌀ мм	Длина мм	Кол-во шт.	Выборка стали ⌀, мм	Общ. дл. м	Вес, кг
С86	1		6 AI	5800	6	6 AI	34,8	7,7
	2		16 AI	1750	19	16 AI	33,2	52,7
							Итого	60,4
С87	1		6 AI	5800	6	6 AI	34,8	7,7
	3		14 AI	1750	19	14 AI	33,2	40,2
							Итого	47,9
С88	1		6 AI	5800	6	6 AI	34,8	7,7
	4		12 AI	1750	19	12 AI	33,2	29,6
							Итого	37,3

ТК	Убежища гражданской обороны	серия 4-01-71
1971	Сетки С86, С87, С88	Выпуск 4 / лист 51

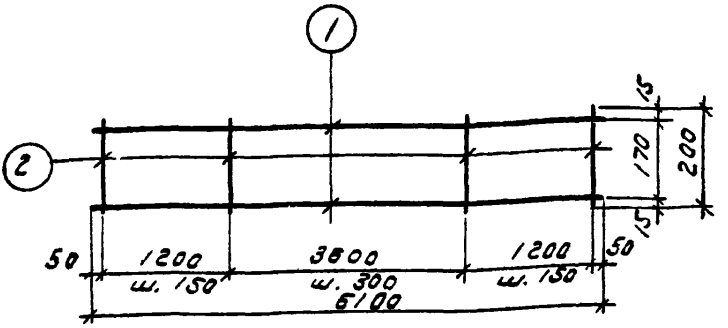

Спецификация стали на одно арматурное изделие

Марка изделия	№ поз.	Эскиз	Ø мм	Длина мм	Кол-во шт.	Выборка стали Ø, мм	Общ. дл. м	Вес, кг
КР1	1		12 AI	6100	2	12 AI	12.2	10.9
	2		8 AIII	200	29	8 AIII	5.8	2.3
							Итого	13.2

ТК 1971	Убежища гражданской обороны	Серия У-01-01	
	Каркас КР1	Выпуск 4	Лист 52

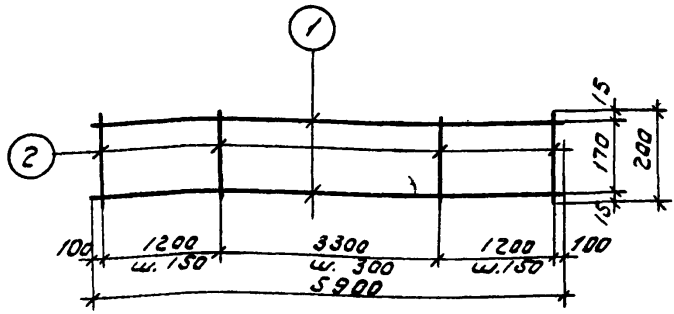

Спецификация стали на одно арматурное изделие

Марка изделия	№ поз.	Эскиз	Ø мм	Длина мм	Кол-во шт.	Выборка стали Ø, мм	Выборка стали общ. дл. м	Выборка стали вес, кг
КР 2	1		12 AI	5900	2	12 AI	11.8	10.6
	2		8 AIII	200	28	8 AIII	5.6	2.2
							Итого	12.8

ТК	Убежища гражданской обороны	Серия У-01-01	
1971	Каркас КР 2	Выпуск 4	Лист 53

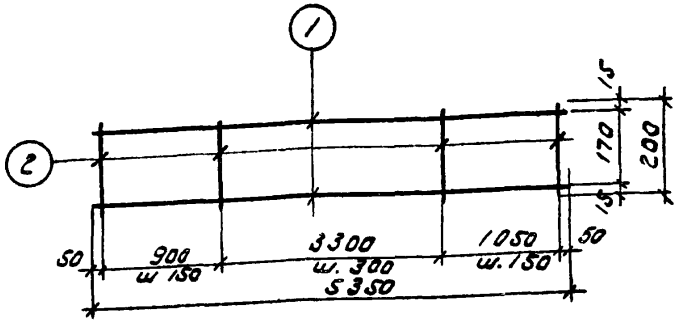

Спецификация стали на одно арматурное изделие

Марка изделия	№ поз.	Эскиз	ф мм	длина мм	кол-во шт.	Выборка стали ф. мм	Выборка стали общ. дл. м	Выборка стали вес. кг
КР 3	1		12 AI	5450	2	12 AI	10.9	9.7
	2		8 A III	200	25	8 A III	5.0	2.0
							Итого	11.7

ТК	Убежища гражданской обороны	Серия У-01-01	
1971	Каркас КР 3	Выпуск 4	Лист 54

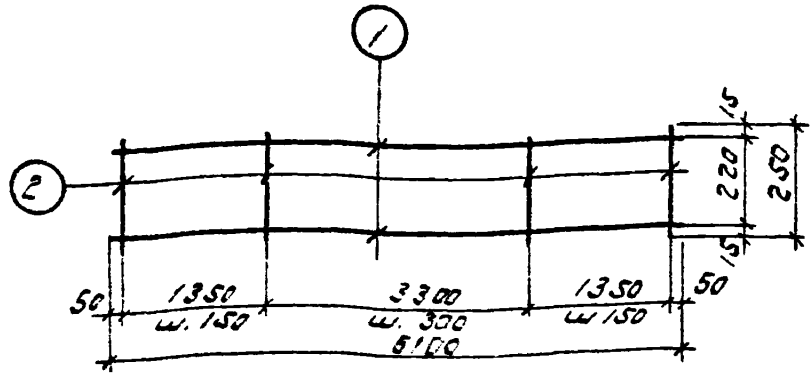

Спецификация стали на одно арматурное изделие

Марка изделия	N поз.	Эскиз	Ф мм	Длина мм	Кол-во шт.	Выборка стали Ф. мм	Выборка стали общ. дл. м	Выборка стали Вес, кг
Кр 4	1	——	12 AI	5100	2	12 AI	12.2	10.9
	2		10 AIII	250	30	10 AIII	7.5	4.6
							Итого	15.5

ТК	Убежище гражданской обороны	Серия У-01-01	
1971	Каркас Кр 4	Выпуск 2	Лист 35

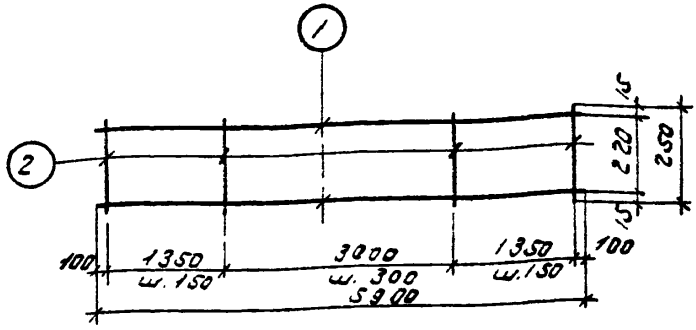

Спецификация стали на одно арматурное изделие

Марка изделия	№ поз.	Эскиз	Ø мм	Длина мм	Кол-во шт.	Выборка стали Ø мм	Выборка стали общ. дл. м	Выборка стали вес кг
КР 5	1	——	12 AI	5900	2	12 AI	11.8	10.6
	2		10 AIII	250	29	10 AIII	7.3	4.5
							Итого	15.1

ТК	Убежище гражданской обороны	Серия У-01-01	
1971	Чертеж КР 5	Выпуск 4	Чертеж 56

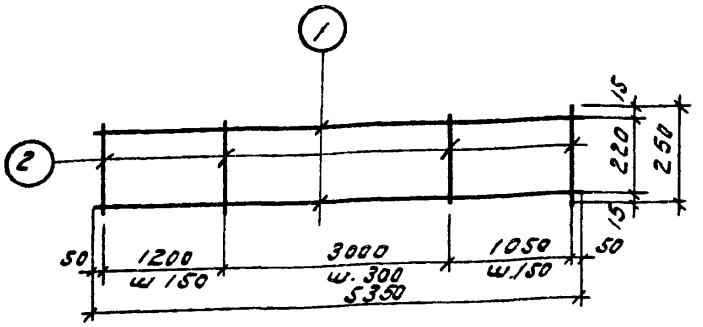

Спецификация стали на одно арматурное изделие

Марка изделия	№ поз	Эскиз	⌀ мм	Длина мм	Кол-во шт.	Выборка стали ⌀, мм	Выборка стали общ. дл. м	Выборка стали Вес, кг
Кр-6	1	—	12 AI	5450	2	12 AI	10.9	9.7
	2		10 A III	250	26	10 A III	6.5	4.0
							Итого	13.7

ТК	Убежища гражданской обороны	Серия У-01-01	
1971	Каркас КР 6	Выпуск 4	Лист 57

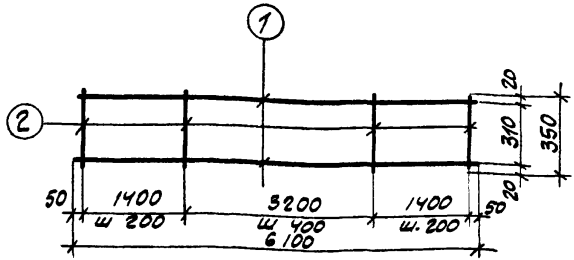

Спецификация стали на одно арматурное изделие

Марка изделия	N поз	Эскиз	ф мм	длина мм	кол-во шт.	Выборка стали ф. мм	общая м.	вес. кг
КР 7	1	—	16 AI	6100	2	16 AI	12.2	19.4
	2		12 AIII	350	23	12 AIII	8.1	7.2
							Итого	26.6

ТК	Убежище гражданской обороны	Серия У-01-01	
1971	Каркас КР 7	Выпуск 4	Лист 58

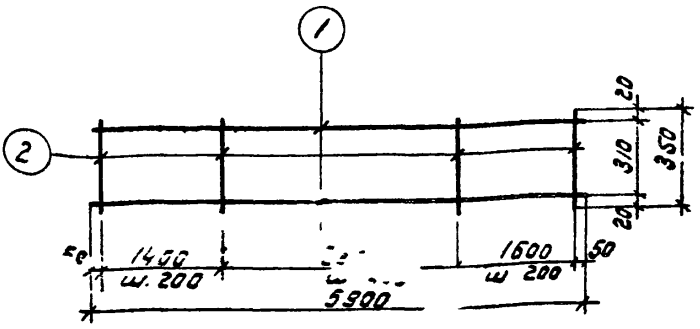

Спецификация стали на одно арматурное изделие

Марка изделия	№ поз.	Эскиз	ф мм	длина мм	Кол-во шт.	Выборка стали		
						ф. мм	общ. дл. м	вес кг
Кр 8	1	——	16 AI	5900	2	16 AI	11.8	18.8
	2		12 AIII	350	23	12 AIII	8.1	7.2
							Итого	26.0

ТК 1971	Убежище гражданской обороны	Серия У-01-01	
	Каркас Кр 8	Выпуск 4	Лист 59

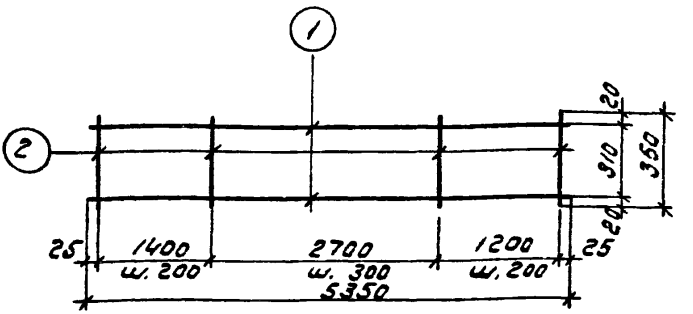

Спецификация стали на одно арматурное изделие

Марка изделия	№ поз.	Эскиз	Ф мм	Длина мм	Кол-во шт.	Выборка стали Ф. мм	Общ. дл. м	Вес. кг
Кр 9	1	—	16 AI	5450	2	16 AI	10.9	17.2
	2		12 AIII	350	23	12 AIII	8.0	7.1
							Итого	24.3

ТК	Убежища гражданской обороны	Серия У-01-01
1971	Каркас Кр 9	Выпуск 4 Лист 65

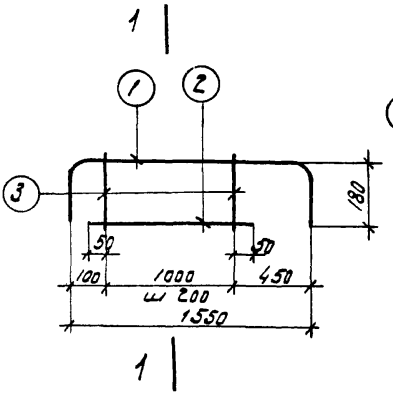

1–1

Марка изделия	№ поз.	Эскиз	ф мм	Длина мм	К-во шт.	Выборка стали ф, мм	Выборка стали общ. дл. м	Выборка стали вес, кг
Кр10	1	180 1550 z=60 180	12AIII	1860	1	12AIII	1.9	1.7
	2		10AI	1100	1	10AI	2.3	1.4
	3		10AI	200	6		Итого	3.1

ТК	Убежища гражданской обороны	серия У-01-01	
1971	Каркас Кр10	Выпуск 4	Лист 61

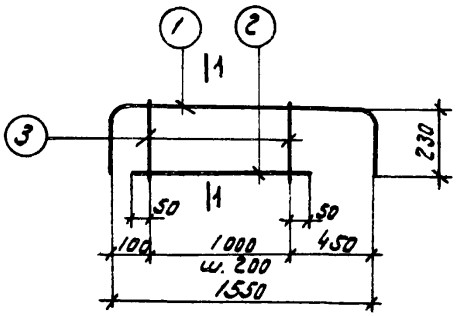

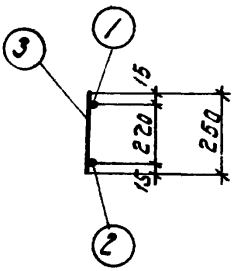

1 - 1

Марка изделия	N поз.	Эскиз	Ф мм	длина мм	Кол-во шт.	Выборка стали		
						Ф, мм	общ. дл. м	Вес, кг
Кр11	1	230 1550 230 ~2=60	12АIII	1960	1	12АIII	2.0	1.8
	2	———	10АI	1100	1	10АI	2.6	1.6
	3		10АI	250	6		Итого	3.4

ТК	Убежища гражданской обороны	Серия У-01-01	
1971	Каркас Кр11	Выпуск 4	Лист 62

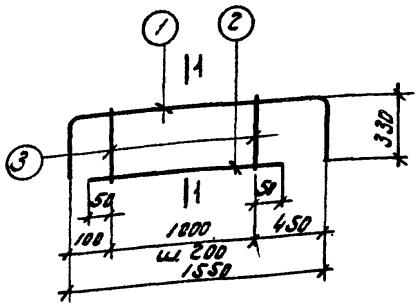

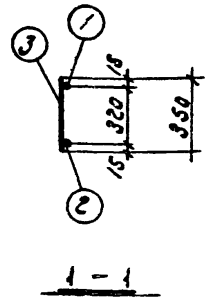

1 – 1

Марка изделия	N поз.	Эскиз	⌀ мм	Длина мм	Кол. шт.	Выборка стали ⌀, мм	Выборка стали общ. дл. м	Выборка стали вес, кг
КР 12	1	330, 1550, 2=60, 330	12 AIII	2150	1	12 AIII	2.2	2.0
	2		10 AI	1100	1	10 AI	3.2	2.0
	3		10 AI	350	6		Итого	4.0

ТК	Убежища гражданской обороны	Серия У-01-01	
1971	Каркас КР 12	Выпуск 4	Лист 63

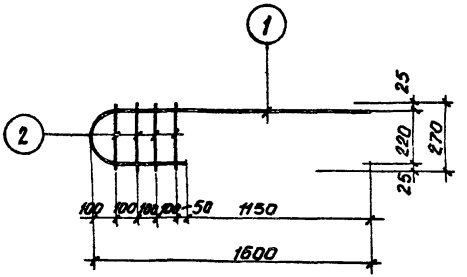

Марка изделия	№ поз	Эскиз	ф мм	Длина мм	Кол-во шт.	Выборка стали: ф, мм	общ. дл. м	вес, кг
КР13	1	z=100 1490 350	16 AIII	2140	1	16 AIII	2.1	3.3
						8 AI	1,1	0.4
	2		8 AI	270	4		Итого	3.7

ТК	Убежища гражданской обороны		Серия У-01-01
1971	Каркас КР 13	Выпуск 4	Лист 64

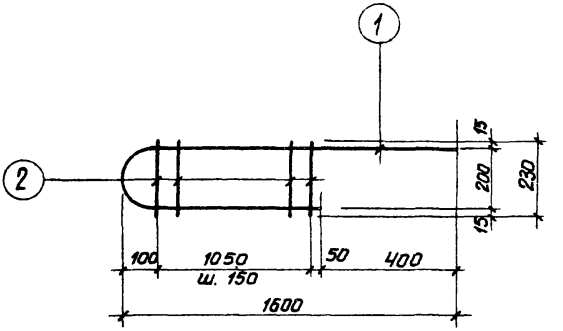

СПЕЦИФИКАЦИЯ СТАЛИ НА ОДНО АРМАТУРНОЕ ИЗДЕЛИЕ

Марка изделия	№ поз.	Эскиз	ф мм	Длина мм	Кол-во шт.	Выборка стали ф, мм	Общ. дл. м	Вес, кг
КР 14	1	2·90 1500 1100	18 AIII	2910	1	18 AIII	2.9	5.8
						8 AI	1.8	0.7
	2		8 AI	230	8	Итого		6.5

ТК	Убежища гражданской обороны	Серия У-01-01	
1971	Каркас КР14	Выпуск 4	Лист 65

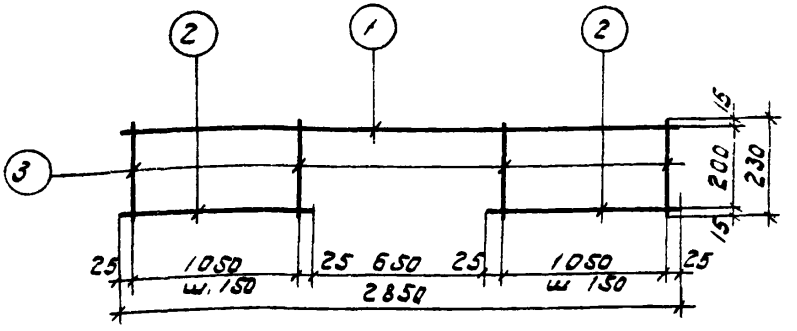

Спецификация стали на одно арматурное изделие

Марка изделия	№ поз.	Эскиз	Ø мм	Длина мм	Кол-во шт.	Выборка стали: Ø мм	Выборка стали: Общ. дл. м	Выборка стали: Вес кг
КР15	1	—	18 A III	2850	1	18 A III	2.8	5.6
	2		12 AI	1100	2	12 AI	2.2	2.0
	3		8 AI	230	16	8 AI	3.7	1.5
							Итого	9.1

ТК	Убежища гражданской обороны	Серия У.01-01	
1971	Каркас КР15	Выпуск 4	Лист 66

11181-04 ТС

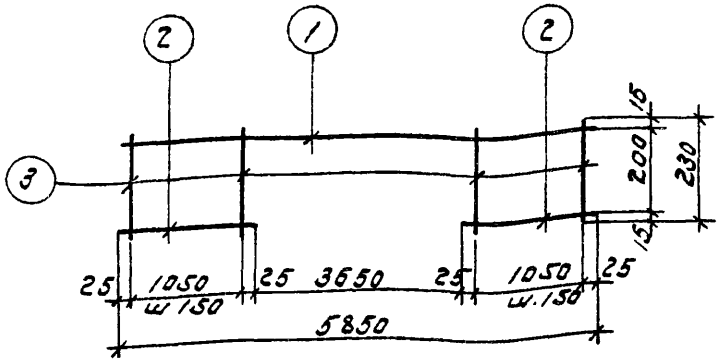

Спецификация стали на одно арматурное изделие

Марка изделия	N поз.	Эскиз	⌀ мм	Длина мм	Кол. шт	Выборка стали ⌀ мм	Выборка стали общ. дл. м	Выборка стали вес, кг
КР16	1	—	16 AIII	5850	1	16 AIII	5.8	9.2
	2		12 AI	1100	2	12 AI	2.2	2.0
	3		8 AI	230	16	8 AI	3.7	1.5
							Итого	12.7

ТК	Убежища гражданской обороны	Серия У-31-01	
971	Каркас КР16	Выпуск 4	Альбом 67

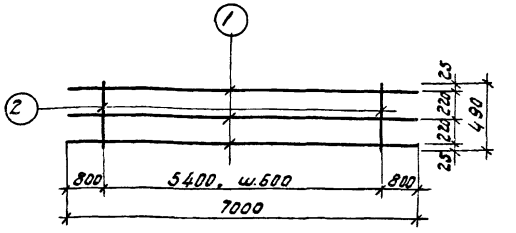

Спецификация стали на одно арматурное изделие

Марка изделия	N поз.	Эскиз	Ø мм	Длина мм	Кол-во шт.	Выборка стали Ø, мм	общая, м	вес, кг
Кр 17	1		25 AIII	7000	3	25 AIII	21.0	80.8
	2		8 AI	490	10	8 AI	4.9	1.9
						Итого		82.7

ТК	Убежища гражданской обороны	серия У-01-01
1971	Каркас Кр 17	выпуск 4 лист 68

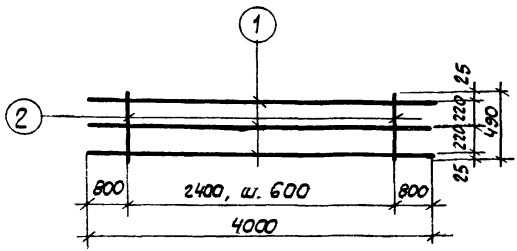

Спецификация стали на одно арматурное изделие

Марка изделия	N поз.	Эскиз	Ф мм	Длина мм	Кол. во шт.	Выборка стали Ф, мм	Общ. дл. м	Вес, кг
Кр 18	1	——	25 AIII	4000	3	25 AIII	12.0	46.2
	2		8 AI	490	5	8 AI	2,5	1.0
							Итого	47.2

ТК	Убежища гражданской обороны	Серия У-01-01
1971	Каркас Кр 18	Выпуск 4 / Лист 69

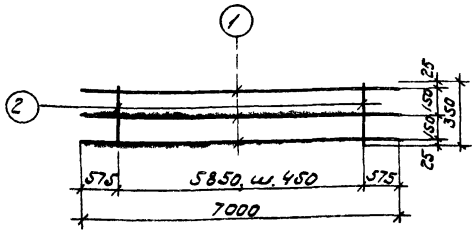

Спецификация стали на одно арматурное изделие

Марка изделия	N поз.	Эскиз	Ф мм	Длина мм	Кол-во шт.	Выборка стали Ф, мм	Выборка стали общ. дл. м	Выборка стали вес, кг
КР19	1	—	25 AIII	7000	3	25 AIII	21.0	80.8
	2		8 AI	350	14	8 AI	4.9	1.9
							Итого	82.7

ТК	Убежища гражданской обороны	Серия У-01-01
1971	Каркас КР19	Выпуск 4, Лист 70

11181 04 76

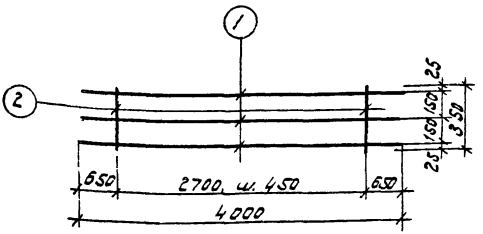

Спецификация стали на одно арматурное изделие

Марка изделия	N поз.	Эскиз	Ф мм	Длина мм	Кол-во шт.	Выборка стали Ф, мм	Общ. дл. м	Вес, кг
Кр 20	1	———	25 AIII	4000	3	25 AIII	12.0	46.2
	2		8 AI	350	7	8 AI	2.4	0.9
							Итого	471

ТК	Убежища гражданской обороны	Серия У-01-01	
1971	Каркас Кр20	Выпуск 4	Лист 71

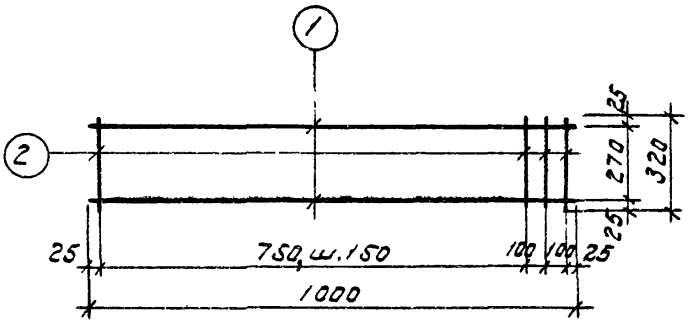

Спецификация стали на одно арматурное изделие

Марка изделия	№ поз.	Эскиз	Ø мм	Длина мм	Кол-во шт.	Выборка стали Ø, мм	Выборка стали общ. дл. м	Выборка стали Вес, кг
КР 21	1	——	22 AIII	1000	2	22 AIII	2.0	5.0
	2		10 AIII	320	8	10 AIII	2.6	1.6
							Итого	7.6

ТК	Убежища гражданской обороны	Серия 4-01-01	
1971	Каркас КР 21	Выпуск 4	Лист 72

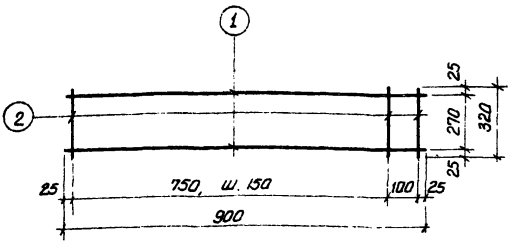

Спецификация стали на одно арматурное изделие

Марка изделия	N поз.	Эскиз	ф мм	длина мм	кол-во шт.	Выборка стали ф, мм	общ. дл. м	вес, кг
Кр 22	1		20 A III	900	2	20 A III	1,8	4,4
	2		8 A III	320	7	8 A III	2,2	0,9
							Итого	5,3

ТК	Убежища гражданской обороны	серия У-01-01	
1971	Каркас кр 22	выпуск 4	лист 73

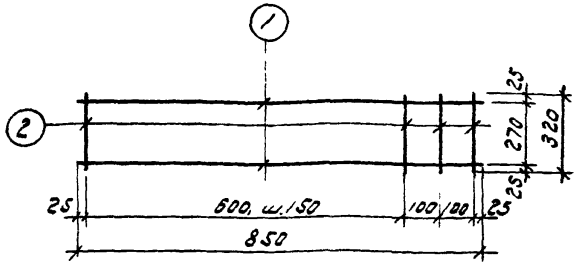

Спецификация стали на одно арматурное изделие

Марка изделия	N поз.	Эскиз	ф мм	длина мм	кол-во шт.	Выборка стали ф, мм	Выборка стали общая м	Выборка стали вес, кг
Кр 23	1	——	18 AIII	850	2	18 AIII	1.7	3.4
	2		8 AIII	320	7	8 AIII	2.2	0.9
							итого	4.3

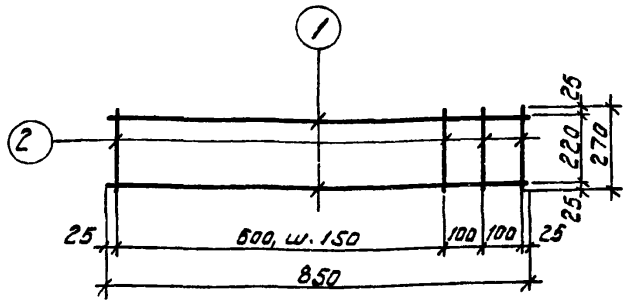

Спецификация стали на одно арматурное изделие

Марка изделия	№ поз.	Эскиз	ф мм	Длина мм	Кол-во шт.	Выборка стали ф, мм	Выборка стали общ. дл. м	Выборка стали вес, кг
Кр 24	1	—	18 AIII	8.50	2	18 AIII	1.7	3.4
	2		8 AIII	270	7	8 AIII	1.9	0.8
							итого	4.2

ТК	Убежища гражданской обороны	Серия У-01-01	
1971	Каркас Кр 24	Выпуск 4	Лист 75

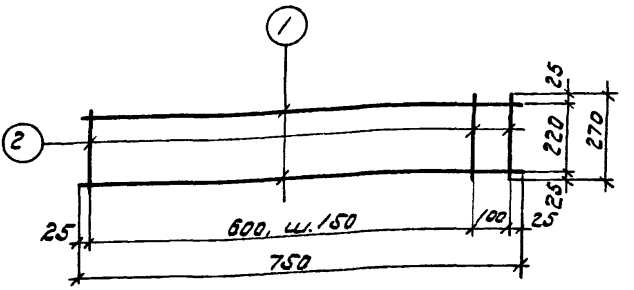

Спецификация стали на одно арматурное изделие

Марка изделия	N поз.	Эскиз	⌀ мм	Длина мм	Кол-во шт.	Выборка стали ⌀ мм	Выборка стали общ. дл. м	Выборка стали вес, кг
Кр 25	1		16 AIII	750	2	16 AIII	1.5	2.4
	2		8 AIII	270	6	8 AIII	1.6	0.6
							Итого	3.0

ТК	Убежища гражданской обороны	Серия У-01-01	
1971	Каркас Кр 25	Выпуск 4	Лист 76

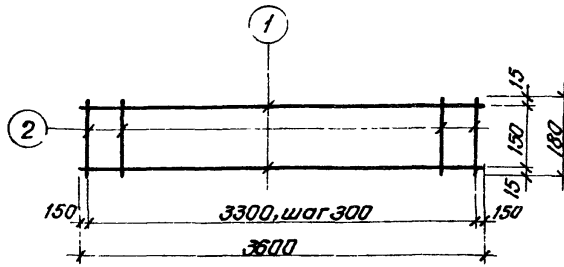

Спецификация стали на одно арматурное изделие

Марка изделия	№ поз.	Эскиз	ф мм	Длина мм	Кол-во шт.	Выборка стали ф, мм	Выборка стали общ. дл. м	Выборка стали вес, кг
Кр 26	1	——	16 AIII	3600	2	16 AIII	7.2	11.4
	2		8 AI	180	12	8 AI	2.2	0.9
							Итого	12.3

ТК	Убежища гражданской обороны	Серия У-01-01	
1971	Каркас Кр 26	Выпуск 4	Лист 77

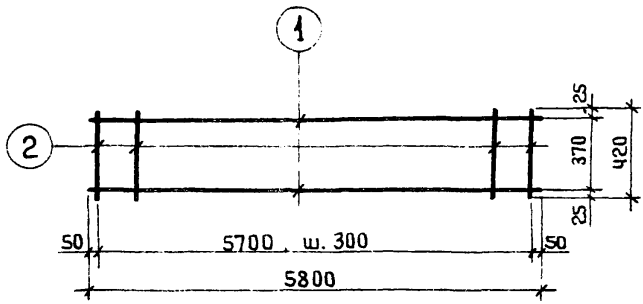

Спецификация стали на одно арматурное изделие

Марка изделия	N поз	Эскиз	ф мм	Длина мм	Кол-во шт.	Выборка стали ф, мм	Общ дл м	Вес, кг
Кр 27	1		10 AI	5800	2	10 AI	11,6	7,2
	2		8 A III	420	20	8 A III	8,4	3,3
							Итого:	10,5

ТК	Убежища гражданской обороны	Серия У-01-01	
1971	Каркас Кр 27	Выпуск 4	Лист 78

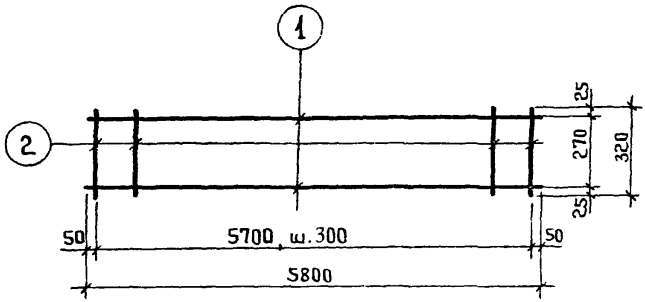

Спецификация стали на одно арматурное изделие

Марка изделия	N поз.	Эскиз	ф мм	Длина мм	Кол-во шт	Выборка стали ф, мм	Выборка стали общ. дл. м	Выборка стали Вес, кг
Кр 28	1		10 А I	5800	2	10 А I	11,6	7,2
	2		8 А III	320	20	8 А III	64	2,5
							Итого	9,7

ТК	Убежища гражданской обороны	Серия У-01-01	
	Каркас Кр 28	Выпуск 4	Лист 19

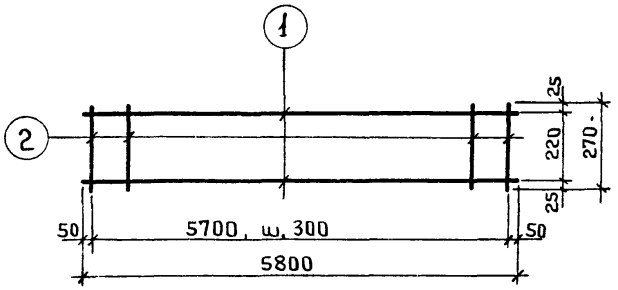

Спецификация стали на одно арматурное изделие

Марка изделия	N поз.	Эскиз	ф мм	Длина мм	Кол во шт	Выборка стали ф, мм	Общ дл м	Вес, кг
Кр 29	1		10 AI	5800	2	10 AI	11,6	7,2
	2		8 AI	270	20	8 AI	5,4	2,1
							Итого:	9,3

ТК	Убежища гражданской обороны	Серия У-01	01
1971	Каркас Кр 29	Выпуск 4	Лист 80

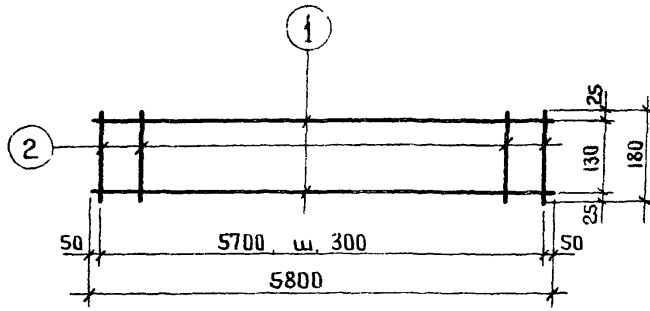

Спецификация стали на одно арматурное изделие

Марка изделия	N поз.	Эскиз	ф мм	Длина мм	Кол во шт	Выборка стали ф, мм	Общ дл м	Вес, кг
Кр 30	1		10AI	5800	2	10AI	11,6	7,2
	2		8AI	180	20	8AI	3,6	1,4
							Итого	8,6

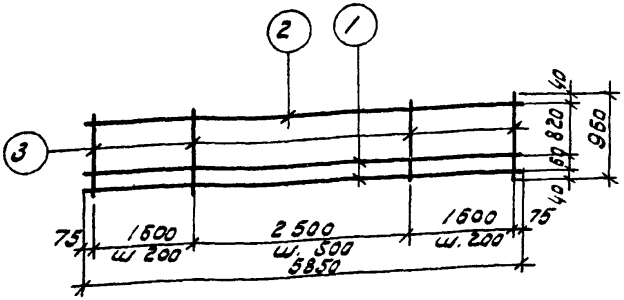

Спецификация стали на одно арматурное изделие

Марка изделия	№ поз.	Эскиз	Ø мм	Длина мм	Кол-во шт.	Выборка стали Ø мм	Выборка стали Общ. дл. м	Выборка стали Вес кг
Кр 31	1	—	28 AIII	5850	2	28 AIII	11.7	56.5
	2		14 AI	5850	1	14 AI	5.9	7.1
	3		12 AIII	960	22	12 AIII	21.1	18.7
							Итого	82.3

ТК	Убежища гражданской обороны	Серия У-01-01	
1971	Каркас Кр 31	Выпуск 4	Лист 82

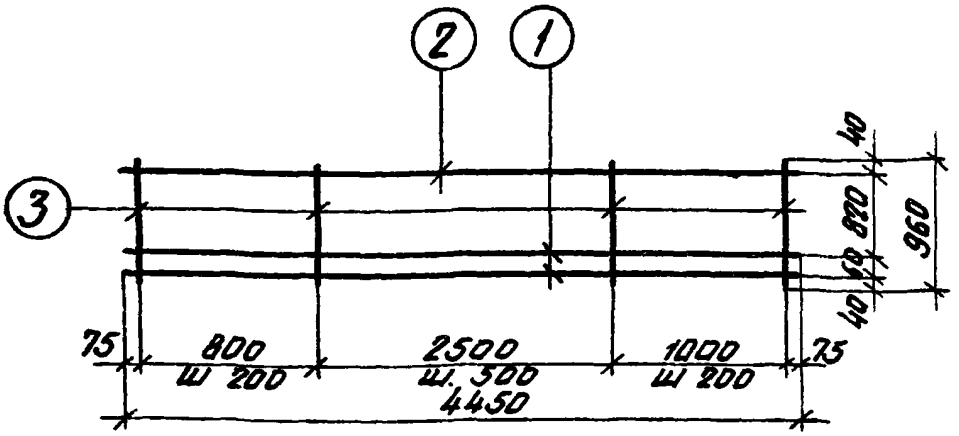

Спецификация стали на одно арматурное изделие

Марка изделия	N поз.	Эскиз	ф мм	длина мм	кол-во шт	Выборка стали ф, мм	Общ. дл. м	Вес. кг
Кр 32	1	———	28 А III	4450	2	28 А III	8.9	43.0
	2		14 А I	4450	1	14 А I	4.5	5.5
	3		12 А III	960	15	12 А III	14.3	12.7
							Итого	61.2

Внесены изменения. 22.12.76 г Рук. гр. Вокрачко /Вокрачко/

ТК	Убежища гражданской обороны	Серия У-01-01	
1376	Каркас КР 32	Выпуск 4	Лист 83и

11181-04 89

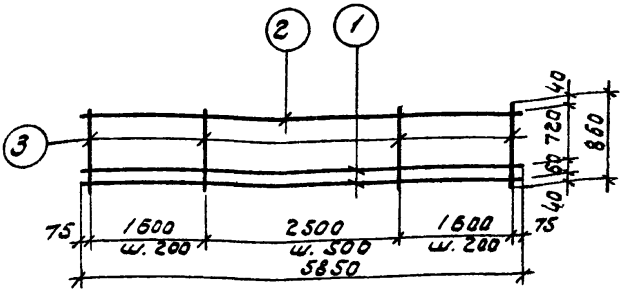

Спецификация стали на одно арматурное изделие

Марка изделия	№ поз.	Эскиз	ф мм	длина мм	Кол-во шт.	Выборка стали		
						ф, мм	Общ. дл. м	Вес, кг
Кр 33	1	—	28 AIII	5850	2	28 AIII	11.7	56.5
	2		12 AI	5850	1	12 AI	5.9	5.2
	3		10 AIII	860	22	10 AIII	18.9	11.7
							Итого	73.4

ТК	Убежища гражданской обороны	Серия У-01-01	
1971	Каркас Кр 33	Выпуск 4	Альбом 84

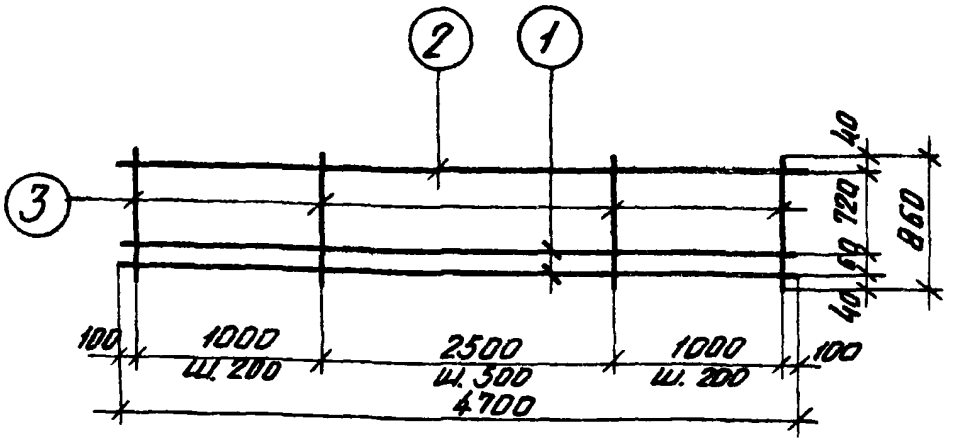

Спецификация стали на одно арматурное изделие

Марка изделия	N поз.	Эскиз	ф мм	длина мм	Кол-во шт	Выборка стали		
						ф, мм	общ. дл. м	Вес, кг
Кр 34	1	———	28 AIII	4700	2	28 AIII	9.4	45.2
	2		12 AI	4700	1	12 AI	4.7	4.2
	3		10 AIII	860	16	10 AIII	13.7	8.5
							Итого	57.9

Внесены изменения 22.12.76г. Рук гр Вокрачко /Вокрачко/

ТК	Убежища гражданской обороны	Серия У-01-01	
1976	Каркас КР 34	Выпуск 4	Лист 85и

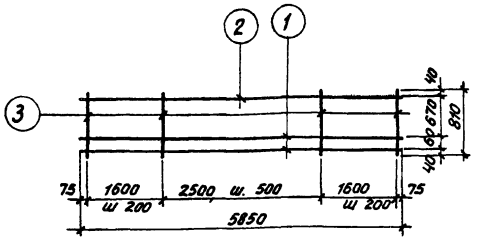

Спецификация стали на одно арматурное изделие

Марка изделия	№ поз.	Эскиз	ф мм	Длина мм	кол-во шт.	Выборка стали ф, мм	общ. дл.	вес, кг
КР35	1		28 AIII	5850	2	28 AIII	11.7	56.5
	2		14 AI	5850	1	14 AI	5.9	7.1
	3		12 AIII	810	22	12 AIII	17.8	15.8
							Итого	79.4

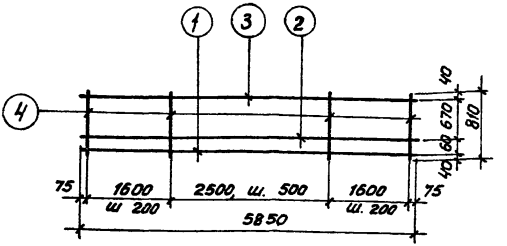

Спецификация стали на одно арматурное изделие

Марка изделия	№ поз	Эскиз	Ø мм	Длина мм	кол-во шт.	Выборка стали Ø, мм	общ. дл. м	вес, кг
КР 36	1	—	25 A III	5850	1	25 A III	5.9	22.7
	2		22 A III	5850	1	22 A III	5.9	17.6
	3		14 A I	5850	1	14 A I	5.9	7.1
	4		10 A III	810	22	10 A III	17.8	11.0
							Итого	58.4

ТК	Убежища гражданской обороны	серия У-01-01	
1971	Каркас КР 36	выпуск 4	лист 87

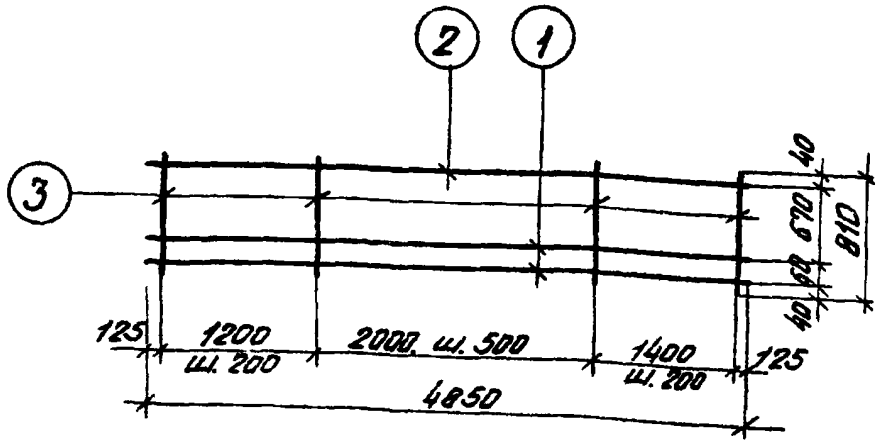

Спецификация стали на одно арматурное изделие

Марка изделия	N поз.	Эскиз	Ф мм	Длина мм	Кол-во шт.	Выборка стали		
						Ф, мм	Общ. дл. м	Вес, кг
КР 37	1	———	28 А III	4850	2	28 А III	9.7	46.6
	2		14 А I	4850	1	14 А I	4.9	5.9
	3		12 А III	810	18	12 А III	14.6	12.9
							Итого	65,4

Внесены изменения 22.12.76 г. Рук. гр. Вокрачко /Вокрачко/

ТК	Убежища гражданской обороны	Серия У-01-01	
1976	Каркас КР 37	Выпуск 4	Лист 88и

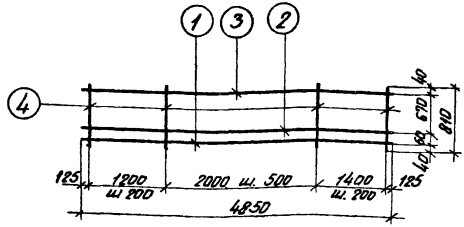

Спецификация стали на одно арматурное изделие

Марка изделия	N° поз	Эскиз	ф мм	длина мм	кол-во шт.	Выборка стали ф, мм	Выборка стали общ. дл. м	Выборка стали вес, кг
КР38	1	—	25AIII	4850	1	25AIII	4.9	18.9
	2		22AIII	4850	1	22AIII	4.9	14.7
	3		14AI	4850	1	14AI	4.9	5.9
	4		10AIII	810	18	10AIII	14.6	9.1
							Итого	48.6

Внесены изменения 22.12.76г. Рук. гр. Вохрачев /Вохрачев/

ТК	Убежище гражданской обороны	Серия У-01-01	
1976	Каркас КР38	Выпуск 4	Лист 89м

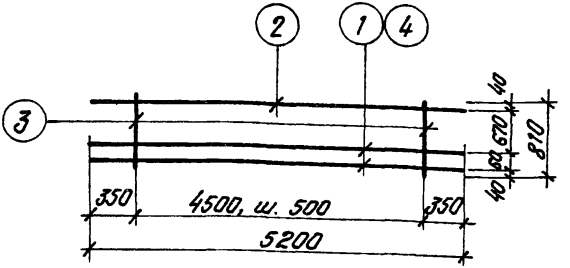

Спецификация стали на одно арматурное изделие

Марка изделия	№ поз	Эскиз	ф мм	Длина мм	Кол во шт	Выборка стали ф, мм	Общ. дл. м	Вес, кг
Кр 39	1		18 А III	5200	2	18 А III	10,4	20,8
	2		10 А I	5200	1	10 А I	5,2	3,2
	3		8 А I	810	10	8 А I	8,1	3,2
							Итого	27,2
Кр 40	4		16 А III	5200	2	16 А III	10,4	16,4
	2		10 А I	5200	1	10 А I	5,2	3,2
	3		8 А I	810	10	8 А I	8,1	3,2
							Итого	22,8

Внесены изменения 22.12.76 г. Рук. гр. Вокрачко /Вокрачко/

ТК 1976	Убежища гражданской обороны	Серия У-01-01	
	Каркасы Кр 39, Кр 40	Выпуск 4	Лист 90и

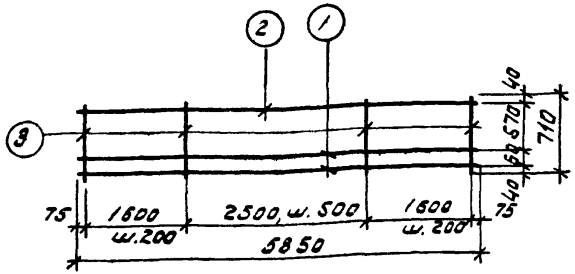

Спецификация стали на одно арматурное изделие

Марка изделия	№ поз.	Эскиз	∅ мм	Длина мм	Кол.бо шт.	Выборка стали ∅, мм	общ. дл. м	вес кг
Кр 41	1	—	25АIII	6850	2	25АIII	11.7	45.0
	2		12АI	5850	1	12АI	5.9	5.2
	3		10АII	710	22	10АII	15.6	9.7
							итого	59.9

ТК	Убежища гражданской обороны	серия У-01-01	
1971	Каркас Кр 41	выпуск 4	лист 91

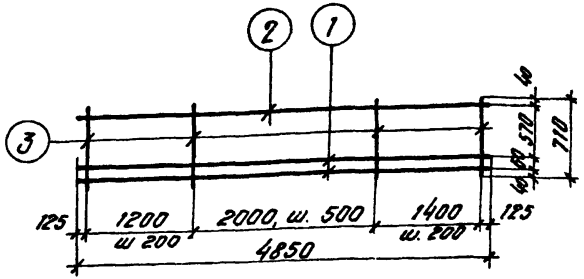

Спецификация стали на одно арматурное изделие

Марка изделия	№ поз.	Эскиз	Ф мм	Длина мм	Кол-во шт.	Выборка стали		
						Ф, мм	Общ дл м	Вес, кг
Кр 42	1	———	25АIII	4850	2	25АIII	9,7	37,2
	2		12АI	4850	1	12АI	4,9	4,4
	3		10АIII	710	18	10АIII	12,7	7,8
							Итого	49,4

Внесены изменения. 22.12.76г. Рук гр. Вокрашко / Вс. [illegible]

ТК	Убежища гражданской обороны	Серия У-1-01
1976	Каркас Кр 42	Лист 92и

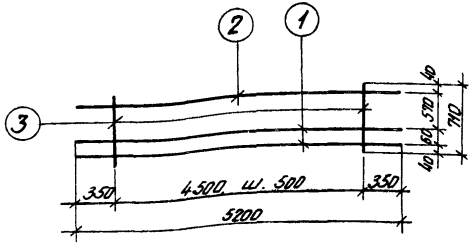

Спецификация стали на одно арматурное изделие

Марка изделия	N поз	Эскиз	ф мм	Длина мм	кол-во шт.	Выборка стали ф мм	Выборка стали общ. дл. м	Выборка стали вес, кг
Кр 43	1	—	16 AIII	5200	2	16 AIII	10.4	16.4
	2		10 AI	5200	1	10 AI	5.2	3.2
	3		8 AI	710	10	8 AI	7.1	2.8
							Итого	22.4

Внесены изменения 22.12.76г Рук гр Вокрашо /Вокрачко/

ТК	Убежища гражданской обороны	серия У-01-01	
1976	Каркас кр 43	Выпуск 4	Лист 93 н

1118-01 99

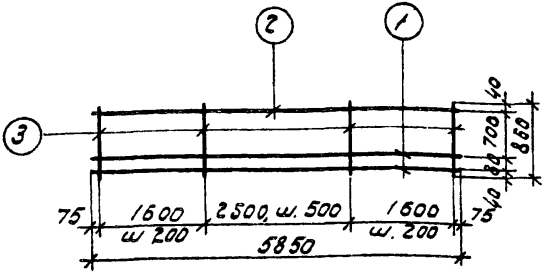

Спецификация стали на одно арматурное изделие

Марка изделия	№ поз.	Эскиз	∅ мм	Длина мм	Кол-во шт.	Выборка стали ∅, мм	Выборка стали общ. дл. м	Выборка стали вес, кг
Кр44	1	—	32 AIII	5850	2	32 AIII	11.7	73.8
	2		14 AI	5850	1	14 AI	5.9	7.1
	3		12 AIII	850	22	12 AIII	18.9	16.8
							Итого	97.7

ТК	Убежища гражданской обороны	Серия 4-01-01
1971	Каркас Кр44	Выпуск 4 / Лист 94

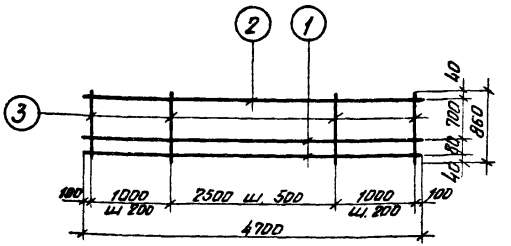

Спецификация стали на одно арматурное изделие

Марка изделия	N поз.	Эскиз	ф мм	Длина мм	Кол-во шт.	Выборка стали ф, мм	Выборка стали Общ. дл. м	Выборка стали Вес кг
КР45	1	—	32 AIII	4700	2	32 AIII	9,4	59,3
	2		14 AI	4700	1	14 AI	4,7	5,7
	3		12 AIII	860	16	12 AIII	13,7	12,2
							Итого	77,2

Внесены изменения 22.12.76г Рук гр Вокрачко /Вокрачко/

	Убежище гражданской обороны	Серия У-01-01	
	Каркас КР45	Выпуск 4	Лист 95 и

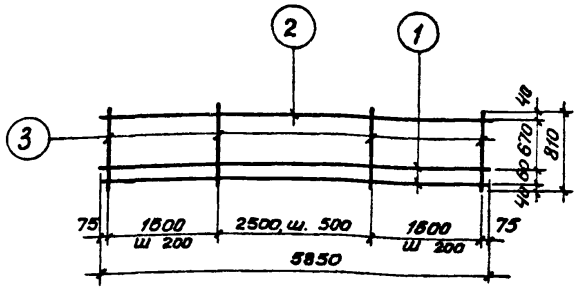

СПЕЦИФИКАЦИЯ СТАЛИ НА ОДНО АРМАТУРНОЕ ИЗДЕЛИЕ

Марка изделия	№ поз.	Эскиз	ф мм	Длина мм	Кол-во шт.	Выборка стали ф, мм	Выборка стали общ. дл. м	Выборка стали вес, кг
КР46	1	——	28 AIII	5850	2	28 AIII	11.7	56.5
	2		12 AI	5850	1	12 AI	5.9	5.3
	3		10 AIII	810	22	10 AIII	17.8	11.0
							Итого	72.8

ТК	Убежища гражданской обороны	Серия У-01-01	
1971	Каркас КР 46	Выпуск 4	Лист 98

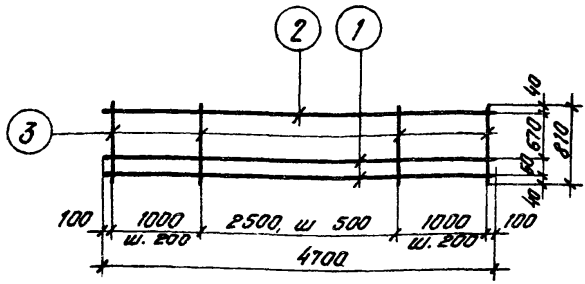

Спецификация стали на одно арматурное изделие

Марка изделия	№ поз	Эскиз	Ф мм	Длина мм	Кол-во шт.	Выборка стали		
						Ф, мм	Общ. дл. м	Вес, кг
Кр47	1	———	28А III	4700	2	28А III	9,4	45,2
	2		12А I	4700	1	12А I	4,7	4,2
	3		10А III	810	16	10А III	12,9	8 0
							Итого	57 4

Внесены изменения 22.12.76г Рук. гр. Вокрачко /Вокрачко/

ТК	Убежища гражданской обороны	Серия У-01-01	
1976	Каркас КР47	Выпуск 4	Лист 97И

11181-04 103

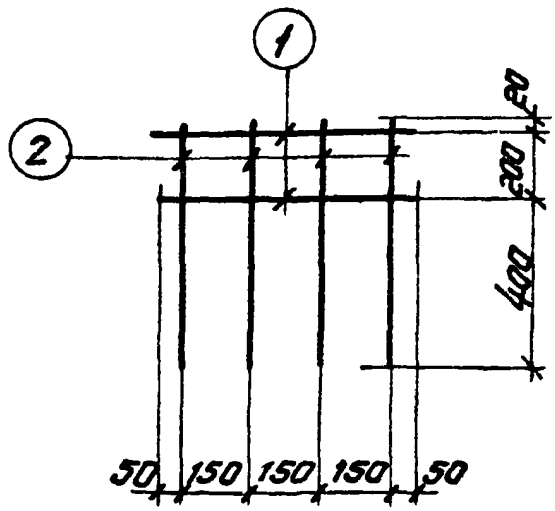

Спецификация стали на одно арматурное изделие

Марка изделия	№ поз	Эскиз	Ф мм	Длина мм	Кол-во шт.	Выборка стали Ф, мм	Выборка стали общ. дл. м	Выборка стали вес, г
Кр 48	1	—	14 AI	550	2	14 AI	1.1	1.3
	2		12 AIII	620	4	12 AIII	2.5	2.2
							Итого	3.5

ТК	Убежища гражданской обороны	Серия У-01-01
1971	Каркас Кр 48	Выпуск 4 / Лист 98

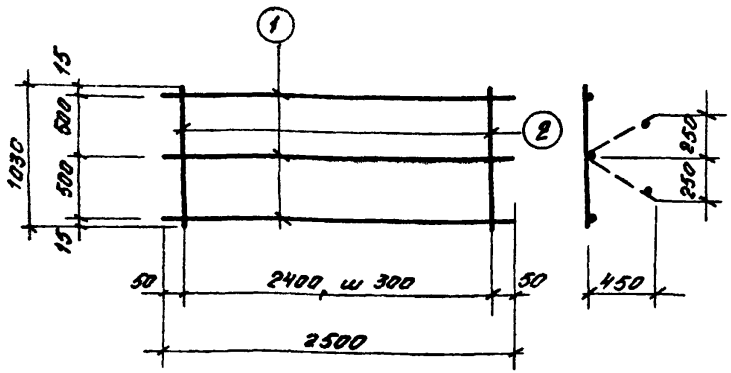

Спецификация стали на одно арматурное изделие

Марка изделия	N поз.	Эскиз	Ф мм	Длина мм	Кол-во шт.	Выборка стали Ф, мм	Выборка стали общ. дл. м	Выборка стали вес, кг
Кр 49	1	——	8 AI	2500	3	8 AI	16.8	6.6
	2		8 AI	1030	9			

ТК	Убежища гражданской обороны	серия У-01-01
1971	Каркас Кр 49	Вып. 4 / лист 99

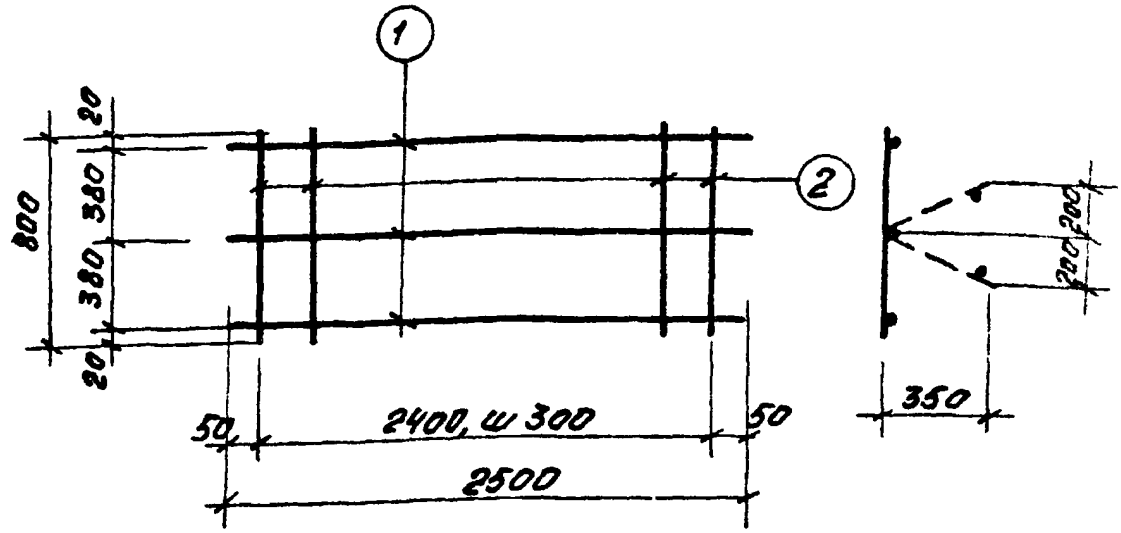

Спецификация стали на одно арматурное изделие

Марка изделия	N поз	Эскиз	ф мм	Длина мм	Кол-во шт.	Выборка стали ф, мм	Выборка стали общ. дл. м	Выборка стали вес кг
Кр50	1	——	8 AI	2500	3	8 AI	14.7	5.8
	2		8 AI	800	9			

ТК	Убежища гражданской обороны	Серия У-01-01	
1971	Каркас Кр 50	Вып. 4	Лист 100

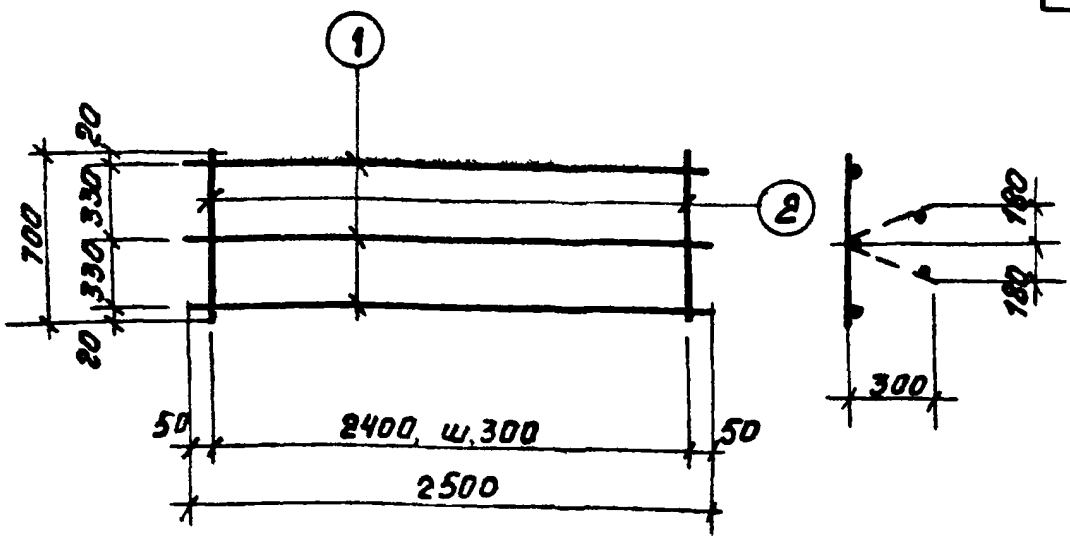

Спецификация стали на одно арматурное изделие

Марка изделия	N поз.	эскиз	ф мм	длина мм	кол-во шт.	Выборка стали ф, мм	общ. дл. м	вес, кг
Кр 51	1	—	8 AI	2500	3	8 AI	13,8	5,5
	2		8 AI	700	9			

ТК	Убежища гражданской обороны	серия У-01-01	
1971	Каркас Кр 51	вып. 4	лист 101

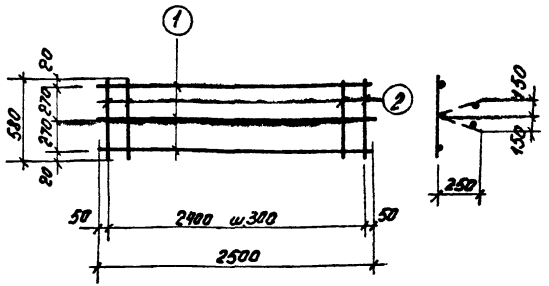

Спецификация стали на одно арматурное изделие

Марка изделия	N поз	эскиз	ф мм	длина мм	кол-во шт.	выборка стали ф,мм	выборка стали общ. дл.м	выборка стали вес кг
Кр 52	1		8 AI	2500	3	8 AI	12,7	5,1
	2		8 AI	580	9			

ТК	Убежища гражданской обороны	серия У-01-01
1971	Каркас Кр 52	Вып. 4 Лист 102

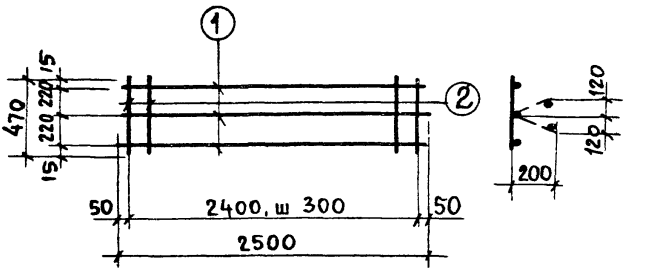

Спецификация стали на одно арматурное изделие

Марка изделия	N поз	Эскиз	ф мм	Длина мм	Кол-во шт.	Выборка стали ф.мм	Выборка стали общ. дл. м.	Выборка стали вес, кг
Кр 53	1		8AI	2500	3	8AI	11.7	4.6
	2		8AI	470	9			

ТК	Убежища гражданской обороны	серия У-01-01	
1971	Каркас КР 53	Вып. 4	Лист 103

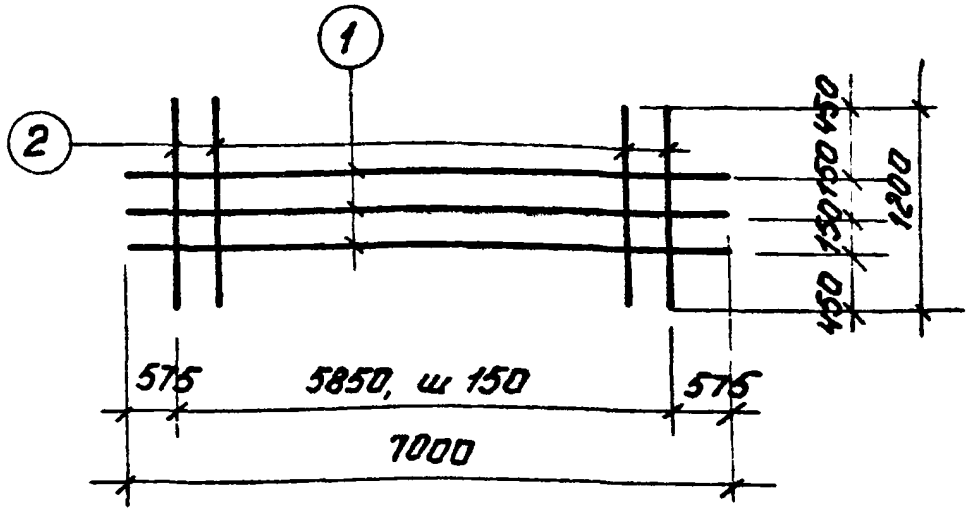

Спецификация стали на одно арматурное изделие

Марка изделия	N поз	эскиз	ф мм	длина мм	кол-во шт.	Выборка стали ф,мм	общ.дл.	вес. кг
Кр 54	1	—	25 А III	7000	3	25 А III	21,0	80.9
	2		12 А III	1200	40	12 А III	48,0	42.6
							итого	123,5

ТК	Убежища гражданской обороны	серия У-01-01	
1971	Каркас Кр 54	Вып. 4	лист 104

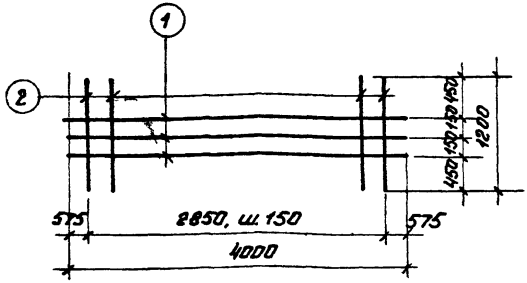

Спецификация стали на одно арматурное изделие

марка изделия	N поз.	эскиз	∅ мм	длина мм	кол-во шт.	Выборка стали ∅, мм	общ. дл. м	вес кг
Кр 55	1		25 AIII	4000	3	25 AIII	12.0	46,2
	2		12 AIII	1200	20	12 AIII	24,0	21,2
							Итого	67,4

ТК	Убежища гражданской обороны	серия У-01-01	
1971	Каркас Кр 55	выпуск 4	лист 105

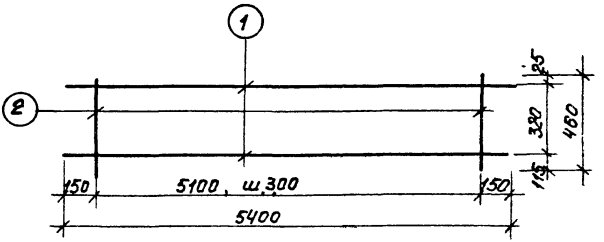

Марка изделия	N поз.	Эскиз	ф мм	Длина мм	Кол-во шт	Выборка стали ф, мм	общ. дл. м	Вес кг
Кр5Б	1	———	10 AI	5400	2	10 AI	10,8	6,7
	2		8 AIII	460	18	8 AIII	8,3	3,3
							Итого	10,0

ТК	Убежища гражданской обороны	серия У-01-01	
1971	каркас Кр5Б	Выпуск 4	Лист 106

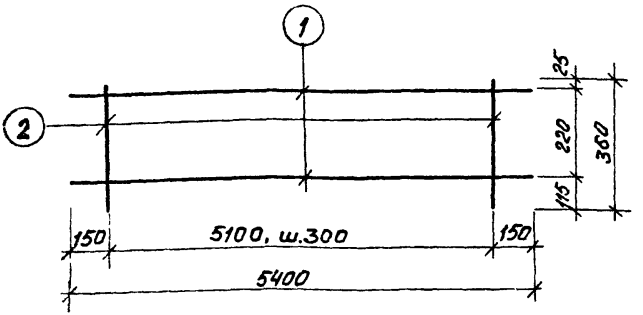

Марка изделия	N поз	ЭСКИЗ	∅ мм	Длина мм	Кол-во шт.	Выборка стали ∅, мм	Выборка стали общ. дл. м	Выборка стали вес, кг
	1		10 AI	5400	2	10 AI	10,8	6,7
Гр 57	2	———	8 AIII	360	18	8 AIII	6,5	2,6
							Итого	9,3

ТК	Убежища гражданской обороны	серия У-01-01	
971	Каркас КР-57	выпуск 4	лист 107

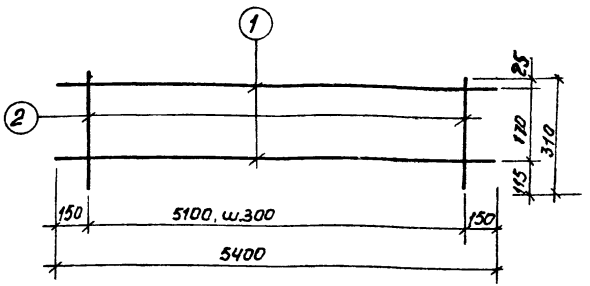

Спецификация стали на одно арматурное изделие

Марка изделия	N поз.	Эскиз	⌀ мм	Длина мм	Кол-во шт.	Выборка стали ⌀, мм	Выборка стали общ. дл. м	Выборка стали вес, кг
КР 58	1	———	10 AI	5400	2	10 AI	10,8	6,7
	2		8 AI	310	18	8 AI	5,6	2,2
							Итого	8,9

ТК	Убежища гражданской обороны	Серия	4-01-01
1971	Каркас КР 58	Выпуск 4	Лист 102

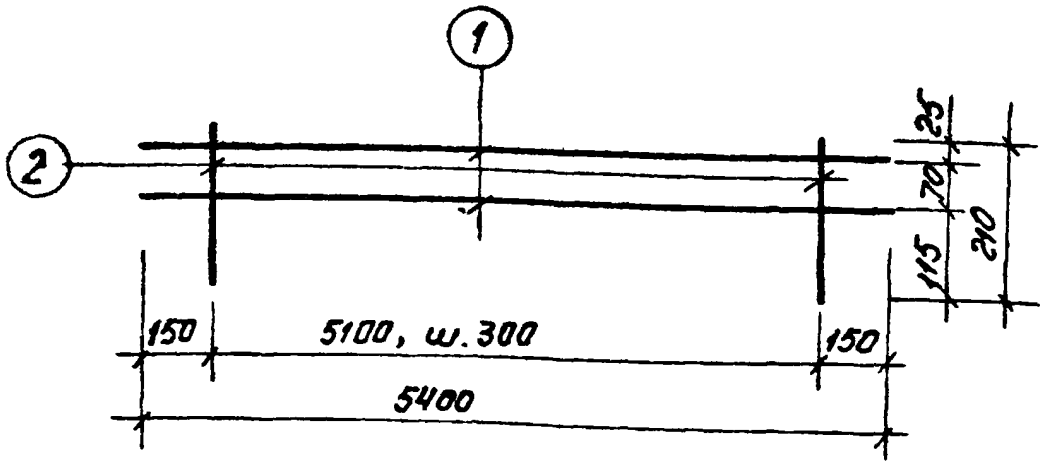

Спецификация стали на одно арматурное изделие

Марка изделия	N поз.	эскиз	Ø мм	длина мм	кол-во шт.	Выборка стали Ø, мм	общ. дл. м	Вес, кг
Кр 59	1	—	10 AI	5400	2	10 AI	10,8	6,7
	2		8 AI	210	18	8 AI	3,8	1,5
							Итого.	8,2

ТК	Убежища гражданской обороны	серия У-01-01	
1971	Каркас Кр 59	Выпуск 4	Лист 109

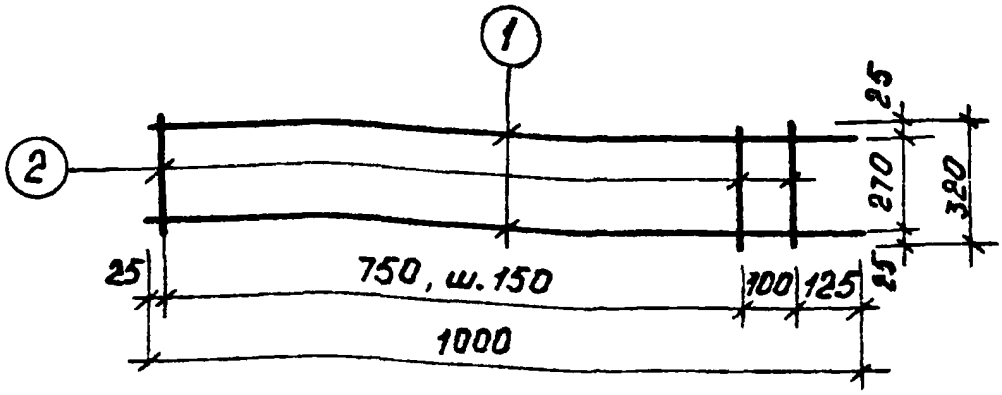

спецификация стали на одно арматурное изделие

марка изделия	N поз.	эскиз	Ø мм	длина мм	кол-во шт.	Выборка стали Ø мм	общ. дл. м	Вес кг
КР 60	1	—	22 А III	1000	2	22 А III	2.0	8,0
	2		10 А III	320	7	10 А III	2.2	1,4
							Итого	7,4

ТК	Убежища гражданской обороны	серия У-01-01	
1971	Каркас КР 60	Выпуск 4	лист 110

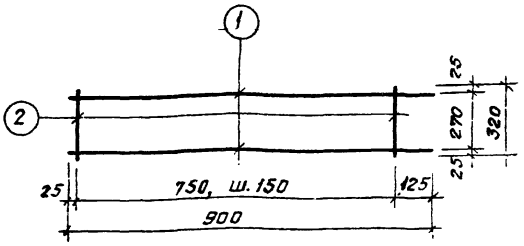

Спецификация стали на одно арматурное изделие

Марка изделия	N поз.	Эскиз	ф мм	Длина мм	Кол-во шт.	Выборка стали ф, мм	Выборка стали общ. дл. м	Выборка стали вес, кг
Кр 61	1	—	20 AIII	900	2	20 AIII	1.8	4.4
	2		8 AIII	320	6	8 AIII	1.9	0.7
							Итого	5.1

ТК 1971	Убежища гражданской обороны	Серия 4.901-01
	Каркас Кр 61	Выпуск 4 Лист 111

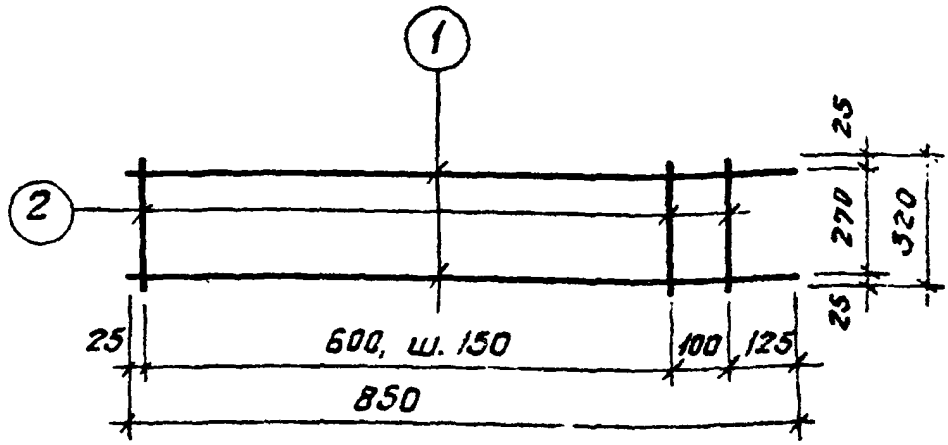

Спецификация стали на одно арматурное изделие

Марка изделия	N поз.	Эскиз	ф мм	Длина мм	Кол-во шт.	Выборка стали ф, мм	Общ. дл. м	Вес кг
Кр 62	1	———	18 А III	850	2	18 А III	1.7	3.4
	2		8 А III	320	6	8 А III	1.9	0.7
							Итого	4.1

ТК	Убежища гражданской обороны	Серия У-01-01	
1971	Каркас кр 62	Выпуск 4	Лист 112

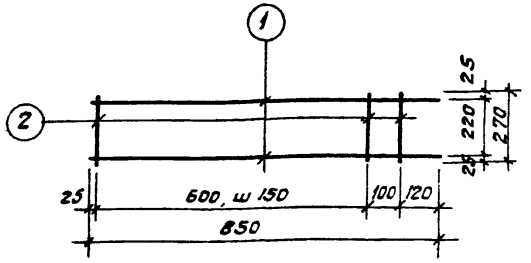

Спецификация стали на одно арматурное изделие

Марка изделия	№ поз.	Эскиз	Ø мм	Длина мм	Кол-во шт.	Выборка стали Ø, мм	общ. дл. м	Вес, кг
Кр 63	1	———	18 AIII	850	2	18 AIII	1.7	3.4
	2		8 AIII	270	6	8 AIII	1.6	0.6
							Итого	4.0

ТК	Убежища гражданской обороны	Серия У-01-01	
1971	Каркас Кр 63	Выпуск 4	Лист 113

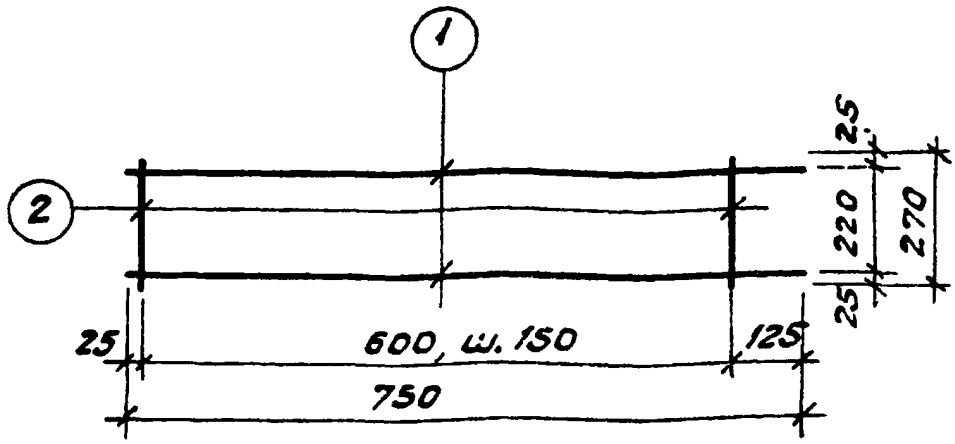

Спецификация стали на одно арматурное изделие

Марка изделия	N поз.	Эскиз	ф мм	Длина мм	Кол-во шт.	Выборка стали ф, мм	Выборка стали общ. дл. м	Выборка стали вес, кг
Кр 64	1	——	16 А-II	750	2	16 А-III	1.5	2.4
	2		8 А-III	270	5	8 А-III	1.3	0.5
							Итого	2.9

ТК	Убежища гражданской обороны	Серия У-01-01	
1971	Каркас Кр 64	Выпуск 4	Лист 114

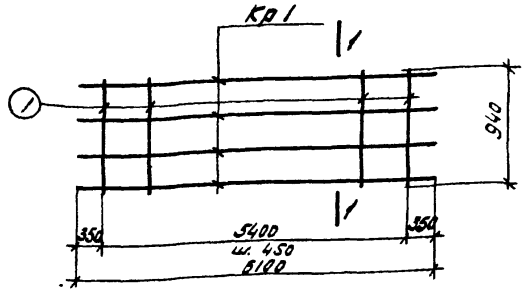

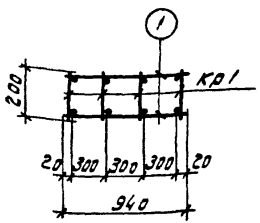

1–1

Марка пространственного каркаса	Марка изделия	Кол-во шт.	Вес кг	№ листа
ПК1	Кр1	4	52.8	52
	поз.1	26	14.6	115
	Итого		67.4	

Марка изделия	№ поз.	Эскиз	Ø мм	Длина мм	Кол-во шт.	Выборка стали Ø, мм	Общ. дл. м	Вес, кг
Отдельн позиции	1	—	10AI	940	1	10AI	0.9	0.56

ТК	Убежища гражданской обороны	Серия У-01-01	
1971	Пространственный каркас ПК1	Выпуск 4	Альбом 115

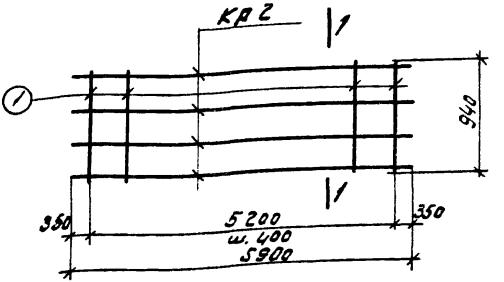

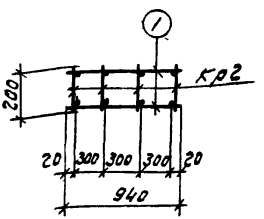

1–1

Марка простр. каркаса	Марка изделия	Кол-во шт.	Вес кг	№ листа
ПК 2	Кр 2	4	51.2	53
	поз. 1	28	15.7	116
	Итого		66.9	

Марка изделия	№ поз.	Эскиз	⌀ мм	Длина мм	Кол-во шт.	Выборка стали		
						ф. мм	Общ. дл. м	Вес, кг
Отдельн. позиции	1	—	10 AI	940	1	10 AI	0.9	0.56

ТК	Убежища гражданской обороны	Серия У-01-01	
1971	Пространственный каркас ПК 2	Выпуск 4	Лист 116

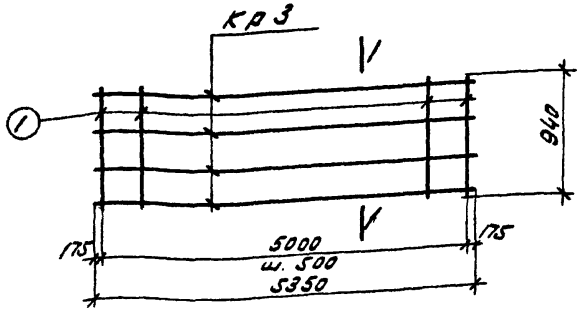

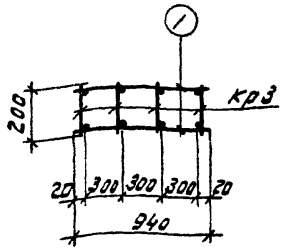

1—1

Марка пространственного каркаса	Марка изделия	Кол-во шт.	Вес кг	№ листа
ПК3	КР3	4	46.8	54
	поз.1	22	12.3	117
	Итого		59.1	

Марка изделия	№ поз.	Эскиз	Ø мм	Длина мм	Кол-во шт.	Выборка стали Ø, мм	Общ. дл. м	Вес, кг
Отдельн. позиции	1	—	10AI	940	1	10AI	0.9	0.56

ТК	Убежища гражданской обороны	Серия	У-01-01
1971	Пространственный каркас ПК3	Выпуск 4	Лист 117

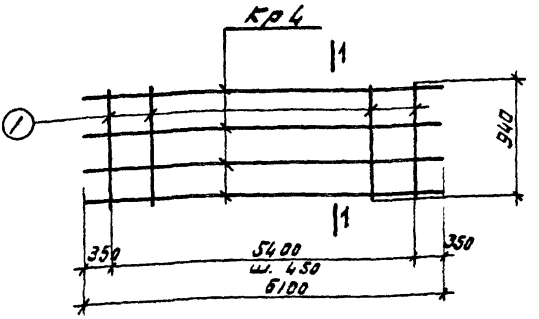

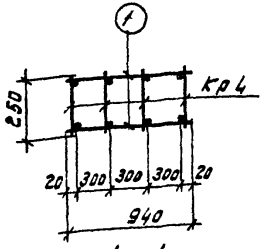

1–1

Марка простр. каркаса	Марка изделия	Кол-во шт.	Вес кг	№ листа
ПК4	Кр4	4	62.0	55
	поз.1	26	14.6	118
	Итого		76.6	

Марка изделия	№ поз.	Эскиз	Ø мм	Длина мм	Кол-во шт.	Выборка стали Ø, мм	Общая м	Вес, кг
Отделн. позиции	1	——	10AI	940	1	10AI	0.9	0.56

ТК	Убежища гражданской обороны	Серия У-01-01	
1961	Пространственный каркас ПК4	Выпуск 4	Лист 118

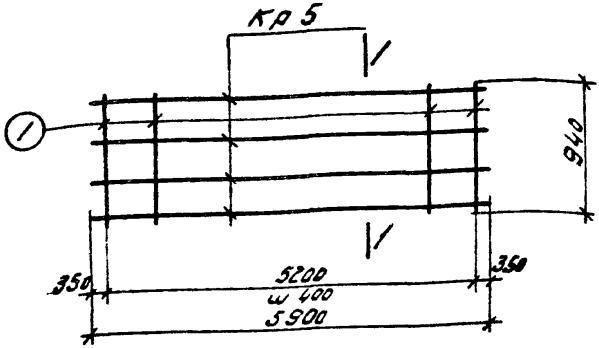

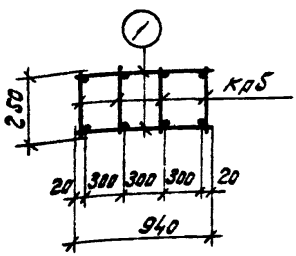

1-1

Марка простр. каркаса	Марка изделия	Кол-во шт.	Вес кг	№ листа
ПК5	Кр5	4	60.4	56
	поз.1	28	15.7	119
	Итого		76.1	

Марка изделия	№ поз.	Эскиз	Ø мм	Длина мм	Кол-во шт.	Выборка стали Ø, мм	Общ. м	Вес кг
Отдельн. позиции	1	—	10AI	940	1	10AI	0.9	0.56

ТК	Убежища гражданской обороны	Серия У-01-01	
1971	Пространственный каркас ПК5	Выпуск 4	Лист 119

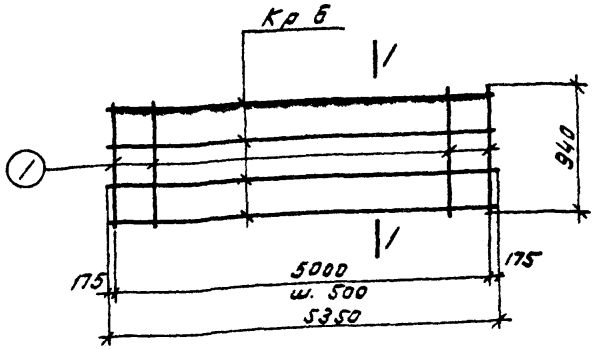

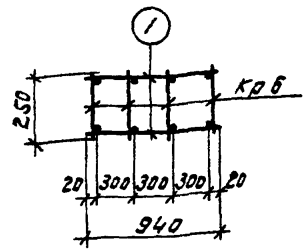

1–1

Марка простр. каркаса	Марка изделия	Кол-во шт	Вес кг	№ листа
ПК 6	Кр.6	4	54.8	37
	поз.1	22	12.3	120
	Итого		67.1	

Марка изделия	№ поз.	Эскиз	∅ мм	Длина мм	Кол-во шт.	Выборка стали ∅, мм	Общ. дл. м	Вес, кг
отдельн. позиции	1	—	10 AI	940	1	10 AI	0,9	0.56

ТК	Убежища гражданской обороны		Серия У-01-01
1971	Пространственный каркас ПК6		Выпуск 4 Лист 120

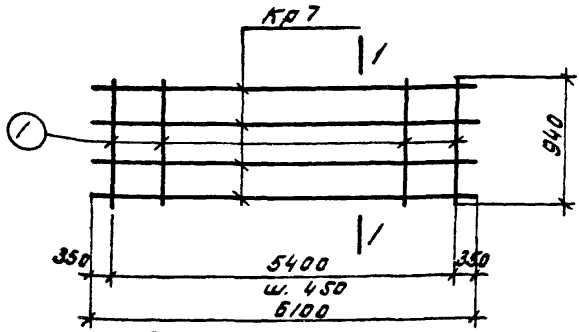

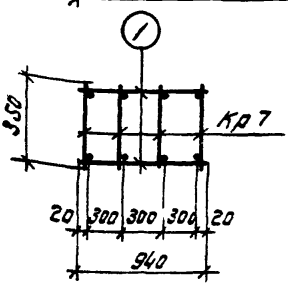

1-1

Марка простр. каркаса	Марка изделия	Кол-во шт.	Вес кг	№ листа
ПК7	Кр 7	4	106.4	58
	поз.1	26	14.6	121
	Итого		121.0	

Марка изделия	№ поз.	Эскиз	ф мм	Длина мм	Кол-во шт.	Выборка стали		
						ф. мм	Общ. дл. м	Вес кг
Отдельн. позиции	1	—	10АI	940	1	10АI	0.9	0.56

ТК	Убежища гражданской обороны	Серия У-01-01	
1971	Пространственный каркас ПК7	Выпуск 4	Лист 121

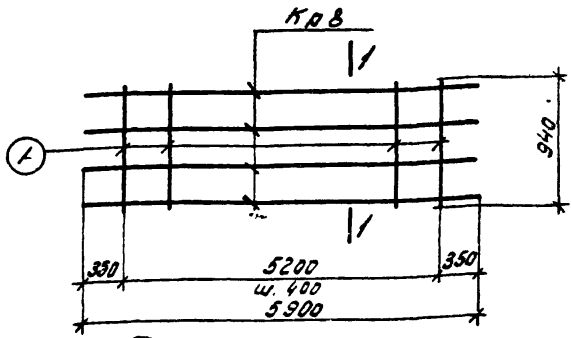

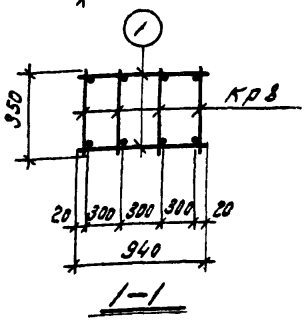

Марка простр. каркаса	Марка изделия	Кол-во шт	Вес кг	№ листа
ПК 8	Кр 8	4	104.0	59
	поз. 1	28	15.7	122
	Итого		119.7	

Марка изделия	№ поз.	Эскиз	ф мм	длина мм	Кол-во шт.	Выборка стали		
						ф. мм	общ. дл. м	Вес. кг
Отдельн. позиции	1	—	10 AI	940	1	10 AI	0.9	0.56

ТК	Убежища гражданской обороны	Серия У-01-01	
1971	Пространственный каркас ПК 8	Выпуск 4	Лист 122

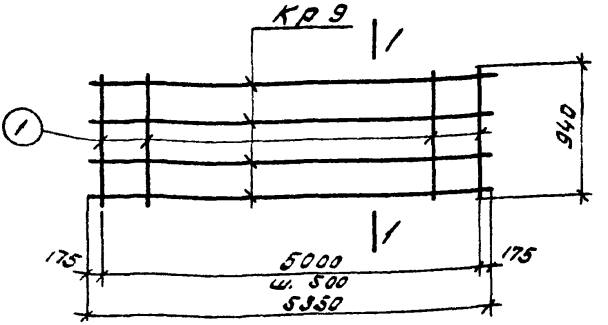

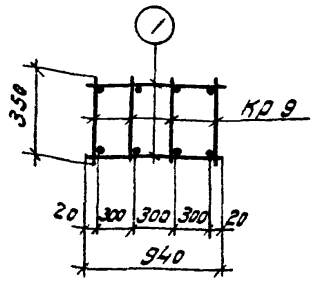

1–1

Марка пространственного каркаса	Марка изделия	Кол-во шт.	Вес кг	№ листа
ПК9	КР9	4	97.2	60
	поз.1	22	12.3	123
	итого		109.5	

Марка изделия	№ поз.	Эскиз	Ø мм	Длина мм	Кол-во шт.	Выборка стали		
						Ø мм	Общ. дл. м	Вес кг
отдельн. позиции	1	—	10AI	940	1	10AI	0.9	0.56

ТК	Убежища гражданской обороны	Серия У-01-01	
1971	Пространственный каркас ПК9	Выпуск 4	Лист 123

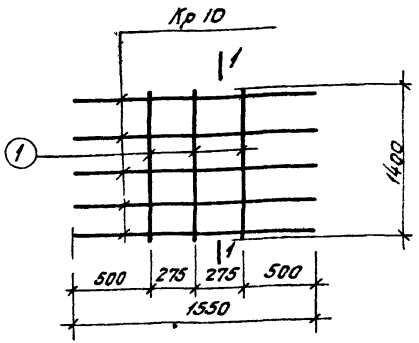

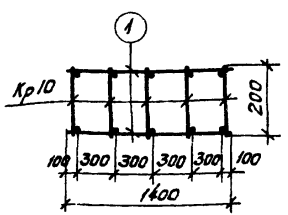

1-1

марка пространств. каркаса	марка изделия	Кол-во шт.	Вес кг	№ листа
ПК 10	Кр 10	5	15.5	61
	поз. 1	6	5.2	124
	Итого		20.7	

марка изделия	№ поз.	Эскиз	ф мм	Длина мм	Кол-во шт.	Выборка стали		
						ф, мм	общ. дл. м	Вес, кг
отдельн. позиции	1	—	10АI	1400	1	10АI	1.4	0.86

ТК	Убежища гражданской обороны	серия	У-01-01
1971	Пространственный каркас ПК 10	Выпуск 4	Лист 124

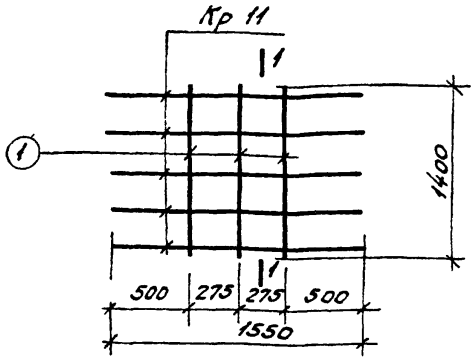

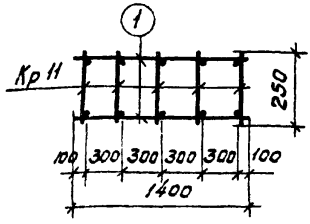

1-1

марка пространственного каркаса	марка изделия	Кол-во шт.	Вес кг	№ листа
ПК 11	Кр 11	5	17.0	62
	поз. 1	6	5.2	125
	Итого		22.2	

марка изделия	№ поз.	эскиз	ф мм	Длина мм	Кол-во шт.	Выборка стали ф, мм	общ. дл. м	вес, кг
отдельн. позиции	1	—	10АI	1400	1	10АI	1.4	0.86

ТК	Убежища гражданской обороны	серия У-01-01	
1971	Пространственный каркас ПК 11	Выпуск 4	лист 125

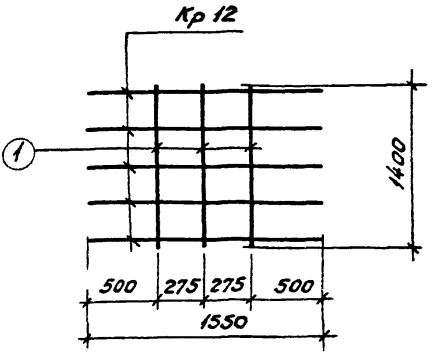

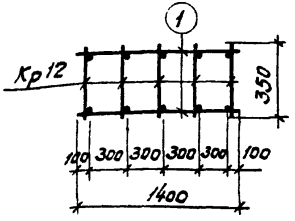

марка простран. каркаса	марка изделия	Кол-во шт.	вес кг	№ листа
ПК 12	Кр12	5	20.0	63
	поз.1	6	5.2	126
	Итого		25,2	

марка изделия	№ поз.	Эскиз	ф мм	Длина мм	Кол-во шт.	Выборка стали		
						ф, мм	общ. дл. м	вес, кг
отдельн. позиции	1	——	10АI	1400	1	10АI	1.4	0.86

ТК	Убежища гражданской обороны	серия У-01-01	
1971	Пространственный каркас ПК 12	выпуск 4	лист 126

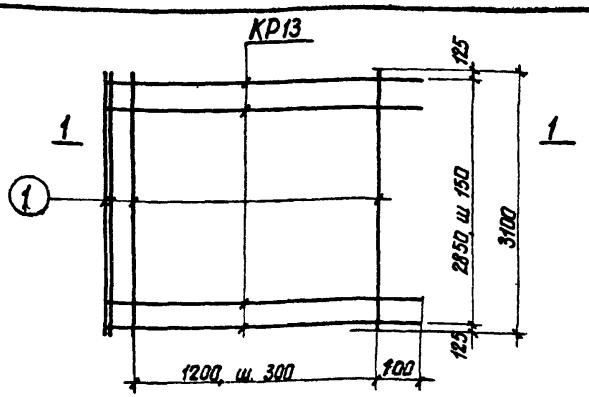

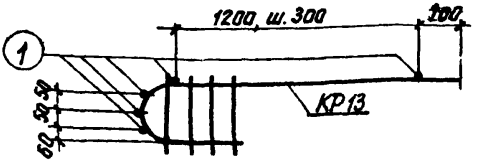

1—1

МАРКА пространств. КАРКАСА	МАРКА ИЗДЕЛ.	КОЛ-ВО шт.	ВЕС кг	№ ЛИСТА
ПК 13	КР 13	20	74.0	64
	Поз.1	8	9.6	127
		Итого:	83.6	

МАРКА ИЗДЕЛИЯ	№ поз	ЭСКИЗ	ф мм	ДЛИНА мм	КОЛ-ВО шт.	ВЫБОРКА СТАЛИ ф, мм	ОБЩ. ДЛ. м	ВЕС, кг
ОТДЕЛЬН. ПОЗИЦ.	1		8 AI	3100	1	8 AI	3.1	1.2

ТК	УБЕЖИЩА ГРАЖДАНСКОЙ ОБОРОНЫ	СЕРИЯ У-01-01	
1971	ПРОСТРАНСТВЕННЫЙ КАРКАС ПК 13	ВЫПУСК 4	ЛИСТ 127

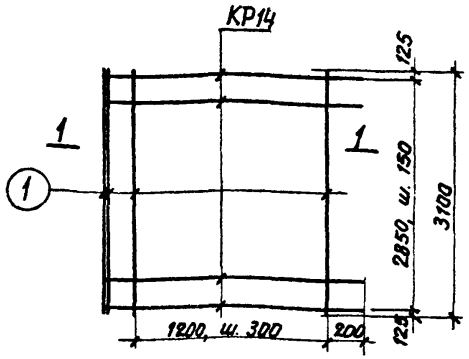

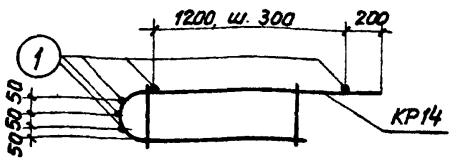

1—1

МАРКА простран. КАРКАСА	МАРКА ИЗДЕЛ.	КОЛ-ВО шт.	ВЕС кг	№ ЛИСТА
ПК 14	КР14	20	130,0	65
	Поз.1	8	9.6	128
		Итого	139.6	

МАРКА ИЗДЕЛИЯ	№ ПОЗ.	ЭСКИЗ	ф мм	ДЛИНА мм	КОЛ-ВО шт.	ВЫБОРКА СТАЛИ ф, мм	ОБЩ. ДЛ. м	ВЕС, кг
ОТДЕЛЬН. ПОЗИЦ.	1		8AI	3100	1	8AI	3.1	1.2

ТК	УБЕЖИЩА ГРАЖДАНСКОЙ ОБОРОНЫ	СЕРИЯ У-01-01	
1971	Пространственный каркас ПК 14	ВЫПУСК 4	ЛИСТ 128

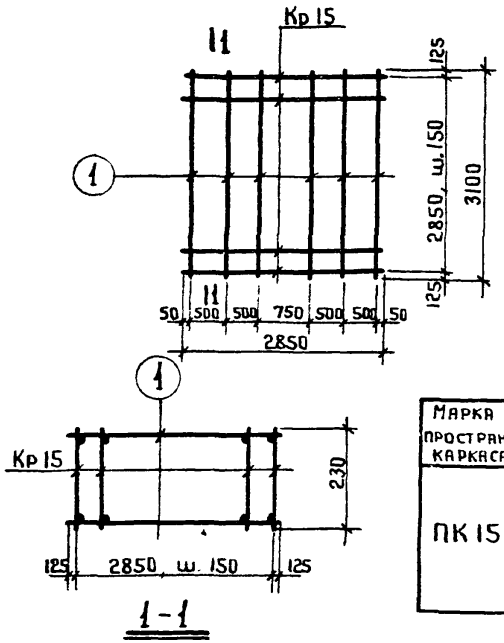

Марка пространственного каркаса	Марка изделия	Кол-во шт.	Вес кг	N листа
ПК 15	Кр 15	20	184.0	66
	Поз. 1	12	33,6	129
	Итого:		217,6	

Марка изделия	N поз.	Эскиз	ф мм	Длина мм.	Кол-во шт.	Выборка стали		
						ф, мм	Общ. дл. м	Вес, кг
Отдельн. позиц.	1		12AI	3100	1	12AI	3,1	2,8

ТК	Убежища гражданской обороны	Серия	У-01-01
1971	Пространственный каркас ПК 15	Выпуск 4	Лист 129

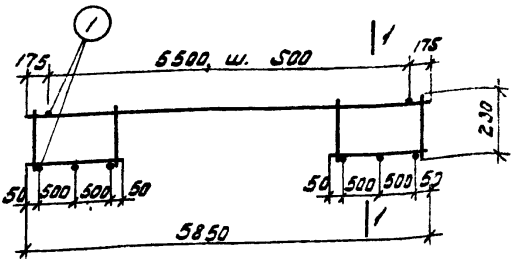

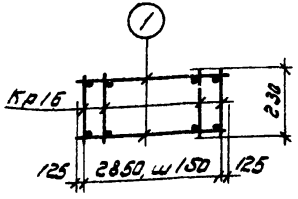

1-1

Марка проста каркаса	Марка изделия	Кол-во шт.	Вес кг	№ листа
ПК16	Кр16	20	254.0	67
	поз1	18	50.4	130
	итого		304.4	

Марка изделия	№ поз.	Эскиз	Ø мм	Длина мм	Кол-во шт.	Выборка стали Ø,мм	общ.дл. м	Вес кг
Отдельн. позиции	1	—	12AI	3100	1	12AI	3.1	2.8

ТК	Убежища гражданской обороны	Серия У-01-01	
1971	Пространственный каркас ПК16	Выпуск 4	Лист 130

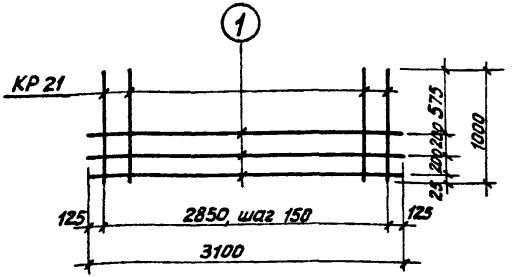

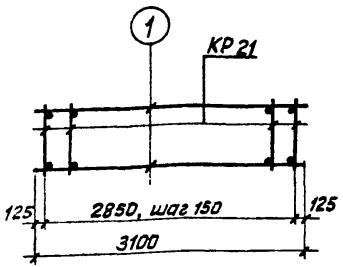

Марка простран. каркаса	Марка изделия	Кол-во шт.	Вес кг	№ листа
ПК17	КР 21	20	152.0	72
	Поз.1	6	11.4	131
	Итого		163 4	

Марка изделия	№ поз.	Эскиз	ф мм	Длина мм	Кол-во шт.	Выборка стали		
						ф, мм	Общ. дл. м	Вес, кг
Отдельн. позиц.	1	—	10 AI	3100	1	10 AI	3.1	1.9

ТК	Убежища гражданской обороны		Серия У-01-01
1971	Пространственный каркас ПК 17	Выпуск 4	Лист 131

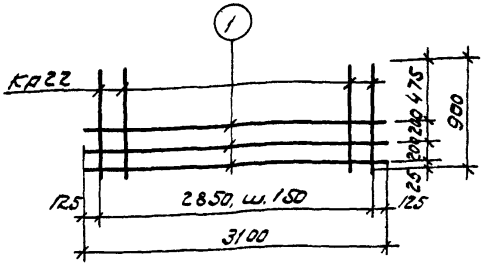

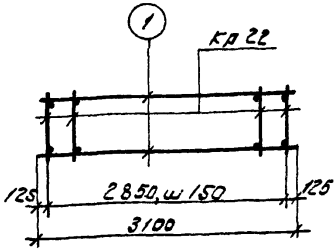

Марка простр. каркаса	Марка издел.	Кол-во шт.	Вес кг	№ листа
ПК18	Кр22	20	106.0	73
	Поз.1	6	114	132
	Итого		117.4	

Марка изделия	N поз.	Эскиз	ф мм	Длина мм	Кол-во шт.	Выборка стали ф, мм	Общ. дл. м	Вес, кг
Отдельн. позиц.	1	—	10AI	3100	1	10AI	3.1	1.9

ТК	Убежища гражданской обороны	Серия У-01-01	
1971	Пространственный каркас ПК18	Выпуск 4	Лист 132

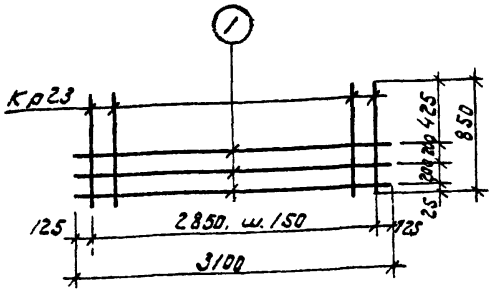

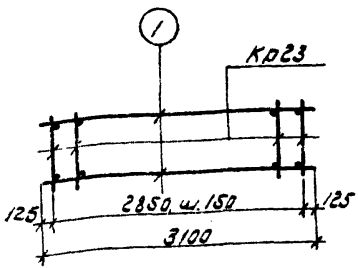

Марка простр. каркас.	Марка издел.	К-во шт.	Вес кг	№ листа
ПК19	Кр23	20	86.0	74
	П03.1	6	11.4	133
		Итого	97.4	

Марка издел.	№ поз.	Эскиз	Ø мм	Длина мм	К-во шт.	Выборка стали Ø, мм	Общ. дл. м	Вес, кг
	1		10 AI	3100	1	10 AI	3.1	1.9
Отдел позиц.								

ТК	Убежище гражданской обороны	Серия У-01-01
1971	Пространственный каркас ПК19	Выпуск 4 Лист 138

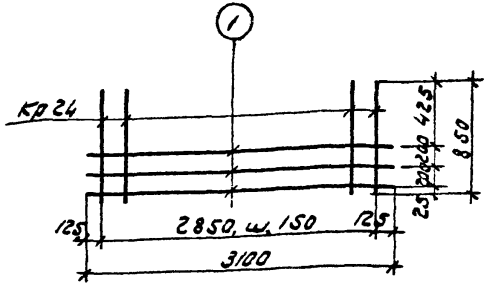

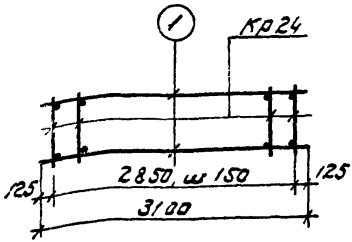

Марка пространственного каркаса	Марка изделия	К-во шт.	Вес кг	№ листа
ПК 20	Кр 24	20	84.0	75
	поз. 1	6	11.4	134
		Итого	95.4	

Марка изделия / отдельной позиции	№ поз.	Эскиз	⌀ мм	длина мм	К-во шт.	Выборка стали ⌀ мм	Выборка стали Общ. дл. м	Выборка стали Вес кг
	1	—	10 AI	3100	1	10 AI	3.1	1.9

ТК	Убежища гражданской обороны	Серия У-01-01	
1971	Пространственный каркас ПК 20	Выпуск 4	Лист 134

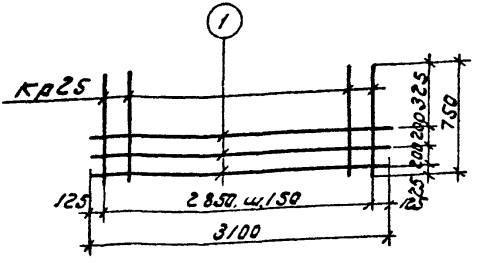

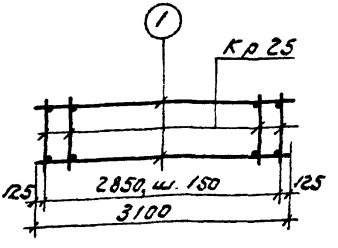

Марка пространственного каркаса	Марка изделия	К-во шт.	Вес кг	№ листа
ПК 21	Кр25	20	60.0	76
	Поз.1	6	11.4	135
	Итого		71.4	

Марка изделия	№ поз.	Эскиз	Ø мм	Длина мм	К-во шт.	Выборка стали Ø, мм	Общ. дл. м	Вес кг
	1	—	10АI	3100	1	10АI	3.1	1.9
Отдельн. позиц.								

ТК	Убежища гражданской обороны	Серия У-01-01
1971	Пространственный каркас ПК 21	Выпуск/лист 4 / 135

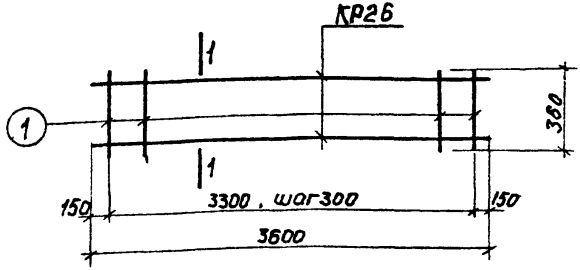

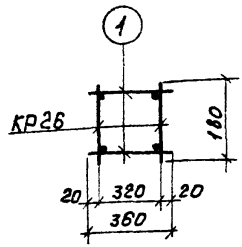

1-1

Марка простр. каркаса	Марка издел.	кол-во шт.	Вес кг	N листа
ПК22	КР26	2	24,6	77
	поз. 1	24	4,8	136
	Итого		29,4	

Марка издел.	N поз.	эскиз	ф мм	длина мм	кол-во шт.	Выборка стали ф, мм	Выборка стали общ. вес N	Выборка стали вес, кг
Отдельные позиции	1	—	8 AI	360	1	8 AI	0,4	0,2

ТК	Убежища гражданской обороны	серия 4-01-01	
1971	Пространственный каркас ПК22	Выпуск 4	Лист 136

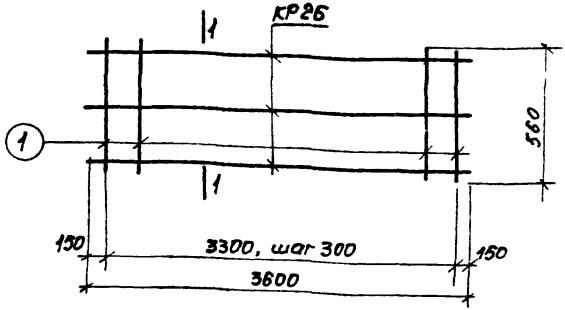

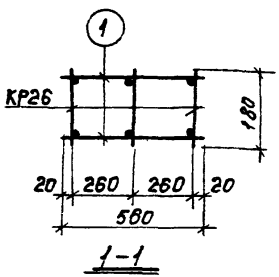

Марка простр. каркаса	Марка издел.	Кол-во шт.	Вес кг	N листа
ПК23	КР26	3	36,9	77
	поз.1	24	4,6	137
	Итого		417	

Марка изделия	N поз.	эскиз	ø мм	длина мм	кол-во шт.	Выборка стали ø мм	общ.дл. м	вес, кг
Отдельн. позиции	1		8 AI	560	1	8 AI	0,6	0,2

ТК	Убежища гражданской обороны	серия	4-01-01
1971	Пространственный каркас ПК23	выпуск 4	лист 137

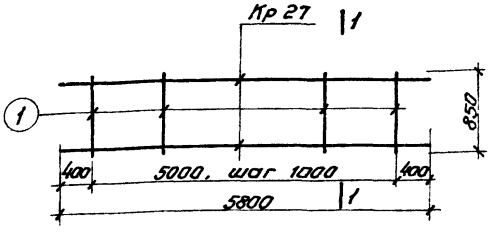

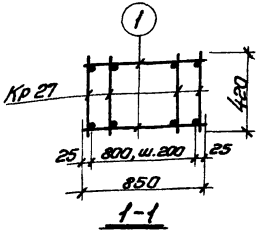

Марка простран. каркаса	Марка издел.	К-во шт.	Вес кг	№ листа
ПК24	Кр 27	5	52.3	78
	Поз 1	12	6.0	138
		Итого	58.5	

Марка изделия	№ поз.	Эскиз	ф мм	Длина мм	Кол-во шт.	Выборка стали: ф, мм	Общ. дл. м	Вес, кг
Отдельн. позиции	1		10 AI	850	1	10 AI	0.85	0.5

ТК	Убежища гражданской обороны	Серия У-01-01	
1971	Пространственный каркас ПК 24	Выпуск 4	Лист 138

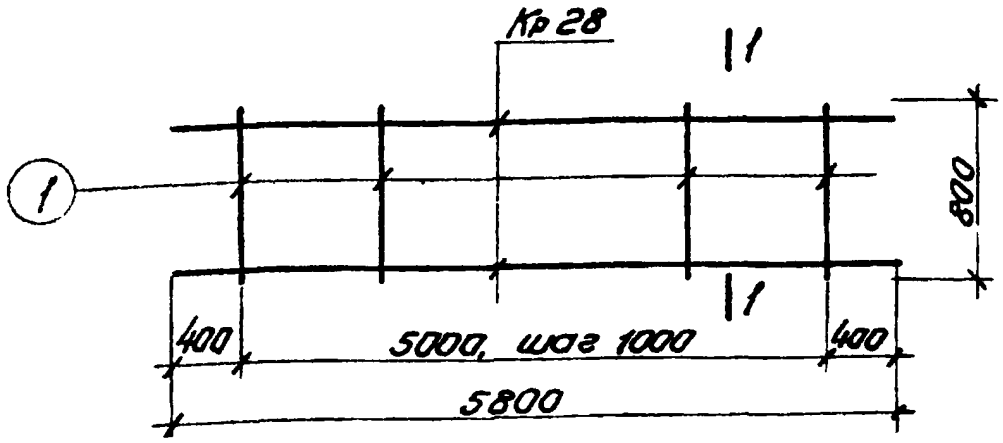

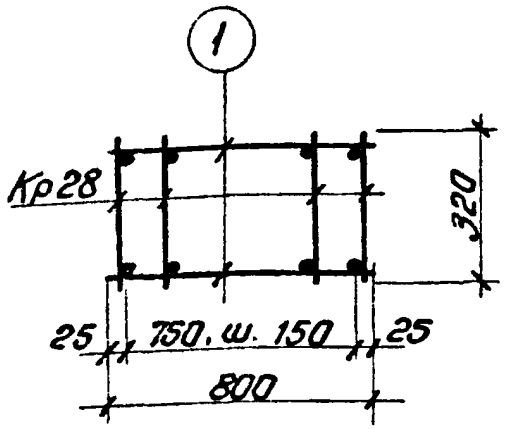

• 1-1

Марка пространс. каркаса	Марка издел.	К-во шт.	Вес кг	№ листа
ПК 25	Кр 28	6	58.2	79
	Поз. 1	12	6.0	139
		Итого	64.2	

Марка изделия	№ поз.	Эскиз	ф мм	Длина мм	Кол-во шт.	Выборка стали		
						ф, мм	общ. дл.	Вес, кг
Отдельн. позиц.	1		10 AI	800	1	10 AI	0.8	0.5

ТК	Убежища гражданской обороны	серия У-61-01	
1971	Пространственный каркас ПК 25	выпуск 4	лист 139

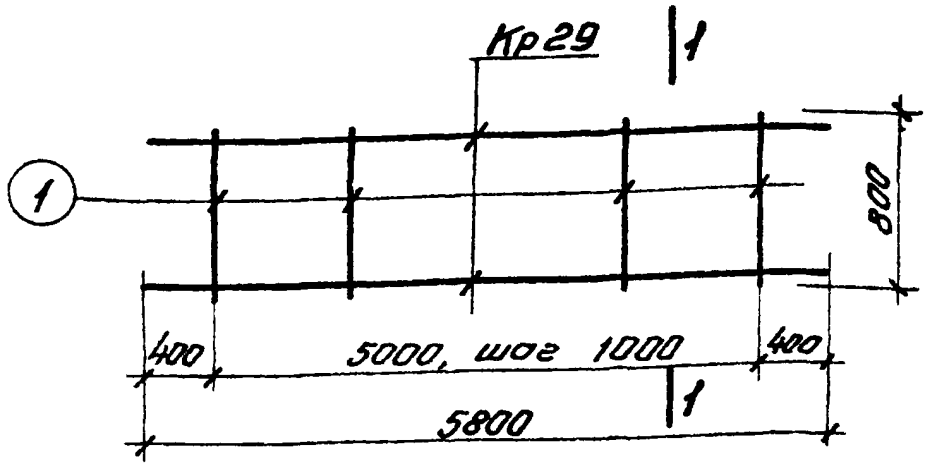

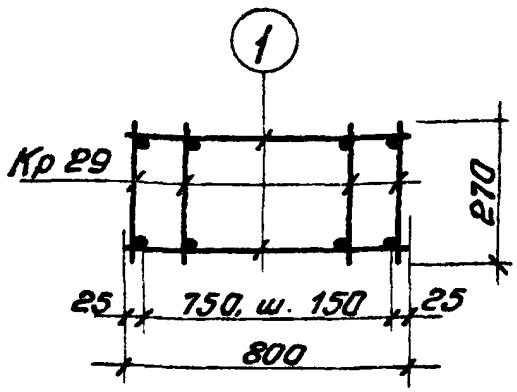

1-1

Марка простран. каркаса	Марка издел.	К-во шт.	Вес кг	№ листа
ПК 28	Кр 29	6	55.8	80
	Поз. 1	12	6.0	140
	Итого		61.8	

Марка изделия	№ поз.	Эскиз	Ф мм	Длина мм	Кол-во шт.	Выборка стали		
						Ф, мм	общ. дл. м	Вес. кг
Отдельн. позиц.	1	—	10 AI	800	1	10 AI	0.8	0.5

ТК	Убежища гражданской обороны	Серия У-01-01	
1971	Пространственный каркас ПК26	Выпуск 4	Лист 140

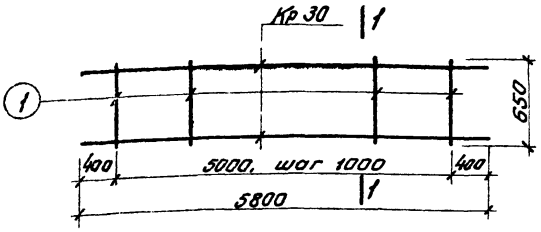

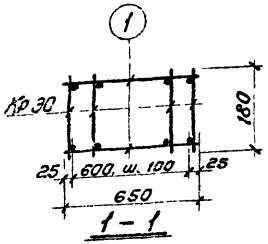

Марка простран каркаса	Марка издел.	К-во шт.	Вес кг	№ листа
ПК27	Кр30	7	60.2	81
	Поз.1	12	4.8	141
		Итого	65.0	

Марка изделия	№ поз.	Эскиз	Ф мм	Длина мм	Кол-во шт.	Выборка стали Ф, мм	Общ. дл	Вес, кг
Отдельн позиц	1	—	10AI	650	1	10AI	0.65	0.4

ТК	Убежища гражданской обороны	Серия У-01-01	
1571	Пространственный каркас ПК27	Выпуск 4	Лист 141

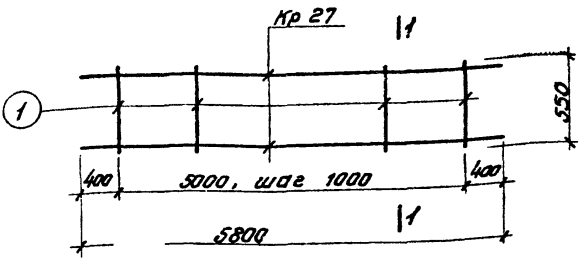

Марка простран каркаса	Марка издел.	К-во шт.	Вес кг	№ листа
ПК28	Кр 27	2	21.0	78
	Поз. 1	12	3.6	142
		Итого	24.6	

Марка изделия	№ поз.	Эскиз	ф мм	Длина мм	Кол-во шт.	Выборка стали: ф, мм	Общ. дл.	Вес, кг
Отдельн. позиц.	1	—	10AI	525	1	10AI	0.5	0.3

ТК	Убежища гражданской обороны	Серия 4-01-01	
1971	Пространственный каркас ПК28	Выпуск 4	Лист 142

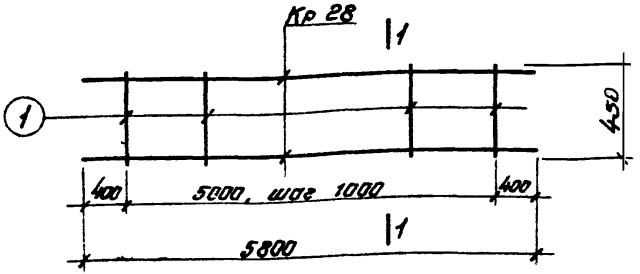

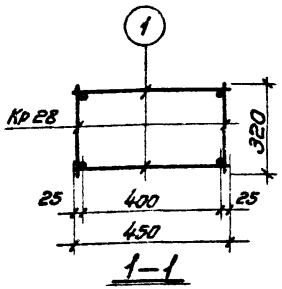

1–1

Марка простран. каркаса	Марка издел.	К-во шт.	Вес кг	№ листа
ПК29	Кр 28	2	19,4	79
	Поз. 1	12	3,6	143
		Итого	23,0	

Марка изделия	№ поз.	Эскиз	Ф мм	Длина мм	Кол-во шт.	Выборка стали Ф, мм	Выборка стали Общ. дл	Выборка стали Вес, кг
Отдельн. позиц.	1	—	10 AI	450	1	10 AI	0,45	0,3

ТК	Убежища гражданской обороны	Серия У-01-01
1971	Пространственный каркас ПК29	Выпуск 4 / Лист 143

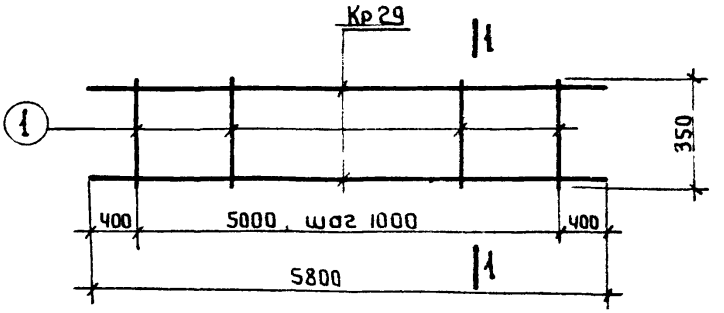

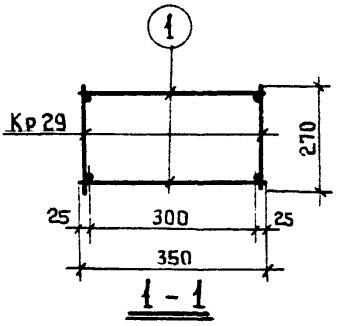

Марка пространственного каркаса	Марка изделия	К-во шт	Вес кг	N листа
ПК 30	Кр 29	2	18,6	80
	Поз 1	12	2,4	144
	Итого		21.0	

Марка изделия	N поз.	Эскиз	ф мм	Длина мм	Кол-во шт.	Выборка стали		
						ф, мм	Общая	Вес, кг
Отдельн. позиции	1	—	10 AI	350	1	10 AI	0,35	0,2

ТК	Убежища гражданской обороны	Серия У-01-01
1971	Пространственный каркас ПК 30	Выпуск 4 / Лист 144

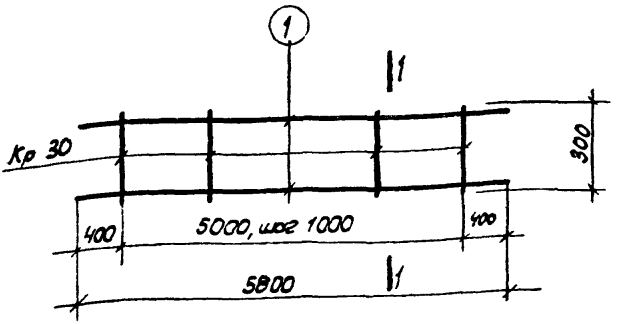

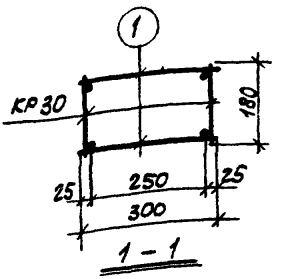

Марка пространств. каркаса	Марка издел.	К-во шт.	Вес кг.	N листа
ПК 31	Кр 30	2	17.2	81
	Поз 1	12	2.4	145
		Итого	19.6	

Марка изделия	N поз	Эскиз	ф мм.	Длина мм	Кол-во шт.	Выборка стали		
						ф,мм	Общ. дл.	Вес, кг
Отдельн позиции	1	—	10.AI	300	1	10.AI	0.3	0.2

ТК	Убежища гражданской обороны	Серия 4-01-01	
ГПИ	Пространственный каркас ПК 31	Выпуск 4	Лист 145

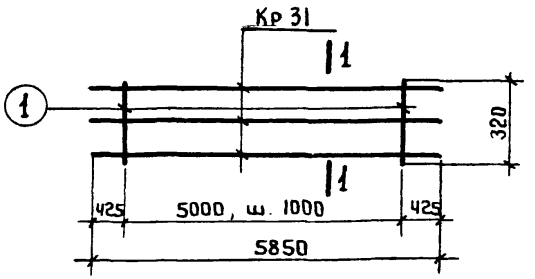

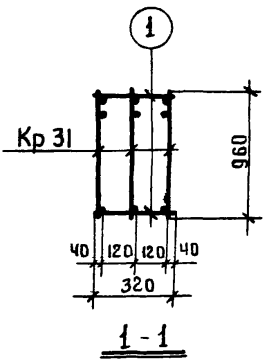

1-1

Марка простран каркаса	Марка изделия	Кол во шт	Вес кг	N листа
ПК 32	Кр 31	3	246,9	82
	Поз. 1	12	3,1	146
	Итого		2500	

Марка изделия	N поз.	Эскиз	ф мм	Длина мм	Кол во шт	Выборка стали		
						ф, мм	Общ дл	Вес, кг
Отдельн. позиции	1	—	12 AI	320	1	12 AI	0,3	0,26

ТК	Убежища гражданской обороны	Серия У-01-01	
1971	Пространственный каркас ПК32	Выпуск 4	Лист 146

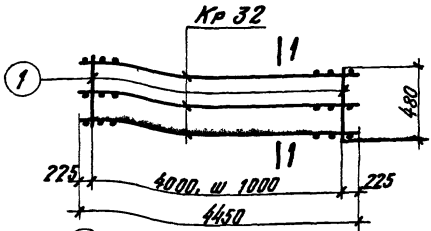

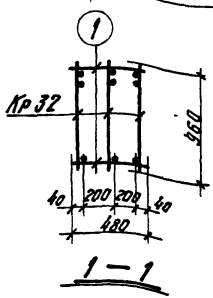

Марка простр. каркаса	Марка изделия	Кол-во шт.	Вес кг	N листа
ПК 33	Кр 32	3	183,6	83и
	Поз. 1	10	4.5	147и
	Итого		188.1	

Марка изделия	N поз.	Эскиз	ф мм	Длина мм	Кол-во шт.	Выборка стали ф, мм	общ. дл. м	Вес, кг
Отдельн. позиции	1		12AI	480	1	12AI	0.5	0.45

Взамен листа 147 22.12.76г. Рук. гр. Вокрачко /Вокрачко/

ТК	Убежища гражданской обороны	Серия У-01-01	
1976	Пространственный каркас ПК 33	Выпуск 4	Лист 147и

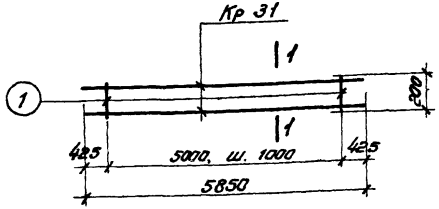

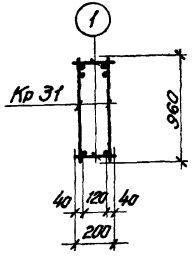

1 – 1

Марка простран. каркаса	Марка изд.	К-во шт.	Вес кг	№ листа
ПК-34	Кр 31	2	164.6	82
	поз. 1	12	2.4	148
		Итого	167.0	

Марка изделия	№ поз.	Эскиз	Ф мм	Длина мм	Кол-во шт.	Выборка стали Ф, мм	Выборка стали Общ. дл. м	Выборка стали Вес, кг
Отдельн. позиции	1		12 AI	200	1	12 AI	0.2	0.2

ТК	Убежища гражданской обороны	серия У-01-01
1971	Пространственный каркас ПК 34	Выпуск 4 / Лист 148

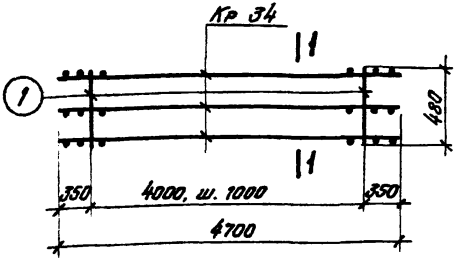

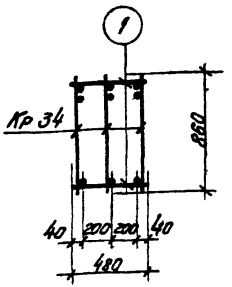

1-1

Марка простран. каркаса	Марка издел.	Кол-во шт.	Вес кг.	№ листа
ПК35	Кр 34	3	173.7	85н
	Поз. 1	10	4.5	149н
		Итого	178.2	

Марка изделия	№ поз.	Эскиз	Ф мм	Длина мм	Кол-во шт.	Выборка стали Ф, мм	Общ. вл. т.	Вес, кг
Отдельн позиции	1	—	12AI	480	1	12AI	0.5	0,45

Взамен листа 149 22.12.76г Рук. гр. Вокрачко /Вокрачко/

ТК	Убежища гражданской обороны	Серия У-01-01	
1976	Пространственный каркас ПК35	Выпуск 4	Лист 149и

11181-04 155

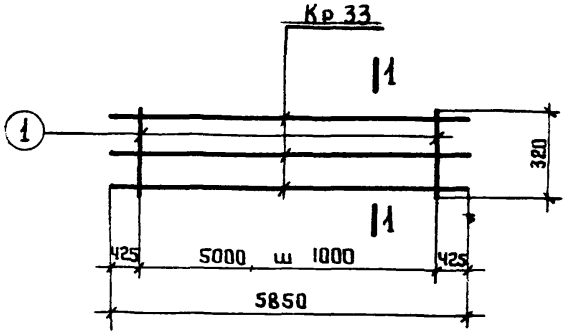

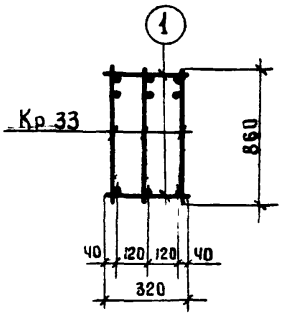

1-1

Марка пространн. каркаса	Марка издел	К-во шт	Вес кг	N листа
ПК 36	Кр 33	3	220,2	84
	поз 1	12	3.1	150
	Итого		223,3	

Марка изделия	N поз	Эскиз	Ф мм	Длина мм	Кол-во шт.	Выборка стали Ф, мм	Общ дл	Вес, кг
Отдельн. позиции	1	—	12AI	320	1	12AI	0,3	0,26

ТК	Убежища гражданской обороны	Серия У-01-01	
1971	Пространственный каркас ПК 36	Выпуск 4	Лист 150

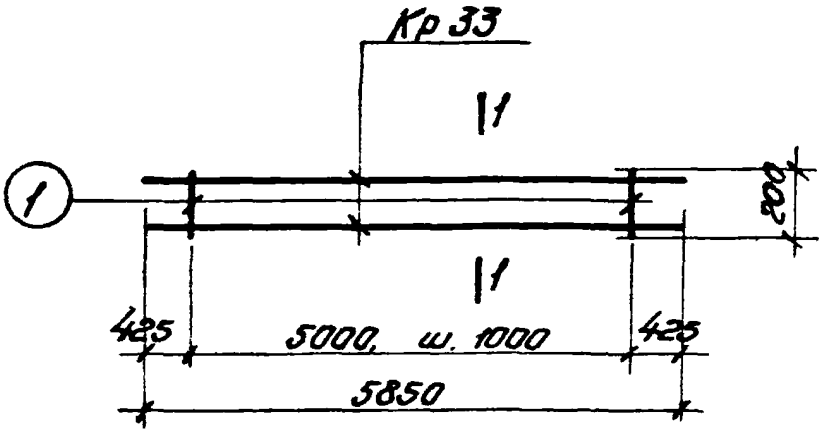

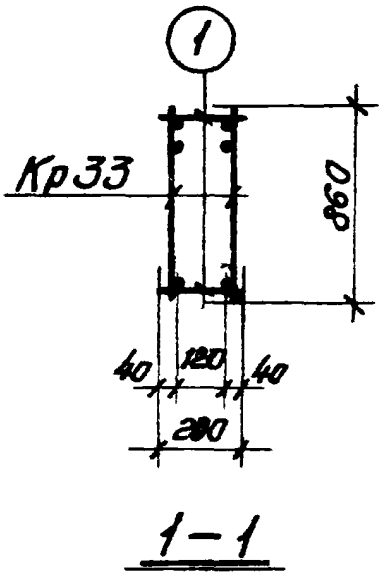

1–1

Марка простран. каркаса	Марка издел.	К-во шт.	Вес кг	№ листа
ПК37	Кр 33	2	146,8	84
	поз. 1	12	2,4	151
		Итого	149,2	

Марка изделия	№ поз	Эскиз	ф мм	Длина мм	Кол-во шт.	Выборка стали		
						ф, мм	Общ. дл. м	Вес, кг
Отдельн. позиции	1		12 AI	200	1	12 AI	0.2	0.2

ТК	Убежища гражданской обороны	Серия у-01-01	
15-1	Пространственный каркас ПК 37	Выпуск 4	Лист 151

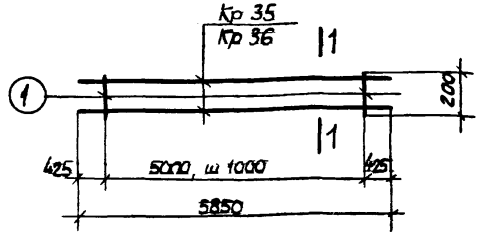

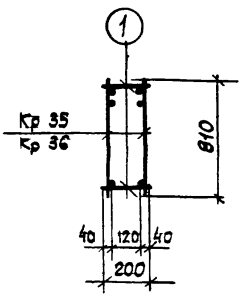

1 — 1

Марка простран каркаса	Марка издел	К-во шт	Вес кг	N листа
ПК 38	Кр 35	2	158.8	86
	Поз. 1	12	1.4	152
		Итого:	160.2	
ПК 39	Кр 36	2	116.8	87
	Поз. 1	12	1.4	152
		Итого	118.2	

Марка изделия	N поз.	Эскиз	ф мм.	Длина мм	Кол-во шт.	Выборка стали ф, мм	Общ. дл м.	Вес, кг.
Отдельн позиции	1		10AI	200	1	10AI	0.2	0.14

ТК	Убежища гражданской обороны	Серия У.01.01	
1971	Пространственные каркасы ПК38, ПК39	Выпуск 4	Лист 152

11181-04 158

Пров [illegible] Копир [illegible]
21-III-79

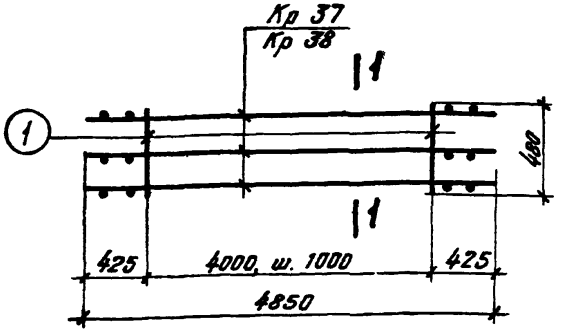

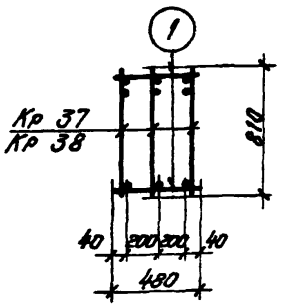

1 – 1

Марка простран. каркаса	Марка издел.	Кол-во шт.	Вес кг	№ листа
ПК 40	Кр 37	3	196,2	85 и
	Поз 1	10	3,1	153 и
		Итого	199,3	
ПК 41	Кр 38	3	145,8	89 и
	Поз. 1	10	3,1	153 и
		Итого	148,9	

Взамен листа 153 22.12.76г. Рук. гр. Вахрачко /Вахрачко/

Марка изделия	№ поз.	Эскиз	Ф мм	Длина мм	Кол-во шт.	Выборка стали Ф мм	Общ. дл. м	Вес, кг
Отдельн. позиции	1	—	10 AI	480	1	10 AI	0,5	0,31

ТК	Убежища гражданской обороны	Серия У-01-01	
1976	Пространственные каркасы ПК40, ПК41	Выпуск 4	Лист 153и

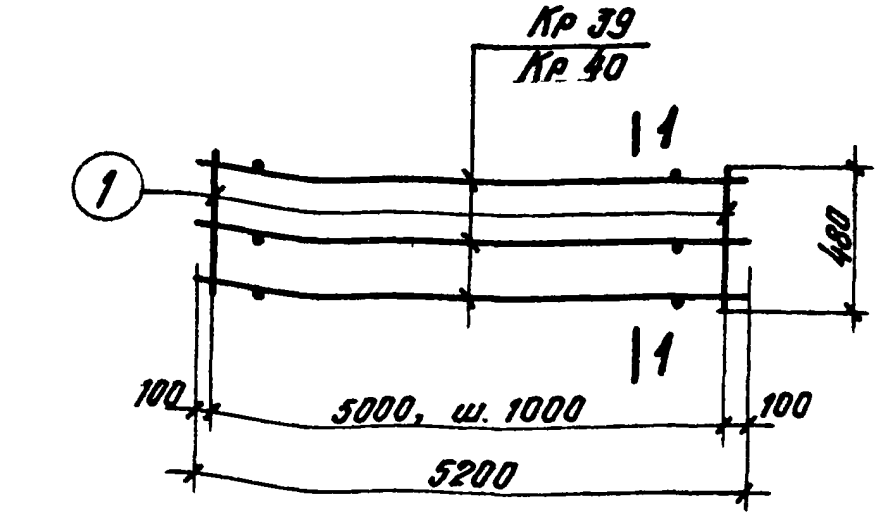

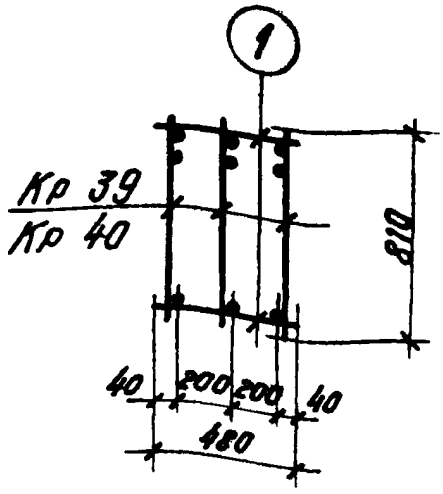

1—1

Марка простран. каркаса	Марка издел.	К-во шт.	Вес, кг	№ листа
ПК 42	Кр 39	3	81.6	90н
	Поз. 1	12	3,7	154н
		Итого	85,3	
ПК 43	Кр 40	3	68.4	90н
	поз 1	12	3.7	154н
		Итого	72,1	

Марка изделия	№ поз.	Эскиз	Ф мм	Длина мм	Кол-во шт.	Выборка стали		
						Ф, мм	Общ. дл. м	Вес, кг
Отдельн. позиции	1	—	10AI	480	1	10AI	0.5	0.31

Взамен листа 154 22 12 76г Рук гр Вокраин /Вокраин

ТК	Убежища гражданской обороны	Серия У-01-0	
1976	Пространственные каркасы ПК42, ПК43	Выпуск 4	Лист 154

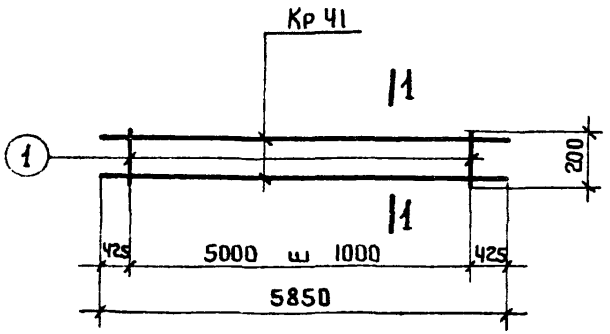

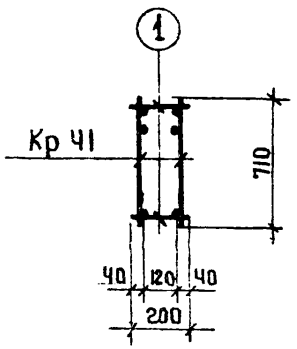

1 - 1

Марка пространственного каркаса	Марка изделия	К-во шт.	Вес кг	N листа
ПК Ч4	Кр Ч1	2	119,6	91
	Поз 1	12	1,4	155
		Итого	121,0	

Марка изделия	N поз.	Эскиз	ф мм	Длина мм	Кол-во шт	Выборка стали ф, мм	Выборка стали общ. дл. м	Выборка стали вес, кг
Отдельные позиции	1		10 AI	200	1	10 AI	0,2	0,12

ТК 271	Убежища гражданской обороны	Серия У-01-01	
	Пространственный каркас ПК Ч4	Выпуск 4	Лист 155

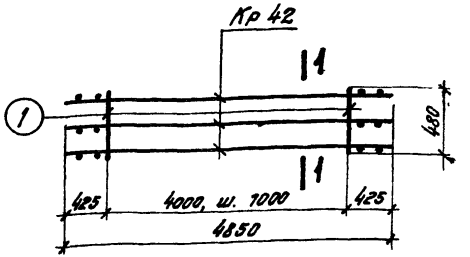

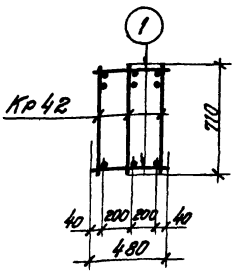

1 – 1

Марка простран. каркаса	Марка издел.	Кол-во шт.	Вес кг	Лист
ПК 45	Кр 42	3	148,2	92м.
	Поз. 1	10	3,1	156м
		Итого	151,3	

Марка изделия	№ поз.	Эскиз	Ф мм	Длина мм	Кол-во шт.	Выборка стали Ф, мм	Общ. дл. м	Вес, кг
Отдельн. позиции	1	——	10 AI	480	1	10 AI	0,5	0,31

Взамен листа 156. 22.12.76 Рук. гр. Вокрачко /Вокрачко/

ТК	Убежища гражданской обороны	Серия У-01-01	
1976	Пространственный каркас ПК 45	Выпуск 4	Лист 156и

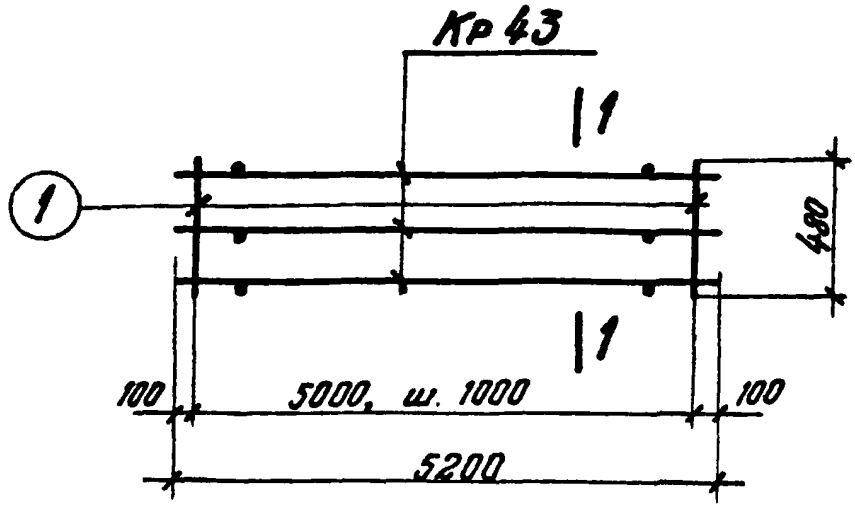

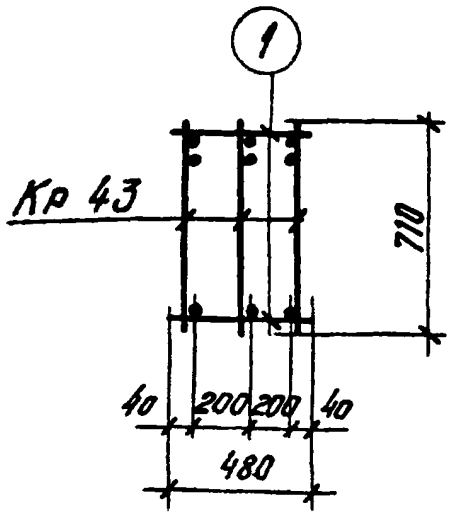

1—1

Марка простран. каркаса	Марка издел	К-во шт.	Вес кг.	N листа
ПК 46	Кр 43	3	67,2	93и
	Поз. 1	12	3.7	157и
		Итого	70.9	

Марка изделия	N поз	Эскиз	Ф мм	Длина мм	Кол-во шт.	Выборка стали		
						Ф, мм	Общ. дл. м	Вес, кг
Отдельн. позиции	1	—	10AI	480	1	10AI	0,5	0,31

Взамен листа 157 22.12.76г Рук гр Вокрачко /Вокрачко/

ТК	Убежища гражданской обороны	Серия У-01-01	
1976	Пространственный каркас ПК 46	Выпуск 4	Лист 157и

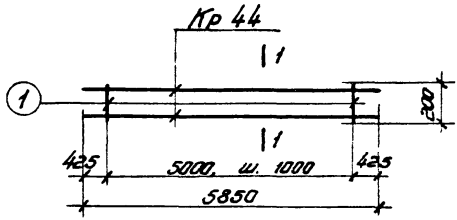

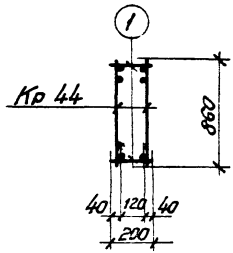

1 – 1

Марка простран. каркаса	Марка издел.	К-во шт.	Вес кг	№ листа
ПК 47	Кр 44	2	19,54	94
	поз. 1	12	2,4	158
		Итого	137,8	

Марка изделия	№ поз.	Эскиз	Ф мм	Длина мм	Кол-во шт.	Выборка стали		
						Ф, мм	Общ. дл. м	Вес, кг
Отдельн. позиции	1	—	12 AI	200	1	12 AI	0,2	0,2

ТК	Убежища гражданской обороны	Серия 4-61-01
1971	Пространственный каркас ПК 47	Выпуск 4 / Лист 153

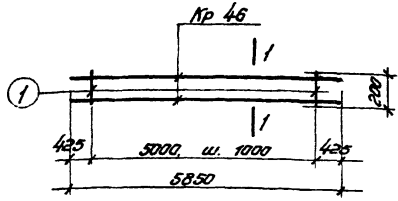

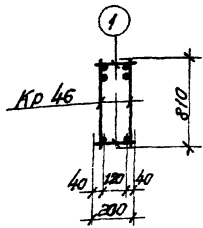

1–1

Марка простран. каркаса	Марка издел.	К-во шт.	Вес кг	№ листа
ПК48	Кр46	2	145,6	96
	поз.1	12	2,4	159
		Итого	148,0	

Марка изделия	№ поз.	Эскиз	ф мм	Длина мм	Кол-во шт	Выборка стали		
						ф, мм	Общ. дл. м	Вес, кг
Отдельн. позиции	1		12AII	200	1	12AII	0,2	0,2

ТК	Убежища гражданской обороны		Серия У-01-01
501	Пространственный каркас ПК48	Выпуск 4	Лист 159

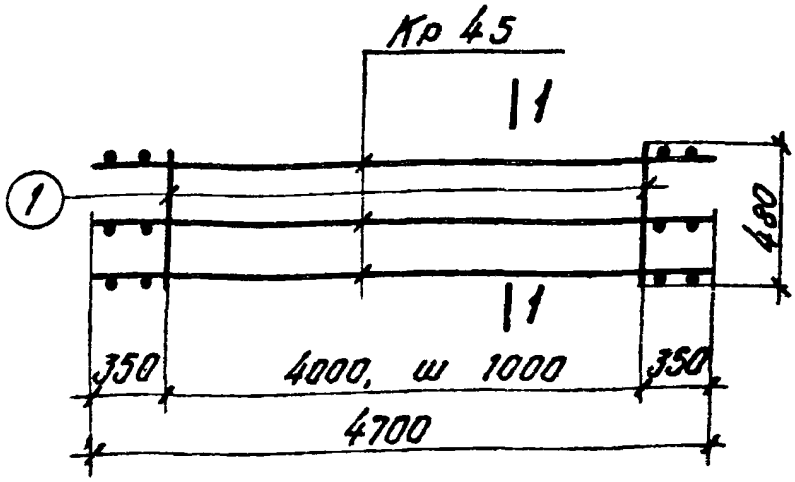

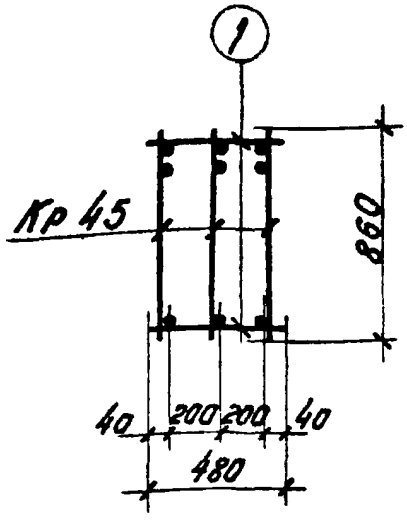

1—1

Марка простран. каркаса	Марка издел.	Кол-во шт.	Вес кг	№ листа
ПК49	Кр45	3	231,6	95и
	поз. 1	10	4,5	160и
		Итого	236,1	

Марка изделия	№ поз.	Эскиз	Ф мм	Длина мм	Кол-во шт.	Выборка стали		
						Ф, мм	Общ. дл. м	Вес, кг
Отдельн. позиции	1	———	12АI	480	1	12АI	0,5	0,45

Взамен листа 160 22.12.76г Рук гр. Вокрачко / Вокрач.

ТК	Убежища гражданской обороны	Серия У-01-01	
1976	Пространственный каркас ПК 49	Выпуск 4	Лист 160и

11181-04 166

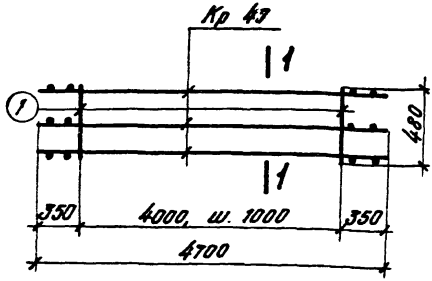

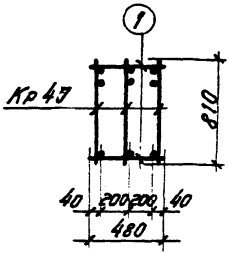

1—1

Марка простран. каркаса	Марка издел.	К-во шт.	Вес кг	N листа
ПК 50	Кр. 47	3	172.2	97и
	поз. 1	10	4,5	161и
		Итого	176,7	

Марка изделия	N поз.	Эскиз	Ф мм	Длина мм	Кол-во шт.	Выборка стали		
						Ф, мм	Общ. дл. м	Вес, кг
Отдельн. позиции	1	———	12АI	480	1	12АI	0,5	0,45

Взамен листа 161. 22.12.76г Рук. гр. Вокрачко /Вокрачко/

ТК	Убежища гражданской обороны	Серия У-01-01	
1976	Пространственный каркас ПК 50	Выпуск 4	Лист 161и

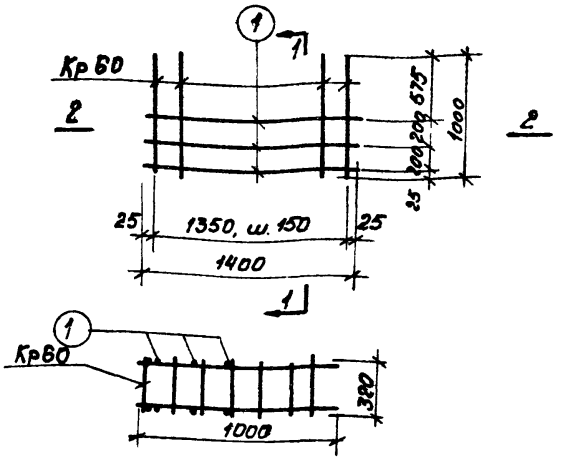

1–1

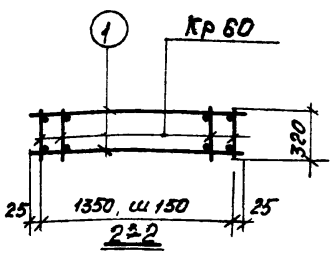

2–2

Марка простр. каркаса	Марка издел.	К-во шт.	Вес кг	N листа
ПК 51	Кр 60	10	74,0	110
	поз. 1	6	5,2	162
		Итого	79,2	

Марка изделия	N поз.	Эскиз	ф мм	Длина мм	К-во шт.	Выборка стали ф мм	общая Н	Вес, кг
отдельн. позиции	1	—	10 AI	1400	1	10 AI	1,4	0,86

ТК 1971	Убежища гражданской обороны	серия У-01-01
	Пространственный каркас ПК 51	Вып. 4, лист 162

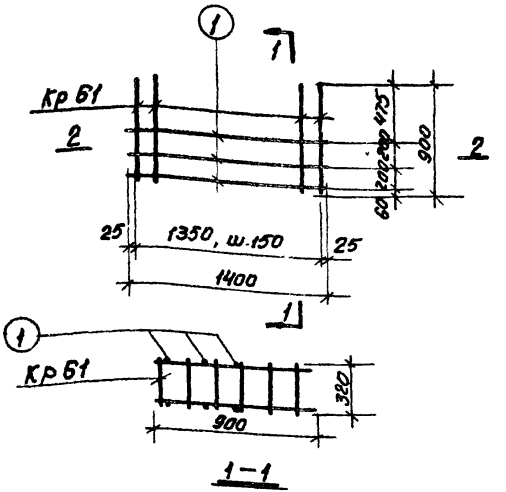

1–1

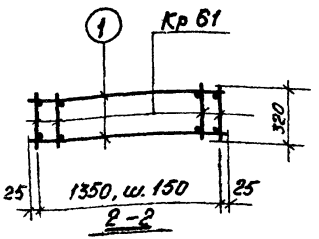

2–2

марка простр. каркаса	марка издел.	к-во шт.	вес кг	N листа
ПК 52	Кр Б1	10	52,0	111
	поз.1	6	5,2	163
	Итого		57,2	

марка изделия	N поз.	эскиз	ф мм	длина мм	кол-во шт.	Выборка стали ф мм	общ. дл. м	вес, кг
отдельн. позиц.	1	—	10 AI	1400	1	10 AI	1,4	0,86

ТК	Убежища гражданской обороны	серия 4-01-01
1971	Пространственный каркас ПК 52	выпуск 4, лист 163

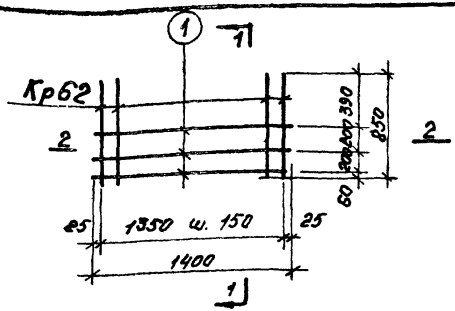

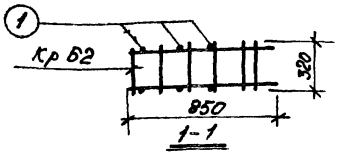

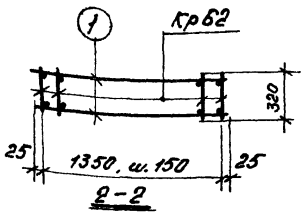

Марка простр. каркаса	Марка издел.	К-во шт.	Вес кг	N листа
ПК 53	Кр62	10	42,0	112
	поз. 1	8	5,2	164
		Итого:	47,2	

Марка изделия	N поз.	эскиз	ф мм	длина мм	кол-во шт	Выборка стали ф, мм	общ. кг	вес кг
отдельн. позиц.	1	—	10AI	1400	1	10AI	1,4	0,86

ТК	Убежища гражданской обороны	серия 4-01-01	
1971	Пространственный каркас ПК53	выпуск 4	лист 164

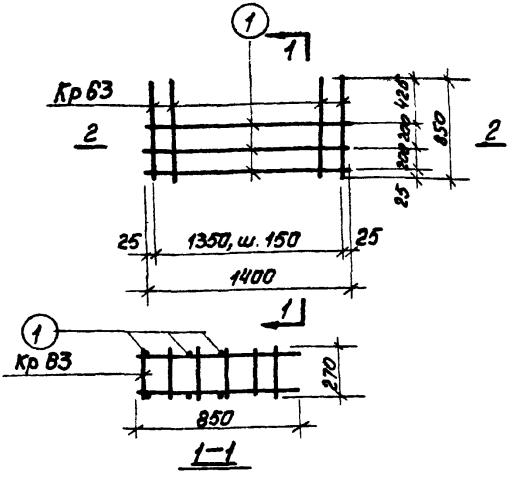

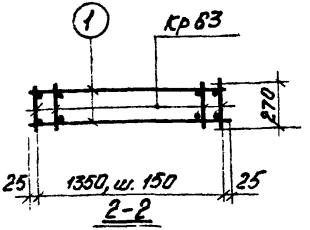

Марка простр. каркаса	Марка издел.	К-во шт.	Вес кг	N листа
ПК 54	Кр Б3	10	41.0	113
	поз.1	8	5,2	165
		Итого:	46.2	

Марка изделия	N поз.	Эскиз	ф мм	Длина мм	кол-во шт.	Выборка стали ф, мм	общ. дл. м	вес, кг.
отдельн. позиции	1		10 AI	1400	1	10 AI	1,4	0,86

ТК	Убежища гражданской обороны	серия У-01-01	
1971	Пространственный каркас ПК54	выпуск 4	лист 165

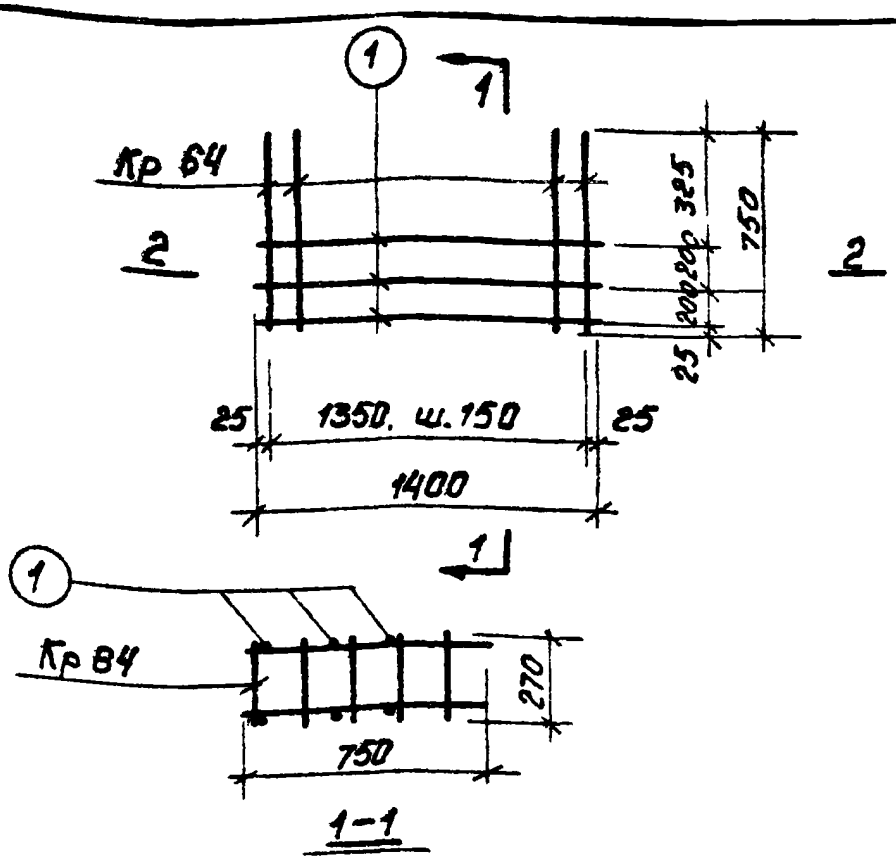

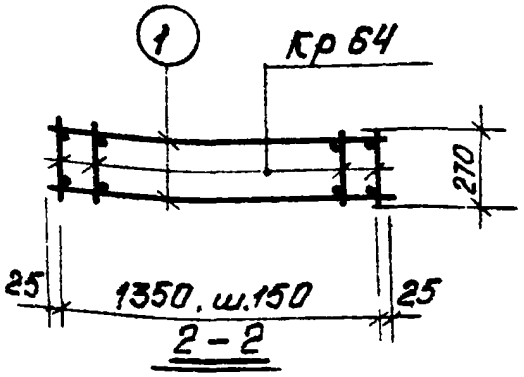

марка простр. каркаса	марка издел	к-во шт.	вес кг	N листа
ПК 55	Кр 64	10	29,0	114
	поз 1	6	5,2	166
		Итого	34,2	

марка изделия	N поз	эскиз	ф мм	длина мм	кол-во шт.	Выборка стали ф.мм	общ.дл.	вес,кг.
отдельн позиции	1	—	10АI	1400	1	10АI	1,4	0,86

ТК	Убежища гражданской обороны	серия 4-01-01	
1971	Пространственный каркас ПК 55	выпуск 4	лист 166

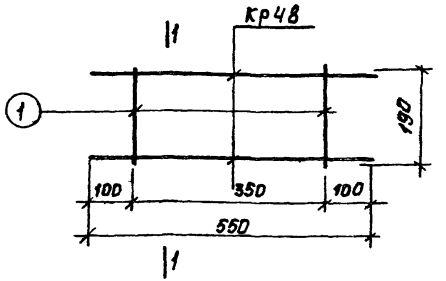

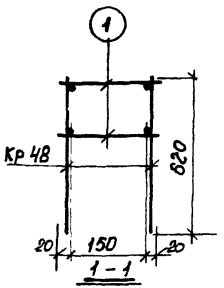

Марка простр. каркаса	Марка изделия	Кол-во шт.	Вес кГ	N листа
ПК56	Кр48	2	7,0	98
	поз.1	4	0,4	167
		Итого:	7,4	

Марка изделия	N поз.	Эскиз	ф мм	Длина мм	Кол-во шт	Выборка стали		
						ф,мм	общ.дл. м	Вес,кГ
отдельн. позиции	1	—	10АI	150	1	10АI	0,15	0,1

ТК	Убежища гражданской обороны	Серия 4.900-01
1971	Пространственный каркас ПК56	Вып. 4 Лист 167

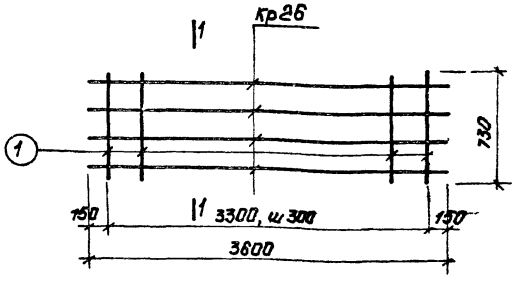

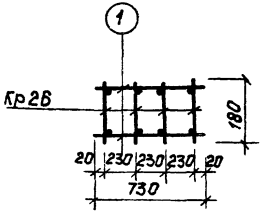

1 - 1

Марка простр. каркаса	Марка издел.	Кол-во шт.	Вес кг	N листа
ПК57	Кр26	4	49,2	77
	Поз.1	24	6,9	168
	Итого:		56,1	

Марка изделия	N поз.	Эскиз	ф мм	Длина мм	Кол-во шт.	Выборка стали ф, мм	общ. дл. м	вес кг
Отдельн. позиции	1	——	8 AI	750	1	8 AI	0,73	0,3

ТК	Убежища гражданской обороны	серия 4-04-01	
1971	Пространственный каркас ПК57	Выпуск 4	Лист 168

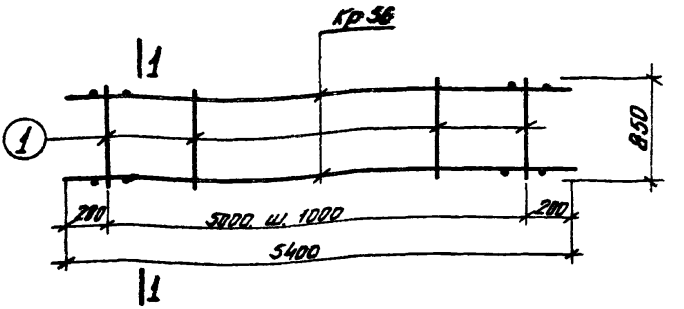

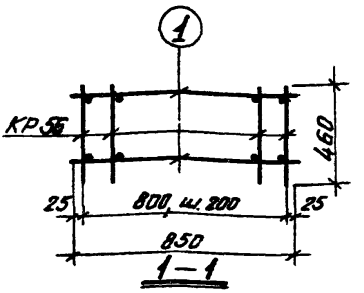

Марка простр. каркаса	Марка издел.	К-во шт.	Вес кг	N листа
ПК58	Кр. 56	5	50.0	106
	поз. 1	12	6.0	169и
		Итого	56.0	

Марка изделия	N поз.	Эскиз	ф мм	длина мм	Кол-во шт.	Выборка стали		
						ф мм	общ. дл. м	Вес, кг
отдельн. позиц.	1	—	10 AI	850	1	10 AI	0,85	0,5

Взамен листа 169 22.12.76г. Рук. гр. Вокрачко /Вокрачко/

ТК	Убежища гражданской обороны	Серия У-01-01	
1976	Пространственный каркас ПК58	Выпуск 4	Лист 169и

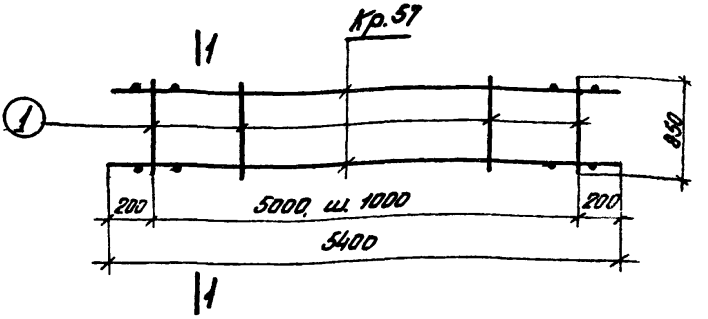

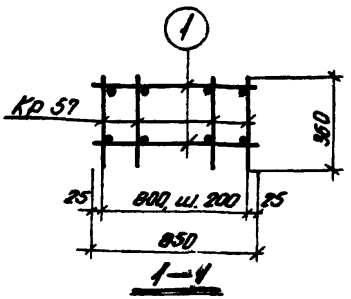

Марка простр. каркаса	Марка издел.	К-во шт.	Вес кг	N листа
ПК59	Кр.57	5	46.5	107
	Поз.1	12	6.0	170м
		Итого	52,5	

Марка изделия	N поз.	Эскиз	Ф мм	Длина мм	Кол-во шт.	Выборка стали		
						Ф мм	Общ. дл. м	Вес, кг
отдельн. позиц.	1	—	10AI	850	1	10AI	0,85	0,5

Взамен листа 170 22.12.76г Рук. гр. Вокрачко /Вокрачко/

ТК	Убежища гражданской обороны	Серия У-01-01	
1976	Пространственный каркас ПК 59	Выпуск 4	Лист 170м

14181-04

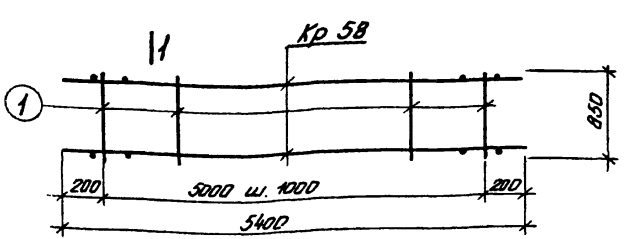

Марка простр. каркаса	Марка издел.	Кол-во шт.	Вес кг	N листа
ПК60	Кр. 58	5	44.5	108
	поз. 1	12	6.0	174н
		Итого	50.5	

Марка изделия	N поз.	Эскиз	ф мм	Длина мм	Кол-во шт.	Выборка стали ф мм	общ. дл. м	Вес, кг
Отдельн. позиц.	1	—	10АI	850	1	10АI	0,85	0,5

Взамен листа 171 22.12.76г Рук. гр. Вокрачев /Вокрачев/

ТК	Убежище гражданской обороны	Серия У-01-01	
	Пространственный каркас ПК 60	Выпуск 4	Лист 174н

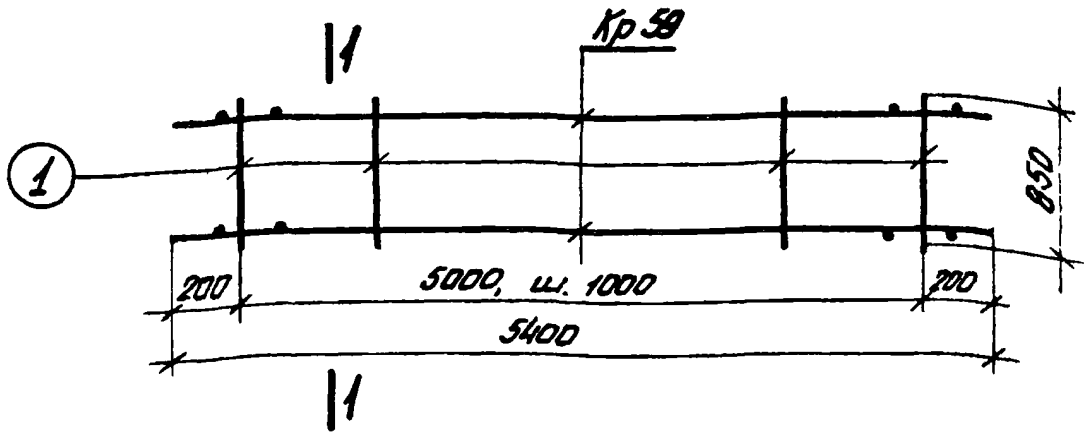

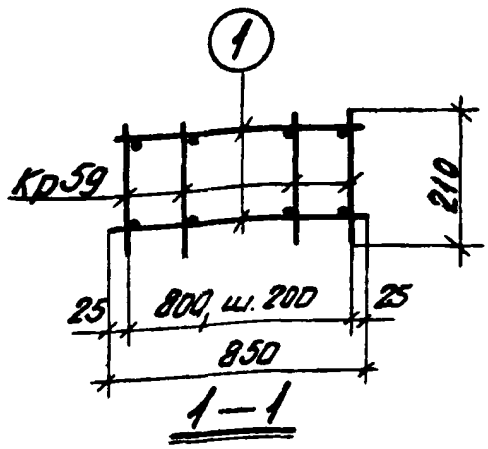

Марка простран. каркаса	Марка издел.	Кол-во шт.	Вес кг	N листа
ПК 61	Кр. 59	5	41,0	109
	Поз. 1	12	6,0	172и
		Итого	47,0	

Марка изделия	N поз.	Эскиз	ф мм	длина мм	кол-во шт.	Выборка стали		
						ф, мм	общ. дл. м	Вес, кг
отдельн. позиции	1	—	10AI	850	1	10AI	0,85	0,5

Взамен листа 172. 22.12.76г Рук. гр. Вокрачко /Вокрачко/

ТК	Убежища гражданской обороны	Серия У-01-01	
1976	Пространственный каркас ПК61	Выпуск 4	Лист 172и

14181-04 ИЗ

Марка соединительного элемента	Профиль	Длина мм	Вес кг
ММ 1	-8 × 100	100	0,6
ММ 2	-8 × 120	800	6,0
ММ 3	⌀ 20 AI	200	0,5
ММ 4	-8 × 100	300	1,9

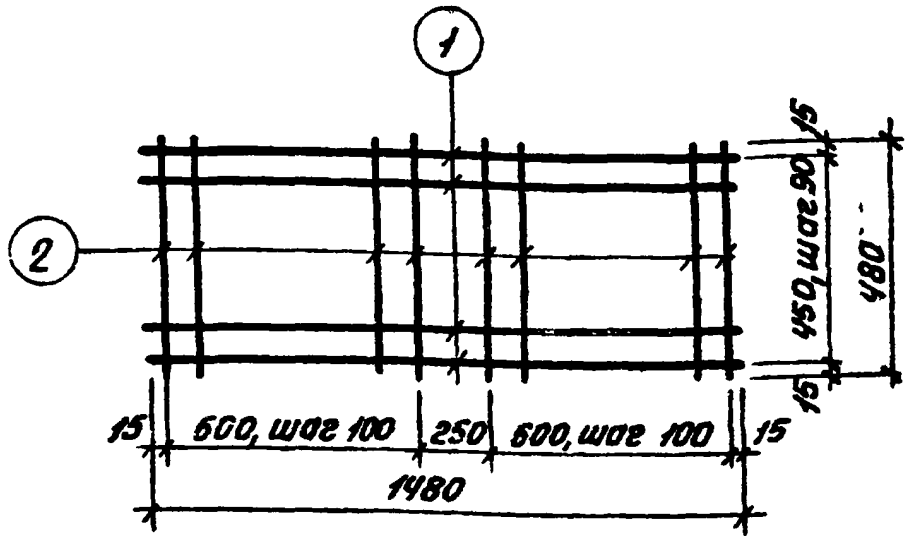

Спецификация стали на одно арматурное изделие

Марка изделия	N поз.	Эскиз	Ф мм	Длина мм	Кол-во шт.	Выборка стали		
						Ф, мм	Общ. дл.	Вес, кг
С101	1	——	8 AI	1480	6	8 AI	15,6	6,2
	2		8 AI	480	14			

ТК	Убежища гражданской обороны	Серия У-01-01	
1976	Сетка С101	Выпуск 4	Лист 174

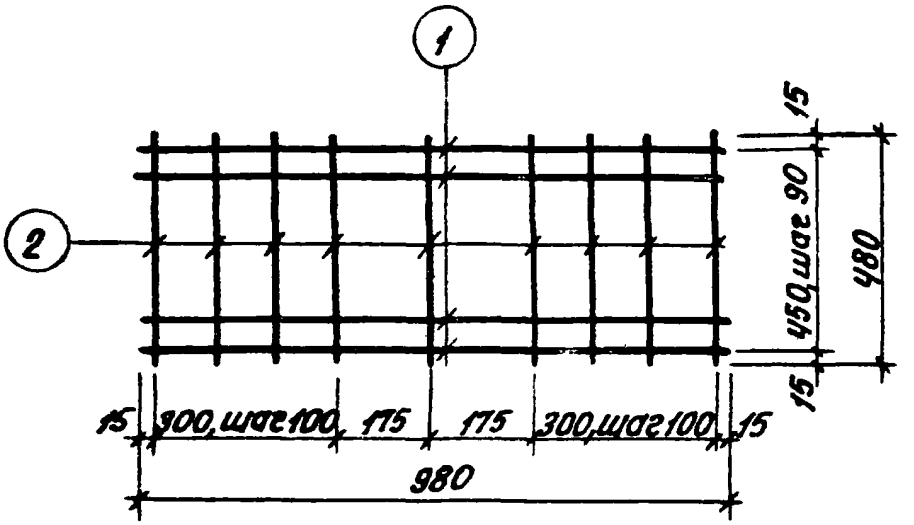

Спецификация стали на одно арматурное изделие

Марка изделия	N поз.	Эскиз	Ф мм	Длина мм	Кол-во шт.	Выборка стали Ф, мм	Общ. дл. м	Вес, кг
С102	1	——	8 А I	980	6	8 А I	10,2	4.0
	2		8 А I	480	9			

ТК 976	Убежища гражданской обороны	Серия У-01-01	
	Сетка С 102	Выпуск 4	Лист 175

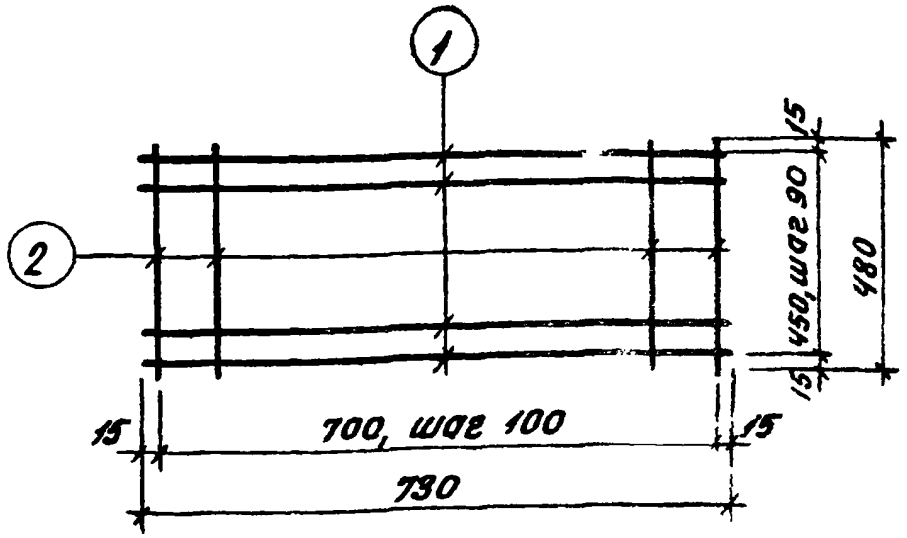

Спецификация стали на одно арматурное изделие

Марка изделия	N поз.	Эскиз	ф мм	Длина мм	Кол-во шт.	Выборка стали ф мм	Общ. дл.	Вес, кг
С103	1		8AI	730	6	8AI	8,2	3,2
	2		8AI	480	6			

ТК	Убежища гражданской обороны	Серия У-01-03
1976	Сетка С103	Выпуск 4 Лист

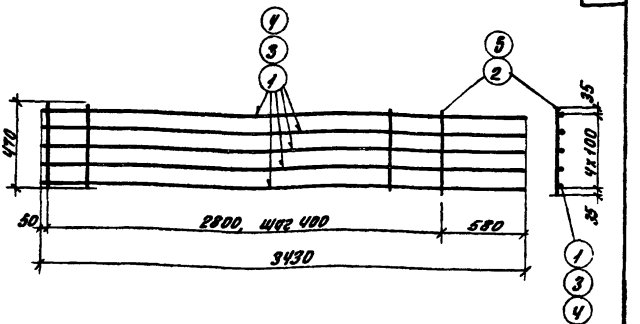

Марка каркаса	№ поз.	Эскиз	Ø мм	Длина мм	Колич. шт.	Выборка стали: Ø мм	Длина м	Вес кг
КР100	1		28 AIII	3430	5	28 AIII	17,2	83,2
	2		10 AI	470	8	10 AI	3,8	2,3
							Итого	85,5
КР101	3		22 AIII	3430	5	22 AIII	17,2	51,6
	5		8 AI	470	8	8 AI	3,8	1,5
							Итого	53,1
КР102	4		25 AIII	3430	5	25 AIII	17,2	66,3
	5		8 AI	470	8	8 AI	3,8	1,5
							Итого	67,8

ТК	Убежища гражданской обороны	Серия 4-01-01	
1976	Плоские каркасы КР100, КР101, КР102	Выпуск 4	Лист 177

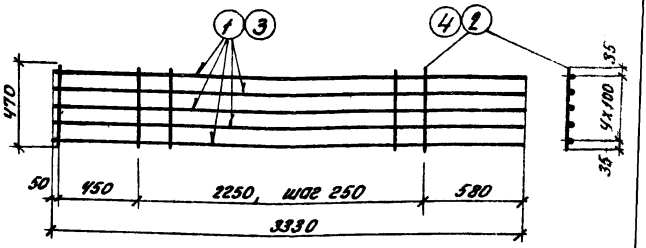

Марка изделия	№ поз.	Эскиз	ф мм	Длина мм	Колич шт.	Выборка стали: ф мм	Длина м	Вес кг
КР103	1		28AIII	3330	5	28AIII	16,7	81,0
	2		10AI	470	11	10AI	5,2	3,2
							Итого	84,2
КР111	4		8AI	470	11	25AIII	16,7	64,5
	3		25AIII	3330	5	8AI	5,2	2,1
							Итого	66,6

ТК	Убежища гражданской обороны	Серия 4-01-01
1976	Плоские каркасы КР 103, КР 111	Выпуск 4 Лист 1"88

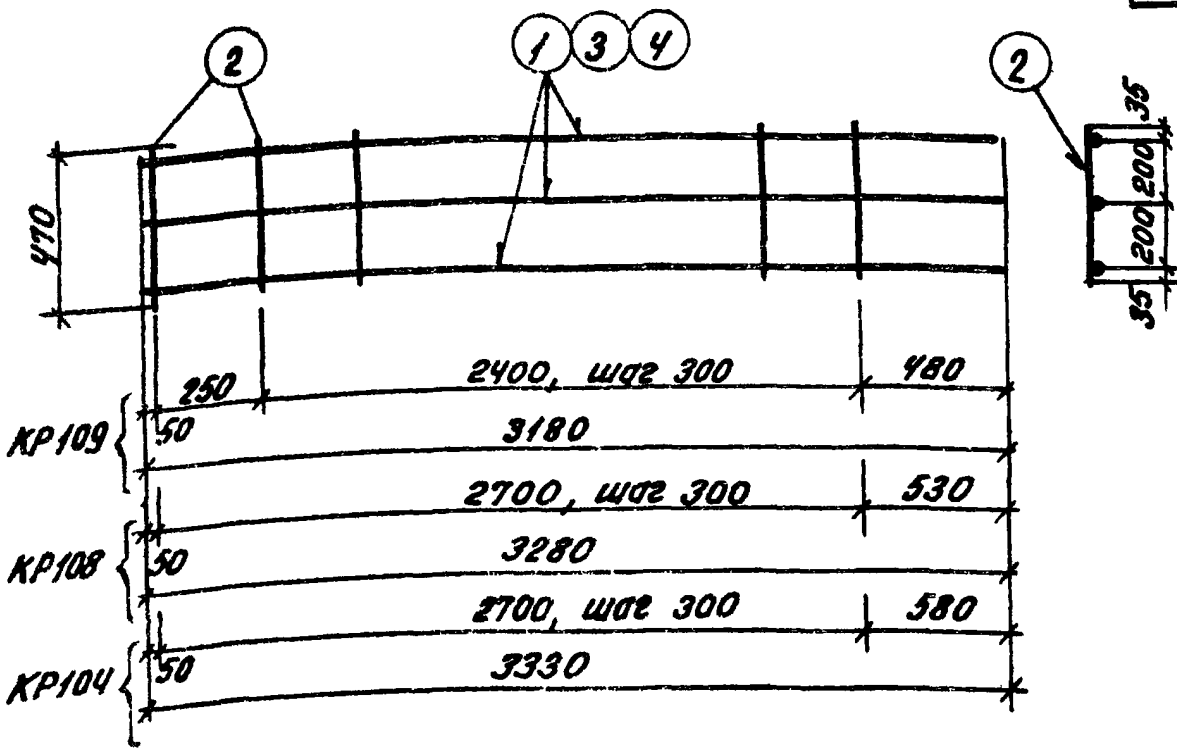

Марка изделия	№ поз.	Эскиз	ф мм	Длина мм	Колич шт.	Выборка стали ф мм	Длина м	Вес кг
КР104	1	—	16 AIII	3330	3	16 AIII	10,0	15,8
	2		8 AI	470	10	8 AI	4,7	1,9
							Итого	17,7
КР108	3	—	16 AIII	3280	3	16 AIII	9,9	15,6
	2		8 AI	470	10	8 AI	4,7	1,9
							Итого	17,5
КР109	4	—	16 AIII	3180	3	16 AIII	9,6	15,2
	2		8 AI	470	10	8 AI	4,7	1,9
							Итого	17,1

ТК	Убежища гражданской обороны	Серия У-01-01	
1976	Плоские каркасы КР104, КР108, КР109	Выпуск 4	Лист 179

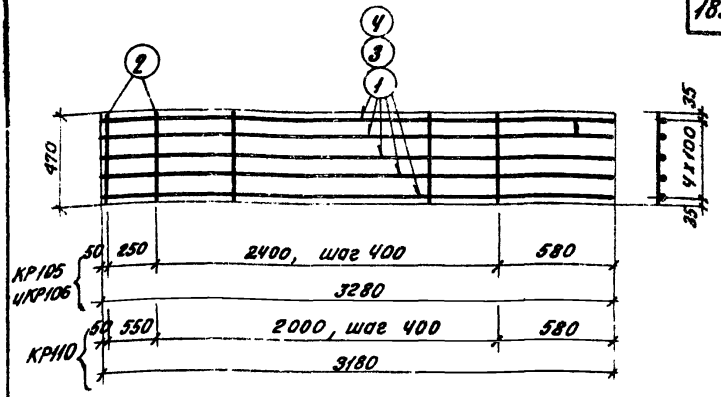

Марка изделия	№ поз.	Эскиз	Ø мм	Длина мм	Колич. шт.	Выборка стали Ø мм	Длина м	Вес кг
КР105	1		25 AIII	3280	5	25 AIII	16.4	63.4
	2		8 AI	470	8	8 AI	3.8	1.5
							Итого	64.9
КР106	3		22 AIII	3280	5	22 AIII	16.4	48.9
	2		8 AI	470	8	8 AI	3.8	1.5
							Итого	50.4
КР110	4		22 AIII	3180	5	22 AIII	15.9	47.5
	2		8 AI	470	7	8 AI	3.3	1.3
							Итого	48.8

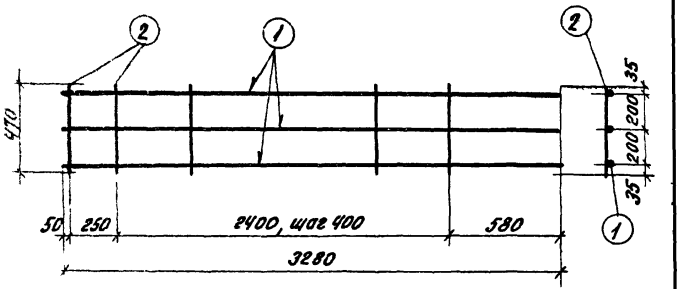

Марка изделия	№ поз.	Эскиз	Ø мм	Длина мм	Колич. шт.	Выборка стали Ø мм	Длина м	Вес кг
КР107	1		25AIII	3280	3	25AIII	9,9	38,0
	2		8AI	470	8	8AI	3,8	1,5
							Итого	39,5

ТК	Убежища гражданской обороны	Серия 4-01-01	
2915	Плоский каркас КР107	Выпуск 4	Лист 131.2

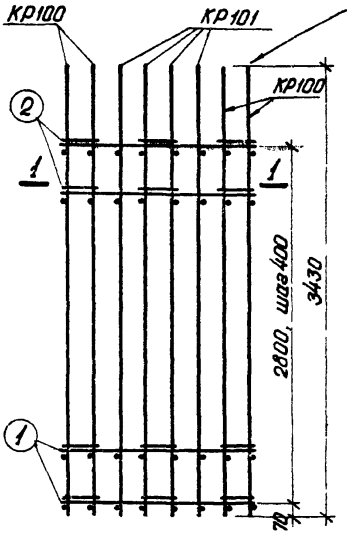

Марка простран. каркаса	Марка изделия	Колич. шт.	Вес кг	№ листа
ПК101	КР100	4	342	177
	КР101	4	2124	
	поз. 1	16	14,9	182
	поз. 2	24	3,6	
	Итого		573	

Марка изделия	№ поз.	Эскиз	ф мм	Длина мм	Колич. шт.	Выборка стали ф мм	Выборка стали длина м	Выборка стали вес кг
Отдельн. стержни	1		10 AI	1470	1	10 AI	1,5	0,33
	2	300	8 AI	380	1	8 AI	0,4	0,15

ТК	Убежища гражданской обороны	4-01	
1976	Пространственный каркас ПК101	Альбом 4	Лист 182

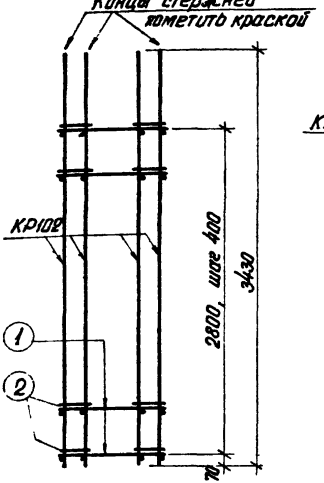

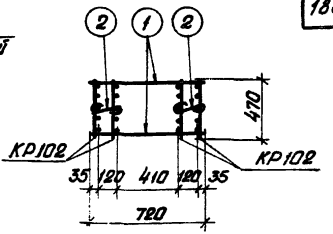

1 — 1

Марка пространственного каркаса	Марка изделия	Количество шт.	Вес кг	№ листа
ПК102	КР102	4	271,2	177
	поз. 1	16	4,8	183
	поз. 2	16	1,9	
		Итого	278	

Марка изделия	№ поз.	Эскиз	ф мм	Длина мм	Количество шт.	Выборка стали: ф мм	Длина м	Вес кг
Отделочные стержни	1	——	8AI	720	1	8AI	0,7	0,3
	2	⌐ 220	8AI	300	1	8AI	0,3	0,12

ТК	Убежища гражданской обороны	Серия У-01-01
1976	Пространственный каркас ПК102	Выпуск 4 Лист 183

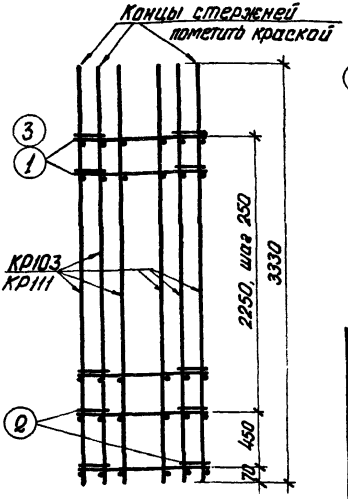

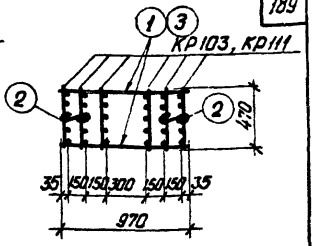

1 – 1

Марка пространственного каркаса	Марка изделия	Колич. шт.	Вес кг	№ листа
ПК103	КР103	6	505,2	178
	поз. 3	22	13,2	184
	поз. 2	22	2,9	
	Итого		521,3	
ПК111	КР111	6	399,6	178
	поз 1	22	8,8	
	поз 2	22	2,9	184
	Итого		411,3	

Марка изделия	№ поз.	Эскиз	ф мм	Длина мм	Колич. шт.	Выборка стали: ф мм	Выборка стали: Длина м	Выборка стали: Вес кг
Отдельные стержни	1		8AI	970	1	8AI	1,0	0,4
	2	250	8AI	330	1	8AI	0,33	0,13
	3		10AI	970	1	10AI	1,0	0,6

ТК	Убежища гражданской обороны	Серия У-01-01	
1976	Пространственные каркасы ПК103, ПК111	Выпуск 4	Лист 1241

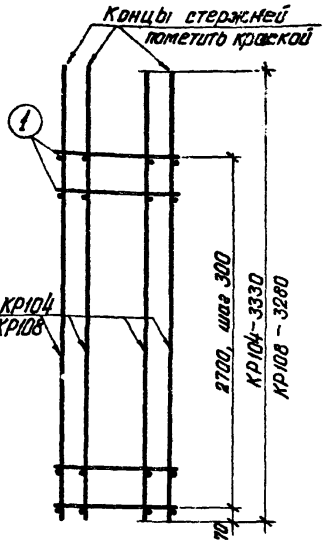

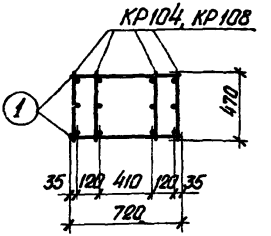

1 – 1

Марка пространственного каркаса	Марка изделия	Колич. шт.	Вес кг	№ листа
ПК104	КР104	4	70,8	179
	поз. 1	20	6,0	185
		Итого	76,8	
ПК108	КР108	4	70,0	179
	поз. 1	20	6,0	185
		Итого	76,0	

Марка изделия	№ поз.	Эскиз	ф мм	Длина мм	Колич. шт.	Выборка стали		
						ф мм	Длина м	Вес кг
Отдельные стержни	1	——	8AI	720	1	8AI	0,7	0,3

ТК	Убежища гражданской обороны	Серия У-01-01	
1975	Пространственные каркасы ПК104, ПК108	Выпуск 4	Лист 185

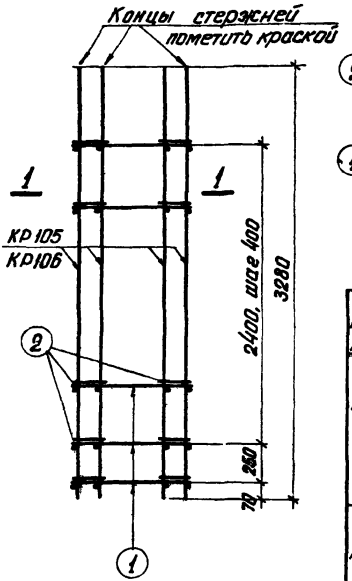

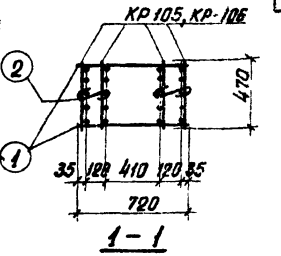

Марка пространственного каркаса	Марка изделия	Количество штук	Вес кг	№ листа
ПК105	КР105	4	253,6	180
	поз. 1	16	4,8	186
	поз. 2	16	1,9	
		Итого	266,3	
ПК106	КР106	4	201,6	180
	поз. 1	16	4,8	186
	поз. 2	16	1,9	
		Итого	208,3	

Марка изделия	№ поз.	Эскиз	ф мм	Длина мм	Колич. шт.	Выборка стали: ф мм	Выборка стали: Длина м	Выборка стали: Вес кг
Отдельные стержни	1	——	8AI	720	1	8AI	0,7	0,3
	2	⊏220	8AI	300	1	8AI	0,3	0,18

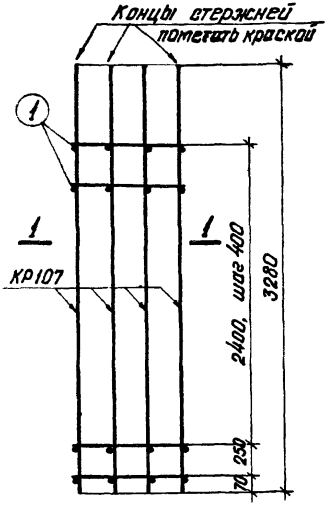

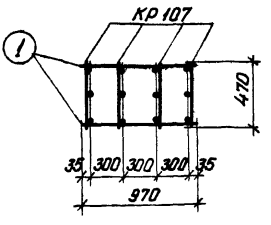

1 — 1

Марка пространственного каркаса	Марка изделия	Количество штук	Вес кг.	№ листа
ПК 107	КР107	4	158,0	181
	поз. 1	16	6,4	187
	Итого		164,4	

Марка изделия	№ поз.	Эскиз	ф мм	Длина мм	Количество шт.	Выборка стали ф мм	Выборка стали длина м	Выборка стали вес кг
Отдельные стержни	1	———	8AI	970	1	8AI	1,0	0,4

ТК	Убежища гражданской обороны	Серия У-01-01	
976	Пространственный каркас ПК107	Выпуск 4	Лист 187

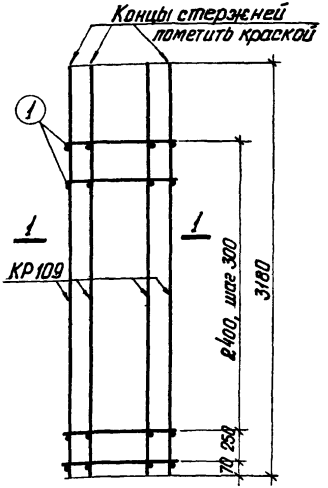

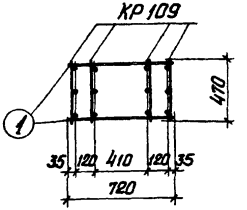

1 — 1

Марка простран. каркаса	Марка изделия	Колич. шт.	Вес кг	№ листа
ПК109	КР109	4	68,4	179
	поз. 1	20	6,0	188
		Итого	74,4	

Марка изделия	№ поз.	Эскиз	ф мм	Длина мм	Количество шт	Выборка стали ф мм	Выборка стали длина м	Выборка стали вес кг
Отдельные стержни	1	——	8AI	720	1	8AI	0,7	0,3

ТК	Убежища гражданской обороны	Серия У-01-01	
1976	Пространственный каркас ПК109	Выпуск 4	Лист 186

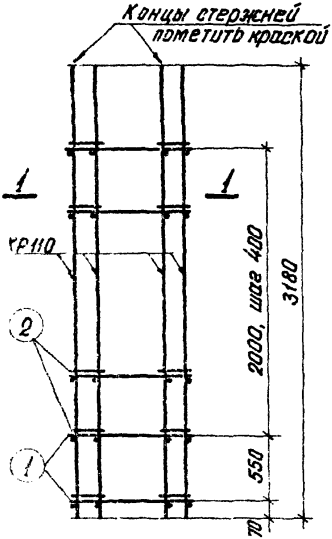

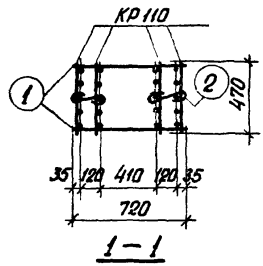

1 – 1

Марка пространственного каркаса	Марка изделия	Количество штук	Вес кг	№ листа
ПК110	КР110	4	195,2	180
	поз. 1	14	4,2	189
	поз. 2	14	1,7	
		Итого	201,1	

№ позиции	Эскиз	ф мм	Длина мм	Количество шт	Выборка стали ф мм	Длина м	Вес кг
1		8AI	720	1	8AI	0,7	0,3
2	220	8AI	300	1	8AI	0,3	0,12

ТК	Убежища гражданской обороны	Серия У-01-01	
1978	Пространственный каркас ПК110	Выпуск 4	Лист 189

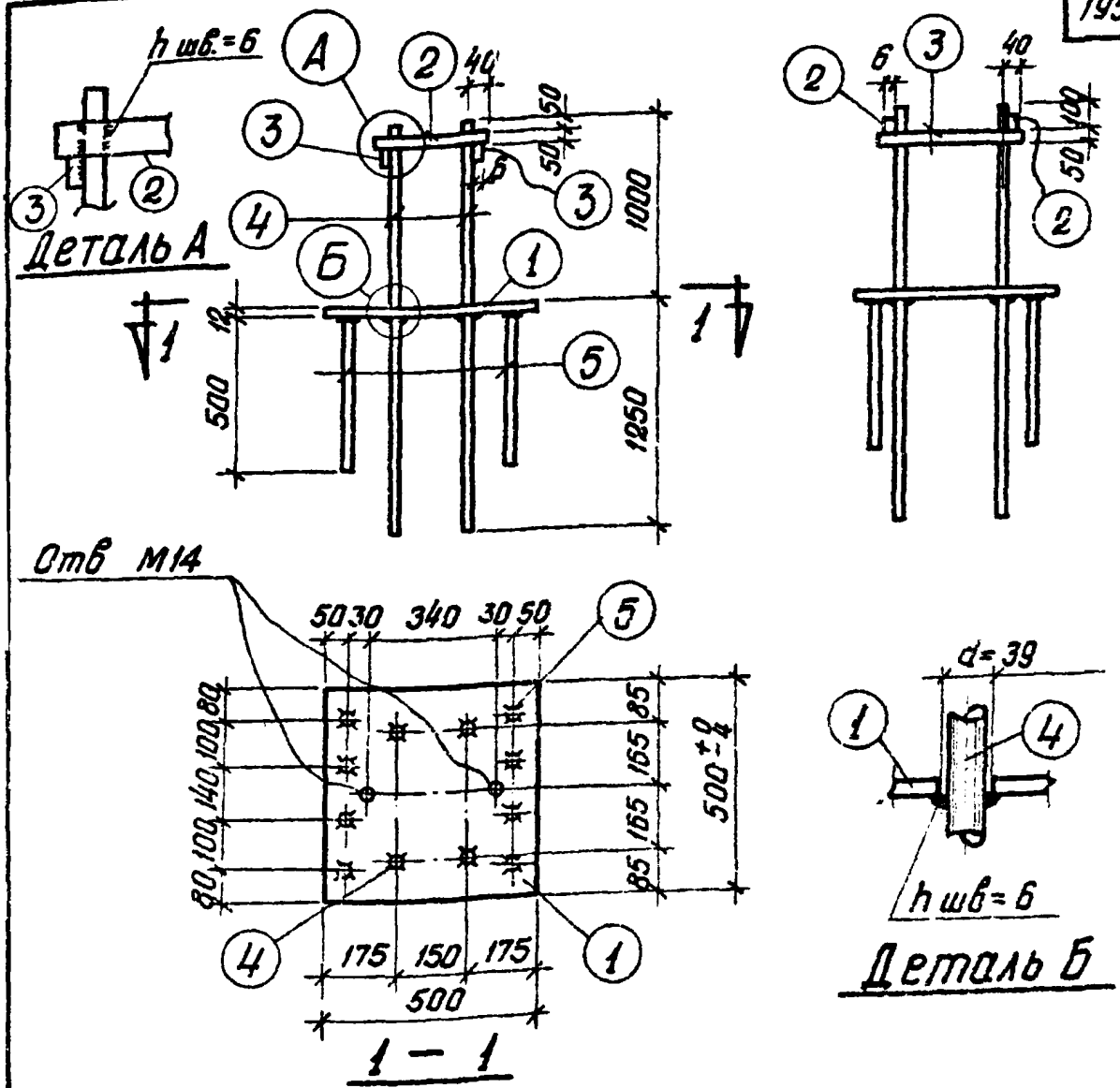

Марка закладн. детали	№ поз.	Профиль	Длина мм	Колич. штук	Вес, кг: одной поз.	Вес, кг: всех поз.	Вес, кг: Заклад. детали	Примеч
М1	1	−500×12	500	1	23,5	23,5	89,7	
	2	− 50×6	230	2	0,5	1,0		
	3	− 50×6	410	2	1,0	2,0		
	4	ф 32 А III	2250	4	14,2	56,8		
	5	ф 16 А III	500	8	0,8	6,4		

ТК	Убежища гражданской обороны	Сер. 3-01-
1976	Закладная деталь М1	Выпуск 1

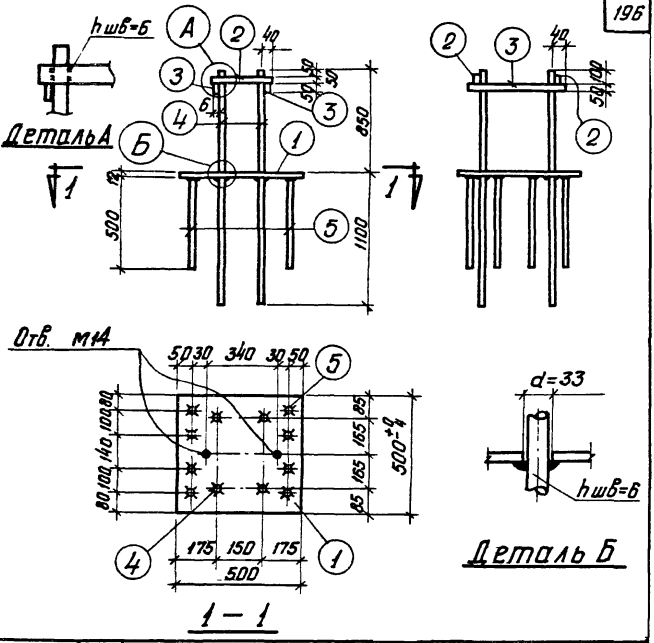

Марка закладной детали	№ поз.	Профиль	Длина мм	Колич. штук	Вес, кг: одной поз.	Вес, кг: всех поз.	Вес, кг: закладн. детали	Примеч
М3	1	– 500 × 12	500	1	23,5	23,5	70,5	
	2	– 50 × 6	230	2	0,5	1,0		
	3	– 50 × 6	410	2	1,0	2,0		
	4	ф 28 А III	1950	4	9,4	37,6		
	5	ф 16 А III	500	8	0,8	6,4		

ТК	Убежища гражданской обороны	Серия У-01-01	
1976	Закладная деталь М3	Выпуск 4	Лист 191а

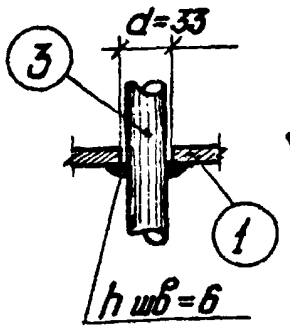

Деталь А

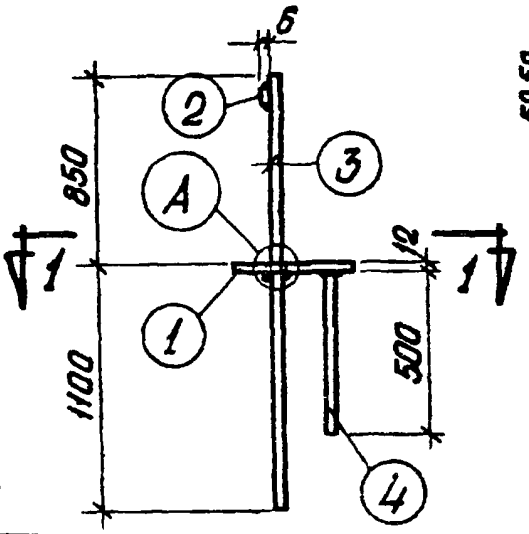

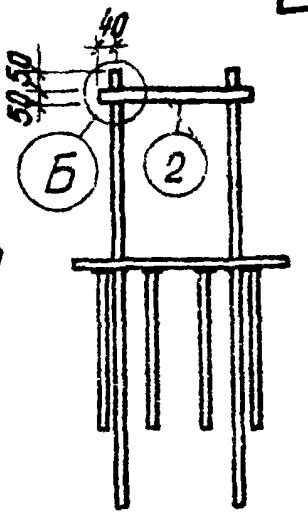

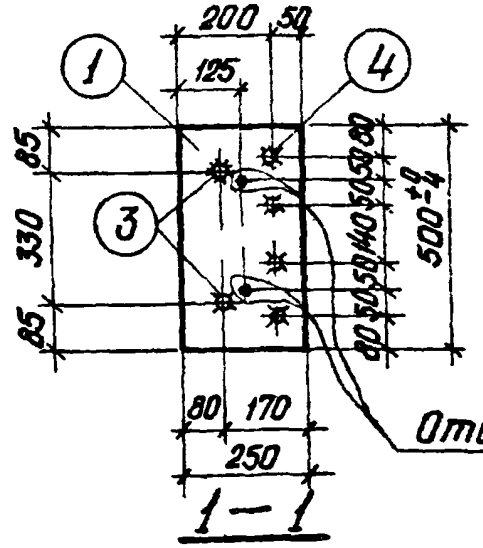

1—1

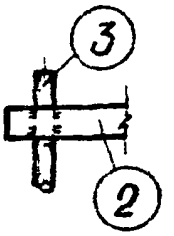

Деталь Б

Марка закладн. детали	№ поз.	Профиль	Длина мм	Колич штук	Вес, кг одной поз.	Вес, кг всех поз.	Вес, кг закладн. детали	Примеч.
М4	1	– 250 × 12	500	1	11,8	11,8	34,8	
	2	– 50 × 6	410	1	1,0	1,0		
	3	ф 28 А III	1950	2	9,4	18,8		
	4	ф 16 А III	500	4	0,8	3,2		

gost.e-ecolog.ru

ТК	Убежища гражданской обороны	Серия У-01-01	
1976	Закладная деталь М4	Выпуск 4	Лист 192