ТИПОВЫЕ ДЕТАЛИ И КОНСТРУКЦИИ ЗДАНИЙ И СООРУЖЕНИЙ

СЕРИЯ ПР-05-32

ДОПОЛНЕНИЕ 1

ПЕРЕПЛЕТЫ СТАЛЬНЫЕ

ДЛЯ ОКОН ПРОМЫШЛЕННЫХ ЗДАНИЙ

/РАЗМЕРЫ НЕ ПРЕДУСМОТРЕННЫЕ ГОСТ 8126-56/

РАБОЧИЕ ЧЕРТЕЖИ

МОСКВА-1965

gost.e-ecolog.ru

ТИПОВЫЕ ДЕТАЛИ И КОНСТРУКЦИИ ЗДАНИЙ И СООРУЖЕНИЙ

СЕРИЯ ПР-05-32

ДОПОЛНЕНИЕ 1

ПЕРЕПЛЕТЫ СТАЛЬНЫЕ

ДЛЯ ОКОН ПРОМЫШЛЕННЫХ ЗДАНИЙ

/РАЗМЕРЫ НЕ ПРЕДУСМОТРЕННЫЕ ГОСТ 8126-56/

РАБОЧИЕ ЧЕРТЕЖИ

Разработаны
государственным ордена Трудового
Красного Знамени проектным институтом
„Промстройпроект."

Введены в действие
приказом по институту „Промстройпроект"
от 8 октября 1962 г. №4

ЦЕНТРАЛЬНЫЙ ИНСТИТУТ ТИПОВЫХ ПРОЕКТОВ

МОСКВА-1962

Содержание альбома

	Лист или стр.
Содержание альбома	1
Содержание альбома	2
Пояснительная записка	3
Схемы оконных переплетов	4
Переплет глухой ДПГ 2	5
Переплет глухой ДПГ 2а	6
Переплет глухой ДПГ 3	7
Переплет глухой ДПГ 4	8
Переплет глухой ДПГ 22	9
Переплет открывающийся ДПО 2	10
Переплет открывающийся ДПО 2а	11
Переплет открывающийся ДПО 3	12
Переплет открывающийся ДПО 22	13
Переплет открывающийся внутренний ДПОВ 2	14
Переплет открывающийся внутренний ДПОВ 2а	15
Переплет открывающийся внутренний ДПОВ 3	16
Переплет открывающийся внутренний ДПОВ 22	17
Переплет створный внутренний ДПСВ 2	18
Переплет створный внутренний ДПСВ 2а	19
Переплет створный внутренний ДПСВ	20
Переплет створный внутренний ДПСВ 4.	21
Переплет створный внутренний ДПСВ 22	22
Рамка Р3	23
Рамка Р4	24
Рамка Р5	25
Рамка Р6	26
Фрамуга Ф3	27
Фрамуга Ф4	28
Фрамуга Ф5	29
Фрамуга Ф6	30
Фрамуга Ф7	31
Детали (элементы) переплетов	32
Детали (элементы) переплетов	33
Детали (элементы) переплетов	34
Детали (элементы) переплетов	35
Узлы переплетов	36
Узлы переплетов	37
Петля П1	38
Петля П2	39
Петля П3 и П4	40

	Лист или стр
Запор для створных переплетов П5	41
Метизы и типовые детали.	42
Схемы расположения метизов и типовых деталей	43
Схемы расположения метизов и типовых деталей	44
козырьки К1; К2 и К3.	45
Приложение	46
Горизотальные разрезы по проемам с одинарным и двойным остеклением.	47
Примеры разбивки двойного ленточного остекления в зданиях с тонкими стенами (горизонтальные разрезы)	48
Вертикальные разрезы по проемам с одинарным остеклением	49
Вертикальные разрезы по проемам с двойным остеклением	50
Детали крепления козырьков	51
Профили по ГОСТ 7511-58 (для оконных переплетов)	52
Вариант крепления стекол при помощи шпилек (По предложению инж. Звягина П.Н и письму Главстальконструкции Минстроя РСФСР от 23-VI-58 г.)	53
Междуоконный прибор НТМ 1 (общий вид)	54
Междуоконный прибор НТМ 1. Спецификация и разрезы.	55
Междуоконный прибор НТМ 1. Детали.	56

Условные обозначения:

- Дыра
- Дыра с раззенковкой с ближней стороны
- Дыра с раззенковкой с дальней стороны
- Шов заводской

Пояснительная записка.

Настоящий выпуск содержит рабочие чертежи стальных переплетов для промышленных зданий, и является дополнением к серии ПР-05-32.

В этом выпуске разработаны стальные переплеты для заполнения оконных проемов шириной от 1,0м. кратна 0.5м,м по высоте кратно 0,6м. Схемы переплетов даны на листе4.

Все принципиальные решения: общие положения, технические условия, соединение профилей, принцип открывания, детали петель и крепежных элементов приняты по вышеуказанной серии.

Маркировка новых элементов; рамок, фрамуг, деталей и узлов выполнена последовательными номерами после аналогичных в основной серии.

Материал для изготовления переплетов сталь мартеновская марки мст.0 по Гост 380-60.

Настоящий выпуск состоит из двух частей:

1. Рабочие чертежи переплетов и козырьков
2. Приложение.

В первой части даны рабочие чертежи и спецификации глухих и открывающихся переплетов, козырьков, петель, а также детали. элементов и спецификации метизов на 1 переплет каждой марки.

Во второй части даны примеры разбивки ленточного остекления в зданиях с толстыми и тонкими панельными стенами; вертикальные разрезы по проемам, профили для оконных переплетов и рабочие чертежи на междуоконный прибор двойного остекления для переплета высотою 0,6м.

На каждый переплет устанавливается 2 прибора.

Переплеты глухие

ДПГ 2 (л.5)

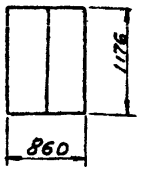

ДПГ 2а (л.6)

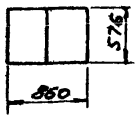

ДПГ 3 (л.7)

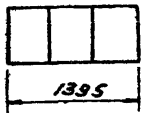

ДПГ 4 (л.8)

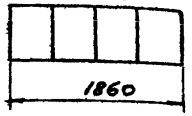

ДПГ 22 (л.9)

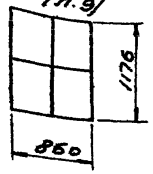

Пояснение к постановке размеров на схемах переплетов

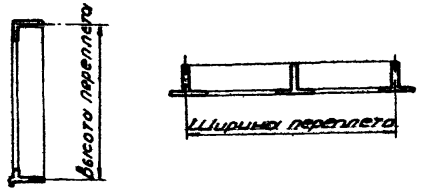

Переплеты открывающиеся (с верхним подвесом)

ДПО 2 (л.10)

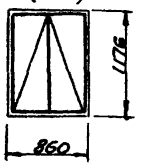

ДПО 2а (л.11)

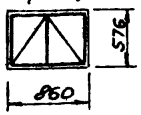

ДПО 3 (л.12)

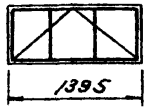

ДПО 22 (л.13)

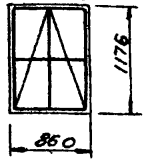

Схемы открывания фрамуг

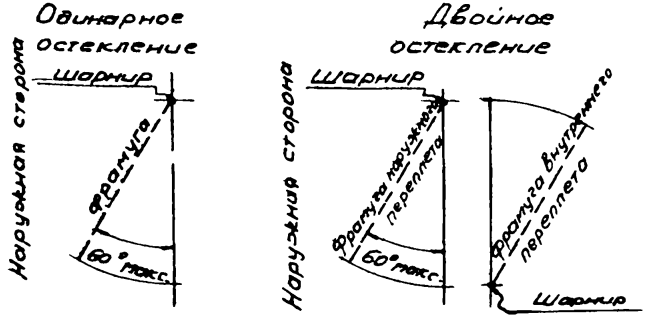

Переплеты открывающиеся внутренние (с нижним подвесом)

ДПОВ 2 (л.17)

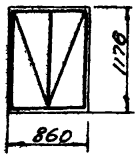

ДПОВ 2а (л.15)

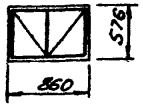

ДПОВ 3 (л.16)

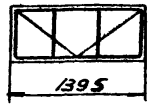

ДПОВ 22 (л.П)

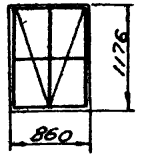

Переплеты створные внутренние (с боковым подвесом)

ДПСВ 2 (прав.) ДПСВ 2 (лев) (л.18)

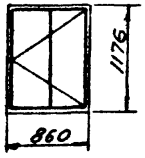

ДПСВ 22 (прав) ДПСВ 22 (лев) (л.22)

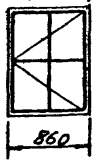

ДПСВ 2а (прав) ДПСВ 2а (лев) (л.19)

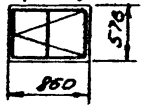

ДПСВ 3 (прав) ДПСВ 3 (лев) (л.20)

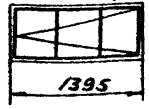

ДПСВ 4 (л.21)

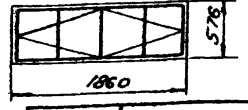

Примечания

1. Перекрещенные элементы являются открывающимися частями переплетов.
2. На схемах переплетов под маркой переплета в скобках указан номер листа на котором вычерчен общий вид переплета
3. При заказе, в реальном проекте, переплетов марок ДПСВ 2, ДПСВ 22, ДПСВ 2а и ДПСВ 3 учесть количество правых и левых переплетов.

ТД 1962	Схемы оконных переплетов	Серия ПР-05-32 Дополнение I Лист 4

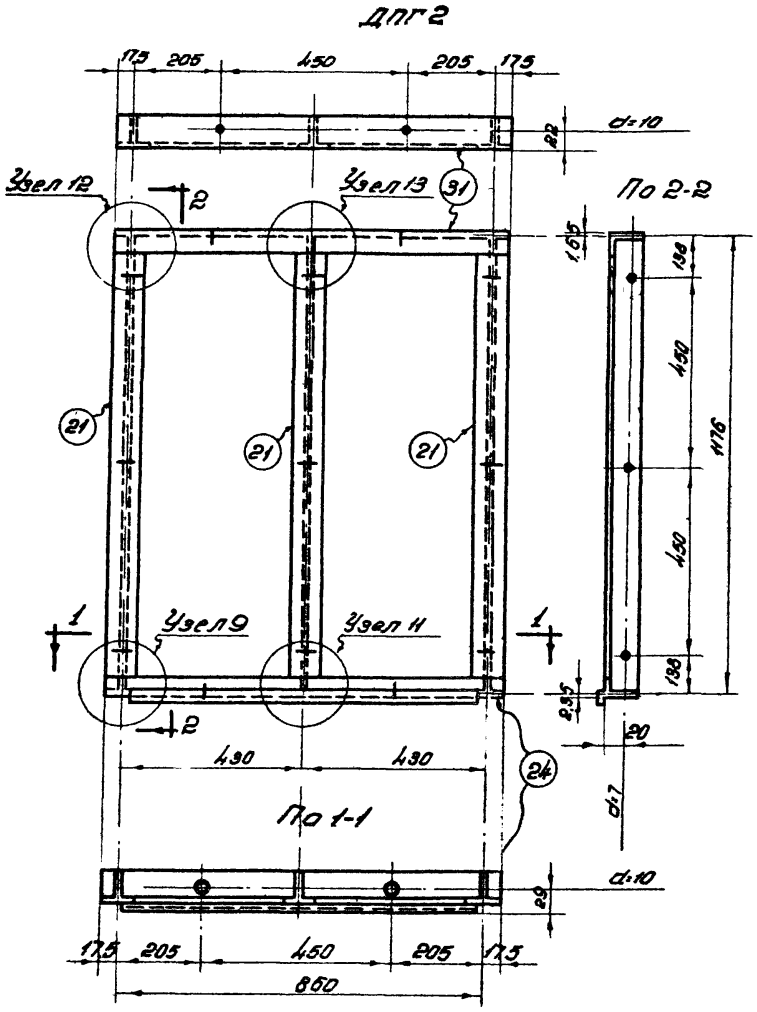

Спецификация

Марка	№ дет.	Сечение	Длина мм	Колич. т	Колич. н	Вес кг. 1 дет.	Вес кг. всех	Вес кг. марки	Примечания
ДПГ2	31	Проф. №1	895	1	-	1,33	1,33	10,0	
	24	Проф. №2	895	1	-	1,84	1,84		См. лист 32
	21	Проф. №6	1170	3	-	2,22	6,66		
		Вес наплавленного металла					0,1		

Примечания:

1. Схемы переплетов см. лист 4
2. Детали сварных узлов см. лист 36
3. Профили по ГОСТ 7511-58
4. Метизы и типовые детали см. лист 42
5. Профиль №1 может быть заменен гнутым профилем №12

ТД 1962	Переплет глухой ДПГ2	Серия пр-09-32 Дополнение 1 Лист 5

ДПГ 2а

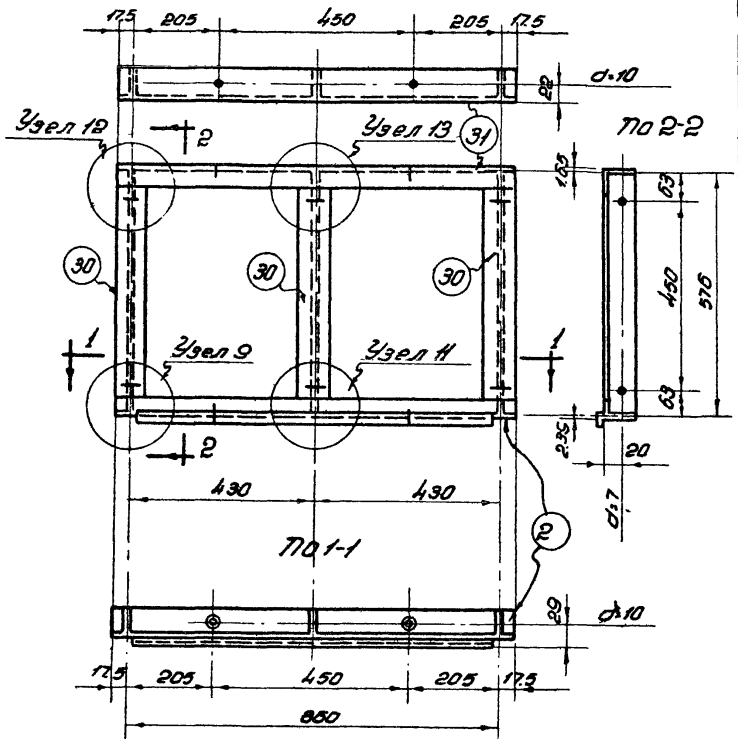

Спецификация

Марка	№ дет.	Сечение	Длина мм.	Колич. Т	Колич. Н	Вес кг. 1 дет.	Вес кг. всех	Вес кг. марки	Примечания
ДПГ 2а	31	Проф. №1	895	1	—	1.39	1.39	6.5	См. лист 32
	24	Проф. №2	895	1	—	1.84	1.84		
	30	Проф. №6	570	3	—	1.08	3.24		
		Вес наплавленного металла					0,1		

Примечания:

1. Схемы переплетов см. лист 4.
2. Детали сварных узлов см. лист 36
3. Профили по ГОСТ 7511-58
4. Метизы и типовые детали см. лист 42
5. Профиль №1 может быть заменен гнутым профилем №1а

ТД 1962	Переплет глухой ДПГ 2а	Серия ПО-05-92 Дополнение 1 Лист 6

ДПГ3

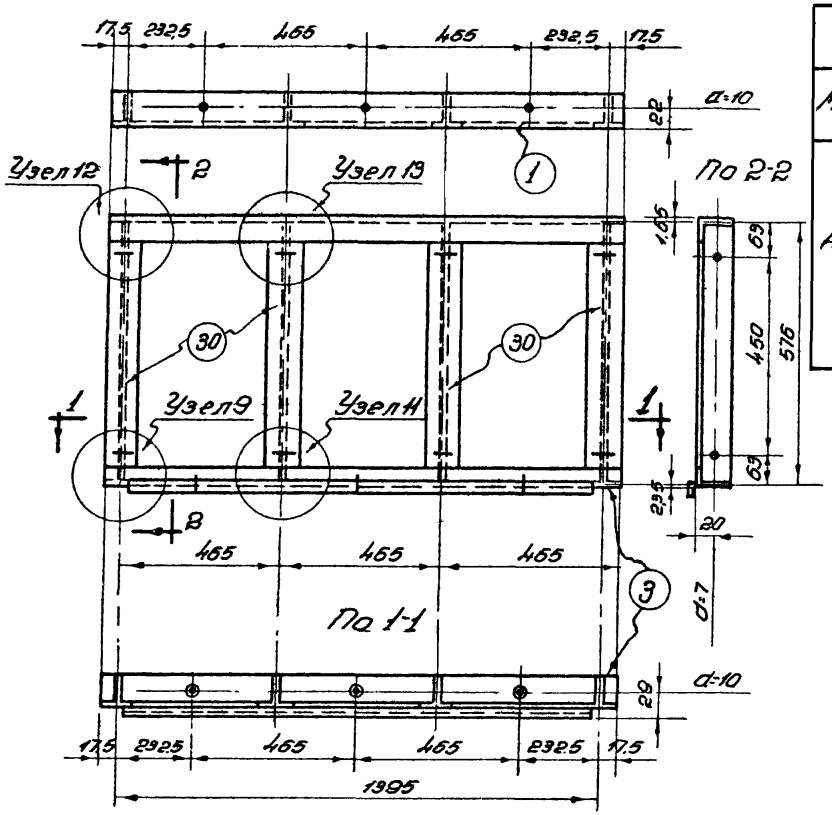

Спецификация

Марка	№ дет.	Сечение	Длина мм	Колич. Т	Колич. Н	Вес кг. 1 дет.	Вес кг. Всех	Вес кг. Марки	Примечания
ДПГ3	30	Проф. №6	570	4	–	1.08	4.32	9,5	См. лист 32
	1	Проф. №1	1430	1	–	2.12	2.12		
	3	Проф. №2	1430	1	–	2.93	2.93		
		Вес наплавленного металла					0,1		

Примечания:

1. Схемы переплетов см. лист 4.
2. Детали сварных узлов см. лист 36
3. Профили по ГОСТ 7511-58
4. Метизы и типовые детали см. лист 42
5. Профиль №1 может быть заменен гнутым профилем № 1а

ТД 1962	Переплет глухой ДПГ3	Серия ПР-05-32 Дополнение 1
		Лист 7

ДПГ4

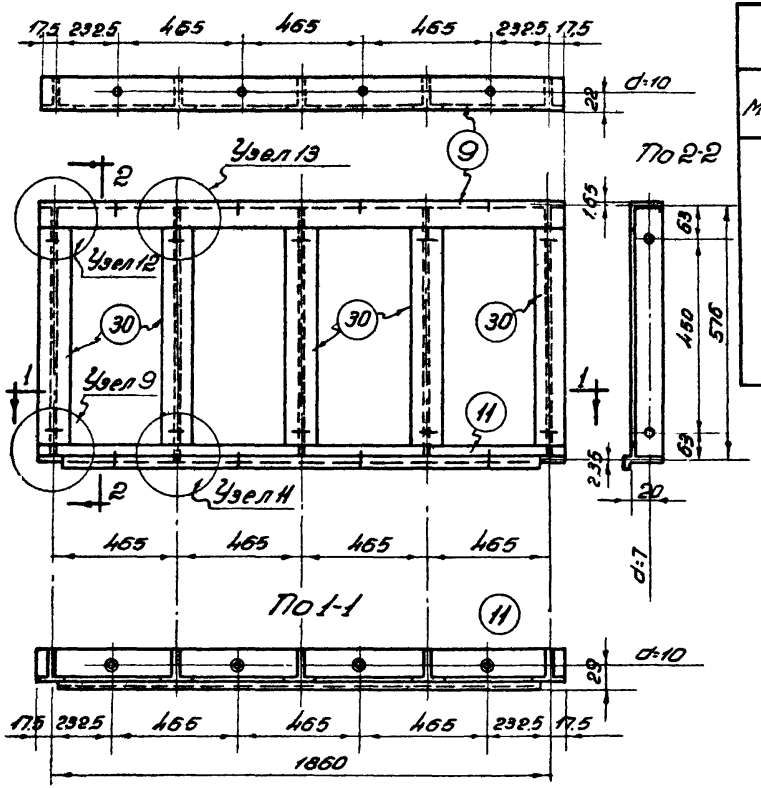

Спецификация

Марка	№ дет.	Сечение	Длина мм	Колич. Т	Колич. Н	Вес кг. 1 дет.	Вес кг. Всех	Марка	Примечание
ДПГ4	30	Проф. №6	570	5	—	1,08	5,4	12,2	См. лист 32
	9	Проф. №1	1895	1	—	2,8	2,8		См. лист 33
	11	Проф. №2	1895	1	—	3,88	3,88		"
		Вес наплавленного металла					0,1		

Примечания.

1. Схемы переплетов см. лист 4.
2. Детали сварных узлов см. лист 36.
3. Профили по ГОСТ 7511-58.
4. Метизы и типовые детали см. лист 42.
5. Профиль №1 может быть заменен гнутым профилем №1а.

ДПГ 22

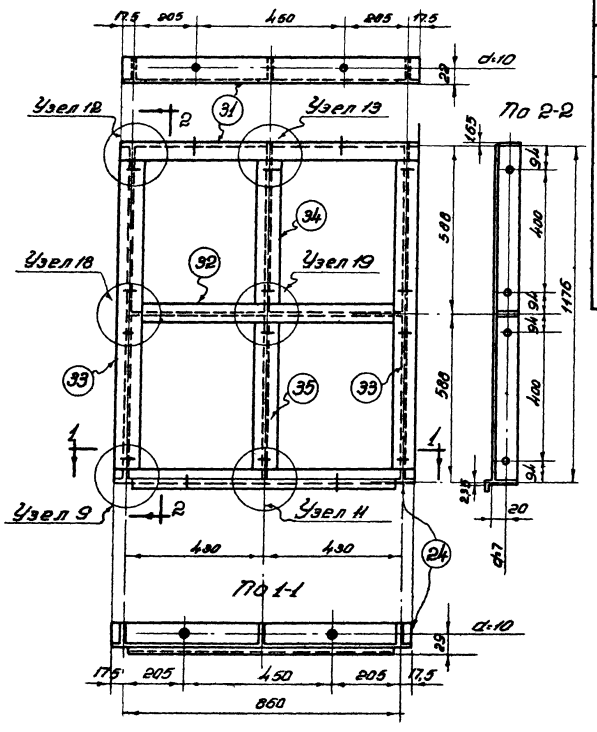

Спецификация

Марка	№ дет.	Сечение	Длина мм.	Колич. т	Колич. н	Вес кг: 1 дет.	Вес кг: Всех	Вес кг: Марки	Примечания
ДПГ 22	31	Проф. №№	895	1	–	1,39	1,39	11,3	см. лист 32
	24	Проф. № 2	895	1	–	1,84	1,84		——"——
	32	Проф № 4	854	1	–	1,38	1,38		
	33	Проф №6	1170	2	–	2,22	4,44		См. лист 33
	34	Проф №6	582	1	–	1,1	1,1		
	35	Проф №6	582	1	–	1,1	1,1		
		Вес наплавленного металла					0,1		

Примечания:

1. Схемы переплетов см. лист 4.
2. Детали сварных узлов см. лист 36.
3. Профили по ГОСТ 7511-58
4. Метизы и типовые детали см. лист 48
5. Профиль №1 может быть заменен гнутым профилем №1в

ТД 1968	Переплет глухой ДПГ 22	Серия ПР-03-32 Дополнение 1
		Лист 9

ДП02

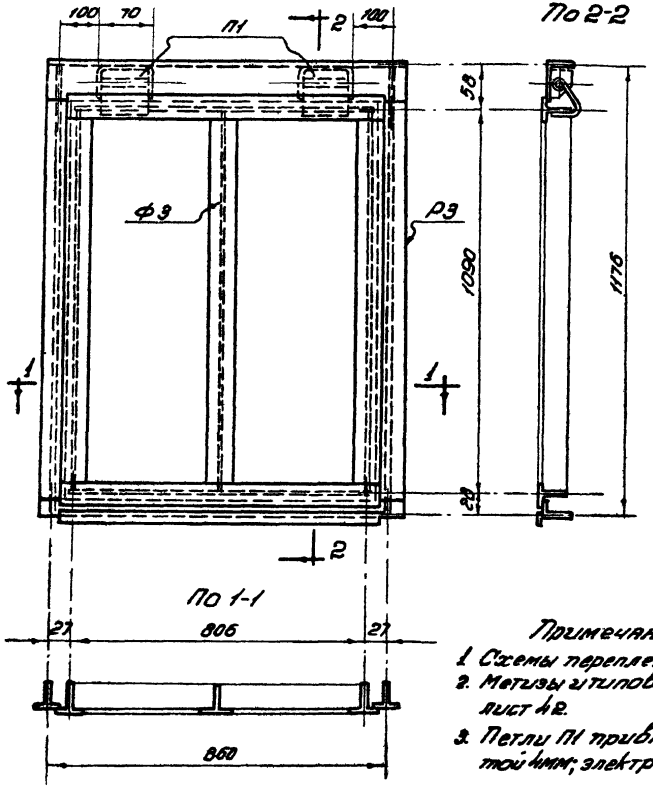

Спецификация

Марка	Состав марки	Кол-во	Вес кг 1 шт.	Вес кг Всех	Марка	№ листа
ДП02	Рамка Р3	1	8,3	8,3	18,4	Лист 23
	Фрамуга Ф3	1	9,3	9,3		Лист 27
	Петля П1	2	0,4	0,8		Лист 38

Приварка петли П1

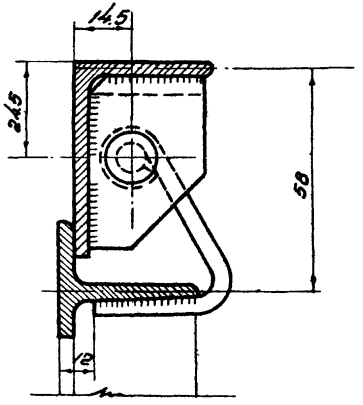

Примечания:

1. Схемы переплетов см. лист 4.
2. Металлы и типовые детали см. лист 42.
3. Петли П1 приварите швом высотой 4мм; электроды типа Э42.

ТД 1962	Переплет открывающийся ДП02	Серия ПВ-05-32 Дополнение 1
		Лист 10

ДПО2^{а}

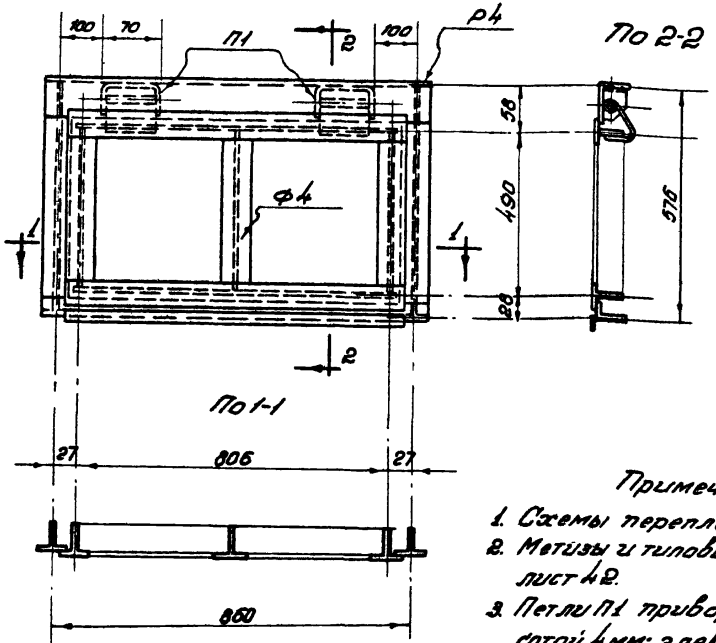

Примечания:

1. Схемы переплетов см. лист 4
2. Метизы и типовые детали см. лист 42.
3. Петли П1 приварить гибом высотой 4 мм; электроды типа Э42

Спецификация

Марка	Состав марки	Кол.	Вес кг			№ листа
			1 шт.	Всех	Марки	
ДПО2^{а}	Рамка Р4	1	6,1	6,1	12,8	Лист 24
	Фрамуга Ф4	1	5,9	5,9		Лист 28
	Петля П1	2	0,4	0,8		Лист 38

Приварка петли П1

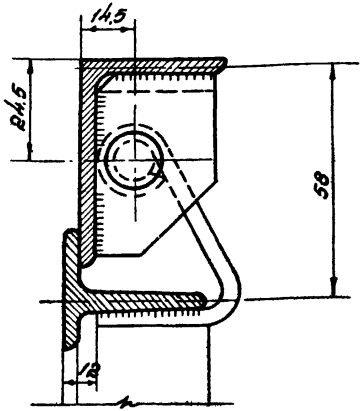

ДП03

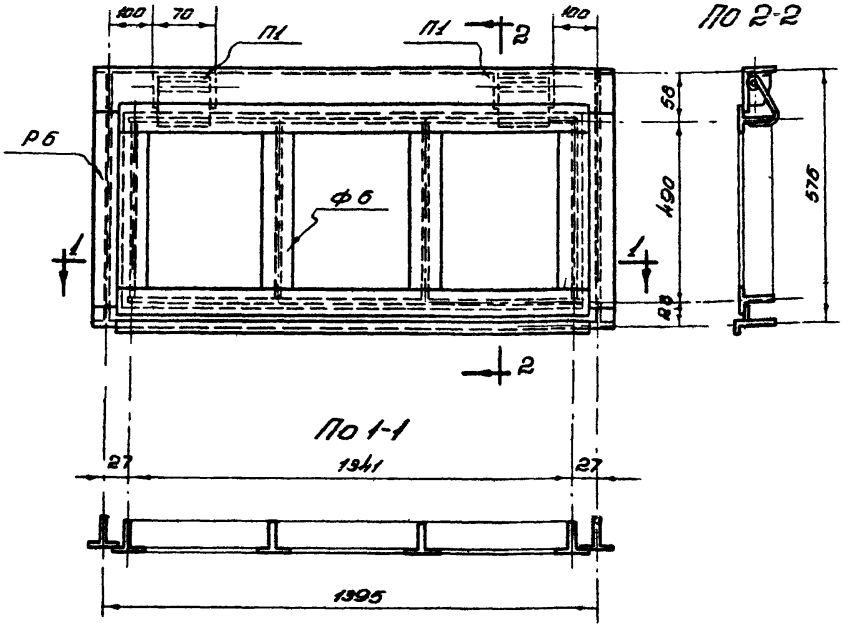

Спецификация

Марка	Состав марки	Колич.	Вес кг. 1 шт.	Вес кг. Всех	Вес кг. Марки	№ листа
ДП03	Рамка Р6	1	8,2	8,2	17,7	Лист 26
	Фрамуга Ф6	1	8,7	8,7		Лист 30
	Петля П1	2	0,4	0,8		Лист 38

Приварка петли П1

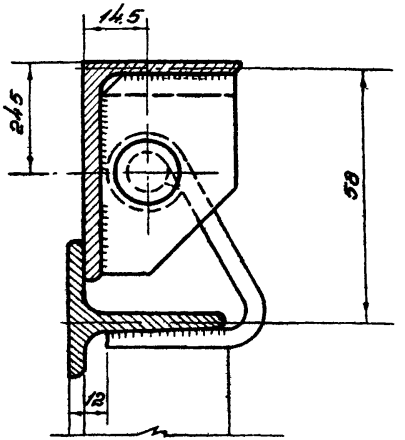

Примечания:

1. Схемы переплетов см. лист 4.
2. Метизы и типовые детали см. лист 48
3. Петлю П1 приварить швом высотой 4мм; электроды типа Э42.

ТД 1962	Переплет открывающийся ДП03	Серия ПР-05-39 дополнение Лист 12

ДПО 22

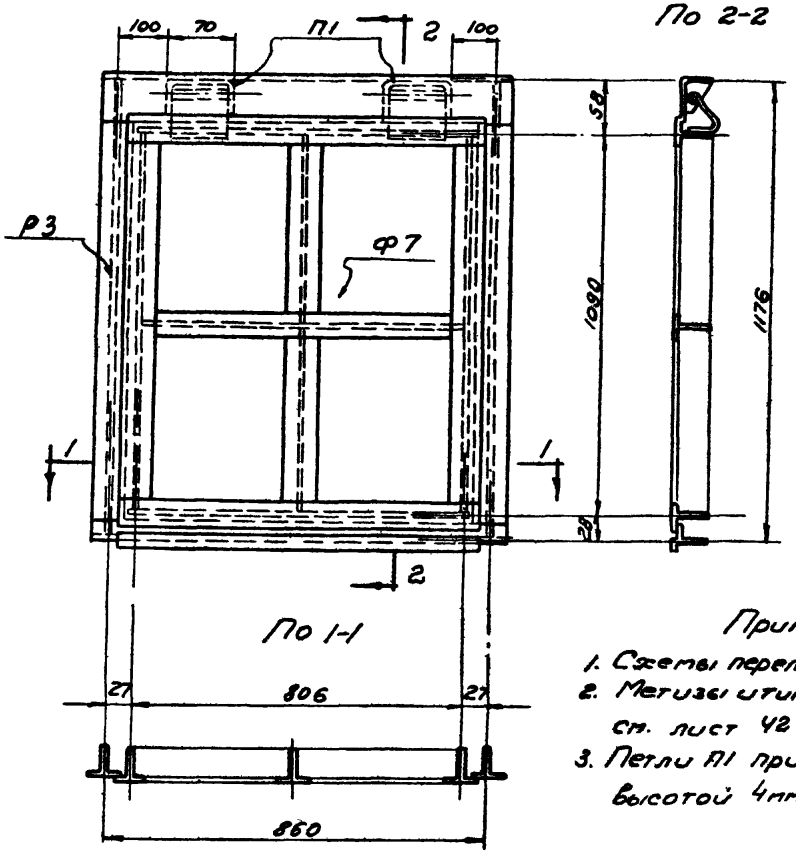

По 2-2

По 1-1

Спецификация

Марка	Состав сечения	Колич.	Вес кг. 1 шт.	Вес кг. всех	Вес кг. Марка	№ листа
ДПО22	Рамка Р3	1	8.3	8.3	19.7	Лист 23
	Фрамуга Ф7	1	10.6	10.6		Лист 31
	Петля П1	2	0.4	0.8		Лист 38

Приварка петли П1

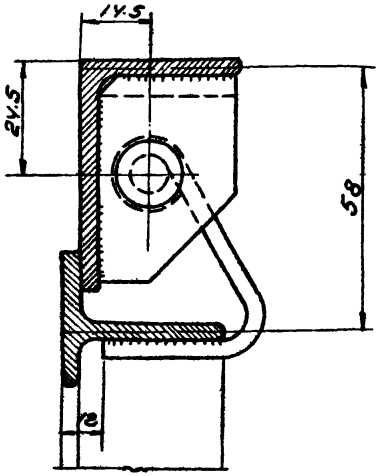

Примечания:

1. Схемы переплетов см. лист 4
2. Метизы и типовые детали см. лист 42
3. Петли П1 приварить швом высотой 4мм, электроды типа Э42

ДПОВ 2

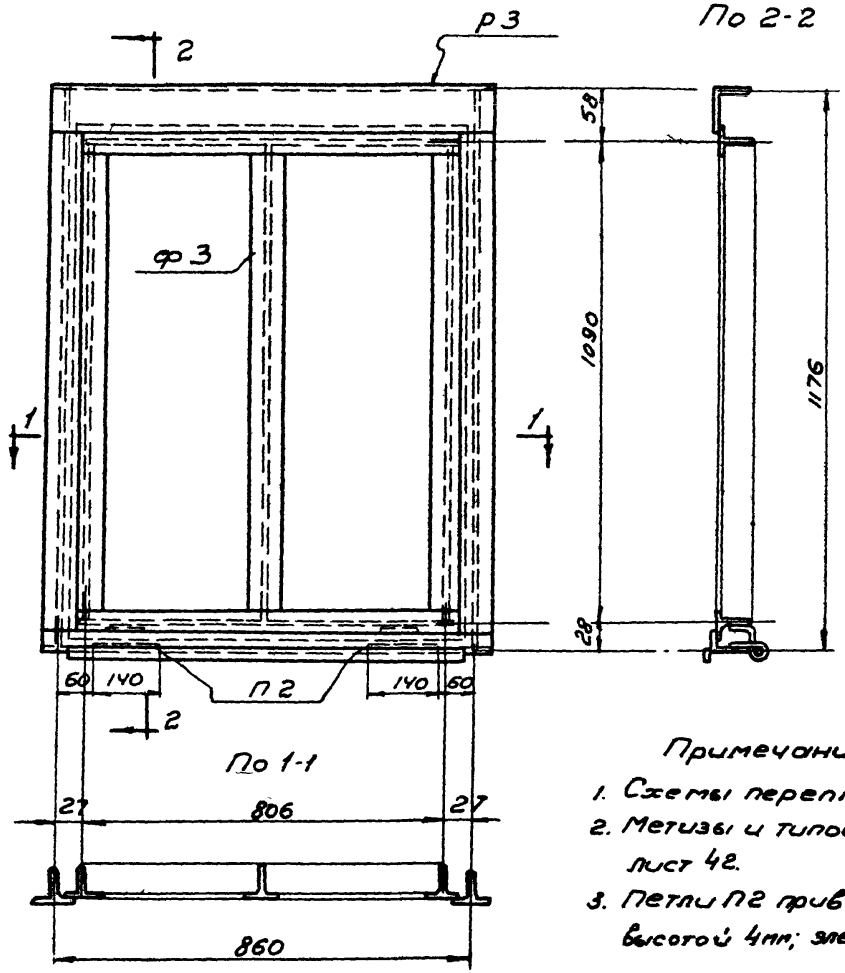

Спецификация

Марка	Состав марки	Колич.	Вес кг. 1 шт.	Вес кг. Всех	Вес кг. марки	№ листа
ДПОВ 2	Рамка Р3	1	8,3	8,3	18,8	См. лист 23
	Фрамуга Ф3	1	9,3	9,3		См. лист 27
	Петля П2	2	0,6	1,2		См. лист 39

Приварка петли П2

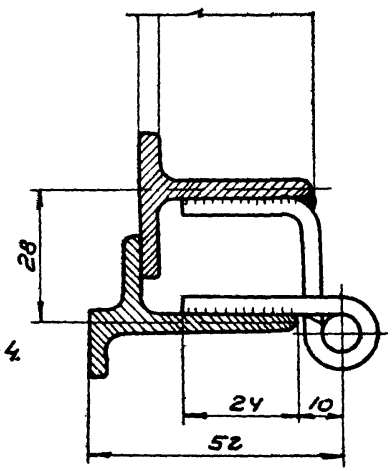

Примечания:

1. Схемы переплетов см. лист 4.
2. Метизы и типовые детали см лист 42.
3. Петли П2 приварить швом высотой 4мм; электроды типа Э42

ТД 1962	Переплет открывающийся внутренний ДПОВ 2	Серия ПР-05-32 дополнение I лист 14

ДПОВ 2°

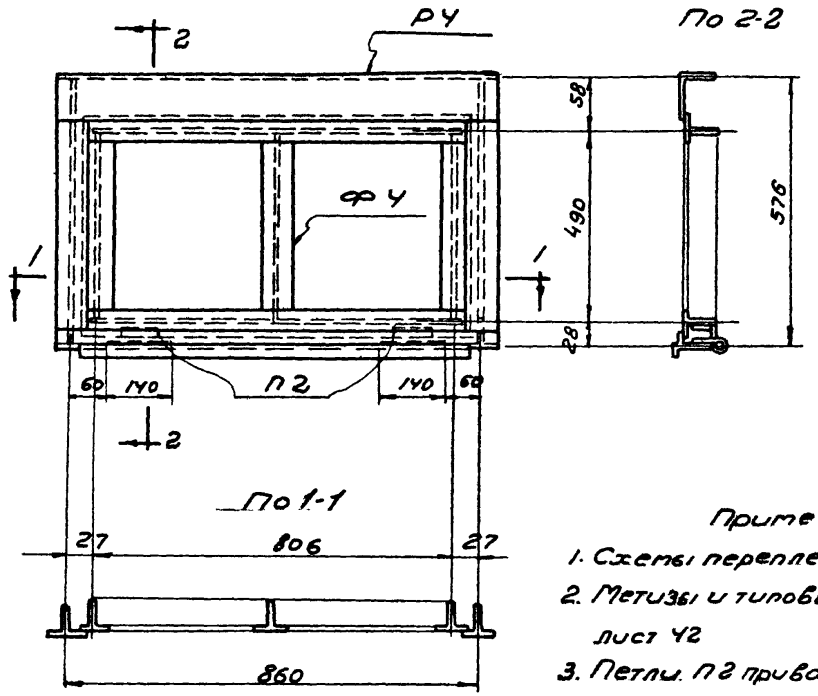

Спецификация

Марка	Состав сечения	Колич.	Вес кг. 1 шт.	Вес кг. Всех	Вес кг. Марки	№ листа
ДПОВ 2°	Рамка РЧ	1	6,1	6,1	13,2	Лист 24
	Фрамуга ФЧ	1	5,9	5,9		Лист 28
	Петля П2	2	0,6	1,2		Лист 39

Приварка петли П2

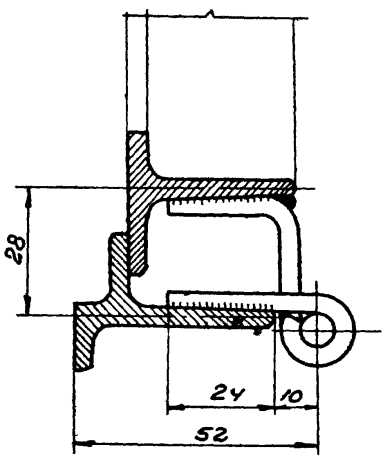

Примечания:

1. Схемы переплетов см. лист 4
2. Метизы и типовые детали см. лист 42
3. Петли П2 приварить швом высотой 4мм; электроды типа Э42

ТД 1962	Переплет открывающийся внутренний ДПОВ 2°	Серия ПР-05-32 дополнение 1
		Лист 15

6740 17

ДПОВ 3

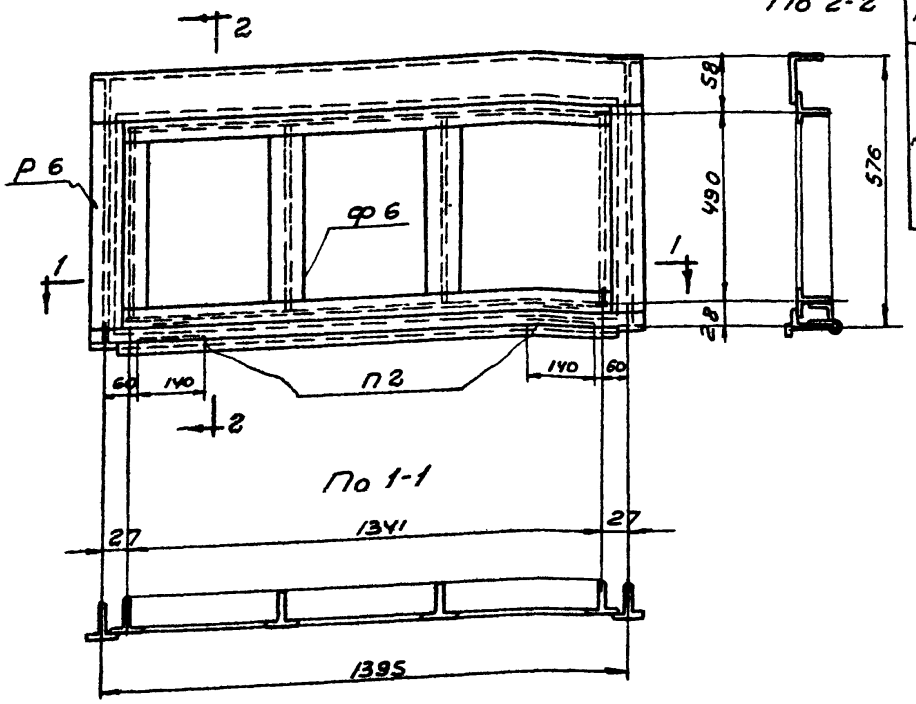

Спецификация

Марка	Состав марки	Колич	Вес кг			№ листа
			1 шт.	всех	Марка	
ДПОВ 3	Рамка Р 6	1	8.2	8.2	18.1	Лист 26
	Фрамуга ф6	1	8.7	8.7		Лист 30
	Петля П 2	2	0.6	1.2		Лист 39

Приварка петли П 2

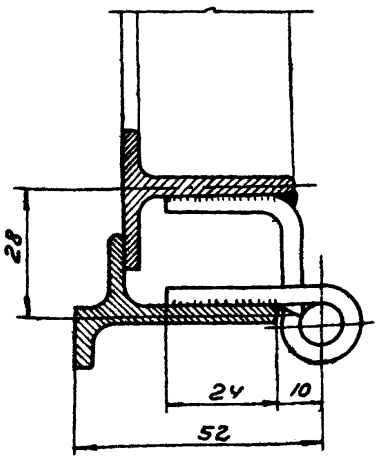

Примечания:

1. Схемы переплетов см. лист 4.
2. Метизы и типовые детали см. лист 42.
3. Петли П 2 приварить швом высотой 4мм; электроды типа Э 42

ТД 1962	Переплет открывающийся внутренний ДПОВ 3	Серия ПР-05-82 дополнение 1
		Лист 16

ДПОВ 22

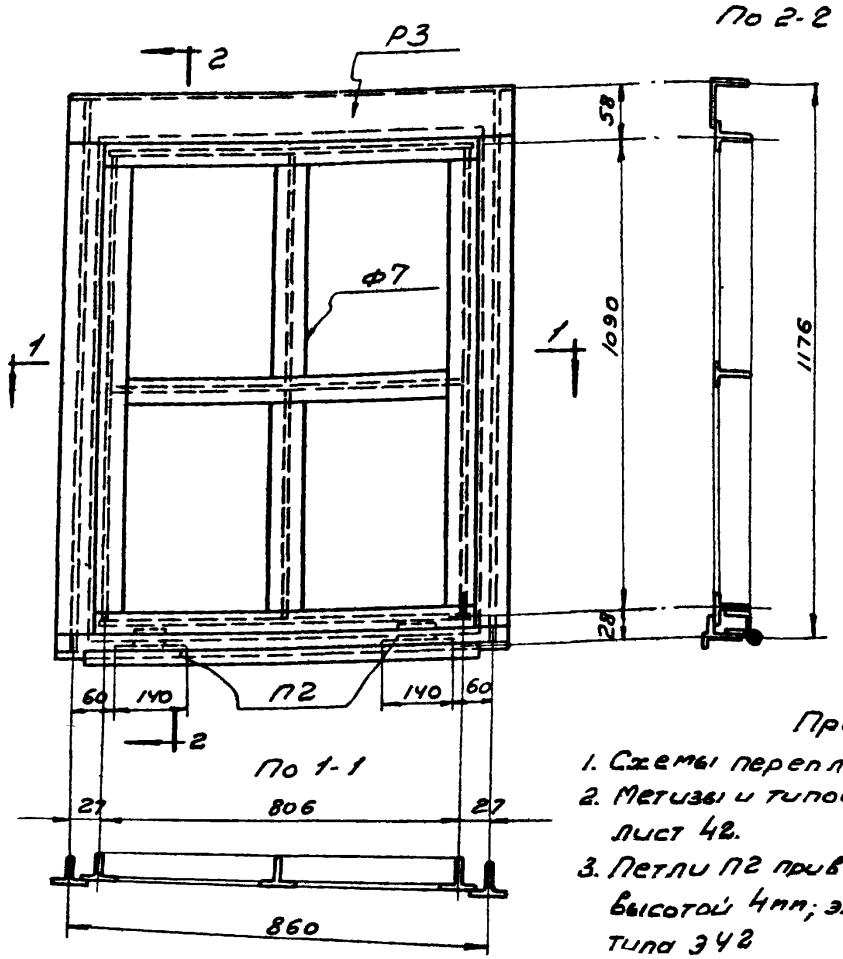

Спецификация

Марка	Состав марки	Колич	Вес кг 1шт	Вес кг Всех	Вес кг Марка	№ листа
ДПОВ 22	Рамка Р3	1	8,3	8,3	20,1	Лист 23
	Фрамуга ф7	1	10,6	10,6		Лист 31
	Петля П2	2	0,6	1,2		Лист 39

Примечания:

1. Схемы переплетов см. лист 4.
2. Метизы и типовые детали см. лист 42.
3. Петли П2 приварить швом высотой 4мм; электроды типа Э42

Приварка петли П2

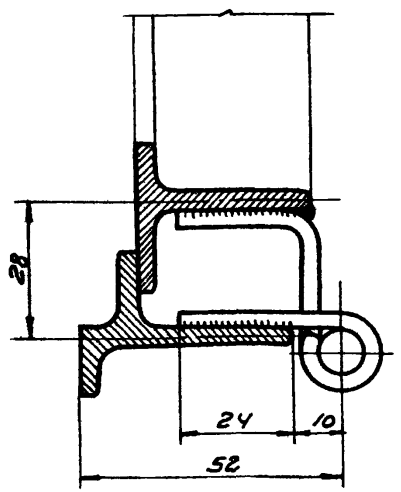

ТД 1962	Переплет открывающийся внутренний ДПОВ 22	серия ПР-05-22 дополнение Лист 17

ДПСВ 2(прав), ДПСВ 2 (лев)

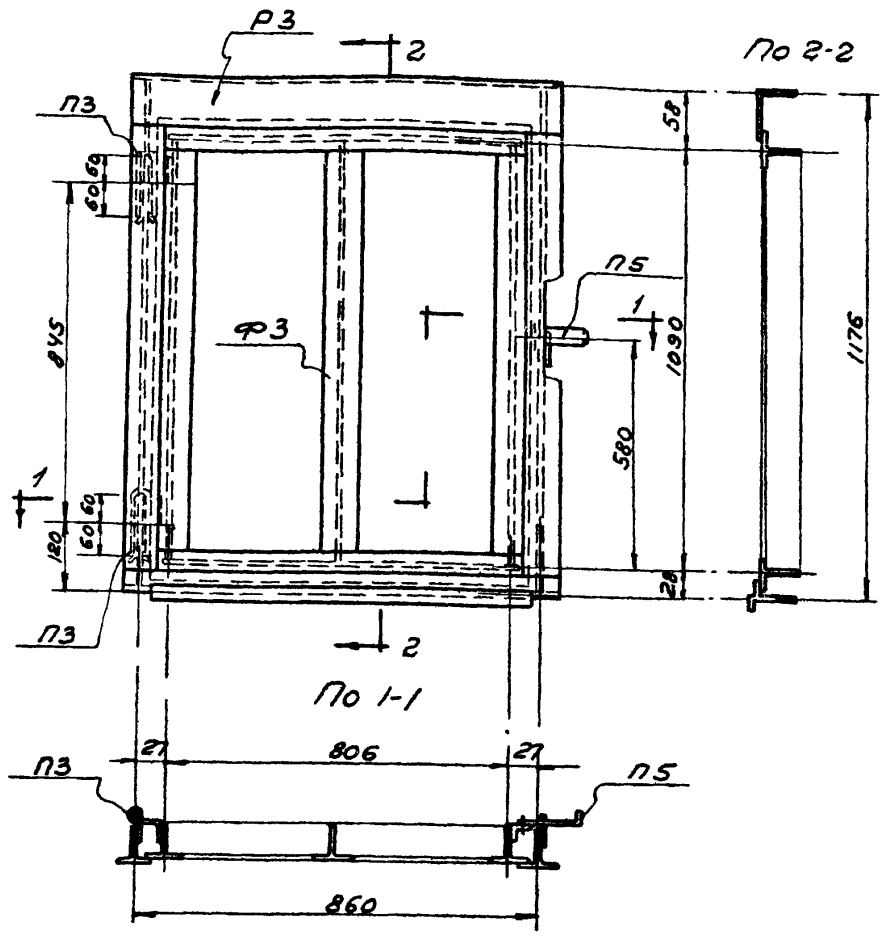

Примечания:

1. Схемы переплетов см. лист 4.
2. Метизы и типовые детали см. лист 42.
3. Петли П3 и запор П5 приварить швом высотой 4 мм; электроды типа Э 42.
4. При сборке учесть количество правых и левых переплетов.

Спецификация

Марка	Состав марки	Колич.	Вес кг. 1 шт.	Вес кг. Всего	Вес кг. марки	Примечан.
ДПСВ 2(прав)	Рамка Р3	1	8,3	8,3	18,5	Лист 23
	Фрамуга Ф3	1	9,3	9,3		Лист 27
	Петля П3	2	0,4	0,8		Лист 40
	Запор П5	1	0,13	0,1		Лист 41
ДПС 32 (лев)	Р3. Ф3. П3 и П5 по ДПСВ 2(прав)				18.5	

Приварка петли П3

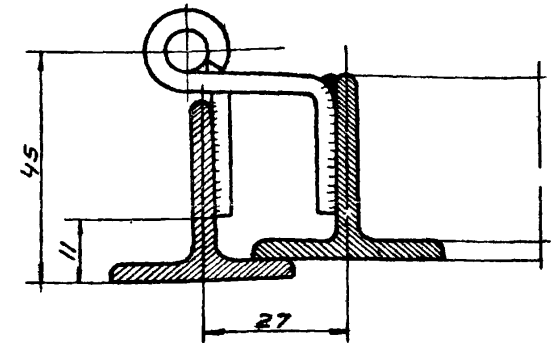

Приварка запора П5

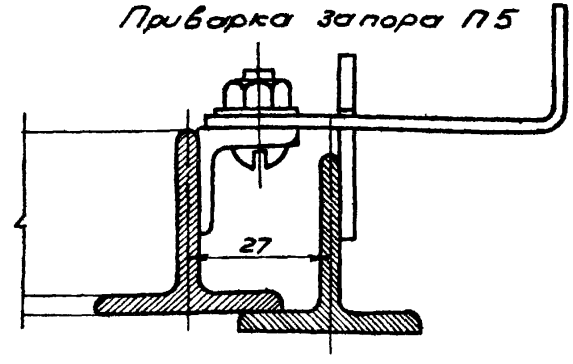

ТД 1962 — Переплет створный внутренний ДПСВ 2

Серия ПР-05-32 Дополнение — Лист 18

ДПСВ 2° (прав) ДПСВ 2° (лев)

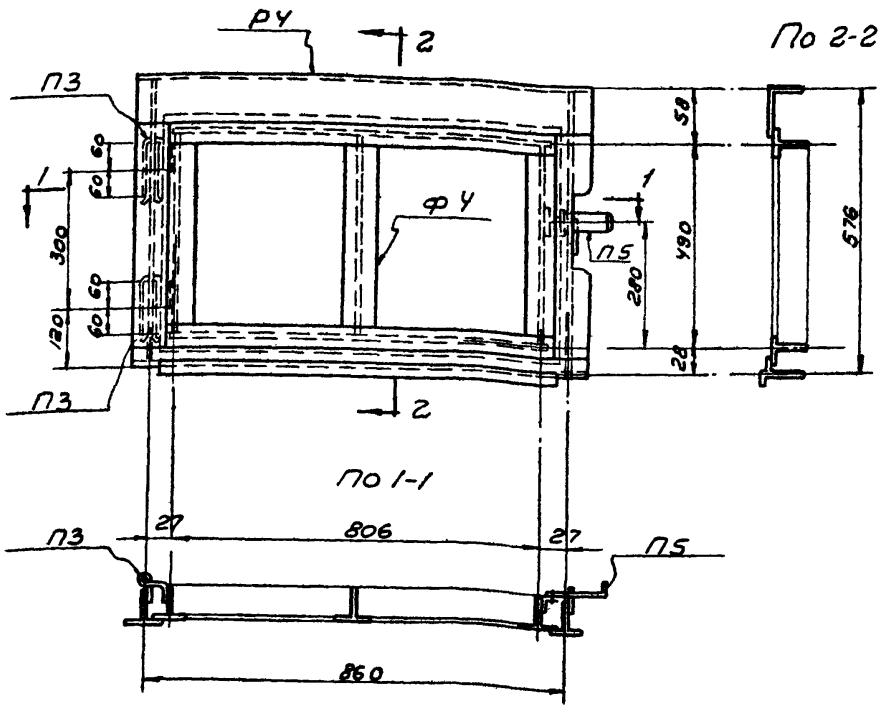

Спецификация

Марка	Состав марки	Колич	Вес кг. 1 шт	Вес кг. Всех	Вес кг. Марка	№ листа
ДПСВ 2° (пр)	Рамка Р4	1	6.1	6.1	12.9	См. лист 24
	Фрамуга Ф4	1	5.9	5.9		См. лист 28
	Петля П3	2	0,4	0.8		См. лист 40
	Запор П5	1	0.13	0,1		См. лист 41
ДПСВ 2° (лев)	Р4, Ф4, П и П5 по ДПСВ 2° (прав)				12.9	

Приварка петли П3

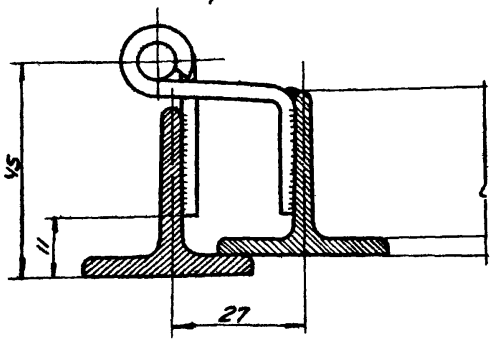

Приварка запора П5

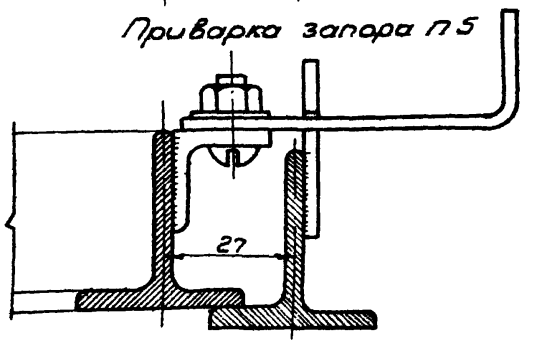

Примечания:

1. Схемы переплетов см. лист 4
2. Метизы и типовые детали см лист 42.
3. Петли П3 и запор П5 приварите швом высотой 4мм; электроды типа Э42
4. При сборке учесть количество правых и левых переплетов

ТД

Переплет створный внутренний ДПСВ 2°

Серия пр.05-32 дополнение/ Лист 19

ДПСВ3(прав) ДПСВ 3 (лев)

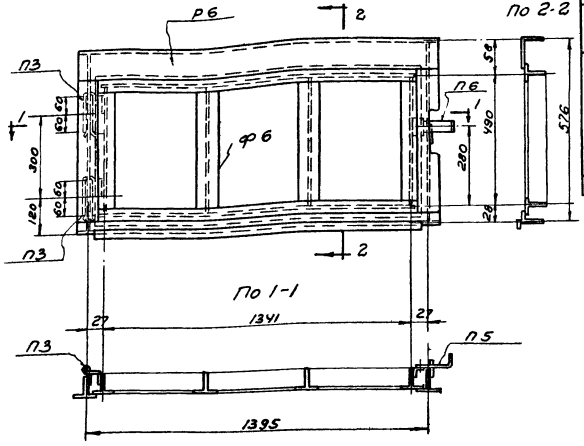

Спецификация

Марка	Состав марки	Колич.	Вес кг 1 шт.	Вес кг всех	Вес кг Марки	№ листа
ДПСВ 3 (пр)	Рамка Р6	1	8,2	8,2		См. лист 26
	Фрамугафб	1	8,7	8,7		См. лист 30
	Петля П3	2	0,4	0,8	17,8	См. лист 40
	Запор П5	1	0,13	0,1		См. лист 41
ДПСВ 3 (лев.)	Р6, ф6, П3 и П5 по ДПСВ3(пр)				17,8	

Приварка петли П3

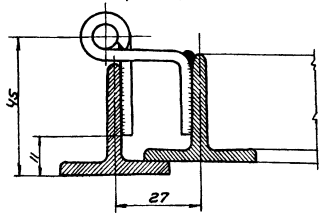

Приварка запора П5

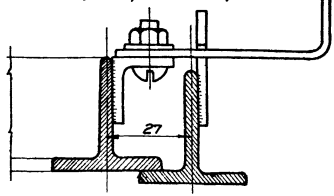

Примечания.

1. Схемы переплетов см. лист 4
2. Метизы и типовые детали см. лист 48.
3. Петли П3 и запор П5 приварить швом высотой 4 мм, электроды типа Э42
4. При сборке учесть количество правых и левых переплетов

ТД 1962	Переплет створный внутренний ДПСВ 3	Серия ПР-05-32 дополнение/ Лист 20

ДпсВ4

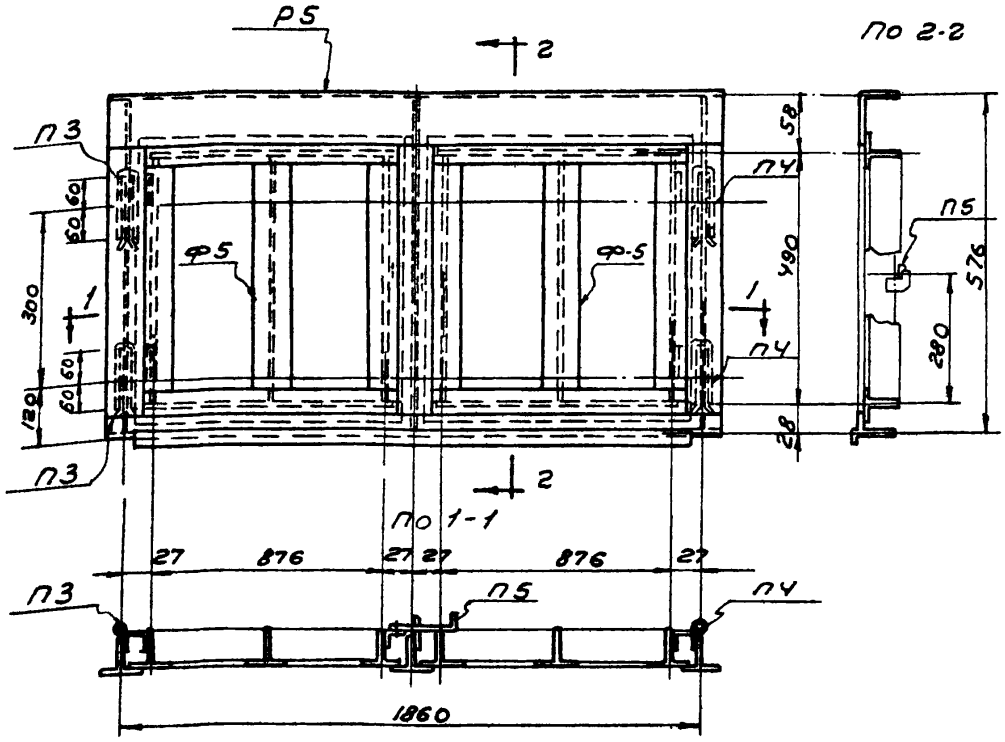

Спецификация

Марка	Состав марки	Колич.	Вес кг 1 шт.	Вес кг Всего	Вес кг Марки	№ листа
ДпсВ4	Рамка Р5	1	11.3	11.3	25,2	Лист 25
	Фрамуга ф5	2	6.1	12.2		Лист 29
	Петля П3	2	0.4	0,8		См. лист 40
	Петля П4	2	0.4	0.8		
	Запор П5	1	0.13	0.1		См. лист 41

Приварка петель П3 и П4

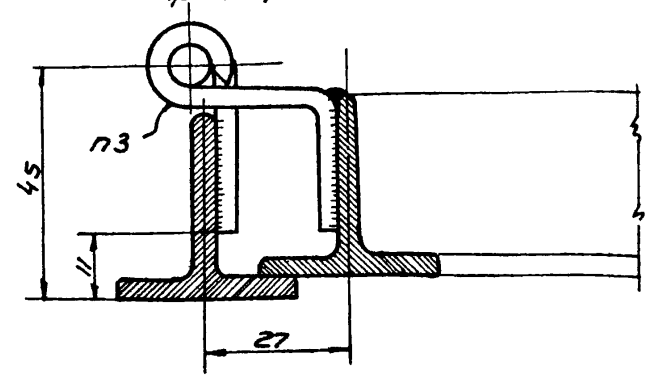

Приварка запора П5

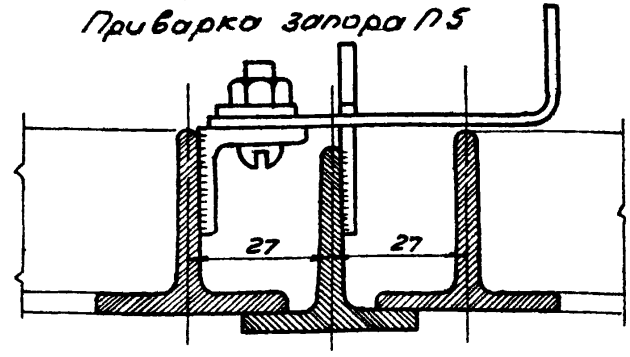

Примечания:

1. Схемы переплетов см лист 4.
2. Метизы и типовые детали см. лист 42.
3. Петли П3, П4 и запор П5 приварить швом высотой 4мм; электроды типа Э42

ТД 1962	Переплет створный внутренний ДПСВ4	Серия ПР-05-32 дополнение 1
		Лист 21

ДПСВ 22(прав) ДПСВ 22(лев.)

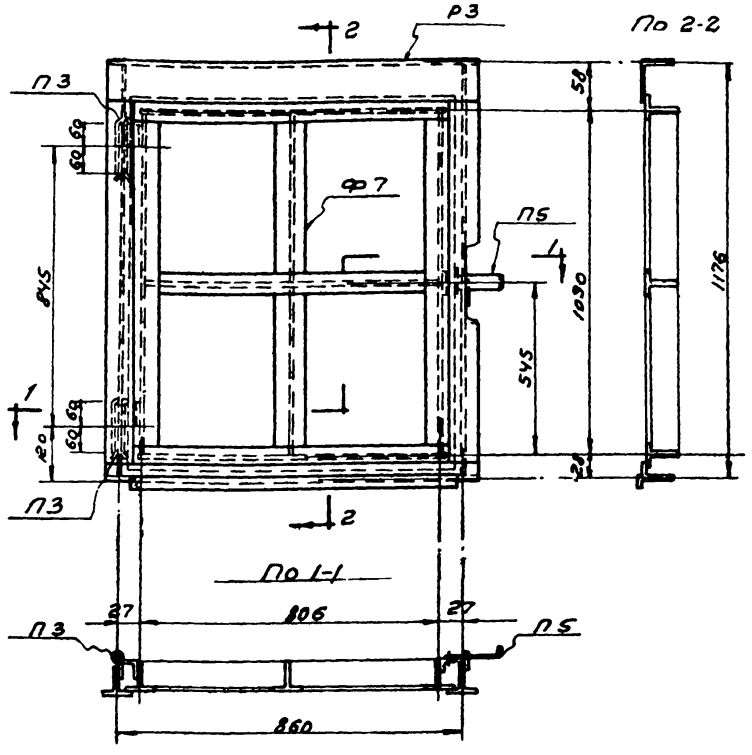

Спецификация

Марка	Состав марки	Колич.	Вес кг 1 шт.	Вес кг Итого	Вес кг Марки	№ листа
ДПСВ 22(пр)	Рамка Р3	1	8.3	8.3	19.8	Лист 23
	Фрамуга Ф7	1	10.6	10.6		Лист 31
	Петля П3	2	0.4	0.8		Лист 40
	Запор П5	1	0.13	0.1		Лист 41
ДПСВ 22 (лев.)	Р3, Ф7, П3 и П5. По ДПСВ 22(прав.)				19.8	

Приварка петли П3

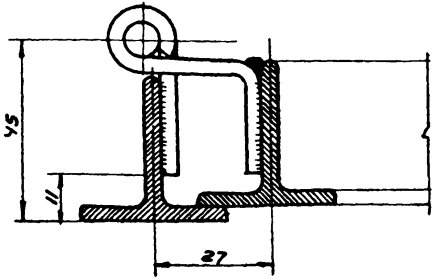

Приварка запора П5

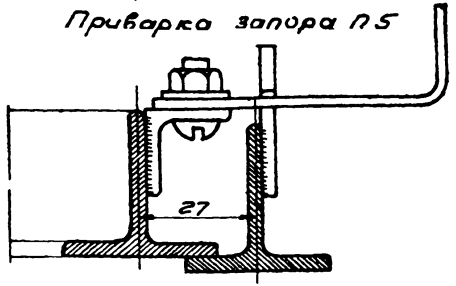

Примечания:

1. Схемы переплетов см. лист 4.
2. Метизы и типовые детали см. лист 42
3. Петли П3 и запор П5 приварить швом высотой 4 мм, электроды типа Э 42
4. При сборке учесть количество правых и левых переплетов

ТД 1962	Переплет створный внутренний ДПСВ 22	Серия ПР-05-32 Дополнение 1 / Лист 22

Р 3

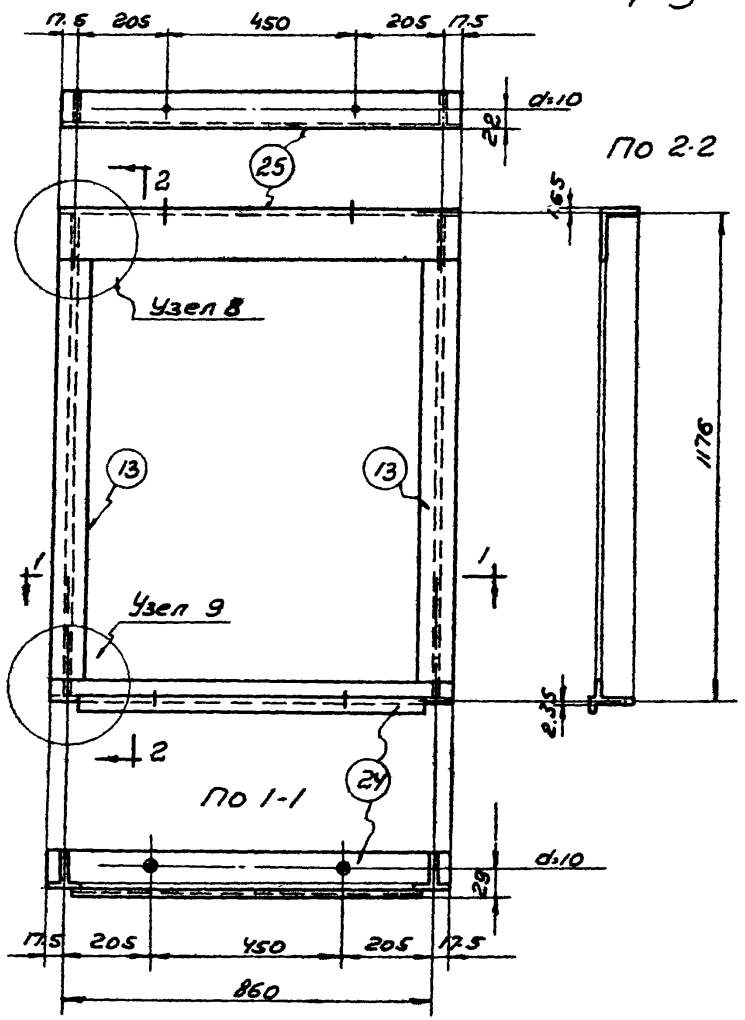

Спецификация

Сборочная марка	№ дет.	Сечение	Длина мм	Колич. Т	Колич. Н	Вес кг. 1 дет.	Вес кг. всех	Вес кг. марки	Примечания
Р 3	24	Проф. №2	885	1	-	1.84	1.84	8.3	См. лист 32
	25	Проф. №5	895	1	-	1.92	1.92		См. лист 33
	13	Проф №6	1170	2	-	2.22	4.44		См. лист 34
		Вес наплавленного металла					0.1		

Примечания:

1. Детали сварных узлов см. лист 37.
2. Профили по ГОСТ 7511-58
3. Профиль №5 может быть заменен гнутым профилем №5п

ТД 1962	Рамка Р3	Серия ПР-05-32 (Дополнение) Лист 23

Р4

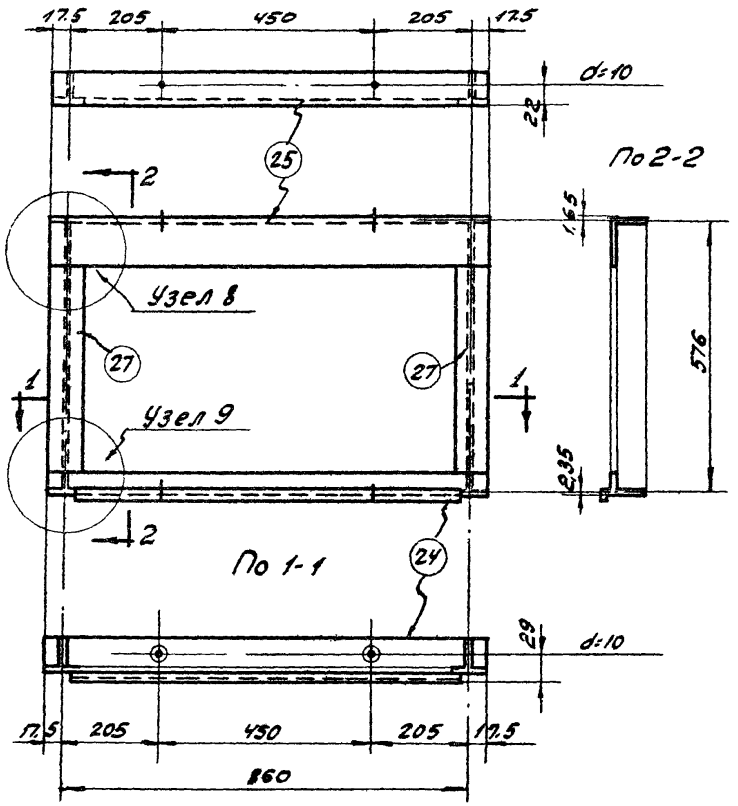

Спецификация

Сборочная марка	№ дет.	Сечение	Длина мм	Колич. Т	Колич. Н	Вес кг. 1 дет.	Вес кг. всех	Вес кг. марки	Примечания
Р4	24	Проф. №2	895	1	-	1,84	1.84	6.1	См. лист 32
	25	Проф. №5	895	1	-	1,92	1.92		См. лист 33
	27	Проф. №6	570	2	-	1.08	2,16		См. лист 34
		Вес наплавленного металла.					0,1		

Примечания:

1. Детали сварных узлов см. лист 37.
2. Профили по ГОСТ 7511-58
3. Профиль №5 может быть заменен гнутым профилем №5а.

ТД 1962	Рамка Р4	Серия ПР-05-32 Дополнение 1
		Лист 24

Р5

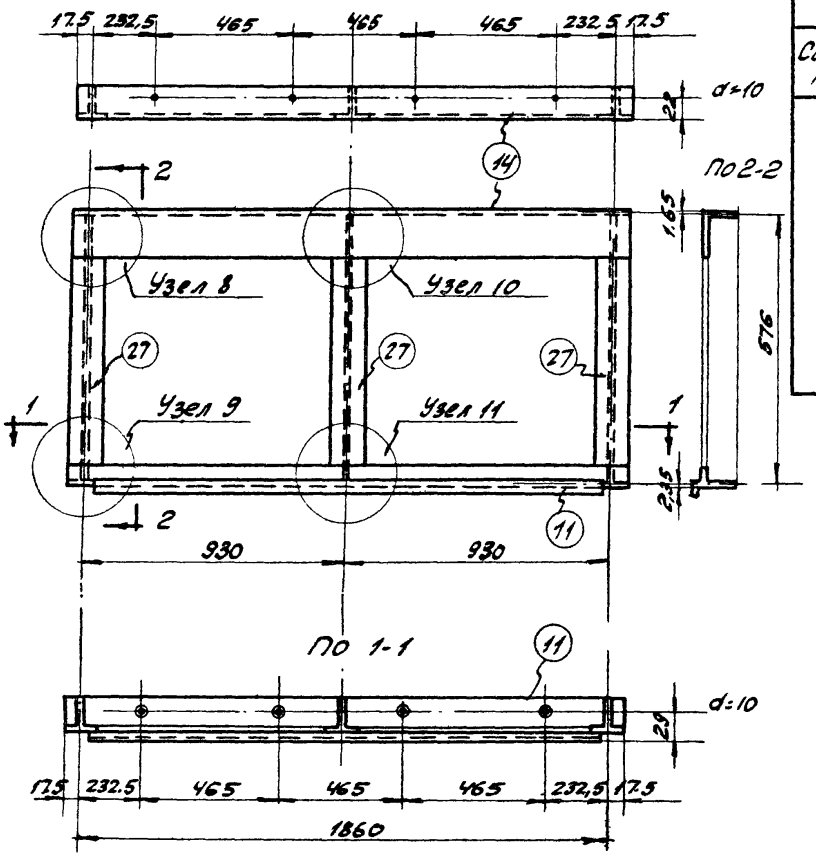

Спецификация

Сборочная марка	№ дет.	Сечение	Длина мм.	Колич. Т	Колич. Н	Вес кг. 1 дет	Вес кг. Всех	Вес кг. Марки	Примечания
Р5	11	Профф №2	1895	1	–	3.88	3.88	11.3	См. лист 33
	27	Профф №6	570	3	–	1.08	3.24		См. лист 34
	14	Профф №5	1895	1	–	4.04	4.04		— " —
		Вес наплавленного металла					0.1		

Примечания:

1. Детали сварных узлов см. лист 37.
2. Профили по ГОСТ 7511-58
3. Профиль № 5 может быть заменен гнутым профилем № 5а

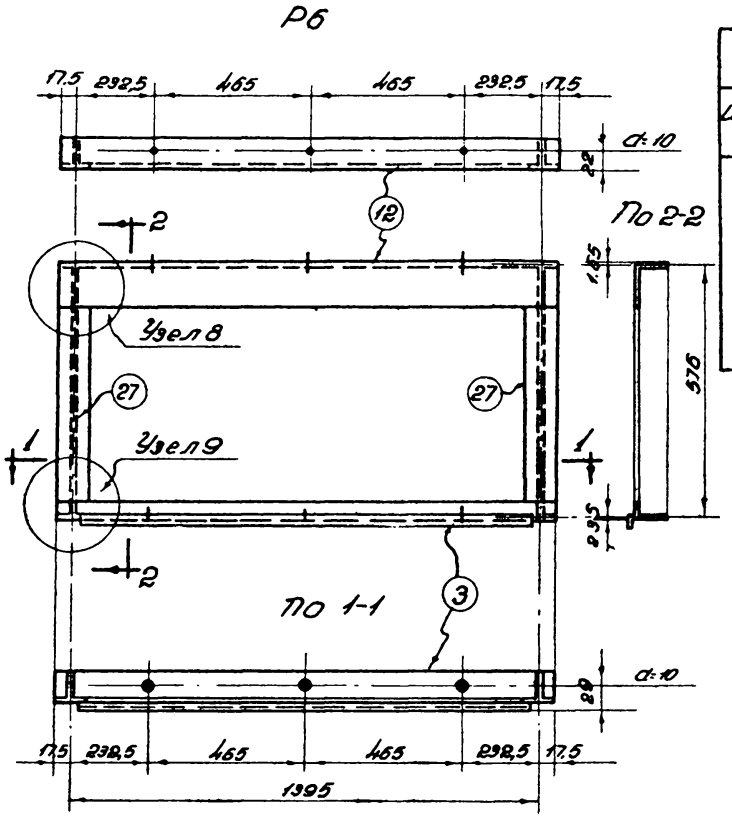

Спецификация

Сборочная марка	№ дет.	Сечение	Длина мм.	Колич. Т	Колич. Н	Вес кг. 1 дет.	Вес кг. Всех	Вес кг. Марки	Примечания
Рб	3	Проф. №2	1430	1	–	2.93	2.93	8.2	См. лист 32
	27	Проф. №6	570	2	–	1.08	2.16		См. лист 34
	12	Проф №5	1430	1	–	3.05	3.05		— " —
		Вес наплавленного металла					0.1		

Примечания:

1. Детали сварных узлов см. лист 37.
2. Профили по ГОСТ 7511-58.
3. Профиль №5 может быть заменен гнутым профилем №5Г.

ТД 1962	Рамка Рб	Серия ПР-03-38 Дополнение 1 Лист 26

Ф3

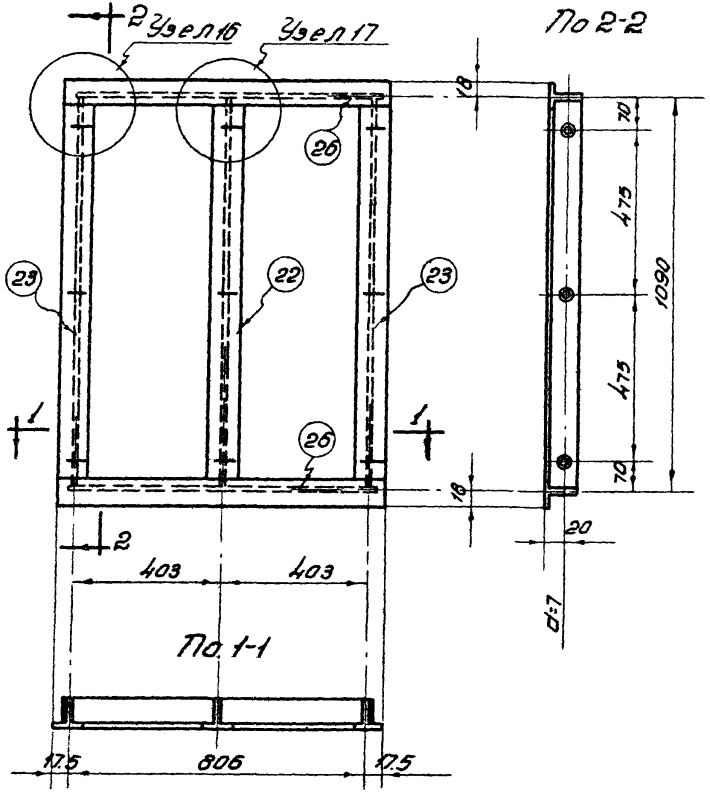

Спецификация

Сборочная марка	№ дет.	Сечение	Длина мм.	Колич. т	Колич. н	Вес кг. 1 дет.	Вес кг. Всех	Вес кг. марки	Примечания
Ф3	22	Проф. №6	1084	1	–	2.06	2.06	9.3	
	23	Проф №6	1084	2	–	2.06	4.12		см лист 34
	26	Проф №3	841	2	–	1.49	2.98		
		Вес наплавленного металла					0.1		

Примечания:

1. Детали сварных узлов см лист 36.
2. Профили по ГОСТ 7511-58
3. Детали (23) устанавливаются разбежкой наружу

Ф4

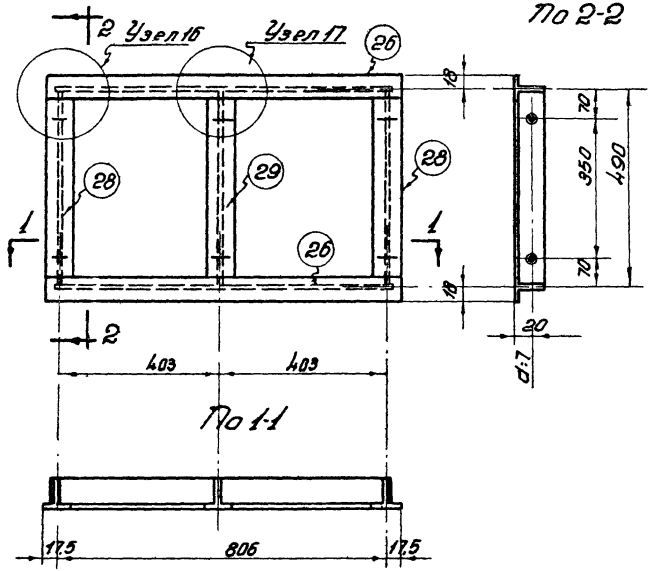

Спецификация

Сборочная марка	№ дет.	Сечение	Длина мм.	Колич. т	Колич. н	Вес кг 1 дет.	Вес кг Всех	Вес кг Марки	Примечания
Ф4	26	Проф. №3	841	2	–	1.49	2.98	5,9	См. лист 34
	28	Проф. №6	484	2	–	0.92	1.84		См. лист 35
	29	Проф. №6	484	1	–	0.92	0.92		–"–
		Вес наплавленного металла					0,1		

Примечания:

1. Детали сварных узлов см. лист 36.
2. Профили по ГОСТ 7511-58.
3. Детали (28) устанавливаются развенковкой наружу.

ТД 1962	Фрамуга Ф4	Серия ПР-05-32 Дополнение 1
		Лист 28

Ф5

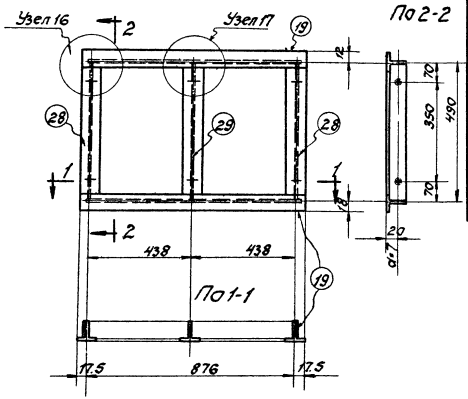

Спецификация

Сварочная марка	№ поз.	Сечение	Длина мм.	Кол-во Т	Кол-во Н	Вес кг. 1 поз.	Вес кг. Всех	Вес кг. Марки	Примечания
Ф5	28	Профн.№6	484	2	–	0.92	1.84	6.1	см. лист 35
	29	Профн.№6	484	1	–	0.92	0.92		
	19	Профн.№3	911	2	–	1.61	3.22		
		Вес наплавленного металла					0.1		

Примечания:

1. Детали сварных узлов см. лист 36.
2. Профили по ГОСТ 7511-58.
3. Детали (28) устанавливаются разенковкой наружу.

Ф6

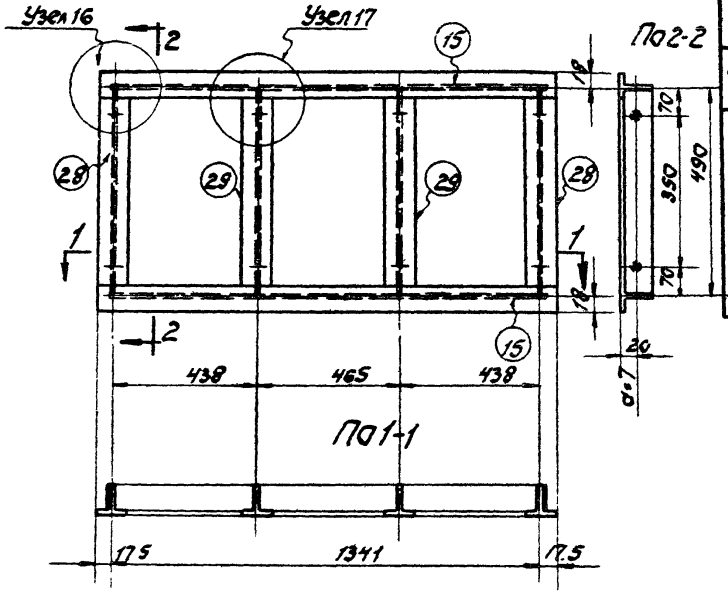

Спецификация

Сборочная марка	№ дет.	Сечение	Длина мм	Кол-во Т	Кол-во Н	Вес кг 1 дет.	Вес кг Всех	Марка	Примечание
Ф6	15	Проф. №3	1376	2	–	2.44	4.88	8.7	
	28	Проф. №6	484	2	–	0.92	1.84		см. лист 35
	29	Проф. №6	484	2	–	0.92	1.84		
		Вес наплавленного металла					0.1		

Примечания:

1. Детали сварных узлов см. лист 36.
2. Профили по ГОСТ 7511-58.
3. Детали (28) устанавливаются разженковкой наружу.

ТД 1962	Фрамуга Ф6	Серия ПР-05-32 Дополнение 1
		Лист 30

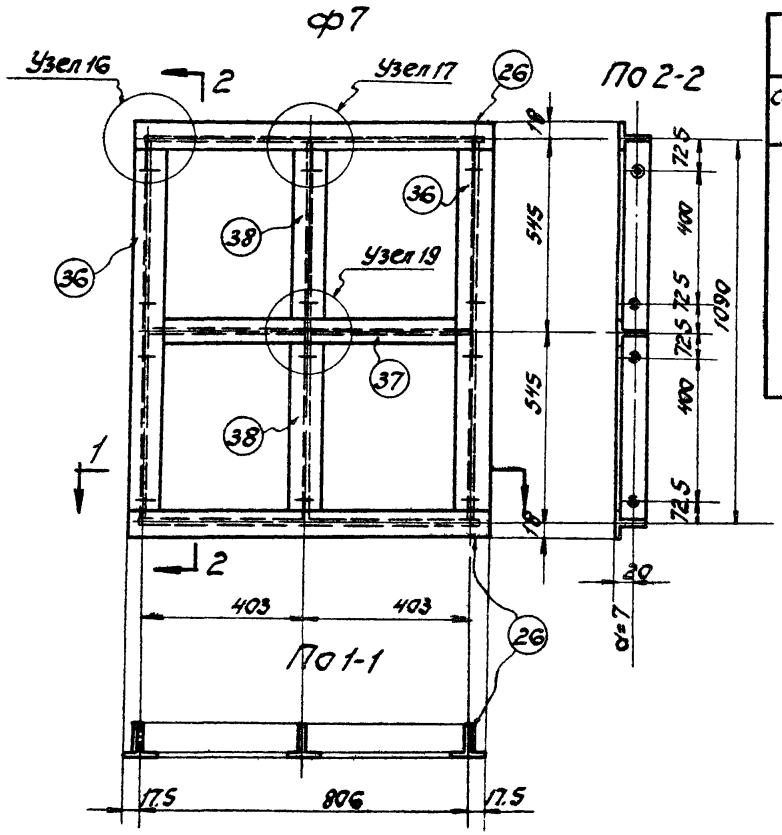

Спецификация

Сборочная марка	№ дет.	Сечение	Длина мм.	Колич. Т.	Колич. Н.	Вес кг. 1 дет.	Вес кг. Всех	Вес кг. Марки	Примечания
ф7	26	Проф. №3	841	2	–	1.49	2.98	10.6	См. лист 34
	36	Проф. №6	1084	2	–	2.06	4.12		
	37	Проф. №4	800	1	–	1.3	1.3		См. лист 35
	38	Проф. №6	539	2	–	1.03	2.06		
		Вес наплавленного металла					0.1		

Примечания:

1. Детали сварных узлов см. лист 36.
2. Профили по ГОСТ 7511-58.
3. Детали (36) устанавливаются разженковкой наружу.

(31) Профиль №1 (∠35×25×3.3)
ℓ=895

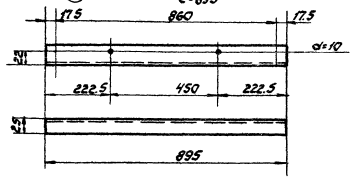

(21) Профиль №6 (∠35×35×3.3)
ℓ=1170

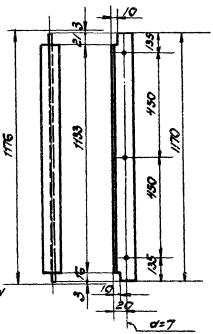

(30) Профиль №6 (∠35×35×3.3)
ℓ=570

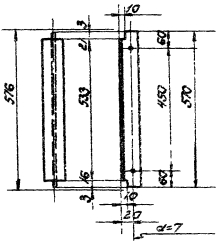

(24) Профиль №2 (∠42×30×3.3); ℓ=895

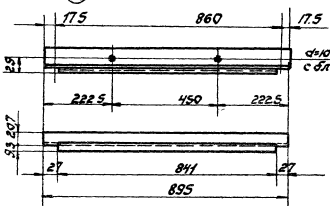

(3) Профиль №3 (∠42×30×3.3)
ℓ=1430

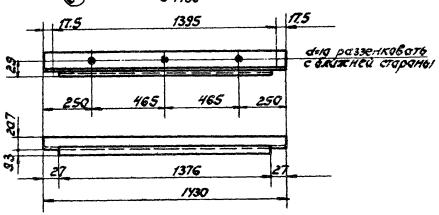

(1) Профиль №1 (∠35×25×3.3)
ℓ=1430

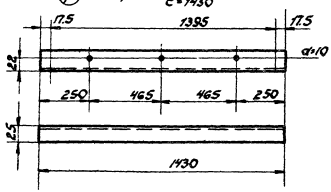

ТД 1962

Детали (элементы) переплетов.

Серия ПК-03-32 Дополнение I

Лист 32

6740 34

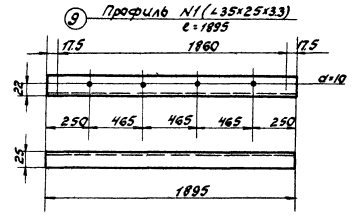

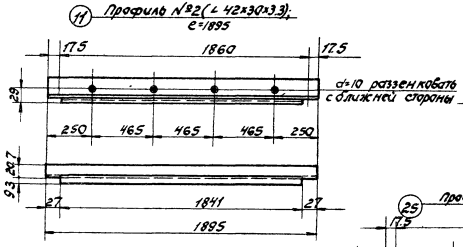

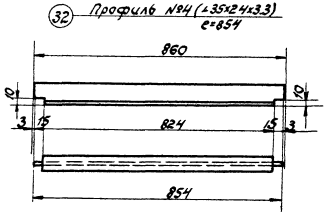

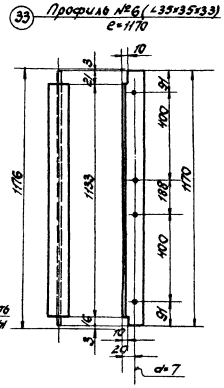

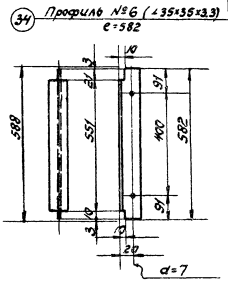

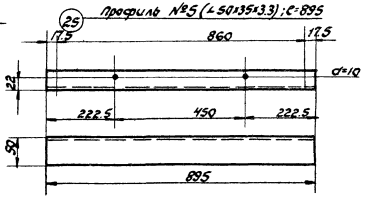

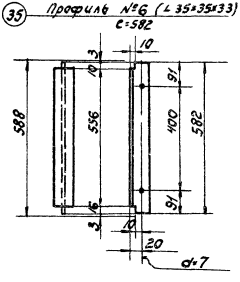

ТД 1982	Детали (элементы) переплетов.	Серия ПР-05-32 Дополнение 1 Лист 33

(14) Профиль №5 (∠50×35×3.3)
ℓ=1895

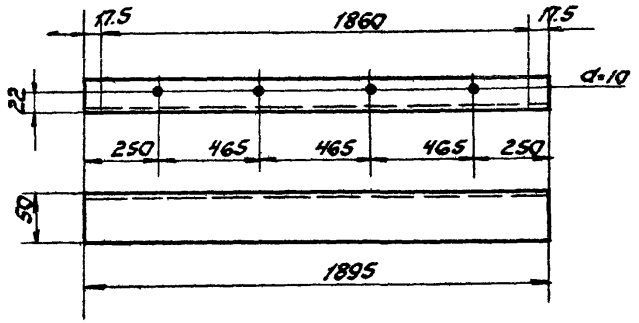

(12) Профиль №5 (∠50×35×3.3)
ℓ=1430

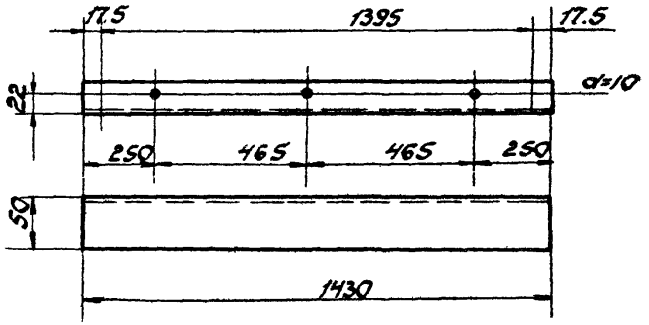

(26) Профиль №3 (∠35×30×3.3) ℓ=841

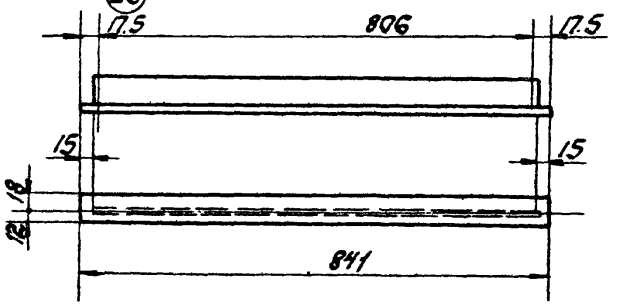

(13) Профиль №6 (∠35×35×3.3)
ℓ=1170

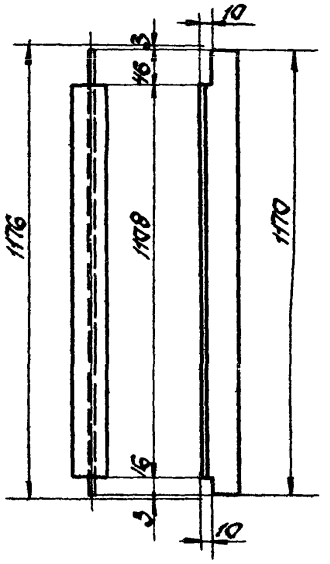

(22) (23) Профиль №6 (∠35×35×3.3)
ℓ=1084

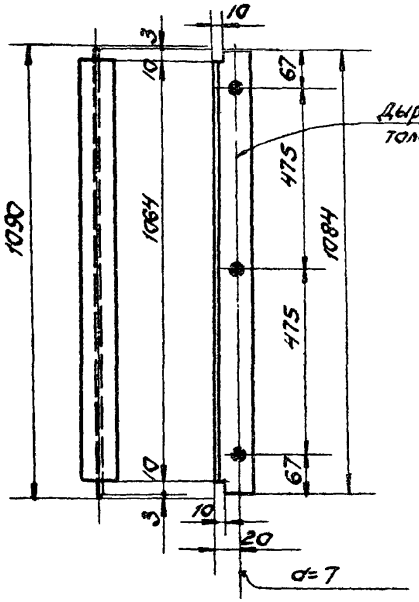

Дыры раззенковать только для дет (23)

(27) Профиль №6 (∠35×35×3.3)
ℓ=570

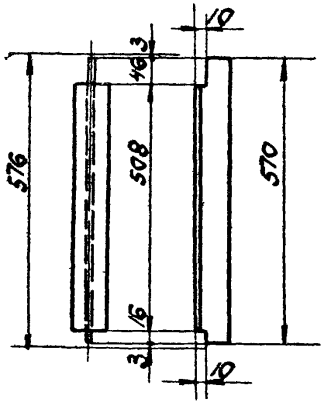

ТД 1962	Детали (элементы) переплетов	Серия ПР-05-32 Дополнение 1 Лист 34

(19) Профиль №3 (∠35×30×33)
ℓ=911

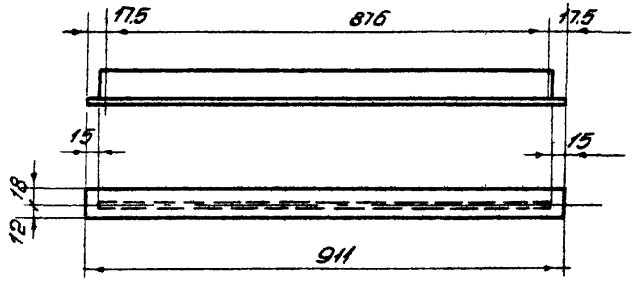

(15) Профиль №3 (∠35×30×33) ℓ=1376

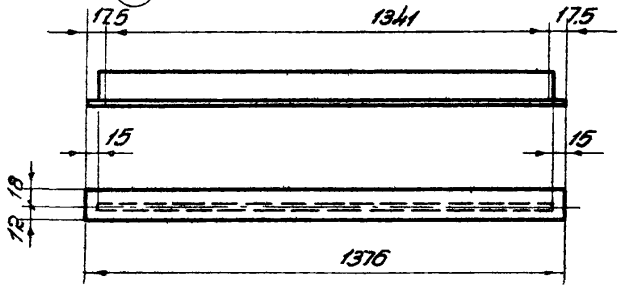

(37) Профиль №4 (∠35×24×3.3)
ℓ=800

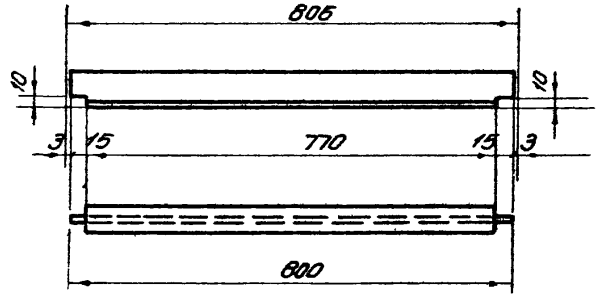

(28) (29) Профиль №6 (∠35×35×3.3)
ℓ=484

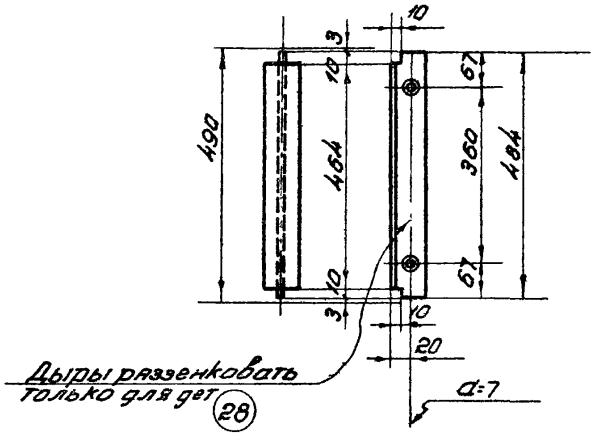

Дыры разенковать только для дет (28)

(36) Профиль №6 (∠35×35×3.3)
ℓ=1084

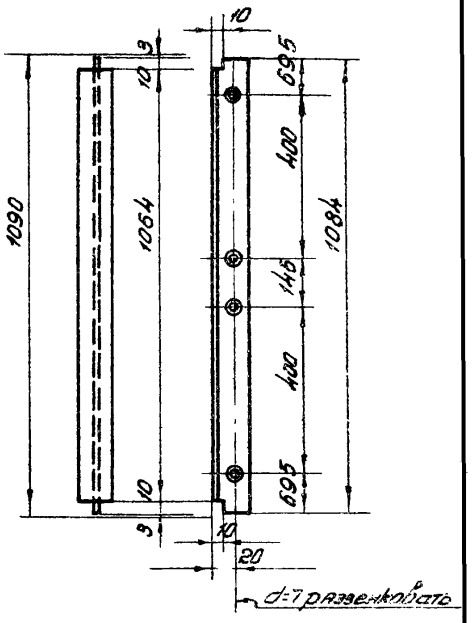

(38) Профиль №6 (∠35×35×3.31
ℓ=539

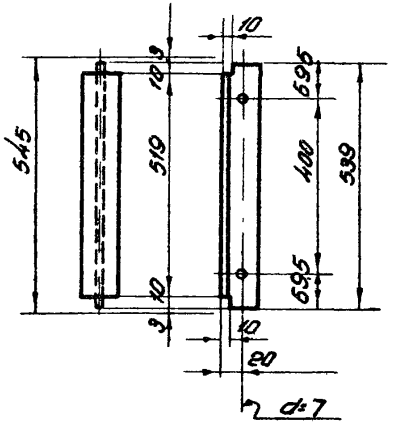

ТД 1962	Детали (элементы) переплетов.	Серия ПО-05-32 Дополнение 1
		Лист 35

Узел 12

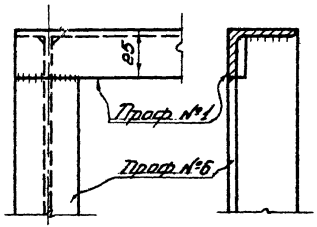

Узел 13

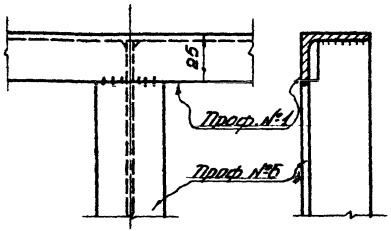

Узел 15

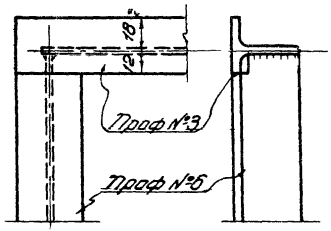

Узел 18

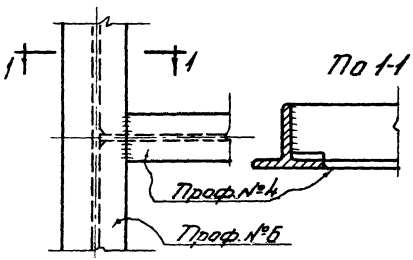

Узел 19

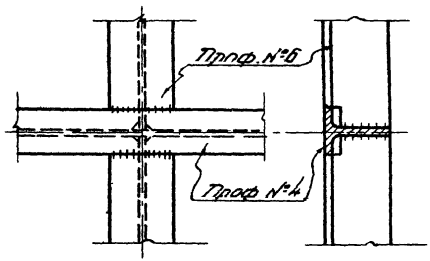

Узел 17

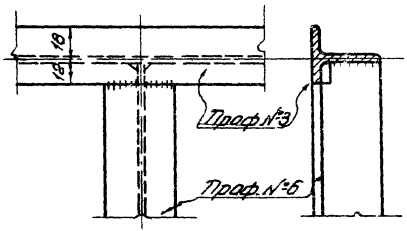

Примечания:

1. Все швы толщиной 3мм; электроды типа Э42
2. С наружной стороны переплета швы зачистить.

ТД 1962	Узлы переплетов.	Серия ПР-05-32 Дополнение 1
		Лист 36

Узел 8

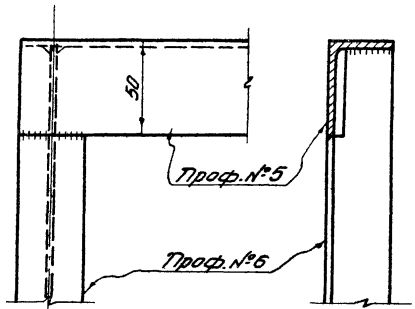

Узел 10

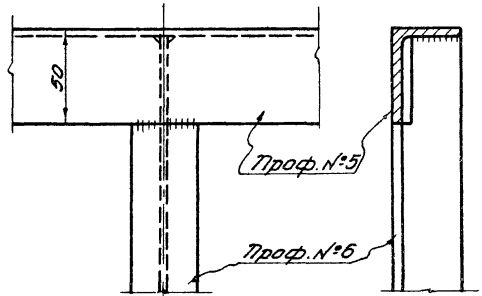

Узел 9

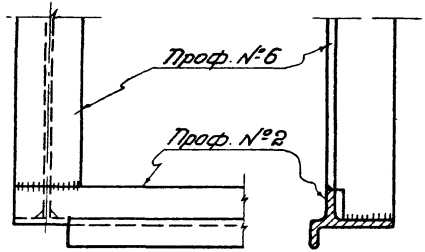

Узел 11

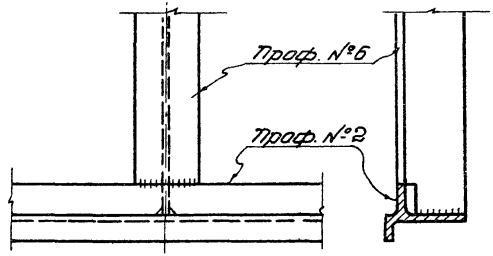

Примечания:

1. Все швы толщиной 3мм. электроды типа Э42.
2. С наружной стороны переплета швы зачистить
3. Настоящий лист заимствован из серии ПР-05-32 лист 37.

ТД 1962	Узлы переплетов.	Серия ПР-05-32 Дополнение 1 Лист 37

П1

Общий вид петли

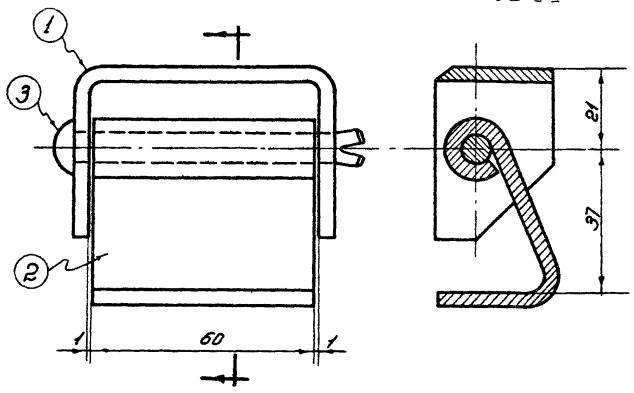

По 1-1

Спецификация МСТ. 0

Марка	№ дет.	Сечение	Длина мм.	Колич. Т	Колич. Н	Вес кг 1 дет.	Вес кг всех	Вес кг Марки	Примечание
П1	1	-30×4	148	1	—	0,14	0,1	0,4	
	2	-60×4	106	1	—	0,20	0,2		
	3	ф8	86	1	—	0,03	0,1		Длина с учетом образования заголовки

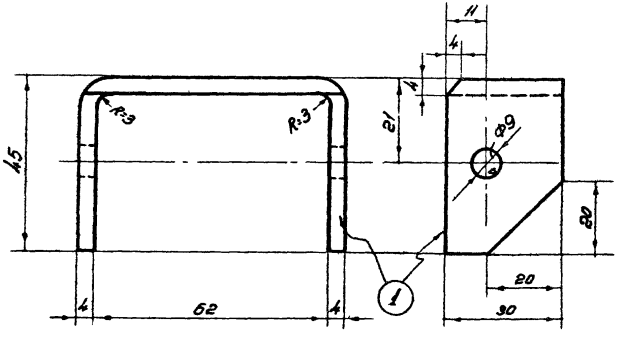

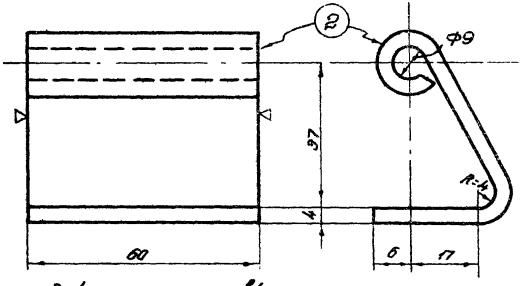

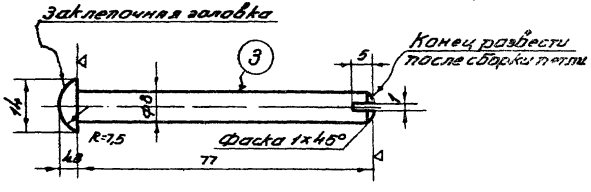

Примечание:

1. Настоящий лист заимствован из серии ПР-05-32 лист 39

ТД 1962	Петля П1	Серия ПР-05-32 Дополнение 1 Лист 38

П2

Общий вид петли

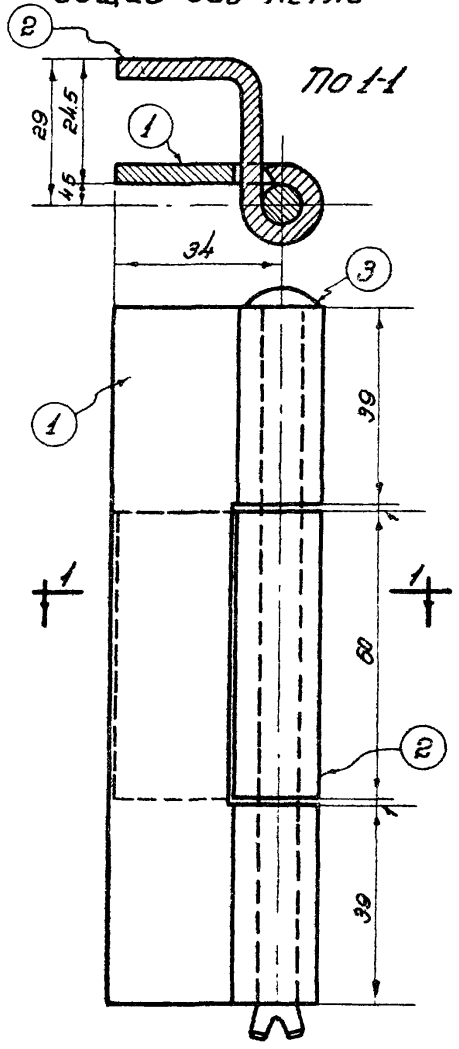

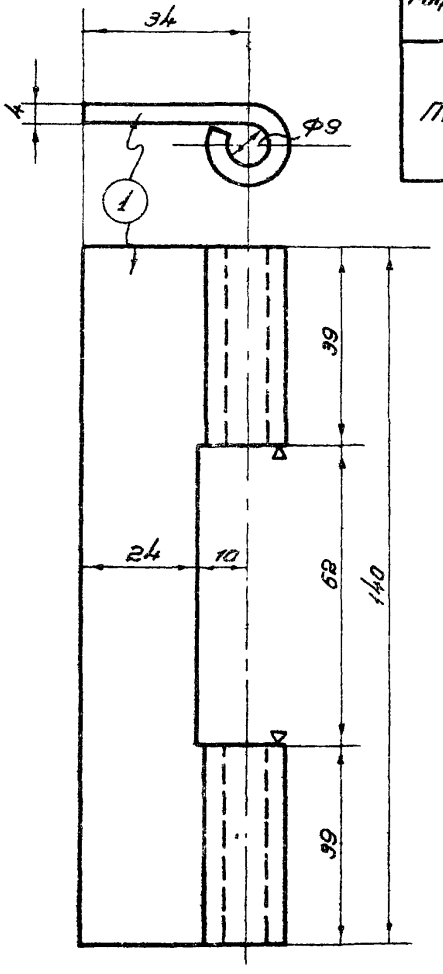

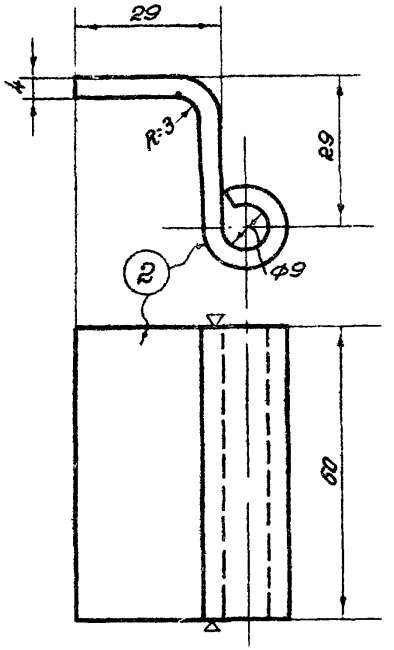

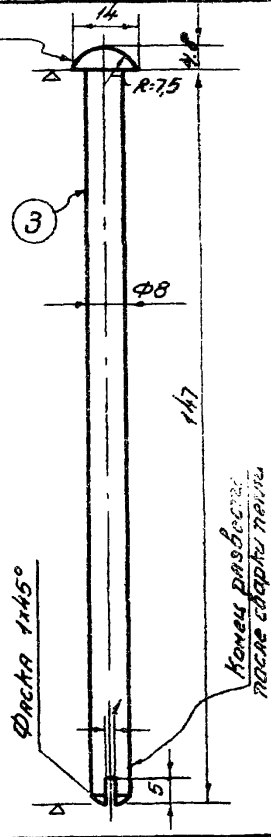

Спецификация МСТ.0

Марка	№ дет	Сечение	Длина мм	Колич. Т	Колич. Н	Вес кг 1 дет.	Вес кг Всех	Марки	Примечание
П2	1	-140×4	68	1	—	0,30	0,3	0,6	
	2	-60×4	86	1	—	0,16	0,2		
	3	Ф8	156	1	—	0,06	0,1		Длина с учетом образования головки

Примечания:

1. Настоящий лист заимствован из серии ПР-05-32 лист 40

ТД 1962	Петля П2	Серия ПР-05-32 Дополнение 1 Лист 39

П3; П4 (Обратна П3)

Общий вид петли

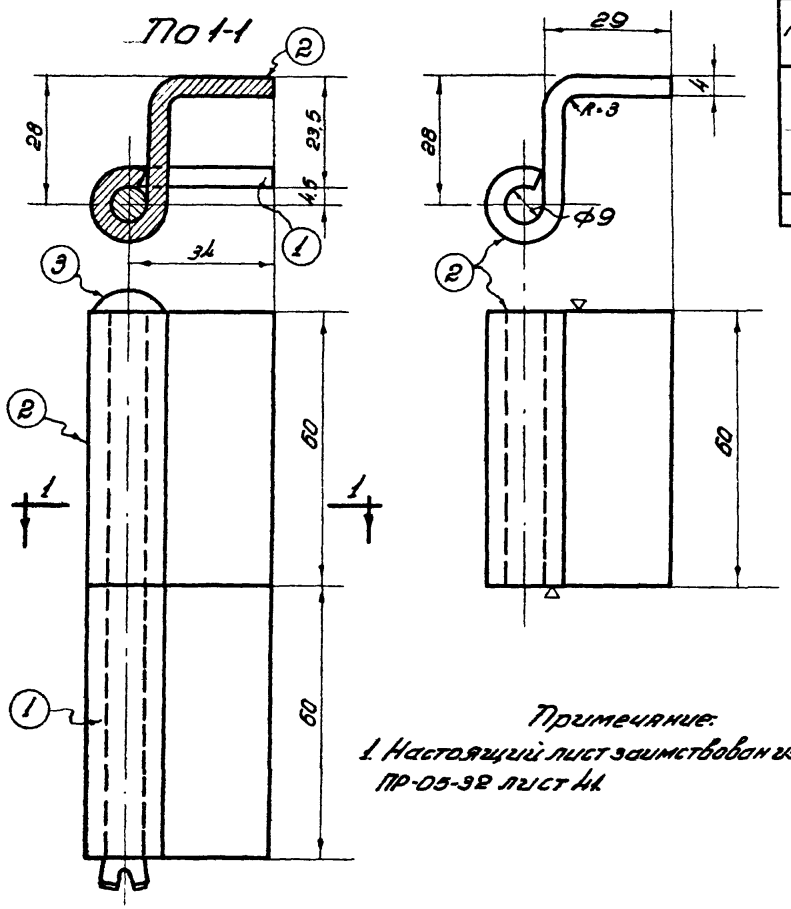

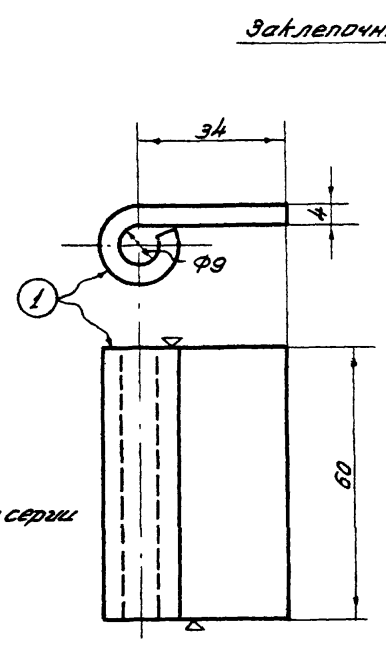

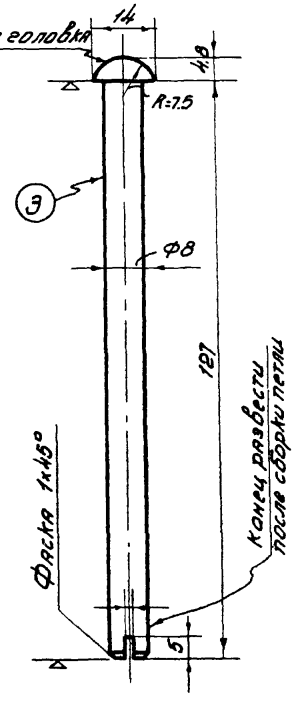

Примечание:
1. Настоящий лист заимствован из серии ПР-05-32 лист 44.

Спецификация мст 0

Марка	№ дет.	Сечение	Длина мм.	Колич. т	Колич. н	Вес кг. 1 дет.	Вес кг. Всех	Вес кг. Марки	Примечание
П3	1	-60×4	68	1	—	0,13	0,1	0,4	
	2	-60×4	68	1	—	0,16	0,2		
	3	ф8	136	1	—	0,05	0,1		Длина с учетом образования головки
П4	Обратна марке П3							0,4	

П5

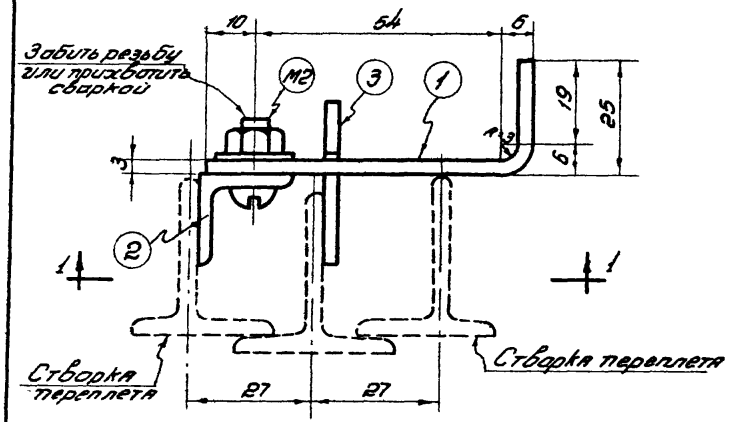

Спецификация МСТ.0

Марка	№ дет.	Сечение	Длина мм.	Колич т	Колич н	Вес кг 1 дет.	Вес кг Всех	Вес кг Марки	Примечания
П5	1	- 20×3	90	1	—	0.045	0.05	0,13	
	2	∠ 20×3	90	1	—	0.027	0.03		
	3	- 40×3	40	1	—	0.038	0.04		
	М2	Винт М6×15 с гайкой и шайбой	-	1	—	0.01	0.01		См. лист 42 добавление шайба

По 1-1

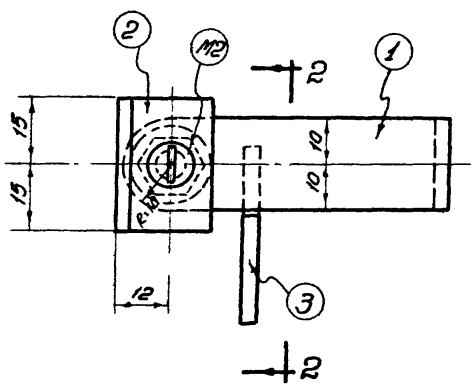

По 2-2

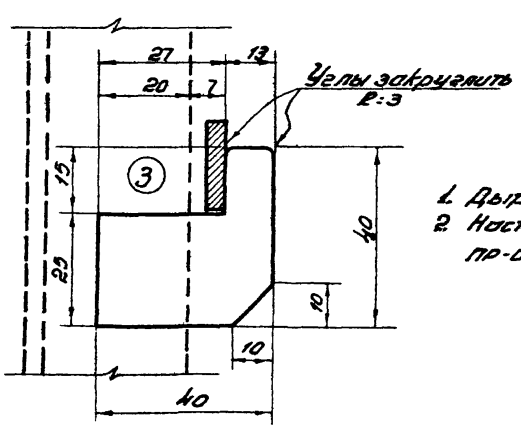

Примечания:

1. Дыры в дет. №1 и 2 для винта М2 d=6.5
2. Настоящий лист заимствован из серии ПР-05-32 лист 42.

ТД 1962	Запор для створных переплетов П5	Серия ПР-05-32 Дополнение 1 Лист 41

Метизы и типовые детали

Марка	Эскиз	Техническая характеристика	Вес 100 шт. кг.	Назначение
М1	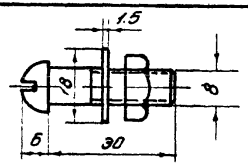	Винт М8х30 ГОСТ 1489х58 Гайка М8 ГОСТ 5909-51 Шайба 8 ГОСТ 6957-54	2.12	Винт для крепления переплетов к импостам
М2	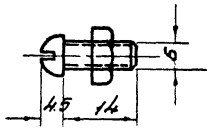	Винт М6х14 ГОСТ 1489-58 Гайка М6 ГОСТ 5909-51	0,71	Винт для крепления стекол
М3	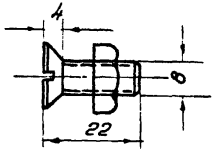	Винт М8х22 ГОСТ 1490-58 Гайка М8 ГОСТ 5909-51	1.46	Винт для крепления переплетов
М4	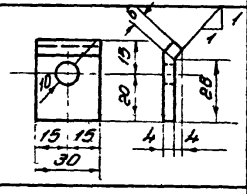	Полосовое железо -30х4	3.30	Клямер для крепления переплетов к импостам
М5	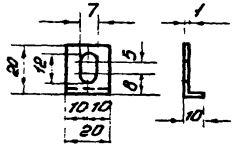	Оцинкованное жел. б=1мм.	0.47	Клямер для крепления стекол
М6	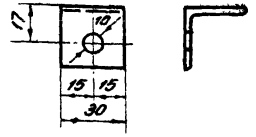	Угловая сталь ∠ 32х4	3,73	Упорный уголок для крепления переплетов.
М7	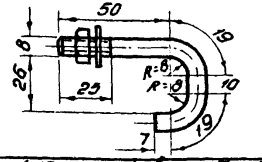	Круглая сталь ⌀ 8 Гайка М8 ГОСТ 5909-51 Шайба 8 ГОСТ 6957-54	4.95	Крюк для крепления переплетов
М8	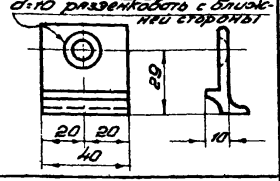	Из проф. №2 ГОСТ 7511-58	7.00	Для козырьков
М9	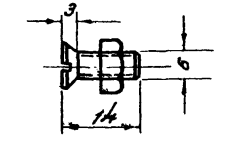	Винт М6х14 ГОСТ 1490-58 Гайка М6 ГОСТ 5909-51	0.62	Винт для крепления стекол

Примечания.

1. Схемы расположения метизов и типовых деталей см листы 43 и 44.
2. Настоящий лист заимствован из серии пр-05-32 лист 43.

ТД 1962	Метизы и типовые детали.	Серия пр-05-32 Дополнение 1 Лист 42

ДПО2; ДПОВ2;
ДПСВ2

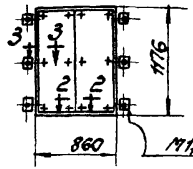

ДПГ2

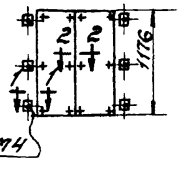

ДПО22; ДПОВ22
ДПСВ22

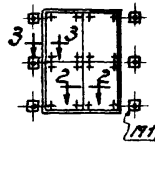

ДПГ22

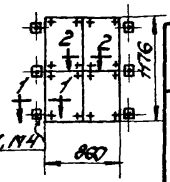

ДПО2 а; ДПОВ2 а
ДПСВ2 а

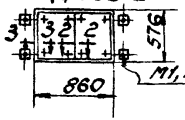

ДПГ2 а

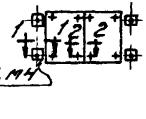

ДПО3; ДПОВ3;
ДПСВ2

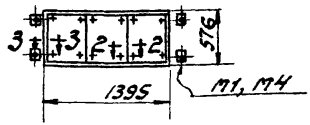

ДПГ3

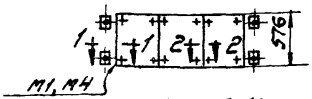

ДПСВ4

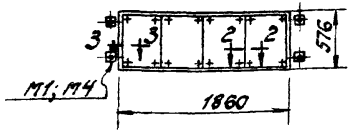

ДПГ4

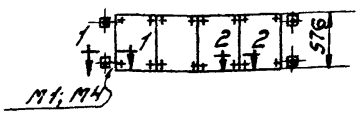

По 1-1

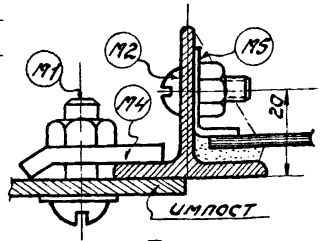

По 2-2

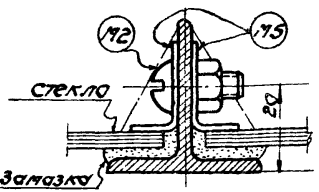

По 3-3

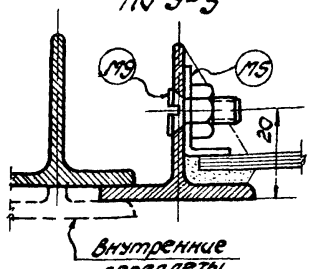

Расход метизов и типовых деталей на один переплет.

Марка переплета	Метизы и детали	На один переплет: Количество шт.	На один переплет: Общий вес кг.
ДПО2 ДПОВ2 ДПСВ2	М1	6	0.127
	М2	3	0.021
	М4	6	0.198
	М5	12	0.056
	М9	6	0.037
	Итого:		0.439
ДПО2 а ДПОВ2 а ДПСВ2 а	М1	4	0.085
	М2	2	0.014
	М4	4	0.132
	М5	8	0.038
	М9	4	0.025
	Итого:		0.294
ДПО3 ДПОВ3 ДПСВ3	М1	4	0.085
	М2	4	0.028
	М4	4	0.132
	М5	12	0056
	М9	4	0.025
	Итого		0.326
ДПО22 ДПОВ22 ДПСВ22	М1	6	0.127
	М2	4	0.028
	М4	6	0.198
	М9	16	0.075
	М9	8	0.050
	Итого:		0.478
ДПГ2	М1	6	0.127
	М2	9	0.064
	М4	6	0.198
	М5	12	0056
	Итого:		0.445
ДПГ2 а	М1	4	0.085
	М2	6	0.043
	М4	4	0.132
	М5	8	0.038
	Итого:		0.238

Марка переплета	Метизы и детали	На один переплет: Количество шт.	На один переплет: Общий вес кг.
ДПГ4	М1	4	0.085
	М2	10	0.071
	М4	4	0.132
	М5	16	0.075
	Итого:		0.363
ДПСВ4	М1	4	0.085
	М2	6	0.043
	М4	4	0.132
	М5	16	0.075
	М9	4	0.025
	Итого:		0.360
ДПГ3	М1	4	0.085
	М2	8	0.057
	М4	4	0.132
	М5	12	0.056
	Итого:		0.330
ДПГ22	М1	6	0.127
	М2	12	0.085
	М4	6	0.198
	М5	16	0.075
	Итого:		0.485

Примечания:

1. Метизы и типовые детали см. лист 42.
2. Дополнительные схемы расположения метизов и типовых деталей см. лист 44
3. Вариант крепления стекол при помощи шпилек см. лист 53.

Схемы расположения метизов и типовых деталей при наличии окаймляющих уголков.

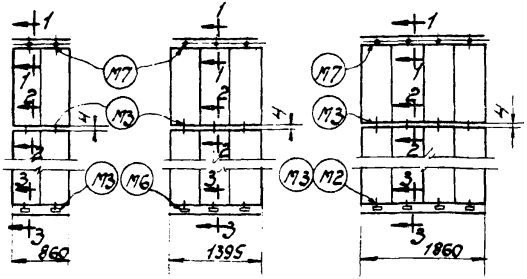

По 1-1

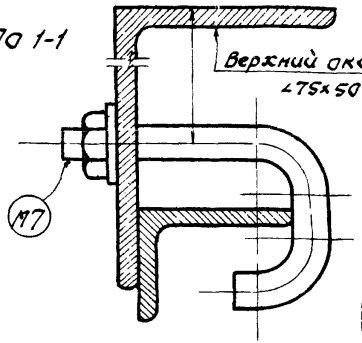

По 4-4

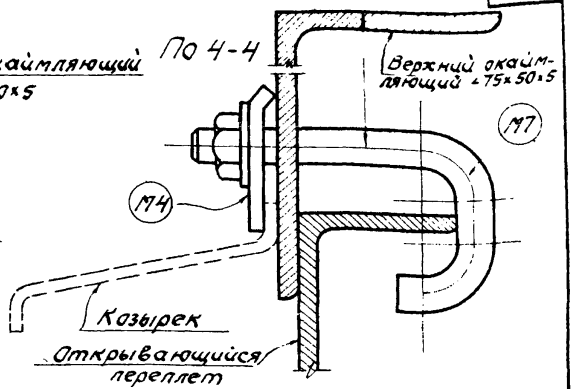

Схемы расположения метизов и типовых деталей при наличии козырьков у верха проема.

а) при наличии окаймляющего уголка.

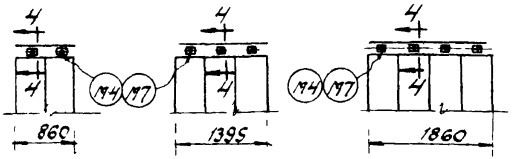

По 2-2

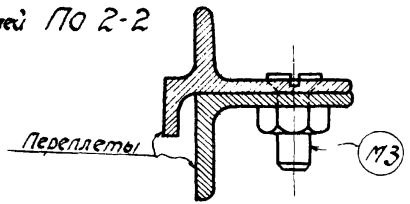

По 5-5

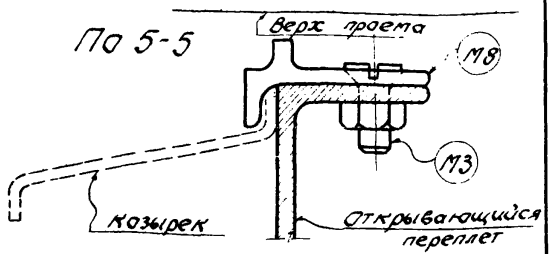

б) при отсутствии окаймляющего уголка

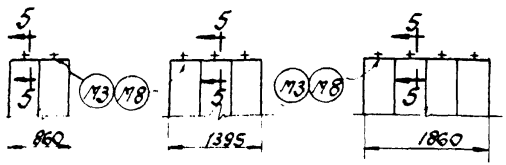

По 3-3

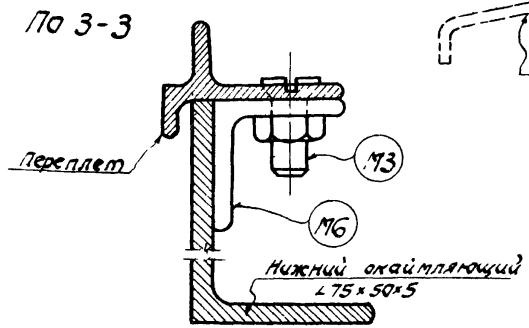

Примечание

Метизы и типовые детали см. лист 42.

ТД 1962	Схемы расположения метизов и типовых деталей.	Серия ПР-05-32 дополнение 1
		Лист 44

К1; К2; К3

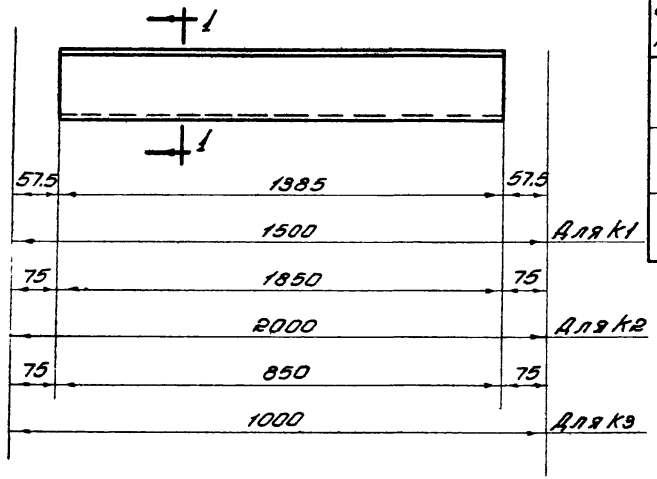

Спецификация

Сборочная марка	№ дет	Сечение	Длина мм	Колич. т	Колич. н	Вес кг 1 дет.	Вес кг всех	Вес кг Марки	Примечания
К1	—	Проф. №11	1385	—	—	—	—	2.2	
К2	—	Проф. №11	1850	—	—	—	—	2.9	
К3	—	Проф. №11	850	—	—	—	—	1.4	

Примечания:

1. Профиль №11 по ГОСТ 7511-58
2. Детали крепления козырьков см. лист 51

По 1-1

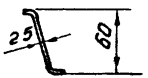

ТД 1962	Козырьки К1; К2 и К3	Серия пр-05-32 Дополнение 1 Лист 45

Приложение

Одинарное остекление

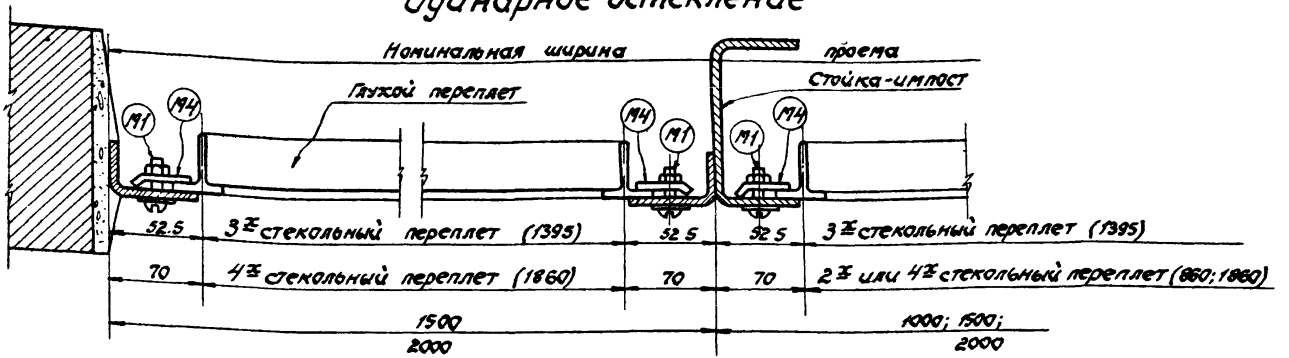

Двойное остекление

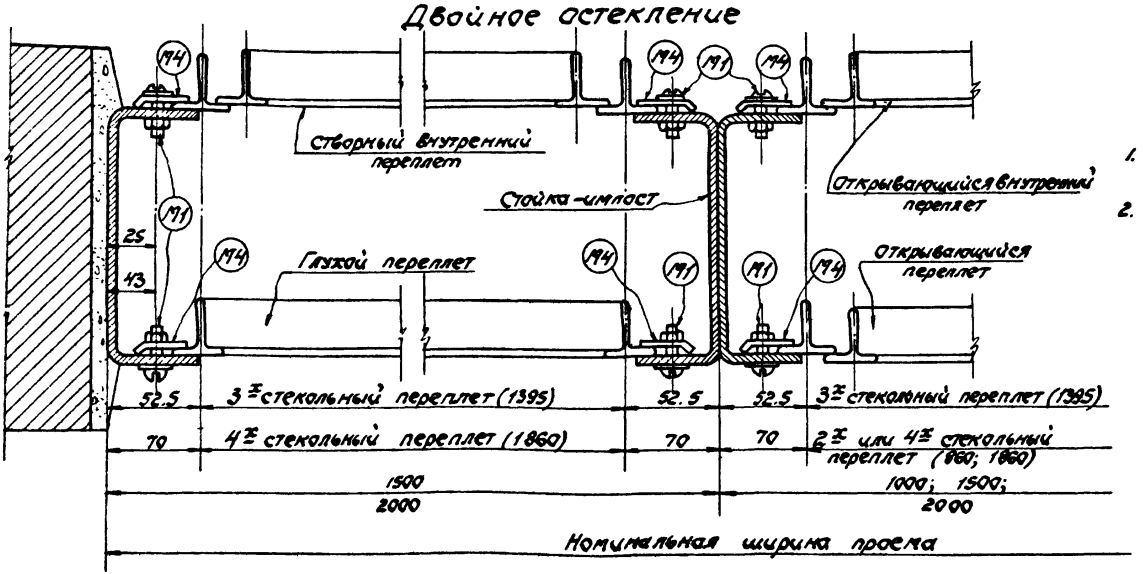

Примечания:

1. Метизы и типовые детали см. лист 42.
2. Схемы расположения метизов и типовых деталей см. листы 43 и 44.

ТД 1962	Горизонтальные разрезы по проемам с одинарным и двойным остеклением	Серия ПР-05-32 Дополнение 1 Лист 47

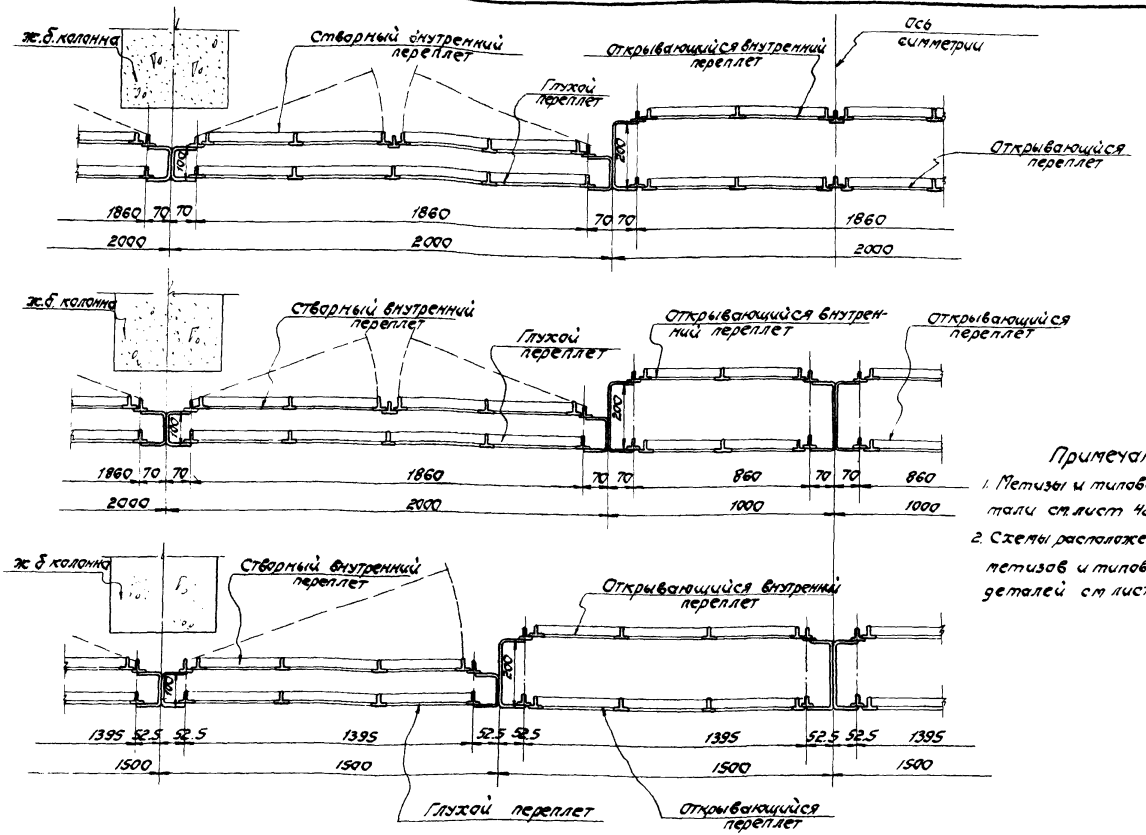

Примечания

1. Метизы и типовые детали см. лист 42.
2. Схемы расположения метизов и типовых деталей см. лист 43.

ТД 1982	Примеры разбивки двойного ленточного остекления в зданиях с тонкими стенами (горизонтальные разрезы)	Серия 1.225-32 Дополнение 1. Лист 48

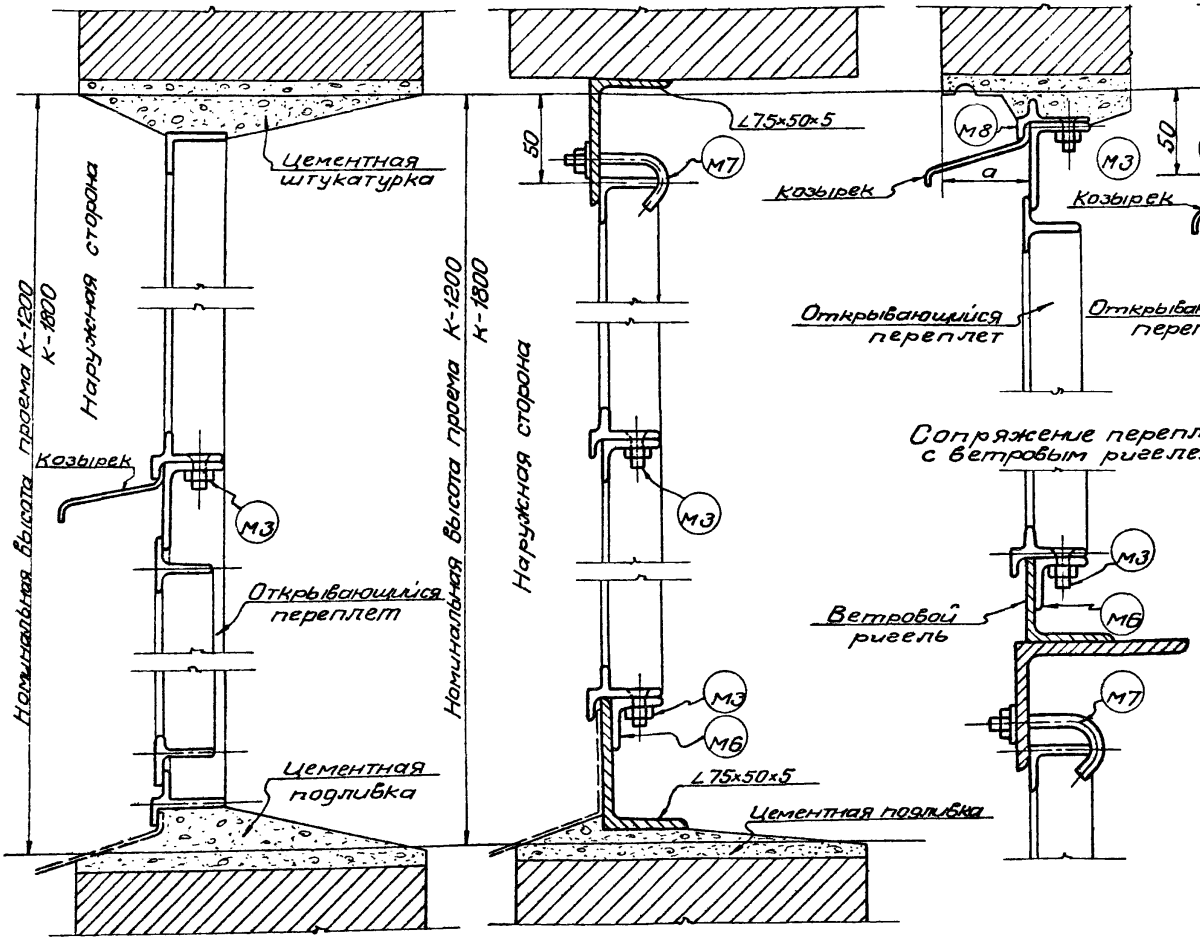

Сопряжение переплетов с ветровым ригелем

Примечания

1. Козырьки устанавливаются только над открывающимися переплетами. У верха проема козырьки устанавливаются при размере „а" меньшем 70мм и размере „б" меньшем 100мм.
2. Метизы и типовые детали см лист 42.
3. Схемы расположения метизов и типовых деталей см. листы 43 и 44.
4. Настоящий лист заимствован из серии ПР-05-32 лист 51.

ТД 1962	Вертикальные разрезы по проемам с одинарным остеклением	Серия ПР-05-32 Дополнение I Лист 49

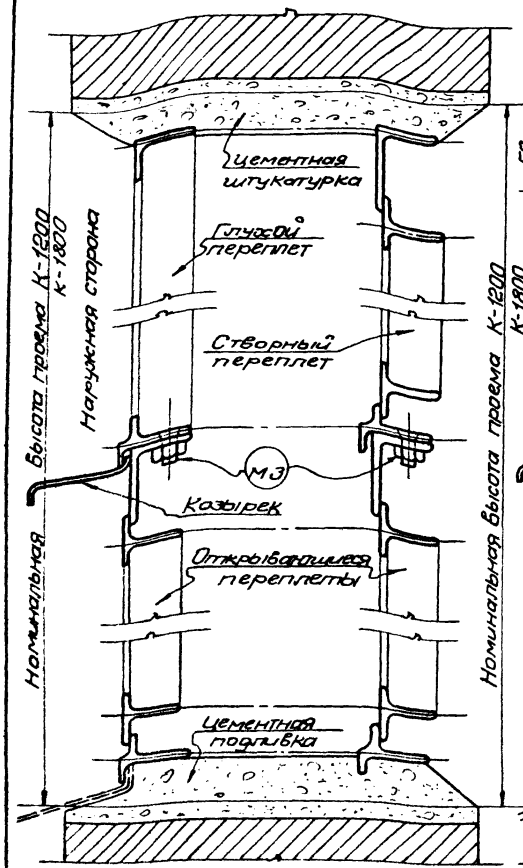

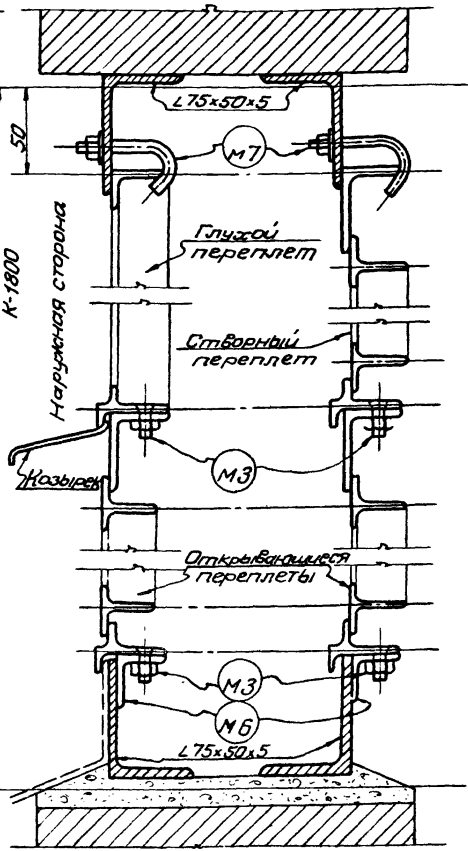

Сопряжение двойного остекления с одинарным

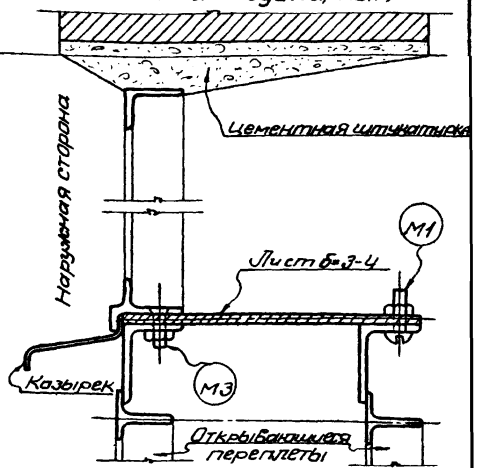

Сопряжение переплетов с ветровым ригелем

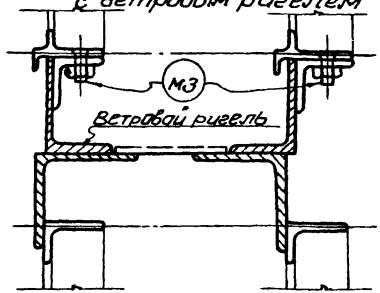

Ветровой ригель дается для проемов высотой более 7200

Примечания:

1. В случае расположения открывающихся переплетов у верха проема, козырьки устанавливаются согласно примечания на листе 49.
2. Метизы и типовые детали см. лист 42.
3. Схемы расположения метизов и типовых деталей см листы 43 и 44.
4. Настоящий лист заимствован из серии ПР-05-32 лист 52.

ТД 1962	Вертикальные разрезы по проемам с двойным остеклением	Серия ПР-05-32 Дополнение 1 Лист 50

6740 52

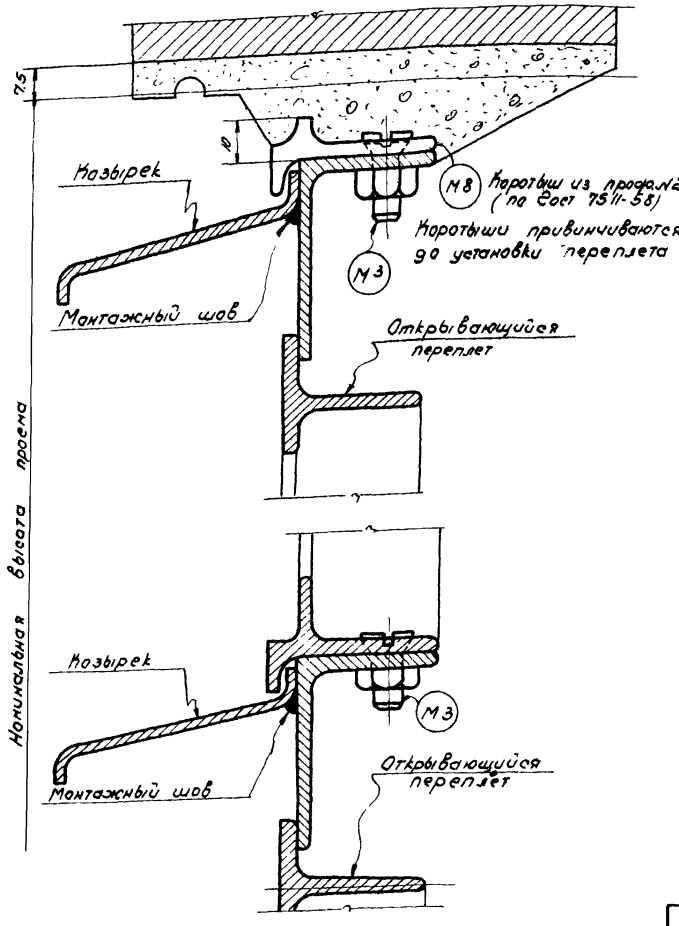

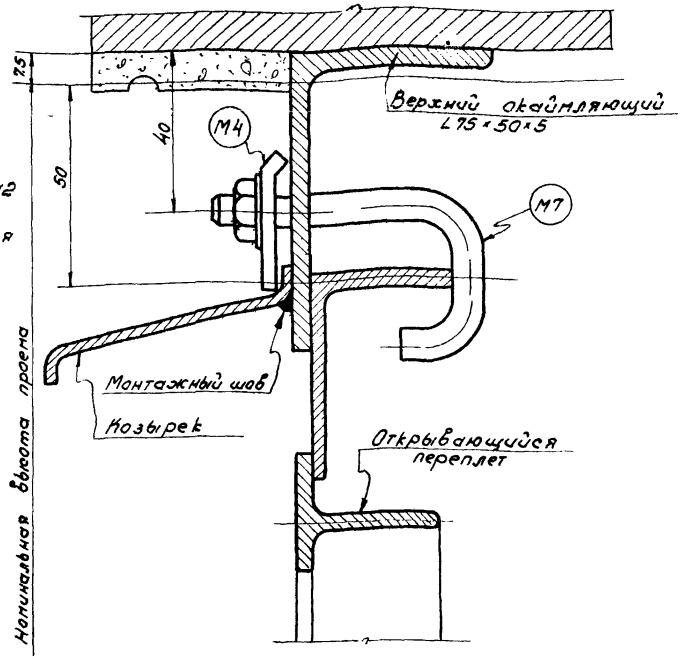

Примечания:

1. Козырьки изготавливаются из профиля № 11 (по Гост 7511-58).
2. Козырьки привариваются на монтаже шпонками длиной 40 мм против винтов М3 и крючьев М7 и по концам козырька.
3. Настоящий лист заимствован из серии ПР-05-32 лист 53.

ТД 1962	Детали крепления козырьков	Серия ПР-05-32 дополнение 1 Лист 51

Горячекатанные профили

Профиль №1

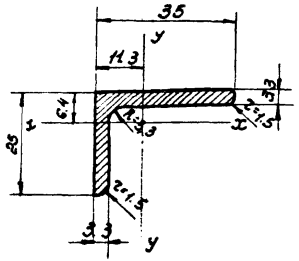

Профиль №2

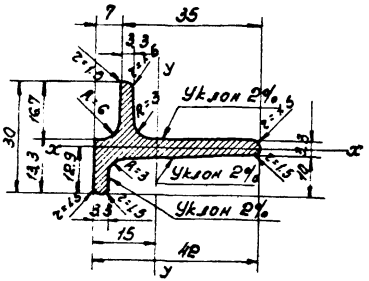

Профиль №3

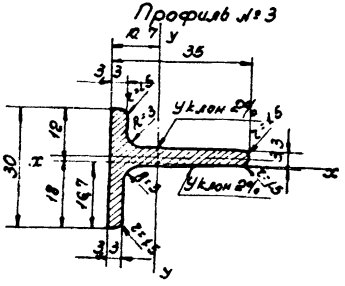

Профиль №4

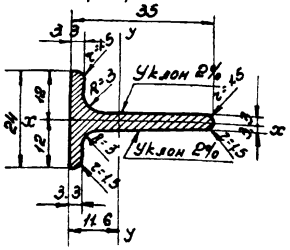

Профиль №5

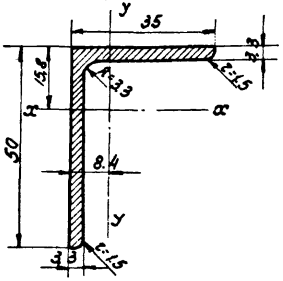

Профиль №6

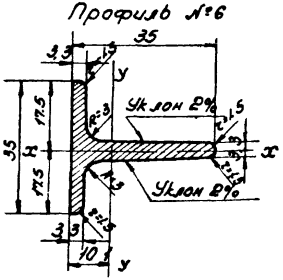

F - площадь сечения профиля;
G - Вес 1 пог м;
I - момент инерции;
W - момент сопротивления

Таблица справочных величин

№ профиля	F	G	I_x	I_y	$W_{x\ мин}$	$W_{y\ мин}$
	$см^2$	кг/м	$см^4$		$см^3$	
1	1.88	1.48	0.97	2.28	0.52	0.96
2	2.61	2.05	0.80	3.59	0.47	1.33
3	2.26	1.77	0.99	2.53	0.47	1.04
4	2.06	1.62	0.99	2.35	0.32	1.01
5	2.71	2.13	6.91	2.82	2.02	1.06
6	2.42	1.90	1.17	2.66	0.67	1.07
1а	1.79	1.41	0.96	2.21	0.52	0.96
5а	2.60	2.04	6.77	2.81	2.01	1.07
11	2.00	1.57	—	—	—	—

Профили холодной формовки

Профиль №1а
(из ленты - 56×3,2)

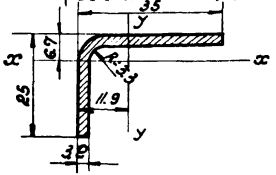

Профиль №5а
(из ленты - 80×3,2)

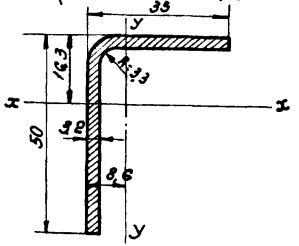

Профиль №11
(из ленты - 80×2,5)

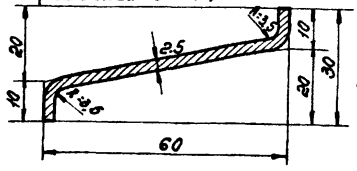

Примечания:
1. Профили №1а и №5а заменяют профили №1 и №5.
2. Настоящий лист заимствован из серии ПР-05-32 лист 54.

ТД 1962	Профили по ГОСТ 7511-58 (для оконных переплетов)	Серия ПР-05-32 Дополнение 1 Лист 52 6740 54

Шпилька тип 1

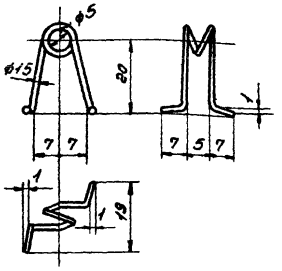

Шпилька тип 2

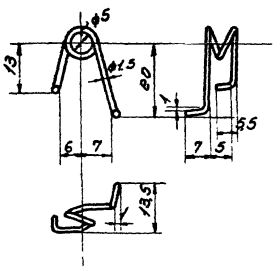

Установка шпильки тип 1
в средних горбыльках переплета

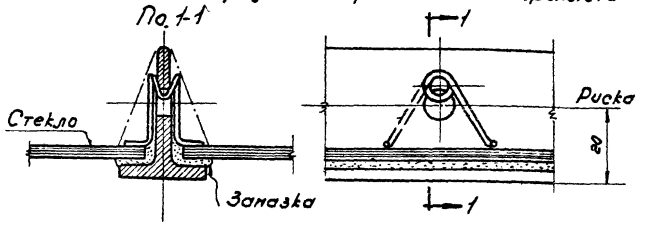

Установка шпильки тип 2
В обвязке: глухого переплета или фрамуги

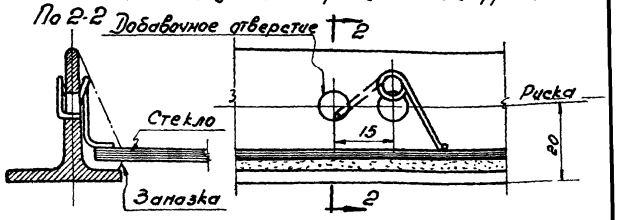

Примечания:

1. Для изготовления шпилек должна применяться проволока по Тост 9389-60. Проволока стальная углеродистая пружинная.
2. Концы лапок должны быть равными без заусенцев.
3. Шпильки должны быть оцинкованы.
4. В обвязках глухих переплетов и обвязках фрамуг для установки шпилек тип 2 необходимы добавочные отверстия (см. эскиз).
5. Настоящий лист заимствован из серии ПР-05-32 лист 55.

ТД 1962	Вариант крепления стекол при помощи шпилек. (по предложению инж. Звягина П.Н. и письму Главстальконструкции Минстроя РСФСР от 23-VI-58г.	Серия ПР-05-32 дополнение 1 Лист 53

6740 55

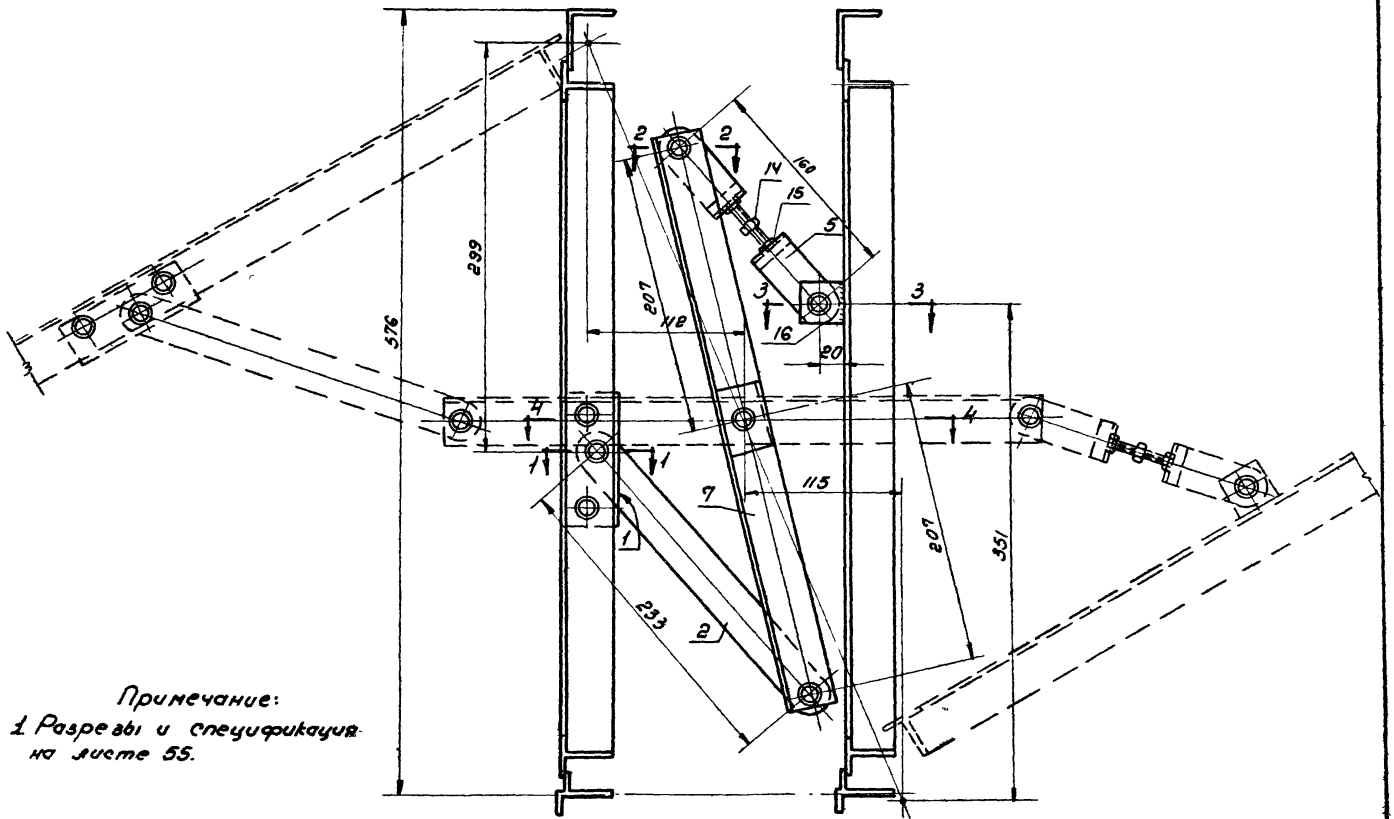

Примечание:
1 Разрезы и спецификация на листе 55.

ТД 1962	Междуоконный прибор НТМ1 (Общий вид).	Серия ПК-03-32 Выпуск 1 Лист 54

6748 56

По 1-1 (Болтовое соединение)

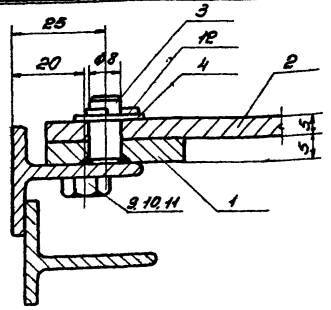

По 1-1 (сварное соединение)

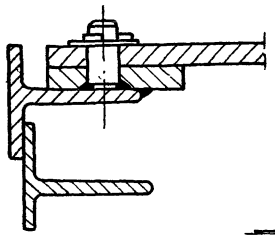

По 3-3

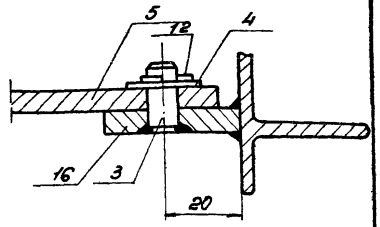

По 2-2

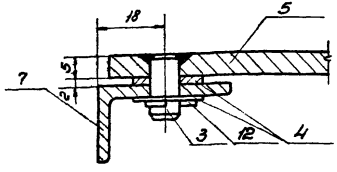

Примечание

Размеры 93 и 52,5 / 111 и 70 зависят от величины импоста.

По 4-4

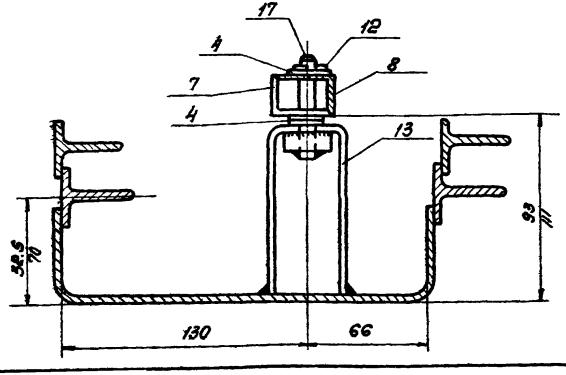

Спецификация на 1 прибор

№№ поз	Наименование	Матер	Профиль	Размеры мм	Кол.	Вес кг. удел.	Вес кг. всего	№ листа	Примечан.
1	Планка δ=5	Ст. 3	—	100×30	1	0,12	0,12	56	
2	Рычаг δ=5	Ст. 3	—	263×30	1	0,31	0,31	56	
3	Палец	Ст. 3	ф8	20	4	0,008	0,032	56	
4	Шайба 8	Ст. 0	—		9	0,002	0,018		Гост 6958-54
5	Планка δ=5	Ст. 3	—	80×30	2	0,10	0,20	56	
6	Ушко δ=10	Ст. 3	—	35×30	2	0,07	0,14	56	
7	Уголок	Ст. 3	∠32×20×4	440	1	0,67	0,67	56	
8	Уголок	Ст. 3	∠32×20×4	50	1	0,08	0,08	56	
9	Болт М6×20	Ст. 3	—		2	0,007	0,014		Гост 7798-57
10	Гайка М6	Ст. 3	—		2	0,002	0,004		Гост 5929-51
11	Шайба 6	Ст. 0	—	—	2	0,001	0,002		Гост 6958-58
12	Шплинт 2×15		—		5	0,001	0,005		Гост 397-54
13	Скоба δ=4	Ст. 3	—	50×215	1	0,34	0,34	56	
14	Планка δ=10	Ст. 3	—	25×140	1	0,08	0,08	56	
15	Гайка М8	Ст. 3	—		4	0,005	0,02		Гост 5929-51
16	Планка δ=5	Ст. 3	—	30×35	1	0,04	0,04	56	
17	Ось	Ст. 3	ф8	50	1	0,02	0,02	56	
18	Винт распорный М8	Ст. 3	ф9	80	1	0,04	0,04	56	

Общий вес 2,1 кг.

ТД 1962

Междуоконный прибор НТМ 1
Спецификация и разрезы

Серия ПР-05-32 дополнение 1
Лист 55

6740 57

Поз. 2

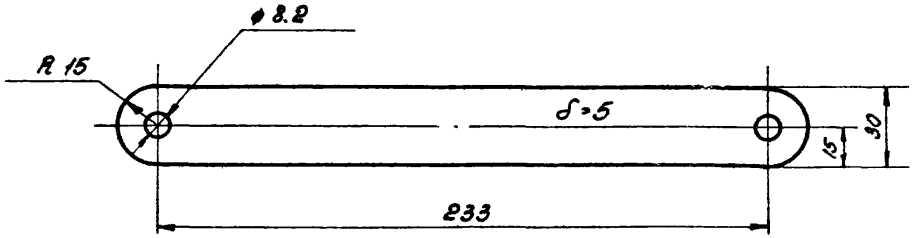

Поз. 5,6

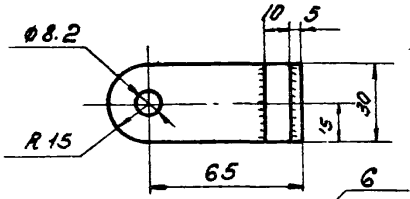

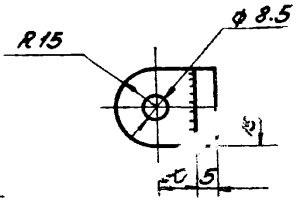

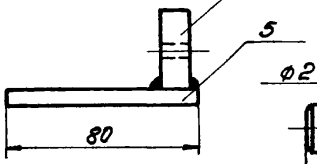

Поз. 3

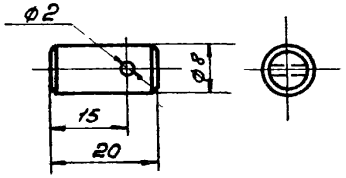

Поз. 7,8

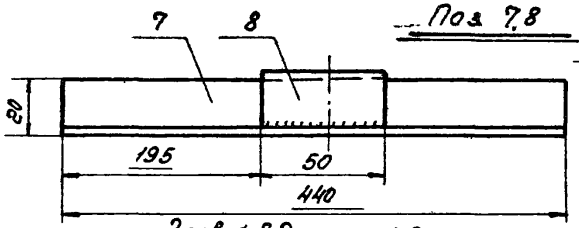

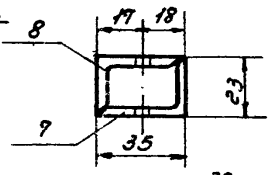

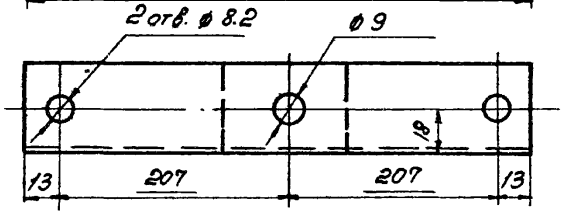

Поз. 1

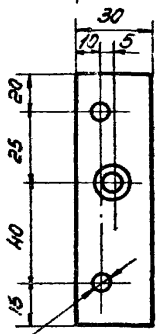

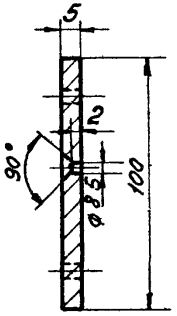

Поз. 13,14

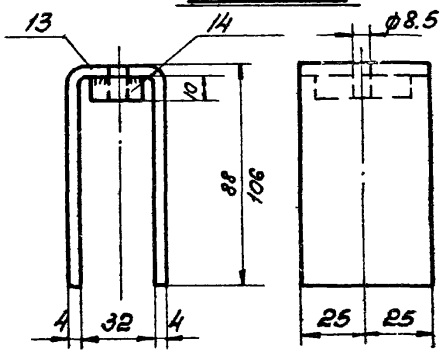

Поз. 17

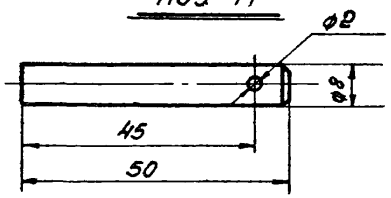

Поз. 16

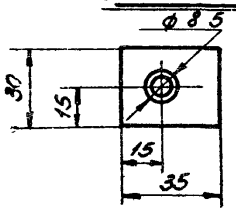

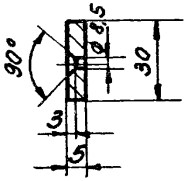

Поз 18

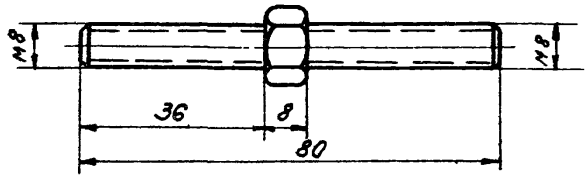

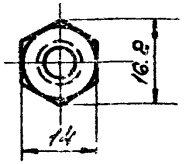

Примечания

1. Сварные швы h = 4 мм.
2. Обработка всех отверстий т3

ТД 1962	Междуоконный прибор НТМ1 Детали	Серия ПР. 05-32 Дополнение 1 Лист 56

gost.e-ecolog.ru