ТИПОВЫЕ МАТЕРИАЛЫ ДЛЯ ПРОЕКТИРОВАНИЯ

# 407-03-593.90

# КОМПОНОВОЧНЫЕ ЧЕРТЕЖИ ПОДСТАНЦИЙ НАПРЯЖЕНИЕМ 110-500 кВ

## АЛЬБОМ 1


| | | |
|---|---|---|
| ПЗ | ПОЯСНИТЕЛЬНАЯ ЗАПИСКА | СТР. 1...13 |
| ЭП1 СМ | СПРАВОЧНЫЕ МАТЕРИАЛЫ | СТР. 14...39 |


gost.e-ecolog.ru

ТИПОВЫЕ МАТЕРИАЛЫ ДЛЯ ПРОЕКТИРОВАНИЯ

407-03-593.90

# КОМПОНОВОЧНЫЕ ЧЕРТЕЖИ ПОДСТАНЦИЙ НАПРЯЖЕНИЕМ 110-500 кВ

## АЛЬБОМ 1

## ПЕРЕЧЕНЬ АЛЬБОМОВ

| | | |
|---|---|---|
| АЛЬБОМ 1 | ПЗ | ПОЯСНИТЕЛЬНАЯ ЗАПИСКА |
| | ЭП1.СМ | СПРАВОЧНЫЕ МАТЕРИАЛЫ |
| АЛЬБОМ 2 | ЭП2 | КОМПОНОВОЧНЫЕ ЧЕРТЕЖИ |

РАЗРАБОТАНЫ ИНСТИТУТОМ
"СЕВЗАПЭНЕРГОСЕТЬПРОЕКТ"

УТВЕРЖДЕНЫ И ВВЕДЕНЫ
В ДЕЙСТВИЕ МИНЭНЕРГО СССР
ПРОТОКОЛОМ ОТ 03.06.91 N 14

ГЛАВНЫЙ ИНЖЕНЕР Е.И.БАРАНОВ
ГЛАВНЫЙ ИНЖЕНЕР ПРОЕКТА Г.Д.ФОМИН

Альбом 1

# Содержание альбома 1


| NN листов | Наименование и обозначение документа Наименование листа. | Стр. |
|---|---|---|
| 1...11 | 407-03-593.90 ПЗ Пояснительная записка. | 3...13 |
| | 407-03-593.90 ЭП1.СМ Справочные материалы | |
| 1 | Внутренние автодороги ПС. | 14 |
| 2 | Определение расстояний от ограды до различных сооружений подстанции. | 15 |
| 3 | Определение расстояний между различными сооружениями подстанции. | 16 |
| 4 | Компоновки ПС с высшим напряжением 110, 220 кВ. Определение расстояний от ОПУ до оси дороги с учетом прокладки различных коммуникаций. | 17 |
| 5 | Компоновки ПС с высшим напряжением 330, 500 кВ. Определение расстояний от ОПУ до оси дороги с учетом прокладки различных коммуникаций. | 18 |
| 6 | ОРУ 35 кВ. Определение расстояния от ОРУ 35 кВ до ограды. | 19 |
| 7 | ОРУ 110 кВ. Определение расстояния от ОРУ 110 кВ до ограды. | 20 |
| 8 | ОРУ 220 кВ. Определение расстояния от ОРУ 220 кВ до ограды ПС при отсутствии прожекторной мачты. | 21 |
| 9 | ОРУ 220 кВ. Определение расстояния от ОРУ 220 кВ до ограды ПС при наличии прожекторной мачты. | 22 |
| 10 | ОРУ 330 кВ с расположением оборудования в один ряд. Размещение прожекторной мачты на территории ОРУ. | 23 |
| 11 | ОРУ 330 кВ с расположением оборудования в три ряда. Размещение прожекторной мачты на территории ОРУ. | 24 |
| 12 | ОРУ 110 кВ. Определение расстояния от ОРУ до дороги и трансформаторного портала. | 25 |
| 13 | Компоновки ПС с высшим напряжением 110 кВ. Определение расстояния между трансформаторами. | 26 |
| 14 | ОРУ 220 кВ. Определение расстояния от ОРУ до дороги и трансформаторного портала. | 27 |
| 15 | Компоновки ПС с высшим напряжением 220 кВ. Определение расстояния между трансформаторами. | 28 |
| 16 | ОРУ 110, 220 кВ. Размещение ОПУ между ОРУ и дорогой. | 29 |
| 17 | ОРУ 330 кВ с расположением оборудования в один ряд. Размещение ОПУ между ОРУ и дорогой. | 30 |
| 18 | Компоновки ПС с высшим напряжением 110 кВ. Выбор расстояний от ЗРУ 10(6) кВ до других сооружений ПС. | 31 |
| 19 | Компоновки ПС с высшим напряжением 110 кВ. Определение расстояний между КРУН 10(6) кВ и другими сооружениями ПС. | 32 |
| 20 | Компоновки ПС с высшим напряжением 110 кВ. Размещение ЗРУ 10(6) кВ на территории ПС. | 33 |
| 21 | Компоновки ПС с высшим напряжением 110 кВ. Определение расстояний между сооружениями ПС при выводе ВЛ в противоположные стороны. | 34 |
| 22 | Компоновки ПС с высшим напряжением 110 кВ. Определение расстояний между сооружениями ПС при выводе ВЛ 35 и 110 кВ под углом 90°. | 35 |
| 23 | Компоновки ПС с высшим напряжением 220 кВ. Определение расстояний между сооружениями ПС при выводе ВЛ 110 и 220 кВ под углом 90°. | 36 |
| 24 | Компоновки ПС с высшим напряжением 500 кВ. Узел автотрансформатора и КРУН 10(6) кВ при установке регулировочных трансформаторов. | 37 |
| 25 | Компоновки ПС с высшим напряжением 500 кВ. Узел автотрансформатора и ЗРУ 10(6) кВ. | 38 |
| 26 | Компоновки ПС с высшим напряжением 500 кВ. Размещение комплекса охранных сооружений в 5-метровой зоне. | 39 |


Взам. инв. N | Подпись и дата | Инв. N подл. 12972 тм-т1

## 1. Введение.

Типовые материалы для проектирования "Компоновочные чертежи подстанций напряжением 110-500 кВ" выполнены институтом "Севзапэнергосетьпроект" по плану типового проектирования Госстроя СССР на 1991г. (поз. ТФ3.1.10) и содержат примеры компоновок подстанций с высшим напряжением 110, 220, 330 и 500 кВ, а также рекомендации по взаимному расположению отдельных элементов и выбору расстояний между ними.

Работа предназначена для выявления при конкретном проектировании оптимального варианта компоновочных решений и определения ориентировочных размеров подстанции на стадии выбора площадки для строительства.

Все компоновочные решения, приведенные в работе, учитывают применение узлов и сооружений по соответствующим типовым проектам подразделений института "Энергосетьпроект".

Взаимное расположение отдельных узлов и сооружений в этих компоновках принято на базе анализа проектных решений конкретных подстанций, при этом учтено направление подхода линий электропередачи различных напряжений, предусмотрены удобства эксплуатационного обслуживания, сниженный расход кабелей, компактность всего сооружения и т.п.

Расстояния между отдельными узлами и сооружениями приняты на чертежах, в основном, минимально-допустимые с учетом соблюдения требований следующих нормативных документов:

-"Нормы технологического проектирования подстанций с высшим напряжением 35-750 кВ ( ОНТП5-78 )",

-"Инструкция по проектированию противопожарной защиты энергетических предприятий" ( РД 34.49.101-87 ),

-"Руководящие указания по проектированию масляного хозяйства подстанций" ( 10350тм),

-"Руководство по проектированию автомобильных дорог ПС и РПБ" (11770тм),

-СНиП II-89-80 "Генеральные планы промышленных предприятий",

-"Инструкция по проектированию комплекса инженерно-технических средств охраны на предприятиях Министерства энергетики и электрификации СССР" (ВСН 03-77 ).

В конкретных случаях, в зависимости от местных условий, эти расстояния могут изменяться в сторону увеличения.

Для подстанции каждого класса напряжения приведены варианты компоновок с учетом выдода линий высшего и среднего напряжений в одну, противоположные и взаимно-перпендикулярные стороны, что практически охватывает все возможные случаи компоновок.

Если при конкретном проектировании в соответствии с местными условиями потребуется разработка индивидуальных компоновочных решений ПС, ее рекомендуется вести с использованием предложенных в данной работе унифицированных расстояний между отдельными узлами и сооружениями ПС.

Патентный формуляр по данной работе не составлялся, так как по отдельным сооружениям, использованным в компоновках, в соответствующих типовых проектах проводился патентный поиск, а по компоновкам в целом отсутствуют какие-либо новые патентоспособные решения.

Инв. N подл. | 12972 тм-т1 | Подпись и дата | Взам. инв. N

Удостоверяю, что проект соответствует действующим нормам и правилам, а эксплуатация сооружений с пожароопасным и взрывоопасным характером производства безопасна при соблюдении предусмотренных проектом мероприятий.

Главный инженер проекта Г. Д. Фомин

| | | | | | |
|---|---|---|---|---|---|
| | | | | 407-03-593.90-ПЗ | |
| Гл. элект. | Фельдман | | 05.91 | Пояснительная записка | Стадия: РП; Лист: 1; Листов: |
| Нач. отд. | Роменский | | 05.91 | | |
| ГИП | Фомин | | 05.91 | | "СЕВЗАПЭНЕРГОСЕТЬПРОЕКТ" Ленинград |

Альбом 1

## 2. Основные сооружения подстанций и условия их привязки.

### 2.1. Распределительные устройства высшего и среднего напряжений.

В работе использованы типовые компоновки ОРУ 35 кВ (407-03-567.90), 110 кВ (407-03-539.90), 220 кВ (407-03-528.88), 330 кВ (407-03-491.88) и 500 кВ ( 407-03-559.90), разработанные Северо-Западным отделением института "Энергосетьпроект" в период с 1986 по 1991 годы.

Размеры подстанций и их компоновки определяются, в основном, взаимным расположением открытых распределительных устройств ( ОРУ ) различных напряжений, которое зависит от направления подхода воздушных линий электропередачи.

В работе рассмотрено расположение РУ высшего напряжения ( ВН ) и среднего напряжения ( СН ) в одном ряду, с противоположных сторон ПС, под углом 90° справа либо слева друг от друга. Перечисленные варианты охватывают почти все возможные случаи, встречающиеся при конкретном проектировании.

При расположении РУ ВН и СН в одном ряду между ними предусмотрена зона проезда автотранспорта.

Приближение РУ к внешнему ограждению ПС принято с обеспечением проезда ремонтно-транспортных механизмов ( телескопических вышек, передвижных лабораторий и др. ) по спланированной территории. Для ОРУ 220 кВ этот проезд допустим между стойками порталов обходной системы шин ( см. лист ЭП1.СМ-8 ).

Для подстанций, содержащих ОРУ 500 кВ, кроме того предусматривается полоса шириной 5 м для сооружения охранной сигнализации в соответствии с требованиями инструкции ВСН 03-77 и типовой работы 407-0-171.87 "Охранное освещение и сигнализация на понижающих подстанциях" Южного отделения института "Энергосетьпроект".

Во всех компоновках вдоль фронта ОРУ ВН располагается дорога, предназначенная для доставки и обслуживания трансформаторов. Расстояние от ОРУ до указанной дороги зависит от класса напряжения ОРУ и месторасположения ОПУ.

В компоновках ПС рассмотрены ОРУ по принципиальным схемам электрических соединений со сборными шинами. Количество ячеек принято условно : для случаев с большим числом ячеек размещение их предусматривается со стороны предполагаемого расширения ОРУ, показанного пунктиром. Взаимное размещение ячеек ОРУ принято в соответствии с типовыми проектами, однако, в некоторых случаях предусмотрено отличное от типовых примеров расположение ячеек с целью создания наиболее экономичного варианта компоновки ПС, учитывающего конкретные условия.

### 2.2. Силовые трансформаторы.

Компоновки ПС включают в себя узлы установки, в основном, двух трансформаторов. Исключение составляют компоновки ПС 220 и 500 кВ с двумя средними напряжениями, где установлены четыре понижающих трансформатора. Установка трансформаторов с высшим напряжением 110, 220, 330 и 500 кВ предусматривает возможность проведения монтажа и ремонтного обслуживания на месте их установки с помощью пневмоколесных кранов, для чего сооружается площадка, рассчитанная на размещение элементов, входящих в комплект трансформатора, технологического оборудования и такелажа, необходимых для монтажно-ремонтных работ.

На ПС 500 кВ, расположенных в районах с неблагоприятными климатическими условиями со слаборазвитыми и ненадежными транспортными связями, для ремонта трансформаторов сооружается трансформаторная башня с маслоаппаратной и складом для масел.

С целью обеспечения удобства доставки трансформаторов в башню, она располагается на дороге, проходящей вдоль фронта трансформаторов.

| Инв. N подл. | Подпись и дата | Взаим. инв N |
|---|---|---|
| 12972 ТМ-1 | | |



формат А3

Доставка трансформаторов в башню осуществляется по путям перекатки, совмещенным с автодорогой.

Расстояние от оси дороги до продольной оси трансформаторов принято в соответствии с типовыми проектными решениями установки трансформаторов, а между трансформаторами (см. листы ЭП1.СМ-13,15) - с учетом требований ПУЭ.

2.3. Распределительные устройства 10(6) кВ.

С целью определения максимальных габаритов ПС, в основном, компоновки приняты с закрытым распределительным устройством (ЗРУ) шириной 6 м и реакторами закрытой установки.

Расположение РУ 10(6) кВ принято во всех случаях параллельно фронту трансформаторов с обеспечением организованного выбода потребительских силовых кабелей по территории ПС до ее внешнего ограждения. Расстояние между ЗРУ и внешним ограждением ПС должно быть не менее 2,5 м. Для примера в компоновке одной из ПС (см. лист ЭП2-34) приведено РУ 10(6) кВ с использованием КРУН.

2.4. Общеподстанционные пункты управления (ОПУ).

Во всех компоновках расположение ОПУ принято, по возможности, центрально по отношению к распределительным устройствам (с учетом максимального сокращения кабельных коммуникаций) и ближе к эксплуатационному въезду на ПС. Последнее требование целесообразно в связи с необходимостью ограждения подхода от главного въезда на ПС до ОПУ внутренним ограждением.

Расстояние от ОПУ до силовых трансформаторов принимается с учетом соблюдения требований п.4.2.69 ПУЭ.

При расположении ОПУ длиной до 20 м вдоль дороги расстояние между ними принимается 1,5 м, а при длине более 20 м - 3 м (см. лист ЭП1.СМ-4).

На листе ЭП2-4 как частный случай приводится размещение стены совмещенных ЗРУ и ОПУ на одной линии с внешним ограждением.

2.5. Трансформаторы собственных нужд и заземляющие реакторы.

На ПС трансформаторы собственных нужд (ТСН), как правило, устанавливаются непосредственно у ОПУ, предпочтительно со стороны помещения панелей.

При выполнении РУ 10(6) кВ из комплектных распределительных устройств наружной установки возможно размещение ТСН вблизи КРУН с соединением их между собой шинами (проводами). При этом следует проверять целесообразность такой установки ТСН по условиям выбора кабелей 0,4 кВ, исходя из величины падения напряжения в кабеле.

Заземляющие реакторы 35 кВ располагаются между силовыми трансформаторами в соответствии с типовыми проектными решениями 407-03-508.88.

Заземляющие реакторы 10(6) кВ располагаются около РУ 10(6) кВ. При этом, как основное решение, рекомендуется установка их между трансформаторными вводами в РУ 10(6) кВ. В случаях, когда такая установка невозможна, реакторы располагаются с противоположной стороны РУ (см. листы ЭП1.СМ-18,19).

2.6. Масляное хозяйство.

Масляное хозяйство в составе аппаратной и открытого склада масла предусматривается для ПС 500 кВ, на которых намечается сооружение трансформаторной башни. На ПС без башни сооружается открытый склад масла с площадкой для размещения передвижных установок по обработке масла.

Компоновки ПС 110 и 220 кВ выполнены без учета размещения на них резервуаров изоляционного масла, так как баковые масляные выключатели 110 и 220 кВ, требующие в соответствии с ОНТП5-78 сооружения маслосклада на ПС, сняты с производства.

Зона вспомогательных зданий и сооружений, содержащая комплекс сооружений масляного хозяйства - башню для ревизии трансформаторов, мастерскую или аппаратную маслохозяйства и склад масла - должна располагаться со стороны основного автомобильного въезда на ПС и отделяться от ОРУ ограждением.

Расстояния от открытого склада масла до ограды ПС принимаются : 4,0 м при отсутствии охранной сигнализации и 6,0 м при устройстве периметральной сигнализации "Рубеж-1А". В отдельных случаях при соответствующем обосновании допускается расположение маслохозяйства со стороны резервного подъезда к ПС, при этом следует стремиться к максимальному сокращению длины путей перекатки трансформаторов.

2.7. Пневматическое хозяйство.

Основным требованием при выборе места расположения компрессорной является максимально возможное сокращение длины воздухопроводов и приближение к ОРУ с наибольшим расходом воздуха.

Дополнительным требованием является расположение компрессорной со стороны главного въезда на ПС.

Ориентация компрессорной на месте установки показана условно и может быть изменена с таким расчетом, чтобы воздухосборники находились с северной ( теневой ) стороны.

Приближение компрессорной к ошиновке ОРУ 110 кВ показано на листе ЭП1.СМ-3.

2.8. Синхронные компенсаторы.

Варианты компоновок с установкой синхронных компенсаторов ( СК ) предусмотрены для ПС с высшим напряжением 330 и 500 кВ.

С целью сокращения длины токопроводов, питающих РУ 10 кВ и СК, и обеспечения удобного подъезда к узлам установки, СК размещены вдоль дороги между силовыми трансформаторами.

При компоновке этого узла особое внимание должно обращаться на обеспечение места для подземных и наземных коммуникаций ( водоснабжение, канализация, пожаротушение, снабжение водородом, углекислым газом, сжатым воздухом ).

Установка СК требует сооружения :

а) склада для хранения водородных баллонов,

б) брызгального бассейна ( или градирни ),

в) насосной станции,

г) автоподъездов и площадок.

Размещение склада водорода на ПС принято с учетом соблюдения п.4.2.67 ПУЭ. Брызгальный бассейн на чертежах не показан, так как в соответствии с п.3.36 СНиП II-89-80 "Генеральные планы промышленных предприятий" он должен располагаться не ближе 80 м от ОРУ и ВЛ, т.е., как правило, за пределами территории ПС.

Батареи статических конденсаторов ( БСК ) 10(6) кВ располагаются на любом свободном месте с соблюдением лишь электрических габаритов, в связи с этим они на компоновках ПС не показаны.

Примеры установки на ПС БСК 35 и 110 кВ приведены на листах ЭП2-8,15 соответственно.

2.9. Здания вспомогательного назначения.

Сооружаются на ПС, являющихся базовыми для группы ПС, а также на ПС с местным обслуживающим персоналом и объемом работ по техническому обслуживанию и ремонту 800 усл. ед. и более.

На этих же ПС 220 кВ и 330 кВ, а также на всех ПС 500 кВ предусматривается размещение в ЗВН специализированной мастерской по ремонту воздушных выключателей и испытательный стенд для предварительных пневматических испытаний и наладки.

2.10. Противопожарные мероприятия.

На всех ПС 500 кВ и ПС 220-330 кВ с трансформаторами мощностью 220 МВ.А и более в соответствии с требованиями ПУЭ предусматривается размещение сооружений установки автоматического пожаротушения трансформаторов и шунтирующих реакторов.

На ПС 110 кВ с трансформаторами мощностью 63 МВ.А и более, а также на ПС 220 кВ с трансформаторами мощностью от 40 до 160 МВ.А требуется наличие двух противопожарных резервуаров. Место их расположения, показанное на чертежах пунктиром, при необходимости ограждается.

2.11. Маслосборники и маслоотводы.

Маслосборники и маслоотводы на планах компоновок показаны условно, так как место их расположения зависит от рельефа площадки ПС и расстояния до других сооружений, определяемого по условиям строительства.

2.12. Внутриплощадочные дороги и въезды на подстанцию.

На всех планах компоновок ПС, приведенных в работе, предусмотрены внутриплощадочные дороги ко всем сооружениям в соответствии с требованиями п.11.2.3 ОНТП5-78.

Кроме указанных дорог предусмотрены проезды по спланированной территории, обеспечивающие круглосуточный подъезд ко всем остальным зданиям и сооружениям ПС. На планах проезды по спланированной территории показаны штрих-пунктирной линией.

Для обеспечения возможности проезда механизмов через кабельные каналы в местах предполагаемого пересечения дороги с кабельной трассой укладываются бетонные дорожные блоки БДЛ 40.6 с отверстиями для прокладки кабелей.

Ширина проезжей части внутриплощадочных дорог принимается 3,5 м. Исключение составляет трейлерный проезд вдоль фронта трансформаторов, который является продолжением подъездной автодороги в пределах площадки ПС и имеет ширину проезжей части 4,5 м.

В тех случаях, когда вдоль фронта трансформаторов предусматриваются железнодорожные пути перекатки ( при наличии трансформаторной башни ), они выполняются совмещенными с автомобильной дорогой к трансформаторам ( шунтирующим реакторам).

Радиусы поворота по оси дороги приняты 10 м и не рассчитаны на проезд автотрейлера. В случае необходимости проезда автотрейлера радиус поворота дороги принимается 15 м для трейлеров грузоподъемности до 120 т и до 25 м для трейлеров большей грузоподъемности.

С целью исключения неиспользуемой полосы шириной 6,5 м между оградой и расположенной вдоль нее дорогой со стороны въезда на ПС выезд транспорта с боковой дороги непосредственно в ворота исключен. Выезд автомашин и механизмов с территории ПС в этом случае осуществляется путем их разворота на ближайших поворотах дороги.

В основном на ПС с развитыми схемами выполняются круговые дороги за счет соединения дорог вдоль фронта трансформаторов и выключателей 110...500 кВ. Однако, при наличии технико-экономического обоснования до-

Инв. N подл. | 12972тм-т1 | Подпись и дата | Взам. инв. N

пускается в пределах отдельных ОРУ выполнять тупиковые заезды с разворотными площадками 12х12 м.

### 3. Примеры компоновок.

В альбоме 2 приведен ряд примеров оптимальных компоновок ПС 110, 220, 330 и 500 кВ с развитыми схемами.

Рассмотрены ОРУ по следующим принципиальным электрическим схемам из числа рекомендуемых типовой работой 407-03-456.87: №№ 35-9, 110-6, 110-13, 110-14, 220-13, 330-17, 500-17.

Компоновки ПС по упрощенным схемам, а также КТПБ, закрытых ПС и ПС специального назначения являются предметом отдельного рассмотрения и в данный проект не включены.

На приведенных чертежах компоновок показаны основные сооружения ПС, их взаимная привязка (минимальные размеры), а также перечень этих сооружений с номерами действующих типовых проектов, по которым они сооружаются.

В связи с тем, что ЗРУ 10(6) кВ с закрытой установкой токоограничивающих реакторов занимают больше места, чем КРУН 10(6) кВ с реакторами наружной установки, в большинстве компоновок учтено размещение ЗРУ 10(6) кВ.

В тех случаях, когда габариты ПС не зависят от вида РУ 10(6) кВ, на чертежах изображены КРУН 10(6) кВ с реакторами наружной установки.

Расстояния между отдельными элементами ПС приняты на основании действующих типовых проектов, нормативных документов и габаритных чертежей, приведенных в альбоме 1. Внутриплощадочные инженерные коммуникации на всех компоновках показаны соединенными с внешними сетями (водопровод, канализация) и условно подведенными со стороны главного въезда на ПС.

При отсутствии внешних сетей на ПС 330 кВ и 500 кВ выполняются очистные сооружения, размещаемые на общей площадке для строительства ПС.

На ПС 110 кВ и 220 кВ сооружаются выносные уборные, которые показаны, как вариант, на соответствующих чертежах.

Водоснабжение в таких случаях выполняется привозное либо от артезианских скважин.

Компоновки разработаны с учетом расположения ПС на площадках с уклоном до 5% в соответствии с п.3.56 СНиП II-89-90.

#### 3.1. Компоновки ПС с высшим напряжением 110 кВ.

На ПС 110 кВ с количеством выключателей до 12-15 штук (на полное развитие) применяются масляные выключатели. Поэтому на ПС с ВН 110 кВ компрессорные, как правило, отсутствуют и на чертежах не показаны.

Маслосклады компоновками также не предусмотрены, так как в соответствии с п.10.12 ОНТП5-78 баковые масляные выключатели 110 кВ, при наличии которых на ПС должны устанавливаться стационарные резервуары изоляционного масла, сняты с производства.

На листах ЭП2-1...5 приведены варианты компоновок ПС с двухобмоточными трансформаторами, на листах ЭП2-6...11 - с трехобмоточными, отличающиеся различным взаимным расположением сооружений ПС.

Компоновки по вариантам 1 и 2 (листы ЭП2-1 и 2) с отдельно стоящими ОПУ и ЗРУ 10(6) кВ имеют одинаковые размеры по ширине. Длина ПС в этих компоновках зависит от числа присоединений на стороне ВН.

В связи с этим, при малом количестве присоединений (вариант 1, лист ЭП2-1) ОПУ целесообразней размещать со стороны ОРУ 110 кВ вдоль ограждения ПС.

При большом количестве ВЛ 110 кВ, когда длина ПС определяется длиной ОРУ ВН, ОПУ целесообразней размещать со стороны РУ 10(6) кВ (ва-

риант 2, лист ЭП2-2 ).

При стесненных условиях площадки, как исключение, допускается совмещение фасадной линии ОПУ с оградой ПС, причем основной вход в ОПУ может выполняться как с территории ПС, так и извне ( вариант такого расположения ОПУ приведен на листе ЭП2-4 ).

На листах ЭП2-3, 4, 5 даны примеры компоновок ПС, содержащих ЗРУ 10(6) кВ, совмещенных с ОПУ.

Приведенные в работе компоновки ПС с трехобмоточными трансформаторами можно разделить на три группы :

а) с выводом линий ВН и СН в противоположные стороны ( варианты 1 и 6, листы ЭП2-6 и 11 );

б) с выводом линий ВН и СН в одну сторону ( варианты 2 и 3, листы ЭП2-7 и 8 );

в) с выводом линий ВН и СН под углом 90° друг к другу ( варианты 4 и 5, листы ЭП2-9 и 10 ).

Компоновка по варианту 1 наиболее проста по связям между РУ разных напряжений и компактна.

При использовании в конкретном проектировании компоновки по этому варианту следует иметь в виду, что при высоте ЗРУ 10(6) кВ, расположенного между ОРУ ВН и СН, превышающей 6,83 м, связи 35 кВ необходимо размещать таким образом, чтобы они проходили за пределами здания ( габаритки этого узла см. лист ЭП1.СМ-20 ).

Аналогичное замечание относится и к варианту 6 ( лист ЭП2-11 ), отличающемуся наличием второй пары трансформаторов, установка которых может потребоваться при расширении ПС без замены существующих трансформаторов на более мощные.

При выводе линий ВН и СН в одну сторону ОПУ может располагаться как непосредственно у въезда на ПС ( вариант 2 ), так и ближе к центру ПС, между ОРУ ВН и СН ( вариант 3 ). Последнее предпочтительней при большом количестве присоединений на ОРУ 35 кВ и приводит лишь к незначительному удлинению связей 35 кВ. При этом площадь ПС может быть сокращена за счет размещения ОРУ 110 и 35 кВ уступом, что и показано на листе ЭП2-8.

В третьей группе чертежей с расположением ОРУ 35 кВ под углом 90° к ОРУ 110 кВ компоновка по варианту 4 отличается от варианта 5 лишь большим количеством присоединений на стороне 110 кВ, в результате чего оказалось целесообразней разместить ОПУ в одном ряду с трансформаторами.

На всех компоновках ПС с трехобмоточными трансформаторами показаны гибкие связи 35 кВ на одностоечных опорах, что позволяет сократить площадь ПС и уменьшить количество стоек, что особенно важно при большой длине связей 35 кВ.

3.2. Компоновки ПС с высшим напряжением 220 кВ.

В работе приведены примеры компоновок ПС с высшим напряжением 220 кВ со следующими сочетаниями напряжений) :

- 220/10(6) кВ - лист ЭП2-12 ;
- 220/110/10(6) кВ - листы ЭП2-13_17 ;
- 220/110/35/10(6) кВ - лист ЭП2-18.

Компоновки ПС 220/35/10(6) кВ в работе не рассматривались, так как имеют весьма ограниченную область применения.

В работе приведен один пример компоновки ПС 220 кВ с двухобмоточными трансформаторами, с расположением РУ 10(6) кВ параллельно трансформаторам. При такой компоновке ширина ПС зависит только от типа РУ 10(6) кВ и вида коммутационных аппаратов в цепях трансформаторов. Что касается длины ПС, то она зависит лишь от количества ячеек ОРУ 220 кВ.

С трехобмоточными трансформаторами в работе приведены четыре

группы компоновок :

а) с выводом линий ВН и СН в противоположные стороны ( варианты 1 и 5, листы ЭП2-13...17 );

б) с выводом линий ВН и СН в одну сторону ( варианты 2 и 3, листы ЭП2-14, 15 );

в) с выводом линий ВН и СН под углом 90° друг к другу ( вариант 4, лист ЭП2-16 );

г) с двумя средними напряжениями ( лист ЭП2-18 ).

Варианты компоновок второй группы различаются расположением ОПУ – со стороны ОРУ 220 кВ ( вариант 2 ) или со стороны ОРУ 110 кВ ( вариант ), а также наличием в варианте 3 шунтовой конденсаторной батареи 110 кВ.

Выбор того или иного варианта компоновки определяется при конкретном проектировании с учетом конфигурации площадки, стороны заезда на ПС, количества и направления ВЛ 110 кВ и 220 кВ. Кроме того, вариант 5 характерен наличием второй пары трансформаторов, устанавливаемой при расширении ПС вместо замены существующих трансформаторов на более мощные.

3.3. Компоновки ПС с высшим напряжением 330 кВ.

Для ПС с высшим напряжением 330 кВ разработаны варианты компоновок с установкой автотрансформаторов с напряжением обмоток 330/110/ /10(6) кВ.

В работе не рассматривались компоновки ПС 330 кВ с СН 220 кВ и 35 кВ, как не имеющие широкого распространения.

В проекте приведены три группы компоновок ПС 330 кВ :

1) при расположении оборудования ОРУ 330 кВ в один ряд ( листы ЭП2-19, 20 );

2) при расположении оборудования ОРУ 330 кВ в два ряда ( листы ЭП2-21, 22 );

3) при расположении оборудования ОРУ 330 кВ в три ряда ( листы ЭП2-23, 24, 25 ).

Компоновками ПС 330 кВ предусмотрена размещение на территории ПС как РУ 10(6) кВ, так и синхронных компенсаторов.

В компоновках ПС 330 кВ разработаны следующие варианты :

а) с выводом линий ВН и СН в противоположные стороны ( листы ЭП2-19, 21, 23, 24 ):

б) с выводом линий ВН и СН в одну сторону ( лист ЭП2-20 );

в) с выводом линий ВН и СН под углом 90° друг к другу ( лист ЭП2-22 ).

Во всех перечисленных вариантах наиболее крупным сооружением является ОРУ 330 кВ, которое в конкретном проекте и определяет размеры всей подстанции в зависимости от принятой компоновки ОРУ и с учетом взаимного расположения других сооружений ПС.

Следует отметить, что при установке на ПС синхронных компенсаторов должна быть обеспечена возможность производства монтажно-такелажных работ по погрузке, разгрузке и перемещению статоров и роторов синхронных компенсаторов с помощью тракторов.

3.4. Компоновки ПС с высшим напряжением 500 кВ.

В работе приведены варианты компоновок ПС 500 кВ с ОРУ 220 кВ и 110 кВ. Компоновки ПС с ОРУ СН 330 кВ и 35 кВ не рассматривались, как не имеющие широкого применения.

В проекте разработаны следующие варианты компоновок ПС 500/220/ /110/10(6) кВ :

1) с продольным расположением оборудования ОРУ 500 кВ в один ряд :

а) с выводом линий ВН и СН в противоположные стороны, с двумя группами однофазных автотрансформаторов 500/200 кВ и двумя автотрансформаторами 500/110 кВ, по две группы однофазных шунтирующих реак-

торов на четырех ВЛ и по одной группе - на двух ВЛ. Все автотрансформаторы и шунтирующие реакторы расположены вдоль главной дороги ; основной въезд на ПС между ОРУ 220 и 110 кВ ( вариант 1, листы ЭП2-26, 27, 28 ).

б) вариант 2 ( листы ЭП2-29, 30, 31 ) отличается от варианта 1 тем, что вместо двух групп однофазных автотрансформаторов 500/220 кВ установлено два трехфазных автотрансформатора, что вносит свои особенности в компоновку ПС.

2) с продольным расположением оборудования ОРУ 500 кВ в два ряда ( листы ЭП2-32, 33, 34 ), с выводом линий ВН и СН в противоположные стороны, с двумя группами однофазных автотрансформаторов 500/220 кВ и двумя автотрансформаторами 500/110 кВ, по одной группе однофазных шунтирующих реакторов на 5 ВЛ и две группы - на одной ВЛ.

Все автотрансформаторы и шунтирующие реакторы расположены вдоль главной дороги.

3) с продольным расположением оборудования ОРУ 500 кВ в три ряда ( листы ЭП2-35, 36 ), с выводом линий ВН и СН в противоположные стороны, с двумя группами однофазных автотрансформаторов 500/220 кВ и двумя автотрансформаторами 220/110 кВ, по одной группе однофазных шунтирующих реакторов на трех ВЛ и две группы - на одной ВЛ.

Все автотрансформаторы и шунтирующие реакторы расположены вдоль главной дороги.

4) с трехрядным расположением оборудования ОРУ 500 кВ :

а) с выводом линий ВН и СН в противоположные стороны, двумя трехфазными автотрансформаторами 500/220 кВ и двумя трехфазными автотрансформаторами 500/110 кВ, с установкой синхронных компенсаторов и здания ОПУ между автомобильной и совмещенной дорогами обслуживания, с четырьмя группами однофазных шунтирующих реакторов. Въезд на ПС между ОРУ 220 и 110 кВ.

Все автотрансформаторы и шунтирующие реакторы расположены вдоль основной дороги обслуживания ( Вариант 1, листы ЭП2- 37, 38 ) ;

б) Вариант 2 ( листы ЭП2-39, 40 ) отличаются от предыдущего установкой двух групп однофазных автотрансформаторов 500/220 кВ с резервной фазой, подключаемой в соответствии с решениями изобретения по а. с. N1139357.

При этом отсутствуют синхронные компенсаторы, а здание ОПУ перенесено через дорогу в сторону ОРУ 110 кВ. Однофазные шунтирующие реакторы подключены к каждой ВЛ.

Следует отметить, что в ряде компоновок ПС внесены изменения в примененные типовые проекты, в частности : шунтирующие реакторы 500 кВ установлены у главной дороги, расположенной с противоположной от реакторов стороны по сравнению с типовым проектом 407-03-565.90. Это вызвало необходимость отступления от типового проекта в части привязок к дороге самих реакторов и стоек под ошиновку, а также стороны выкатки реакторов.

Аналогичные изменения в сравнении с типовым проектом 407-03-561.90 произведены при установке трехфазного автотрансформатора 500/110 кВ.

В связи с необходимостью обеспечить в ряде случаев возможность одновременного подключения к одной ВЛ 500 кВ двух групп однофазных шунтирующих реакторов требуется соорудить дополнительный ряд сборных шин, что увеличивает ширину ОРУ 500 кВ и, тем самым, всей подстанции на 31 м.

При этом группы шунтирующих реакторов устанавливаются вдоль дороги обслуживания с разных ее сторон в шахматном порядке.

Во всех примерах компоновок ПС 500 кВ в соответствии с п.3.10 и п.3.11 ВСН 03-77 с внутренней стороны ограждения ПС предусмотрена 5-метровая запретная зона, свободная от застройки и зеленых насаждений, в которой размещаются : охранное освещение, охранная блокировочная сигнализация, пешеходная тропа ( см. лист ЭП1.СМ-26 ).

## 4. Указания по применению.

Приведенная в проекте документация предназначена для использования в качестве вспомогательного материала при разработке компоновочных чертежей конкретных объектов с учетом рекомендаций по взаимному расположению отдельных элементов и выбору расстояний между ними.

Чертежи примеров компоновок могут в ряде случаев, при совпадении основных параметров, использоваться в качестве заданий для выбора площадки ПС с внесением необходимых уточнений.

При несоответствии основных параметров отдельных сооружений и компоновочных решений конкретным условиям элементы приведенных чертежей могут использоваться в виде аппликаций с учетом рекомендуемых проектом компоновочных решений.

Привязка прожекторных мачт и отдельно стоящих молниеотводов должна осуществляться с учетом габаритных размеров, приведенных на листах ЭП1.СМ-7,9,10,11.

Альбом 1

## 5. Таблица основных показателей ПС, рассмотренных в проекте.

| N листа | Наименование варианта компоновки | Площадь ПС, м² | Площадь застройки, м² | Плотность застройки, % |
|---|---|---|---|---|
| 1 | 2 | 3 | 4 | 5 |
| | ПС с высшим напряжением 110 кВ | | | |
| ЭП2-1 | ПС 110/10(6) кВ. Вариант 1 | 10353 | 8853 | 85 |
| ЭП2-2 | ПС 110/10(6) кВ. Вариант 2 | 9868 | 8658 | 88 |
| ЭП2-3 | ПС 110/10(6) кВ. Вариант 3 | 7842 | 6742 | 86 |
| ЭП2-4 | ПС 110/10(6) кВ. Вариант 4 | 9071 | 7881 | 87 |
| ЭП2-5 | ПС 110/10(6) кВ. Вариант 5 | 10277 | 8549 | 83 |
| ЭП2-6 | ПС 110/35/10(6) кВ. Вариант 1 | 14778 | 11938 | 81 |
| ЭП2-7 | ПС 110/35/10(6) кВ. Вариант 2 | 14446 | 12136 | 84 |
| ЭП2-8 | ПС 110/35/10(6) кВ. Вариант 3 | 15985 | 12834 | 80 |
| ЭП2-9 | ПС 110/35/10(6) кВ. Вариант 4 | 13540 | 11661 | 86 |
| ЭП2-10 | ПС 110/35/10(6) кВ. Вариант 5 | 12729 | 10280 | 81 |
| ЭП2-11 | ПС 110/35/10(6) кВ. Вариант 6 | 22430 | 18918 | 84 |
| | ПС с высшим напряжением 220 кВ | | | |
| ЭП2-12 | ПС 220/10(6) кВ. | 20803 | 19319 | 93 |
| ЭП2-13 | ПС 220/110/10(6) кВ. Вариант 1 | 28287 | 26116 | 92 |
| ЭП2-14 | ПС 220/110/10(6) кВ. Вариант 2 | 31219 | 24857 | 80 |
| ЭП2-15 | ПС 220/110/10(6) кВ. Вариант 3 | 27160 | 21455 | 79 |
| ЭП2-16 | ПС 220/110/10(6) кВ. Вариант 4 | 28629 | 25341 | 89 |
| ЭП2-17 | ПС 220/110/10(6) кВ. Вариант 5 | 37788 | 33823 | 90 |
| ЭП2-18 | ПС 220/110/35/10(6) кВ. | 35006 | 30382 | 87 |
| | ПС с высшим напряжением 330 кВ с расположением оборудования: а) в один ряд | | | |
| ЭП2-19 | ПС 330/110/10(6) кВ. Вариант 1 | 67683 | 59933 | 89 |
| ЭП2-20 | ПС 330/110/10(6) кВ. Вариант 2 | 67122 | 61072 | 91 |
| | б) в два ряда | | | |
| ЭП2-21 | ПС 330/110/10(6) кВ. Вариант 1 | 59476 | 54699 | 92 |
| ЭП2-22 | ПС 330/110/10(6) кВ. Вариант 2 | 59651 | 54075 | 91 |
| | в) в три ряда | | | |
| ЭП2-23 | ПС 330/110/10(6) кВ. Вариант 1 | 70060 | 62160 | 89 |
| ЭП2-24 | ПС 330/110/10(6) кВ. Вариант 2 | 67968 | 59598 | 88 |
| ЭП2-25 | ПС 330/110/10(6) кВ. Вариант 3 | 67726 | 60678 | 90 |
| | ПС с высшим напряжением 500 кВ с расположением оборудования: а) в один ряд | | | |
| ЭП2-26, 27, 28 | ПС 500/220/110/10(6) кВ. Вариант 1 | 250627 | 226232 | 90 |
| ЭП2-29, 30, 31 | ПС 500/220/110/10(6) кВ. Вариант 2 | 246019 | 225435 | 92 |
| | б) в два ряда | | | |
| ЭП2-32, 33, 34 | ПС 500/220/110/10(6) кВ. | 221471 | 183325 | 83 |
| | в) в три ряда | | | |
| ЭП2-35, 36 | ПС 500/220/110/10(6) кВ. | 171541 | 145806 | 85 |
| | г) трехрядным | | | |
| ЭП2-37, 38 | ПС 500/220/110/10(6) кВ. Вариант 1 | 195481 | 172897 | 88 |
| ЭП2-39, 40 | ПС 500/220/110/10(6) кВ. Вариант 2 | 196326 | 176596 | 90 |

Инв. N подл. 12972 ТМ-1 | Подпись и дата | Взам. инв N

Альбом 1

Дорога от ворот ПС до ОПУ (ПС 500 кВ), места выгрузки или установки трансформаторов, шунтирующих реакторов, СК (синхронных компенсаторов).

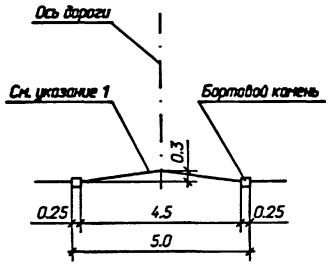


Дорога к ОПУ (ПС 110...330 кВ), ЭРУ, вдоль рядов выключателей ОРУ 110 кВ и выше, к каждой фазе выключателей 330...500 кВ, компрессорной, складу хранения водорода, насосным и резервуарам воды, зданию маслохозяйства и емкостям масла.

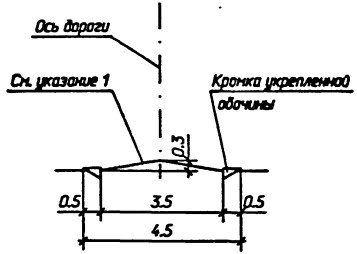


Проезд ко всем остальным зданиям и сооружениям.

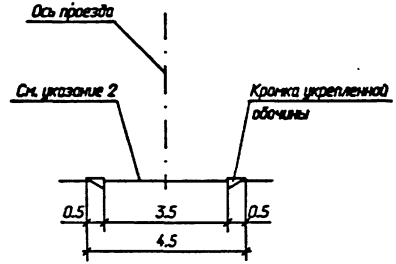


Минимальный радиус поворота при проходе трейлера

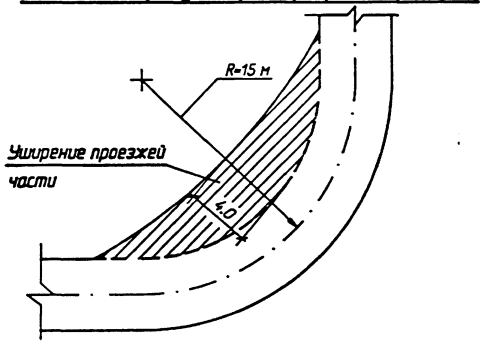


Минимальный радиус поворота при проходе автомашины

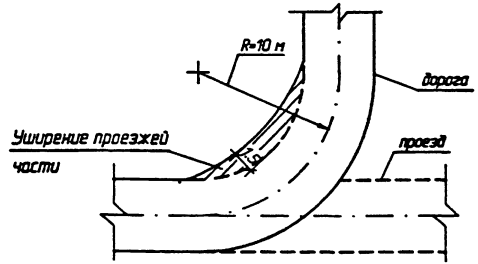


1. Покрытие проезжей части основных внутриплощадочных автомобильных дорог должно выполняться в соответствии с НТПП в зависимости от высшего напряжения ПС.
2. Проезды допускается выполнять с низшим типом покрытия.

| | | | | | | |
|---|---|---|---|---|---|---|
| | | | | 407-03-593.90-ЭП1.СМ | | |
| Нач.отд. | Раненский | | 05.91 | Компоновочные чертежи подстанций напряжением 110-500 кВ | | |
| Н.контр. | Ломоносова | | 05.91 | | | |
| ГИП | Фомин | | 05.91 | | Стадия | Лист | Листов |
| Гл.спец. | Лурье | | 05.91 | | РП | 1 | 26 |
| Нач.гр. | Карпов | | 05.91 | | | | |
| Инж.I кат. | Карпова | | 05.91 | Внутриплощадочные автодороги ПС | "СЕВЗАПЭНЕРГОСЕТЬПРОЕКТ" Ленинград | |
| Инж.I кат. | Хейстбер | | 05.91 | | | |

Инв.№ подл. | 12972 тм-т1 | Подпись и дата | Взам. инв.№

Формат А3

Альбом 1

## От дороги до ограды

при наличии площадки для разворота автомобиля

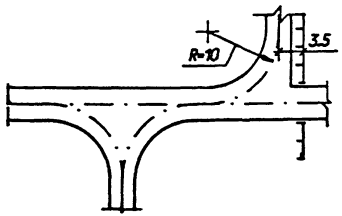


при отсутствии площадки для разворота автомобиля

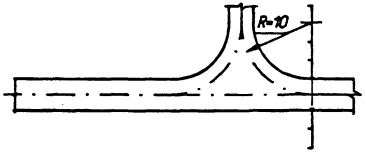


при проходе трейлера г/п до 120 т

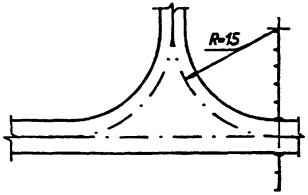


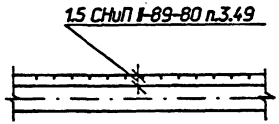


## От открытого склада масла до ограды и сооружений ПС

на ПС 500 кВ

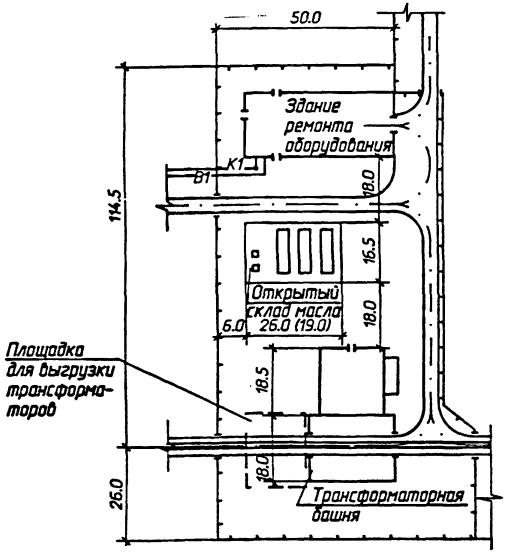


на ПС 330 кВ при наличии СК (синхронного компенсатора)

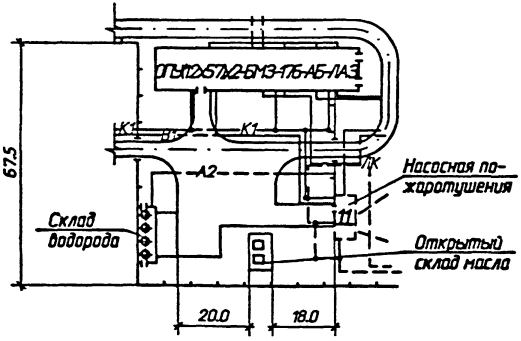


Размер, указанный в скобках, относится к ПС 500 кВ при отсутствии синхронного компенсатора.

| | | | |
|---|---|---|---|
| Нач.отд. | Раменский | | 05.91 |
| Н.контр. | Ломоносова | | 05.91 |
| ГИП | Фомин | | 05.91 |
| Гл.спец. | Лурье | | 05.91 |
| Нач.гр. | Карпов | | 05.91 |
| Инж.I кат. | Карпова | | 05.91 |

407-03-593.90-ЭП1.СМ

Компоновочные чертежи подстанций напряжением 110-500 кВ

| Стадия | Лист | Листов |
|---|---|---|
| РП | 2 | |

Определение расстояний от ограды до различных сооружений подстанции

"СЕВЗАПЭНЕРГОСЕТЬПРОЕКТ" Ленинград

формат А3

Инв. N подл. 12972 тм-т1 | Подпись и дата | Взаим. инв N

Альбом 1

## Между ОПУ и трансформатором

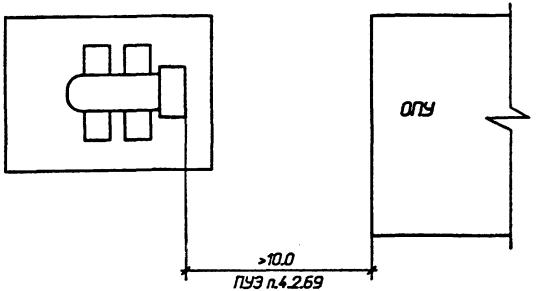


## От автоматической насосной станции противопожарного водоснабжения до резервуаров

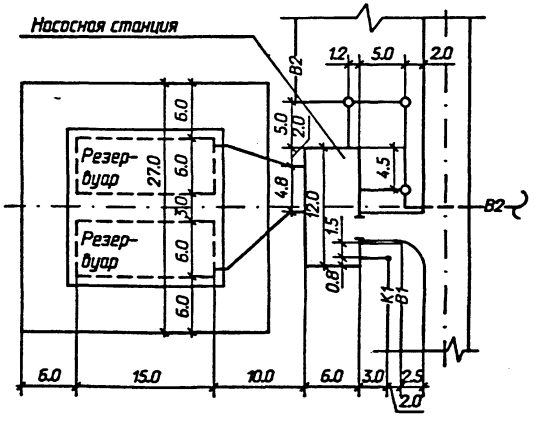


## Между сборными шинами 110 кВ и компрессорной

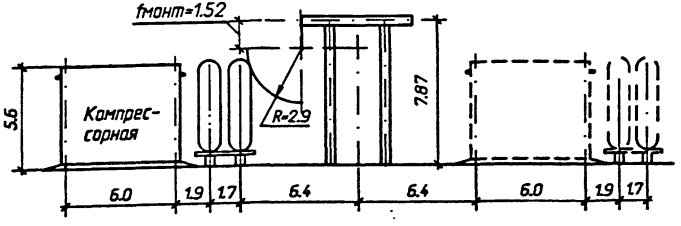


| | | | | |
|---|---|---|---|---|
| Нач.отд. | Роменский | | 05.91 | 407-03-593.90-ЭП1.СМ |
| Н.контр. | Ломоносова | | 05.91 | Компоновочные чертежи подстанций напряжением 110-500 кВ |
| ГИП | Фомин | | 05.91 | Стадия: РП; Лист: 3; Листов: |
| Гл.спец. | Лурье | | 05.91 | |
| Нач.гр. | Карпов | | 05.91 | |
| Инж.I кат. | Карпова | | 05.91 | Определение расстояний между различными сооружениями подстанции |
| Инж.II кат. | Хействер | | 05.91 | "СЕВЗАПЭНЕРГОСЕТЬПРОЕКТ" Ленинград |

формат А3

Инв. N подл. 12972 ТМ-11 | Подпись и дата | Взаим. инв N

Альбом 1

## Для ПС 110 кВ по упрощенным схемам

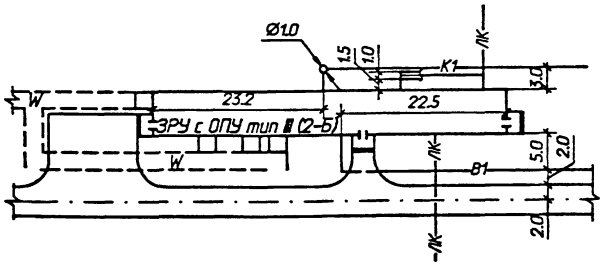


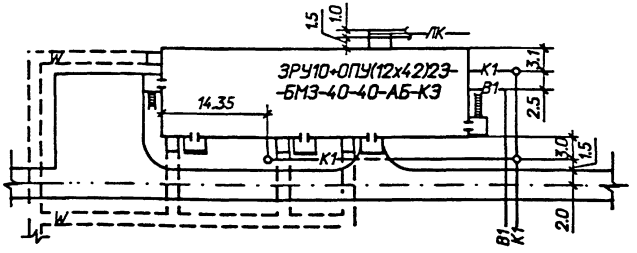


## Для ПС 110, 220 кВ по развитым схемам

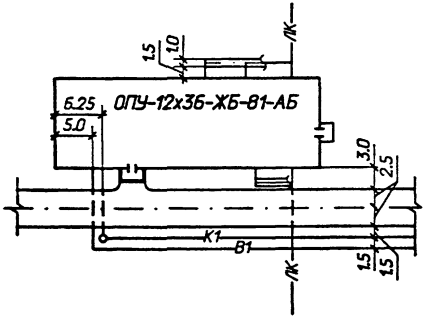


## Для ПС 110 кВ по развитым схемам или для ПС 220 кВ по упрощенным схемам

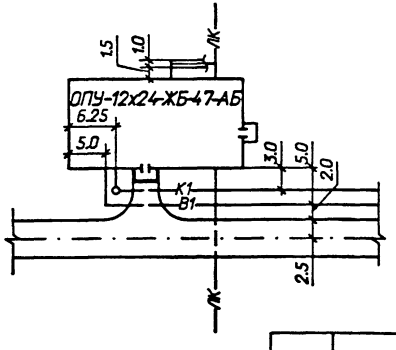


## Для узловых ПС 110, 220 кВ по развитым схемам

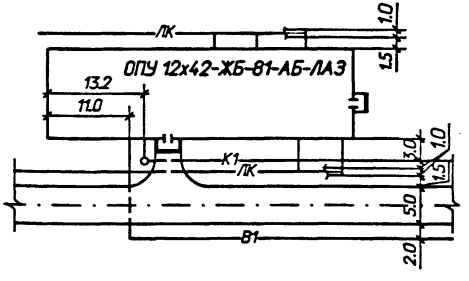


1. Прокладка подземных коммуникаций (B1, K1) выполняется в соответствии со СНиП II-89-80 пп.3.49 и 4.11.
2. Ширина дороги дана с учетом укрепления кромки проезжей части.

| | | | | |
|---|---|---|---|---|
| Нач.отд. | Роменский | | 05.91 | 407-03-593.90-ЭП1.СМ |
| Н.контр. | Ломоносова | | 05.91 | Компоновочные чертежи подстанций напряжением 110-500 кВ |
| ГИП | Фомин | | 05.91 | ПС с высшим напряжением 110, 220 кВ |
| Гл.спец. | Лурье | | 05.91 | Стадия: РП; Лист: 4; Листов: |
| Нач.гр. | Карпов | | 05.91 | |
| Инж.I кат. | Карпова | | 05.91 | Определение расстояний от ОПУ до оси дороги с учетом прокладки различных коммуникаций |
| Инж.II кат. | Хействер | | 05.91 | "СЕВЗАПЭНЕРГОСЕТЬПРОЕКТ" Ленинград |

формат А3

| Инв. N подл. | Подпись и дата | Взаим. инв N |
|---|---|---|
| 12072 ТМ-т1 | | |

Альбом 1

Для узловых ПС 330 кВ по развитым схемам

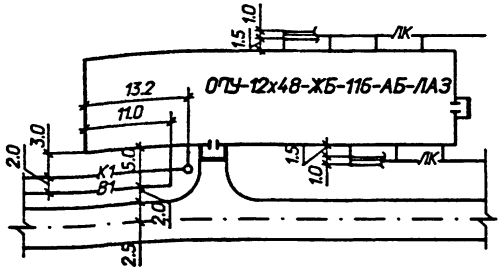


Для ПС 330 кВ по развитым схемам

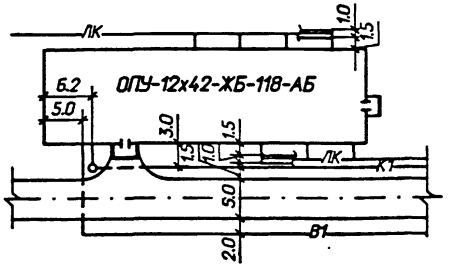


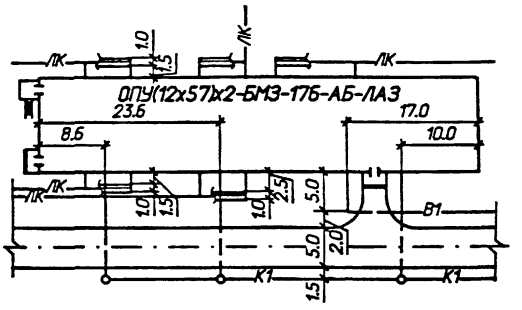


Для ПС 500 кВ

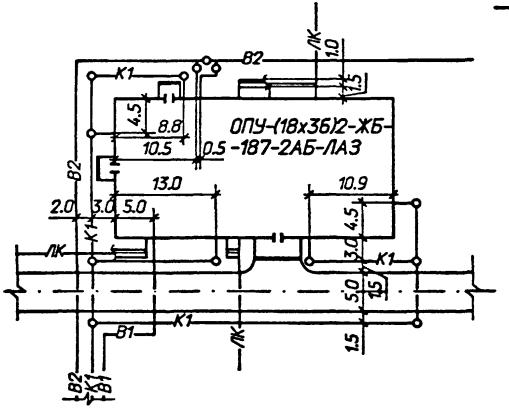


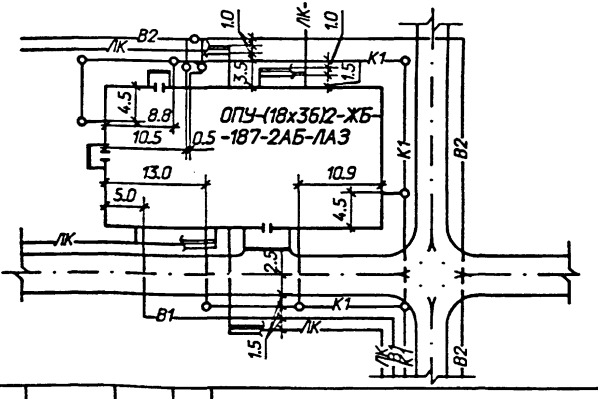


1. Прокладка подземных коммуникаций (В1, К1) выполняются в соответствии со СНиП II-89-80 пп.3.49 и 4.11.
2. Ширина дороги дана с учетом укрепления кромки проезжей части.

| | | | |
|---|---|---|---|
| Нач.отд. | Роменский | | 05.91 |
| Н.контр. | Ломоносова | | 05.91 |
| ГИП | Фомин | | 05.91 |
| Гл.спец. | Лурье | | 05.91 |
| Нач.гр. | Карпов | | 05.91 |
| Инж.I кат. | Карпова | | 05.91 |
| Инж.II кат. | Хействер | | 05.91 |

407-03-593.90-ЭП1.СМ

Компоновочные чертежи подстанций напряжением 110-500 кВ

Компоновки ПС с высшим напряжением 110, 220 кВ

| Стадия | Лист | Листов |
|---|---|---|
| РП | 5 | |

Определение расстояний от ОПУ до оси дороги

"СЕВЗАПЭНЕРГОСЕТЬПРОЕКТ" Ленинград

формат А3

Инв. N подл. 12972 тм-т1 | Подпись и дата | Взаим. инв N

Альбом 1

Вариант 1

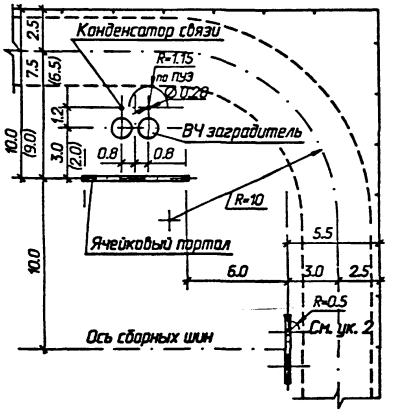


Вариант 2

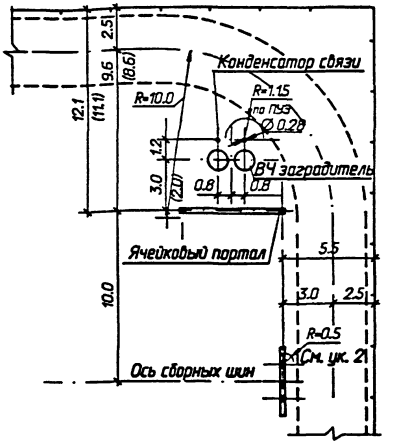


Вариант 3

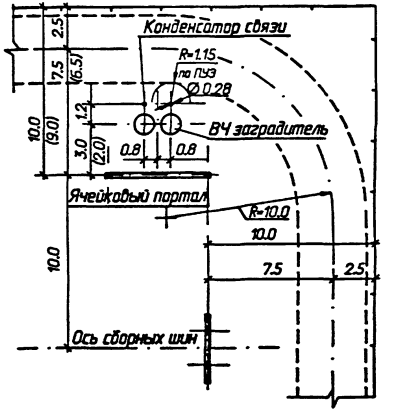


1. Наличие трех вариантов обусловлено различными типами компоновок ОРУ 35 кВ.
2. Расстояние от портала до кромки укрепленной обочины автомобильной дороги принято согласно "Руководству по проектированию автомобильных дорог ПС и РПБ", М. 1986, п. 2.6.3.
3. Размеры, указанные в скобках, при отсутствии трансформатора напряжения и разрядников в ячейках ВЛ 35 кВ.

| | | | |
|---|---|---|---|
| Нач.отд. | Раменский | | 05.91 |
| Н.контр. | Ломоносова | | 05.91 |
| ГИП | Фомин | | 05.91 |
| Гл.спец. | Лурье | | 05.91 |
| Нач.гр. | Карпов | | 05.91 |
| Инж. I кат. | Карпова | | 05.91 |

407-03-593.90-ЭП1.СМ

Компоновочные чертежи подстанций напряжением 110-500 кВ

ОРУ 35 кВ

| Стадия | Лист | Листов |
|---|---|---|
| РП | 6 | |

Определение расстояния от ОРУ 35 кВ до ограды

"СЕВЗАПЭНЕРГОСЕТЬПРОЕКТ" Ленинград

Инв. N подл. 12972 тм-т1 | Подпись и дата | Взаим. инв N

формат А3

Альбом 1

*Расстояние при отсутствии прожекторной мачты*

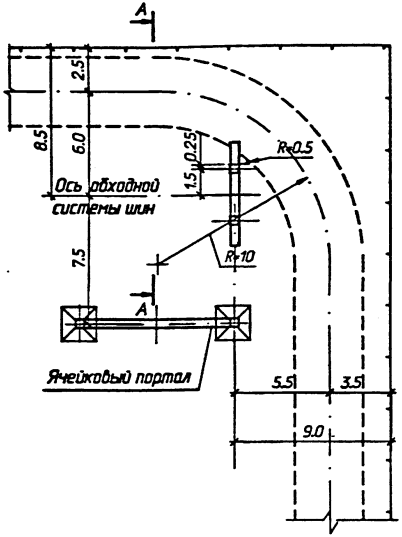


*Расстояние при наличии прожекторной мачты*

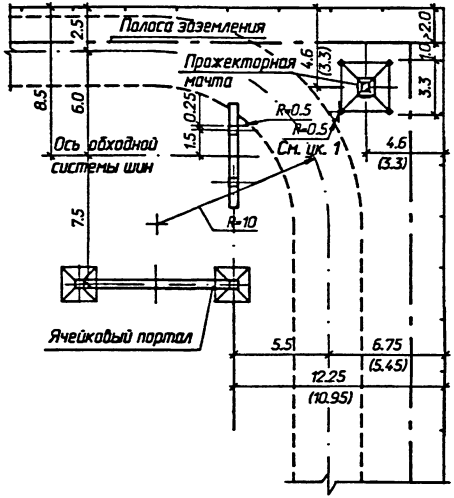


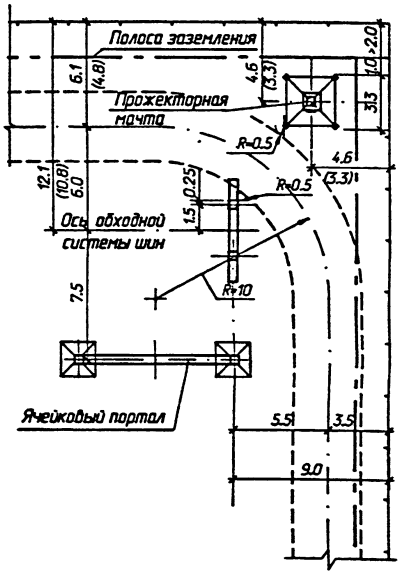


*A-A*

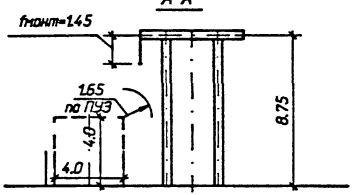


1. *Расстояние от портала и прожекторной мачты до кромки укрепленной обочины автомобильной дороги принято согласно "Руководству по проектированию автомобильных дорог ПС и РПБ" М. 1986, п. 2.6.3.*
2. *Размеры, указанные в скобках, относятся к железобетонным прожекторным мачтам.*

| | | | |
|---|---|---|---|
| Нач.отд. | Роменский | | 05.91 |
| Н.контр. | Ломоносова | | 05.91 |
| ГИП | Фомин | | 05.91 |
| Гл.спец. | Лурье | | 05.91 |
| Нач.гр. | Карпов | | 05.91 |
| Инж.кат. | Карпова | | 05.91 |

**407-03-593.90-ЭП1.СМ**

Компоновочные чертежи подстанций напряжением 110-500 кВ

ОРУ 110 кВ

| Стадия | Лист | Листов |
|---|---|---|
| РП | 7 | |

Определение рассстояния от ОРУ 110 кВ до ограды

"СЕВЗАПЭНЕРГОСЕТЬПРОЕКТ" Ленинград

Инв.№ подл. | 12972 тм-т1 | Подпись и дата | Взам.инв.№

Формат А3

Альбом 1

## Проезд между стойками портала обходной системы шин

при железобетонных порталах

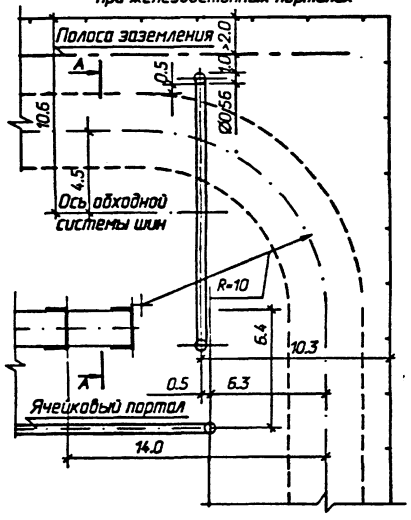


при металлических порталах

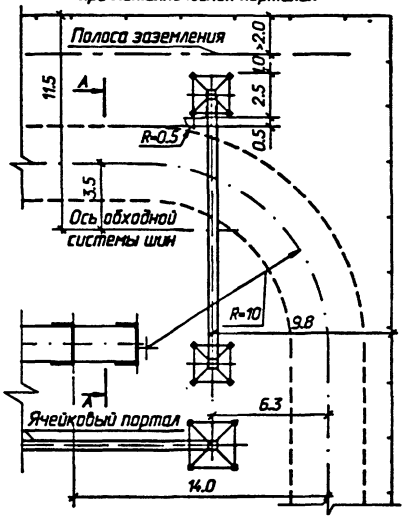


## Проезд между обходной системой шин и оградой

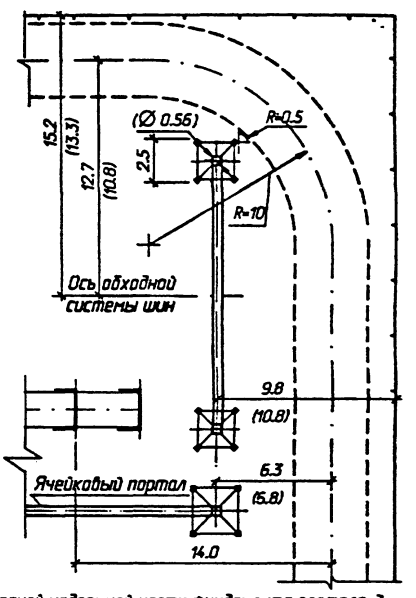


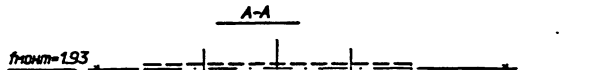


1. Расстояние от наружных граней надземной части фундамента портала до кромки укрепленной обочины автомобильной дороги принято согласно "Руководству по проектированию автомобильных дорог ПС и РПБ", М. 1986, п. 2.6.3.
2. Размеры, указанные в скобках, относятся к железобетонным порталам.
3. Проезд между стойками портала обходной системы шин при металлических порталах не допустим из-за нарушений требований ПУЭ (см. разрез А-А).

| | | | | | | | |
|---|---|---|---|---|---|---|---|
| | | | | 407-03-593.90-ЭП1.СМ | | | |
| | | | | Компоновочные чертежи подстанций напряжением 110-500 кВ | | | |
| Нач.отд. | Роменский | | 05.91 | ОРУ 220 кВ | Стадия | Лист | Листов |
| Н.контр. | Ломоносова | | 05.91 | | РП | 8 | |
| ГИП | Фомин | | 05.91 | | | | |
| Гл.спец. | Лурье | | 05.91 | | | | |
| Нач.гр. | Карпов | | 05.91 | Определение расстояния от ОРУ 220 кВ до ограды ПС при отсутствии прожекторной мачты | "СЕВЗАПЭНЕРГОСЕТЬПРОЕКТ" Ленинград | | |
| Инж.I кат. | Карпова | | 05.91 | | | | |

Инв. N подл. 12972 тм-11 | Подпись и дата | Взаим. инв N

формат А3

Альбом 1

## ОРУ с железобетонными порталами

при проезде между стойками портала обходной системой шин

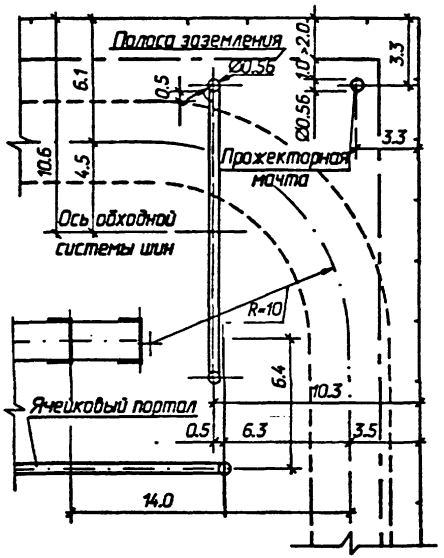


при проезде между обходной системой шин и оградой

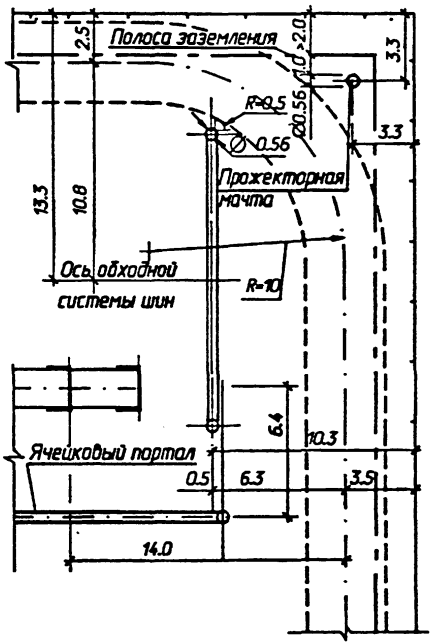


## ОРУ с металлическими порталами

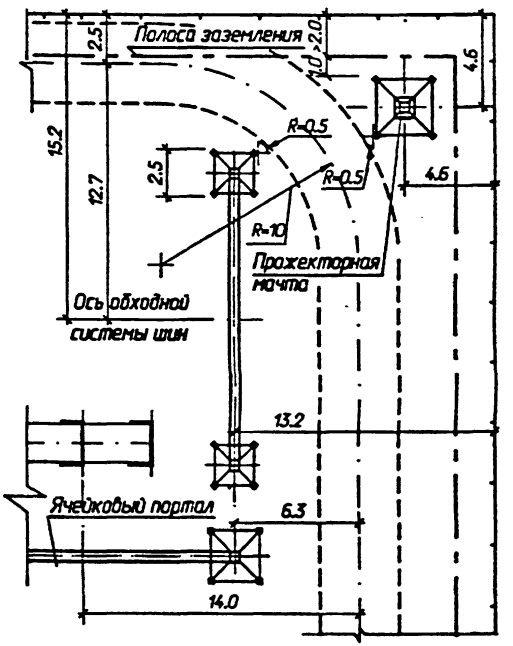


Расстояние от наружных граней надземной части фундамента портала до кромки укрепленной обочины автомобильной дороги принято согласно "Руководству по проектированию автомобильных дорог ПС и РПБ", М. 1986, п. 2.6.3.

| | | | |
|---|---|---|---|
| Нач.отд. | Раменский | | 05.91 |
| Н.контр. | Ломоносова | | 05.91 |
| ГИП | Фомин | | 05.91 |
| Гл.спец. | Лурье | | 05.91 |
| Нач.гр. | Карпов | | 05.91 |
| Инж.I кат. | Карпова | | 05.91 |

407-03-593.90-ЭП1.СМ

Компоновочные чертежи подстанций напряжением 110-500 кВ

ОРУ 220 кВ

| Стадия | Лист | Листов |
|---|---|---|
| РП | 9 | |

Определение рассояний от ОРУ 220 кВ до ограды ПС при наличии прожекторной мачты

"СЕВЗАПЭНЕРГОСЕТЬПРОЕКТ" Ленинград

формат А3

Инв. N подл. 12972 тм-11 | Подпись и дата | Взаим. инв N

Альбом 1

ОРУ с железобетонными порталами

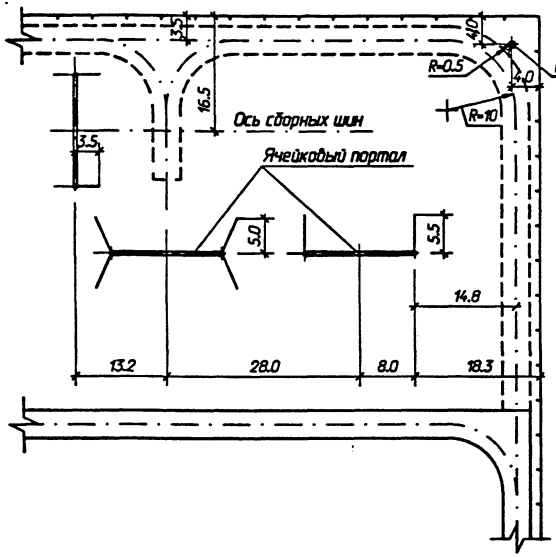


ОРУ с металлическими порталами

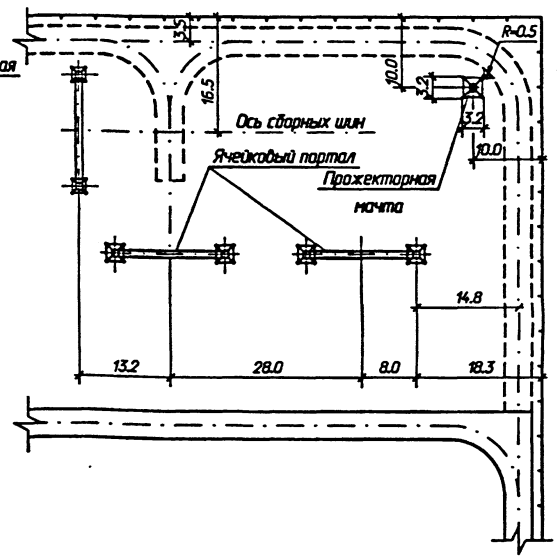


*Расстояние от наружных граней надземной части фундамента портала до кромки укрепленной обочины автомобильной дороги принято согласно "Руководству по проектированию автомобильных дорог ПС и РПБ", М. 1986, п. 2.6.3.*

| | | | | |
|---|---|---|---|---|
| Нач.отд. | Роменский | | 05.91 | 407-03-593.90-ЭП1.СМ |
| Н.контр. | Ломакосова | | 05.91 | Компоновочные чертежи подстанций напряжением 110-500 кВ |
| ГИП | Фомин | | 05.91 | ОРУ 330 кВ с расположением оборудования в один ряд — Стадия: РП; Лист: 10; Листов: |
| Гл.спец. | Дурье | | 05.91 | |
| Нач.гр. | Карпов | | 05.91 | |
| Инж.I кат. | Карпова | | 05.91 | Размещение прожекторной мачты на территории ОРУ |
| Инж.I кат. | Хедстова | | 05.91 | "СЕВЗАПЭНЕРГОСЕТЬПРОЕКТ" Ленинград |

Инв. N подл. | 12922 тм-т1 | Подпись и дата | Взам. инв. N

Формат А3

## ОРУ с железобетонными порталами

при отсутствии расширения

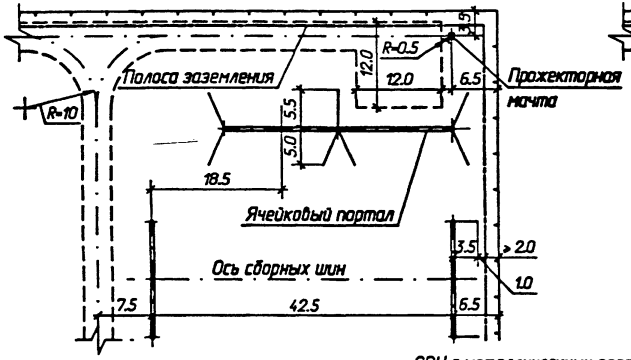


при наличии расширения

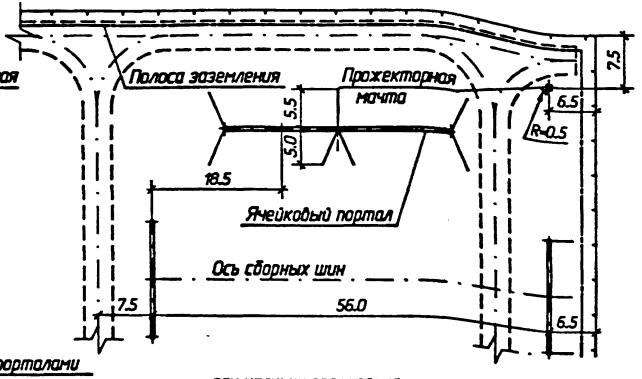


## ОРУ с металлическими порталами

при отсутствии расширения

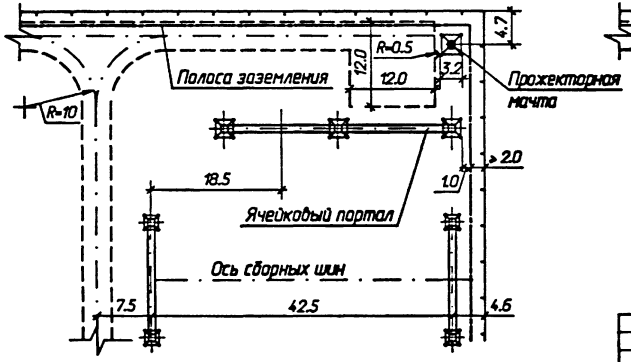


при наличии расширения

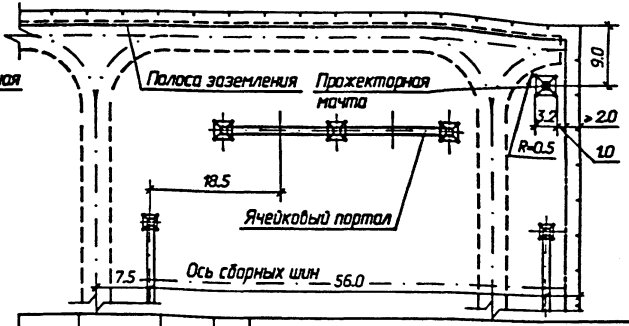


*Расстояние от наружных граней надземной части фундамента портала до кромки укрепленной обочины автомобильной дороги принято согласно "Руководству по проектированию автомобильных дорог ПС и РПБ", М. 1986, п. 2.6.3.*

| | | | |
|---|---|---|---|
| Инв. N подл. | Подпись и дата | Взаим. инв. N | |
| 12972 тм-т1 | | | |

| | | | |
|---|---|---|---|
| Нач.отд. | Романский | | 05.91 |
| Нач.отр. | Ломоносова | | 05.91 |
| ГИП | Фомин | | 05.91 |
| Гл.спец. | Лурье | | 05.91 |
| Нач.гр. | Карпов | | 05.91 |
| Инж.I кат. | Карпова | | 05.91 |
| Инж.I кат. | Хейстбер | | 05.91 |

**407-03-593.90-ЭП1.СМ**

Компоновочные чертежи подстанций напряжением 110-500 кВ

ОРУ 330 кВ с расположением оборудования в три ряда

| Стадия | Лист | Листов |
|---|---|---|
| РП | 11 | |

Размещение прожекторной мачты на территории ОРУ

"СЕВЗАПЭНЕРГОСЕТЬПРОЕКТ" Ленинград

Формат А3

Альбом 1

## ОРУ 110 кВ по развитым схемам

Ячейка шиносоединительного ( секционного ) выключателя и шинных аппаратов.

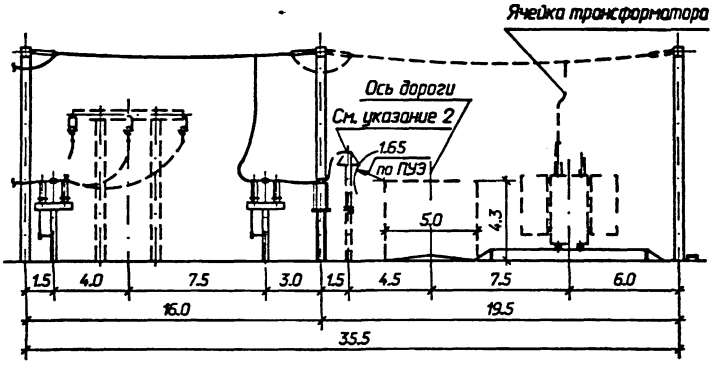


Ячейка трансформатора.

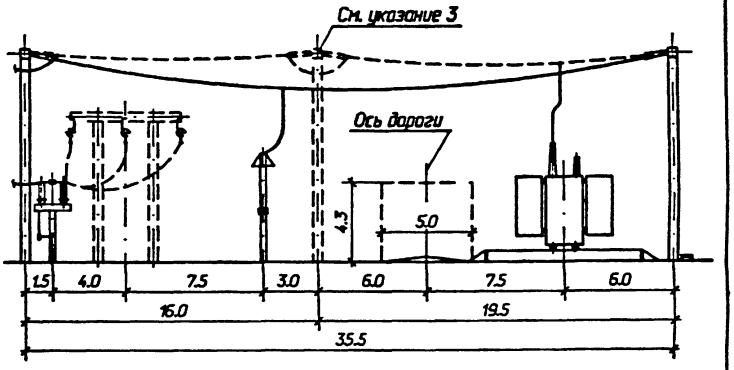


## ОРУ 110 кВ по упрощенным схемам.

Ячейка с отделителями в цепях трансформаторов.

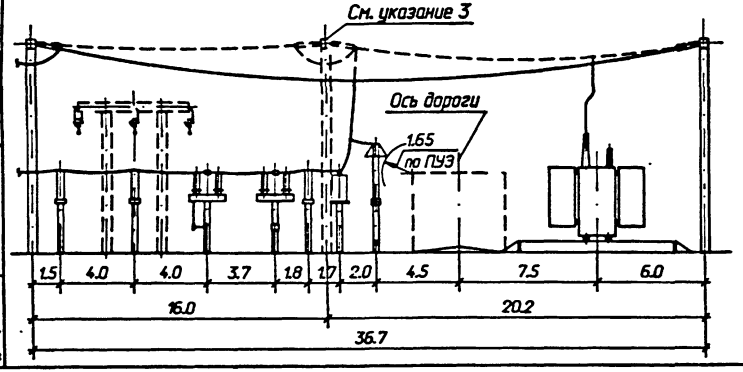


1. Расстояние от ОРУ 110 кВ по развитым схемам до дороги и трансформаторного портала определяется по ячейке шиносоединительного (секционного) выключателя и шинных аппаратов, как наиболее длинной.
2. Необходимость установки разрядников на шинах уточняется при конкретном проектировании.
3. Необходимость сооружения промежуточного портала в трансформаторном пролете (показан пунктиром) уточняется при конкретном проектировании в зависимости от расчетных нагрузок на порталы.

| | | | | | | | |
|---|---|---|---|---|---|---|---|
| | | | | 407-03-593.90-ЭП1.СМ | | | |
| Нач.отд. | Роменский | | 05.91 | Компоновочные чертежи подстанций напряжением 110-500 кВ | | | |
| Н.контр. | Ламоносова | | 05.91 | | | | |
| ГИП | Фомин | | 05.91 | ОРУ 110 кВ | Стадия | Лист | Листов |
| Гл.спец. | Лурье | | 05.91 | | РП | 12 | |
| Нач.гр. | Карпов | | 05.91 | | | | |
| Инж.I кат. | Карпова | | 05.91 | Определение расстояния от ОРУ до дороги и трансформаторного портала | "СЕВЗАПЭНЕРГОСЕТЬПРОЕКТ" Ленинград | | |
| Инж.II кат. | Хействер | | 05.91 | | | | |

Взаим. инв. N | Подпись и дата | Инв. N подл. 12972 тм-т1

формат А3

Альбом 1

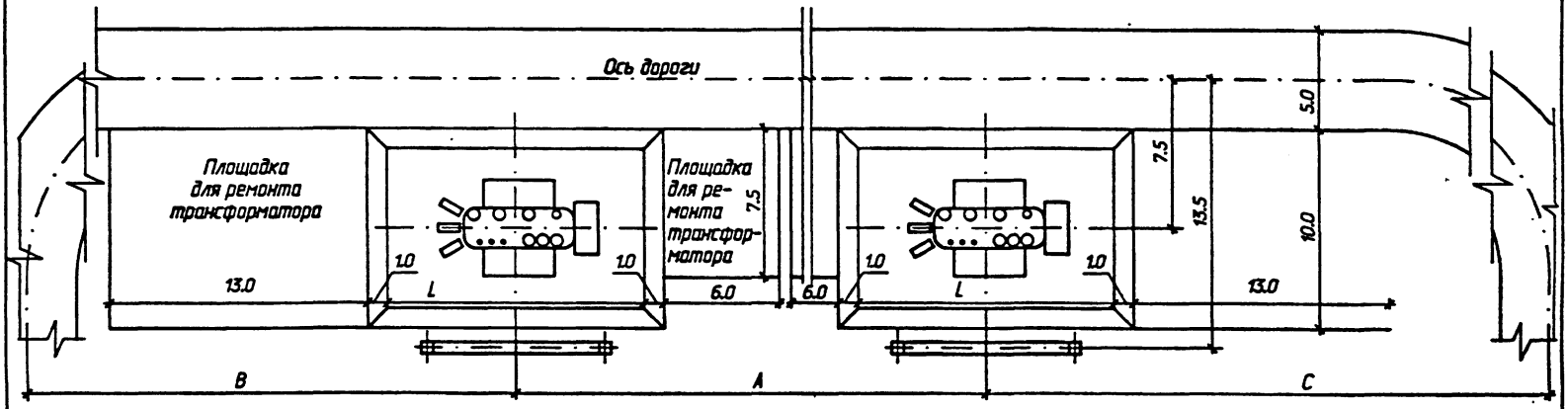


*Размеры, с учетом автокранового монтажа.*

| Мощность тр-ров | l, м | A, м | B, м | C, м |
|---|---|---|---|---|
| 2.5 МВ.А 2-х обмоточн. | 8.0 | 22.0 | 28.0 | 28.0 |
| 6.3–16.0 МВ.А 2 и 3 обм. 25.0 МВ.А 3-х обмоточн. | 10.0 | 24.0 | 29.0 | 29.0 |
| 25.0–80.0 МВ.А 2-х обм. | 11.3 | 27.0 | 30.0 | 30.0 |
| 400 МВ.А 3-х обмоточн. | 11.0 | 27.0 | 29.5 | 29.5 |
| 63.0–80.0 МВ.А 3-х обм. | 13.0 | 27.0 | 30.5 | 30.5 |

*Расстояние между поперечными осями трансформаторов принимается в соответствии с рекомендациями типовых материалов для проектирования 407-03-591.90. При конкретном проектировании для исключения косых связей между трансформаторами и ОРУ это расстояние может быть уточнено (см. таблицу, размер "А").*

| | | | | |
|---|---|---|---|---|
| Нач.отд. | Роменский | | 05.91 | |
| Н.контр. | Ломоносова | | 05.91 | |
| ГИП | Фомин | | 05.91 | |
| Гл.спец. | Лурье | | 05.91 | |
| Нач.гр. | Карпов | | 05.91 | |
| Инж.I кат. | Карпова | | 05.91 | |
| Инж.I кат. | Хрестович | | 05.91 | |

**407-03-593.90-ЭП1.СМ**

Компоновочные чертежи подстанций напряжением 110-500 кВ

| Компоновки ПС с высшим напряжением 110 кВ | Стадия | Лист | Листов |
|---|---|---|---|
| | РП | 13 | |
| Определение расстояния между трансформаторами | "СЕВЗАПЭНЕРГОСЕТЬПРОЕКТ" Ленинград | | |

Формат А3

Инв.№ подл. | 12972 ТМ-11 | Подпись и дата | Взам.инв.№

Альбом 1

## ОРУ 220 кВ по развитым схемам

Ячейка шиносоединительного ( секционного ) выключателя и шинных аппаратов

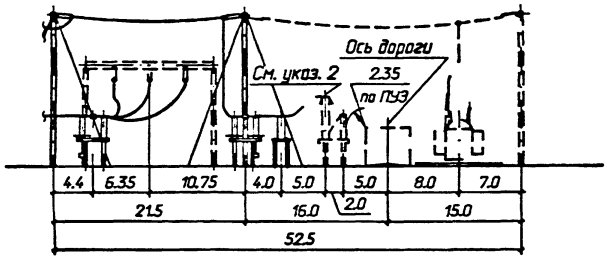


Ячейка трансформатора

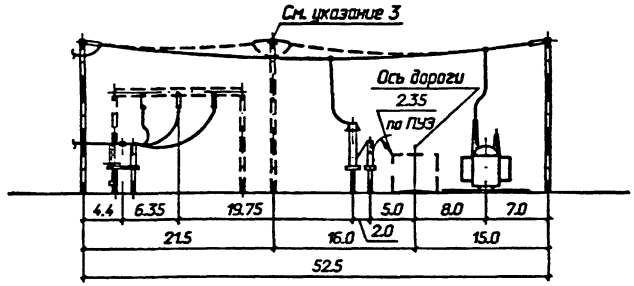


## ОРУ 220 кВ по упрощенным схемам

Ячейка с отделителями в цепях трансформаторов

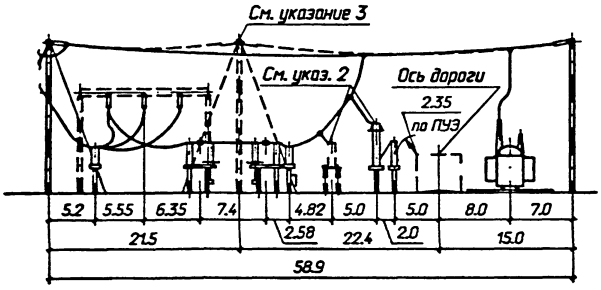


1. Расстояние от ОРУ 220 кВ по развитым схемам до дороги и трансформаторного портала определяется по ячейке шиносоединительного (секционного) выключателя и шинных аппаратов, как наиболее длинной.
2. Необходимость установки разрядников на шинах и трансформатора напряжения уточняется при конкретном проектировании.
3. Необходимость сооружения промежуточного портала в трансформаторном пролете (показан пунктиром) уточняется при конкретном проектировании в зависимости от расчетных нагрузок на порталы.

| | | | | | | | |
|---|---|---|---|---|---|---|---|
| | | | | 407-03-593.90-ЭП1.СМ | | | |
| Нач.отд. | Роменский | | 05.91 | Компоновочные чертежи подстанций напряжением 110-500 кВ | | | |
| Н.контр. | Ломоносова | | 05.91 | | | | |
| ГИП | Фомин | | 05.91 | ОРУ 220 кВ | Стадия | Лист | Листов |
| Гл.спец. | Лурье | | 05.91 | | РП | 14 | |
| Нач.гр. | Карпов | | 05.91 | | | | |
| Инж.I кат. | Карпова | | 05.91 | Определение расстояния от ОРУ до дороги и трансформаторного портала | "СЕВЗАПЭНЕРГОСЕТЬПРОЕКТ" Ленинград | | |
| Инж.II кат. | Хействер | | 05.91 | | | | |

формат А3

Инв. N подл. 12972 ТМ-7 | Подпись и дата | Взаим. инв N

Альбом 1

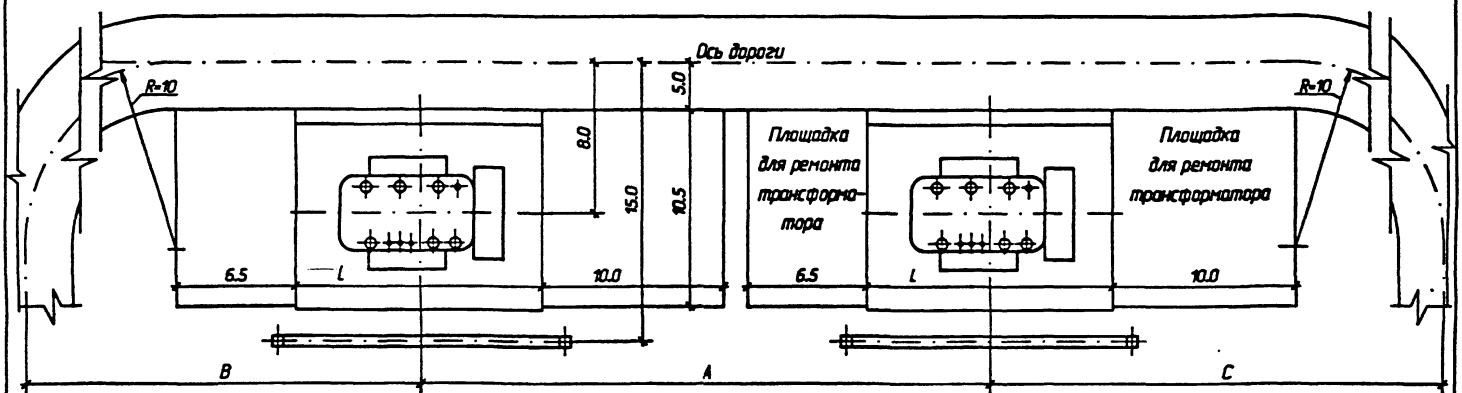


Размеры, с учетом автокранового монтажа.

| Мощность тр-ров | | L, м | A, м | B, м | C, м |
|---|---|---|---|---|---|
| до 63 МВ.А | | 13.05 | 30.8 | 23.1 | 28.1 |
| 125 МВ.А; 200 МВ.А | | 16.31 | 33.3 | 24.7 | 28.2 |
| 250 МВ.А | с навесными охладителями | 19.57 | 36.1 | 26.3 | 29.8 |
| | с выносными охладителями | 22.83 | 39.4 | 28.0 | 31.5 |

Расстояние между поперечными осями трансформаторов принимается в соответствии с рекомендациями типовых материалов для проектирования 407-03-591.90. При конкретном проектировании для исключения косых связей между трансформаторами и ОРУ это расстояние может быть уточнено (см. таблицу, размер "А").

| | | | |
|---|---|---|---|
| Нач.отд. | Роменский | | 05.91 |
| Н.контр. | Ломоносова | | 05.91 |
| ГИП | Фомин | | 05.91 |
| Гл.спец. | Лурье | | 05.91 |
| Нач.гр. | Карпов | | 05.91 |
| Инж.I кат. | Карпова | | 05.91 |
| Инж.II кат. | Хействер | | 05.91 |

407-03-593.90-ЭП1.СМ

Компоновочные чертежи подстанций напряжением 110-500 кВ

Компоновки ПС с высшим напряжением 220 кВ

Определение расстояния между трансформаторами

| Стадия | Лист | Листов |
|---|---|---|
| РП | 15 | |

"СЕВЗАПЭНЕРГОСЕТЬПРОЕКТ" Ленинград

формат А3

| Инв. N подл. | Подпись и дата | Взаим. инв N |
|---|---|---|
| 12972 ТМ-7 | | |

Альбом 1

## ОРУ 110 кВ по развитым схемам

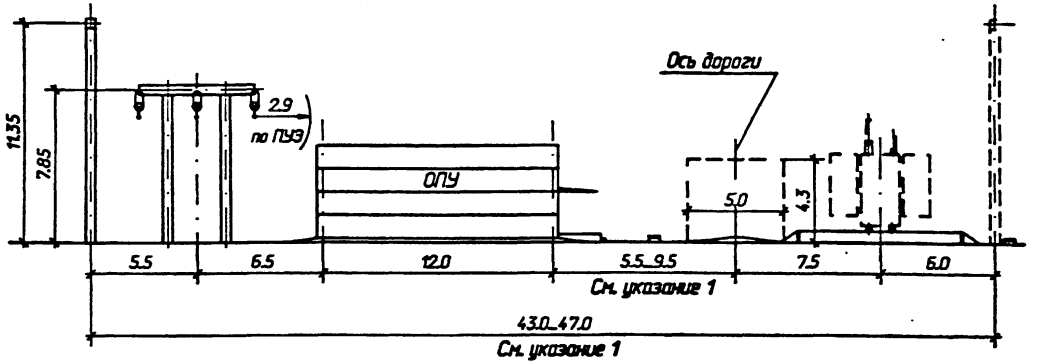


## ОРУ 220 кВ по развитым схемам

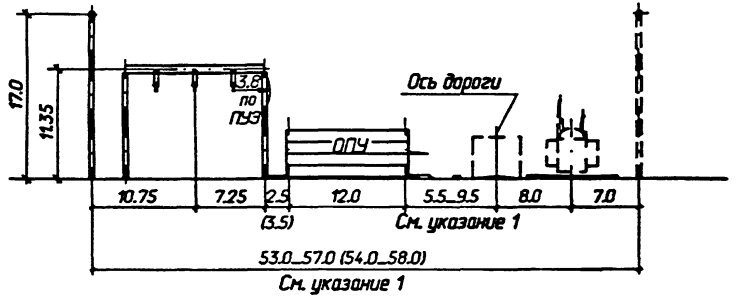


1. Расстояние от оси дороги до ОПУ принимается в зависимости от прокладки подземных коммуникаций (см. лист ЭП1.СМ-4).
2. Размеры, указанные в скобках, относятся к ОРУ с металлическими порталами.
3. Сооружение ОПУ шириной 12 м между ОРУ 110 кВ и дорогой приводит к увеличению трансформаторного пролета на 7.5 _11.5 м, в связи с чем этот вариант не рекомендуется в качестве типового.
4. Сооружение ОПУ шириной 12 м между ОРУ 220 кВ и дорогой приводит к увеличению трансформаторного пролета на 0.5 _4.5 м, в связи с чем, при конкретном проектировании требуется проверка необходимости установки дополнительного портала в трансформаторном пролете в зависимости от расчетных нагрузок на порталы.

| | | | | | | | |
|---|---|---|---|---|---|---|---|
| | | | | 407-03-593.90-ЭП1.СМ | | | |
| Нач.отд. | Раменский | | 05.91 | Компановочные чертежи подстанций напряжением 110-500 кВ | | | |
| Н.контр. | Ломоносова | | 05.91 | | | | |
| ГИП | Фомин | | 05.91 | ОРУ 110, 220 кВ | Стадия | Лист | Листов |
| Гл.спец. | Лурье | | 05.91 | | РП | 16 | |
| Нач.гр. | Карпов | | 05.91 | | | | |
| Инж.I кат. | Карпова | | 05.91 | Размещение ОПУ между ОРУ и дорогой | СЕВЗАПЭНЕРГОСЕТЬПРОЕКТ Ленинград | | |
| Инж.II кат. | Хействер | | 05.91 | | | | |

Инв. N подл. 12972 ТМ-11 | Подпись и дата | Взаим. инв N

формат А3

Альбом 1

ОРУ 330 кВ с железобетонными порталами

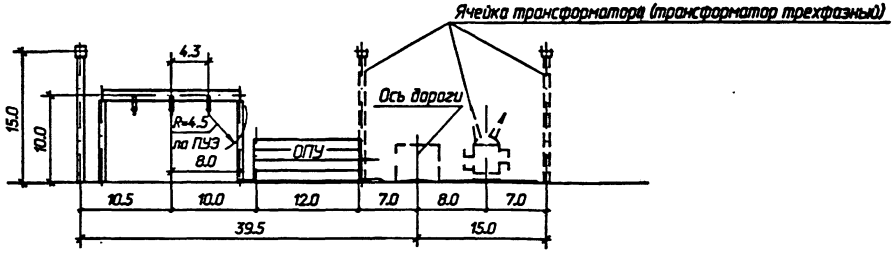


ОРУ 330 кВ с металлическими порталами

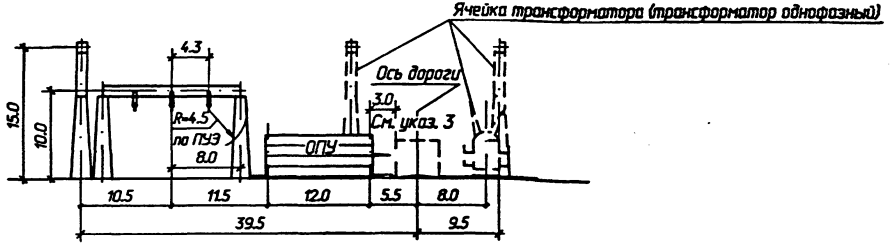


1. *При железобетонных порталах допускается сооружение ОПУ-(12х4.2)-118-АБ, ОПУ-(12х4.8)-ЖБ-116-АБ-/ЛАЗ и ОПУ-(12х57)2-БМЗ-176-АБ-/ЛАЗ (см. лист ЭП1.СМ-5), при этом для двух последних типов следует соблюдать условие размещения подземных коммуникаций (В1, К1) за дорогой.*
2. *При металлических порталах ОПУ указанных типов следует размещать только с привязкой к оси дороги 5.5 м, при этом подземные коммуникации (В1, К1) должны проходить с разных сторон дороги.*
3. *Указанный размер является минимально-допустимым при длине здания >20 м в соответствии с требованиями СНиП II-89-80.*

| | | | |
|---|---|---|---|
| Нач.отд. | Роменский | | 05.91 |
| Н.контр. | Лапшакова | | 05.91 |
| ГИП | Фомин | | 05.91 |
| Гл.спец. | Дурье | | 05.91 |
| Нач.гр. | Карпов | | 05.91 |
| Инж.I кат. | Карпова | | 05.91 |
| Инж.I кат. | Хейстер | | 05.91 |

407-03-593.90-ЭП1.СМ

Компоновочные чертежи подстанций напряжением 110-500 кВ

ОРУ 330 кВ с расположением оборудования в один ряд

| Стадия | Лист | Листов |
|---|---|---|
| РП | 17 | |

Размещение ОПУ между ОРУ и дорогой

"СЕВЗАПЭНЕРГОСЕТЬПРОЕКТ" Ленинград

Инв. N подл. | 12972 ТМ-11 | Подпись и дата | Взам. инв. N

формат А3

Альбом 1

## До ЗРУ при наружной установке токоограничивающих реакторов

а) при отсутствии заземляющих дугогасящих реакторов

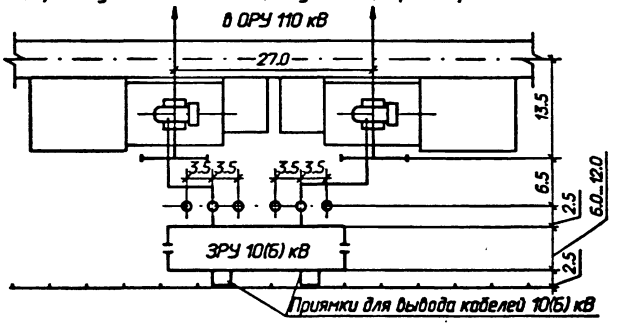


б) при наличии заземляющих дугогасящих реакторов

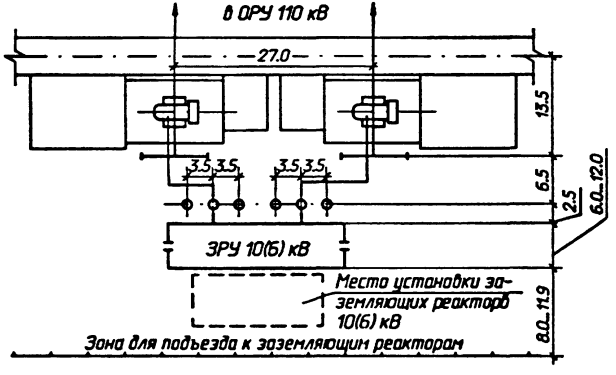


## До ЗРУ без токоограничивающих реакторов

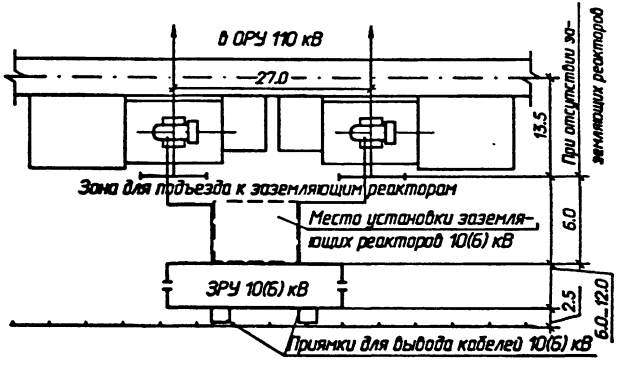


## Узел установки заземляющих дугогасящих реакторов

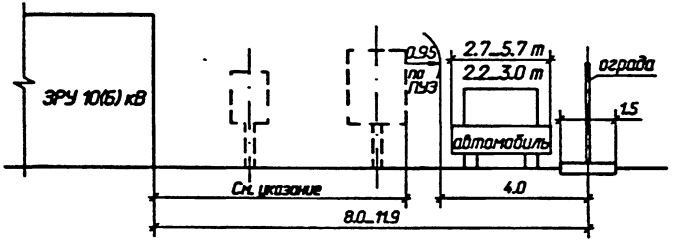


*Установка заземляющих дугогасящих реакторов выполняется по типовым материалам для проектирования 407-03-508.88. В зависимости от варианта установки размер принимается равным: 5.55 м (при варианте 1), 3.0 м (при варианте 2), 6.65 м (при варианте 3), 6.95 м (при варианте 4).*

| | | | | | | |
|---|---|---|---|---|---|---|
| | | | | 407-03-593.90-ЭП1.СМ | | |
| Нач.отд. | Роженский | | 05.91 | Компоновочные чертежи подстанций напряжением 110-500 кВ | | |
| Н.контр. | Ломоносова | | 05.91 | | | |
| ГИП | Фонин | | 05.91 | Компоновки ПС с высшим напряжением 110 кВ | Стадия | Лист | Листов |
| Гл.спец. | Урье | | 05.91 | | РП | 18 | |
| Нач.гр. | Карпов | | 05.91 | | | | |
| Инж.I кат. | Карпова | | 05.91 | Выбор расстояний от ЗРУ 10(6) кВ до других сооружений ПС | "СЕВЗАПЭНЕРГОСЕТЬПРОЕКТ" Ленинград | |
| Инж.I кат. | Хейстовер | | 05.91 | | | |

Инв.№ подл. | 12972 ТМ-Т1 | Подпись и дата | Взам. инв.№

Формат А3

Альбом 1

## Для КРУН двухрядного расположения

а) при наличии токоограничивающих реакторов

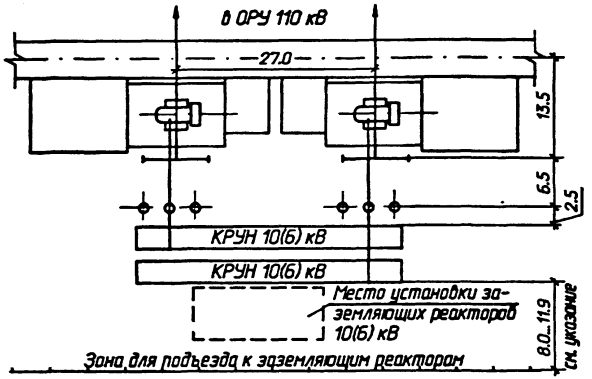


б) при отсутствии токоограничивающих реакторов

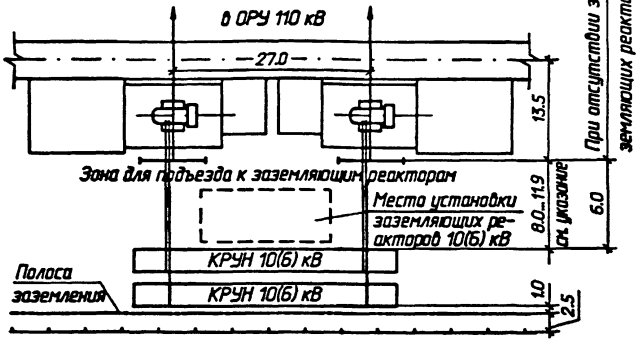


## Для КРУН однорядного расположения

а) при наличии токоограничивающих реакторов

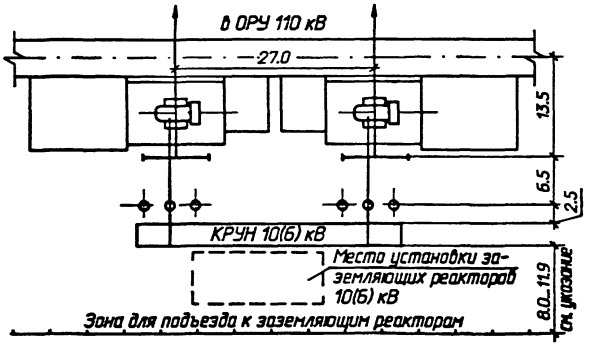


б) при отсутствии токоограничивающих реакторов

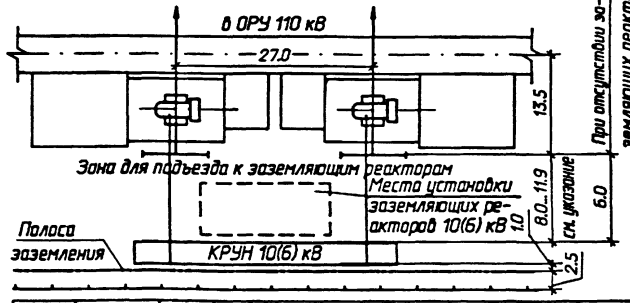


Узел установки заземляющих реакторов см. лист ЭП1.СМ-18.

| | | | |
|---|---|---|---|
| Нач.отд. | Романский | | 05.91 |
| Н.контр. | Ломоносова | | 05.91 |
| ГИП | Фомин | | 05.91 |
| Гл.спец. | Лутье | | 05.91 |
| Нач.гр. | Карпов | | 05.91 |
| Инж.I кат. | Карпова | | 05.91 |
| Инж.I кат. | Хейстер | | 05.91 |

407-03-593.90-ЭП1.СМ

Компоновочные чертежи подстанций напряжением 110-500 кВ

Компоновки ПС с высшим напряжением 110 кВ

| Стадия | Лист | Листов |
|---|---|---|
| РП | 19 | |

Определение расстояний между КРУН 10(6) кВ и другими сооружениями ПС

СЕВЗАПЭНЕРГОСЕТЬПРОЕКТ Ленинград

Инв. N подл. | Подпись и дата | Взаим. инв. N

09772 тм-т1

Формат А3

Альбом 1

## ЗРУ 10(6) кВ с кабельными каналами

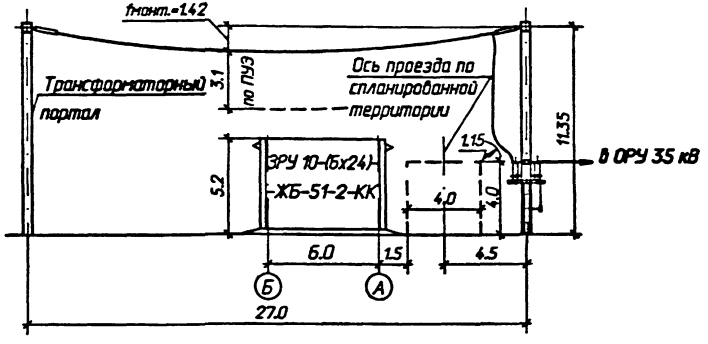


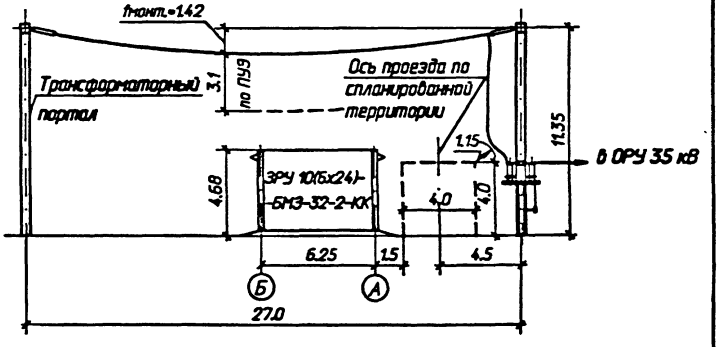


## ЗРУ 10(6) кВ с кабельным этажом

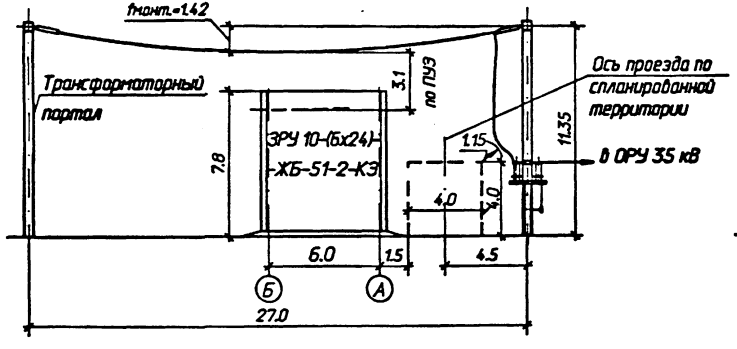


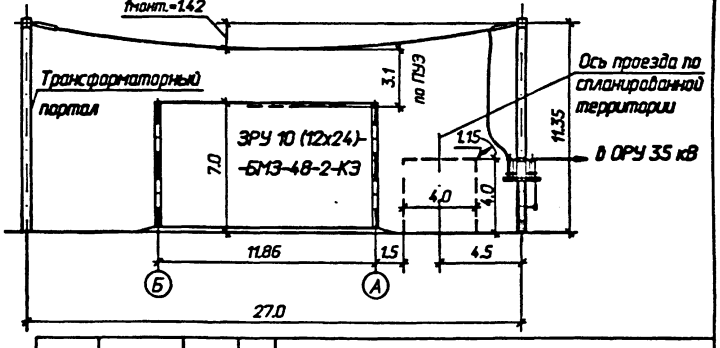


*Под гибкой ошиновкой 35 кВ, подвешенной на ячейковых порталах 110 кВ, допускается сооружать только ЗРУ 10(6) кВ с кабельными каналами (h<6.8 м).*

| | | | | |
|---|---|---|---|---|
| | | | | 407-03-593.90-ЭП1.СМ |
| Нач.отд. | Раненский | | 05.91 | Компоновочные чертежи подстанций напряжением 110-500 кВ |
| Н.контр. | Лапшосова | | 05.91 | |
| ГИП | Фатин | | 05.91 | Компоновки ПС с высшим напряжением 110 кВ |
| Гл.спец. | Лурье | | 05.91 | |
| Нач.гр. | Карпов | | 05.91 | |
| Инж.I кат. | Карпова | | 05.91 | Размещение ЗРУ 10(6) кВ на территории ПС |
| Инж.I кат. | Хабатаев | | 05.91 | |

| Стадия | Лист | Листов |
|---|---|---|
| РП | 20 | |

«Севзапэнергосетьпроект» Ленинград

Инв. N подл. 29772 ТМ-11 | Подпись и дата | Взам. инв. N

Формат А3

Альбом 1

До ЗРУ при закрытой установке токоограничивающих реакторов

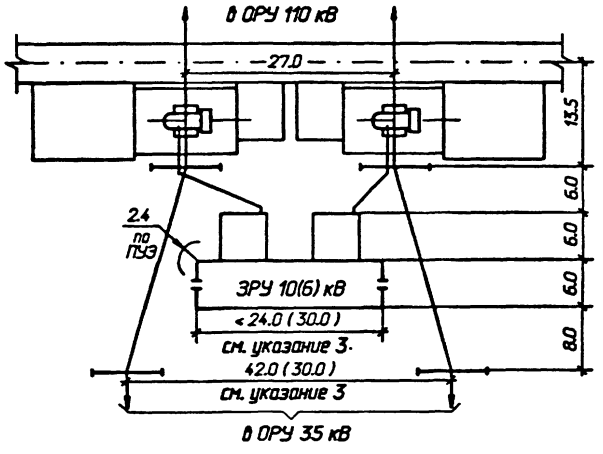


До ЗРУ высотой менее 6.83 м при наружной установке токоограничивающих реакторов

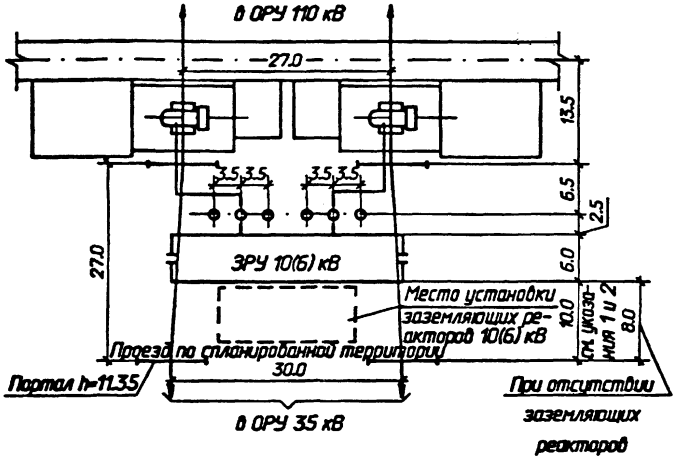


До КРУН при наружной установке токоограничивающих реакторов

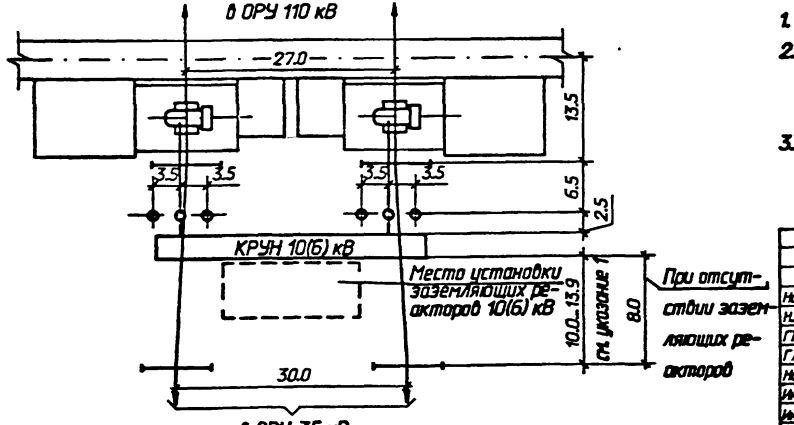


1. Узел установки заземляющих дугогасящих реакторов см. лист ЗП1-18.
2. При расстоянии между порталами 27,0 м возможна установка заземляющих реакторов только по варианту 2 из ТМП 407-03-508.88 лист ЗП-42.
3. Размеры, указанные в скобках, относятся к ЗРУ 10 (6) кВ высотой менее 6.83 м, без скобок – более 6.83 м.

| | | | | | | | |
|---|---|---|---|---|---|---|---|
| | | | | 407-03-593.90-ЭП1.СМ | | | |
| Нач.отд. | Роменский | | 05.91 | Компоновочные чертежи подстанций напряжением 110-500 кВ | | | |
| Н.контр. | Ломоносова | | 05.91 | | | | |
| ГИП | Фомин | | 05.91 | Компоновки ПС с высшим напряжением 110 кВ | Стадия | Лист | Листов |
| Гл.спец. | Лурье | | 05.91 | | РП | 21 | |
| Нач.гр. | Карпов | | 05.91 | | | | |
| Инж.I кат. | Карпова | | 05.91 | Размещение сооружений ПС при выводе ВЛ 35 и 110 кВ в противоположные стороны | "СЕВЗАПЭНЕРГОСЕТЬПРОЕКТ" Ленинград | | |
| Инж.II кат. | Хейстер | | 05.91 | | | | |

Инв. N подл. 12972 тм-т1 | Подпись и дата | Взаим. инв N

формат А3

Альбом 1

До ЗРУ при закрытой установке токоограничивающих реакторов

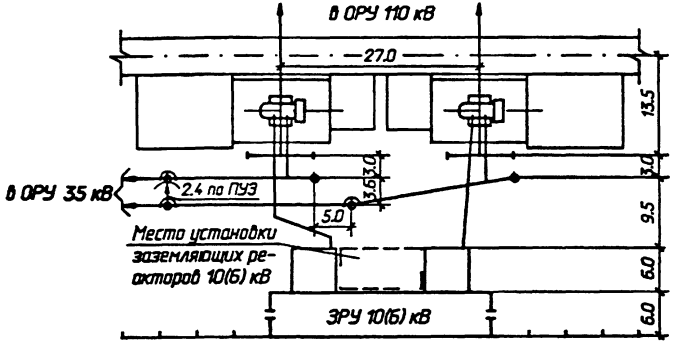


До ЗРУ при наружной установке токоограничивающих реакторов

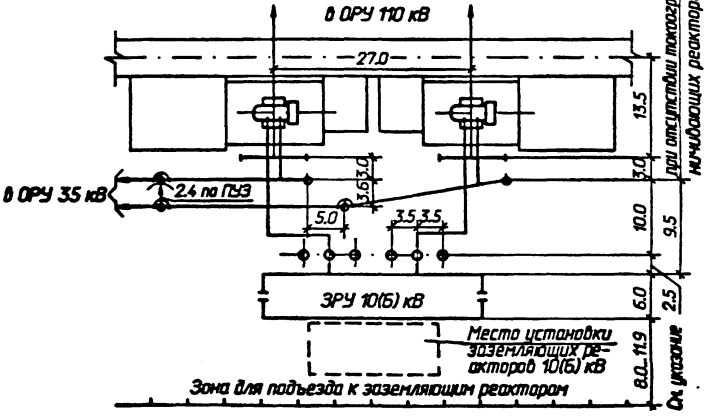


До КРУН при наружной установке токоограничивающих реакторов

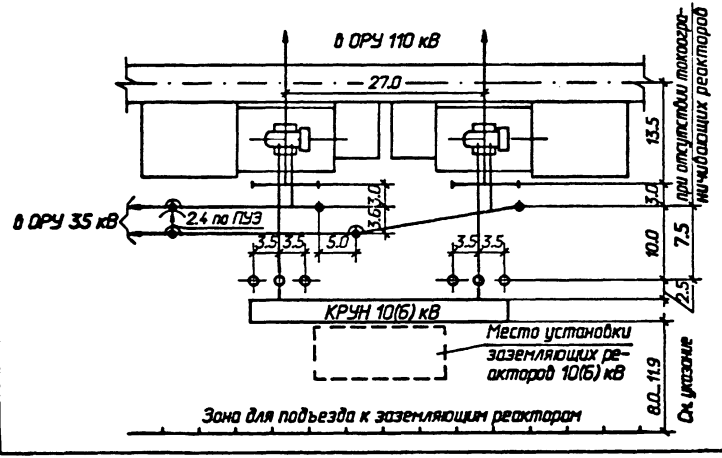


Узел установки заземляющих дугогасящих реакторов см. лист ЭП1.СМ - 18.

| | | | | | | | |
|---|---|---|---|---|---|---|---|
| | | | | 407-03-593.90-ЭП1.СМ | | | |
| Нач.отд. | Роменский | | 05.91 | Компоновочные чертежи подстанций напряжением 110-500 кВ | | | |
| Н.контр. | Ломоносова | | 05.91 | | | | |
| ГИП | Фомин | | 05.91 | Компоновки ПС с высшим напряжением 110 кВ | Стадия | Лист | Листов |
| Гл.спец. | Лурье | | 05.91 | | РП | 22 | |
| Нач.гр. | Карпов | | 05.91 | | | | |
| Инж.I кат. | Карпова | | 05.91 | Размещение сооружений ПС при выводе ВЛ 35 и 110 кВ под углом 90° | "СЕВЗАПЭНЕРГОСЕТЬПРОЕКТ" Ленинград | | |
| Инж.I кат. | Хейстеро | | 05.91 | | | | |

Инв. N подл. 12972 тм-т1 | Подпись и дата | Взаим. инв. N

формат А3

### До ЗРУ при закрытой установке токоограничивающих реакторов

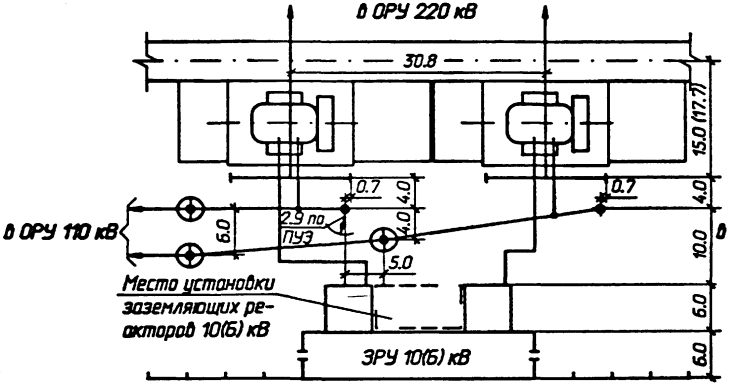


### До ЗРУ при наружной установке токоограничивающих реакторов

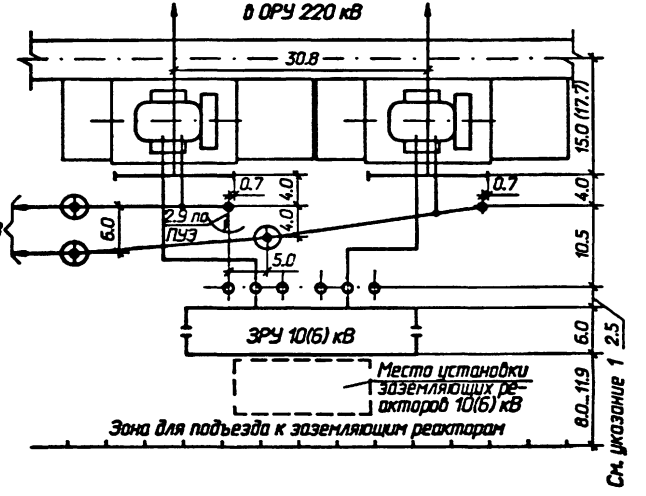


### До КРУН при наружной установке токоограничивающих реакторов

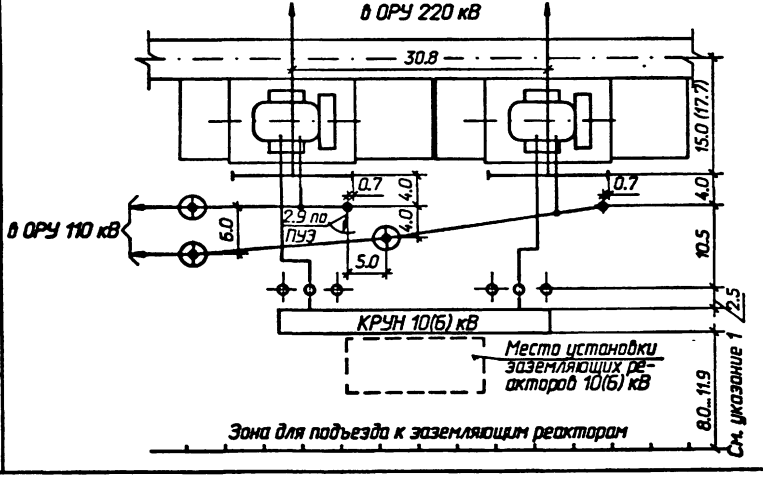


1. Узел установки заземляющих дугогасящих реакторов см. лист ЭП1.СМ-18.
2. Размеры, указанные в скобках, относятся к случаю установки автотрансформатора АТДЦТН - 250000/220/110/ - У1 с выносными охладителями.

| | | | | | | |
|---|---|---|---|---|---|---|
| | | | | 407-03-593.90-ЭП1.СМ | | |
| Нач.отд. | Романский | | 05.91 | Компоновочные чертежи подстанций напряжением 110-500 кВ | | |
| Н.контр. | Лотанасова | | 05.91 | | | |
| ГИП | Фомин | | 05.91 | Компоновки ПС с высшим напряжением 220 кВ | Стадия | Лист | Листов |
| Гл.спец. | Лурье | | 05.91 | | РП | 23 | |
| Нач.гр. | Карпов | | 05.91 | Размещение сооружений ПС при выводе ВЛ 110 и 220 кВ под углом 90° | СЕВЗАПЭНЕРГОСЕТЬПРОЕКТ Ленинград | | |
| Инж.I кат. | Карпова | | 05.91 | | | | |
| Инж.I кат. | Хейсфец | | 05.91 | | | | |

Инв. N подл. | 12972 тм-т1 | Подпись и дата | Взам. инв. N

Формат А3

Альбом 1

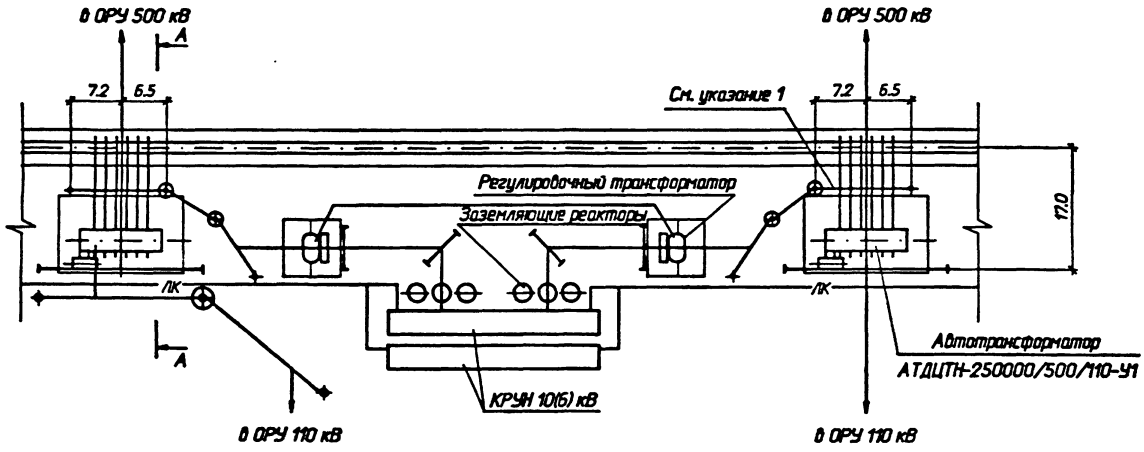


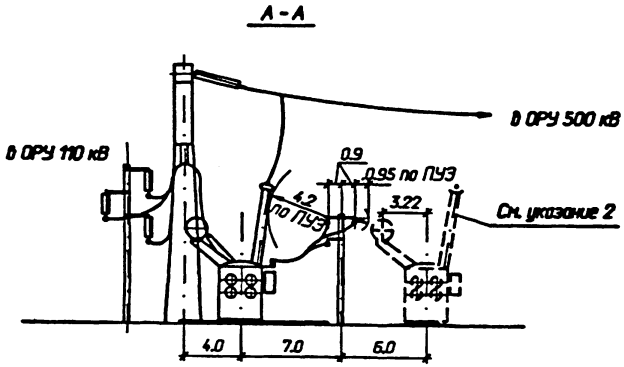


1. При выкатке автотрансформатора обмотка 10(6) кВ подлежит демонтажу.
2. Пунктиром изображено положение автотрансформатора на путях перекатки.

| | | | | | | | |
|---|---|---|---|---|---|---|---|
| | | | | 407-03-593.90-ЭП1.СМ | | | |
| | | | | Компоновочные чертежи подстанций напряжением 110-500 кВ | | | |
| Нач.отд. | Раченский | | 05.91 | Компоновки ПС с высшим напряжением 500 кВ | Стадия | Лист | Листов |
| Н.контр. | Ломоносова | | 05.91 | | РП | 24 | |
| ГИП | Фомин | | 05.91 | | | | |
| Гл.спец. | Лурье | | 05.91 | | | | |
| Нач.гр. | Карпов | | 05.91 | Узел автотрансформатора и КРУН 10(6) кВ при установке регулировочных трансформаторов | СЕВЗАПЭНЕРГОСЕТЬПРОЕКТ Ленинград | | |
| Инж.I кат. | Карпова | | 05.91 | | | | |

Инв.N подл. | 12932 тм-т1 | Подпись и дата | Взам. инв.N

Формат А3

Альбом 1

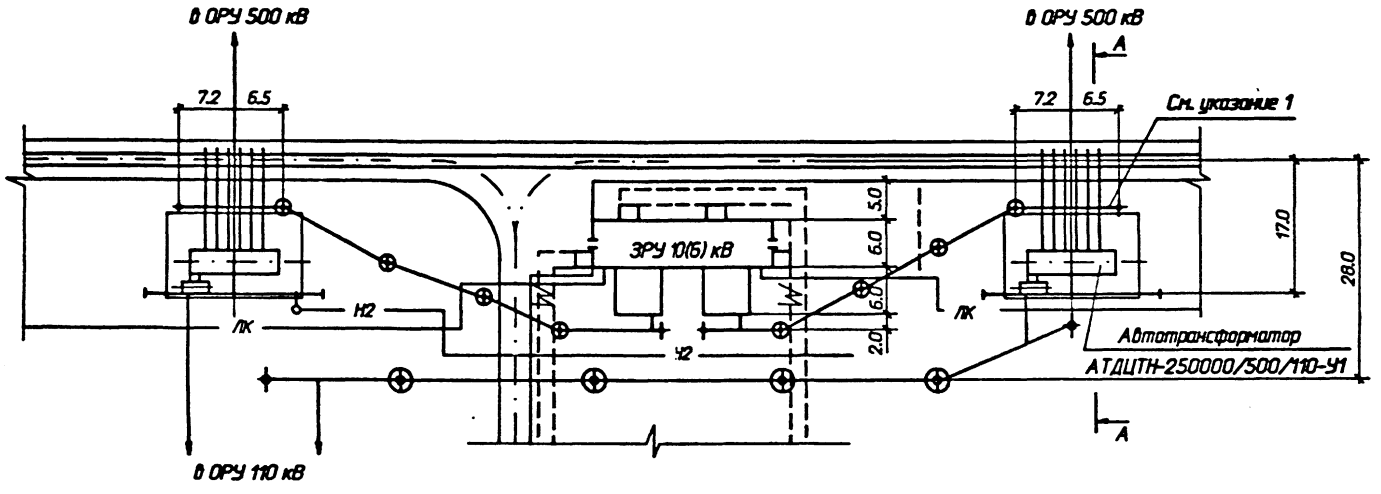


А - А

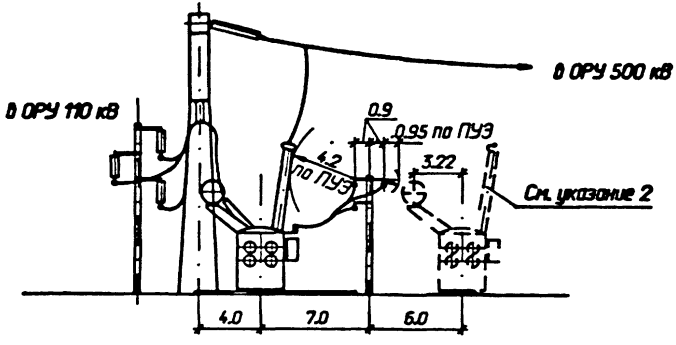


1. При выкатке автотрансформатора ошиновка 10(6) кВ подлежит демонтажу.
2. Пунктиром изображено положение автотрансформатора на путях перекатки.

| | | | | | | | |
|---|---|---|---|---|---|---|---|
| | | | | 407-03-593.90-ЭП1.СМ | | | |
| | | | | Компоновочные чертежи подстанций напряжением 110-500 кВ | | | |
| Нач.отд. | Роменский | | 05.91 | Компоновки ПС с высшим напряжением 500 кВ | Стадия | Лист | Листов |
| Н.контр. | Ломоносова | | 05.91 | | РП | 25 | |
| ГИП | Фомин | | 05.91 | | | | |
| Гл.спец. | Лурье | | 05.91 | | | | |
| Нач.гр. | Карпов | | 05.91 | Узел автотрансформатора и ЗРУ 10(6) кВ | "СЕВЗАПЭНЕРГОСЕТЬПРОЕКТ" Ленинград | | |
| Инж.I кат. | Карпова | | 05.91 | | | | |

формат А3

| Инв. N подл. | Подпись и дата | Взам. инв. N |
|---|---|---|
| 12972 тм-т1 | | |

Альбом 1

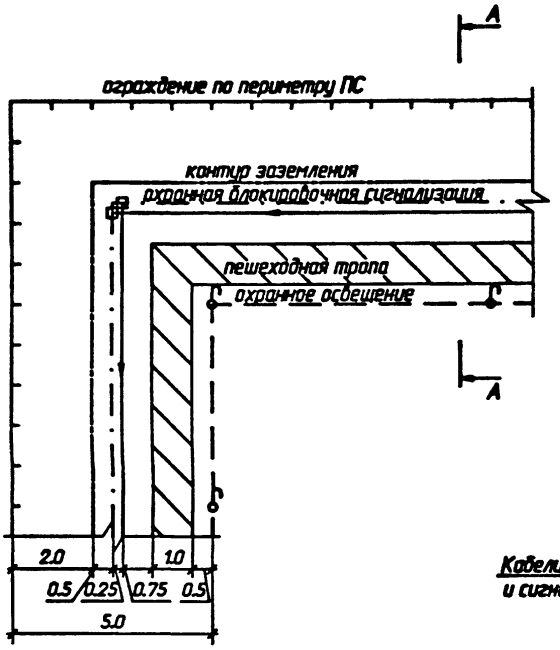


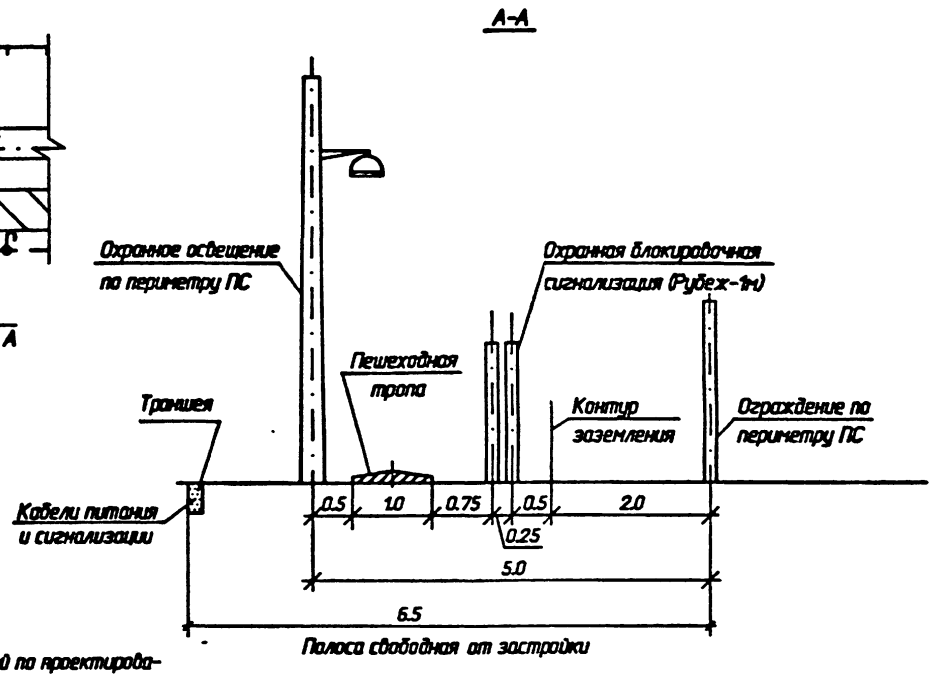


1. Данный чертеж разработан в соответствии с "Инструкцией по проектированию комплекса инженерно-технических средств охраны на предприятиях Министерства энергетики и электрификации СССР" ВСН 03-77 и "Указаниями по проектированию охранных мероприятий на ПС Минэнерго СССР", утвержденные 08.06.83.
2. Взаимное расположение комплекса охранных сооружений и контура заземления определено на основании типовых материалов для проектирования "Охранное освещение и сигнализация на понижающих подстанциях", N 407-0-171.87.

| | | | | 407-03-593.90-ЭП1.СМ | | | |
|---|---|---|---|---|---|---|---|
| Нач.отд. | Роменский | | 05.91 | Компоновочные чертежи подстанций напряжением 110-500 кВ | | | |
| Н.контр. | Лонгинова | | 05.91 | | | | |
| ГИП | Фомин | | 05.91 | Компоновки ПС с высшим напряжением 500 кВ | Стадия | Лист | Листов |
| Гл.спец. | Лурье | | 05.91 | | РП | 26 | |
| Нач.гр. | Карпов | | 05.91 | Размещение комплекса охранных сооружений в 5-метровой зоне | "СЕВЗАПЭНЕРГОСЕТЬПРОЕКТ" Ленинград | | |
| Инж.I кат. | Карпова | | 05.91 | | | | |
| Инж.I кат. | Хейстовер | | 05.91 | | | | |

Инв. N подл. | 12972 гм-11 | Подпись и дата | Взам. инв. N

gost.e-ecolog.ru

формат А3