ГОСУДАРСТВЕННЫЙ КОМИТЕТ ПО ГРАЖДАНСКОМУ СТРОИТЕЛЬСТВУ
И АРХИТЕКТУРЕ ПРИ ГОССТРОЕ СССР

ТИПОВЫЕ КОНСТРУКЦИИ И ДЕТАЛИ ЗДАНИЙ И СООРУЖЕНИЙ

ИИ-04

СБОРНЫЕ ЭЛЕМЕНТЫ ЗДАНИЙ КАРКАСНОЙ КОНСТРУКЦИИ

СЕРИЯ ИИ-04-8

МЕТАЛЛИЧЕСКИЕ ОГРАЖДЕНИЯ ЛЕСТНИЦ

Выпуск 4

Металлические ограждения лестниц для зданий с высотами этажей 3.3; 3.6 и 4.2м и зданий детских садов-яслей с высотой этажа 3.3м.

14375-
ЦЕНА-1-56
1-67

gost.e-ecolog.ru

ЦЕНТРАЛЬНЫЙ ИНСТИТУТ ТИПОВОГО ПРОЕКТИРОВАНИЯ
ГОССТРОЯ СССР

Москва, А-445, Смольная ул., 22

Сдано в печать 1978 года

Заказ № 4927 Тираж 800 экз.

ГОСУДАРСТВЕННЫЙ КОМИТЕТ ПО ГРАЖДАНСКОМУ СТРОИТЕЛЬСТВУ
И АРХИТЕКТУРЕ ПРИ ГОССТРОЕ СССР

ТИПОВЫЕ КОНСТРУКЦИИ И ДЕТАЛИ ЗДАНИЙ И СООРУЖЕНИЙ

ИИ-04

СБОРНЫЕ ЭЛЕМЕНТЫ ЗДАНИЙ КАРКАСНОЙ КОНСТРУКЦИИ

СЕРИЯ ИИ-04-8

МЕТАЛЛИЧЕСКИЕ ОГРАЖДЕНИЯ ЛЕСТНИЦ

Выпуск 4

МЕТАЛЛИЧЕСКИЕ ОГРАЖДЕНИЯ ЛЕСТНИЦ ДЛЯ ЗДАНИЙ С ВЫСОТАМИ ЭТАЖЕЙ 3,3; 3,6 И 4,2м И ЗДАНИЙ ДЕТСКИХ САДОВ-ЯСЛЕЙ С ВЫСОТОЙ ЭТАЖА 3,3м.

РАЗРАБОТАНЫ
ЦНИИЭП УЧЕБНЫХ ЗДАНИЙ

Утверждены
и введены в действие
Госгражданстроем с 01.07.77.
Приказ №66 от 12.04.77.

	Лист	Стр.
Содержание	С-1	2
Пояснительная записка	П-1	3
Номенклатура изделий	1-5	4-8
Монтажные схемы ограждений	6	9
Ограждения ОЛ-42-1, ОЛ-12-1	7	10
Ограждения ОЛ-42-2, ОЛ-12-2	8	11
Ограждения ОЛ-42-3, ОЛ-12-3	9	12
Ограждения ОЛ-36-1, ОВ-2.3-1.	10	13
Ограждения ОЛ-36-2, ОВ-2.3-2	11	14
Ограждение ОЛ-36-3	12	15
Ограждения ОЛ-33-1, ОЛ-9-1	13	16
Ограждения ОЛ-33-2, ОЛ-9-2	14	17
Ограждения ОЛ-33-3, ОЛ-9-3	15	18
Ограждения ОЛВ-42-1, ОЛН-42-1	16	19
Ограждения ОЛВ-42-2, ОЛН-42-2	17	20
Ограждения ОЛВ-42-3, ОЛН-42-3	18	21
Ограждения ОЛВ-36-1, ОЛН-36-1	19	22
Ограждения ОЛВ-36-2, ОЛН-36-2	20	23
Ограждения ОЛВ-36-3, ОЛН-36-3	21	24
Ограждения ОЛВ-33-1, ОЛН-33-1	22	25
Ограждения ОЛВ-33-2, ОЛН-33-2	23	26
Ограждения ОЛВ-33-3, ОЛН-33-3	24	27
Ограждения ОЛ-33д-1, ОВП-30д-1	25	28
Ограждения ОЛ-33д-2, ОВП-30д-2	26	29
Ограждения ОЛ-33д-3, ОВП-30д-3	27	30
Ограждения ОЛ-9д-1, ОЛ-9д-2	28	31
Ограждение ОЛ-9д-3	29	32
Ограждения ОВПЛ-42-1, ОВПЛ-36-1, ОВПЛ-33-1	30	33
Ограждения ОВПЛ-42-2, ОВПЛ-36-2, ОВПЛ-33-2	31	34
Ограждения ОВПЛ-42-3, ОВПЛ-36-3, ОВПЛ-33-3	32	35
Ограждения ОНПЛ-42-1, ОНПЛ-36-1, ОНПЛ-33-1, ОВП-30-1.	33	36
Ограждения ОНПЛ-42-2, ОНПЛ-36-2, ОНПЛ-33-2 ОВП-30-2	34	37
Ограждения ОНПЛ-42-3, ОНПЛ-36-3, ОНПЛ-33-3 ОВП-30-3	35	38
Ограждения ОВПЛ-33д-1, ОНПЛ-33д-1, ОЛК-24д-1	36	39
Ограждения ОВПЛ-33д-2, ОНПЛ-33д-2, ОЛК-24д-2	37	40
Ограждения ОВПЛ-33д-3, ОНПЛ-33д-3, ОЛК-24д-3	38	41
Позиции 49, 60÷66, 76÷81, 90, 97, 98 и 107	39	42
Позиции 50, 67а÷67ж, 68а÷68е, 69а÷69е и 91	40	43
Позиции 82а÷82ж, 83а÷83ж, 84а÷84ж, 89 и 99	41	44
Позиции 54÷58	42	45
Позиции 51÷53, 59, 70÷75, 85÷88 и 112	43	46
Позиции 92 и 93	44	47
Позиции 100÷106, 108 и 109	45	48
Позиции 15, 94, 95, 110 и 111. Марки М1÷М3 и М7	46	49
Узлы 1÷17	47	50

ЦНИИЭП учебных зданий г. Москва

Нач. отдела — Гл. спец. отд. — Рук. группы — Ст. инженер

Вып. 26 — Э. Шахова — Э. Мацея — Л. Жердева

Копировал — А. Бурова

ТК 1975

Содержание

Серия ИИ-04-8

Выпуск 4 — Лист С1

Рабочие чертежи металлических ограждений лестниц выполнены на основании задания, утвержденного Госгражданстроем 10 ноября 1975 г.

Рабочие чертежи данного альбома разработаны взамен рабочих чертежей серии ИИ-04-8, выпуск 1.

Ограждения лестниц предназначены для применения в общественных и административно-бытовых зданиях, решаемых в каркасно-панельных конструкциях серии ИИ-04 и возводимых в обычных условиях строительства.

Ограждения лестниц разработаны для зданий с высотами этажей 3,3; 3,6; 4,2 м, в том числе специальные ограждения для детских яслей-садов с высотой этажа 3,3 м.

Ограждения разработаны для лестничных маршей и площадок серии ИИ-04-7, выпуски 1, 2 и 3 и для отдельных ступеней серии 1.155-1 выпуск 1, применяемых при решении подъема с отметок -1,05 и -1.20 м на отметку ±0.00.

Номенклатура лестниц с описанием назначения каждого изделия, представленная на листах 1÷5, решена для лестниц с различным подъемом маршей (против часовой стрелки и по часовой стрелке).

Схемы установки ограждений лестниц даны на листе 6. Монтаж ограждений лестниц выполнять по серии 2.250-1 выпуск 3.

Ограждения окон принять по рабочим чертежам серии 1.256-1, предназначенным для кирпичных общественных зданий.

При применении ограждений лестниц в конкретном проекте необходимо разработать опалубочные чертежи следующих железобетонных изделий с дополнительными закладными деталями для крепления стоек ограждений:

- лестничного марша ОЛ-36 - для зданий с высотой этажа 3,6 м;
- верхней площадки и лестничных маршей всех марок с дополнительными закладными деталями в площадках маршей при расположении маршей вдоль наружных стен здания;
- ригелей, устанавливаемых в уровне перекрытия у наружных стен вдоль лестничных маршей.

Соединение ограждения лестничного марша (ОЛ-) с ограждением верхней и нижней площадки марша (ОВПЛ- и ОНПЛ-) выполнять соединительными планками или ограждениями-вставками на сварке.

Ограждения лестниц разработаны решетчатого типа в 3 вариантах архитектурного исполнения.

Металлические ограждения лестниц разработаны в соответствии требованиями ЭСТ 20-1-74. Расчет и конструирование выполнены в соответствии с требованиями главСНиП II-В.3-72, II-6-74, II-Л.2-72 и II-Л.3-71.

Ограждения лестниц общественных зданий, за исключением детских садов-яслей, рассчитаны на горизонтальную нормативную нагрузку на перила лестниц 100 кгс/м; ограждения лестниц детских садов-яслей - 50 кгс/м. Коэффициент перегрузки принят равным 1,2.

Ограждения лестниц выполнять из стали марки ВСт3кп2, ГОСТ 380-71.

Стальные элементы для каркасов ограждений изготовлять из стали по ГОСТ 2591-71 и 103-57*, элементы решеток - из стали по ГОСТ 2590-71, 8734-58 и 103-57*.

Все соединения выполнять на сварке (см. узлы на листе 47).

Поручни для ограждений применять поливинилхлоридные типа II по ГОСТ 19111-73.

Требования, предъявляемые к изготовлению ограждений лестниц, должны соответствовать ОСТ 20-1-74.

Приемку, маркировку, хранение и транспортирование ограждений выполнять в соответствии с требованиями ОСТ 20-1-74.

Принята следующая маркировка ограждений лестниц: буквенные индексы, стоящие в начале наименования марки, характеризуют назначение изделий и означают:

ОЛ - ограждение лестничных маршей или лестниц из отдельных элементов.

ОЛВ и ОЛН - соответственно, верхнее и нижнее ограждения лестничного марша, расположенного вдоль наружной стены здания.

ОВП - ограждение верхней площадки.

ОВПЛ и ОНПЛ - соответственно, ограждения верхней и нижней площадок лестничного марша.

ОЛК - ограждение окна лестничной клетки.

ОВ - ограждение - вставка.

Первые цифры-индексы округленно в дм означают: для ограждения лестничного марша, а также верхней и нижней площадок лестничного марша - высоту этажа;

- для ограждения лестницы из отдельных элементов - высоту лестницы, для ограждения верхней площадки - ширину лестничной клетки; для ограждения окна лестничной клетки и ограждения-вставки - длину ограждения.

При маркировке ограждений детских садов к этим цифрам добавляется индекс „Д".

Цифровые индексы, стоящие в конце наименования /1, 2 и 3/, характеризуют изделия по вариантам архитектурного исполнения.

NN п/п	Марка	Эскиз	Вес, кг	Тип здания	Назначение изделия	Лист	Страница
1	ОА-42-1	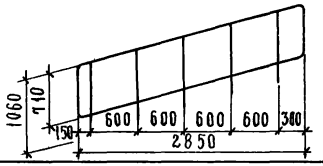	44.93	Общественные здания	Ограждение лестничных маршей при высоте этажа – 4.2м.	7	10
	ОА-42-2		46.23			8	11
	ОА-42-3		45.98			9	12
2	ОА-36-1	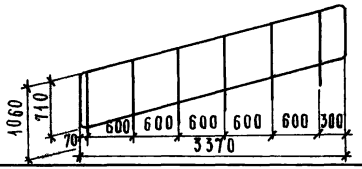	53.76		Ограждение лестничных маршей при высоте этажа - 3.6м.	10	13
	ОА-36-2		55,36			11	14
	ОА-36-3		55,11			12	15
3	ОА-33-1	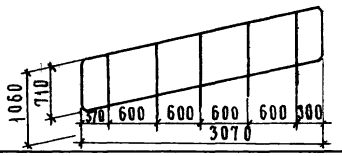	46.24		Ограждение лестничных маршей при высоте этажа-3,3м; ограждение лестничных маршей с удлиненной промежуточной площадкой	13	16
	ОА-33-2		47.74			14	17
	ОА-33-3		47.49			15	18
4	ОА-12-1	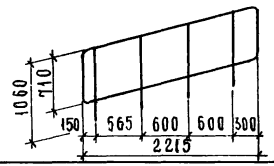	36.08		Ограждение лестничных маршей для подъема с отм -1.20 на отм 0.	7	10
	ОА-12-2		37.08			8	11
	ОА-12-3		36,93			9	12
5	ОА-9-1	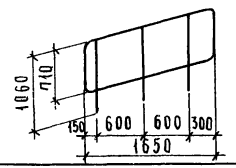	27.30		Ограждение лестничных маршей для подъемас отм -0.90 и -1.05 на отм.0	13	16
	ОА-9-2		28.00			14	17
	ОА-9-3		27.90			15	18

NN п/п	Марка	Эскиз	Вес, кг	Тип здания	Назначение изделия	Лист	Страница
6	ОЛВ-42-1	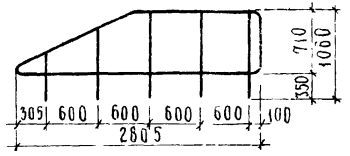	36.59	Общественные здания	Верхнее ограждение лестничного марша для зданий с высотой этажа 4.2м при расположении лестниц вдоль наружной стены.	16	19
	ОЛВ-42-2		37.59			17	20
	ОЛВ-42-3		37.44			18	21
7	ОЛН-42-1	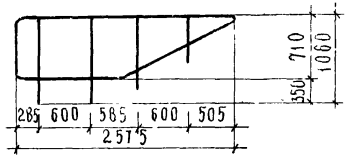	30.99		Нижнее ограждение лестничного марша для зданий с высотой этажа 4.2м при расположении лестниц вдоль наружной стены.	16	19
	ОЛН-42-2		31.84			17	20
	ОЛН-42-3		31.74			18	21
8	ОЛВ-36-1	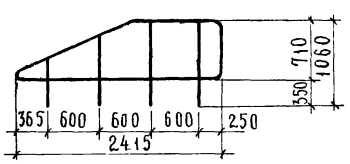	29.48		Верхнее ограждение лестничного марша для зданий с высотой этажа 3.6м при расположении лестниц вдоль наружной стены	19	22
	ОЛВ-36-2		30.28			20	23
	ОЛВ-36-3		30.18			21	24
9	ОЛН-36-1	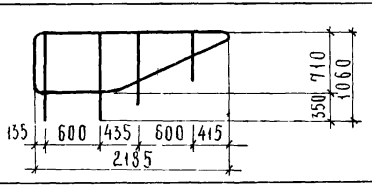	30.11		Нижнее ограждение лестничного марша для зданий с высотой этажа 3.6м при расположении лестниц вдоль наружной стены.	19	22
	ОЛН-36-2		30.71			20	23
	ОЛН-36-3		30.66			21	24
10	ОЛВ-33-1	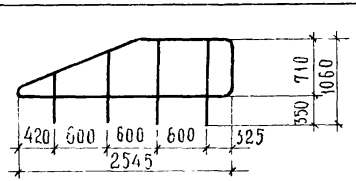	29.98		Верхнее ограждение лестничного марша для зданий с высотой этажа 3.3м при расположении лестниц вдоль наружной стены.	22	25
	ОЛВ-33-2		30.78			23	26
	ОЛВ-33-3		30.73			24	27

Гл. спец. отд. Шахова
Рук. группы Мацея
Ст. инженер Нердева

Учебных зданий
г. Москва

ТК 1975г

Номенклатура изделий.

Серия ИИ-04-8
Выпуск 4 Лист 2

NN п/п	Марка	Эскиз	Вес, кг	Тип здания	Назначение изделия	Лист	Страница
11	ОЛН-33-1	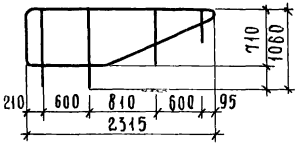	31,06	Общественные здания	Нижнее ограждение лестничного марша для зданий с высотой этажа 3,3м при расположении лестниц вдоль наружной стены.	22	25
	ОЛН-33-2		31,91			23	26
	ОЛН-33-3		31,81			24	27
12	ОЛ-33д-1	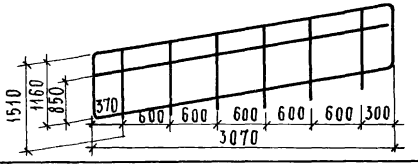	60,73	Детские сады-ясли	Ограждение лестничных маршей при высоте этажа 3,3м.	25	28
	ОЛ-33д-2		66,23			26	29
	ОЛ-33д-3		82,19			27	30
13	ОЛ-9д-1	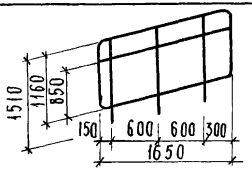	35,64		Ограждение лестничных маршей для подъема с отм. -0.90 и -1.05 на отм. ±0.00.	28	31
	ОЛ-9д-2		38,56			28	31
	ОЛ-9д-3		47,48			29	32
14	ОВП-30-1	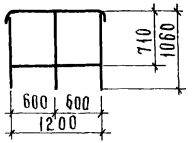	22,72	Общественные здания	Ограждение верхней площадки	33	36
	ОВП-30-2		23,32			34	37
	ОВП-30-3		23,22			35	38
15	ОВПЛ-42-1	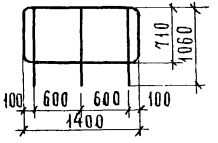	25,99		Ограждение верхней площадки лестничного марша для зданий с высотой этажа 4,2м при расположении лестниц вдоль наружной стены; ограждение площадки лестничных маршей с удлиненной промежуточной площадкой.	30	33
	ОВПЛ-42-2		26,59			31	34
	ОВПЛ-42-3		26,49			32	35

NN п/п	Марка	Эскиз	Вес, кг	Тип здания	Назначение изделия	Лист	Страница
16	ОВПЛ-36-1	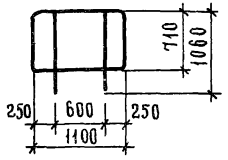	18.52	Общественные здания	Ограждение верхней площадки лестничного марша для зданий с высотой этажа 3.6м при расположении лестниц вдоль наружной стены.	30	33
	ОВПЛ-36-2		19.02			31	34
	ОВПЛ-36-3		18.97			32	35
17	ОВПЛ-33-1	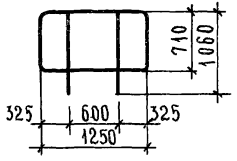	18.98		Ограждение верхней площадки лестничного марша для зданий с высотой этажа 3,3м при расположении лестниц вдоль наружной стены.	30	33
	ОВПЛ-33-2		19.48			31	34
	ОВПЛ-33-3		19.43			32	35
18	ОНПЛ-42-1	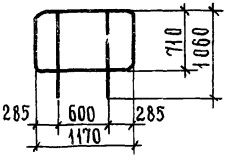	18.77		Ограждение нижней площадки лестничного марша для зданий с высотой этажа 4.2м при расположении лестниц вдоль наружной стены	33	36
	ОНПЛ-42-2		19.27			34	37
	ОНПЛ-42-3		19.22			35	38
19	ОНПЛ-36-1	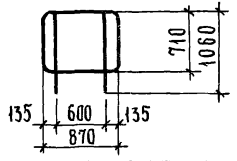	17.46		Ограждение нижней площадки лестничного марша для зданий с высотой этажа 3,6м при расположении лестниц вдоль наружной стены; ограждение площадки лестничных маршей с удлиненной промежуточной площадкой.	33	36
	ОНПЛ-36-2		17.76			34	37
	ОНПЛ-36-3		17.71			35	38
20	ОНПЛ-33-1	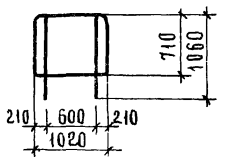	18.40		Ограждение нижней площадки лестничного марша для зданий с высотой этажа 3,3 м при расположении лестниц вдоль наружной стены.	33	36
	ОНПЛ-33-2		18.90			34	37
	ОНПЛ-33-3		18.85			35	38

NN п/п	Марка	Эскиз	Вес, кг	Тип здания	Назначение изделия	Лист	Страница
21	ОВ-2.3-1	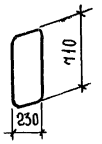	2.56	Общественные здания	Ограждение - вставка для сопряжения ограждений лестничного марша и нижней площадки для зданий с высотой этажа 3.6м при расположении лестниц вдоль наружной стены.	10	13
	ОВ-2.3-2		2.66			11	14
22	ОВП-30Д-1	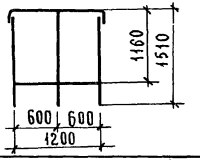	28.50	Детские сады-ясли	Ограждение верхней площадки.	25	28
	ОВП-30Д-2		30.70			26	29
	ОВП-30Д-3		37.38			27	30
23	ОВПА-33Д-1	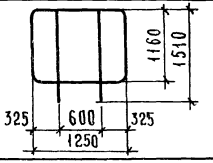	22.55		Ограждение верхней площадки лестничного марша при высоте этажа 3,3м	36	39
	ОВПА-33Д-2		24.79			37	40
	ОВПА-33Д-3		31.43			38	41
24	ОНПА-33Д-1	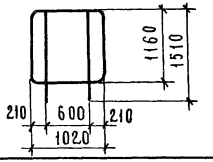	21.28		Ограждение нижней площадки лестничного марша при высоте этажа 3.3м.	36	39
	ОНПА-33Д-2		23.16			37	40
	ОНПА-33Д-3		28.68			38	41
25	ОЛК-24Д-1	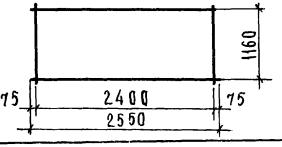	15,31		Ограждение окон лестничной клетки.	36	39
	ОЛК-24Д-2		19.87			37	40
	ОЛК-24Д-3		33.06			38	41

ТК 1975г

Номенклатура изделий

Серия ИИ-04-8
Выпуск 4 Лист 5

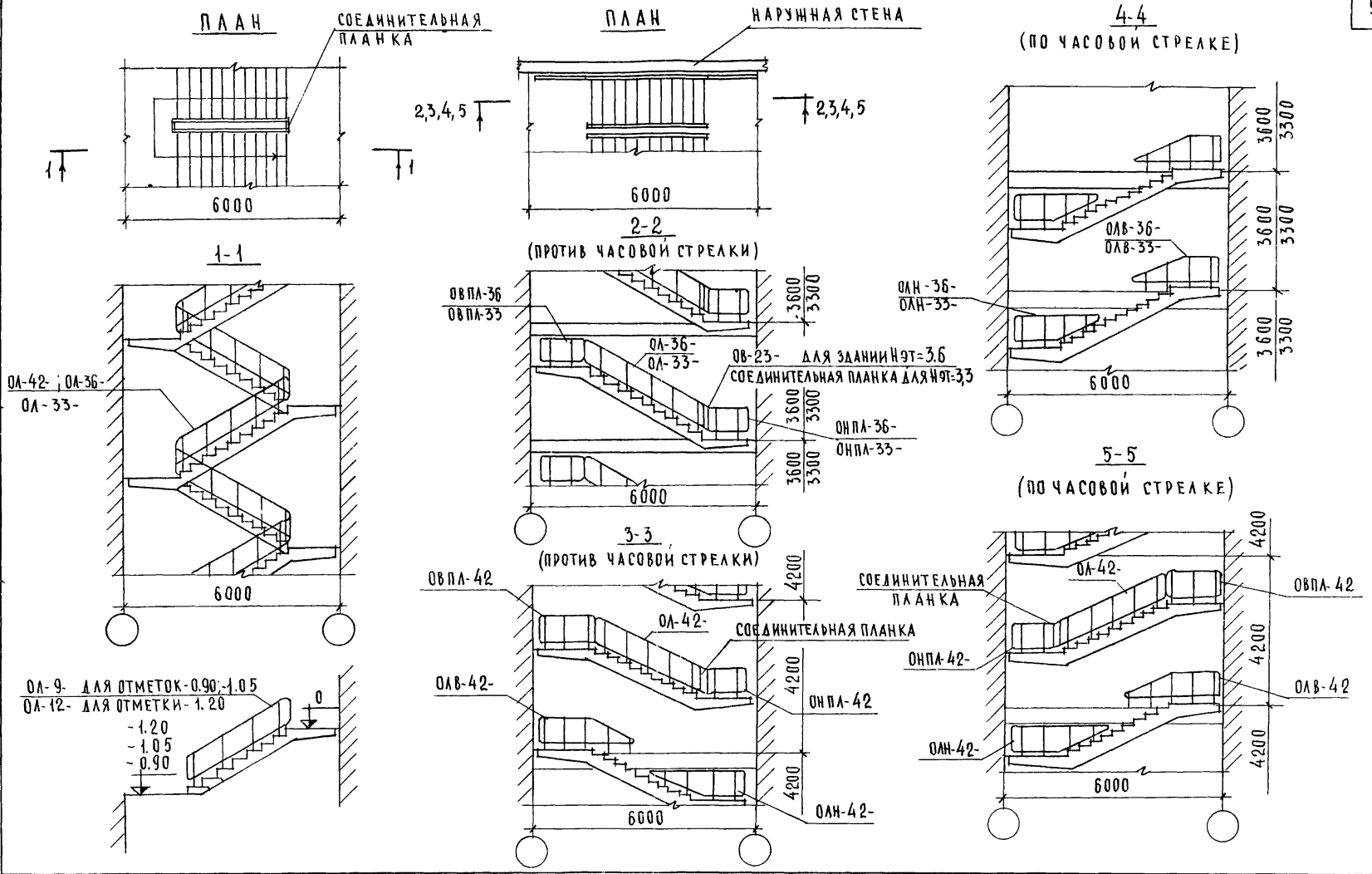

НАЧ. ОТДЕЛА	В. ГРЕКОВ	КОПИРОВАЛ
ГЛ. СПЕЦ. ОТД.	Э. ШАХОВА	
РУК. ГРУППЫ	З. МАЦЕЯ	
СТ. ИНЖЕНЕР	Л. ЖЕРДЕВА	

ЦНИИЭП УЧЕБНЫХ ЗДАНИЙ г. МОСКВА

ТК 1975	СХЕМЫ УСТАНОВКИ ОГРАЖДЕНИЙ ЛЕСТНИЦ	СЕРИЯ ИИ-04-8 ВЫПУСК 4 ЛИСТ 6

14375 10

ОЛ-42-1

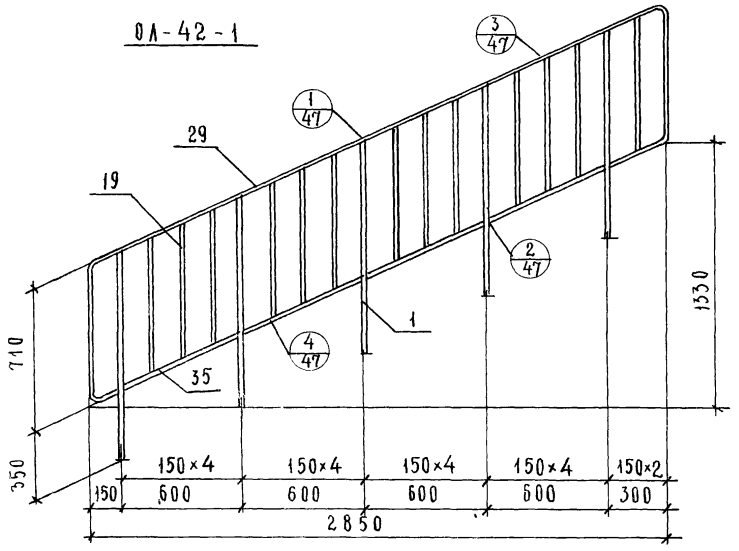

ОЛ-12-1

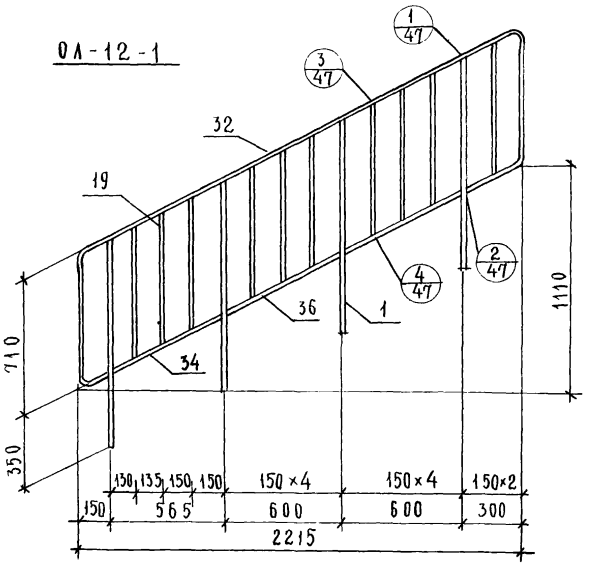

СПЕЦИФИКАЦИЯ МЕТАЛЛА НА 1 ИЗДЕЛИЕ

МАРКА	ПОЗ	СЕЧЕНИЕ	ДЛИНА, мм	КОЛ., ШТ	ВЕС, КГ 1 ШТ	ВЕС, КГ ОБЩИЙ	ВЕС, КГ МАРКИ	ГОСТ
ОЛ-42-1	1	40×20	1005	5	6.34	31.95	44,93	103-57*
		-20×6	50	5	0.047			
	19	⌀8	705	13	0.28	3.64		2590-71
	29	-40×4	4905	1	6.18	6.18		103-57*
	35	-40×4	630	4	0.79	3.16		
ОЛ-12-1	1	-40×20	1005	4	6.34	25.56	36.08	103-57*
		-20×6	50	4	0.047			
	19	⌀8	705	10	0.28	2.80		2590-71
	32	-40×4	4241	1	5.34	5,34		103-57*
	34	-40×4	600	1	0.76	0.76		
	36	-40×4	640	2	0.81	1.62		

ПРИМЕЧАНИЕ:

1. Позиции см. листы 39, 40, 42 и 43.

ОЛ-42-2

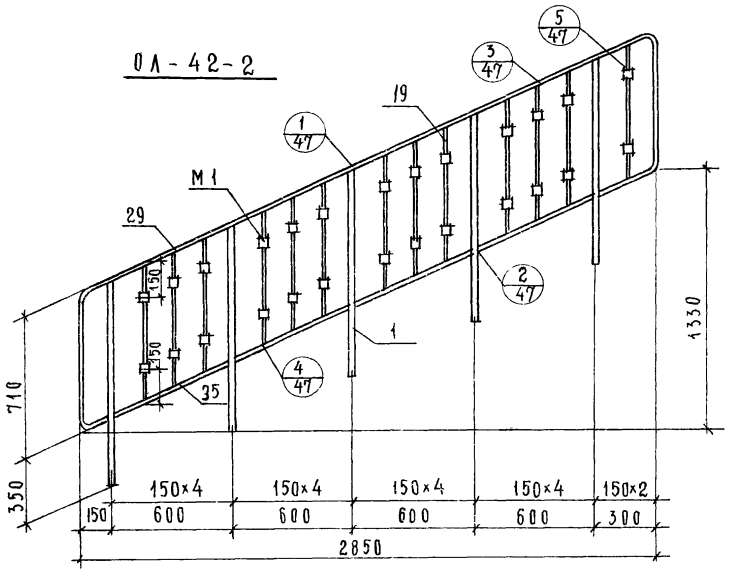

ОЛ-12-2

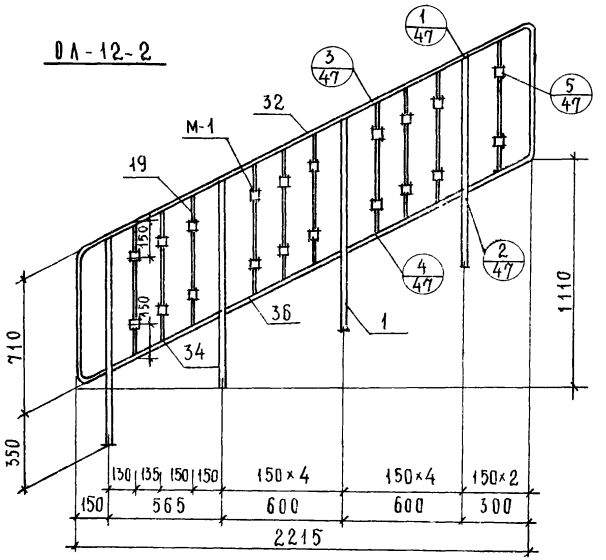

СПЕЦИФИКАЦИЯ МЕТАЛЛА НА 1 ИЗДЕЛИЕ

МАРКА	ПОЗ.	СЕЧЕНИЕ	ДЛИНА, мм	КОЛ., шт	ВЕС, кг 1 шт	ВЕС, кг общий	ВЕС, кг марки	ГОСТ
ОЛ-42-2	1	-40×20	1005	5	6.34	31.95	46.23	103-57*
		-20×6	50	5	0.047			
	19	⌀8	705	13	0.28	3.64		2590-71
	29	-40×4	4905	1	6.18	6.18		103-57*
	35	-40×4	630	4	0.79	3.16		
	М1	ТРУБА 18×4,5	35	26	0.05	1.30		8734-58

МАРКА	ПОЗ	СЕЧЕНИЕ	ДЛИНА, мм	КОЛ., шт.	ВЕС, кг 1 шт	ВЕС, кг общий	ВЕС, кг марки	ГОСТ
ОЛ-12-2	1	-40×20	1005	4	6.34	25.56	37.08	103-57*
		-20×6	50	4	0.047			
	19	⌀8	705	10	0.28	2.80		2590-71
	32	-40×4	4241	1	5.34	5.34		103-57*
	34	-40×4	600	1	0.76	0.76		
	36	-40×4	640	2	0.81	1.62		
	М1	ТРУБА 18×4,5	35	20	0.05	1.00		8734-58

ПРИМЕЧАНИЕ:

1. Позиции см. листы 39, 40, 42, 43 и 46.

ТК 1975

ОГРАЖДЕНИЯ ОЛ-42-2; ОЛ-12-2.

СЕРИЯ ИИ-04-8
ВЫПУСК 4
ЛИСТ 8

УЧЕБНЫЕ ЗДАНИЯ Г. МОСКВА
РУК. ГРУППЫ З. МАЦЕЯ
СТ. ИНЖЕНЕР А. НЕГРАЕВА

ОЛ-42-3

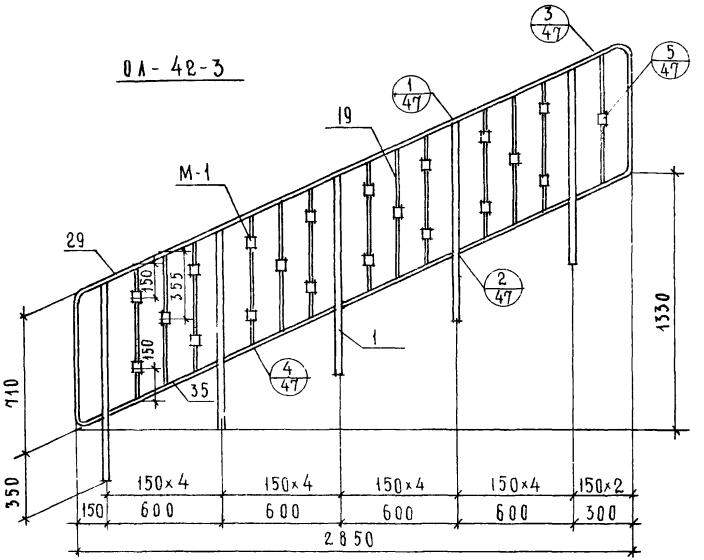

ОЛ-12-3

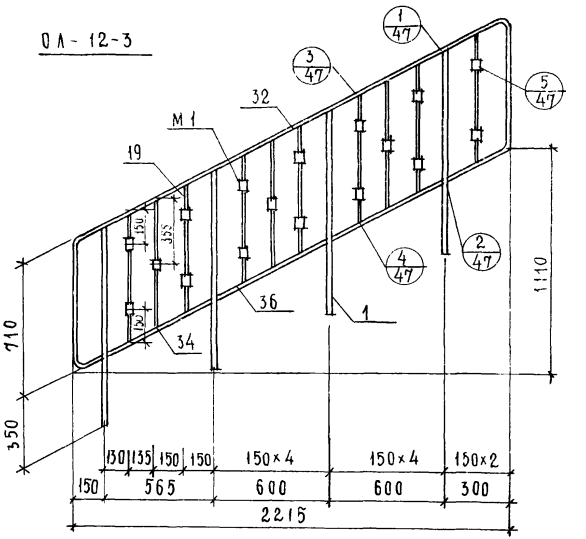

Спецификация металла на 1 изделие

Марка	Поз	Сечение	Длина, мм	Кол., шт.	Вес, кг 1 шт.	Вес, кг общий	Вес, кг марки	ГОСТ
ОЛ-42-3	1	-40×20	1005	5	6.34	31.95	45.98	103-57*
		-20×6	50	5	0.047			
	19	ø 8	705	13	0.28	3.64		2590-71
	29	-40×4	4905	1	6.18	6.18		
	35	-40×4	630	4	0.79	3.16		
	М1	Труба 18×4,5	35	21	0.05	1.05		8734-58*
ОЛ-12-3	1	-40×20	1005	4	6.34	25.56	36.93	103-57*
		-20×6	50	4	0.047			
	19	ø 8	705	10	0.28	2.80		2590-71
	32	-40×4	4241	1	6.34	5.34		103-57*
	34	-40×4	600	1	0.76	0.76		
	36	-40×4	640	2	0.81	1.62		
	М1	Труба 18×4,5	35	17	0.05	0.85		8734-58*

Примечание:

1. Позиции см. листы 39, 40, 42, 43 и 46.

ТК 1975г

Ограждения ОЛ-42-3; ОЛ-12-3.

Серия ИИ-04-8
Выпуск 4 | Лист 9

ОА-36-1

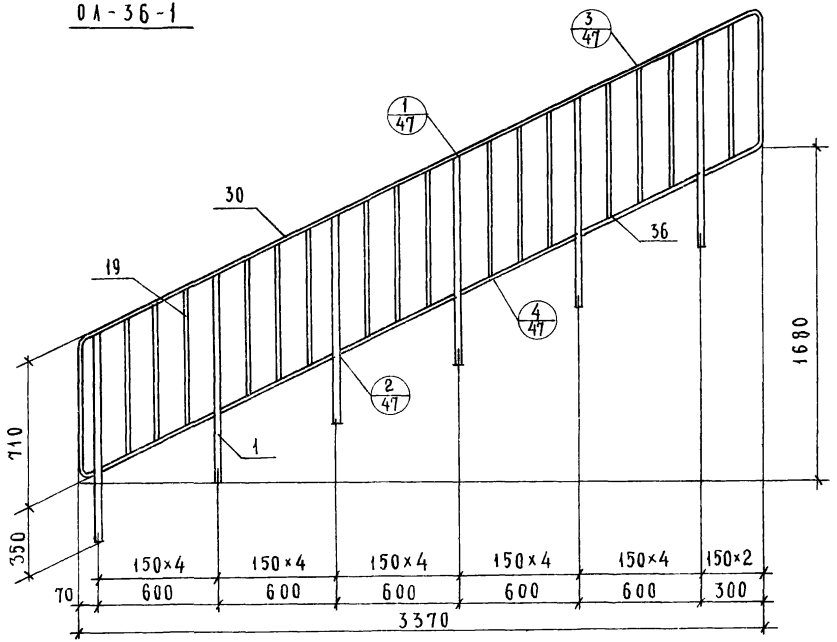

ОВ-2,3-1

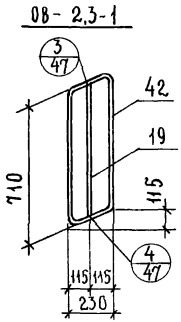

Спецификация металла на 1 изделие								
Марка	Поз	Сечение	Длина, мм	Кол., шт.	Вес, кг			ГОСТ
					1 шт.	общий	марки	
ОА-36-1	1	-40×20	1005	6	6.34	38.34	53,76	103-57*
		-20×6	50	6	0.047			
	19	⌀8	705	16	0.28	4.48		2590-71
	30	-40×4	5466	1	6.89	6.89		
	36	-40×4	640	5	0.81	4.05		
ОВ-2.3-1	19	⌀8	705	1	0.28	0.28	2.56	2590-71
	42	-40×4	1803	1	2.28	2.28		103-57*

Примечание:

1. Позиции см. листы 39, 40, 42, 43.

Нач. отдела		З. Мацея
Гл. спец. отдела		А. Бурова
Рук. группы		
Ст. инженер		
Проверил		
Копировал		
В. Греков		
Э. Шахова		З. Мацея
		Л. Жердева

ЦНИИЭП учебных зданий г. Москва

ТК 1975

Ограждения ОА-36-1, ОВ-2,3-1

Серия ИИ-04-8

Выпуск 4 | Лист 10

ОЛ-36-2

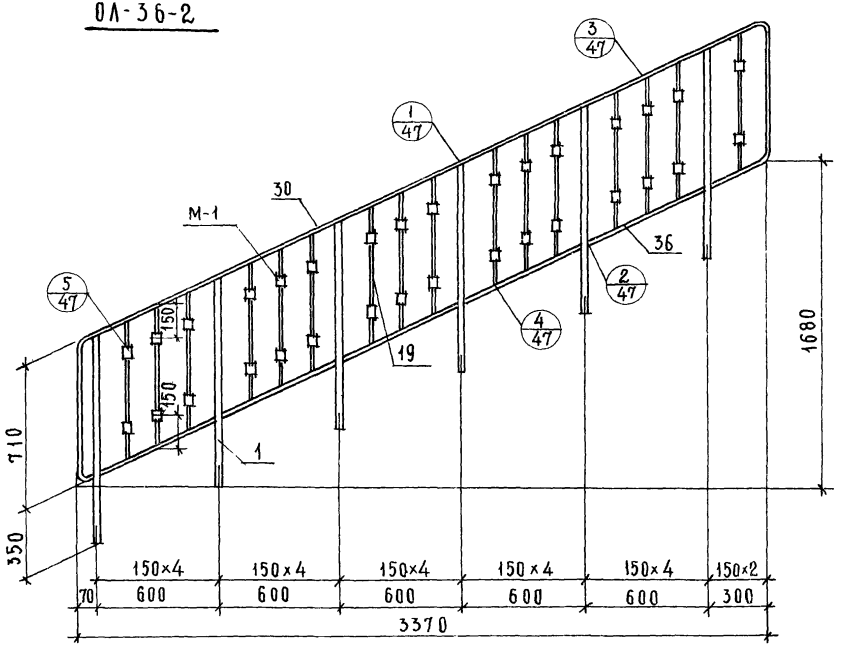

ОВ-2.3-2

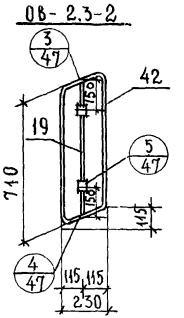

СПЕЦИФИКАЦИЯ МЕТАЛЛА НА 1 ИЗДЕЛИЕ								
МАРКА	ПОЗ.	СЕЧЕНИЕ	ДЛИНА, мм	КОЛ., ШТ.	ВЕС, КГ			ГОСТ
					1 ШТ.	ОБЩИЙ	МАРКИ	
ОЛ-36-2	1	-40×20	1005	6	6.34	38.34	55,36	103-57*
		-20×6	50	6	0.047			
	19	⌀8	705	16	0.28	4.48		2590-71
	30	-40×4	5466	1	6.89	6.89		103-57*
	36	-40×4	640	5	0.81	4,05		
	М1	Труба 18×4,5	35	32	0.05	1.60		8734-58*
ОВ-2.3-2	19	⌀8	705	1	0.28	0.28	2.66	2590-71
	42	-40×4	1803	1	2.28	2.28		103-57*
	М1	Труба 18×4,5	35	2	0.05	0.10		8734-58*

ПРИМЕЧАНИЕ:

1. Позиции см. листы 39, 40, 42, 43, 46.

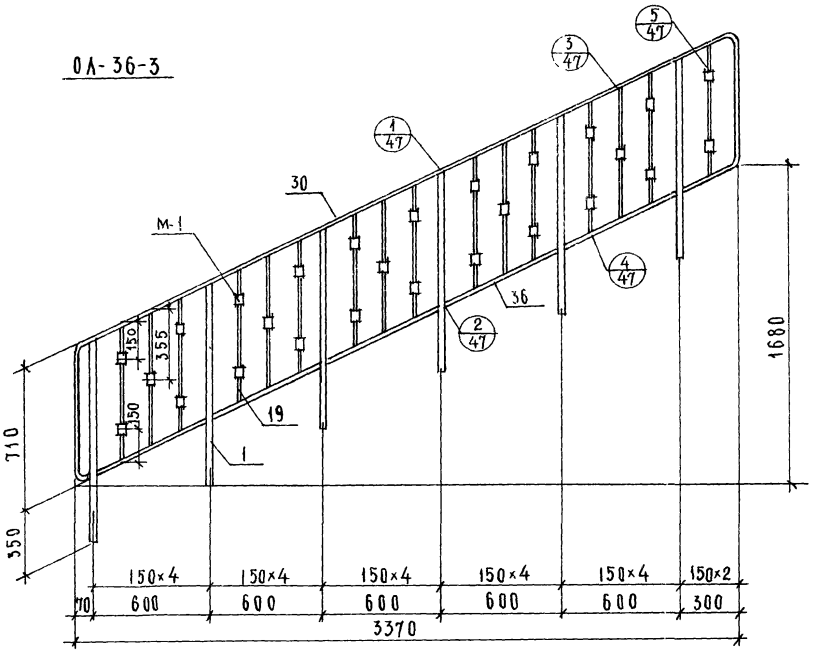

СПЕЦИФИКАЦИЯ МЕТАЛЛА НА 1 ИЗДЕЛИЕ								
МАРКА	ПОЗ.	СЕЧЕНИЕ	ДЛИНА, ММ	КОЛ., ШТ.	ВЕС, КГ			ГОСТ
					1 ШТ.	ОБЩИЙ	МАРКИ	
ОЛ-36-3	1	-40×20	1005	6	6.34	38.34	55.11	103-57*
		-20×6	50	6	0.047			
	19	⌀8	705	16	0.28	4.48		2590-71
	30	-40×4	5466	1	6.89	6.89		103-57*
	36	-40×4	640	5	0.81	4.05		
	М1	ТРУБА 18×4,5	35	27	0.05	1.35		8734-58*

ПРИМЕЧАНИЕ:

1. Позиции см. листы 39, 40, 42, 43, 46

НАЧ. ОТДЕЛА		В. ТРЕХОВ	
ГЛ. СПЕЦ. ОТДЕЛА		Э. ШАХОВА	КОПИРОВАЛ
РУК. ГРУППЫ		З. МАЦЕЯ	
СТ. ИНЖЕНЕР		Л. ЖЕРДЕВА	

УЧЕБНЫХ ЗДАНИЙ
Г. МОСКВА

ТК	ОГРАЖДЕНИЕ ОЛ-36-3.	СЕРИЯ ИИ-04-8	
1975		ВЫПУСК 4	ЛИСТ 12

ОЛ-33-1

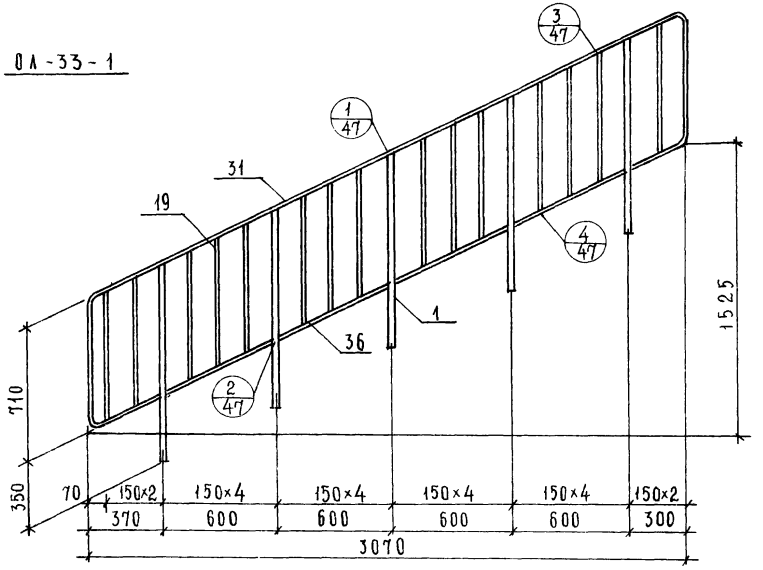

ОЛ-9-1

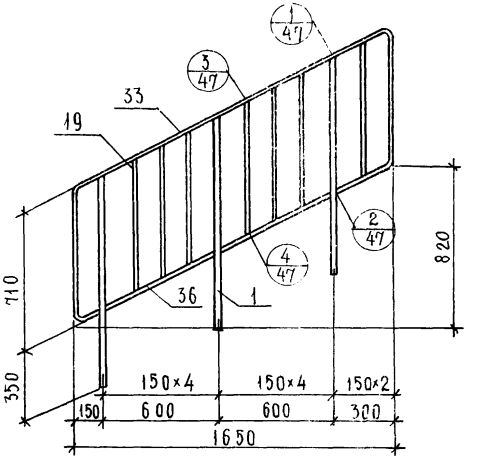

Спецификация металла на 1 изделие

Марка	Поз.	Сечение	Длина мм	Кол. шт.	Вес, кг 1 шт	Вес, кг общий	Вес, кг марки	ГОСТ
ОЛ-33-1	1	-40×20	1005	5	6.34	31.95	46.24	103-57*
		-20×6	50	5	0.047			
	19	⌀8	705	15	0.28	4.20		2590-71
	31	-40×4	5437	1	6.85	6.85		103-57*
	36	-40×4	640	4	0.81	3.24		
ОЛ-9-1	1	-40×20	1005	3	6.34	19.17	27.30	103-57*
		-20×6	50	3	0.047			
	19	⌀8	705	7	0.28	1.96		2590-71
	33	-40×4	3613	1	4.55	4.55		103-57*
	36	-40×4	640	2	0.81	1.62		

Примечание:

1. Позиции см. листы 39, 40, 42, 43.

ОЛ-33-2

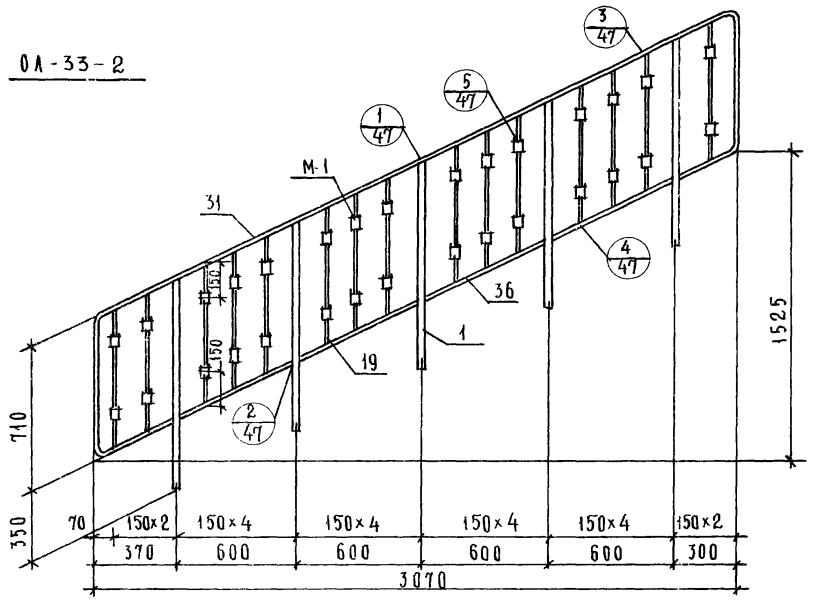

ОЛ- 9-2

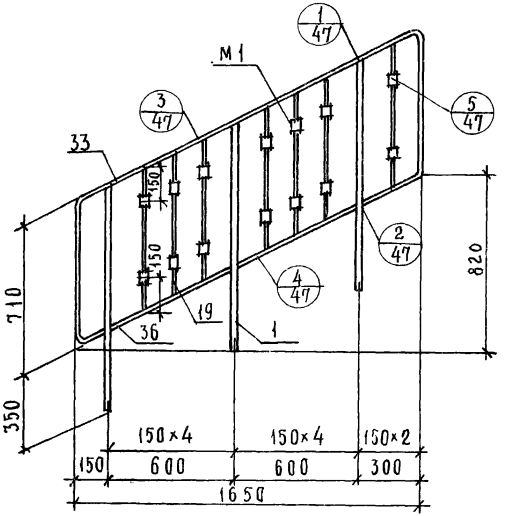

Спецификация металла на 1 изделие																	
Марка	Поз.	Сечение	Длина, мм	Кол., шт.	Вес, кг 1 шт.	Вес, кг общий	Вес, кг марки	Гост	Марка	Поз	Сечение	Длина, мм	Кол., шт.	Вес, кг 1 шт.	Вес, кг общий	Вес, кг марки	Гост
ОЛ-33-2	1	-40×20	1005	5	6,34	31.95	47.74	103-57*	ОЛ-9-2	1	-40×20	1055	3	6.34	19.17	28.00	103-57*
		-20×6	50	5	0.047						-20×6	50	3	0.047			
	19	⌀8	705	15	0.28	4.20		2590-71		19	⌀8	705	7	0.28	1.96		2590-71
	31	-40×4	5437	1	6,85	6.85		103-57*		33	-40×4	3613	1	4.55	4.55		103-57*
	36	-40×4	640	4	0.81	3.24				36	-40×4	640	2	0.81	1.62		
	М1	Труба 18×4,5	35	30	0.05	1.50		8734-58*		М1	Труба 18×4,5	35	14	0.05	0.70		8734-58*

Примечание:

1. Позиции см. листы 39, 40, 42, 43, 46.

Гл. спец. отд.		Э. Шахова	Копировал
Рук. группы		З. Мацея	
Ст. инженер		Л. Жердева	
Учебных зданий г. Москва		А. Бурова	

ТК	Ограждения ОЛ-33-2, ОЛ-9-2.	Серия ИИ-04-8	
1975		Выпуск 4	Лист 14

ОЛ-33-3

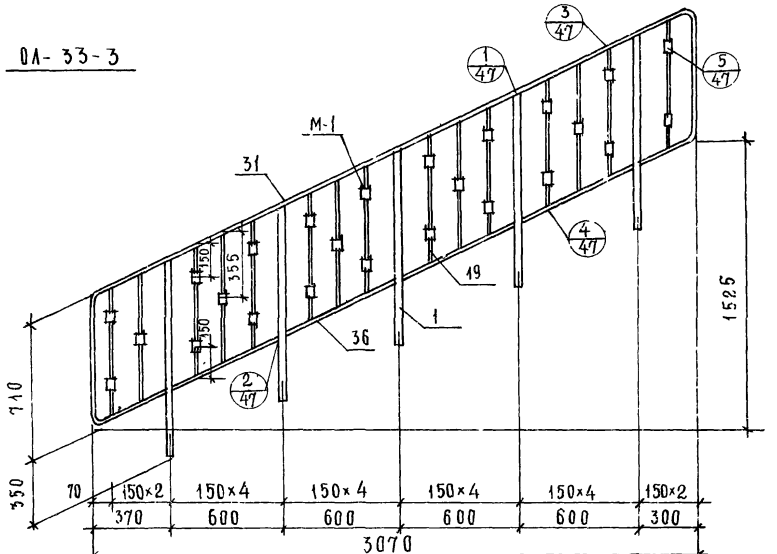

ОЛ-9-3

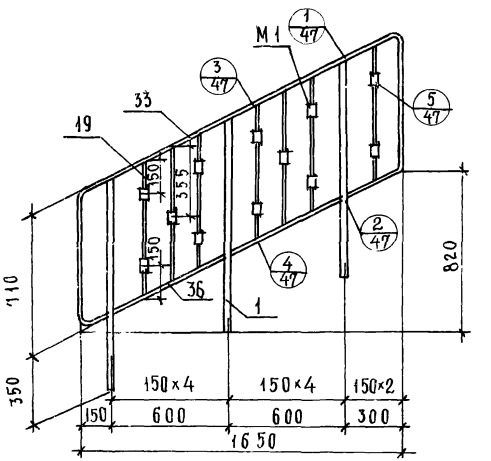

СПЕЦИФИКАЦИЯ МЕТАЛЛА НА 1 ИЗДЕЛИЕ

Марка	Поз.	Сечение	Длина мм	Кол., шт.	Вес, кг: 1 шт.	Вес, кг: общий	Вес, кг: марки	ГОСТ
ОЛ-33-3	1	-40×20	1005	5	6,34	31,95	47,49	103-57*
		-20×6	50	5	0.047			
	19	⌀8	705	15	0.28	4.20		2590-71
	31	-40×4	5437	1	6.85	6.85		103-57*
	36	-40×4	640	4	0.81	3,24		
	М1	Труба 18×4,5	35	25	0.05	1.25		8734-58*

Марка	Поз.	Сечение	Длина мм	Кол., шт.	Вес, кг: 1 шт.	Вес, кг: общий	Вес, кг: марки	ГОСТ
ОЛ-9-3	1	-40×20	1005	3	6,34	19,17	27,90	103-57*
		-20×6	50	3	0.047			
	19	⌀8	705	7	0.28	1.96		2590-71
	33	-40×4	3613	1	4.55	4.55		103-57*
	36	-40×4	640	2	0.81	1.62		
	М1	Труба 18×4,5	35	12	0.05	0.60		8734-58*

ПРИМЕЧАНИЕ:

1. Позиции см. листы 39,40,42,43,46.

ОЛВ-42-1

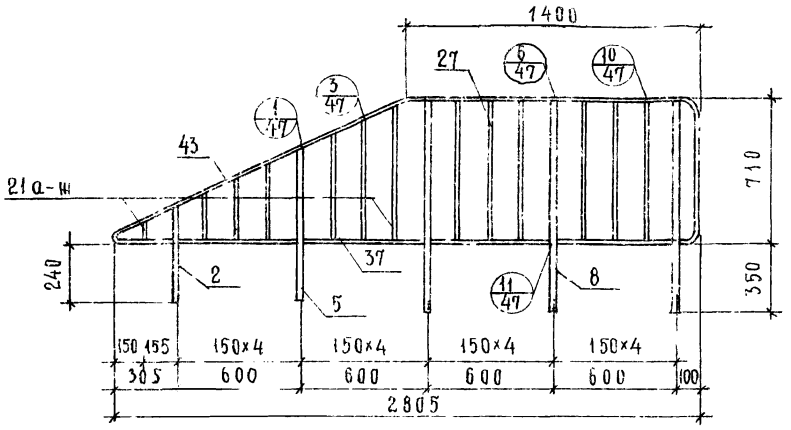

ОЛН-42-1

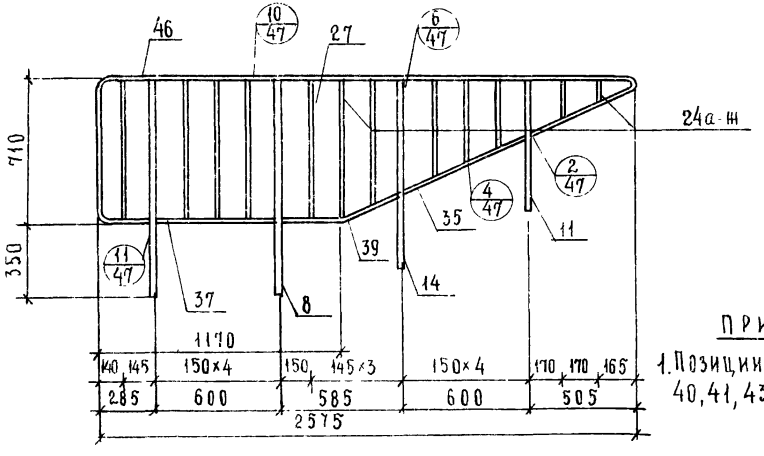

ПРИМЕЧАНИЕ:

1. Позиции см. листы 39, 40, 41, 43, 46.

СПЕЦИФИКАЦИЯ МЕТАЛЛА НА 1 ИЗДЕЛИЕ

МАРКА	ПОЗ.	СЕЧЕНИЕ	ДЛИНА, ММ	КОЛ., ШТ.	ВЕС, КГ 1 ШТ	ВЕС, КГ ОБЩИЙ	ВЕС, КГ МАРКИ	ГОСТ
ОЛВ-42-1	2	-40×20	379	1	2.38	2,43	36,59	103-57*
		-20×6	50	1	0.047			
	5	-40×20	561	1	4.14	4.19		
		-20×6	50	1	0.047			
	8	-40×20	1005	3	6,34	19.17		
		-20×6	50	3	0.047			
	21а	ф8	120	1	0.05	0.05		2590-71
	21б	ф8	261	1	0.10	0.10		
	21в	ф8	331	1	0.13	0.13		
	21г	ф8	401	1	0.16	0.16		
	21д	ф8	540	1	0.21	0.21		
	21е	ф8	609	1	0.24	0.24		
	21ж	ф8	679	1	0.27	0.27		
	27	ф8	700	6	0.28	1.68		
	37	-40×4	570	4	0.72	2.88		103-57*
	43	-40×4	4034	1	5.08	5.08		
ОЛН-42-1	8	-40×20	1005	2	6.34	12,78	30,99	103-57*
		-20×6	50	2	0.047			
	11	-40×20	583	1	3.64	3.69		
		-20×6	50	1	0.047			
	14	-40×20	865	1	5.46	5.51		
		-20×6	50	1	0.047			
	24а	ф8	127	1	0.05	0.05		2590-71
	24б	ф8	206	1	0.08	0.08		
	24в	ф8	354	1	0.14	0.14		
	24г	ф8	424	1	0.17	0.17		
	24д	ф8	494	1	0.20	0.20		
	24е	ф8	631	1	0.25	0.25		
	24ж	ф8	698	1	0.28	0.28		
	27	ф8	700	5	0.28	0.28		
	35	-40×4	630	1	0.79	0.79		103-57*
	37	-40×4	570	1	0.72	0.72		
	39	-40×4	600	1	0.76	0.76		
	46	-40×4	4195	1	5.29	5.29		

ГЛ. СПЕЦ. ОТД. — Э. ШАХОВА — КОНИРОВАЛ — Н. БУРОВА
РУК. ГРУППЫ — З. МАЦЕЯ
СТ. ИНЖЕНЕР — 1 ЖЕРДЕВА

УЧЕБНЫХ ЗДАНИЙ Г. МОСКВА

ТК 1975

ОГРАЖДЕНИЯ ОЛВ-42-2, ОЛН-42-1

СЕРИЯ ИИ-04-8

ВЫПУСК 4 | ЛИСТ 16

ОЛВ-42-2

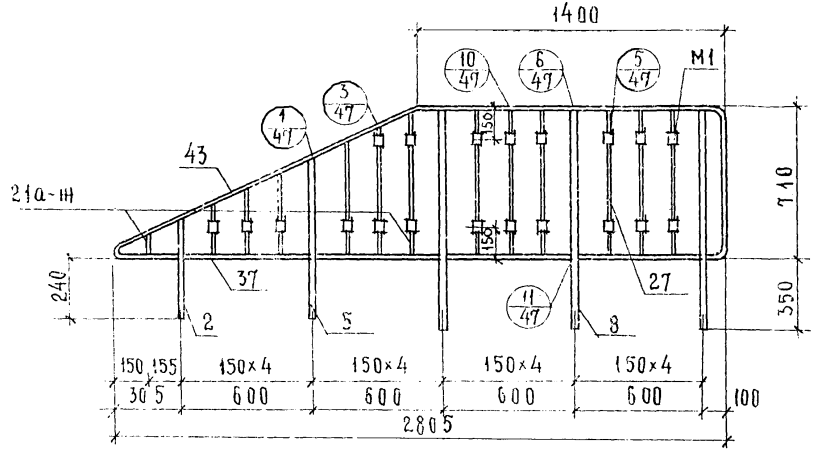

ОЛН-42-2

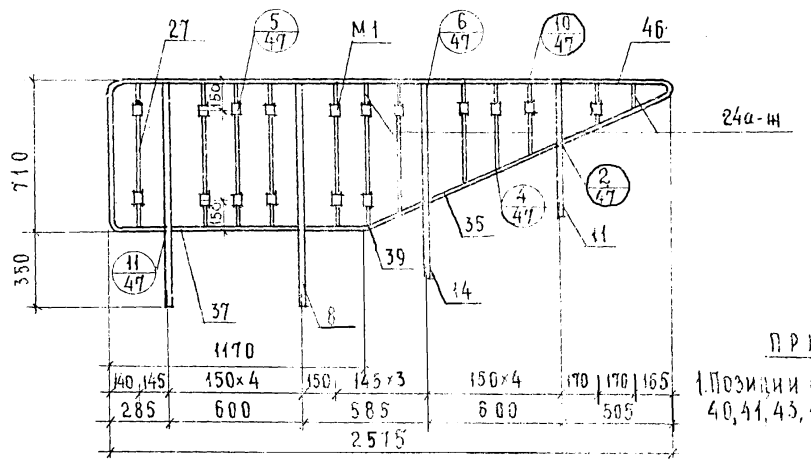

ПРИМЕЧАНИЕ:

1. Позиции см. листы 39, 40, 41, 43, 46.

СПЕЦИФИКАЦИЯ МЕТАЛЛА НА 1 ИЗДЕЛИЕ

МАРКА	ПОЗ.	СЕЧЕНИЕ	ДЛИНА мм	КОЛ. шт	ВЕС, КГ 1 шт.	ВЕС, КГ общий	МАРКИ	ГОСТ
ОЛВ-42-2	2	-40×20	379	1	2.35	2,43	37.59	103-57*
		-20×6	50	1	0.047			
	5	-40×20	661	1	4.44	4,19		
		-20×6	50	1	0.047			
	8	-40×20	1005	2	6.34	19.17		
		-20×6	50	2	0.047			
	21а	ф6	120	1	0.05	0,05		2590-71
	21б	ф8	261	1	0,10	0.10		
	21в	ф8	331	1	0,13	0,13		
	21г	ф8	401	1	0.16	0.16		
	21д	ф8	540	1	0,21	0.21		
	21е	ф8	609	1	0.24	0.24		
	21ш	ф8	679	1	0.27	0.27		
	27	ф8	700	6	0,28	1.68		
	37	-40×4	570	4	0.72	2.88		103-57*
	43	-40×4	4034	1	5.08	5.08		
	М1	Труба 18×4,5	35	20	0.05	1,00		8734-58
ОЛН-42-2	6	-40×20	1005	2	6.34	12,78	31,84	103-57*
		-20×6	50	2	0.047			
	11	-40×20	585	1	3.69	3.69		
		-20×6	50	1	0.047			
	14	-40×20	865	1	5,46	5.51		
		-20×6	50	1	0.047			
	24а	ф8	127	1	0.05	0.05		2590-71
	24б	ф8	206	1	0.08	0.08		
	24в	ф8	354	1	0.14	0.14		
	24г	ф8	424	1	0.17	0.17		
	24д	ф8	494	1	0.20	0.20		
	24е	ф8	631	1	0.25	0.25		
	24ш	ф8	698	1	0.28	0.28		
	27	ф8	700	6	0.28	0.28		
	35	-40×4	650	1	0.79	0.79		103-57*
	37	-40×4	570	1	0.72	0.72		
	39	-40×4	500	1	0.76	0.76		
	46	-40×4	4195	1	5.29	5.29		87-4-58
	М1	Труба 18×4,5	33	17	0.05	0.85		

ОЛВ-42-3

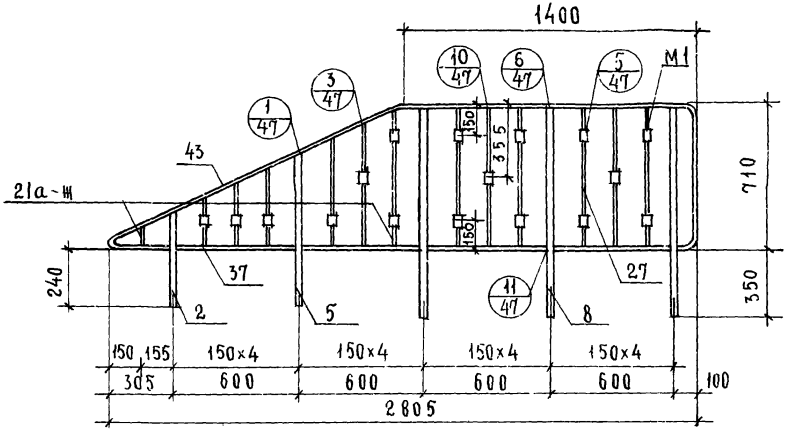

ОЛН-42-3

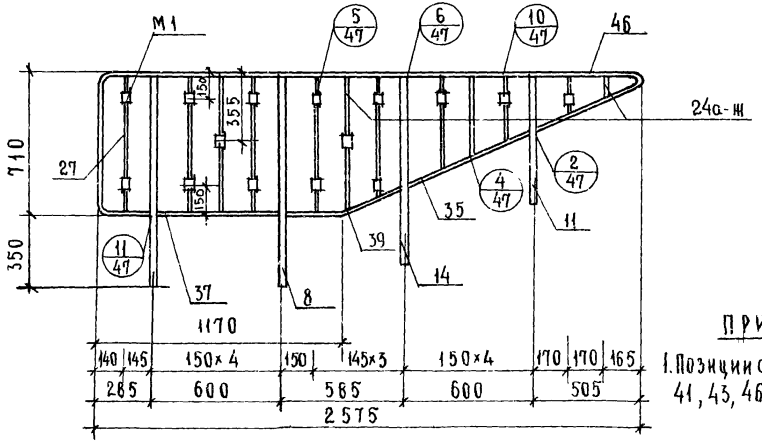

ПРИМЕЧАНИЕ:

1. Позиции см. листы 39, 40, 41, 43, 46.

СПЕЦИФИКАЦИЯ МЕТАЛЛА НА 1 ИЗДЕЛИЕ

МАРКА	ПОЗ.	СЕЧЕНИЕ	ДЛИНА, ММ	КОЛ., ШТ	ВЕС, КГ 1 ШТ.	ВЕС, КГ ОБЩИЙ	ВЕС, КГ МАРКИ	ГОСТ
ОЛВ-42-3	2	-40×20	379	1	2,38	2.43	37,44	103-57*
		-20×6	50	1	0.047			
	5	-40×20	661	1	4,14	4.19		
		-20×6	50	1	0.047			
	8	-40×20	1005	3	6,34	19,17		
		-20×6	50	3	0.047			
	21а	⌀8	120	1	0.05	0.05		2590-71
	21б	⌀8	261	1	0.10	0.10		
	21в	⌀8	331	1	0.13	0.13		
	21г	⌀8	401	1	0.16	0.16		
	21д	⌀8	540	1	0.21	0.21		
	21е	⌀8	609	1	0.24	0.24		
	21ж	⌀8	679	1	0.27	0.27		
	27	⌀8	700	6	0.28	1.68		
	37	-40×4	570	4	0.72	2.88		103-57*
	43	-40×4	4034	1	5.08	5.08		
	M1	Труба 18×4,5	35	17	0,05	0,85		8734-58*
ОЛН-42-3	8	-40×20	1005	2	6,34	12.78	31,74	103-57*
		-20×6	50	2	0.047			
	11	-40×20	583	1	3.64	3,69		
		-20×6	50	1	0.047			
	14	-40×20	865	1	5,46	5.51		
		-20×6	50	1	0.047			
	24а	⌀8	127	1	0.05	0.05		2590-71
	24б	⌀8	206	1	0.08	0.08		
	24в	⌀8	354	1	0.14	0.14		
	24г	⌀8	424	1	0.17	0.17		
	24д	⌀8	494	1	0.20	0.20		
	24е	⌀8	631	1	0.25	0.25		
	24ж	⌀8	698	1	0.28	0.28		
	27	⌀8	700	5	0.28	0.28		
	35	-40×4	630	1	0.79	0.79		103-57*
	37	-40×4	570	1	0.72	0.72		
	39	-40×4	600	1	0.76	0.76		
	M1	Труба 18×4,5	35	15	0,05	0.75		8734-58*

ЦНИИЭП учебных зданий г. Москва

НАЧ. ОТДЕЛА	В. ГРЕКОВ	ПРОВЕРИЛ	Э. МАЦЕЯ
ГЛ. СПЕЦ. ОТД.	Э. ШАХОВА	КОПИРОВАЛ	А. БУРОВА
РУК. ГРУППЫ	З. МАЦЕЯ		
СТ. ИНЖЕНЕР	Л. ЖЕРДЕВА		

ТК 1975

ОГРАЖДЕНИЯ ОЛВ-42-3, ОЛН-42-3.

СЕРИЯ ИИ-04-8 | ВЫПУСК 4 | ЛИСТ 18

ОЛВ-36-1

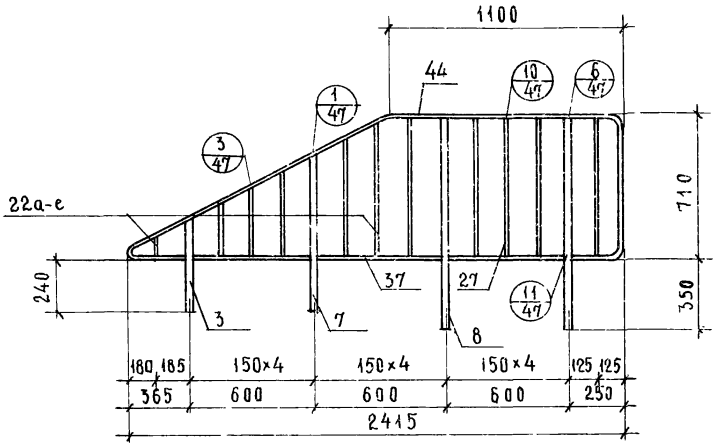

ОЛН-36-1

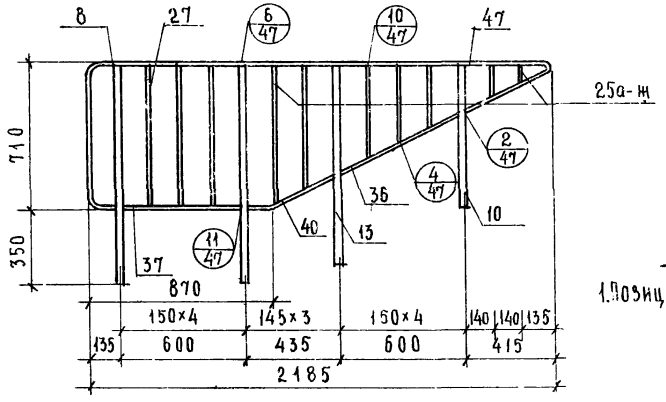

ПРИМЕЧАНИЕ:

1. Позиции см листы 39, 40, 43.

СПЕЦИФИКАЦИЯ МЕТАЛЛА НА 1 ИЗДЕЛИЕ

Марка	Поз.	Сечение	Длина, мм	Кол., шт.	Вес, кг: 1 шт.	Вес, кг: общий	Вес, кг: марки	ГОСТ
ОЛВ-36-1	3	-40×20	421	1	2.64	2.69	29,48	103-57*
		-20×6	50	1	0.047			
	7	-40×20	722	1	4.52	4.57		
		-20×6	50	1	0.047			
	8	-40×20	1005	2	6.34	12,78		
		-20×6	50	2	0.047			
	22а	ф8	142	1	0.06	0.06		2590-71
	22б	ф8	307	1	0.12	0.12		
	22в	ф8	382	1	0.15	0.15		
	22г	ф8	456	1	0.18	0.18		
	22д	ф8	604	1	0.24	0.24		
	22е	ф8	679	1	0.27	0.27		
	27	ф8	700	5	0.28	1.40		
	37	-40×4	570	3	0.72	2.16		103-57*
	44	-40×4	3861	1	4,86	4.86		
ОЛН-36-1	8	-40×20	1005	2	6.34	12.78	30.11	103-57*
		-20×6	50	2	0.047			
	10	-40×20	556	1	3.52	3.57		
		-20×6	50	1	0.047			
	13	-40×20	856	1	5.40	5.45		
		-20×6	50	1	0.047			
	25а	ф8	120	1	0.05	0.05		2590-71
	25б	ф8	189	1	0.07	0.07		
	25в	ф8	332	1	0.13	0.13		
	25г	ф8	406	1	0.16	0.16		
	25д	ф8	480	1	0.19	0.19		
	25е	ф8	626	1	0.25	0.25		
	25ж	ф8	698	1	0.28	0.28		
	36	-40×4	640	1	0.81	0.81		
	37	-40×4	570	1	0.72	0.72		
	27	ф8	700	3	0.28	0.74		2590-71
	40	-40×4	439	1	0.55	0.55		103-57*
	47	-40×4	3462	1	4.36	4.36		

ОЛВ-36-2

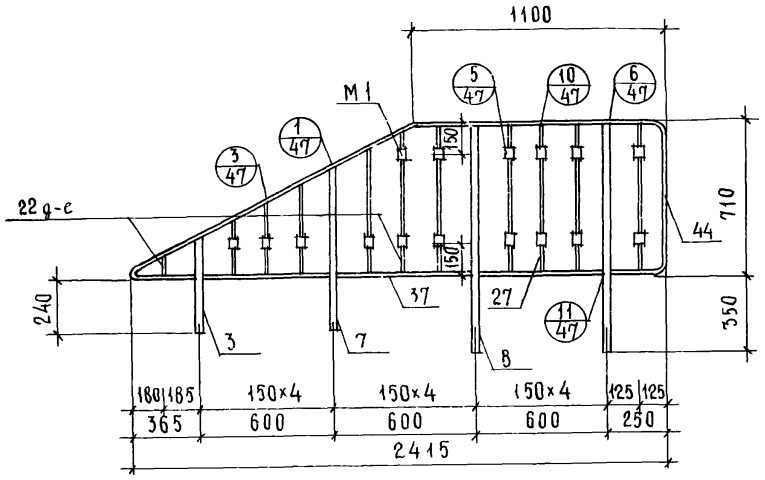

ОЛН-36-2

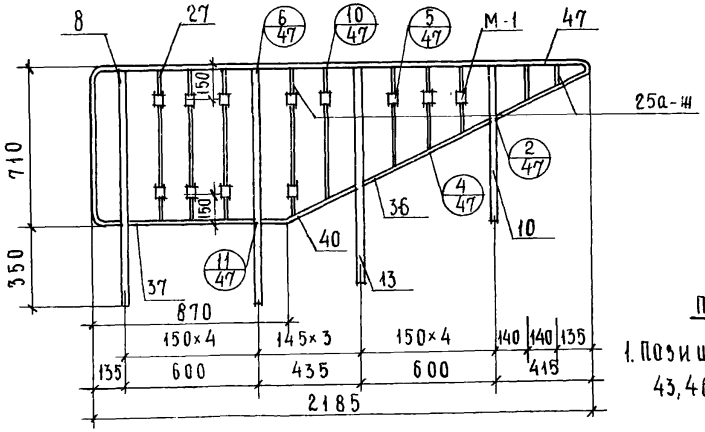

ПРИМЕЧАНИЕ:

1. Позиции см. листы 39, 40, 43, 46.

СПЕЦИФИКАЦИЯ МЕТАЛЛА НА 1 ИЗДЕЛИЕ								
МАРКА	ПОЗ.	СЕЧЕНИЕ	ДЛИНА, ММ	КОЛ., ШТ.	ВЕС, КГ 1 ШТ.	ВЕС, КГ ОБЩИЙ	ВЕС, КГ МАРКИ	ГОСТ
ОЛВ-36-2	3	-40×20	421	1	2.64	2.69	30.28	103-57*
		-20×6	50	1	0.047			
	7	-40×20	722	1	4.52	4.57		
		-20×6	50	1	0.047			
	8	-40×20	1005	2	6.34	12.78		
		-20×6	50	2	0.047			
	22а	ф8	142	1	0.06	0.06		2590-71
	22б	ф8	307	1	0.12	0.12		
	22в	ф8	382	1	0.15	0.15		
	22г	ф8	456	1	0.18	0.18		
	22д	ф8	604	1	0.24	0.24		
	22е	ф8	679	1	0.27	0.27		
	27	ф8	700	5	0.28	1.40		
	37	-40×4	570	3	0.72	2.16		103-57*
	44	-40×4	3861	1	4,86	4,86		
	М1	ТРУБА 18×4,5	35	16	0,05	0.80		8734-58*
ОЛН-36-2	8	-40×20	1005	2	6.34	12.78	30,71	103-57*
		-20×6	50	2	0.047			
	10	-40×20	556	1	3.52	3.57		
		-20×6	50	1	0.047			
	13	-40×20	856	1	5.40	5.45		
		-20×6	50	1	0.047			
	25а	ф8	120	1	0.05	0.05		2590-71
	25б	ф8	189	1	0.07	0.07		
	25в	ф8	332	1	0.13	0.13		
	25г	ф8	406	1	0.16	0.16		
	25д	ф8	480	1	0.19	0.19		
	25е	ф8	626	1	0.25	0.25		
	25ж	ф8	698	1	0.28	0.28		
	27	ф8	760	3	0.28	0.74		
	36	-40×4	640	1	0.81	0.81		103-57*
	37	-40×4	570	1	0.72	0.72		
	40	-40×4	439	1	0.55	0.55		
	47	-40×4	3462	1	4.36	4.36		
	М1	ТРУБА 18×4,5	35	12	0,05	0,60		8734-58*

УЧЕБНЫХ ЗДАНИЙ г. МОСКВА

РУК. ГРУППЫ — З. МАЦЕЯ

СТ. ИНЖЕНЕР — Л. ЖЕРДЕВА

ТК 1975

ОГРАЖДЕНИЯ ОЛВ-36-2, ОЛН-36-2

СЕРИЯ ИИ-04-8

ВЫПУСК 4 | ЛИСТ 20

14375 24

ОЛВ-36-3

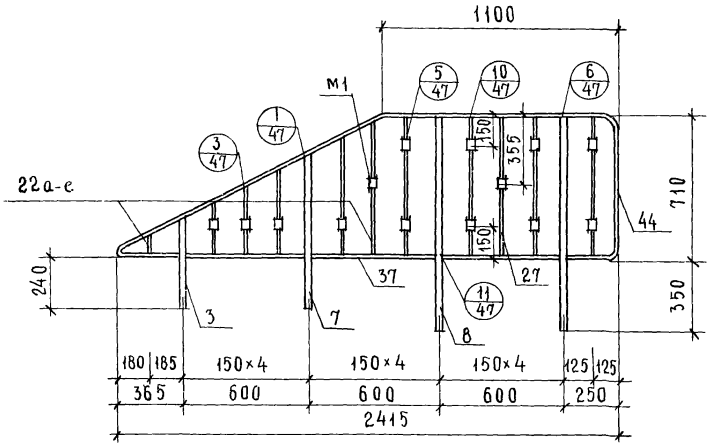

ОЛН-36-3

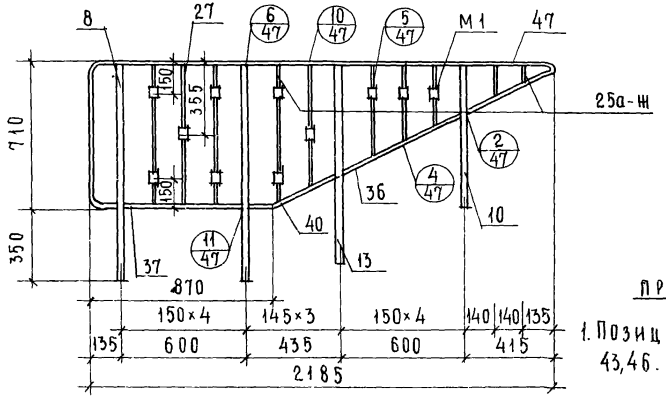

ПРИМЕЧАНИЕ:

1. Позиции см. листы 39,40, 43,46.

СПЕЦИФИКАЦИЯ МЕТАЛЛА НА 1 ИЗДЕЛИЕ

МАРКА	ПОЗ.	СЕЧЕНИЕ	ДЛИНА, мм	КОЛ., шт.	ВЕС, КГ 1 шт.	ВЕС, КГ ОБЩИЙ	ВЕС, КГ МАРКИ	ГОСТ
ОЛВ-36-3	3	-40×20	421	1	2.64	2.69	30.18	103-57*
		-20×6	50	1	0.047			
	7	-40×20	722	1	4.52	4.57		
		-20×6	50	1	0.047			
	8	-40×20	1005	2	6.34	12,78		
		-20×6	50	2	0.047			
	22а	⌀8	142	1	0.06	0.06		2590-71
	22б	⌀8	307	1	0.12	0.12		
	22в	⌀8	382	1	0,15	0.15		
	22г	⌀8	456	1	0.18	0.18		
	22д	⌀8	604	1	0.24	0.24		
	22е	⌀8	679	1	0.27	0.27		
	27	⌀8	700	5	0.28	1.40		
	37	-40×4	570	3	0.72	2,16		103-57*
	44	-40×4	3861	1	4.86	4,86		
	М1	ТРУБА 18×4,5	35	14	0.05	0.70		8734-58*
ОЛН-36-3	8	-40×20	1005	2	6.34	12,78	30.66	103-57*
		-20×6	50	2	0.047			
	10	-40×20	556	1	3,52	3.57		
		-20×6	50	1	0.047			
	13	-40×20	856	1	5.40	5.45		
		-20×6	50	1	0.047			
	25а	⌀8	120	1	0.05	0.05		2590-71
	25б	⌀8	189	1	0.07	0.07		
	25в	⌀8	332	1	0.13	0.13		
	25г	⌀8	406	1	0.16	0.16		
	25д	⌀8	480	1	0.19	0.19		
	25е	⌀8	626	1	0.25	0.25		
	25ш	⌀8	698	1	0.28	0.28		
	36	40×4	640	1	0.81	0.81		
	37	-40×4	570	1	0.72	0.72		
	27	⌀8	700	3	0.28	0.74		2590-71
	40	-40×4	439	1	0.55	0.55		103-57*
	47	-40×4	3462	1	4.36	4.36		
	М1	ТРУБА 18×4,5	35	11	0.05	0.55		8734-58*

ОЛВ-33-1

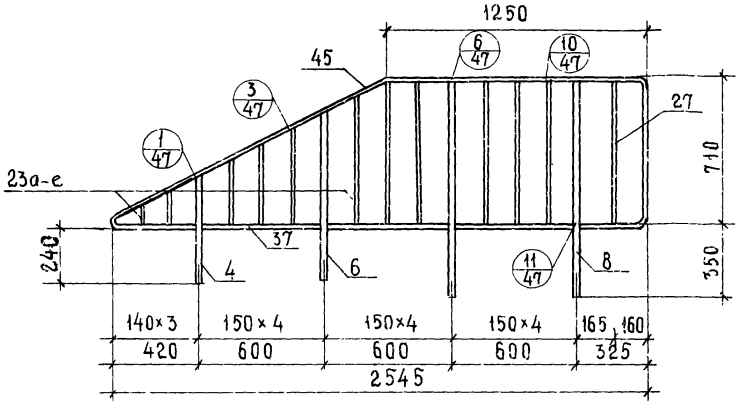

СЛН-33-1

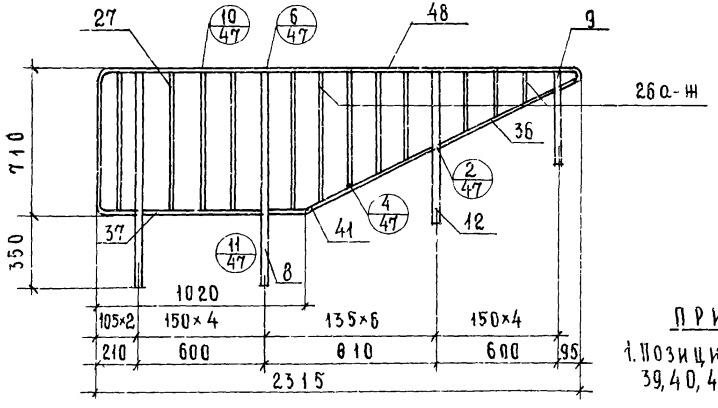

ПРИМЕЧАНИЕ:

1. Позиции см. листы 39, 40, 41, 43.

СПЕЦИФИКАЦИЯ МЕТАЛЛА НА 1 ИЗДЕЛИЕ

МАРКА	ПОЗ.	СЕЧЕНИЕ	ДЛИНА мм	КОЛ. шт.	ВЕС, КГ 1 шт.	ВЕС, КГ ОБЩИЙ	ВЕС, КГ МАРКИ	ГОСТ
ОЛВ-33-1	4	-40×20	453	1	2.83	2.88	29.98	103-57*
		-20×6	50	1	0.047			
	6	-40×20	694	1	4.33	4.38		
		-20×6	50	1	0.047			
	8	-40×20	1005	2	6.34	12,78		
		-20×6	50	2	0.047			
	23а	ф8	124	1	0.12	0.12		2590-71
	23б	ф8	194	1	0.08	0.08		
	23в	ф8	339	1	0.13	0.13		
	23г	ф8	414	1	0.16	0.16		
	23д	ф8	484	1	0.19	0.19		
	23е	ф8	640	1	0.25	0.25		
	27	ф8	700	6	0.28	1.68		
	37	-40×4	570	3	0.72	2.16		103-57*
	45	-40×4	4105	1	5.17	5.17		
ОЛН-33-1	8	-40×20	1005	2	6.34	12,78	31.06	103-57*
		-20×6	50	2	0.047			
	9	-40×20	398	1	2.51	2.56		
		-20×6	50	1	0.047			
	12	-40×20	702	1	4.52	4.57		
		-20×6	50	1	0.047			
	26а	ф8	177	1	0.07	0.07		2590-71
	26б	ф8	252	1	0.10	0.10		
	26в	ф8	327	1	0.13	0.13		
	26г	ф8	470	1	0.19	0.19		
	26д	ф8	537	1	0.21	0.21		
	26е	ф8	605	1	0.24	0.24		
	26ж	ф8	672	1	0.27	0.27		
	27	ф8	700	5	0.28	1.40		
	36	-40×4	640	1	0.81	0.81		103-57*
	37	-40×4	570	1	0.72	0.72		
	41	-40×4	2250	1	2.84	2.84		
	48	-40×4	3310	1	4.17	4.17		

ГИП Н. ШАХОВА
ГЛ. СПЕЦ. ОТД. З. МАЦЕЯ
РУК. ГРУППЫ Л. ЖЕРДЕВА
СТ. ИНЖЕНЕР

УЧЕБНЫХ ЗДАНИЙ г. МОСКВА

ТК 1975г

ОГРАЖДЕНИЯ ОЛВ-33-1, ОЛН-33-1

СЕРИЯ ИИ-04-8
ВЫПУСК 4
ЛИСТ 22

ОЛВ-33-2

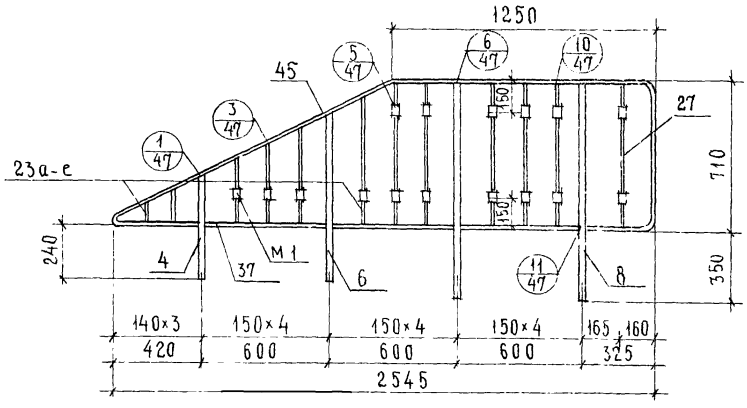

ОЛН-33-2

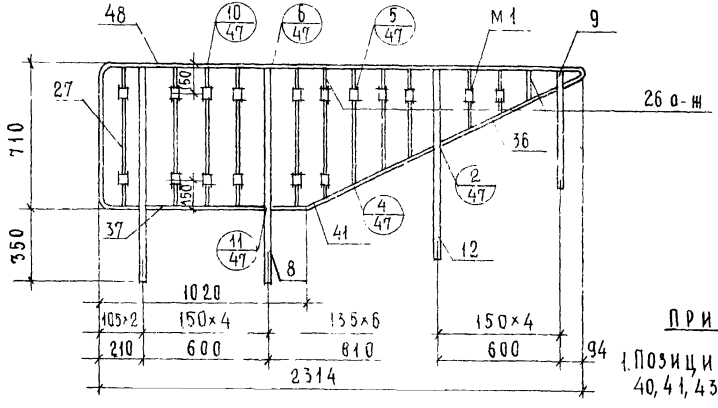

ПРИМЕЧАНИЕ:

1. Позиции см. листы 39, 40, 41, 43, 46

СПЕЦИФИКАЦИЯ МЕТАЛЛА НА 1 ИЗДЕЛИЕ

Марка	Поз.	Сечение	Длина мм	Кол., шт.	Вес, кг 1 шт.	Вес, кг общий	Марки	ГОСТ
ОЛВ-33-2	4	-40×20	453	1	2.83	2.88	30.78	103-57*
		-20×6	50	1	0.047			
	6	-40×20	694	1	4.33	4.38		
		-20×6	50	1	0.047			
	8	-40×20	1005	2	6.34	12.78		
		-20×6	50	2	0.047			
	23а	⌀8	124	1	0.12	0.12		2590-71
	23б	⌀8	194	1	0.08	0.08		
	23в	⌀8	339	1	0.13	0.13		
	23г	⌀8	414	1	0.16	0.16		
	23д	⌀8	484	1	0.19	0.19		
	23е	⌀8	640	1	0.25	0.25		
	27	⌀8	700	6	0.28	1.68		
	37	-40×4	570	3	0.72	2.16		103-57*
	45	-40×4	4105	1	5.17	5.17		
	М1	Труба 18×4,5	35	16	0.05	0.80		8734-58*
ОЛН-33-2	8	-40×20	1005	2	6.34	12.78	31.91	103-57*
		-20×6	50	2	0.047			
	9	-40×20	398	1	2.51	2.56		
		-20×6	50	1	0.047			
	12	-40×20	702	1	4.52	4.57		
		-20×6	50	1	0.047			
	26а	⌀8	177	1	0.07	0.07		2590-71
	26б	⌀8	252	1	0.10	0.10		
	26в	⌀8	327	1	0.13	0.13		
	26г	⌀8	470	1	0.19	0.19		
	26д	⌀8	537	1	0.21	0.21		
	26е	⌀8	605	1	0.24	0.24		
	26ж	⌀8	672	1	0.27	0.27		
	27	⌀8	700	5	0.28	1.40		
	36	-40×4	640	1	0.81	0.81		103-57*
	37	-40×4	570	1	0.72	0.72		
	41	-40×4	2250	1	2.84	2.84		
	48	-40×4	3310	1	4.17	4.17		
	М1	Труба 18×4,5	35	17	0.05	0.85		8734-58*

ОЛВ-33-3

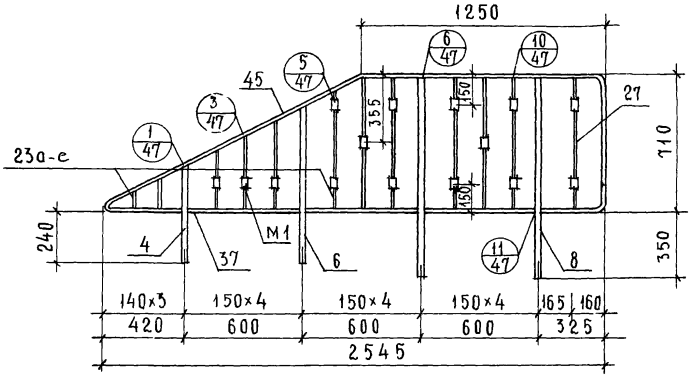

ОЛН-33-3

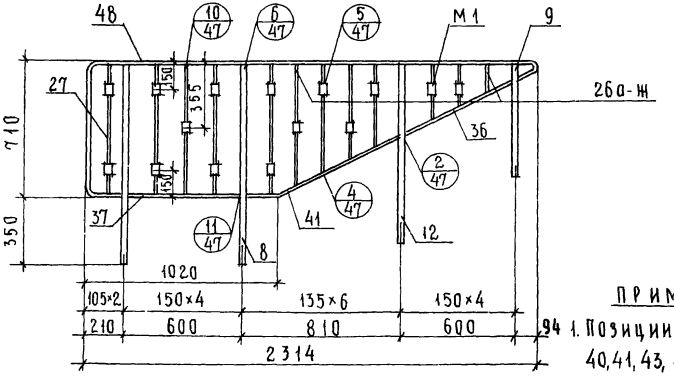

ПРИМЕЧАНИЕ:

1. Позиции см. листы 39, 40, 41, 43, 46.

94

СПЕЦИФИКАЦИЯ МЕТАЛЛА НА 1 ИЗДЕЛИЕ

Марка	Поз.	Сечение	Длина, мм.	Кол., шт.	Вес, кг 1 шт.	Вес, кг Общий	Вес, кг Марки	ГОСТ
ОЛВ-33-3	4	-40×20	453	1	2.83	2.88	30,73	103-57*
		-20×6	50	1	0.047			
	6	-40×20	694	1	4.33	4.38		
		-20×6	50	1	0.047			
	8	-40×20	1005	2	6.34	12.78		
		-20×6	50	2	0.047			
	23а	ф 8	124	1	0.12	0.12		2590-71
	23б	ф 8	194	1	0.08	0.08		
	23в	ф 8	339	1	0.13	0.13		
	23г	ф 8	414	1	0.16	0.16		
	23д	ф 8	484	1	0.19	0.19		
	23е	ф 8	640	1	0.25	0.25		
	27	ф 8	700	6	0.28	1.68		
	37	-40×4	570	3	0.72	2.16		103-57*
	45	-40×4	4105	1	5.17	5.17		
	М1	Труба 18×4,5	525	15	0.05	0.75		8734-58*
ОЛН-33-3	8	-40×20	1005	2	6.34	12.78	31.81	103-57*
		-20×6	50	2	0.047			
	9	-40×20	398	1	2.51	2.56		
		-20×6	50	1	0.047			
	12	-40×20	702	1	4.52	4.57		
		-20×6	50	1	0.047			
	26а	ф 8	177	1	0.07	0.07		2590-71
	26б	ф 8	252	1	0.10	0.10		
	26в	ф 8	327	1	0.13	0.13		
	26г	ф 8	470	1	0.19	0.19		
	26д	ф 8	537	1	0.21	0.21		
	26е	ф 8	605	1	0.24	0.24		
	26ж	ф 8	672	1	0.27	0.27		
	27	ф 8	700	5	0.28	2.84		
	36	-40×4	640	1	0.81	0.81		103-57*
	37	-40×4	570	1	0.72	0.72		
	41	-40×4	2250	1	2.84	2.84		
	48	-40×4	3310	1	4.17	4.17		
	М1	Труба 18×4,5	525	15	0.05	0.75		8734-58*

Ограждения ОЛВ-33-3, ОЛН-33-3.

ТК 1975

Серия ИИ-04-8 Выпуск 4 Лист 24

Гл. спец. отд. — А. Бурова
Рук. группы — З. Мацея
Ст. инженер — Л. Шердева
Копировал — Н. Шахова

Учебных зданий г. Москва

ОЛ-33Д-1

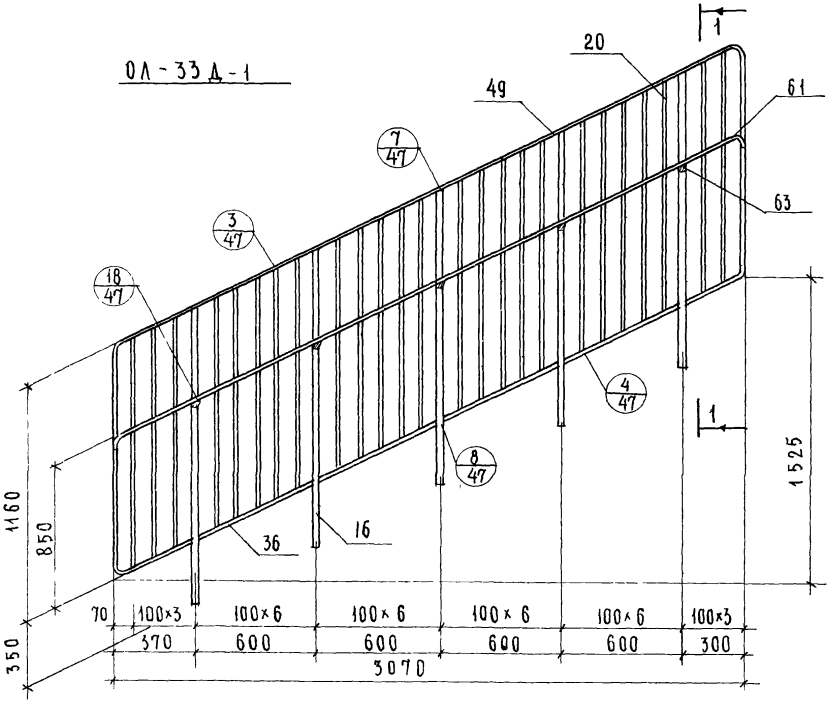

ОВП-30Д-1

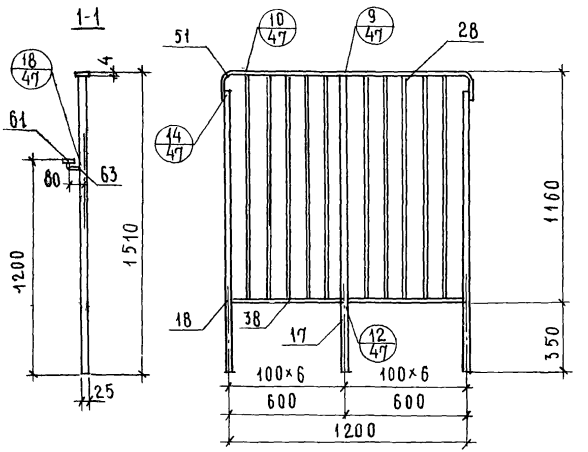

ПРИМЕЧАНИЕ:

1. Позиции см. листы 39, 40, 41, 43, 45, 46.

СПЕЦИФИКАЦИЯ МЕТАЛЛА НА 1 ИЗДЕЛИЕ

МАРКА	ПОЗ.	СЕЧЕНИЕ	ДЛИНА, мм	КОЛ., ШТ	ВЕС, КГ 1 ШТ	ВЕС, КГ ОБЩИЙ	ВЕС, КГ МАРКИ	ГОСТ
ОЛ-33Д-1	16	□25×25	1505	5	7.39	36.95	60.73	2591-71
	20	⌀8	1155	25	0.46	11.50		2590-71
	36	-25×4	640	4	0.51	2.04		103-57*
	49	-25×4	6382	1	5.01	5.01		
	61	-40×4	3430	1	4.38	4.38		
	63	⌀16	108	5	0.17	0.85		2590-71
ОВП-30Д-1	17	□25×25	1505	1	7.39	7.39	28.50	2591-71
	18	□25×25	1405	2	6.90	13.80		
	28	⌀8	1150	10	0.45	4.50		2590-71
	38	-25×4	573	2	0.45	0.90		103-57*
	51	-40×4	1515	1	1.91	1.91		103-57*

ОЛ-33Д-2

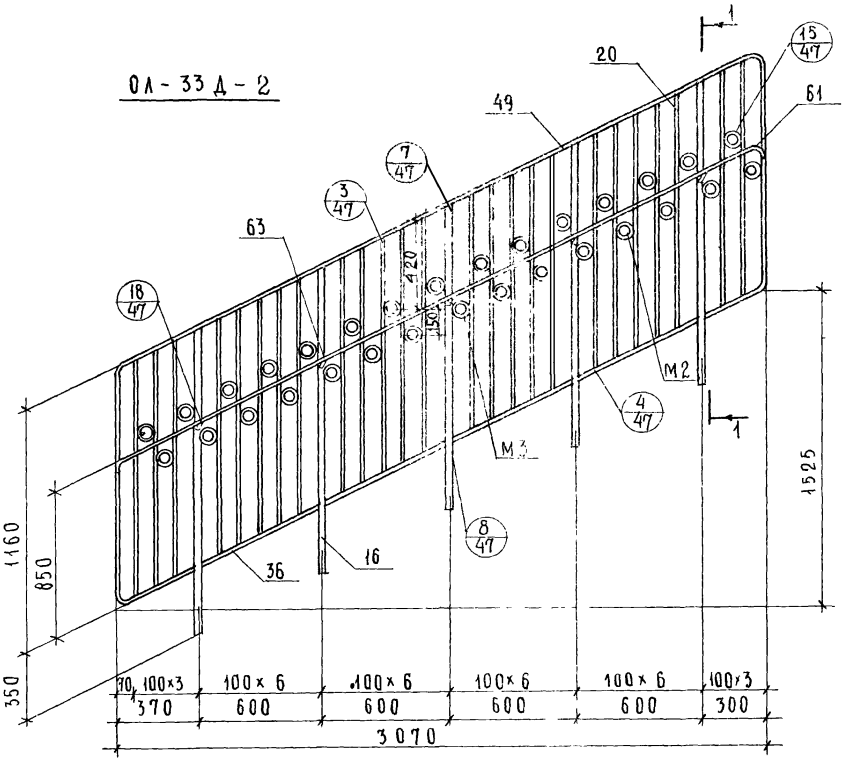

1-1

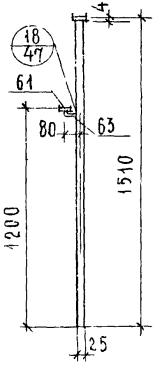

ОВП-30Д-2

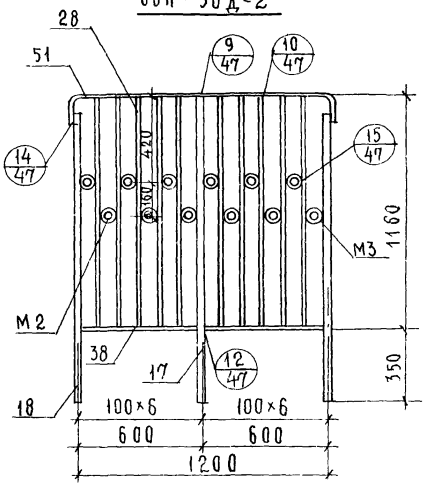

СПЕЦИФИКАЦИЯ МЕТАЛЛА НА 1 ИЗДЕЛИЕ								
МАРКА	ПОЗ.	СЕЧЕНИЕ	ДЛИНА, мм	КОЛ., шт	ВЕС, кг			ГОСТ
					1 шт	общий	марки	
ОЛ-33Д-2	16	□25×25	1505	5	7,39	36,95	66,23	2591-71
	20	⌀8	1155	25	0,46	11,50		2590-71
	36	-25×4	640	4	0,51	2,04		103-57*
	49	-25×4	6382	1	5,01	5,01		
	61	-40×4	3430	1	4,38	4,38		
	63	⌀16	108	5	0,17	0,85		2590-71
	М2	⌀8	471	20	0,19	3,80		
	М3	⌀8	421	10	0,17	1,70		
ОВП-30Д-2	17	□25×25	1505	1	7,39	7,39	30,70	2591-71
	18	□25×25	1405	2	6,90	13,80		
	28	⌀8	1150	10	0,45	4,50		2590-71
	38	-25×4	573	2	0,45	0,90		103-57*
	51	-40×4	1515	1	1,91	1,91		
	М2	⌀8	471	8	0,19	1,52		2590-71
	М3	⌀8	421	4	0,17	0,68		

ПРИМЕЧАНИЕ:

1 Позиции см. листы 39, 40, 41, 43, 45 и 46

ГЛ. СПЕЦ. ОТД.	Э. ШАХОВА
РУК. ГРУППЫ	З. МАЦЕЯ
СТ. ИНЖЕНЕР	Л. ШЕРДЕВА
КОПИРОВАЛ	
	А. БУРОВА

УЧЕБНЫХ ЗДАНИЙ г. МОСКВА

ТК 1975

Ограждения ОЛ-33Д-2, ОВП-30Д-2

СЕРИЯ ИИ-04-8

ВЫПУСК 4 | ЛИСТ 26

ОЛ-33Д-3

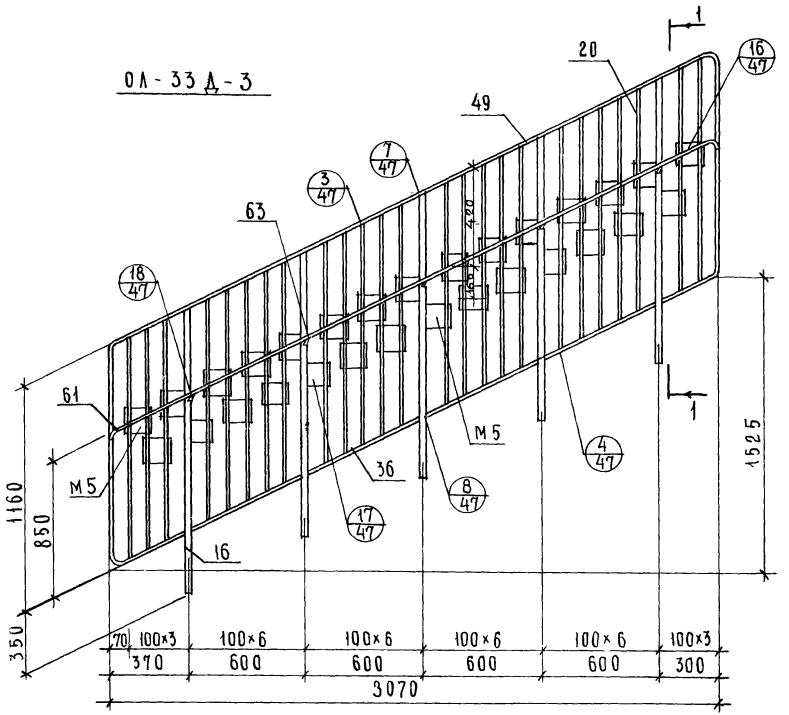

1-1

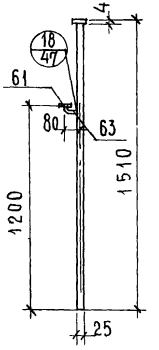

ОВП-30Д-3

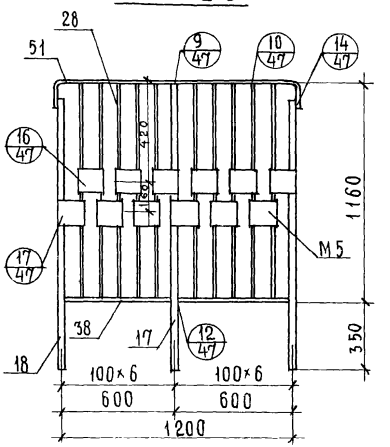

СПЕЦИФИКАЦИЯ МЕТАЛЛА НА 1 ИЗДЕЛИЕ

МАРКА	ПОЗ.	СЕЧЕНИЕ	ДЛИНА, мм	КОЛ., ШТ	ВЕС, КГ 1 ШТ	ВЕС, КГ ОБЩИЙ	ВЕС, КГ МАРКИ	ГОСТ
ОЛ-33Д-3	16	□25×25	1505	5	7.39	36.95	82,19	2591-71
	20	⌀8	1155	25	0,46	11.50		2590-71
	36	-25×4	640	4	0.51	2,04		103-57*
	49	-25×4	6382	1	5,01	5,01		
	61	-40×4	3430	1	4,38	4,38		
	63	⌀16	108	5	0.17	0.85		2590-71
	М5	-125×6	125	29	0.74	21,46		103-57*
ОВП-30Д-3	17	□25×25	1505	1	7,39	7,39	37,38	2591-71
	18	□25×25	1405	2	6.90	13.80		
	28	⌀8	1150	10	0.45	4.50		2590-71
	38	-25×4	573	2	0,45	0.90		103-57*
	51	-40×4	1515	1	1,91	1,91		
	М5	-125×6	125	12	0.74	8,88		

ПРИМЕЧАНИЕ:

1. Позиции см. листы 39, 40, 41, 43, 45 и 46.

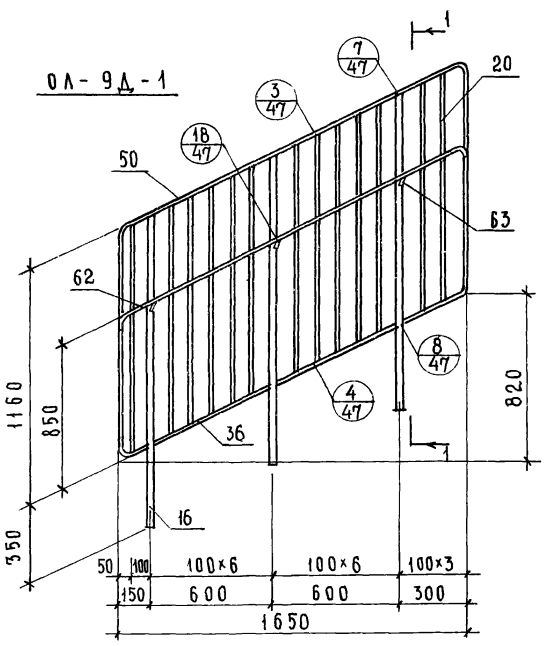

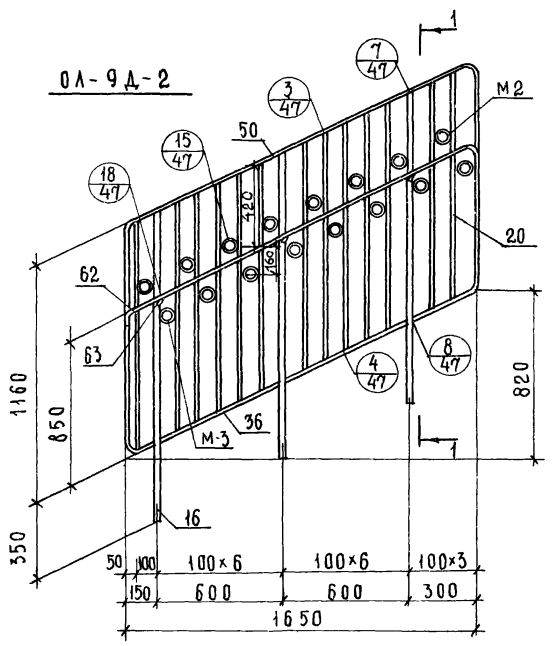

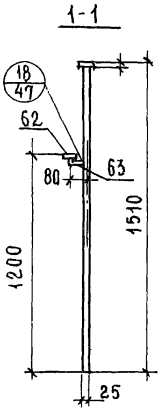

СПЕЦИФИКАЦИЯ МЕТАЛЛА НА 1 ИЗДЕЛИЕ

МАРКА	ПОЗ	СЕЧЕНИЕ	ДЛИНА, мм	КОЛ., ШТ	ВЕС, КГ 1 ШТ	ВЕС, КГ ОБЩИЙ	ВЕС, КГ МАРКИ	ГОСТ
ОЛ-9Д-1	16	□25×25	1505	3	7.39	22,17	35,64	2591-71
	20	⌀8	1155	13	0.46	5.98		2590-71
	36	-25×4	640	2	0.51	1.02		103-57*
	50	-25×4	4513	1	3.57	3.57		
	62	-40×4	1900	1	2,39	2,39		
	63	⌀16	108	3	0.17	0.51		2590-71
ОЛ-9Д-2	16	□25×25	1505	3	7.39	22.17	38.56	2591-71
	20	⌀8	1155	13	0.46	5.98		2590-71
	36	-25×4	640	2	0.51	1.02		103-57*
	50	-25×4	4513	1	3.57	3.57		
	62	-40×4	1900	1	2.39	2,39		
	63	⌀16	108	3	0.17	0.51		2590-71
	М2	⌀8	471	10	0.19	1.90		
	М3	⌀8	421	6	0.17	1.02		

ПРИМЕЧАНИЕ:

1. Позиции см. листы 39, 40, 43, 44, 46.

ГИП ЦИПЛ 1, УЧЕБНЫХ ЗДАНИЙ г. МОСКВА
ГА. СПЕЦ. ОТД. З. МАЦЕЯ
РУК. ГРУППЫ А. БУРОВА
СТ. ИНЖЕНЕР
РАЗРАБОТАЛ
ПРОВЕРИЛ З. МАЦЕЯ
Н. КОНТР. А. ЖЕРДЕВА
ИНВ. № ПОДЛ. | ПОДПИСЬ И ДАТА | ВЗАМ. ИНВ. №

ТК 1975

ОГРАЖДЕНИЯ ОЛ-9Д-1, ОЛ-9Д-2

СЕРИЯ ИИ-04-8
ВЫПУСК 4 | 28
14375

ОЛ-9Д-3

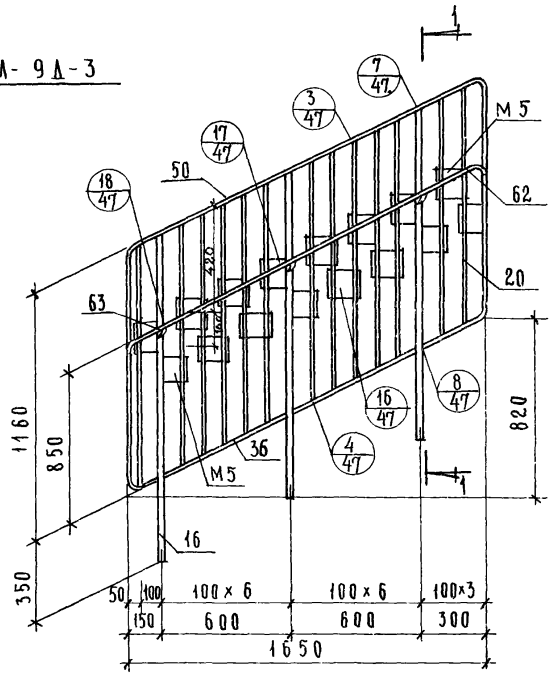

1-1

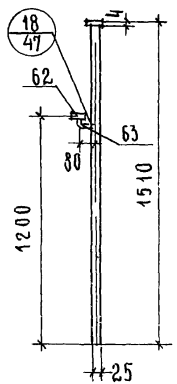

Спецификация металла на 1 изделие								
Марка	поз	Сечение	Длина, мм	Кол, шт	Вес, кг 1 шт	Вес, кг общий	Вес, кг марки	ГОСТ
ОЛ-9Д-3	16	□25×2.5	1505	3	7,39	22,17	47,48	2591-71
	20	⌀8	1155	13	0.46	5,98		2590-71
	36	-25×4	640	2	0.51	1.02		103-57*
	50	-25×4	4513	1	3,57	3,57		
	62	-40×4	1900	1	2,39	2,39		
	63	⌀16	108	3	0.17	0.51		2590-71
	M5	-125×6	125	16	0.74	11.84		103-57*

ПРИМЕЧАНИЕ:

1. Позиции см. листы 39,40,43,44,46

ОВПЛ-42-1

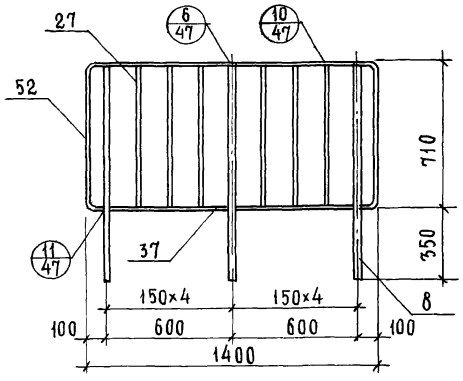

ОВПЛ-33-1

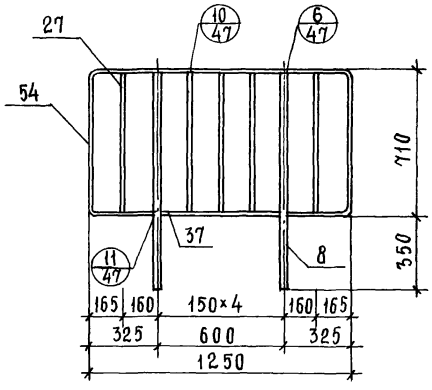

ОВПЛ-36-1

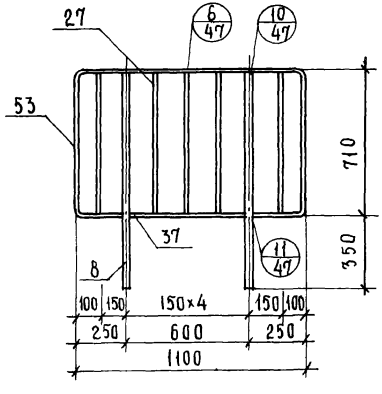

ПРИМЕЧАНИЕ:

1. Позиции см. листы 39, 41, 43 и 45.

СПЕЦИФИКАЦИЯ МЕТАЛЛА НА 1 ИЗДЕЛИЕ

МАРКА	ПОЗ.	СЕЧЕНИЕ	ДЛИНА мм	КОЛ. ШТ.	ВЕС, КГ 1 ШТ.	ВЕС, КГ ОБЩИЙ	ВЕС, КГ МАРКИ	ГОСТ
ОВПЛ-42-1	8	-40×20	1005	3	6.34	19.17	25.99	103-57*
		-20×6	50	3	0.047			
	27	ф8	700	6	0.28	1.68		2590-71
	37	-40×4	570	2	0.72	1.44		103-57*
	52	-40×4	2935	1	3.70	3.70		
ОВПЛ-36-1	8	-40×20	1005	2	6.34	12.78	18.52	103-57*
		-20×6	50	2	0.047			
	27	ф8	700	5	0.28	1.40		2590-71
	37	-40×4	570	1	0.72	0.72		103-57*
	53	-40×4	2875	1	3.62	3.62		
ОВПЛ-33-1	8	-40×20	1005	2	6.34	12.78	18.98	103-57*
		-20×6	50	2	0.047			
	27	ф8	700	5	0.28	1.40		2590-71
	37	-40×4	570	1	0.72	0.72		103-57*
	54	-40×4	3235	1	4.08	4.08		

ГИП А. БУРОВА
КОПИРОВАЛ
Н. КОНТР. З. ШАХОВА
РУК. ГРУППЫ З. МАЦЕЯ
СТ. ИНЖЕНЕР Л. ЖЕРДЕВА
ГЛ. СПЕЦ. ОТД.

УЧЕБНЫХ ЗДАНИЙ г. МОСКВА

ТК 1975

Ограждения ОВПЛ-42-1, ОВПЛ-36-1, ОВПЛ-33-1.

СЕРИЯ ИИ-04-8
ВЫПУСК 4
ЛИСТ 30

ОВПА-42-2

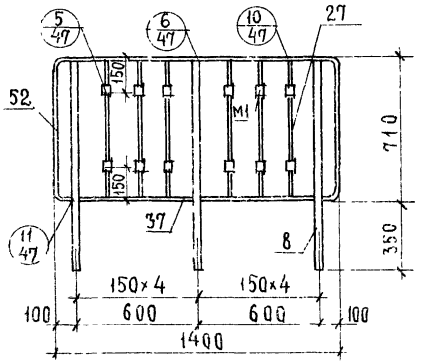

ОВПА-33-2

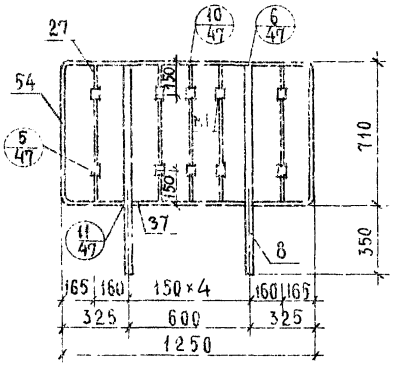

ОВПА-36-2

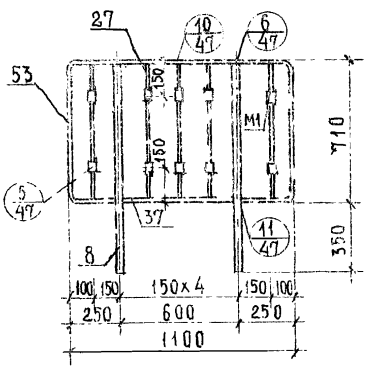

ПРИМЕЧАНИЕ:

1. Позиции см. листы 39, 41, 43, 45 и 46

СПЕЦИФИКАЦИЯ МЕТАЛЛА НА 1 ИЗДЕЛИЕ

МАРКА	ПОЗ.	СЕЧЕНИЕ	ДЛИНА, мм	КОЛ., ШТ.	ВЕС, КГ: 1 ШТ.	ВЕС, КГ: ОБЩИЙ	ВЕС, КГ: МАРКИ	ГОСТ
ОВПА42-2	8	-40×20	1005	3	6.34	19.17	26,59	103-57*
		-20×6	50	3	0.047			
	27	⌀8	700	6	0.28	1.68		2590-71
	37	-40×4	570	2	0.72	1.44		103-57*
	52	-40×4	2935	1	3.70	3.70		
	M1	ТРУБА 18×4,5	35	12	0.05	0.60		8734-58*
ОВПА-36-2	8	-40×20	1005	2	6.34	12,78	19,02	103-57*
		-20×6	50	2	0.047			
	27	⌀8	700	5	0.28	1.40		2590-71
	37	-40×4	570	1	0.72	0.72		103-57*
	53	-40×4	2875	1	3.62	3.62		
	M1	ТРУБА 18×4,5	35	10	0.05	0.50		8734-58*
ОВПА-33-2	8	-40×20	1005	2	6.34	12,78	19,48	103-57*
		-20×6	50	2	0.047			
	27	⌀8	700	5	0.28	1.40		2590-71
	37	-40×4	570	1	0.72	0.72		103-57*
	54	-40×4	3235	1	4.06	4.08		
	M1	ТРУБА 18×4,5	35	10	0.05	0.50		8734-58*

ОВПЛ-42-3

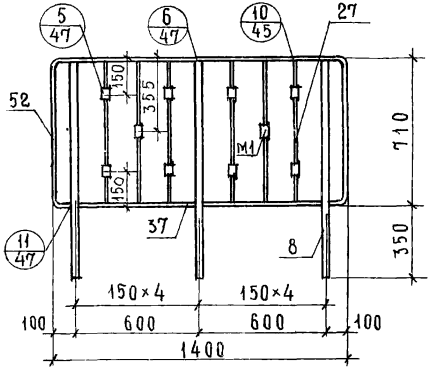

ОВПЛ-33-3

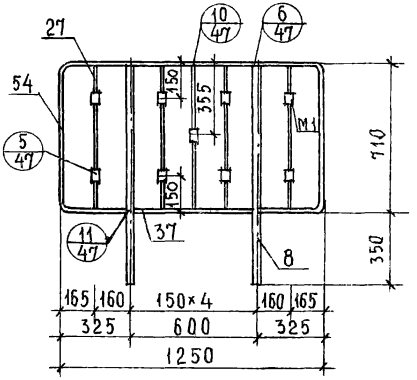

ОВПЛ-36-3

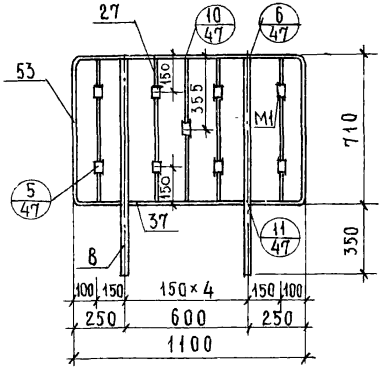

ПРИМЕЧАНИЕ:

1. Позиции см. листы 39, 41, 43, 45 и 46.

СПЕЦИФИКАЦИЯ МЕТАЛЛА НА 1 ИЗДЕЛИЕ

МАРКА.	ПОЗ.	СЕЧЕНИЕ	ДЛИНА, ММ	КОЛ., ШТ.	ВЕС, КГ 1 ШТ.	ВЕС, КГ ОБЩИЙ	ВЕС, КГ МАРКИ	ГОСТ
ОВПЛ-42-3	8	-40×20	1005	3	6.34	19.17	26.49	103-57*
		-20×6	50	3	0.047			
	27	⌀8	700	6	0.28	1.68		2590-71
	37	-40×4	570	2	0.72	1.44		103-57*
	52	-40×4	2935	1	3.70	3.70		
	M1	ТРУБА 18×4,5	35	10	0.05	0.50		8734-58*
ОВПЛ-36-3	8	-40×20	1005	2	6.34	12,78	18,97	103-57*
		-20×6	50	2	0.047			
	27	⌀8	700	5	0.28	1.40		2590-71
	37	-40×4	570	1	0.72	0.72		103-57*
	53	-40×4	2875	1	3.62	3.62		
	M-1	ТРУБА 18×4,5	35	9	0.05	0.45		8734-58*
ОВПЛ-33-3	8	-40×20	1005	2	6.34	12,78	19,43	103-57*
		-20×6	50	2	0.047			
	27	⌀8	700	5	0.28	1.40		2590-71
	37	-40×4	570	1	0.72	0.72		103-57*
	54	-40×4	3235	1	4,08	4.08		
	M1	ТРУБА 18×4,5	35	9	0.05	0.45		8734-58*

ЦНИИЭП, 1 учебных зданий г. Москва

ГЛ. СПЕЦ. ОТД.	Э. ШАХОВА	КОПИРОВАЛ	А. БУРОВА
РУК. ГРУППЫ	З. МАЦЕЯ		
СТ. ИНЖЕНЕР	Л. ЖЕРДЕВА		

ТК 1975

ОГРАЖДЕНИЯ ОВПЛ-42-3, ОВПЛ-36-3, ОВПЛ-33-3.

СЕРИЯ ИИ-04-8 | ВЫПУСК 4 | ЛИСТ 32

ОНПЛ-42-1

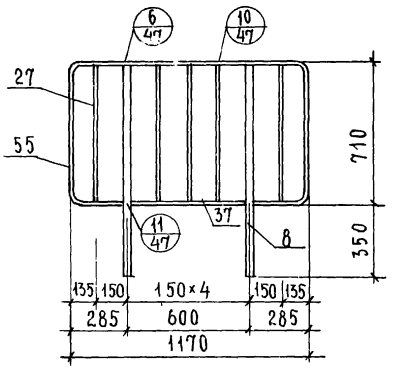

ОНПЛ-33-1

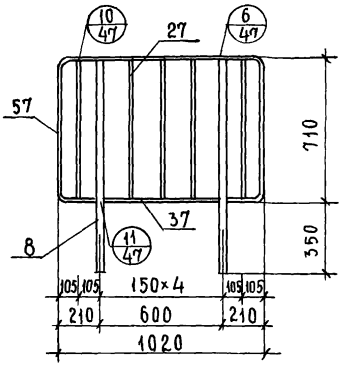

ОНПЛ-36-1

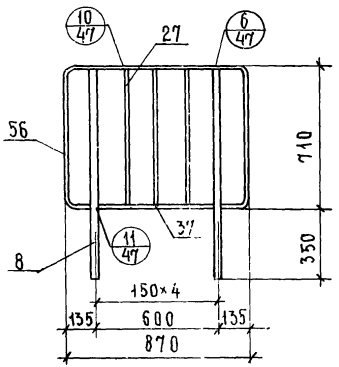

ОВП-30-1

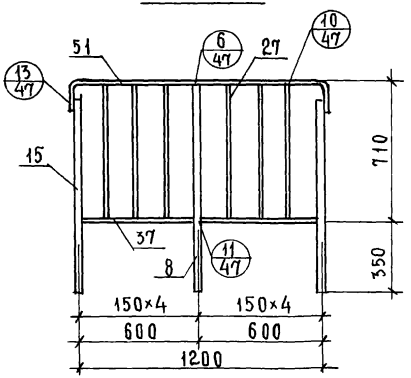

СПЕЦИФИКАЦИЯ МЕТАЛЛА НА 1 ИЗДЕЛИЕ

МАРКА	ПОЗ.	СЕЧЕНИЕ	ДЛИНА, мм	КОЛ., шт	ВЕС, КГ 1 шт	ВЕС, КГ ОБЩИЙ	ВЕС, КГ МАРКИ	ГОСТ
ОНПЛ-42-1	8	-40×20	1005	2	6.34	12,78	18,77	103-57*
		-20×6	50	2	0.047			
	27	⌀8	700	5	0.28	1.40		2590-71
	37	-40×4	570	1	0.72	0.72		103-57*
	55	-40×4	3075	1	3.87	3.87		
ОНПЛ-36-1	8	-40×20	1005	2	6.34	12,78	17.46	103-57*
		-20×6	50	2	0.047			
	27	⌀8	700	3	0.28	0.84		2590-71
	37	-40×4	570	1	0.72	0.72		103-57*
	56	-40×4	2475	1	3.12	3.12		
ОНПЛ-33-1	8	-40×20	1005	2	6.34	12,78	18.40	103-57*
		-20×6	50	2	0.047			
	27	⌀8	700	5	0.28	1.40		2590-71
	37	-40×4	570	1	0.72	0.72		103-57*
	57	-40×4	2775	1	3.50	3.50		
ОВП-30-1	8	-40×20	1005	1	6.34	6.39	22,72	103-57*
		-20×6	50	1	0.047			
	27	⌀8	700	6	0.28	1.68		2590-71
	15	-40×20	905	2	5.65	11.30		103-57*
	37	-40×4	570	2	0.72	1.44		
	51	-40×4	1515	1	1.91	1.91		

ПРИМЕЧАНИЕ:

1. Позиции см. листы 39, 41, 43 и 45.

ОНПЛ-42-2

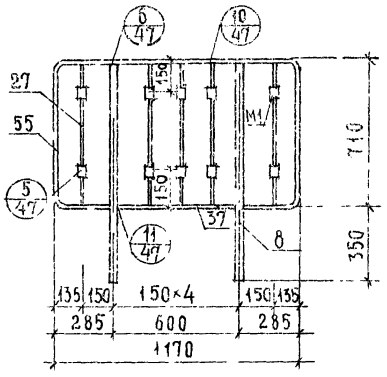

ОНПЛ-33-2

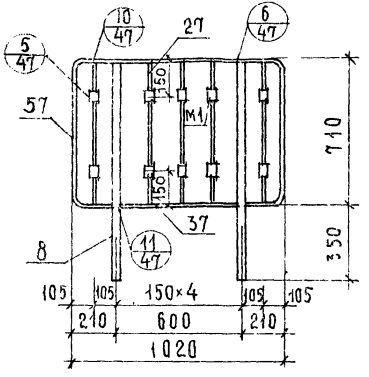

ОНПЛ-36-2

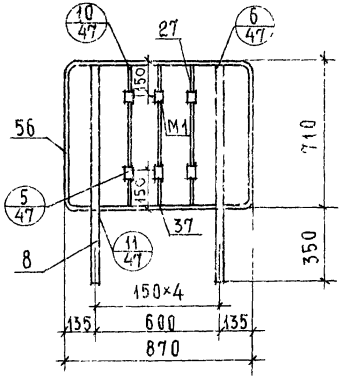

ОВП-30-2

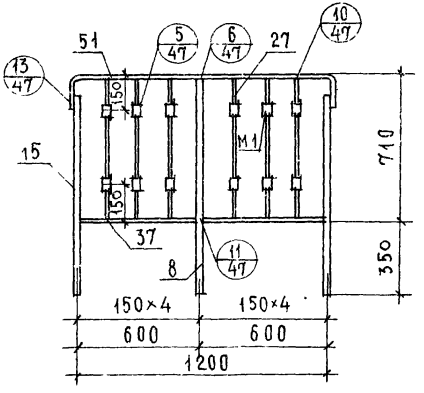

СПЕЦИФИКАЦИЯ МЕТАЛЛА НА 1 ИЗДЕЛИЕ								
МАРКА	ПОЗ.	СЕЧЕНИЕ	ДЛИНА, ММ	ПОЗ., ШТ.	ВЕС, КГ 1 ШТ.	ВЕС, КГ ОБЩИЙ	ВЕС, КГ МАРКИ	ГОСТ
ОНПЛ-42-2	8	-40×20	1005	2	6.34	12,78	19.27	103-57*
		-20×6	50	2	0.047			
	27	⌀8	700	5	0.28	1.40		2590-71
	37	-40×4	570	1	0.72	0.72		103-57*
	55	-40×4	3075	1	3,87	3,87		
	M1	ТРУБА 18×4,5	35	10	0.05	0.50		8734-58*
ОНПЛ 36-2	8	-40×20	1005	2	6.34	12,78	17.76	103-57*
		-20×6	50	2	0.047			
	27	⌀8	700	3	0.28	0.84		2590-71
	37	-40×4	570	1	0.72	0 72		103-57*
	56	-40×4	2475	1	3.12	3 12		
	M1	ТРУБА 18×4,5	35	6	0.05	0 30		8734-58*
ОНПЛ-33-2	8	-40×20	1005	2	6.34	12 78	18.90	103-57*
		-40×20	50	2	0.047			
	27	⌀8	700	5	0.28	1.40		2590-71
	37	-40×4	570	1	0.72	0.72		103-57*
	57	-40×4	2775	1	3.50	3 50		
	M1	ТРУБА 18×4.5	35	10	0.05	0.50		8734-58*
ОВП-30-2	8	-40×20	1005	1	6.34	6,39	23,32	103-57*
		-20×6	50	1	0.047			
	27	⌀8	700	6	0.28	1 68		2590-71
	37	-40×4	570	2	0.72	1 44		103-57*
	15	-40×20	905	2	5.65	11.30		
	51	-40×4	1515	1	1.91	1.91		
	M1	ТРУБА 18×4.5	35	12	0.05	0.60		8734-58*

ПРИМЕЧАНИЕ:

1. Позиции см. листы 39, 41, 43, 45 и 46.

ГЛ. СПЕЦ. ОТДЕЛА | РУК. ГРУППЫ | СТ. ИНЖЕНЕР | Э. ШАХОВА | З. МАЦЕЯ | Л. ЖЕРДЕВА | КОПИРОВАЛ | А. БУРОВА

УЧЕБНЫХ ЗДАНИЙ г. МОСКВА

ТК	ОГРАЖДЕНИЯ ОНПЛ-42-2, ОНПЛ-36-2, ОНПЛ-33-2, ОВП-30-2	СЕРИЯ ИИ-04-8
1975		ВЫПУСК 4 / ЛИСТ 34

ОНПЛ-42-3

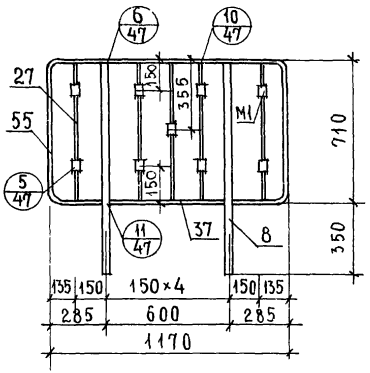

ОНПЛ-33-3

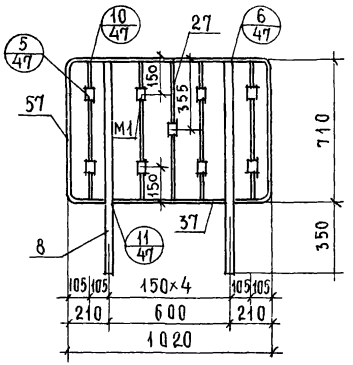

ОНПЛ-36-3

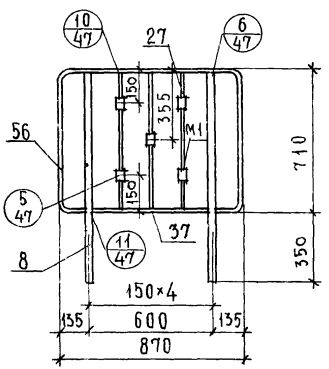

ОВП-30-3

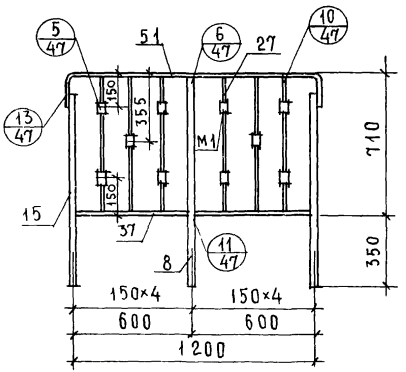

СПЕЦИФИКАЦИЯ МЕТАЛЛА НА 1 ИЗДЕЛИЕ

МАРКА	ПОЗ.	СЕЧЕНИЕ	ДЛИНА мм	ПОЗ. ШТ	ВЕС, КГ 1 ШТ.	ВЕС, КГ ОБЩИЙ	ВЕС, КГ МАРКИ	ГОСТ
ОНПЛ-42-3	8	-40×20	1005	2	6,34	12,78	19,22	103-57*
		-20×6	50	2	0.047			
	27	⌀8	700	5	0.28	1.40		2590-71
	37	-40×4	570	1	0.72	0.72		103-57*
	55	-40×4	3075	1	3.87	3.87		
	M1	ТРУБА 18×4,5	35	9	0.05	0.45		8734-58*
ОНПЛ-36-3	8	-40×20	1005	2	6.34	12,78	17,71	103-57*
		-20×6	50	2	0.047			
	27	⌀8	700	3	0.28	0.84		2590-71
	37	-40×4	570	1	0.72	0.72		103-57*
	56	-40×4	2475	1	3.12	3.12		
	M1	ТРУБА 18×4,5	35	5	0.05	0.25		8734-58*
ОНПЛ-33-3	8	-40×20	1005	2	6.34	12,78	18,85	103-57*
		-20×6	50	2	0.047			
	27	⌀8	700	5	0.28	1.40		2590-71
	37	-40×4	570	1	0.72	0.72		103-57*
	57	-40×4	2775	1	3.50	3.50		
	M1	ТРУБА 18×4,5	35	9	0.05	0.45		8734-58*
ОВП-30-3	8	-40×20	1005	1	6,34	6.39	23.22	103-57*
		-20×6	50	1	0.047			
	15	-40×20	905	2	5.65	11.30		
	27	⌀8	700	6	0.28	1.68		2590-71
	37	-40×4	570	2	0.72	1.44		103-57*
	51	-40×4	1515	1	1.91	1.91		
	M1	ТРУБА 18×4,5	35	10	0.05	0.50		8734-58*

ПРИМЕЧАНИЕ:

1. Позиции см. листы 39, 41, 43, 45 и 46.

ОВПЛ-33Д-1

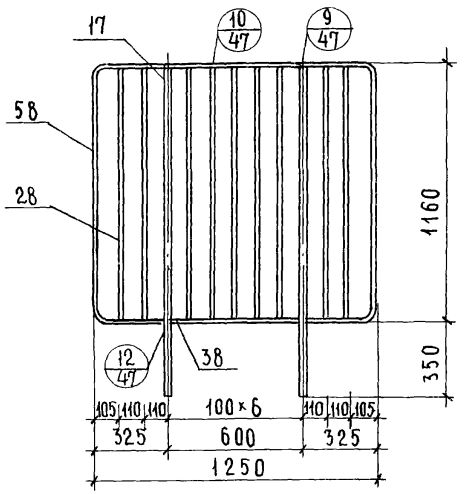

ОЛК-24Д-1

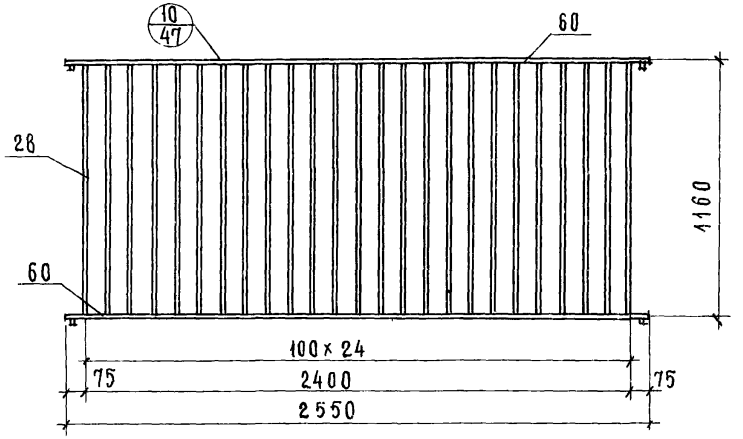

ОНПЛ-33Д-1

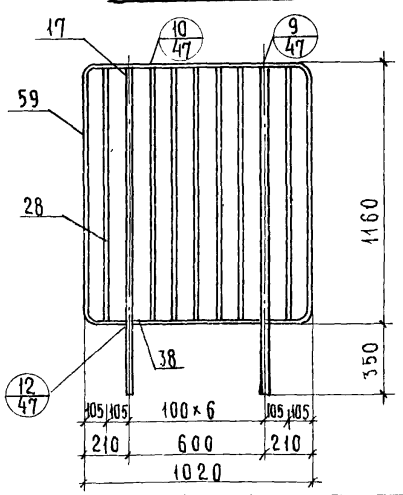

ПРИМЕЧАНИЕ:

1. Позиции см. листы 39, 41, 45 и 46.

СПЕЦИФИКАЦИЯ МЕТАЛЛА НА 1 ИЗДЕЛИЕ

МАРКА	ПОЗ.	СЕЧЕНИЕ	ДЛИНА мм	КОЛ. ШТ.	ВЕС, КГ 1 ШТ.	ВЕС, КГ ОБЩИЙ	ВЕС, КГ МАРКИ	ГОСТ
ОВПЛ-33Д-1	17	□25×25	1505	2	7.39	14.78	22.55	2591-71
	28	⌀8	1150	9	0.45	4.05		2590-71
	38	-25×4	573	1	0.45	0.45		103-57*
	58	-25×4	4137	1	3.27	3.27		
ОНПЛ-33Д-1	17	□25×25	1505	2	7.39	14.78	21.28	2591-71
	28	⌀8	1150	7	0.45	3.15		2590-71
	38	-25×4	573	1	0.45	0.45		103-57*
	59	-25×4	3677	1	2.90	2.90		
ОЛК-24Д-1	28	⌀8	1150	25	0.45	11.25	15.31	2590-71
	60	-25×4	2550	2	2.01	4.02		103-57*
		⌀8	25	4	0.01	0.04		2590-71

ГИП	А. БУРОВА		
КОПИРОВАЛ			
ГЛ. СПЕЦ. ОТДЕЛА	Э. ШАХОВА		
РУК. ГРУППЫ	З. МАЦЕЯ		
СТ. ИНЖЕНЕР	Л. ЩЕРДЕВА		

УЧЕБНЫХ ЗДАНИЙ
г. МОСКВА

ТК 1975

ОГРАЖДЕНИЯ ОВПЛ-33Д-1, ОНПЛ-33Д-1, ОЛК-24Д-1.

СЕРИЯ ИИ-04-8
ВЫПУСК 4 | ЛИСТ 36

14375

ОВПЛ-33Д-2

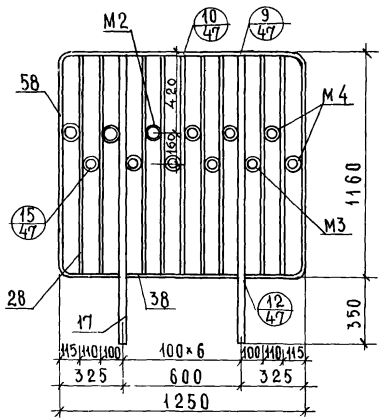

ОЛК-24Д-2

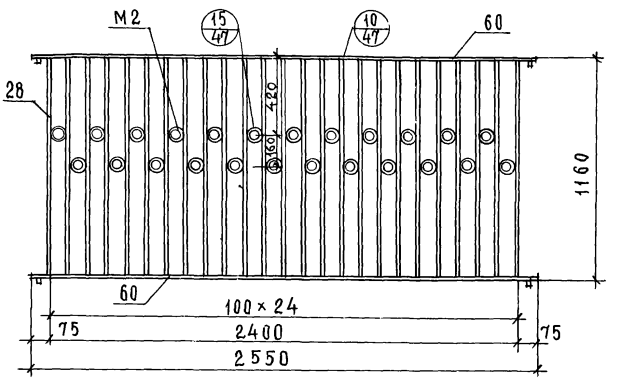

ОНПЛ-33Д-2

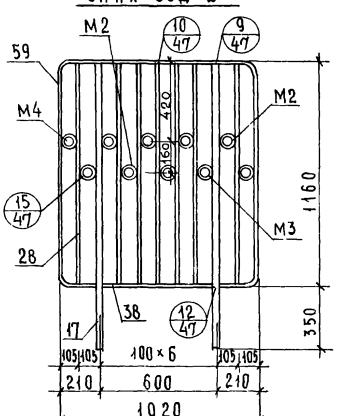

ПРИМЕЧАНИЕ:

1. Позиции см. листы 39, 41, 45 и 46.

СПЕЦИФИКАЦИЯ МЕТАЛЛА НА 1 ИЗДЕЛИЕ

МАРКА	ПОЗ.	СЕЧЕНИЕ	ДЛИНА, мм	КОЛ., шт.	ВЕС, кг 1 ШТ	ВЕС, кг ОБЩИЙ	ВЕС, кг МАРКИ	ГОСТ
ОВПЛ-33Д-2	17	□25×25	1505	2	7.39	14.78	24,79	2591-71
	28	Ø8	1150	9	0.45	4.05		2590-71
	38	-25×4	573	1	0.45	0.45		103-57*
	58	-25×4	4137	1	3.27	3.27		
	М2	Ø8	471	4	0.19	0.76		2590-71
	М3	Ø8	421	4	0.17	0.68		
	М4	Ø8	515	4	0.20	0.80		
ОНПЛ-33Д-2	17	□25×25	1505	2	7.39	14.78	23,16	2591-71
	28	Ø8	1150	7	0.45	3.15		2590-71
	38	-25×4	573	1	0.45	0.45		103-57*
	59	-25×4	3677	1	2.90	2.90		
	М2	Ø8	471	6	0.19	1.14		2590-71
	М3	Ø8	421	2	0.17	0,34		
	М4	Ø8	515	2	0.20	0.40		
ОЛК-24Д-2	28	Ø8	1150	25	0.45	11,25	19,87	103-57*
	60	-25×4	2550	2	2.01	4.02		2590-71
		Ø8	25	4	0.01	0.04		
	М2	Ø8	471	24	0.19	4.56		

ТК 1975

ОГРАЖДЕНИЯ ОВПЛ-33Д-2, ОНПЛ-33Д-2, ОЛК-33Д-2.

СЕРИЯ ИИ-04-8 ВЫПУСК 4 ЛИСТ 97

ОВПЛ-33Д-3

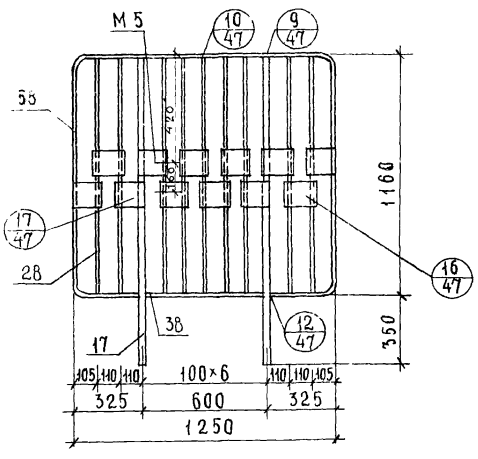

ОЛК-24Д-3

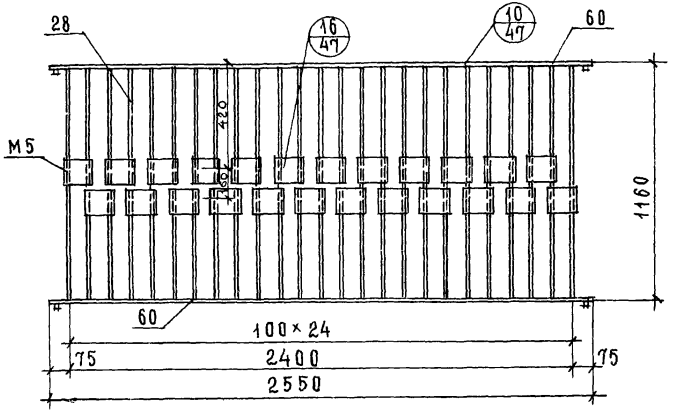

ОНПЛ-33Д-3

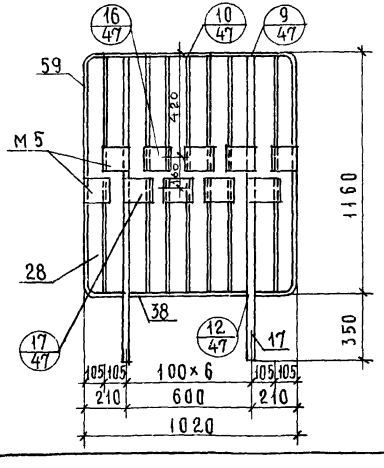

ПРИМЕЧАНИЕ:

1. Позиции см листы 39,41,45 и 46

СПЕЦИФИКАЦИЯ МЕТАЛЛА НА 1 ИЗДЕЛИЕ

МАРКА	ПОЗ	СЕЧЕНИЕ	ДЛИНА, ММ	КОЛ, ШТ	ВЕС, КГ 1 ШТ	ВЕС, КГ ОБЩИЙ	ВЕС, КГ МАРКИ	ГОСТ
ОВПЛ-33Д-3	17	□25×25	1505	2	7.39	14.78	31,43	2591-71
	28	⌀8	1150	9	0.45	4.05		2590-71
	38	-25×4	573	1	0.45	0.45		103-57*
	58	-25×4	4137	1	3.27	3.27		
	М5	-125×6	125	12	0.74	8.88		
ОНПЛ-33Д-3	17	□25×25	1505	2	7.39	14,78	28,68	2591-71
	28	⌀8	1150	7	0.45	3.15		2590-71
	38	-25×4	573	1	0.45	0.45		103-57*
	59	-25×4	3677	1	2,90	2,90		
	М5	-125×6	125	10	0,74	7.40		
ОЛК-24Д-3	28	⌀8	1150	25	0.45	11.25	33,06	2590-71
	60	-25×4	2550	2	2.01	4.02		103-57*
		⌀8	25	4	0.01	0.04		2590-71
	М5	-125×6	125	24	0.74	17.76		103-57*

ЦНИИЭП УЧЕБНЫХ ЗДАНИЙ г. МОСКВА	НАЧ. ОТДЕЛА		
	ГЛ. СПЕЦ. ОТД.		
	РУК. ГРУППЫ		
	СТ. ИНЖЕНЕР		
		Э. ШАХОВА	
		З. МАЦЕЯ	
		Л. ЖЕРДЕВА	

ТК	ОГРАЖДЕНИЯ ОВПЛ-33Д-3, ОНПЛ-33Д-3, ОЛК-33Д-3.	СЕРИЯ ИИ-04-8	
1975		ВЫПУСК 4	ЛИСТ 38

Позиции 1÷7

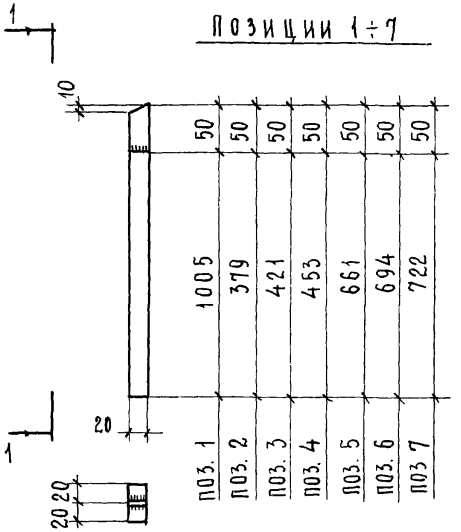

Позиции 8÷14

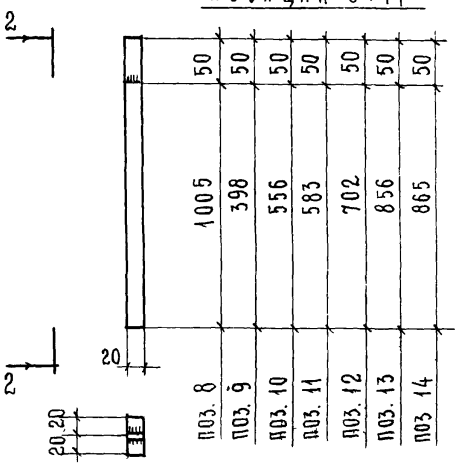

1-1



2-2



Позиция 16

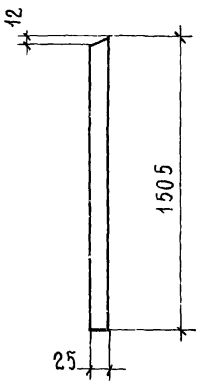

Позиции 15, 17, 18

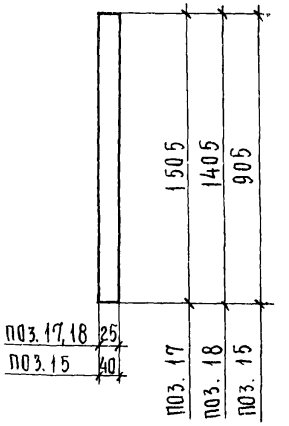

Спецификация металла на элемент

Поз.	Сечение	Кол., шт	Длина позиций, мм	Длина на элем., м	Вес, кг на элемент	Вес, кг элемента
1	-40×20	1	1005	1.01	6.34	6.39
	-20×6	1	50	0.05	0.047	
2	-40×20	1	379	0.38	2.38	2.43
	-20×6	1	50	0.05	0.047	
3	-40×20	1	421	0.42	2.64	2.69
	-20×6	1	50	0.05	0.047	
4	-40×20	1	453	0.45	2.83	2.88
	-20×6	1	50	0.05	0.047	
5	-40×20	1	661	0.66	4.14	4.19
	-20×6	1	50	0.05	0.047	
6	-40×20	1	694	0.69	4.33	4.38
	-20×6	1	50	0.05	0.047	
7	-40×20	1	722	0.72	4.52	4.57
	-20×6	1	50	0.05	0.047	
8	-40×20	1	1005	1.01	6.34	6.39
	-20×6	1	50	0.05	0.047	
9	-40×20	1	398	0.40	2.51	2.56
	-20×6	1	50	0.05	0.047	
10	-40×20	1	556	0.56	3.52	3.57
	-20×6	1	50	0.05	0.047	
11	-40×20	1	583	0.58	3.64	3.69
	-20×6	1	50	0.05	0.047	
12	-40×20	1	702	0.72	4.52	4.57
	-20×6	1	50	0.05	0.047	
13	-40×20	1	856	0.86	5.40	5.45
	-20×6	1	50	0.05	0.047	
14	-40×20	1	865	0.87	5.46	5.51
	-20×6	1	50	0.05	0.047	
15	-40×20	1	905	0.90	5.65	5.65
16	□25×25	1	1505	1.50	7.39	7.39
17	□25×25	1	1505	1.50	7.39	7.39
18	□25×25	1	1405	1.40	6.90	6.90

Рук. группы З. Мацея
Ст. инженер Л. Шердева

Учебных зданий г. Москва

ТК 1975

Позиции 1÷18

Серия ИИ-04-8
Выпуск 4 Лист 39

14375

Позиции 21а÷21н

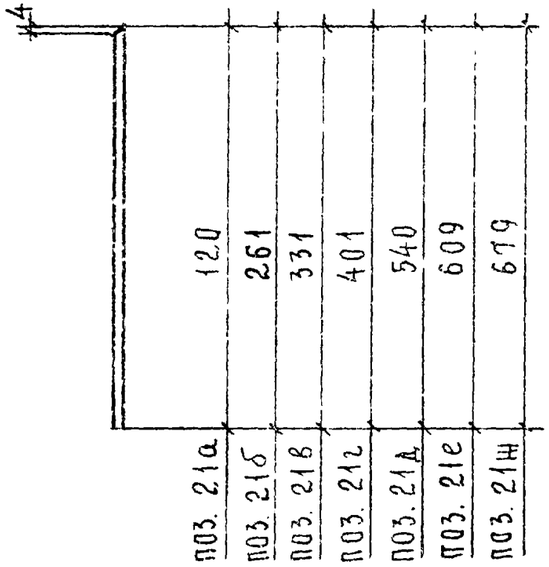

Позиции 23а÷23е

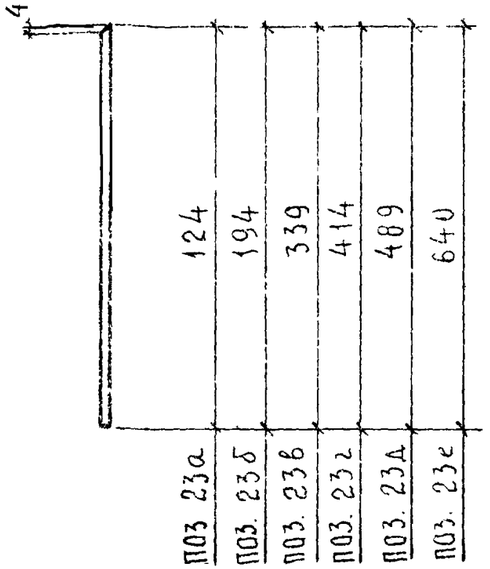

Позиции 22а÷22е

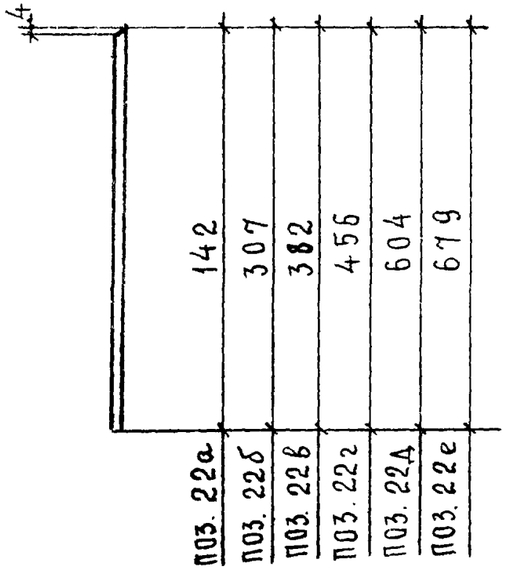

Позиции 19,20

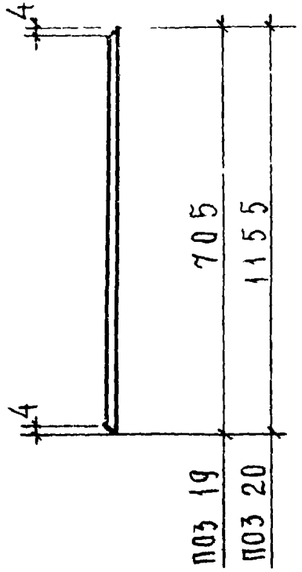

Спецификация металла на элемент

Поз.	Сечение	Кол, шт	Длина позиции, мм	Длина на элем, м	Вес, кг на элемент	Вес, кг элемента
19	ф 8	1	705	0.7	0.28	0.28
21а	ф 8	1	120	0.12	0.05	0.05
21б	ф 8	1	261	0.26	0.10	0.10
21в	ф 8	1	331	0.33	0.13	0.13
21г	ф 8	1	401	0.40	0.16	0.16
21д	ф 8	1	540	0.54	0.21	0.21
21е	ф 8	1	609	0.61	0.24	0.24
21н	ф 8	1	679	0.68	0.27	0.27
22а	ф 8	1	142	0.14	0.06	0.06
22б	ф 8	1	307	0.31	0.12	0.12
22в	ф 8	1	382	0.32	0.15	0.15
22г	ф 8	1	456	0,46	0.18	0.18
22д	ф 8	1	604	0.60	0.24	0.24
22е	ф 8	1	679	0.68	0.27	0.27
23а	ф 8	1	124	0.12	0.05	0,05
23б	ф 8	1	194	0.19	0.08	0 08
23в	ф 8	1	339	0.34	0.13	0.13
23г	ф 8	1	414	0.41	0.16	0.16
23д	ф 8	1	489	0.49	0.19	0.19
23е	ф 8	1	640	0.64	0.25	0.25
20	ф 8	1	1155	1,16	0.46	0.46

Гл. спец. отд		А. Бурова
Рук. группы		
Ст. инженер		Л. Жердева
		З. Мацея
		З. Шахова

Копировал

Учебных зданий г. Москва

ТК 1975

Позиции 19; 20; 21а ÷ 21н; 22а ÷ 22е; 23а ÷ 23е

Серия ИИ-04-8

Выпуск 4 | Лист 40

Позиции 24а÷24ж

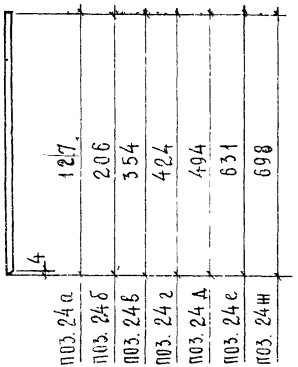

Позиции 26а÷26ж

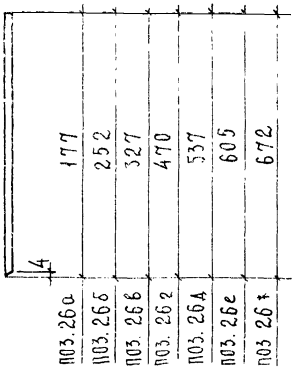

Позиции 25а÷25ж

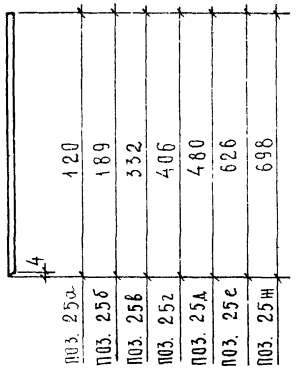

Позиции 27, 28

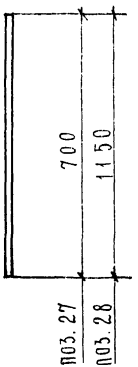

Спецификация металла на элемент

Поз.	Сечение	Кол. шт.	Длина позиции, мм	Длина на элем., м	Вес, кг на элемент	Вес, кг элемента
24а	⌀8	1	127	0.13	0.05	0.05
24б	⌀8	1	206	0.21	0.08	0.08
24в	⌀8	1	354	0.35	0.14	0.14
24г	⌀8	1	424	0.42	0.17	0.17
24д	⌀8	1	494	0.49	0.20	0.20
24е	⌀8	1	631	0.63	0.25	0.25
24ж	⌀8	1	698	0.69	0.28	0.28
25а	⌀8	1	120	0.12	0.05	0.05
25б	⌀8	1	189	0.18	0.07	0.07
25в	⌀8	1	332	0.33	0.13	0.13
25г	⌀8	1	406	0.41	0.16	0.16
25д	⌀8	1	480	0.48	0.19	0.19
25е	⌀8	1	626	0.63	0.25	0.25
25ж	⌀8	1	698	0.69	0.28	0.28
26а	⌀8	1	177	0.18	0.07	0.07
26б	⌀8	1	252	0.25	0.10	0.10
26в	⌀8	1	327	0.33	0.13	0.13
26г	⌀8	1	470	0.47	0.19	0.19
26д	⌀8	1	537	0.54	0.21	0.21
26е	⌀8	1	605	0.60	0.24	0.24
26ж	⌀8	1	672	0.67	0.27	0.27
27	⌀8	1	700	0.70	0.28	0.28
28	⌀8	1	1150	1.15	0.45	0.45

Позиции 29÷31

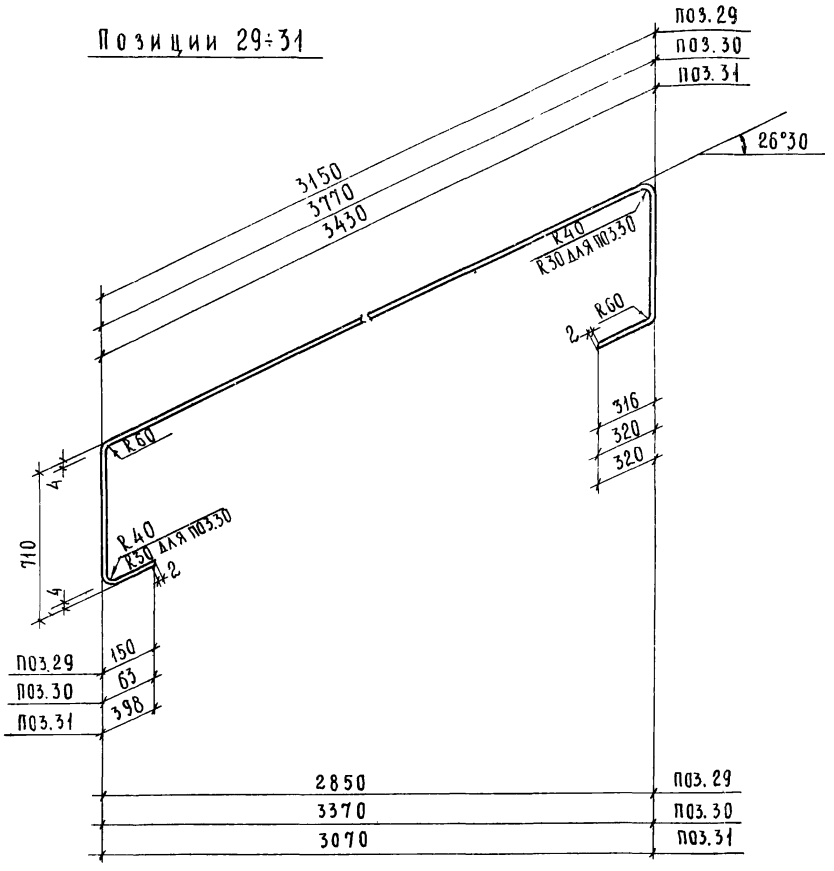

Позиции 32,33.

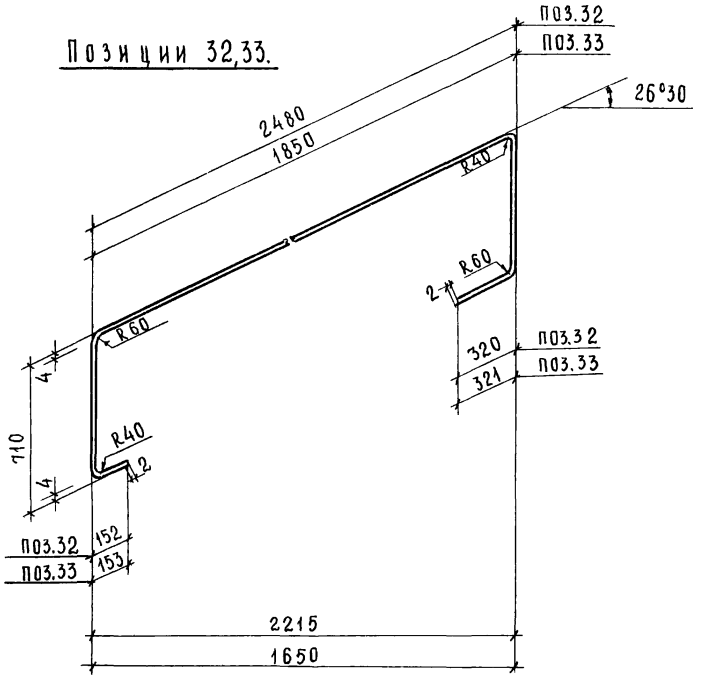

СПЕЦИФИКАЦИЯ МЕТАЛЛА НА ЭЛЕМЕНТ

поз.	сечение	кол., шт.	длина позиции, мм	длина на элем., м	вес, кг на элемент	вес, кг элемента
29	-40×4	1	4905	4.90	6.18	6.18
30	-40×4	1	5466	5.47	6.89	6.89
31	-40×4	1	5437	5.44	6.85	6.85
32	-40×4	1	4241	4.24	5.34	5.34
33	-40×4	1	3613	3.61	4.55	4.55

Гл. спец. отд. З. Шахова
Рук. группы З. Мацея
Ст. инженер Л. Шердева

Учебных зданий г. Москва

ТК 1975

Позиции 29÷33

Серия ИИ-04-8
Выпуск 1 Лист 42

Позиции 43÷45

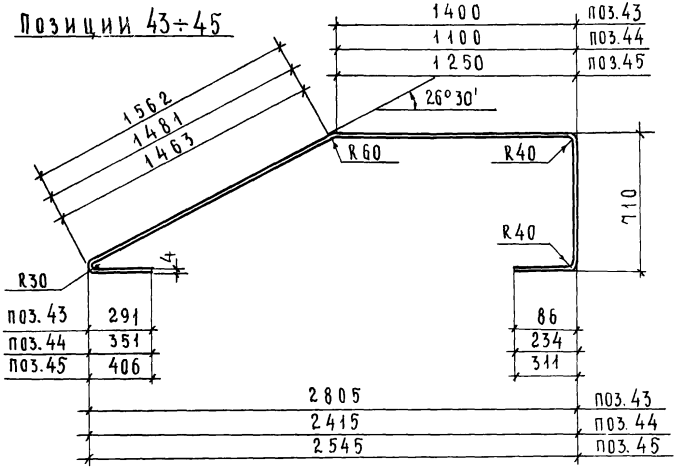

Позиции 34÷36

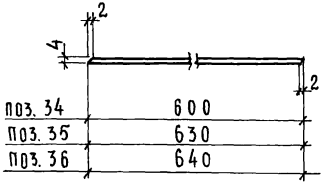

Позиция 42

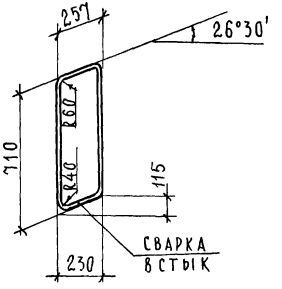

Позиции 37,38

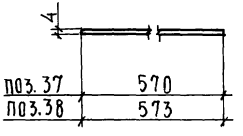

Позиции 39÷41

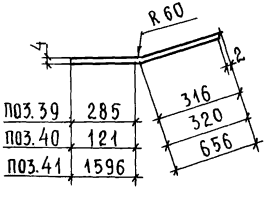

Позиции 46÷48

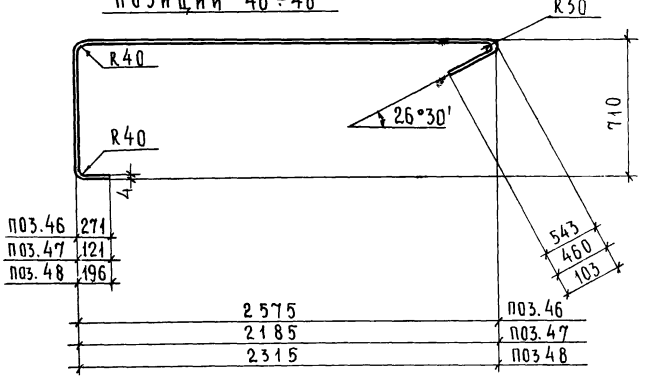

Спецификация металла на элемент

Поз.	Сечение	Кол., шт.	Длина позиции, мм	Длина на элем., м	Вес, кг на элемент	Вес, кг элемента
34	-40×4	1	600	0.60	0.76	0.76
35	-40×4	1	630	0.63	0.79	0.79
36	-25×4	1	640	0.64	0.51	0.51
37	-40×4	1	570	0.57	0.72	0.72
38	-25×4	1	573	0.57	0.45	0.45
39	-40×4	1	600	0.60	0.76	0.76
40	-40×4	1	439	0.44	0.55	0.55
41	-40×4	1	2250	2.25	2.84	2.84
42	-40×4	1	1803	1.80	2.27	2.27
43	-40×4	1	4034	4.03	5.08	5.08
44	-40×4	1	3861	3.86	4.86	4.86
45	-40×4	1	4105	4.10	5.17	5.17
46	-40×4	1	4195	4.19	5.29	5.29
47	-40×4	1	3462	3.46	4.36	4.36
48	-40×4	1	3310	3.31	4.17	4.17

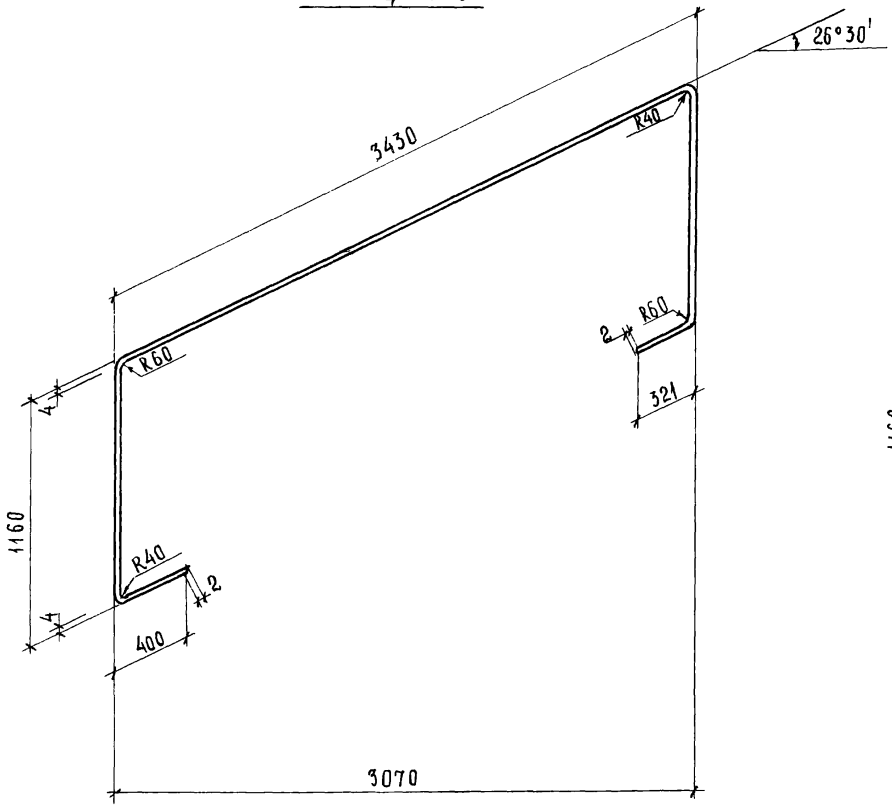

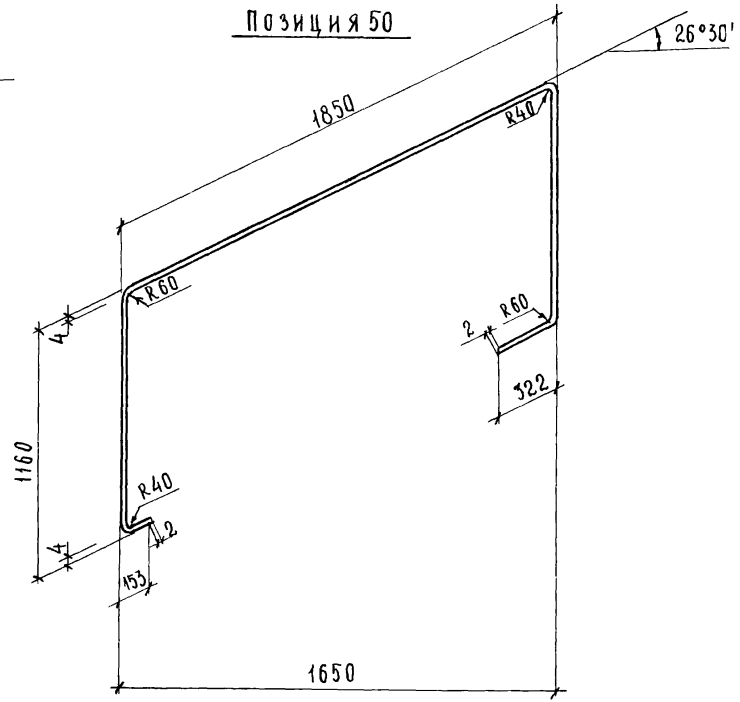

Спецификация металла на элемент						
Поз.	Сечение	Кол., шт.	Длина позиции, мм	Длина на элем., м	Вес, кг на элемент	Вес, кг элемента
49	-25×4	1	6340	6.34	5.01	5.01
50	-25×4	1	4513	4.52	3.57	3.57

Отдела		В	В	Копировал	А. Бурова
Гл. спец. отд.		Э. Ц.	ВА		
Рук. группы		З. Мацея			
Ст. инженер		Л. Жердева			

Учебных зданий г. Москва

Т К	Позиции 49, 50	Серия ИИ-04-8	
1975		Выпуск 4	Лист 44

Позиции 52÷57.

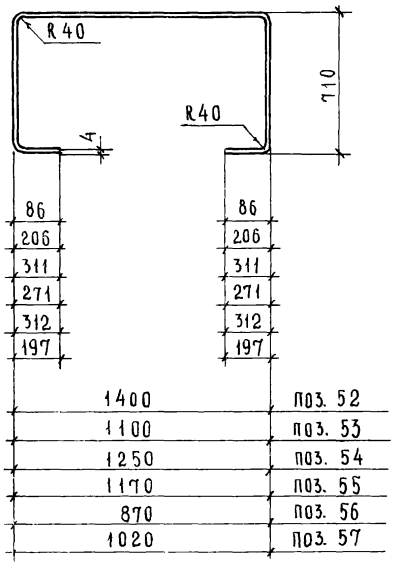

Позиции 58, 59.

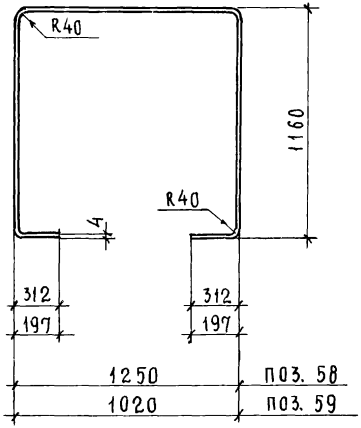

Позиция 51

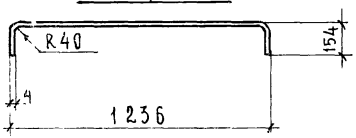

Спецификация металла на элемент

Поз.	Сечение	Кол., шт.	Длина позиции, мм	Длина на элем., м	Вес, кг на элемент	Вес, кг элемента
51	-40×4	1	1515	1.52	1.91	1.91
52	-40×4	1	2935	2.94	3.70	3.70
53	-40×4	1	2875	2.88	3.62	3.62
54	-40×4	1	3235	3.24	4.08	4.08
55	-40×4	1	3075	3.08	3.87	3.87
56	-40×4	1	2475	2.48	3.12	3.12
57	-40×4	1	2775	2.78	3.50	3.50
58	-25×4	1	4137	4.14	3.27	3.27
59	-25×4	1	3677	3.68	2.90	2.90

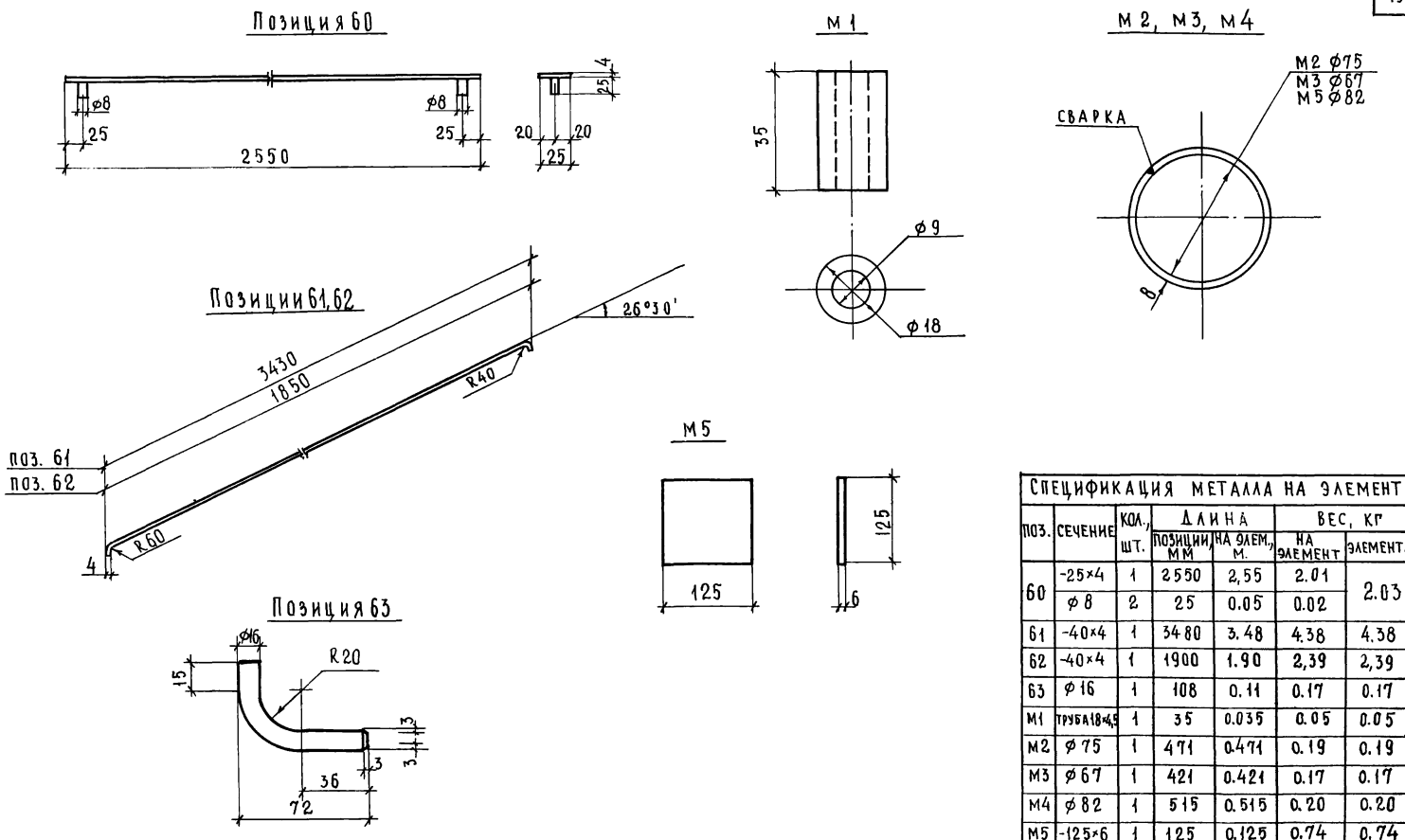

СПЕЦИФИКАЦИЯ МЕТАЛЛА НА ЭЛЕМЕНТ						
ПОЗ.	СЕЧЕНИЕ	КОЛ., ШТ.	ДЛИНА		ВЕС, КГ	
			ПОЗИЦИИ, ММ	НА ЭЛЕМ., М.	НА ЭЛЕМЕНТ	ЭЛЕМЕНТА
60	-25×4	1	2550	2,55	2.01	2.03
	ф 8	2	25	0.05	0.02	
61	-40×4	1	3480	3.48	4.38	4.38
62	-40×4	1	1900	1.90	2,39	2,39
63	ф 16	1	108	0.11	0.17	0.17
М1	ТРУБА 18×4,5	1	35	0.035	0.05	0.05
М2	ф 75	1	471	0.471	0.19	0.19
М3	ф 67	1	421	0.421	0.17	0.17
М4	ф 82	1	515	0.515	0.20	0.20
М5	-125×6	1	125	0.125	0.74	0.74

УЧЕБНЫХ ЗДАНИЙ
Г. МОСКВА

НАЧ. ОТДЕЛА		
ГЛ. СПЕЦ. ОТД.		Э. ШАХОВА
РУК. ГРУППЫ		З. МАЦЕЯ
СТ. ИНЖЕНЕР		Л. ЖЕРДЕВА

ТК 1975

Позиции 60÷63. Марки М1÷М5

СЕРИЯ ИИ-04-8
ВЫПУСК 4
ЛИСТ 46

Узел 1

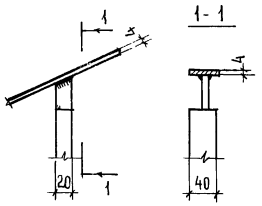

Узел 3

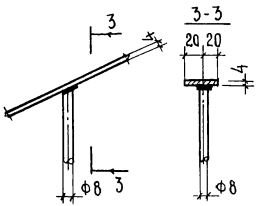

Узел 5

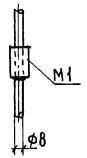

Узел 6

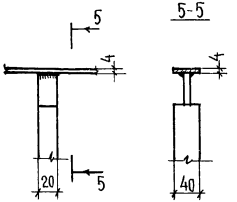

Узел 7

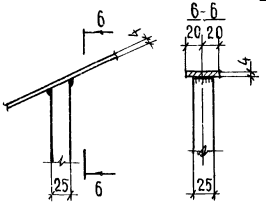

Узлы 2,8

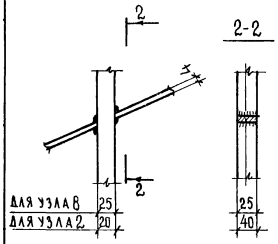

Узел 4

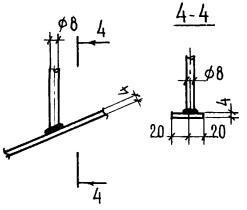

Узел 10

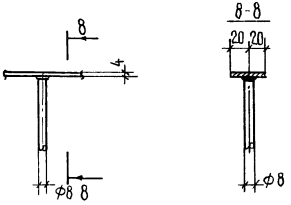

Узел 9

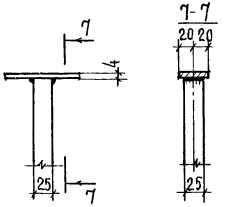

Узлы 11,12

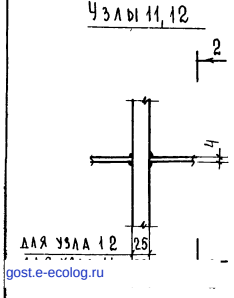

Узлы 13,14

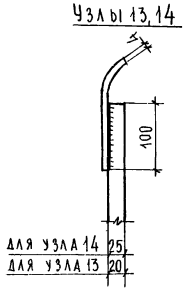

Узел 15

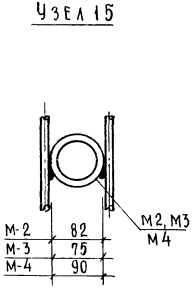

Узел 16

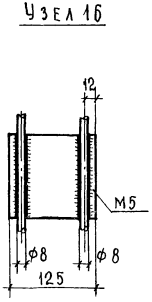

Узел 18

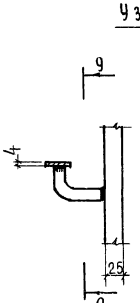

9-9

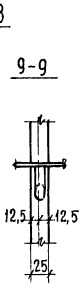

Узел 17

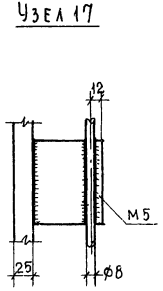

Примечания: 1. Сварку производить электродом Э-42.
2. Высота сварного шва 4 мм.

gost.e-ecolog.ru