ГОСУДАРСТВЕННЫЙ КОМИТЕТ СОВЕТА МИНИСТРОВ СССР
ПО ДЕЛАМ СТРОИТЕЛЬСТВА
/ГОССТРОЙ СССР/

ТИПОВЫЕ КОНСТРУКЦИИ И ДЕТАЛИ ЗДАНИЙ И СООРУЖЕНИЙ

ШИФР 773-74

МЕТАЛЛИЧЕСКИЕ СТЕНЫ ОДНОЭТАЖНЫХ ПРОИЗВОДСТВЕННЫХ ЗДАНИЙ ИЗ ТРЕХСЛОЙНЫХ ПАНЕЛЕЙ

ВЫПУСК 3

АРХИТЕКТУРНЫЕ ДЕТАЛИ ОТДЕЛКИ СТЕН

РАБОЧИЕ ЧЕРТЕЖИ

13182
ЦЕНА 0-90

gost.e-ecolog.ru

ЦЕНТРАЛЬНЫЙ ИНСТИТУТ ТИПОВОГО ПРОЕКТИРОВАНИЯ
ГОССТРОЯ СССР

Москва, А-445, Смольная ул., 22

Сдано в печать 197[illegible] г.

Заказ № 5571 Тираж 350 экз.

ГОСУДАРСТВЕННЫЙ КОМИТЕТ СОВЕТА МИНИСТРОВ СССР
ПО ДЕЛАМ СТРОИТЕЛЬСТВУ
/ГОССТРОЙ СССР/

ТИПОВЫЕ КОНСТРУКЦИИ И ДЕТАЛИ ЗДАНИЙ И СООРУЖЕНИЙ

ШИФР 773-74

МЕТАЛЛИЧЕСКИЕ СТЕНЫ ОДНОЭТАЖНЫХ ПРОИЗВОДСТВЕННЫХ ЗДАНИЙ ИЗ ТРЕХСЛОЙНЫХ ПАНЕЛЕЙ

ВЫПУСК 3

АРХИТЕКТУРНЫЕ ДЕТАЛИ ОТДЕЛКИ СТЕН

РАБОЧИЕ ЧЕРТЕЖИ

РАЗРАБОТАНЫ
ЦНИИ ПРОМЗДАНИЙ
ГОССТРОЯ СССР

ОДОБРЕНЫ ДЛЯ ПРОЕКТИРОВАНИЯ И СТРОИТЕЛЬСТВА
Отделом типового проектирования и организации проектно-изыскательских работ Госстроя СССР
Письмо №2/2-513 от 10 декабря 1974г.

13182-2

СОДЕРЖАНИЕ

Лист			Стр.
	Пояснительная записка		4–5и
	Перечень примененных ГОСТ-ов		6-7
I-2.	Маркировочные схемы		8-9
3	Цокольный слив	Узел I	I0
4.	Подоконный слив	Узел 2	II
5.	Подоконный слив	Узел 3	I2
6.	Подоконный слив	Узел 4	I3
7.	Подоконный слив	Узел 5	I4
8.	Подоконный слив	Сечение I-I,2-2	I5
9.	Подоконный слив	Узел 6	I6
I0.	Подоконный слив	Узел 7	I7
II.	Подоконный слив	Узел 8	I8
I2.	Подоконный слив	Узел 9	I9
I3.	Подоконный слив	Узел I0	20
I4.	Подоконный слив	Узел II	2I
I5.	Подоконный слив	Узел I2	22
I6.	Горизонтальный стык панелей	Узел I3	23
I7.	Подоконный слив	Узел I4	24
I8.	Подоконный слив	Узел I5	25
I9.	Верхнее обрамление окон	Узел I6	26
20.	Верхнее обрамление окон	Узел I7	27
2I.	Верхнее обрамление окон	Сечение 3-3	28
22.	Верхнее обрамление окон	Сечение 4-4, 5-5	29
23.	Горизонтальный стык оконных рам.	Узел I8	30
24.	Горизонтальный стык оконных рам.	Узел I9	3I
25и	Вертикальный стык переплетов	Узел 26	32
26и	Вертикальный стык переплетов	Узел 27	33
27и	Боковое оформление окон	Узел 28	34
28и	Боковое оформление окон	Узел 29	35

Взамен стр. 2. Рук. гр. арх. Гузеева И.Т. 9.XI.76г.

Лист			Стр.
29и.	Боковое оформление окон	Узел 30	36
30и.	Боковое оформление окон	Узел 31	37
31и.	Боковое оформление окон	Узел 32	38
32и.	Боковое оформление окон	Узел 33	39
33и.	Парапетный слив	Узел 34	40
34и.	Фасонные элементы	№1 + №5	41
35и.	Фасонные элементы	№6 + №15	42
36и.	Фасонные элементы	№16 + №21	43
37и.	Фасонные элементы	№22 + №26	44
38и.	Фасонные элементы	№27 + №30	45
39и.	Фасонный элемент	№31	46
	стальной крепежный элемент	СК-1	46
40и.	Фасонные элементы	№32 + №33	47
41и.	Антисептированные деревянные брусья	БР-1 + БР-6	48
42и + 51и.	Таблица расхода дополнительных материалов на 1п. м. горизонтального или вертикального стыка узла		49 + 58

Взамен стр. 3. Рук.гр.арх. Гузеева И.Т. 9.XI.76г.

П О Я С Н И Т Е Л Ь Н А Я З А П И С К А

Выпуск 3 шифр 773-74 содержит узлы стен из трехслойных панелей типа "Сэндвич", узлы примыкания к стенам рам оконных переплетов и ворот. Выпуск содержит элементы архитектурной отделки стен: надоконные, подоконные, цокольные и межпанельные сливы, нащельники и к ним дополнительные крепежные элементы.

Сливы и нащельники несут декоративную функцию и они защищают материал заполнения от намокания атмосферными осадками. Кроме того, нащельники № 26, 28, 29, 30 соединяют края панелей с оконными рамами в жесткое соединение.

Швы между панелями, между окнами и панелями заполняются полосами из эластичного пенополиуретана или губчатой резины, а также матами из штапельного стекловолокна. Кроме того, для более полной герметизации на нащельники наклеиваются уплотняющие прокладки из пенополиуретана АМ и губчатой резины клеем 88.

Горизонтальные швы расшиваются полиизобутиленовой мастикой УМС-50 или МПС на глубину 15 - 20 мм.

Поверхность мастики обязательно должна быть прокрашена краской ХФК с наружной стороны и краской ПХВ - с внутренней за два раза.

После установки крепежных элементов оконных рам к закладным элементам в железобетонной панели, необходимо осуществить гидроизоляцию панели. С этой целью горизонтальную поверхность панели промазать латексом за 2 раза или использовать другие

гидроизоляционные материалы.

Конструктивное решение узлов рассчитано на последовательный монтаж панелей стен и оконных рам в горизонтальном и вертикальном направлениях.

Цокольные железобетонные панели должны иметь закладные элементы с шагом 2,0 м при использовании окон из спаренных труб и 1,5 м - из одинарных труб.

Узлы № 7÷№ 12 даны в дополнение к узлу № 47 (шифр 773, вып. I). Узлы № I÷№ 6 даны как вариант.

Детали архитектурной отделки разработаны применительно к следующим рабочим чертежам и материалам по проектированию зданий из легких металлических конструкций:

I. "Металлические стены одноэтажных производственных зданий из трехслойных панелей". Шифр 773-74, вып. 0, I, 2.

2. "Окна стальные для производственных зданий из легких металлических конструкций". Серия I.436-9, вып. 0, I, 2, 3.

3. "Ворота подъемно-поворотные с автоматическим управлением 3,6 х 4,2; 3,6 х 3,6; 3,0 х3,0; 2,4 х 2,4. Серия I.435--II.

Защиту фасонных и крепежных элементов выполнять в соответствии с требованиями "Временных указаний по проектированию зданий из легких металлических конструкций", СН454-73.

Необходимо при герметизации стыков пользоваться "Указаниями по герметизации стыков при монтаже строительных конструкций", СН 420-71.

Вместо аннулированных в этом шифре узлов № 20÷25 следует принимать узлы № 2I÷25, № 28÷32 и 33, помещенные в выпуске 4 "Архитектурные и монтажные узлы стен" этого же шифра.

Взамен стр. 5. Рук. гр. арх. Гузеева И.Т. 9.XI.76г

Перечень примененных ГОСТ.ов.

I. "Прокладки уплотняющие пенополиуретановые для окон и дверей".

Гост 10174 - 72.

2."Полиизобутиленовая мастика УМС - 50 ".

Гост 14791 - 69.

3. Эластичный пенополиуретан.

МРТУ 6 - 0,5 - 1150 - 68.

4. Полосы теплоизоляционные из стеклянного штапельного стекловолокна.

Гост 2245 - 43.

5. Латекс СКС - 65 ГП марки Б.

ТУ 38103111 - 72.

6. Клей 88Н

МРТУ 38-5-880 - 66.

7.Резина губчатая.

ТУ 38 - 005- 204 -71.

8.Самонарезающие болты

ТУ 34-5815-70

9. Шурупы.

Гост 1145-70.

10. Стальные профили

Гост 7511-58

11. С-образные профили

Гост 8282-57

I2. U - образные профили

Гост 8281 - 57

I3. Болты.

Гост 7798-70

I4. Тонколистовая сталь

Гост 3680-57

I5. Оцинкованная кровельная сталь

Гост 14918-69

I6. Уголки неравнобокие.

Гост 8509-57.

I7.Толстолистовая сталь.

Гост 5681-57.

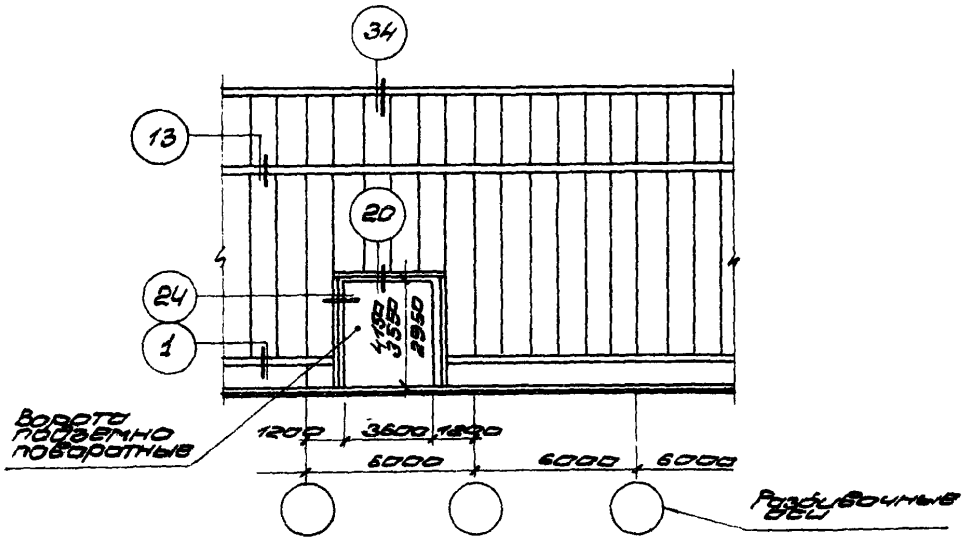

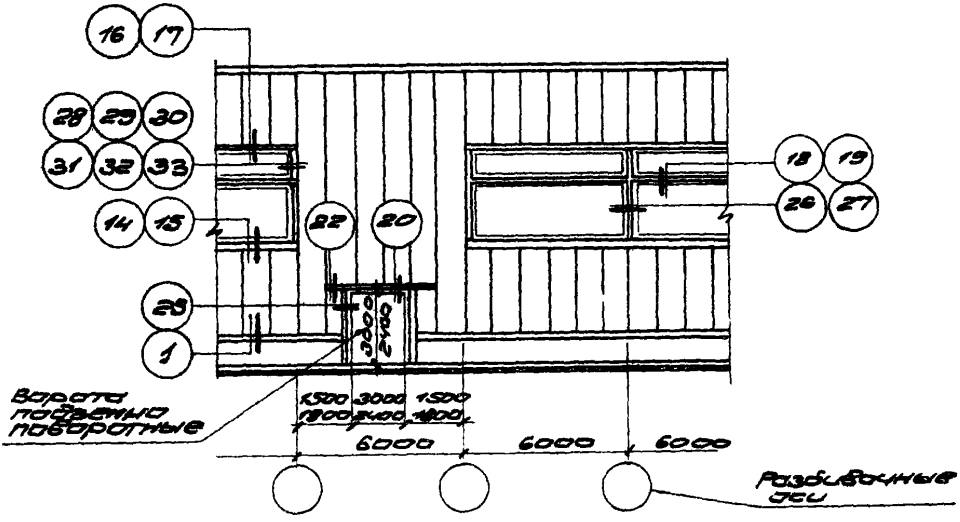

ТД 1974г

Маркировочные схемы

Шифр 773-74

Выпуск 3 | Лист 1

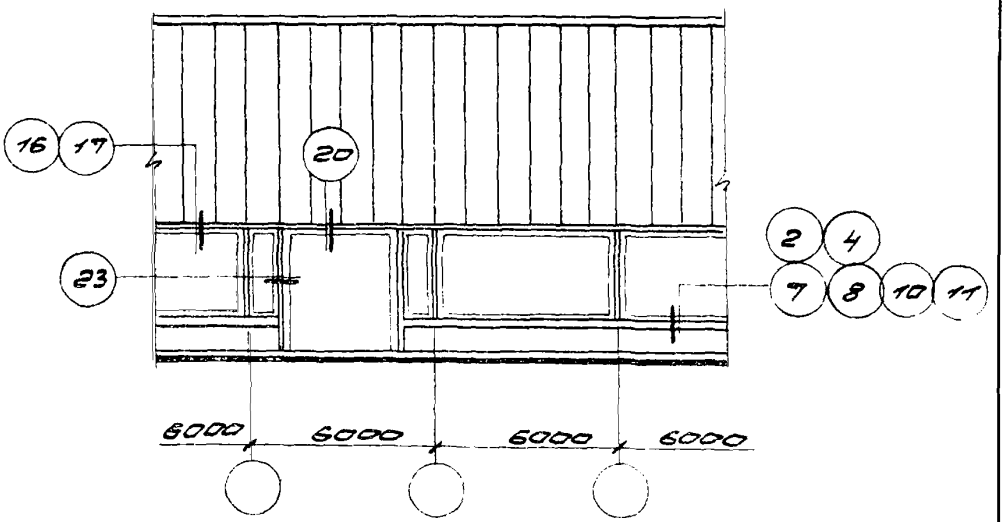
16
17
20
23
2
4
7
8
10
11
6000
6000
6000
6000

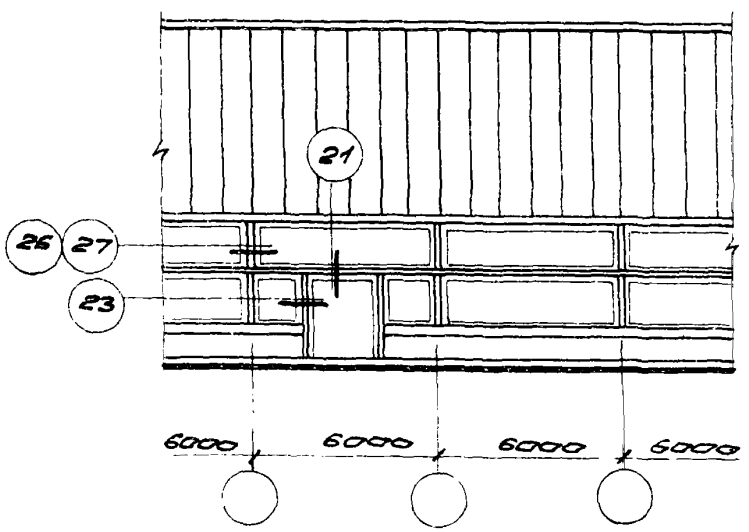
21
26
27
23
6000
6000
6000
6000

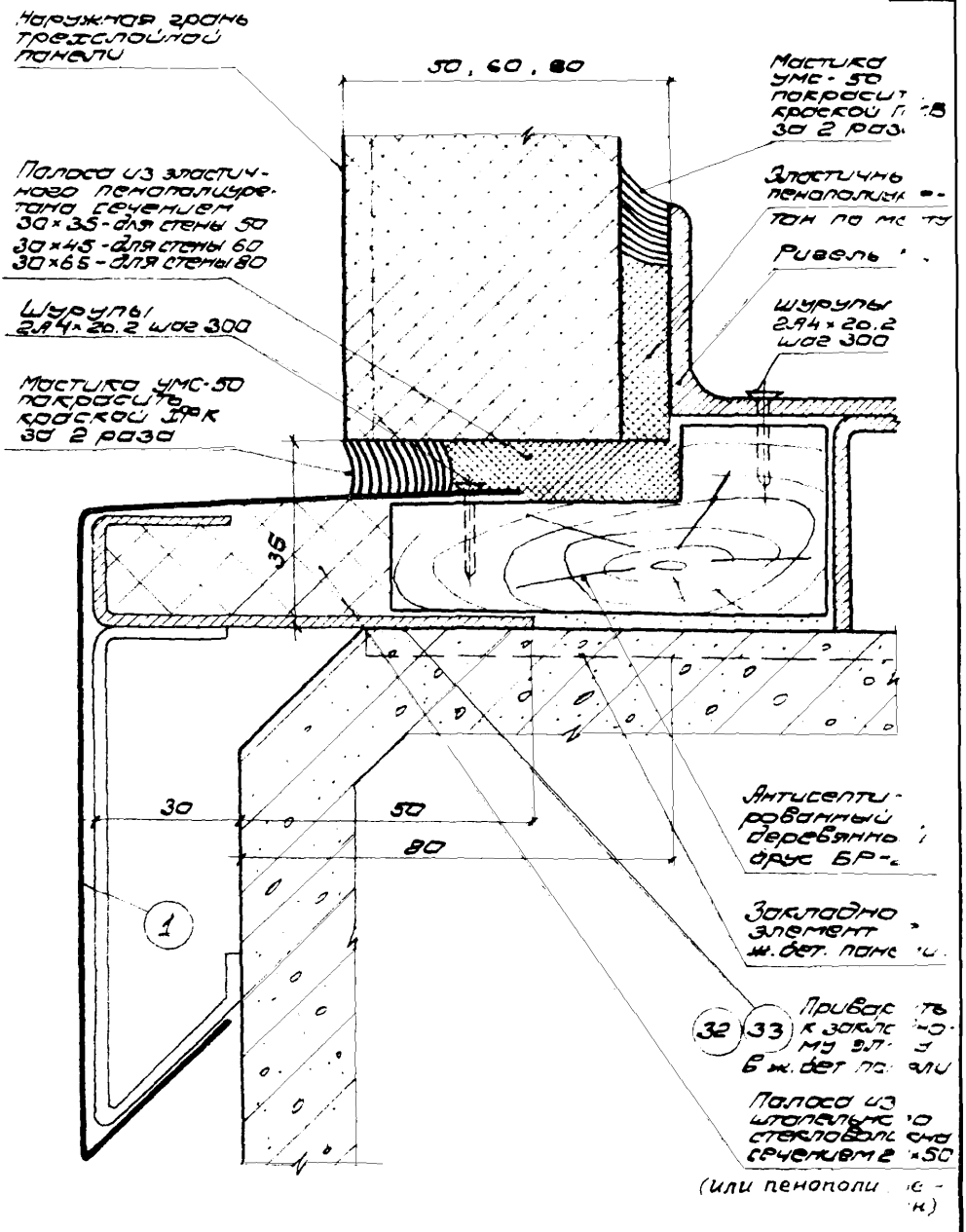

ТД 1974г	Цокольный слив Узел 1	Шифр 773-4	
		Выпуск 3	Лист 3

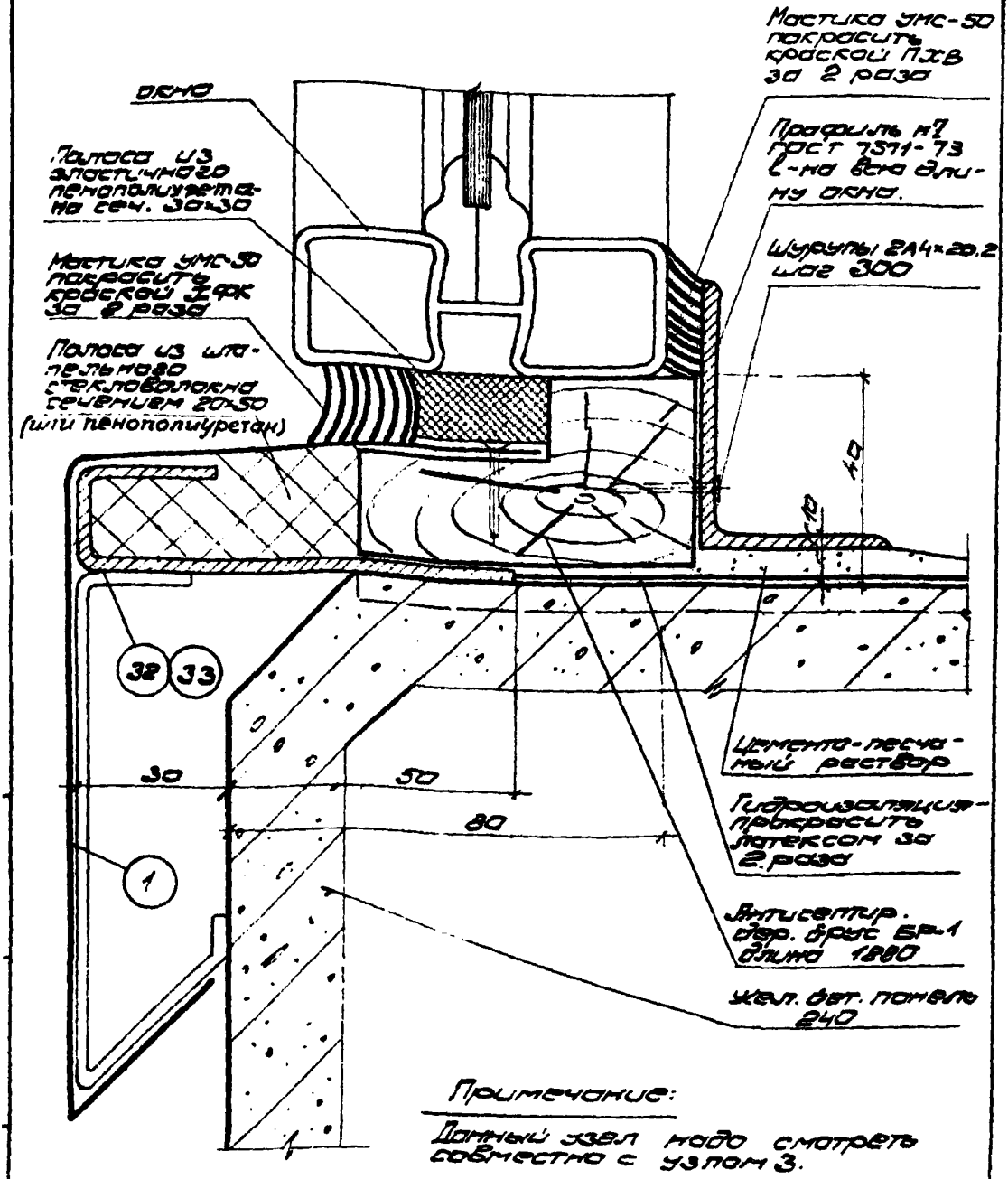

Примечание:

Данный узел надо смотреть совместно с узлом 3.

ТД 1974г.	Подоконный слив. Узел 2.	Шифр 773-74	
		Выпуск 3	Лист 7

13182 12

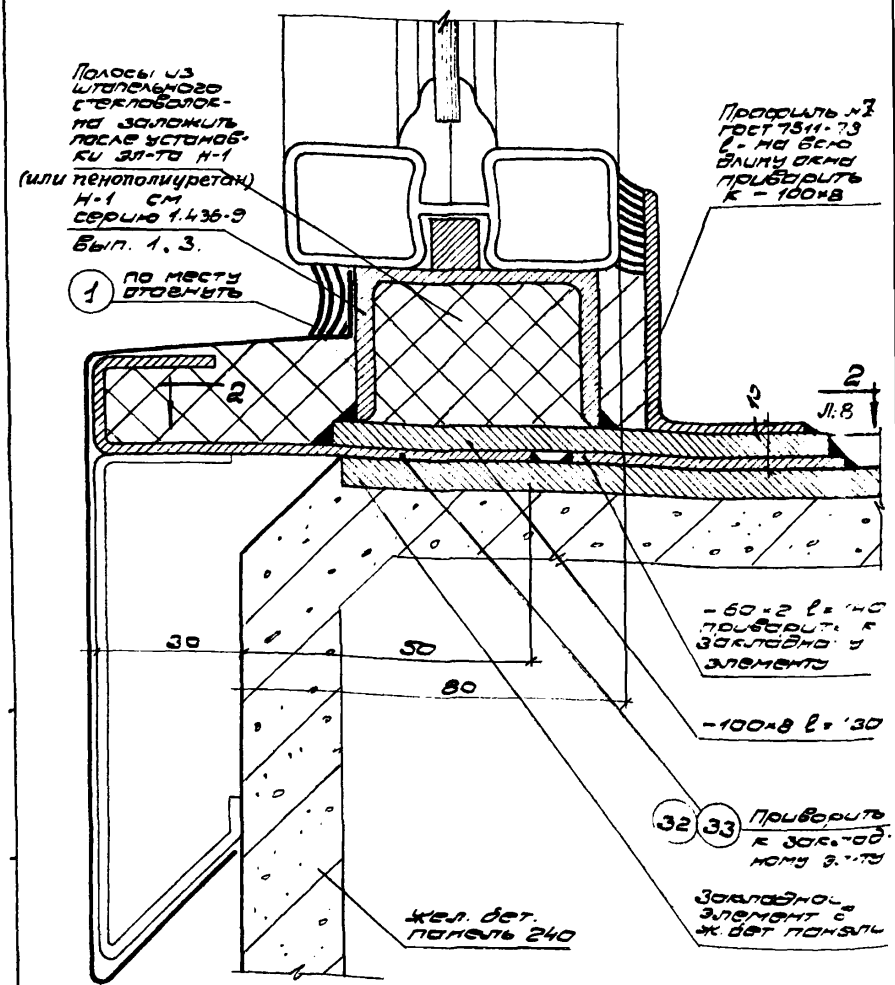

Примечание:

Данный узел надо смотреть совместно с узлом 2

ТД 1974г	Подоконный слив. Узел 3	Шифр 773-74	
		Выпуск 3	Лист 5

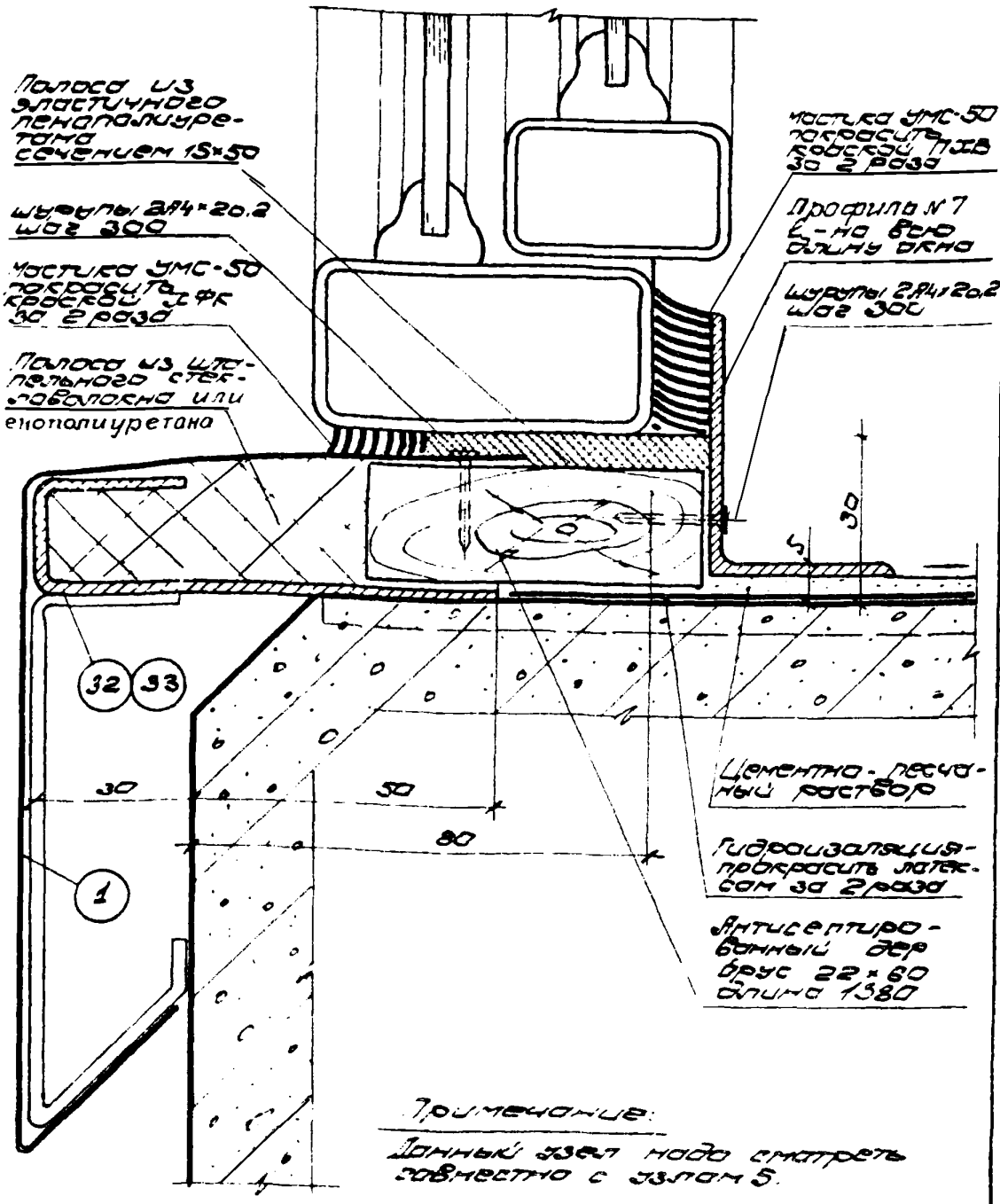

ТД 1974г.	Подоконный слив. Узел 4.	Шифр 773-74	
		Выпуск 3	Лист 6

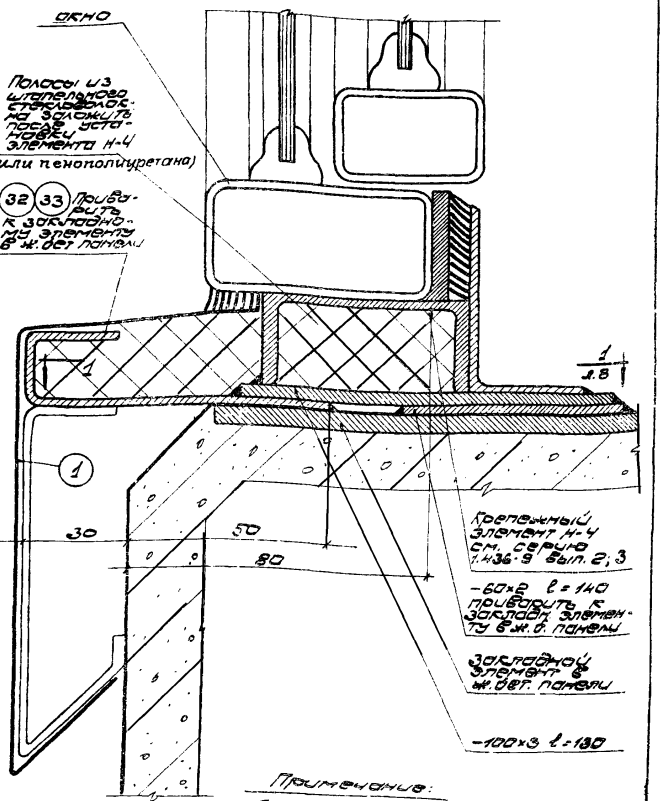

Примечания:

Данный узел надо смотреть совместно с узлом 4

ТД 1974г	Подоконный слив Узел 5	Шифр 773-74	
		Выпуск 3	Лист 7

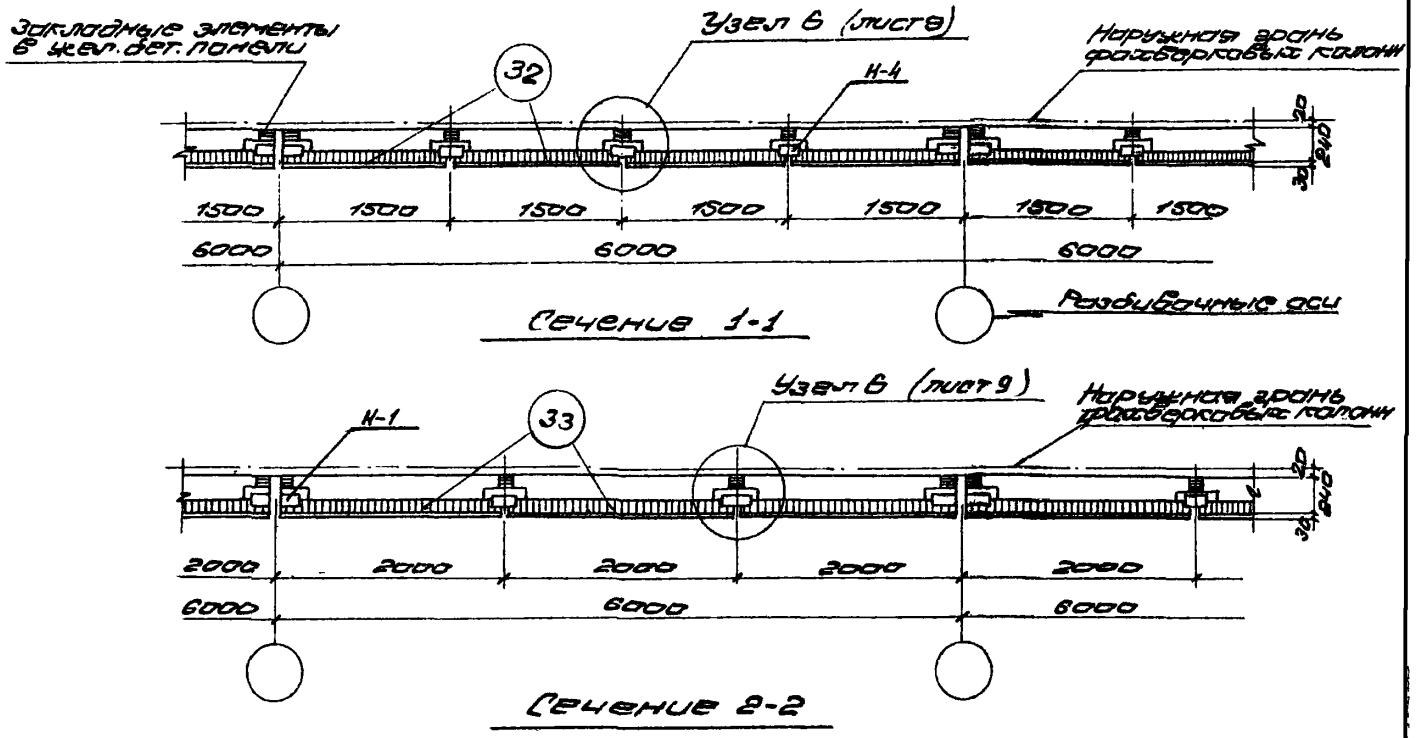

ТА 1974 г.

Подоконный слив
Сечение 1-1; 2-2

ШИФР 773-74
Выпуск 3
Лист 8

13182 16

15

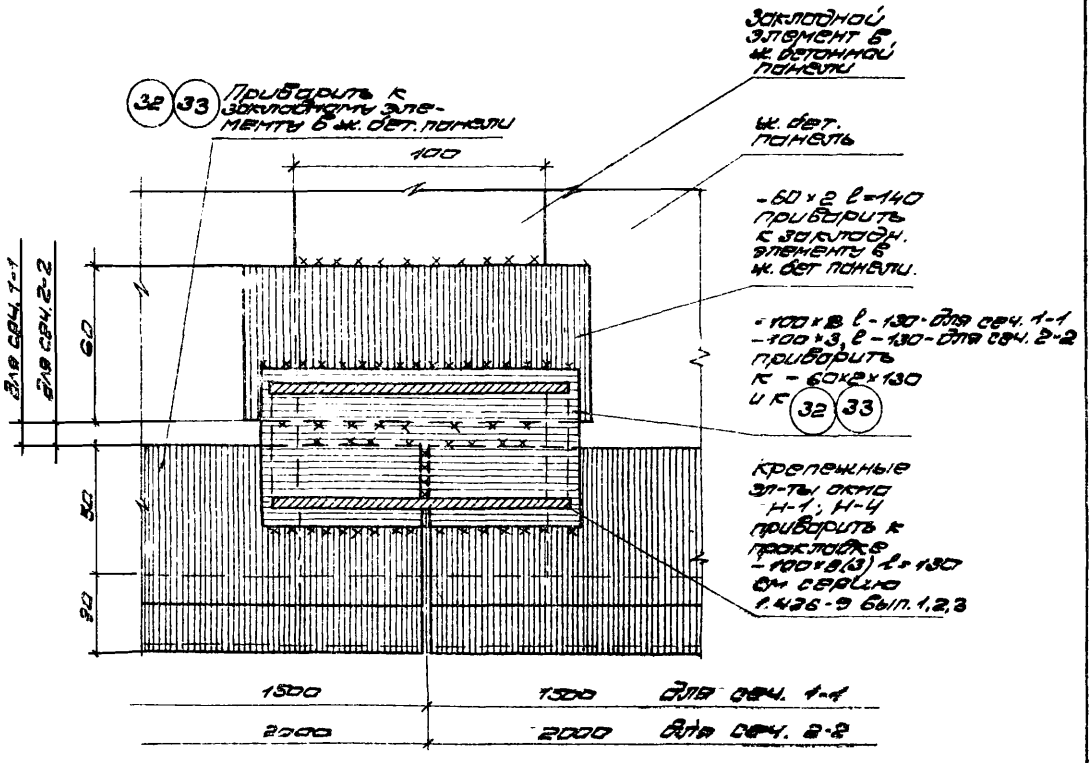

Примечание:

1 Данный лист см. совместно с листом 8.

ТА 1974г.

Подоконный слив узел 6

шифр 173-44

Выпуск 3

Лист 9

13182 17

16

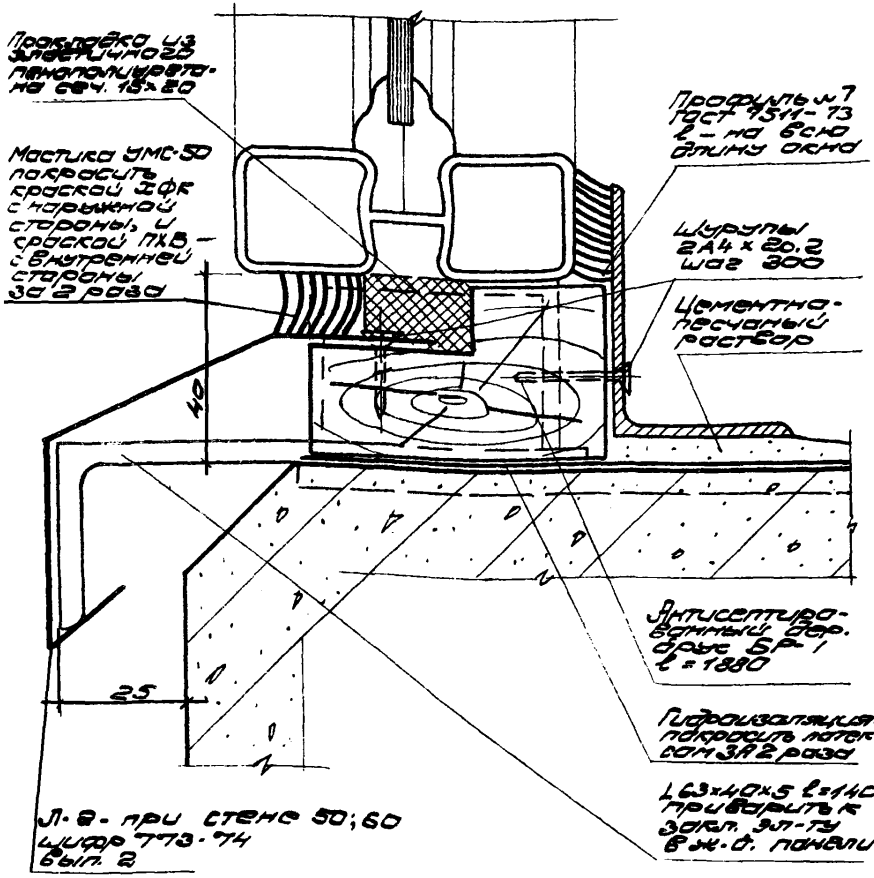

Примечание:

Данный узел надо смотреть совместно с узлом 9.

ТД 1974 г.	Подоконный слив Узел 7.	Шифр 773-74	
		Выпуск 3	Лист 10

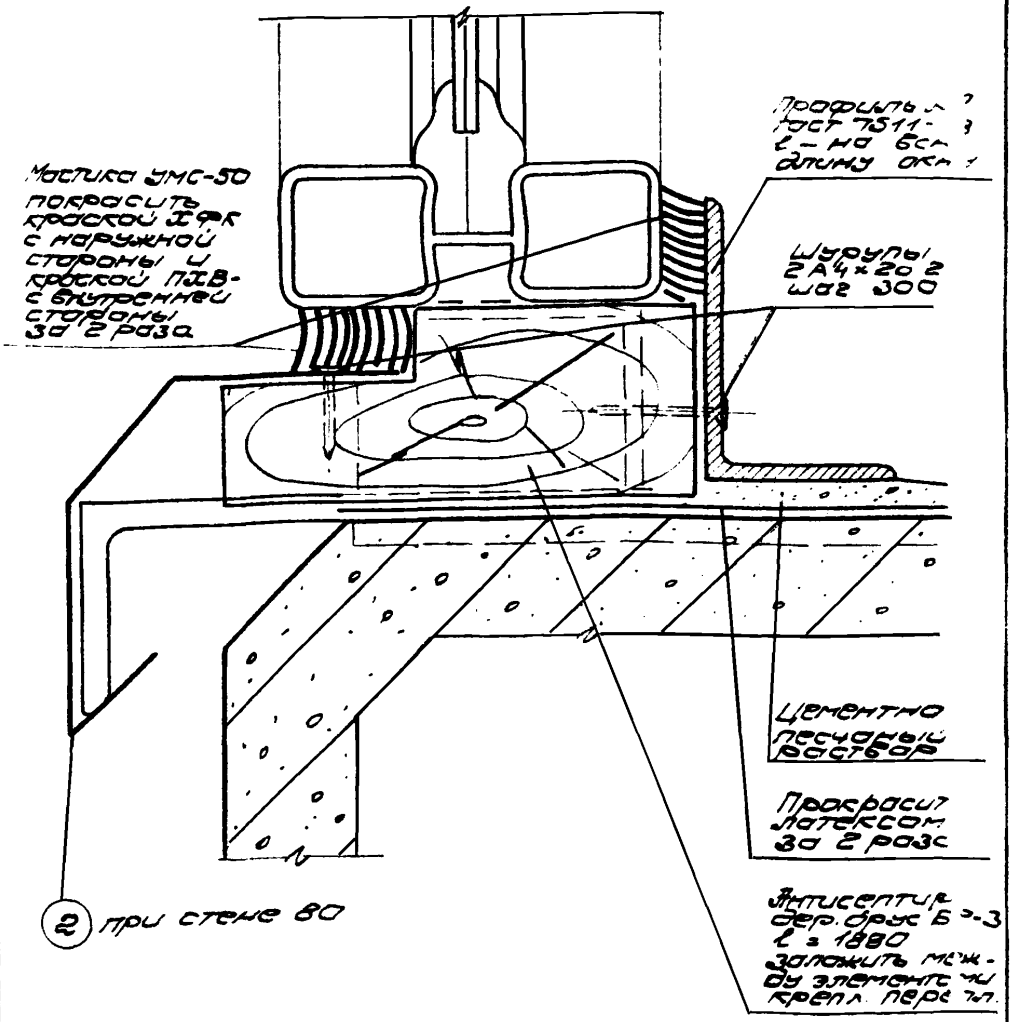

Примечание.

Данный узел надо смотреть совместно с узлом 9.

ТД 1974г.	Подоконный слив Узел 8	Шифр 773-74
		Выпуск 3
		Лист 11

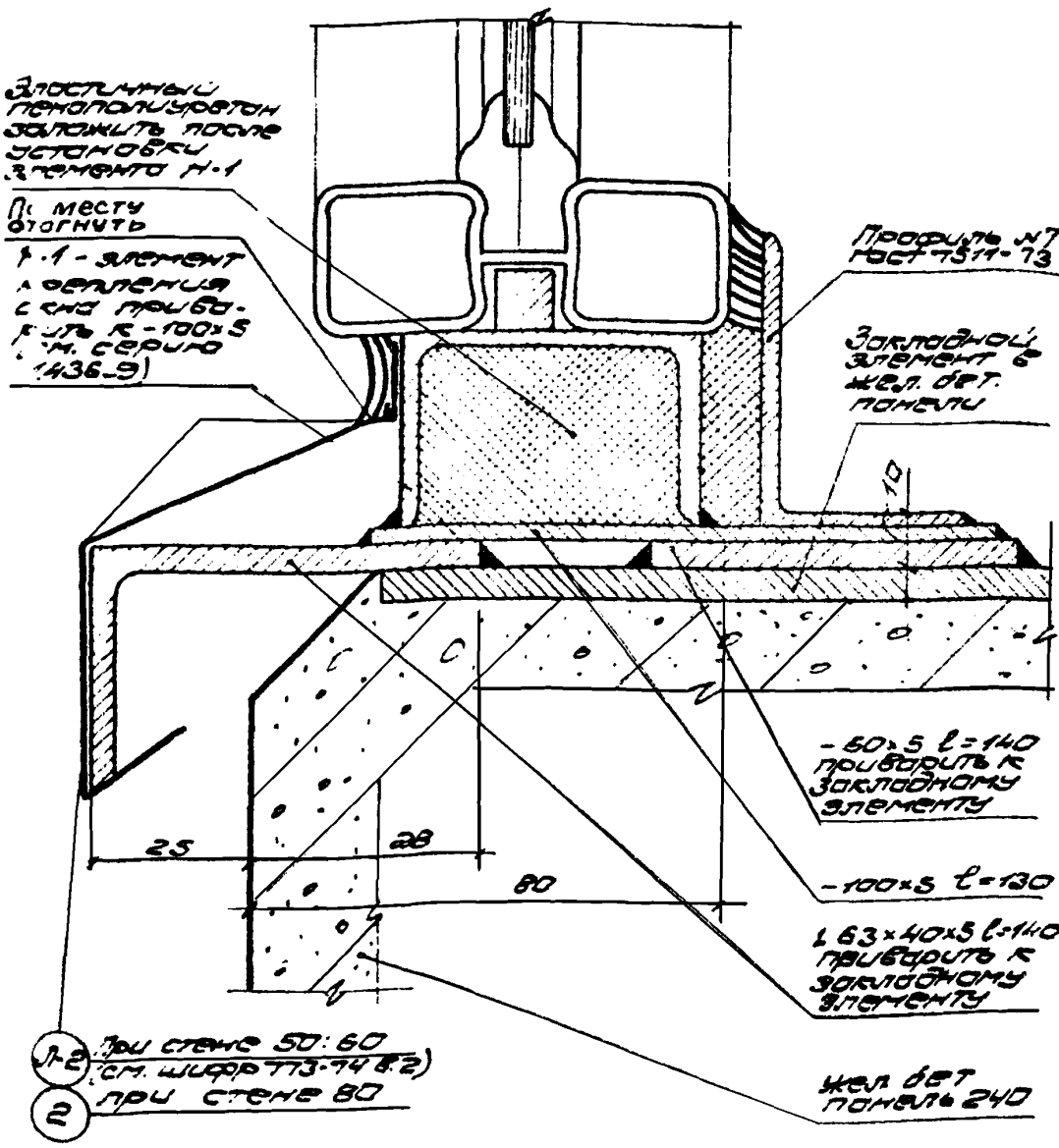

Примечание:

Данный узел надо смотреть совместно с узлами ч. 8.

ТД 1974г.	Подоконный слив Узел 9.	Шифр 773-74	
		Выпуск 3	Лист 12

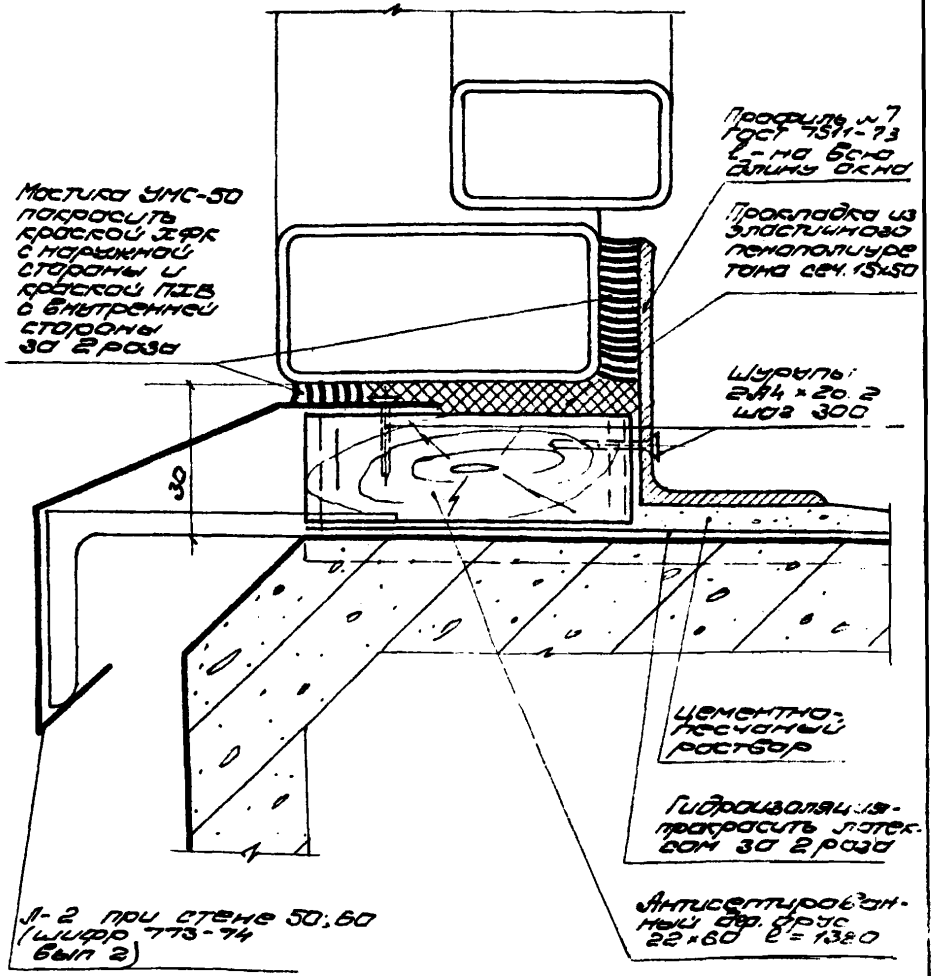

Примечание:

Донный узел смотреть совместно с узлом 12.

ТД 1974г	Подоконный слив Узел 10	Шифр 773-74 Выпуск Лист 3 13

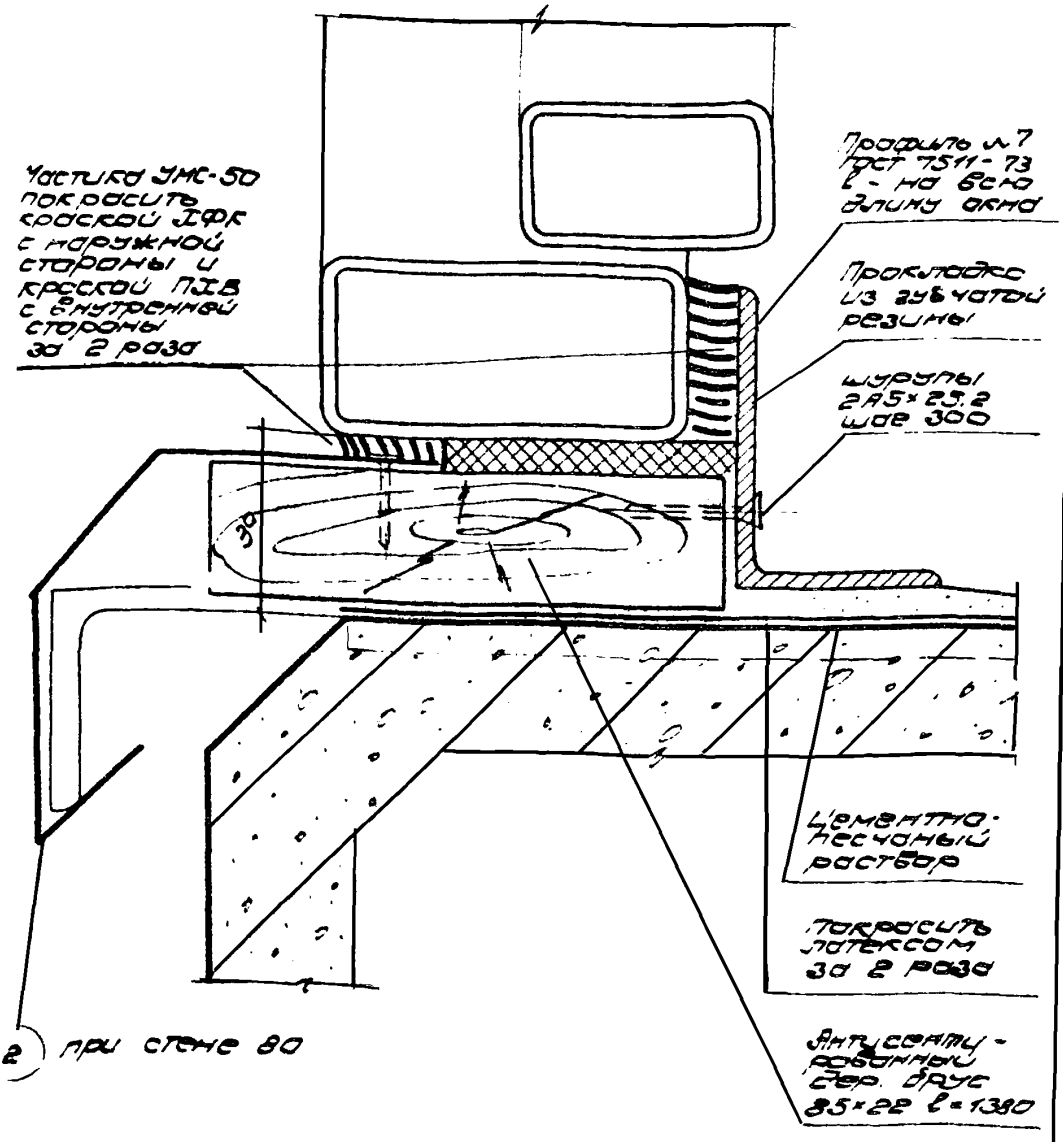

Примечание:

Данный узел смотреть совместно с узлом 12

ТД 1974г	Подоконный слив узел 11.	Шифр 773-74	
		Выпуск 3	Лист 14

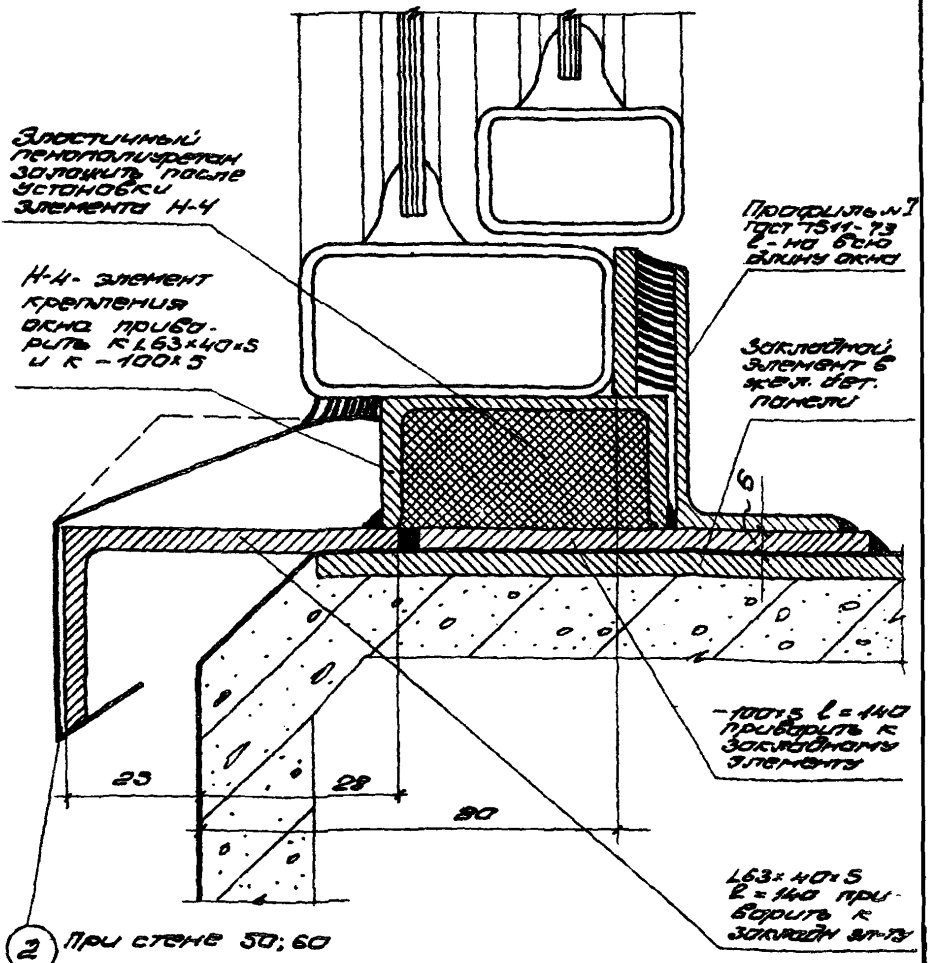

Примечание:

Данный узел надо смотреть совместно с узлами 10; 11

ТД 1974г.	Подоконный слив Узел 12.	Шифр 773-74
		Выпуск 3 / Лист 15

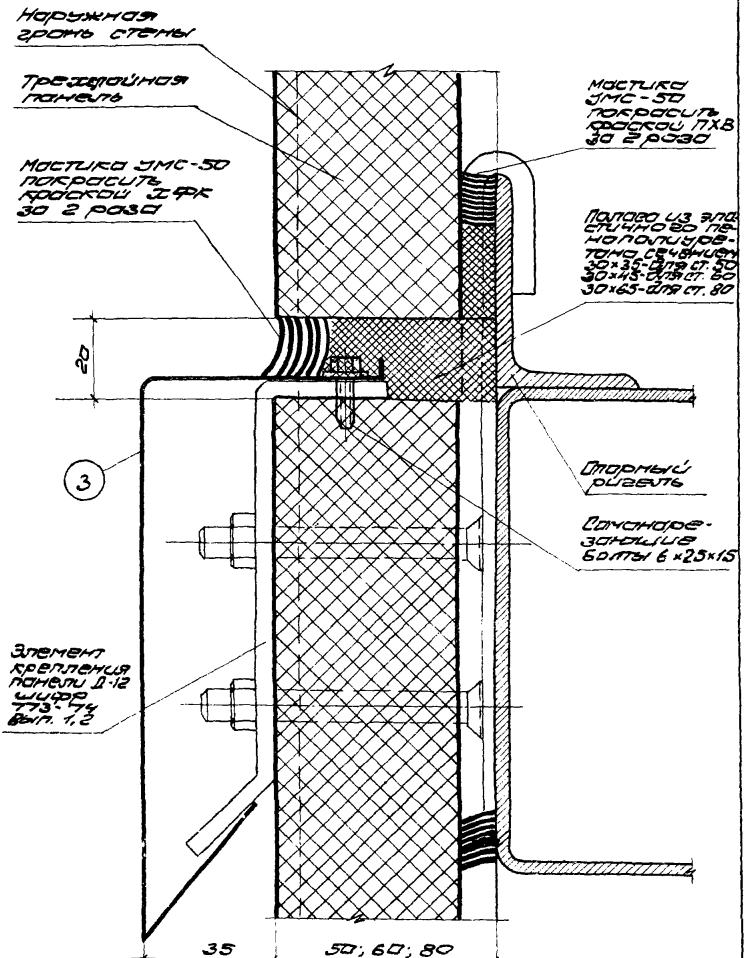

ТД 1974г	Горизонтальный стык панелей Узел 13.	Шифр 773-74	
		Выпуск 3	Лист 16

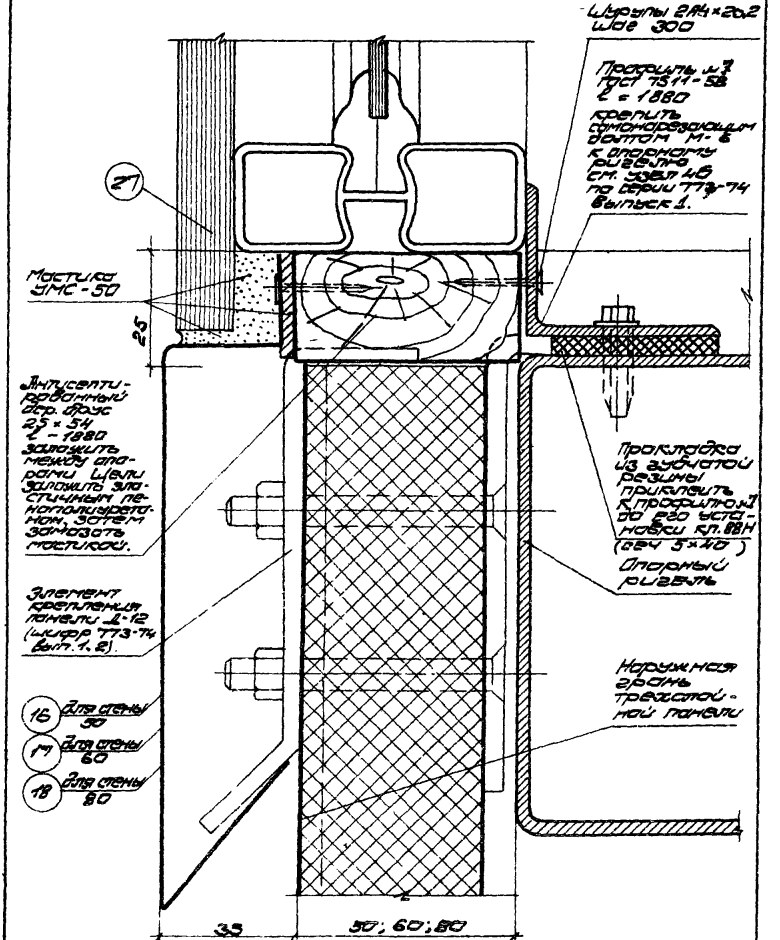

ТД 1974г.	Подоконный слив Узел 14.	Шифр 773-74	
		Выпуск 3	Лист 19

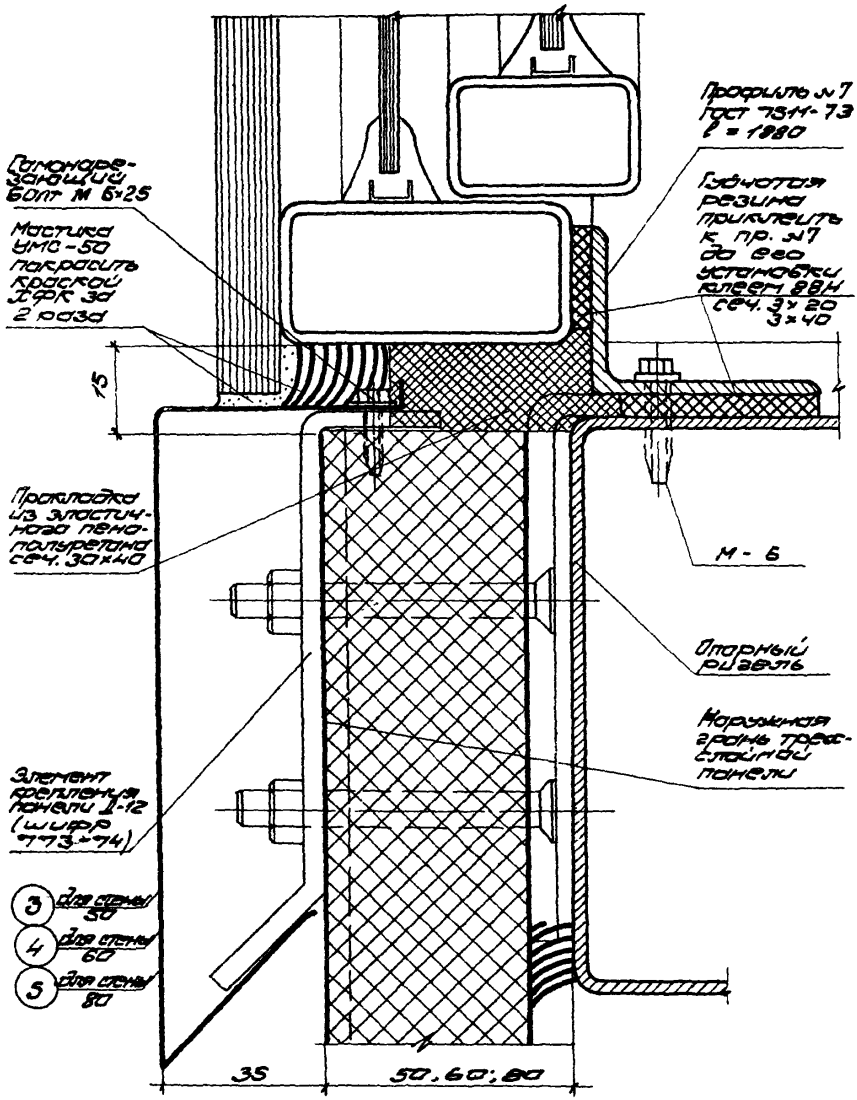

ТД 1974г.	Подоконный слив Узел 15	Шифр 773-74	
		Выпуск 3	Лист 18

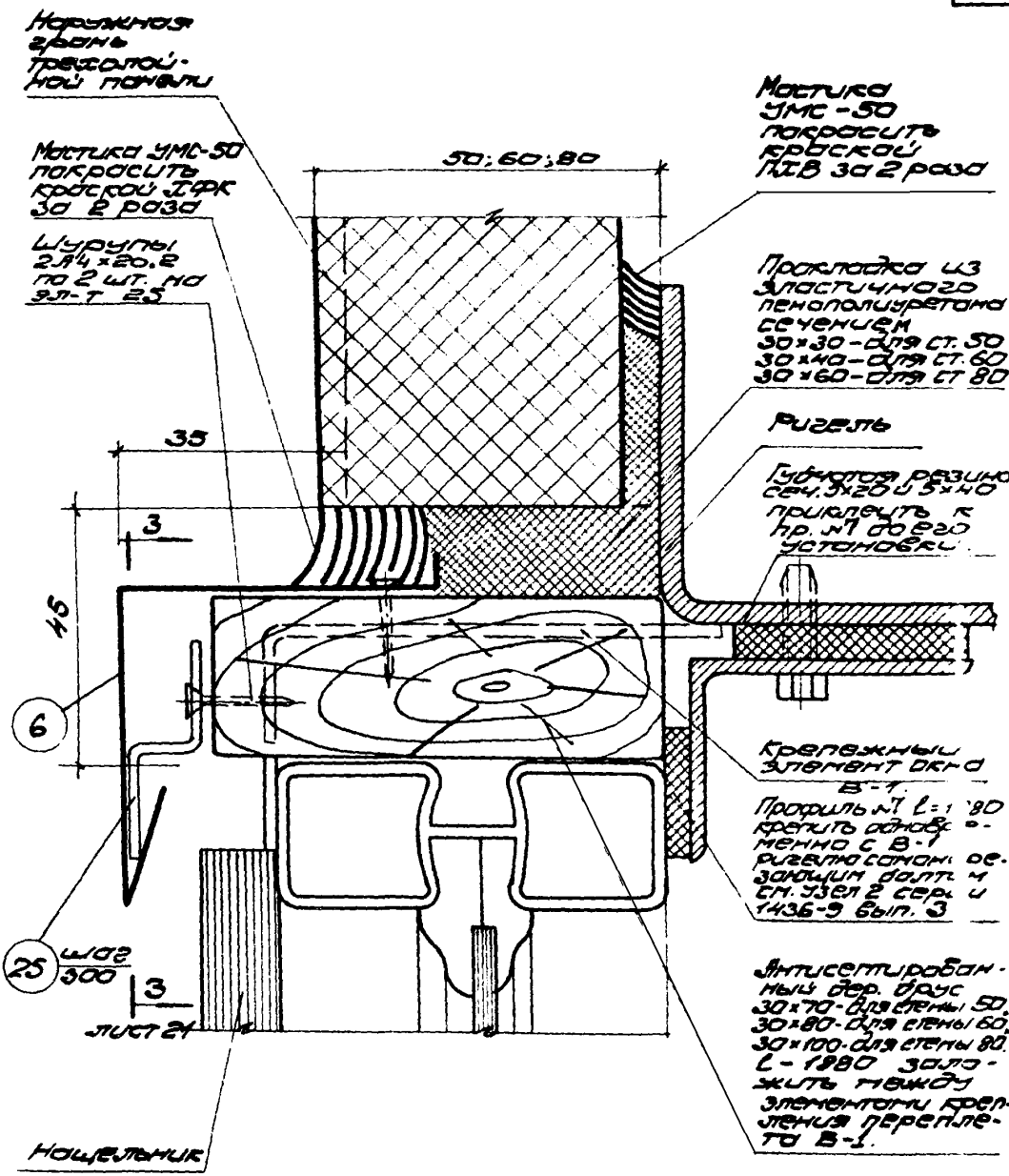

ТД 1974г	Верхнее обрамление окон. Узел 16.	Шифр 773-74	
		Выпуск 3	Лист 19

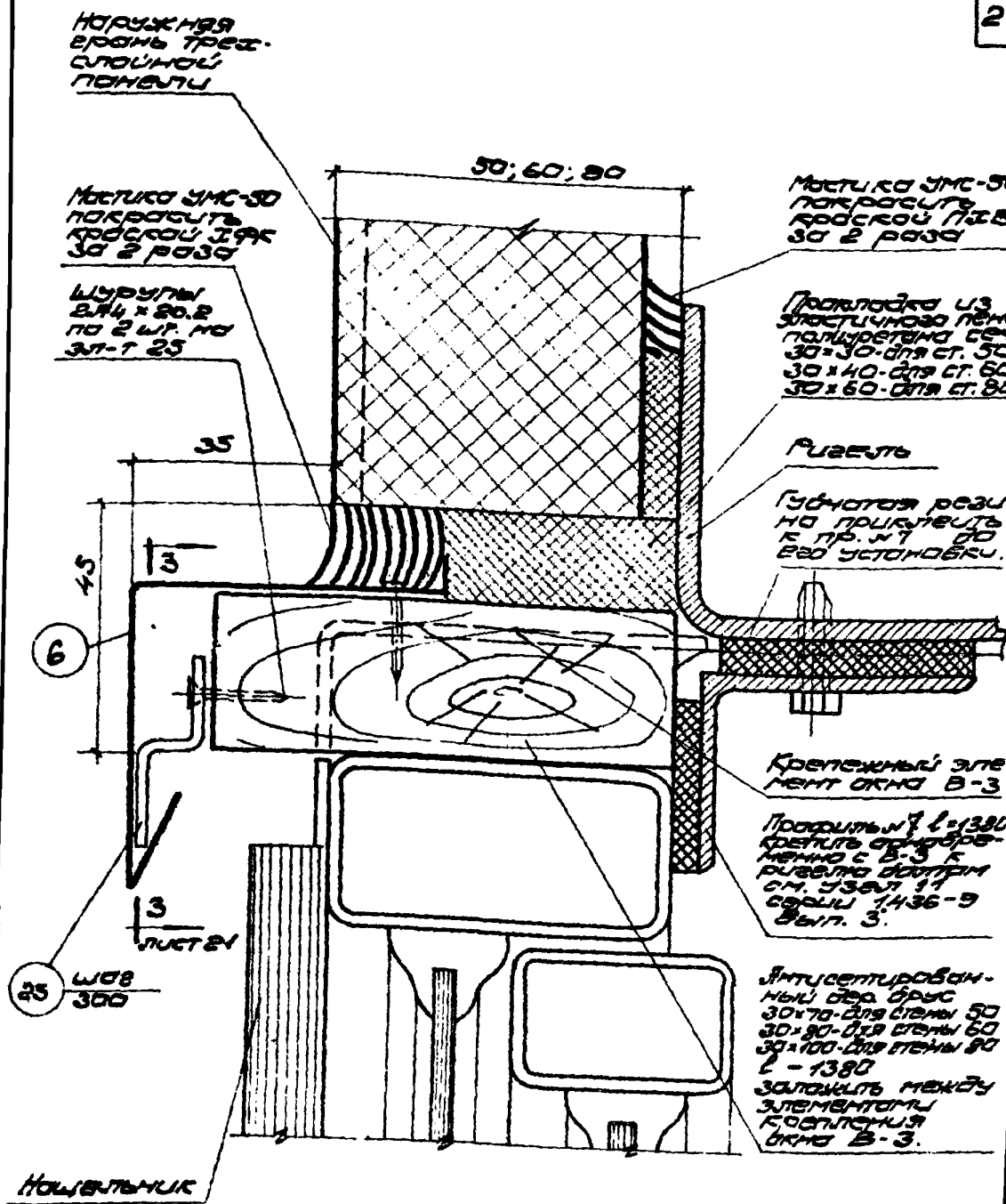

ТП 1974г.	Верхнее оформление окон Узел 17.	Шифр 773-74	
		Выпуск 3	Лист 20

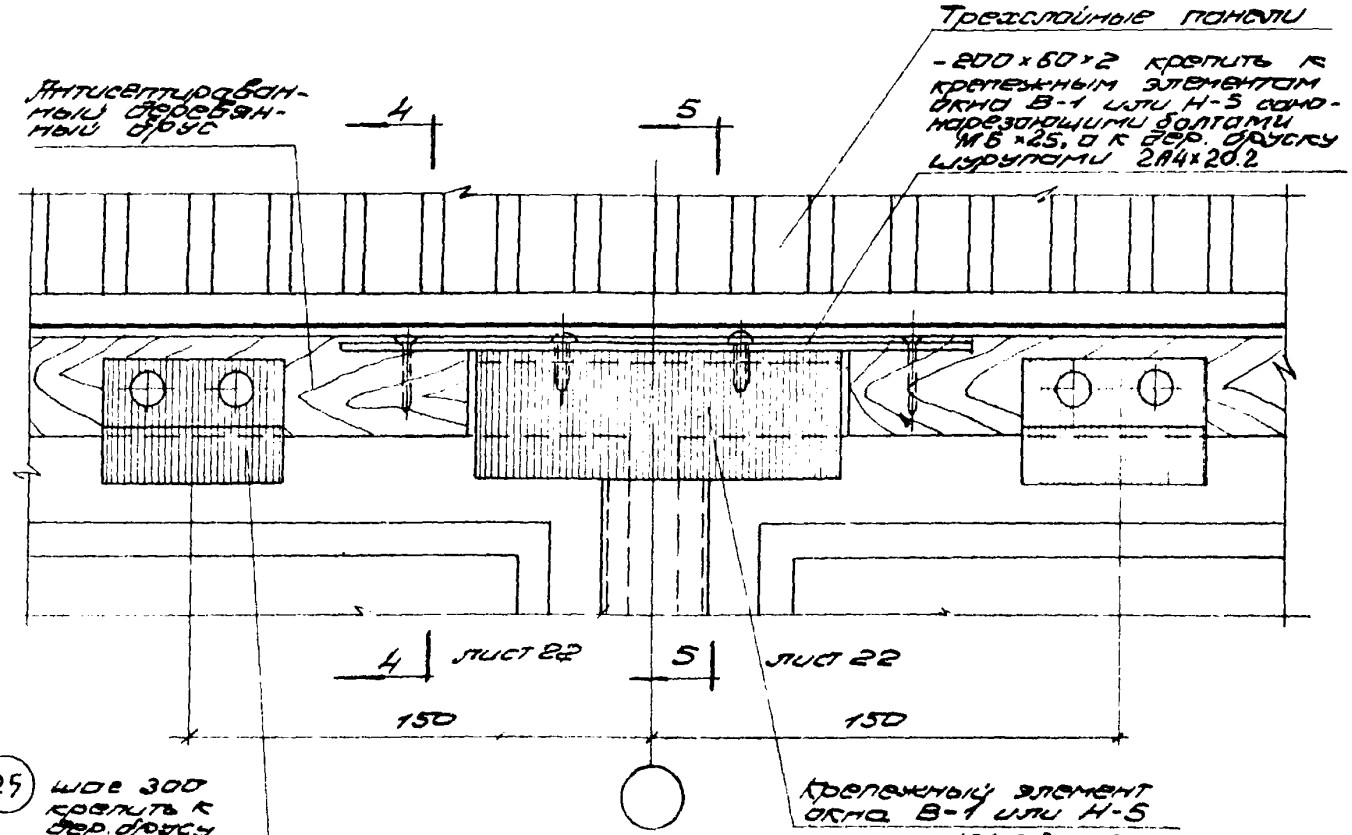

25 шаг 300 крепить к дер. брусу шурупами 2А4×20.2 по 2 шт. на каждый элемент.

27 Нащельник

Сечение 3-3

(см. листы 19; 20)

ТА 1974г.

Верхнее обрамление окон
Сечение 3-3

Шифр 773-44
Выпуск 3
Лист 21

13182 29

28

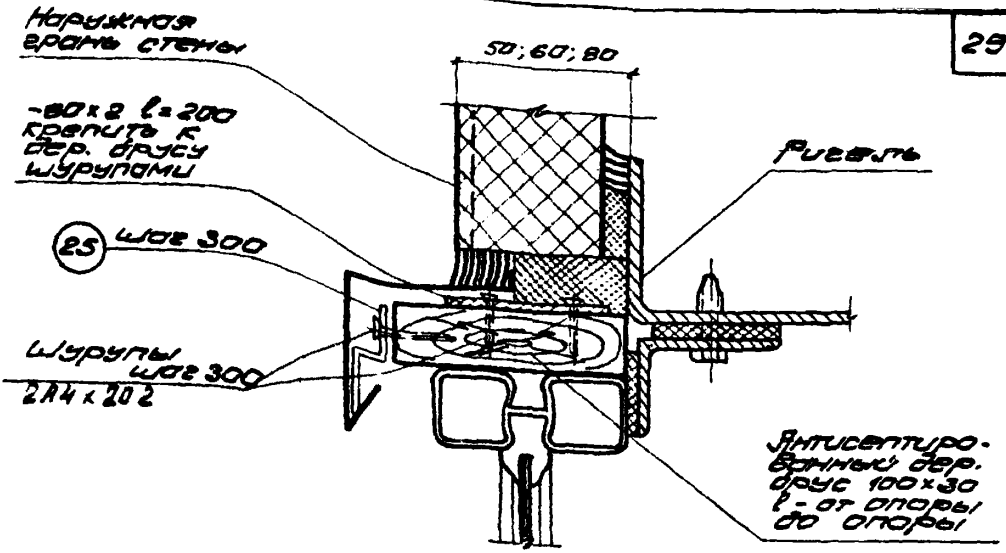

Сечение 4-4

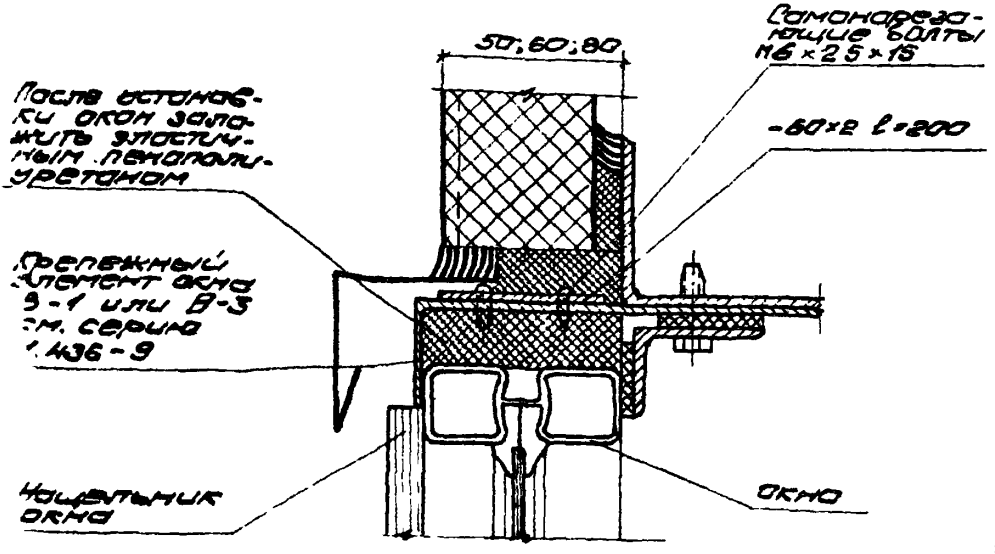

Сечение 5-5

Примечание:

1. Данные сечения см. с листами - 19.20.
2. Окна могут быть из спаренных и одинарных труб по серии 1.436-9. вып. 1,2.

ТД 1974г.	Верхнее обрамление окон Сечение 4-4, 5-5	Шифр 773-74	
		Выпуск 3	Лист 22

13182 30

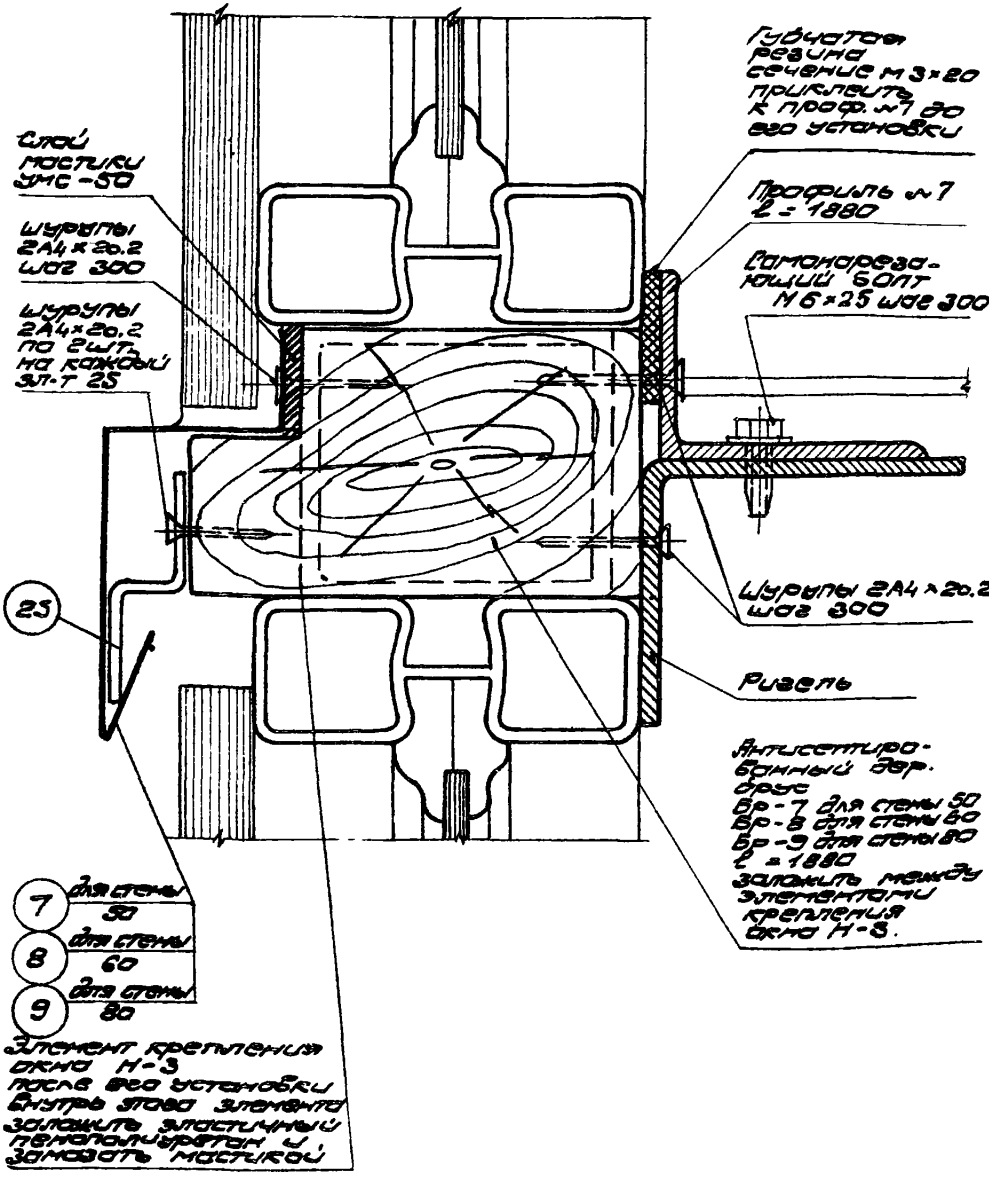

ТД 1974г.	Горизонтальный стык оконных рам Узел 18.	Шифр 773-74	
		Выпуск 3	Лист 23

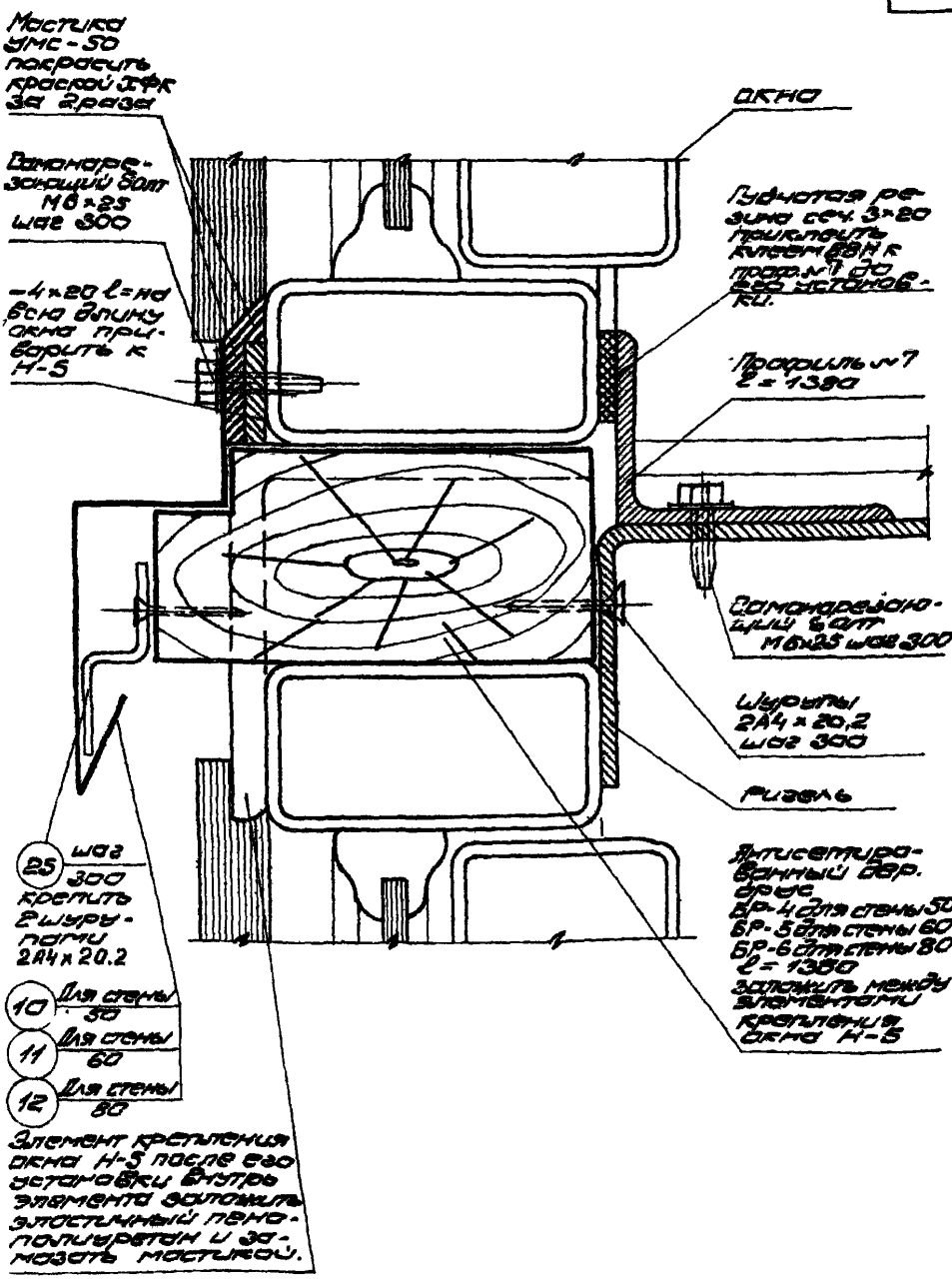

ТД 1974г.	Горизонтальный стык оконных рам. Узел 13.	Шифр 773-74	
		Выпуск 3	Лист 24

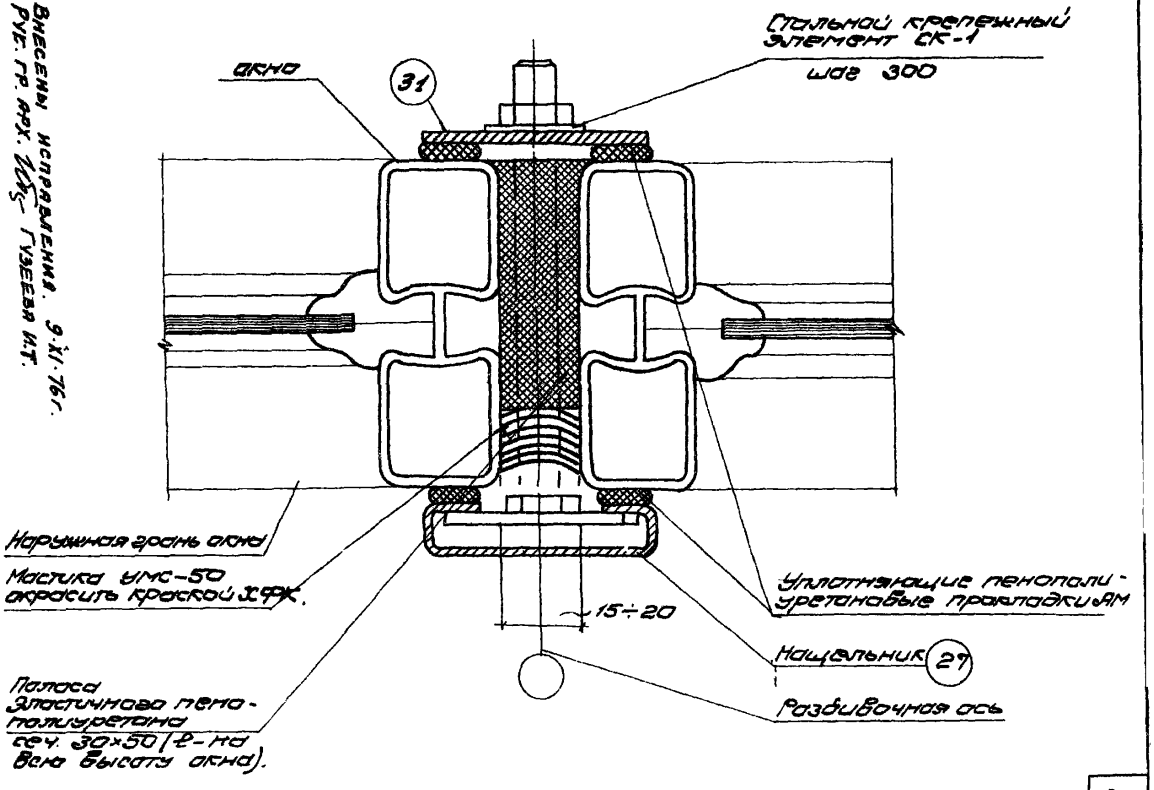

Внесены исправления. 9.XI.76г.
Рук. гр. арх. Гузеева И.Т.

ТД 1974г.

Вертикальный стык переплетов
Узел 26.

Шифр	773-74
Выпуск	3
Лист	25II

13182 33

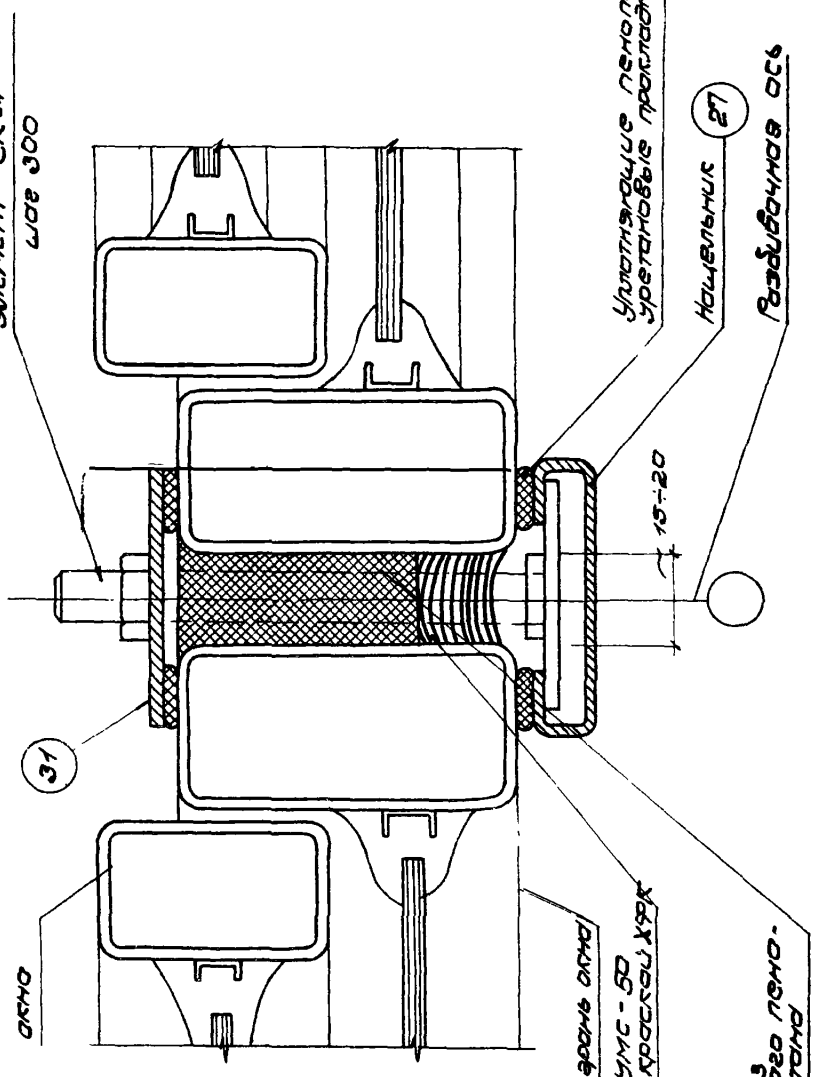

Внесены исправления 9·XI·76г.
Рук. гр. арх. Гузеева М.Т.

ТД 1974г.	Вертикальный стык переплетов Узел 27.	Шифр 773-74 Выпуск 3 Лист 26м

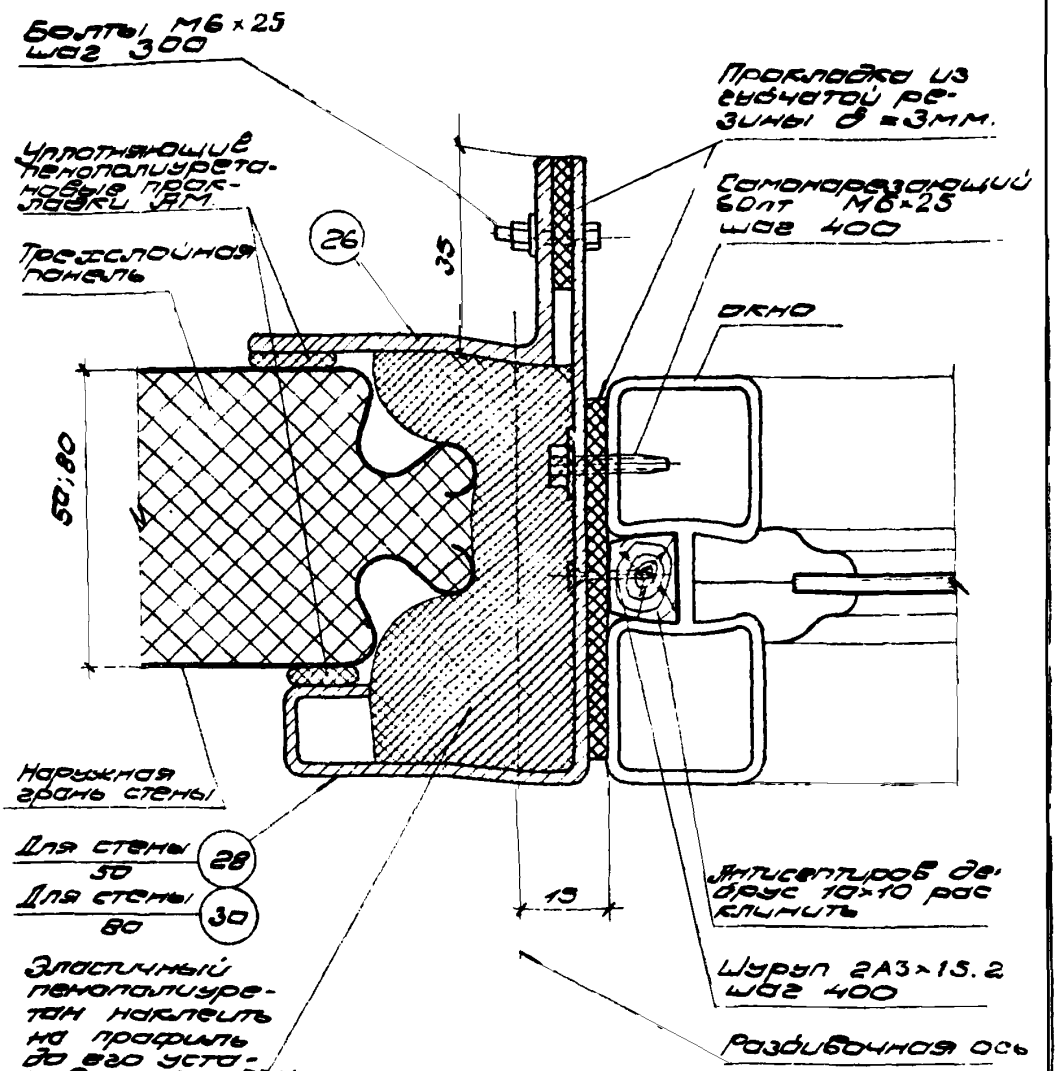

Примечание:

1. Уплотняющие прокладки (пенополиуретановые и резиновые) должны быть наклеены на элементы 26, 28, 30 до их установки.

Внесены исправления. 9.XI.76г.
Рук. гр. арх. Гузеева И.Т

ТД 1974	Боковое обрамление окон Узел 28.	Шифр 773-74	
		Выпуск 3	Лист 27И

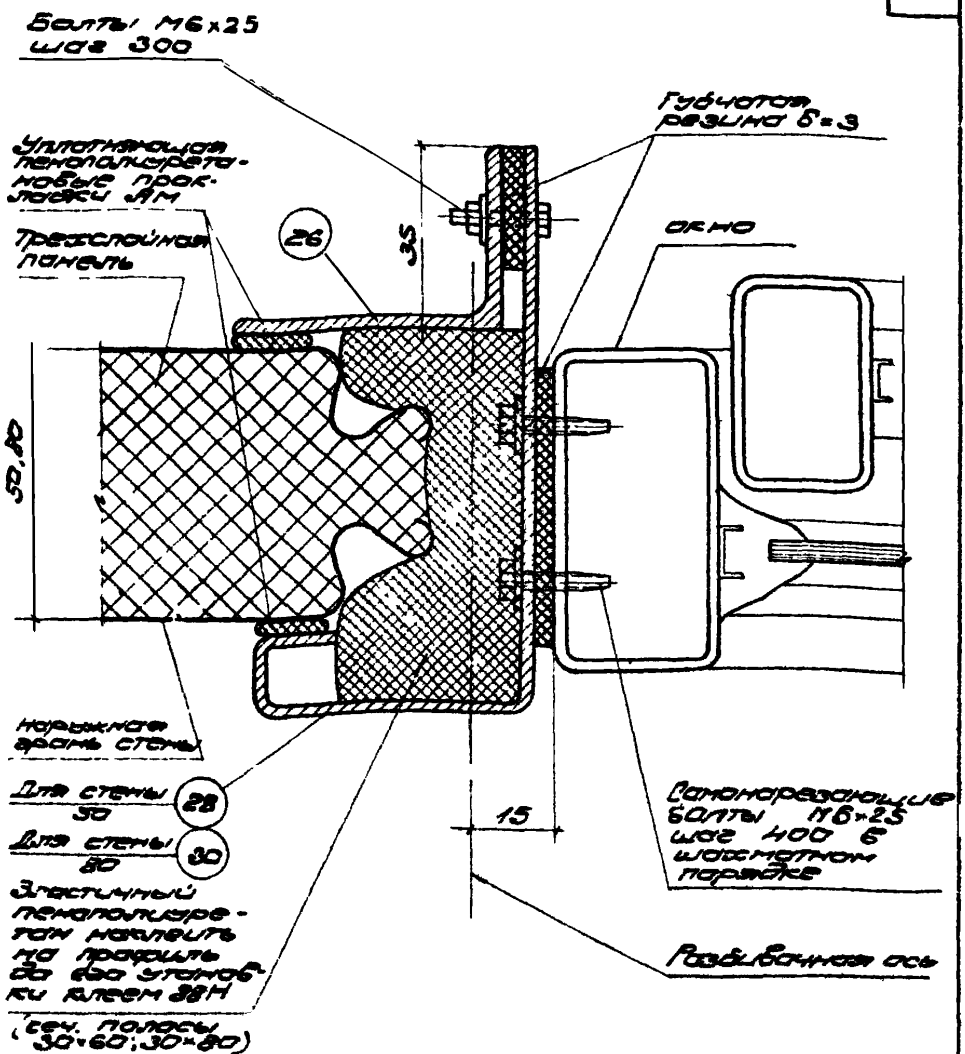

Примечание:

1. Уплотняющие прокладки (пенополиуретановые и резиновые) должны быть наклеены на элементы 26, 28, 30 до их установки.

Внесены исправления. 9.XI.76г.
Рук. гр. авт. [illegible] Гузеева Н.Т.

ТΔ 1974	Боковое обрамление окон. Узел 29.	Шифр ТТ3-74	
		Выпуск 3	Лист 28И

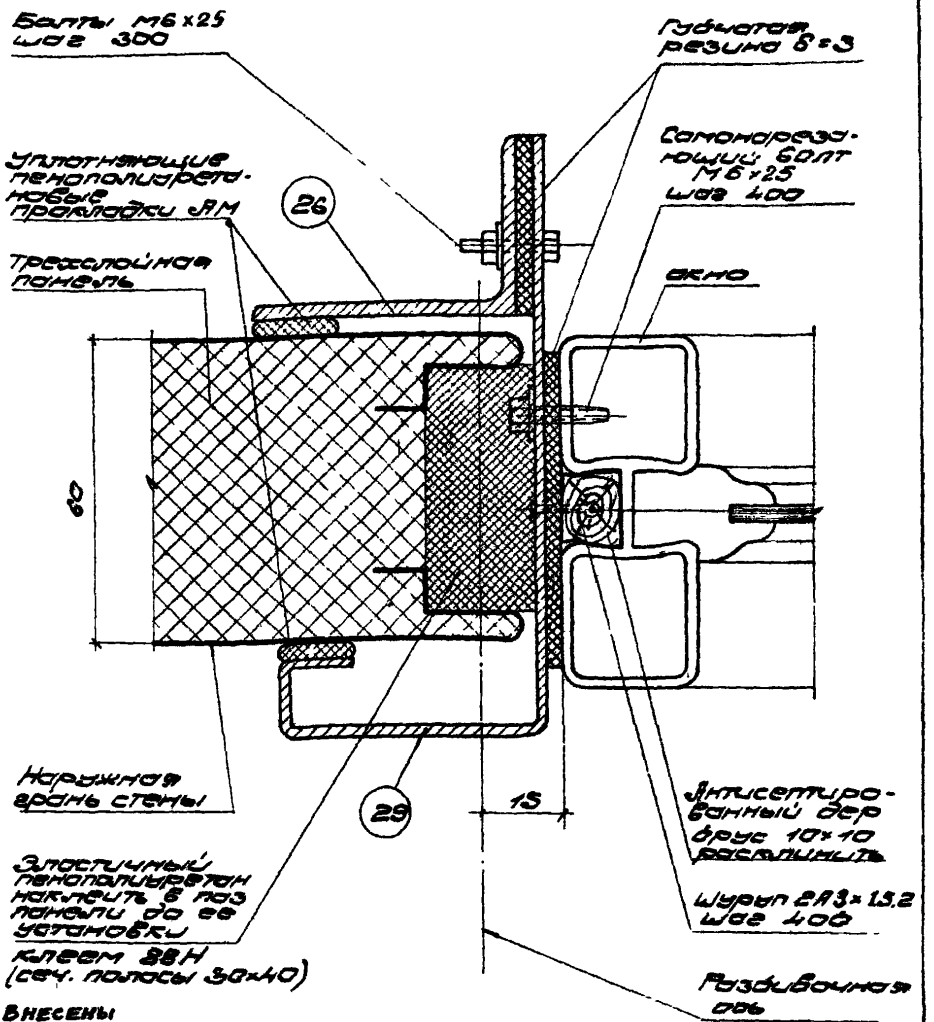

Внесены исправления. Рук.гр. арх. Гузеева. 9.XI.76г.

Примечание:

1. Уплотняющие прокладки (пенополиуретановые и резиновые) должны быть наклеены клеем 88Н на элементы 26, 29 до их установки.

ТД 1974	Боковое обрамление окон. Узел 30.	Шифр 773-74	
		Выпуск 3	Лист 29к

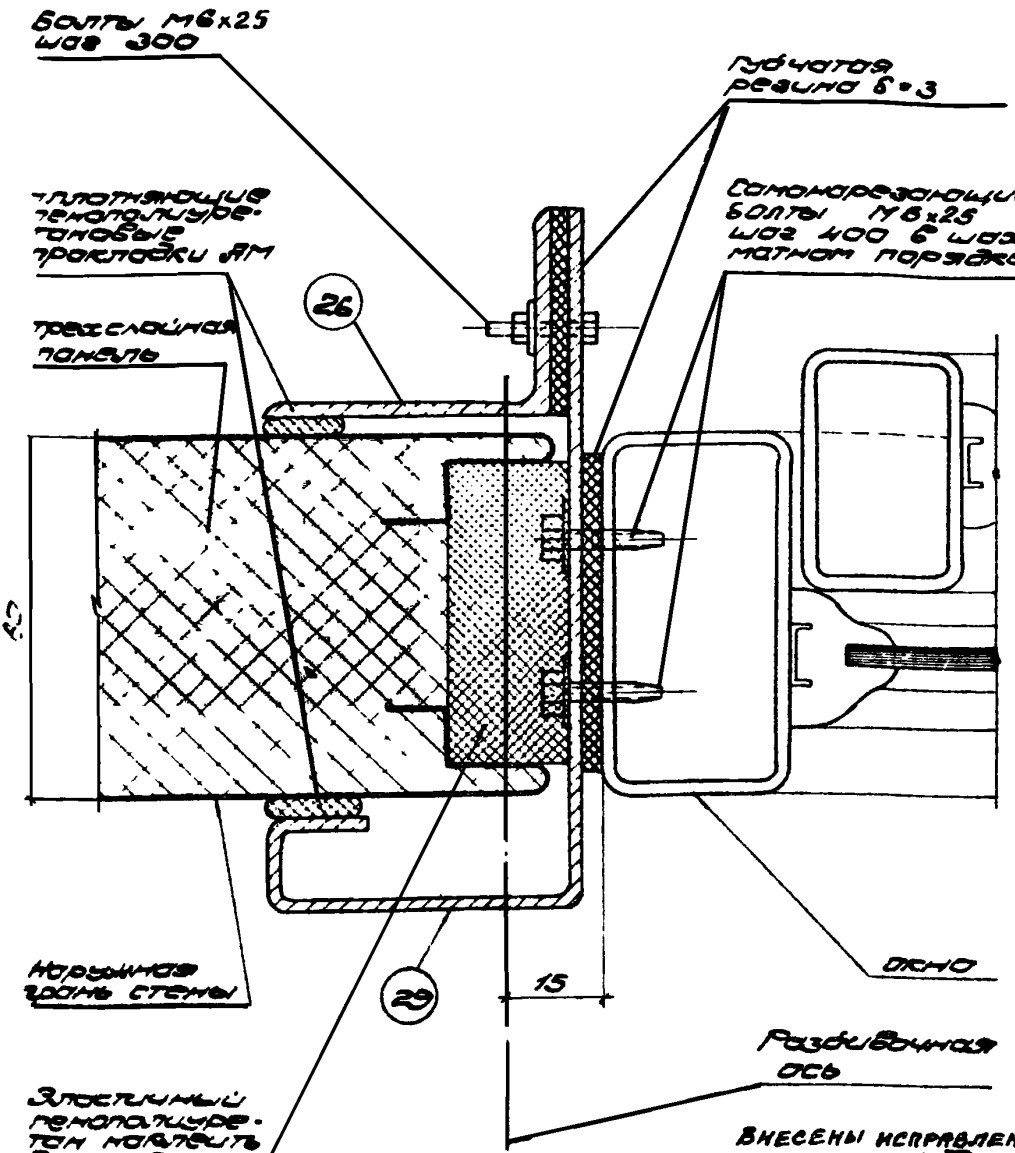

Примечание.

1. Уплотняющие прокладки (пенополиуретановые и резиновые) должны быть наклеены клеем ВВМ на элементы 26 и 29 до их установки.

ТД 1978 г.	Боковое обрамление окон. Узел 31.	Шифр 773-74	
		Выпуск 3	Лист 30М

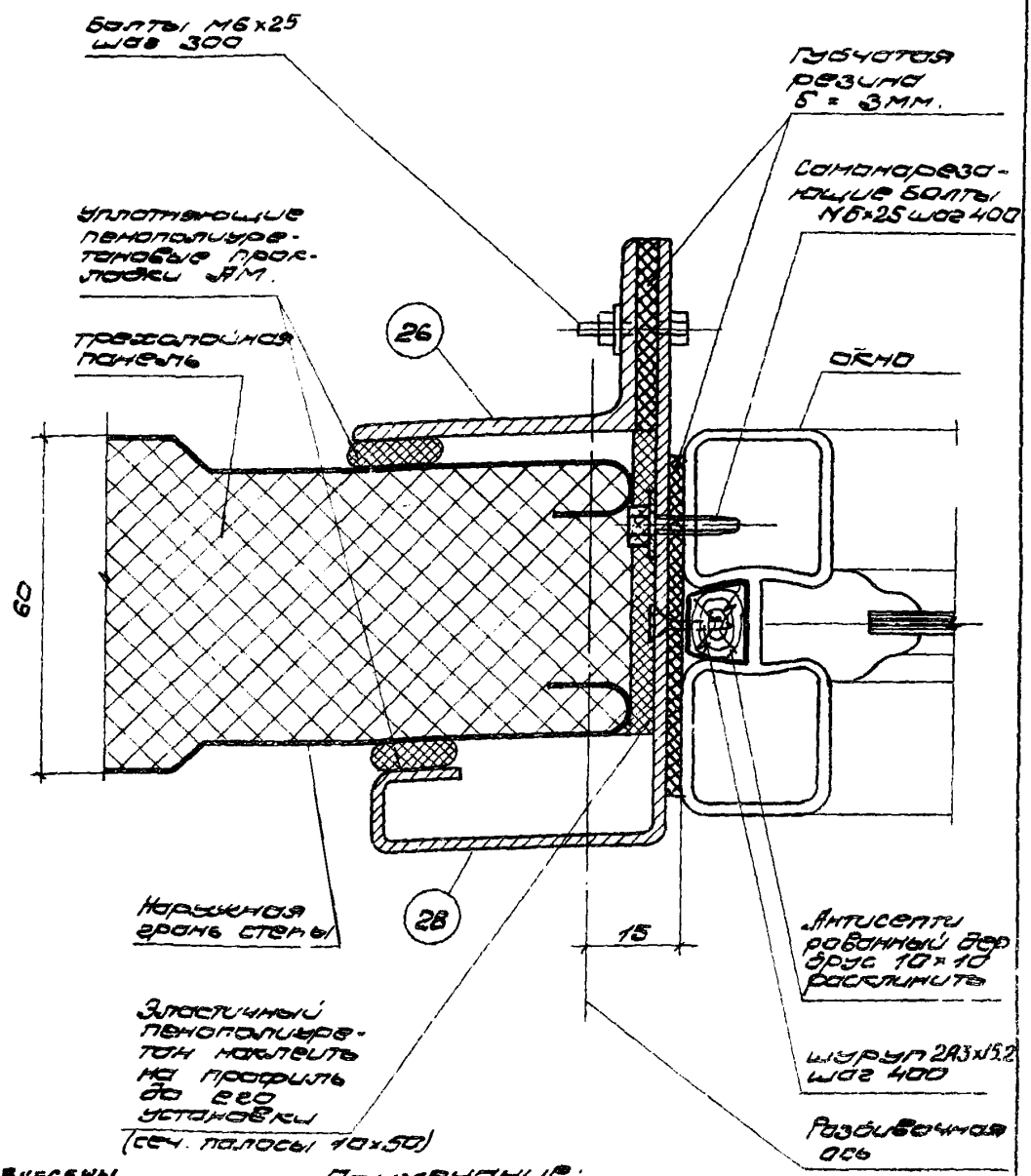

Внесены исправления 9.XI.76г.
Рук. гр. арх. [illegible]
Гузеева К.Т.

Примечание:

1. Уплотняющие прокладки (пенополиуретановые и резиновые) должны быть наклеены клеем 88Н на элементы 26 и 28 до их установки.

ТД 1974г.	Боковое обрамление окон Узел 32.	Шифр 773-74	
		Выпуск 3	Лист 31

13182 39

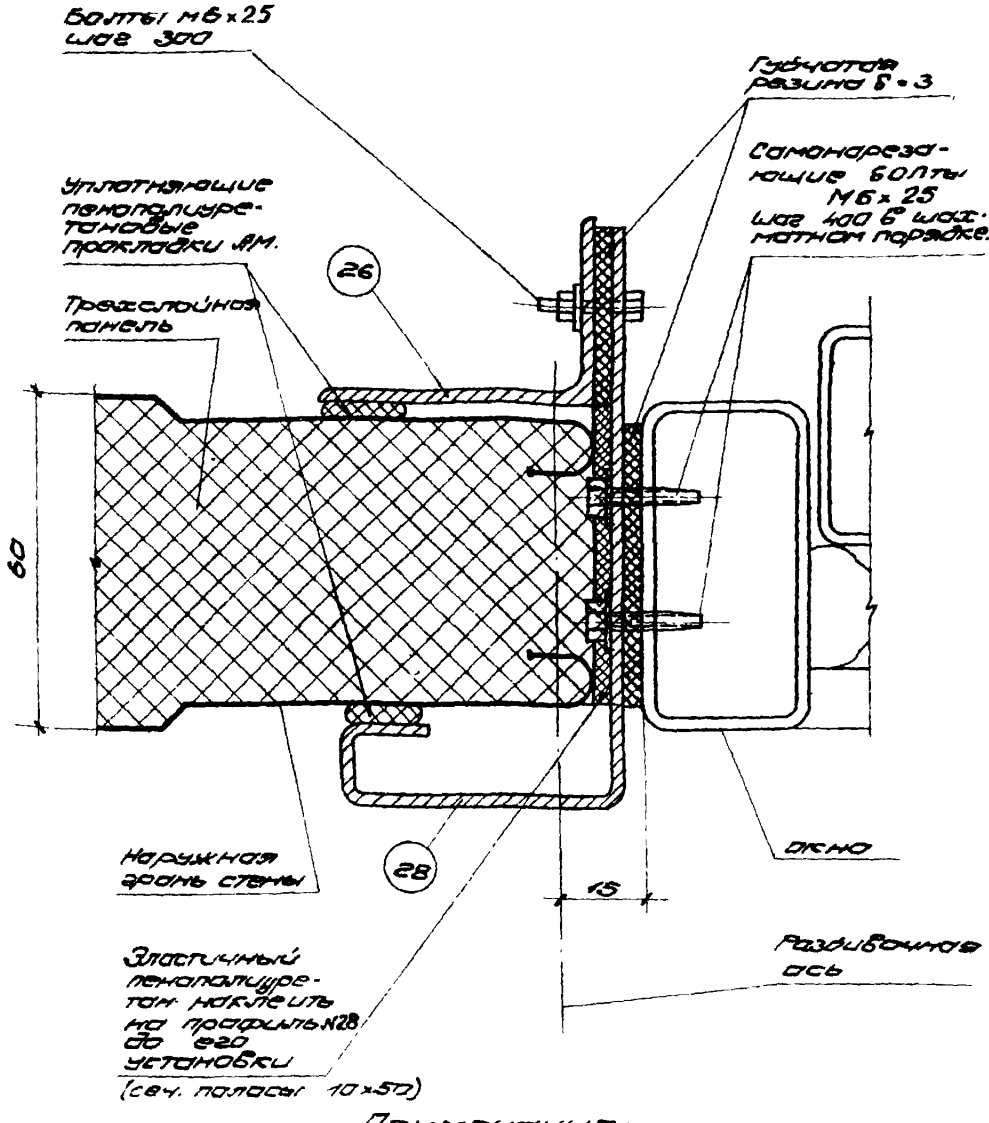

Примечание:

1. Уплотняющие прокладки (пенополиуретановые и резиновые) должны быть наклеены клеем 88Н на элементы 26, 28 до их установки

Внесены исправления
Рук. гр. арх [illegible]
Гузеева И.Т. 9.XI.76г.

ТД 1974г.	Боковое обрамление окон Узел 33.	Шифр ТП3-74	
		Выпуск 3	Лист 32И

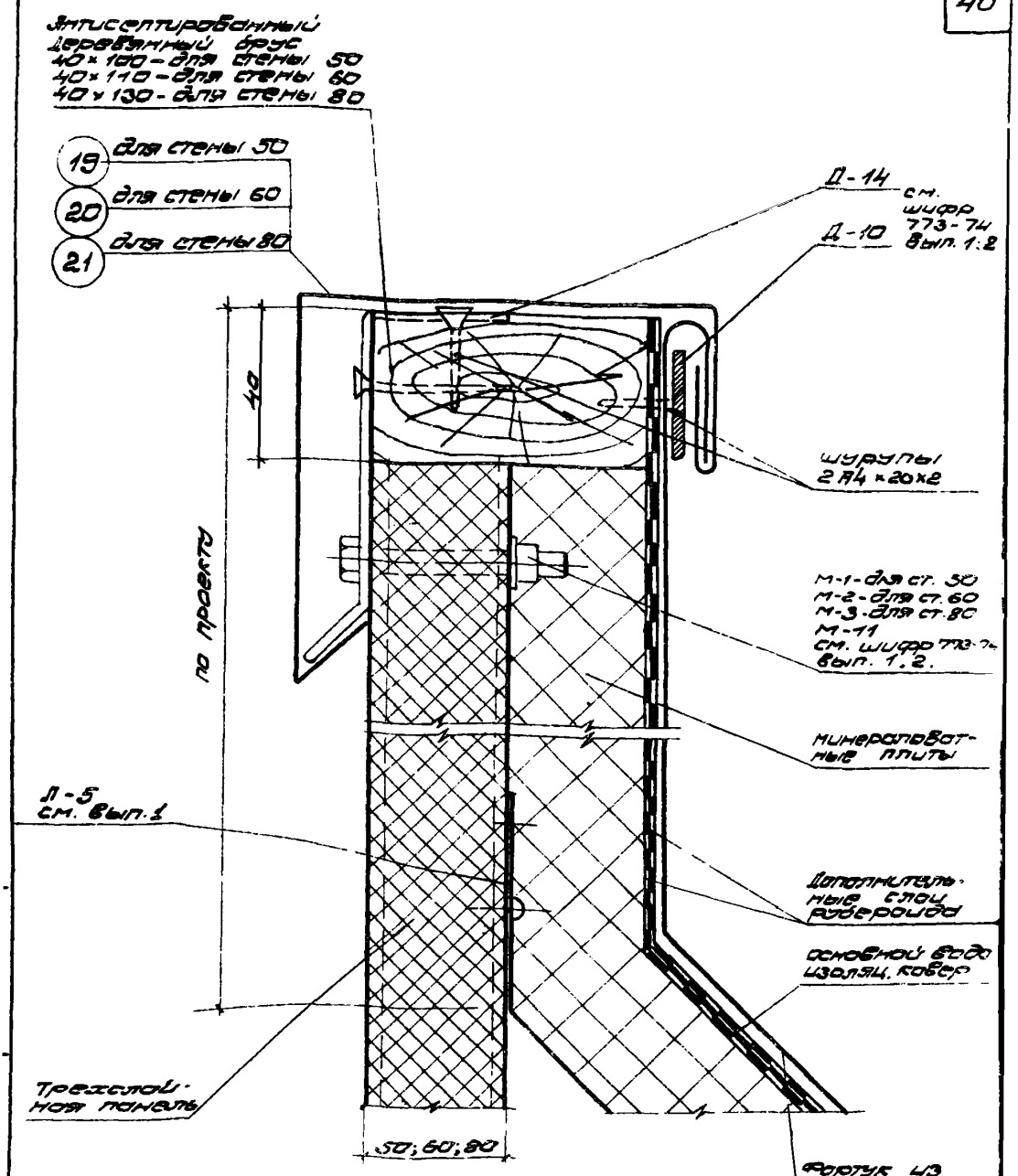

Примечание:
Данный узел смотреть совместно с узлом 56 шифр 773-74 Вып. 1.

Внесены исправления
Рук. гр. арх. Гузеева 9.XI.76 г.

ТД 1974 г.	Парапетный слив. Узел 34.	Шифр 773-74
		Выпуск 3 / Лист 33И

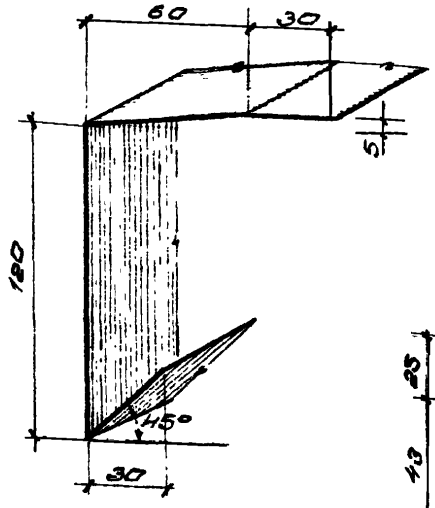

(1) Вес 1 п.м - 1,8 кг.

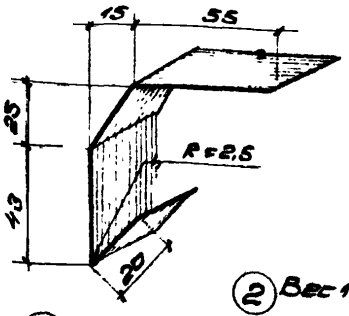

(2) Вес 1 п.м - 1,8 кг.

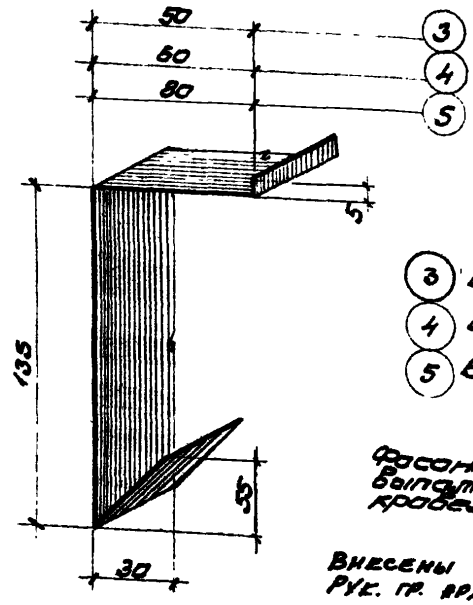

(3) Вес 1 п.м. - 1,8 кг.

(4) Вес 1 п.м. - 1,9 кг.

(5) Вес 1 п.м - 2,0 кг.

Фасонные элементы выполняются из оцинкованной кровельной стали δ = 1мм.

Внесены исправления. 9.XI.76г.
Рук. гр. арх. Гузеева И.Т.

ТД 1971г.	Фасонные элементы №1 ÷ №5	Шифр 773-44
		Выпуск 3 / Лист 3411

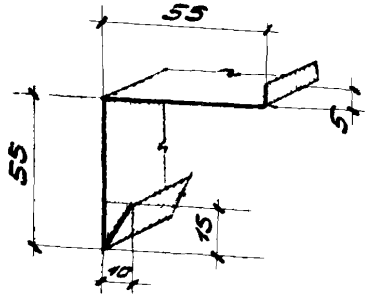

(6) Вес 1 п.м – 1,05 кг

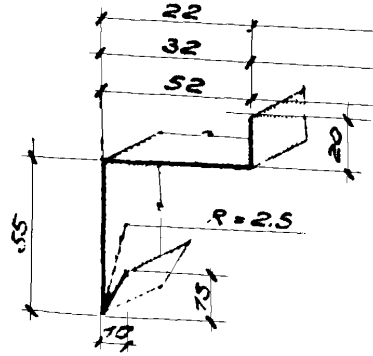

(7) Вес 1 п.м – 0,92 кг
(8) Вес 1 п.м – 1,0 кг
(9) Вес 1 п.м – 1,15 кг

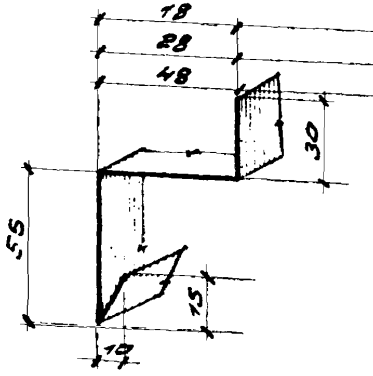

(10) Вес 1 п.м – 0,97 кг.
(11) Вес 1 п.м – 1,05 кг.
(12) Вес 1 п.м – 1,2 кг.

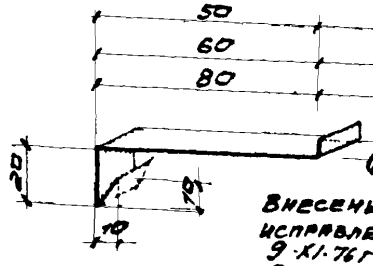

(13) Вес 1 п.м. – 0,7 кг
(14) Вес 1 п.м. – 0,78 кг
(15) Вес 1 п.м. – 1,0 кг

Внесены исправления 9·КГ·76 г.
Рук. гр. арх. Гузеева И.Т.

Фасонные элементы выполняются из оцинкованной кровельной стали δ = 1 мм.

ТД 1970 г.	Фасонные элементы. №6 ÷ №15	Шифр 773-74
		Выпуск 3 / Лист 35 М

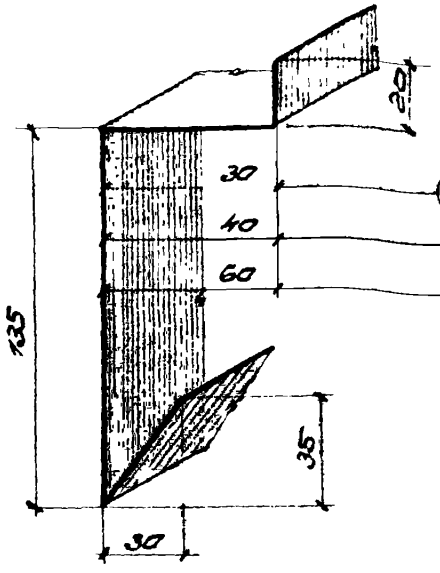

16 Вес 1 п.м – 1,8 кг.
17 Вес 1 п.м – 1,9 кг.
18 Вес 1 п.м. – 2,0 кг.

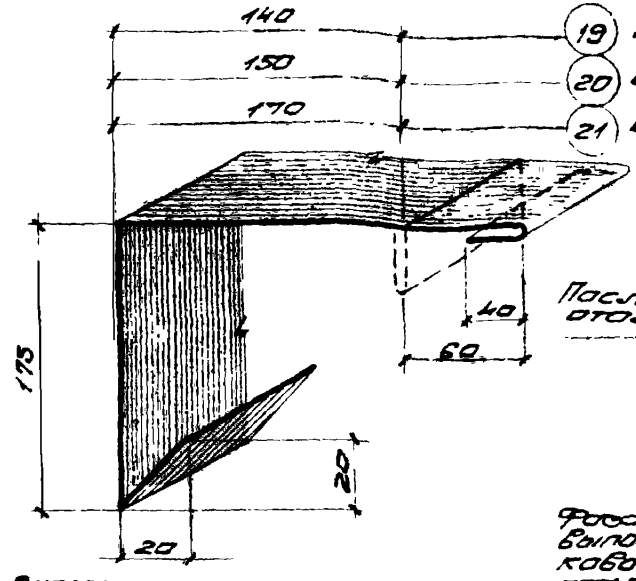

19 Вес 1 п.м – 3,45 кг
20 Вес 1 п.м. – 3,50 кг
21 Вес 1 п.м – 3,8 кг

После установки отогнуть

Фасонные элементы выполняются из оцинкованной кровельной стали, δ=1мм

Внесены исправления. 9.XI.76г
Рук гр арх. Гузеева И.Т.

ТД 1974г.	Фасонные элементы № 16 ÷ № 21	Шифр 773-14 Выпуск 3 Лист 16И

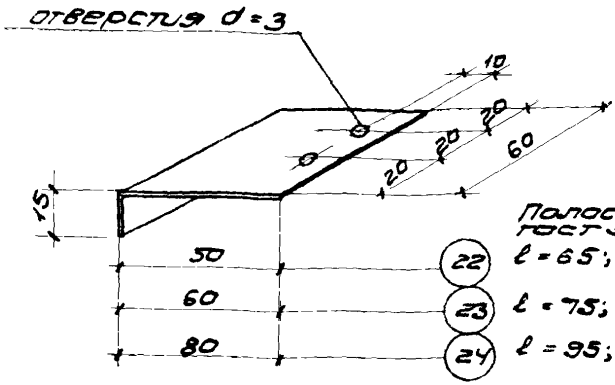

Полоса – 60×2
ГОСТ 3680-57

22 ℓ = 65; вес изд. – 0,06 кг.

23 ℓ = 75; вес изд. – 0,07 кг.

24 ℓ = 95; вес изд. – 0,09 кг.

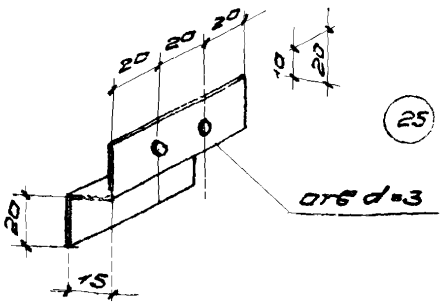

25 Полоса – 60×2 ℓ=55
ГОСТ 3680-57
Вес изд. 0,052 кг.

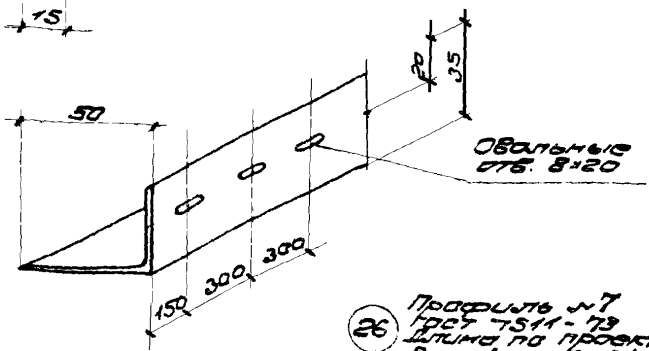

26 Профиль №7
ГОСТ 7511-73
Длина по проекту
Вес 1 п.м – 2,04 кг.

Внесены изменения 9 XI 76 г
Рук гр АДХ 21 IV 75 г Гузеева Н.Т

Δ	Фасонные элементы № 22 ÷ № 26	Шифр 773-74	
		Выпуск 3	Лист 37 п

1318245

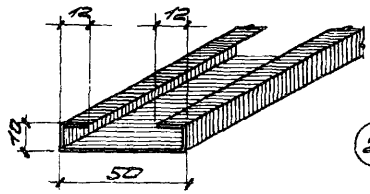

(27) С - профиль 50×10×12×2
ГОСТ 8282-57
Длина изделия
по проекту
Вес 1 п.м. - 1,24 кг.

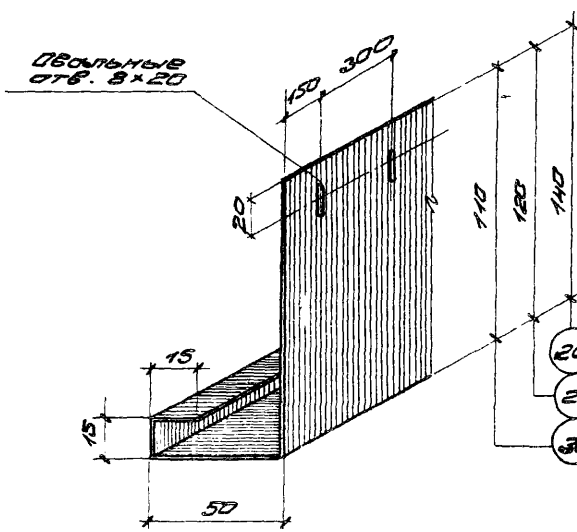

(28) - 130×2; Вес 1п.м - 2,98кг
(29) - 200×2; Вес 1п.м - 3,1 кг
(30) - 220×2; Вес 1п.м - 3,45кг
Длина изделия
по проекту
ГОСТ 3680-57.

Внесены исправления. 9.XI-76г.
Рук. гр. арх. Гузеева К.Т.

ТД 1974г	Фасонные элементы № 27 ÷ № 30	Шифр 773-74
		Выпуск 3 / Лист 384

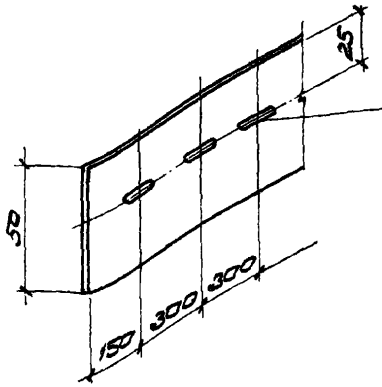

Овальные отв. 12×20

(31) −50×2 ℓ − по проекту
ГОСТ 3680-57
Вес 1 п. м. − 0,785 кг

Стальной крепежный элемент СК-1

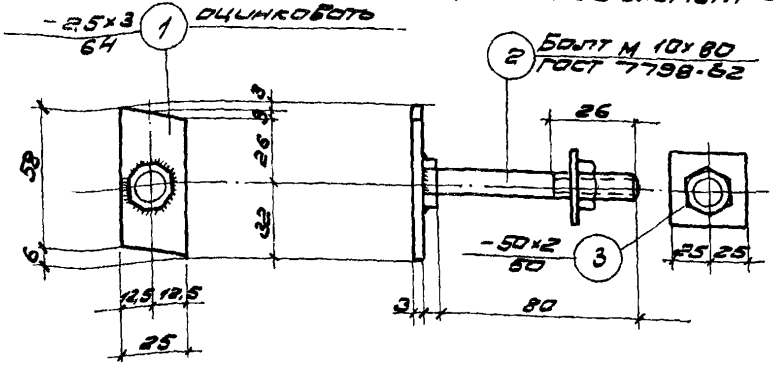

Марка эл-та	№ поз	Профиль	Длина мм.	Колич. шт.	Вес, кг			Примечание
					одной шт.	всех шт.	элемента	
СК-1	1	−25×3	64	1	0,04	0,04	0,14	Оцинковать с сойкой.
	2	Болт М10	80	1	0,06	0,06		
	3	−50×2	50	1	0,04	0,04		

Внесены исправления. 9.XI.76г.
Рук. гр. арх. Гузеева И.Т.

ТД 1974г.	Фасонный элемент №31 и стальной крепежный элемент СК-1	Шифр 773-74	
		Выпуск 3	Лист 39И

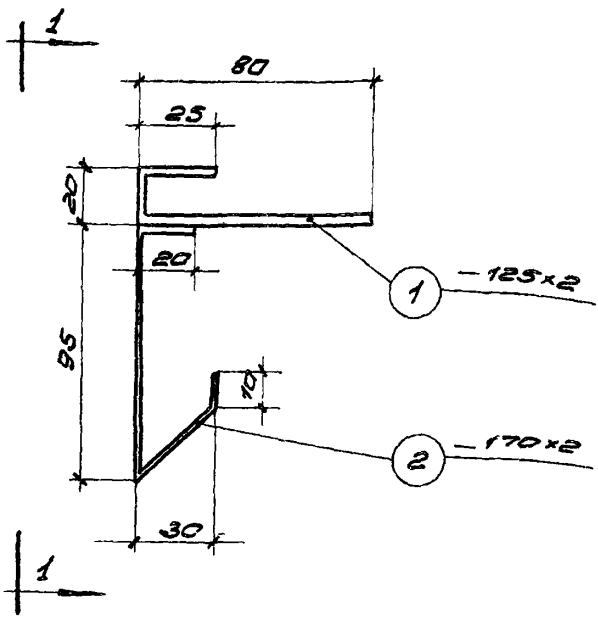

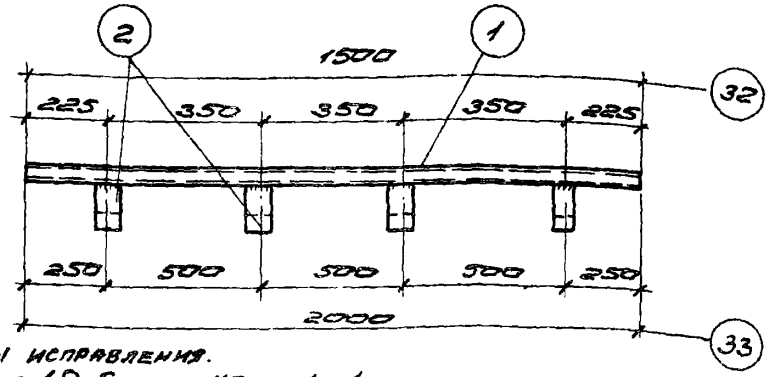

Внесены исправления.
Рук. гр. арх. Гузеева И.Т. 9·XI·76г.

1 · 1

Марка эл-та	№ поз.	Профиль	Длина мм	Колич. шт.	Вес, кг			Примечание
					одной шт.	всех шт.	элемента	
32	1	— 125×2	1500	1	2,94	2,94	3,58	
	2	— 170×2	60	4	0,16	0,64		
33	1	— 125×2	2000	1	3,92	3,92	4,56	
	2	— 170×2	60	4	0,16	0,64		

ТД 1974г.	Фасонные элементы № 32, № 33	Шифр 773-74	
		Выпуск 3	Лист 40И

13182 48

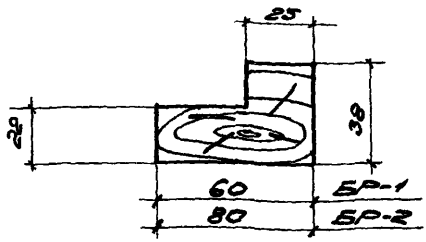

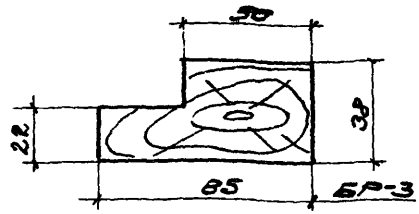

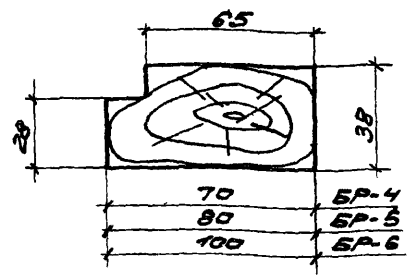

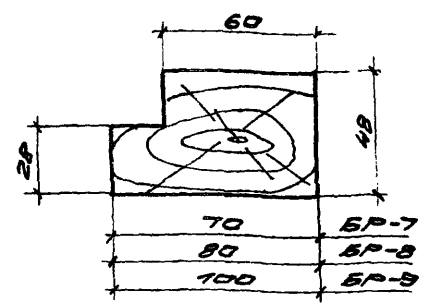

Внесены исправления. 9-XI.76г.
Рук. гр. арх. Гузеева И.Т.

ТД 1974г.	Антисептированные деревянные брусья БР-1 ÷ БР-8.	Шифр 773-74	
		Выпуск 3	Лист 41

ТАБЛИЦА

расхода дополнительных материалов на I п.м. горизонтального или вертикального стыка узла

№№ п/п	Наименование позиции	Марка позиции	Ед. изм.	Количество	Нормативный материал	Примечание
I	2	3	4	5	6	7
	УЗЕЛ №I					
I	Прокладка из эластичного пенополиурет.		$см^2$	I0.5	МРТУ6-0,5-II50-68	Для стены 50
			-"-	I3.5		Для стены 60
			-"-	I9.5		Для стены 80
2	Мастика	УМС-50	$см^2$	3.0	ГОСТ I4791-69	
3	Полоса из штапельного стекловолокна		$см^2$	I.0	ГОСТ 2245-43	
4	Антисептиров. дерев. брус	БР-2	$см^2$	24.0	Шифр 773-74 вып.3,л.47.	
5	Шурупы	2А4х20.2	шт	8	ГОСТ II45-70	
6	Фасонный элемент	I	кг	I.9	Шифр 773-74 вып.3,л.40.	
7	Фасонные элементы	32	кг	I.79	Шифр 773-74 вып.3,л.46	При шаге закл. элементов в ж-б панели -"- I500
		33	кг	2.28	-"- -"-	-"- 2000
	УЗЕЛ №2					
I	Прокладка из эластичного пенополиурет.		$см^2$	I0.0	МРТУ6-0,5-II50-68	
2	Мастика	УМС-50	$см^2$	4.0	ГОСТ I4791-69	
3	Полоса из штапельного стекловолокна		$см^2$	I0.0	ГОСТ 2245-43	
4	Антисептиров. дер. брус	БР-I	$см^2$	I3.2	Шифр 773-74 вып.3,л.47.	
5	Шурупы	2А4х20.2	шт	8	ГОСТ II45-70	
6	Фасонный элемент	I	кг	I.9	Шифр 773-74 вып.3,л.40.	

Внесены исправления. 9.XI.76г.
Рук. гр. арх. [illegible] - Гузеева И.Т.

ТД 1974 г.	Таблица расхода дополнительных материалов на I п.м. горизонтального или вертикального стыка узла.	Альбом 773-74	Вып. 3	Лист 42

I	2	3	4	5	6	7
7	Фасонные элементы	32 33	кг кг	I.79 2.28	Шифр 773-74 вып.3,л.46. -"-	При шаге закл. элементов в ж-б панели -"- I500 -"- 2000
8	Гидроизоляция	Латекс СКС-65ГП марка Б	кг	0.24	ТУ38I03III-72	
9	Профиль стальной	№7	кг	2.04	ГОСТ 75II-73	
	У З Е Л № 4(5)					
I	Прокладка из эластичного пенополиурет.		$см^2$	2.5	МРТУ6-0.5-II50-68	
2	Мастика	УМС-50	-"-	I.0	ГОСТ I479I-69	
3	Полоса из штапельного стекловолокна		$см^2$	I.0	ГОСТ 2245-43	
4	Антисептиров. дерев. брус	Сечен. 22х60	$см^2$	I3.2		
5	Шурупы	2А4х20.2	шт	8	ГОСТ II45-70	
6	Фасонный Элемент	I	Кг	I.9	Шифр 773-74 вып.3,л.40.	
7	Фасонные элементы	32 33	кг кг	I.79 2.28	Шифр 773-74 вып.3,л.46. -"-	При шаге закл. элем-ов в ж-б панели I500 -"- 2000
8	Гидроизоляция	Латекс СКС-65ГП марка Б	кг	0.24	ТУ38I03III-72	
9	Профиль стальной	№ 7	кг	2.04	ГОСТ 75II-73	
	У З Е Л № 7(9)					
I	Прокладка из эластичного пенополиурет.		$см^2$	3.0	МРТУ6-0.5-II50-68	Внесены исправления. 9.XI.76г. Рук.гр. арх. [illegible] Гузеева И.

ТД 1974 г	Таблица расхода дополнительных материалов на I п.м. горизонтального или вертикального стыка узла.	Шифр 773-74	
		Вып. 3	Лист 43И

13182 51

I	2	3	4	5	6	7
2	Мастика	УМС-50	$см^2$	4.0	ГОСТ 14791-69	
3	Антисептиров. дерев.брус	БР-I	$см^2$	I8.0	Шифр 773-74 вып. 3,л.47.	
4	Шурупы	2А4-20.2	шт	8	ГОСТ II45-70	
5	Профиль стальной	№ 7	кг	2.04	ГОСТ 7511-73	
6	Фасонный элемент	Л-2	кг	I.I5	Шифр 773-74 вып.2,л.II.	
7	Уголок63х40х5	L=I40	шт/кг	I.2/ /0.56 2/0.94	ГОСТ 8509-57	При шаге закл. элем-ов в ж-б панели I500 -"- 2000
8	Гидроизоляция	Латекс СКС-65ГП Марка Б	кг	0.24	ТУ38I03III-72	
9	Толстолистовая сталь	-60х5 L=I40	шт/кг	I,2/0,4 2/0,7	ГОСТ 568I-57	При шаге закл. элем-ов в ж-б панели I500 -"- 2000
		У З Е Л № 8(9)				
I	Прокладка из эластичного пенополиурет.		$см^2$	3.0	МРТУ6-0,5- - II50-68	
2	Мастика	УМС-50	$см^2$	4.0	ГОСТ 14791-69	
3	Фасонный элемент	2	кг	I.8	Шифр 773-74 вып.3,л.40.	
4	Антисептиров. дерев. брус	БР-3	$см^2$	25.5	-"- л.47.	
5	Шурупы	2А4х20.2	шт	8	ГОСТ II45-70	
6	Уголок 63х40х5	L=I40		I.2/ /0.56 2/0.94	ГОСТ 8509-57	При шаге закл. элем-ов в ж-б панели I500 -"- 2000
7	Профиль стальной	№ 7	кг	2.04	ГОСТ 7511-73	
8	Гидроизоляция	Латекс СКС-65ГП марка Б	кг	0.24	ТУ38I03III-72	

Внесены исправления 9.XI.76г. Рук.гр.арх. Гузеева И.Т.

ТД 1974 г.	Таблица расхода дополнительных материалов на I п.м. горизонтального или вертикального стыка узла.	Шифр 773-74	
		Вып. 3	Лист 44и

I	2	3	4	5	6	7
	У З Е Л № I0,II(I2)					
I	Прокладка из эластичного пенополиурет.		$см^2$	7.5	МРТУ6-0.5-II50-68	
2	Мастика	УМС-50	$см^2$	3.0	ГОСТ I479I-69	
3	Фасонные элементы	Л-2 2	кг кг	I.I5 I.8	Шифр 773-74 -"-вып.2,л.II. -"-вып.3,л.40.	Для узла № I0 Для узла № II.
4	Уголок 63х40х5 L=I40		шт/кг	I.2/0.56 2/0.9	ГОСТ 8509-67	При шаге закл. элем-ов в ж-б панели I500 -"- 2000
5	Гидроизоляция	Латекс СКС65ГП марка Б	кг	0.24	ТУ38I03III-72	
6	Шурупы	2А4х20.2	шт	8	ГОСТ II45-70	
7	Антисептиров. деревянный брус	Сечен. 22х60 22х85	$см^2$ $см^2$	I3.2 I8.7		Для узла №I0 Для узла №II
8	Профиль стальной	№ 7	кг	2.04	ГОСТ 75II-73	
9	Толстолистовая сталь	-I00х5 L=I40	шт/кг	I.2/6.5 2/I0.9	ГОСТ 568I-57	При шаге закл. элем-ов в ж-б панели I590
	У З Е Л № I3					
I	Прокладка из эластичного пенополиурет.		$см^2$	I0.5 I3.5 I9.5	МРТУ6-0.5-II50-68	При стене 50 При стене 60 При стене 80
2	Мастика	УМС-50	$см^2$	4.0	ГОСТ I479I-69	
3	Самонарезающие болты	М 6х25	Шт	2	ТУ34-58I5-70	Внесены исправления 9.XI.76г. Рус.гр.арх. Гузеева И.Т.

ТД 1974г.	Таблица расхода дополнительных материалов на I п. м. горизонтального или вертикального стыка узла.	Шифр 773-74	
		Вып. 3	Лист 45м

13182 59

I	2	3	4	5	6	7
			У З Е Л № I4			
I	Мастика	УМС-50	$см^2$	I,0	ГОСТ I479I-69	
2	Антисептиров. дер. брус	Сечен. 25х54	$см^2$	I3,5		
3	Шурупы	2А4х20.2	шт	8	ГОСТ II45-70	
4	Профиль стальной	№ 7	кг	2,04	ГОСТ 75II-73	
5	Прокладка из губчатой резины		$см^2$	2,0	ТУ 38-005-204-7I	
6	Клей	88Н			МРТУ38-5-880-66	
			У З Е Л № I5			
I	Прокладка из эластичного пенополиурет.		$см^2$	2,0	МРТУ6-0,5-II50-68	
2	Мастика	УМС-50	$см^2$	2,0	ГОСТ I479I-69	
3	Прокладка из губчатой резины		$см^2$	I,8	ТУ38-005-204-7I	
4	Профиль стальной	№ 7	кг	2,04	ГОСТ 75II-73	
5	Самонарезающие болты	М 6х25	шт	2	ТУ34-5815-70	
6	Фасонные элементы	3 4 5	кг кг кг	I,8 I,9 2,0	Шифр 773-74 вып.3,л. 40.	Для стены 50 Для стены 60 Для стены 80
7	Клей	88Н			МРТУ38-5-880-66	Внесены исправления. 9.XI.76г. рук.гр. арх. [illegible] Гузеева И.Т.
			У З Е Л № I6,I7			
I	Прокладка из эластичного пенополиурет.		$см^2$	6,5 8,5 II,0	МРТУ6-0,5-II50-68	Для стены 50 Для стены 60 Для стены 80
2	Мастика	УМС-50	$см^2$	4,0	ГОСТ I479I-69	

ТД 1974 г.	Таблица расхода дополнительных материалов на I п.м. горизонтального или вертикального стыка узла.	Шифр 773-74
		Вып. 3 / Лист 46.1

I	2	3	4	5	6	7
3	Прокладка из губчатой резины		см2	3.0	ТУ38-005-204-71	
4	Антисептиров. дерев. брус		см2	21.0 24.0 30.0		Для стены 50 Для стены 60 Для стены 80
5	Фасонные элемент	6	кг.	I.05	Шифр 773-74 вып.3,л.41	
6	Фасонный 3-Т	25	шт/кг	4/0.21	-"- л.43	
7	Шурупы	2А4-20.2	шт.	9	Гост II45-70	
8	Профиль стальной	№ 7	кг.	2.04	Гост 7511-73	
9	Тонколистовая сталь	-60х2 L=200	шт/кг	1/0.09	Гост 14791-69	
I0	Самонарезающие болты	М 6х25	шт.	I	ТУ 34-5815-70	
	У З Е Л № I8					
I	Мастика	УМС-50	см2	0.6	Гост-14791-69	
2	Прокладка из губчатой резины		см2	I.0	ТУ38-005-204-71	
3	Антисептиров. деревянный брус	БР-7 БР-8 БР-9	см2	28.0 32.0 40.0		Для стены 50 Для стены 60 Для стены 80
4	Шурупы	2А4-20.2	шт.	I6.0	Гост II45-70	
5.	Профиль стальной	№7	кг.	2.04	Гост 7511-73	
6	Фасонные элементы	7 8 9	кг.	0.92 I.0 I.I5	Шифр 773-74 Вып.3, л.41	Для стены 50 Для стены 60 Для стены 80
7	Фасонный 3-Т	25	шт/кг	4/0.21	-"- л.43	Внесены исправления 9.XI.76г. Рук.гр.арх. Гузеева И.Г.
8	Самонарезающие болты	М 6х25	шт.	4	ТУ34-5815-70	

ТД 1974г.

Таблица расхода дополнительных материалов на 1 п.м. горизонтального или вертикального стыка узла.

шифр 773-74

вып. 3 | лист 47и

I	2	3	4	5	6	7
			У З Е Л І 9.			
I	Мастика	УМС-50	$см^2$	I,2	ГОСТ I4791-69	
2	Прокладка из губчатой резины		$см^2$	I,0	ТУ 38-005-204-7I	
3	Антисептир деревянный брус	БР-4 БР-5 БР-6	$см^2$ $см^2$ см	2I 24 30		Для стены 50 Для стены 60 Для стены 80
4	Шурупы	2А4х20,2	шт	8	ГОСТ II45-70	
5	Профиль стальной	№7			ГОСТ 7511-73	
6	Фасонные элементы	I0 II I2	кг кг кг	0,97 I,05 I,2	Шифр 773-74 вып 3 л.	Для стены 50 Для стены 60 Для стены 80
7	Фасонный э-т	25	шт/кг	4/0,2I	-"-	
8	Самонарезающие болты	М6х25	шт	8	ТУ 34-5815-70	
9	Толстолистовая сталь	-4х20	КГ	0,63	ГОСТ 5681-57	

Взамен листа 54. Рук. гр. арх. Гузеева И.Т. 9.XI.76г.

ТД 1974г.	Таблица расхода дополнительных материалов на 1п.м. горизонтального или вертикального стыка узла.	Шифр 773-74	
		Вып. 3	Лист 48и

I	2	3	4	5	6	7
	У З Е Л № 26,27					
I	Прокладка из эластичного пенополиурет.		см2	I2.0	МРТУ6 -0.5- -II50-68	
2	Уплотняющие пенополиурет. прокладки	АМ	м.	4.0	Гост IOI74-72	
3	Мастика	УМС-50	см2	3,0	Гост I479I-69	
4	Фасонные э-ы	27	кг	I,24	Шифр 773-74 вып. 3, л.44.	
5	-"-	3I	кг	0.785	-"- л.45	
6	Стальной крепежный э-т	СК-I	кг	0.I4	-"- л.45	
	У З Е Л № 28,29.					
I	Прокладка из Эластичного пенополиурет.		см2	2I.0 30.0	МРТУ6-0,5 -II50-68	Для стены 50 для стены 80
2	Уплотняющие пенополиурет. прокладки	АМ	м	2.0	Гост IOI74-72	
3	Прокладка из гуочатой резины		см2	2.7	ТУ 38-005- -204-7I	
4	Клей	88Н			МРТУ 38-5- -880-66	
5	Фасонные э-ы	26	кг	2.04	шифр 773-74 вып. 3, л.43	
6	-""-	28 30	кг	2.98 3.46	-"- л.44 -"- л.44	Для стены 50 Для стены 80
7	Болты	М6х25	шт.	4.0	Гост 7798 -70	
8	Самонарезающие болты	М6х25	шт. шт.	4.0 8.0	ТУ 34-58I5-70	Для узла № 28 Для узла № 29
9	Шурупы	2А4х20.2	шт.	4.0	Гост II45-70	Для узла №28 для узла №29
	У З Е Л № 30,3I					Внесены исправления 9.XI.76г. Рук. гр. арх. Гузеева И.
I	Прокладка из эластичного пенополиурет.		см2	I2.0	МРТУ6-0,5- -II50-68	

ТД I974г.	Таблица расхода дополнительных материалов на I п.м. горизонтального или вертикального стыка узла	шифр 773-74 вып. 3 лист 49и

13/82 57

I	2	3	4	5	6	7
2	Уплотняющие пенополиурет. прокладки	АМ	м.	2.0	Гост I0I74-72	
3	Прокладка из губчатой резины		см2	2.7	ТУ 38-005-204-7I	
4	Клей	88М			МРТУ 38-5-880-66	
5	Фасонные э-ы	26	кг	2.04	Шифр 773-74 вып.3, к.43	
6	-"-	29	кг	3.I	-"- к. 44	
7	Болты	М6	шт.	4.0	Гост I4918-69	
8	Самонарезающий болты	М6х25	шт. шт.	8.0 4.0	ТУ34х58I5-70	Для узла № 3I Для узла № 30
9	Шурупы	2А3хI5.2 -"-	шт. -"-	4.0 -"-	Гост II45-70 -"-	Для узла № 30 для узла № 3I
		У З Е Л № 32, 33.				
I	Прокладка из эластичного пенополиурет.		см2	5.0	МРТУ6-0.5-II50-68	
2	Уплотняющие пенополиурет. прокладки	АМ	м	2.0	Гост 38-005-72	
3	Прокладки из губчатой резины		см2	2.7	ТУ 38-005-204-7I	
4	Клей	88Н			МРТУ 38-5-880-66	
5	Фасонные э-ы	26	кг	2.04	Шифр 773-74 вып.3, к.43	
6	-"-	28	кг	2.98	-"- к. 44	
7	Болты	М 6	шт.	4	Гост 7798-70	Для узла № 32 для узла № 33
8	Самонарезающие болты	М6х25	шт. шт.	4 8	ТУ34х58I5-70	Для узла № 32 для узла № 33
9	Шурупы	2А3хI5.2 -"-	шт. -"-	4 -	Гост II45-70 -"-	Для узла № 32 для узла № 33

Внесены исправления. 9.XI.76г.
Рук. гр. арх. Гузеева И.Т.

I974г.	Таблица расхода дополнительных материалов на I п.м. горизонтального или вертикального стыка узла.	Ш 77-74 Р	
		вып 3	лист 50и

1	2	3	4	5	6	7
		УЗЕЛ №34				
1	Антисептированный дерев. брус		см2 см2 см2	40.0 44.0 52.0		Для стены 50 для стены 60 для стены 80
2	Фасонные э-ы	19 20 21	кг кг кг	3.45 3.50 3.80	Шифр 773-74 вып.3.л.42	Для стены 50 для стены 60 для стены 80
3	Шурупы	2А4х20.2	шт.	12	Гост 1145-70	

Внесены исправления. 9.XI.76г.
Рук. гр. арх. Гузеева И.Т.

gost.e-ecolog.ru

1974г.	Таблица расхода дополнительных материалов на 1 п.м. горизонтального или вертикального стыка узла	Шифр 773-74 вып. 3 лист 51и