ГОСУДАРСТВЕННЫЙ КОМИТЕТ СОВЕТА МИНИСТРОВ СССР
ПО ДЕЛАМ СТРОИТЕЛЬСТВА
/ГОССТРОЙ СССР/

ТИПОВЫЕ КОНСТРУКЦИИ И ДЕТАЛИ ЗДАНИЙ И СООРУЖЕНИЙ

Шифр 773-74

МЕТАЛЛИЧЕСКИЕ СТЕНЫ ОДНОЭТАЖНЫХ ПРОИЗВОДСТВЕННЫХ ЗДАНИЙ ИЗ ТРЕХСЛОЙНЫХ ПАНЕЛЕЙ

Выпуск 1

МОНТАЖНЫЕ ДЕТАЛИ

РАБОЧИЕ ЧЕРТЕЖИ

13042-02
ПРНД П-95

gost.e-ecolog.ru

ГОСУДАРСТВЕННЫЙ КОМИТЕТ СОВЕТА МИНИСТРОВ СССР
ПО ДЕЛАМ СТРОИТЕЛЬСТВА
/ГОССТРОЙ СССР/

ТИПОВЫЕ КОНСТРУКЦИИ И ДЕТАЛИ ЗДАНИЙ И СООРУЖЕНИЙ

Шифр 773-74

МЕТАЛЛИЧЕСКИЕ СТЕНЫ ОДНОЭТАЖНЫХ ПРОИЗВОДСТВЕННЫХ ЗДАНИЙ ИЗ ТРЕХСЛОЙНЫХ ПАНЕЛЕЙ

Выпуск 1

МОНТАЖНЫЕ ДЕТАЛИ

РАБОЧИЕ ЧЕРТЕЖИ

РАЗРАБОТАНЫ
ЦНИИПРОМЗДАНИЙ
при участии ЦНИИСК им Кучеренко
и НИИСФ

ОДОБРЕНЫ
ГОССТРОЕМ СССР
В качестве материалов
для проектирования
Протокол от 22/VI - 1974 г.

Содержание

Стр.		Деталь
2÷4	Содержание	
5	Пояснительная записка.	
6	Крепление угловой стойки „СУ" к фундаменту	1
7	Крепление торцовой стойки среднего ряда к фундаменту.	2
8	Крепление угловой стойки „У" к фундамен. у	3
9	Крепление цокольных ригелей к железобетонным панелям.	4
10	Крепление цокольных ригелей в углах зданий с фермами и зданий с конструкциями типа „Плауэн"	5
11	Крепление цокольных ригелей в углах здания с конструкциями типа „Берлин".	6
12	Крепление торцовой стойки среднего ряда к фермам.	7
13	Крепление торцовой стойки среднего ряда к колоннам в зданиях с конструкциями типа „Берлин"	8
14	Крепление угловой стойки к колонне в зданиях с фермами	9
15	Крепление угловой стойки торцового фахверка к колонне в зданиях с конструкциями типа „Плауэн".	10
16	Крепление угловой стойки торцового фахверка к колонне в зданиях с конструкциями типа „Берлин".	11и11а
17	Крепление ригелей РР-1 и консолей К-1 к колоннам продольного ряда.	12
18	Крепление надоконных ригелей РР-1 и консолей К-1 к колоннам продольного ряда.	13
19	Крепление консолей К-2 и ригелей РС-1, РС-2 РР-1 к колоннам продольного ряда.	14
20	Крепление насадок НК-2, НК-3 и ригелей РС-1 к торцовым стойкам среднего ряда.	15
21	Крепление консоли К-2 и ригелей РС-1 и РР-1 к колонне фахверка.	16
22	Крепление консоли К-1 и ригелей РР-1 к стойке торцового фахверка среднего ряда.	17
23	Крепление консолей К-1 и ригелей РР-1 к [illegible]чне фахверка.	18
24	Крепление консоли К-1 и ригелей РР-1 расположенных над оконным проёмом к колонне фахверка.	19

Стр.		Деталь
25	Крепление консолей К-2 и ригелей РО-1 к колонне торцового фахверка.	20
26	Крепление консоли К-2 и ригелей РО-1 и РС-1, РС-2 к колонне фахверка.	21
27	Крепление консолей УК-3, УК-4 и ригелей РР-1, РР-2 к угловой стойке торцового фахверка.	22
28	Крепление консолей УК-1, УК-4 и ригелей РР-1, РС-1 и РС-2 к угловой стойке торцового фахверка.	23
29	Крепление консоли К-1 и ригелей РР-1 к торцовой стойке среднего ряда или надколонной стойке фермы	24
30	Крепление консоли К-2 и ригелей РО-1 к торцовой стойке среднего ряда или надколонной стойке фермы.	25
31	Крепление насадки НК-3 и ригелей РС-1 к надколонной стойке фермы.	26
32	Крепление консолей УК-1, УК-2 и ригелей РС-1, РС-2 к угловой стойке торцового фахверка.	27
33	Крепление насадки НК-2 и ригелей РС-1 к колоннам фахверка.	28
34	Крепление консолей УК-3, УК-4 и ригелей РР-2 к угловой стойке торцового фахверка в зданиях с конструкциями типа „Берлин"	29
35	Крепление консолей УК-2, УК-3 и ригелей РР-2 и РС-2 к угловой стойке торцового фахверка в зданиях с конструкциями типа „Берлин"	30
36	Крепление насадки НК-2 и ригелей РС-1 к колонне крайнего ряда в зданиях с конструкциями типа „Берлин"	31
37	Крепление консолей УК-1, УК-2 и ригелей РС-2 к угловой стойке торцового фахверка в зданиях с конструкциями типа „Берлин"	32
38	Крепление насадки НК-4 и ригелей РС-1 к колонне торцового фахверка в зданиях с конструкциями типа „Берлин"	33
39	Крепление консоли К-3 и ригелей РР-1 к стойке рамы здания с конструкциями типа „Пладуэн"	34
40	Крепление консоли К-3 и ригелей РР-1 к раме здания с конструкциями типа „Пладуэн"	35
41	Крепление консоли К-4 и ригелей РР-1 и РС-1 к стойке рамы в зданиях с конструкциями типа „Пладуэн"	36

Стр.		Деталь
42	Крепление насадки НК-1 и ригелей РС-1 к стойке рамы в зданиях с конструкциями типа „Пладуэн"	37
43	Крепление панелей типа 1 к ригелю	38
44	Крепление панелей типа 2 к ригелям	39
45	Крепление панелей типа 2 к ригелям	40
46	Крепление панелей типа 2 к ригелям	41
47	Крепление панелей типа 2 между собой	42 и 43
48	Крепление панели к стыковым ригелям у парапета	44
49	Крепление панели к стыковому ригелю в месте горизонтального шва	45
50	Крепление панелей к опорным ригелям	46
51	Крепление панели к цоколю	47
52	Сопряжение панелей и ригелей в углу здания с привязкой продольной стены „0"	48
53	Сопряжение панелей и ригелей в углу здания с привязкой стены „250"	49
54	Сопряжение панелей и ригелей в углу здания с конструкциями типа „Берлин"	50
55	Заполнение вертикальных швов между панелями типа 1 и 2	51 и 52
56	Вертикальная противопожарная преграда	53
57	Вертикальная противопожарная преграда	54
58	Горизонтальная противопожарная преграда	55 и 56
59	Крепление элемента Д-11 к панели	А
60	Крепление элементов Д-9 и Д-12 к панели	Б
61	Крепление элементов Д-12 и Д-13 к панели	В

Пояснительная записка

1. В настоящем выпуске приведены рабочие чертежи монтажных деталей металлических стен из трехслойных стеновых панелей
2. Маркировочные схемы деталей приведены в выпуске 0 настоящей серии
3. Детали стен состоят из трех групп. К первой группе: (детали 1...11) относятся установка и крепление стальных стоек фахверка; ко второй группе (детали 12...37) крепление стальных горизонтальных связей; к третьей группе (детали 38...50) крепление стеновых панелей
4. Ригели крепятся к опорным консолям болтами М16х140.36 ГОСТ 7802-72, с гайками М16.5 ГОСТ 5915-70 и с шайбами 16 ГОСТ 11371-68
5. На деталях крепления панелей стандартные крепежные изделия замаркированы марками, состоящими из буквы М и порядкового номера изделия. Ведомость этих изделий приведена в табл. 1.
6. Швы между панелями заполняются прокладками из эластичного пенополиуретана, при этом горизонтальные швы расшиваются тиоколовой мастикой УТ-32. МРТУ 6-07-102-63.

Ведомость стандартных крепежных изделий

Табл. 1

Марка	Наименование детали, условное обозначение номер ГОСТа или нормативного документа
М-1	Болт М8×70.36.02 ГОСТ 7798-70
М-2	Болт М8×80.36.02 ГОСТ 7798-70
М-3	Болт М8×100.36.02 ГОСТ 7798-70
М-4	Болт М8×40.36.02 ГОСТ 7802-72
М-5	Болт М8×70.36.02 ГОСТ 7802-72
М-6	Болт М8×100.36.02 ГОСТ 7802-72
М-7	Болт М10×80.36.02 ГОСТ 7798-70
М-8	Болт М10×110.36.02 ГОСТ 7798-70
М-9	Винт М10×70.36.02 ГОСТ 10339-63
М-10	Винт М10×110.36.02 ГОСТ 10339-63
М-11	Гайка М8.5.02 ГОСТ 5915-70
М-12	Гайка М10.5.02 ГОСТ 5915-70
М-13	Шайба пружинная 8.Н ГОСТ 6402-70
М-14	Шайба 8 ГОСТ 11371-68
М-15	Шайба 10 ГОСТ 11371-68
М-16	Самонарезающий болт 7534-3845-70 с шайбой 6 ГОСТ 11371-68
М-17	Комбинированная заклепка ТУ34-5814-70
М-18	Шайба пружинная 18 Н ГОСТ 6402-70

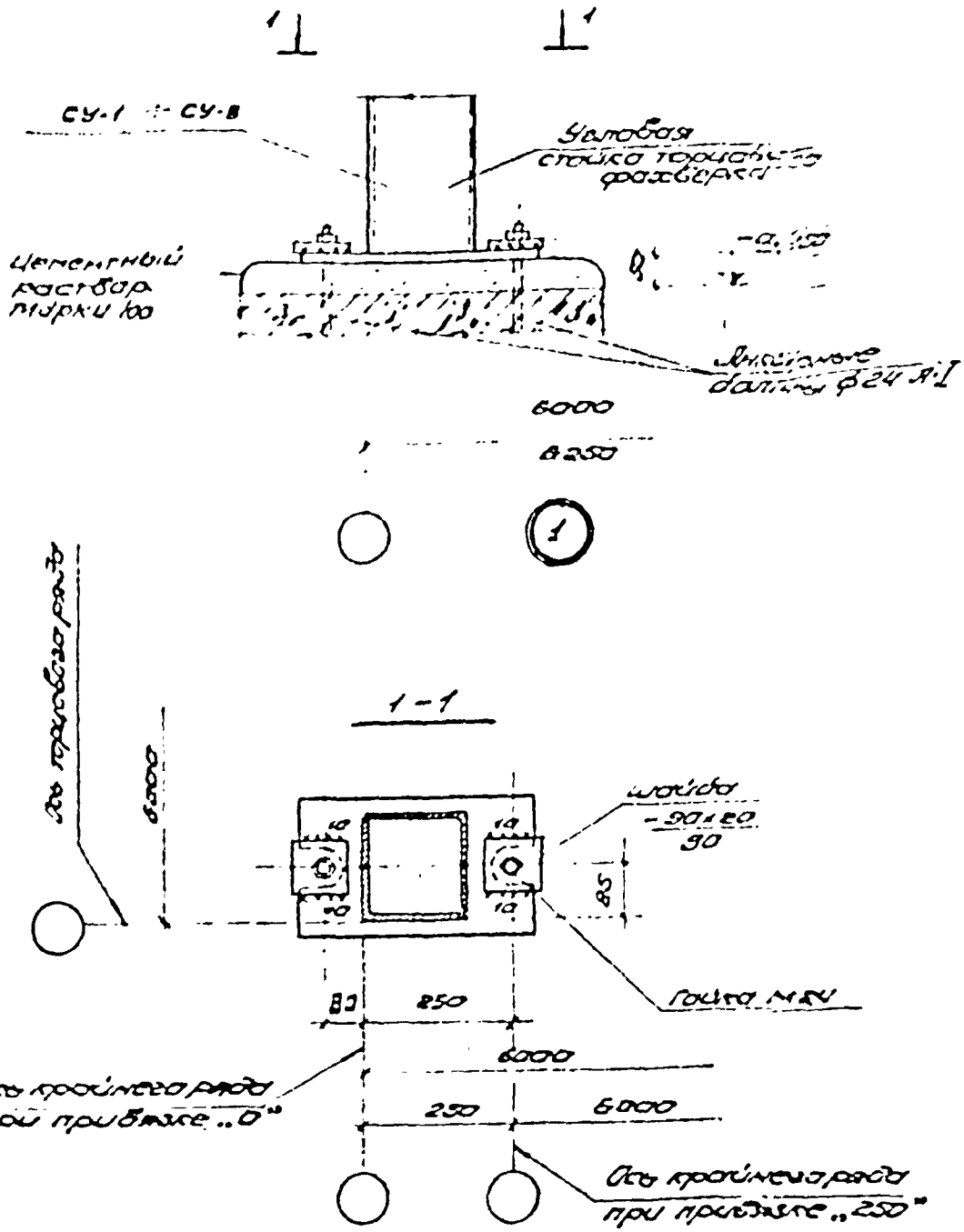

ТД 1974	Крепление угловой стойки „СУ" к фундаменту	Шифр 773-74	
		Выпуск 1	Деталь 1

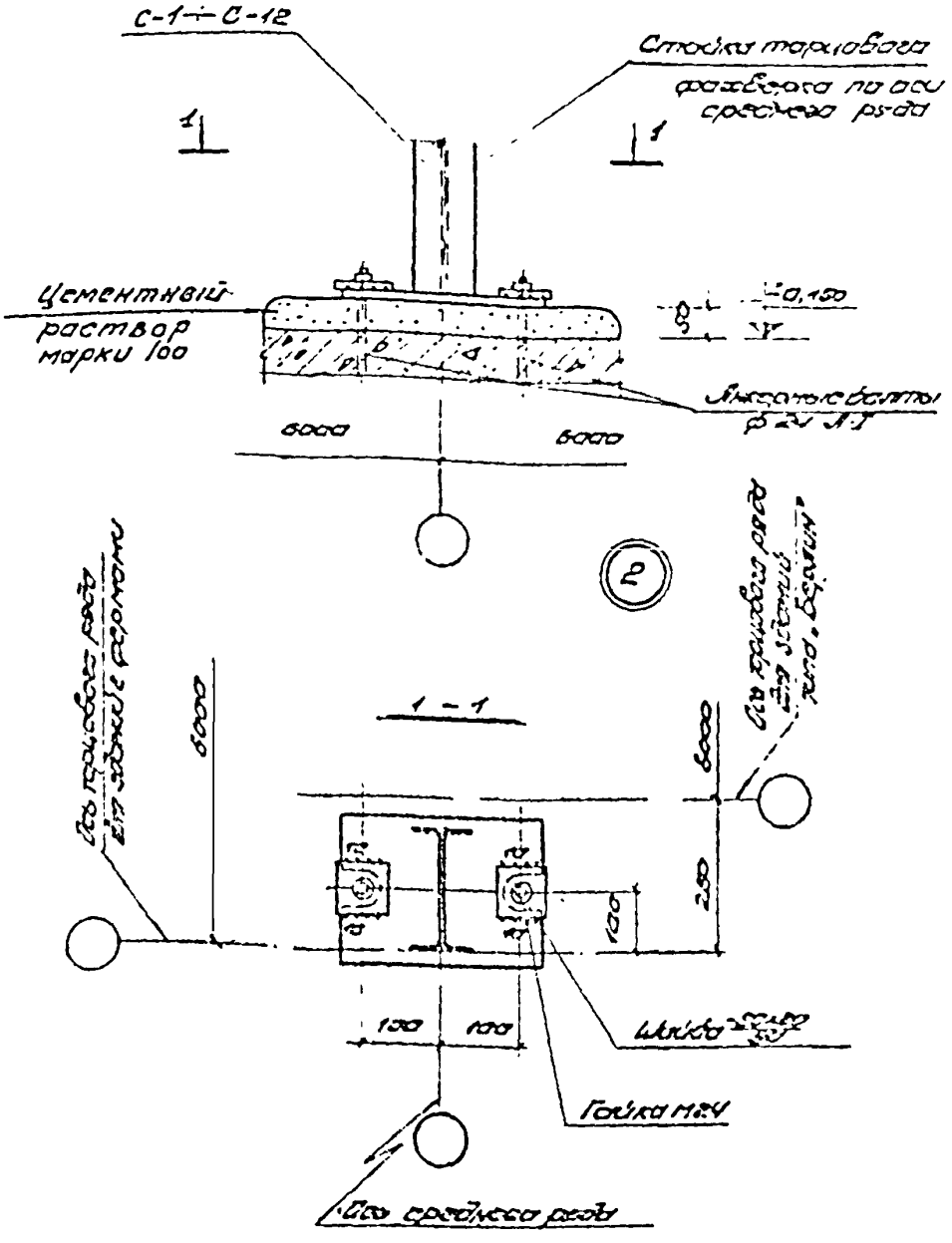

ТД 1974	Крепление торцовой стойки среднего ряда к фундаменту	Шифр 773-74	
		Выпуск 1	Детальн. 2

13042-02 8

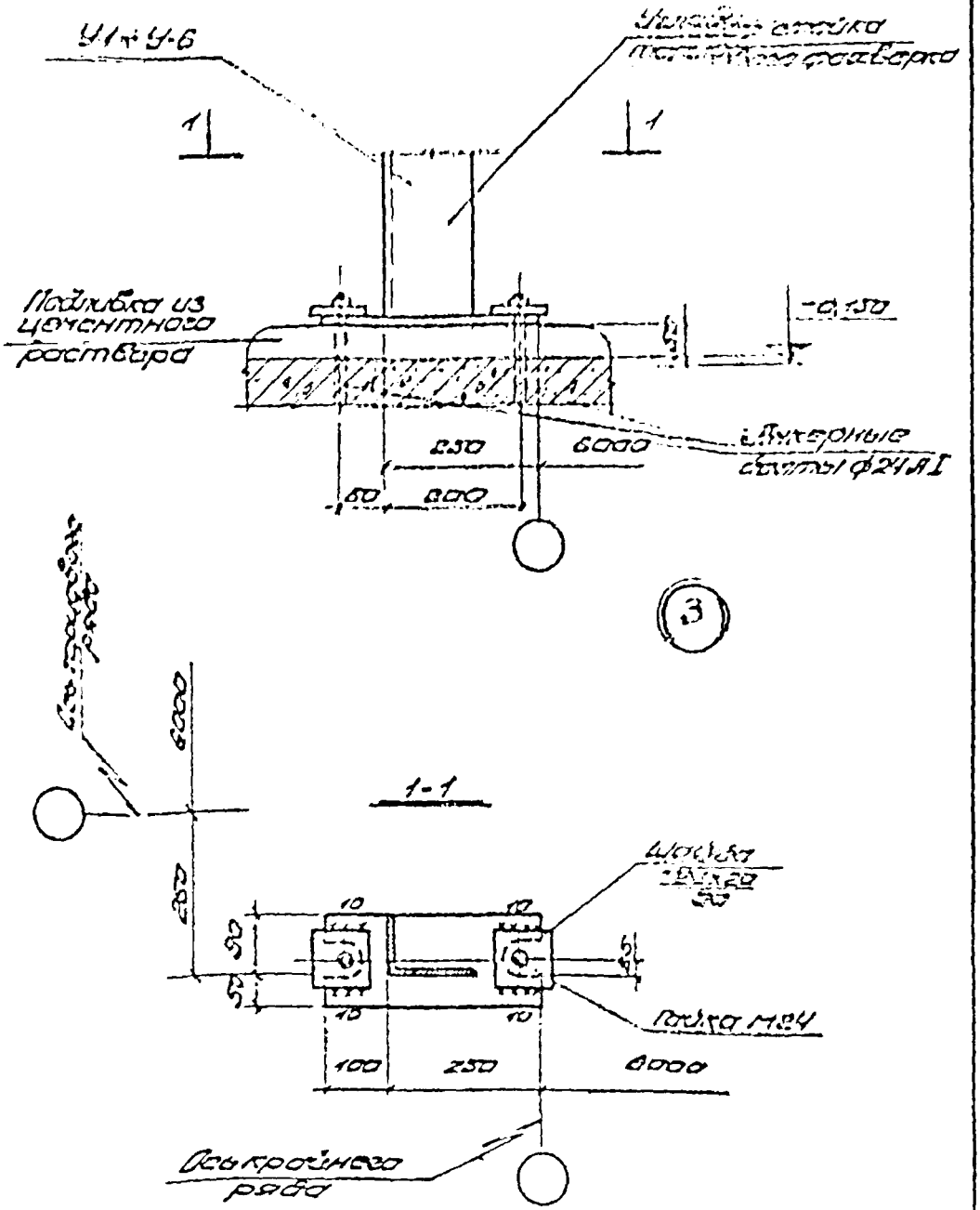

ТД 1974	Крепление угловой стойки, У к фундаменту	Шифр 773-74	
		Выпуск 1	Лист 3

13042 02 9

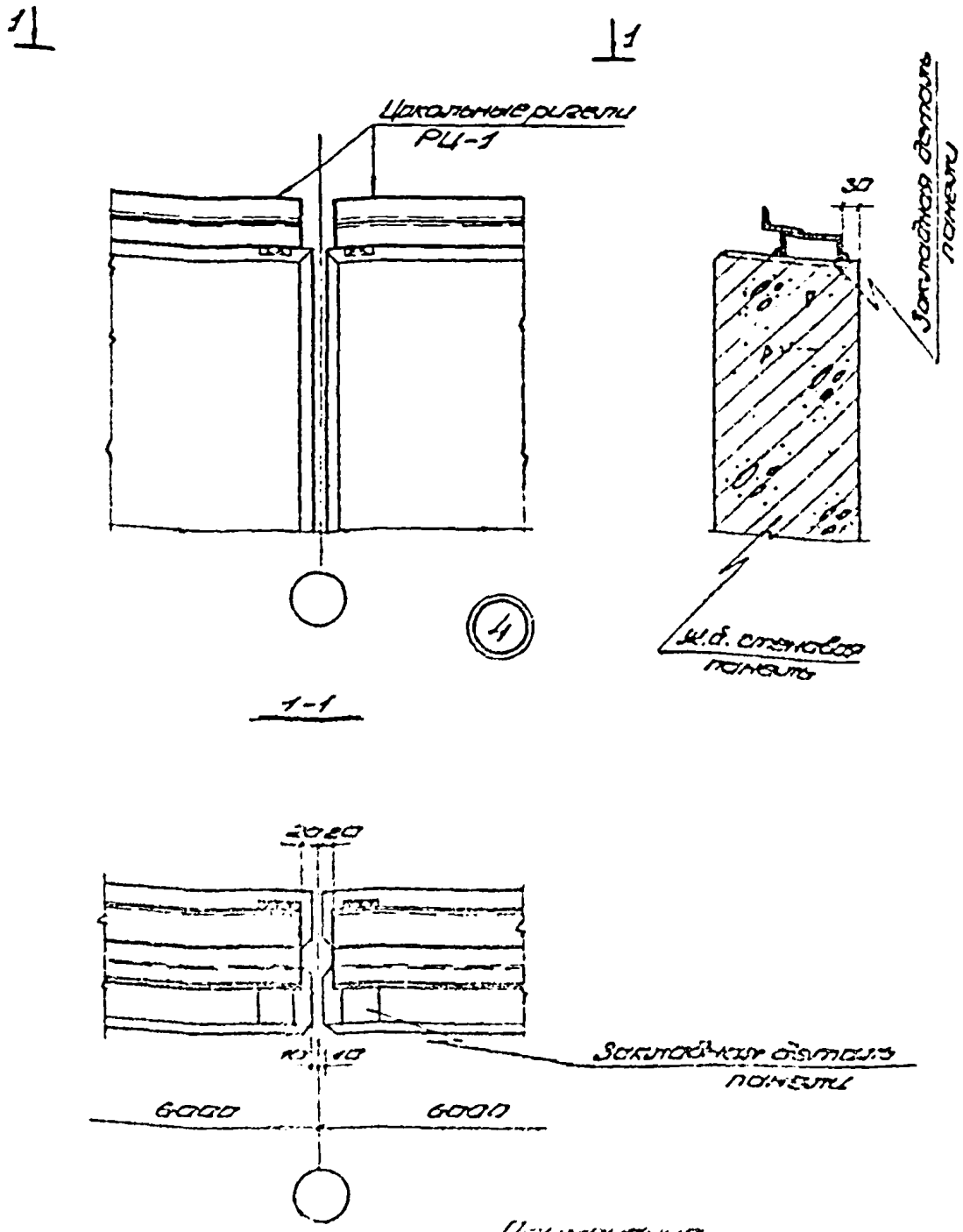

Примечание.

Толщина сварных швов $h_ш$ = 4мм.

ТД 1974	Крепление цокольных ригелей к железобетонным панелям	Шифр 773-74	
		Вывод 1	Лист 4

13042-02 10

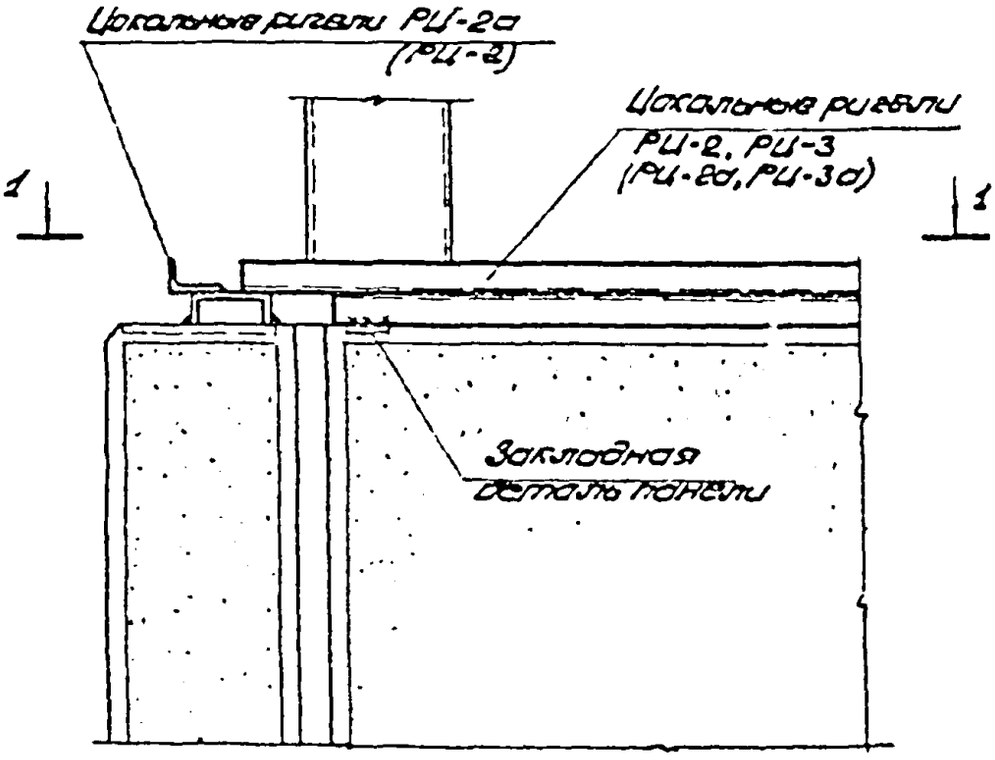

5

1-1

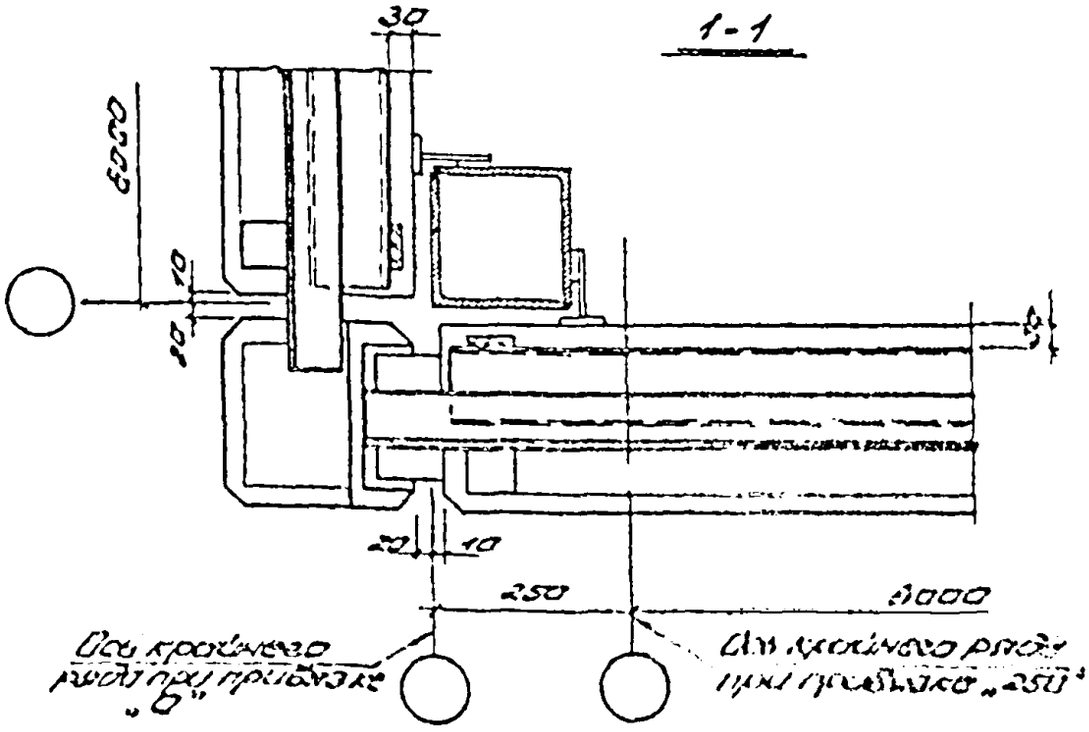

Примечание.

Толщина обарных [illegible] 1кл = 4мм

ГД 1974	Крепление цокольных [illegible] в [illegible] зданий с фермами и зданий [illegible] типа „[illegible]"	[illegible]	
		Лист 1	Листов 5

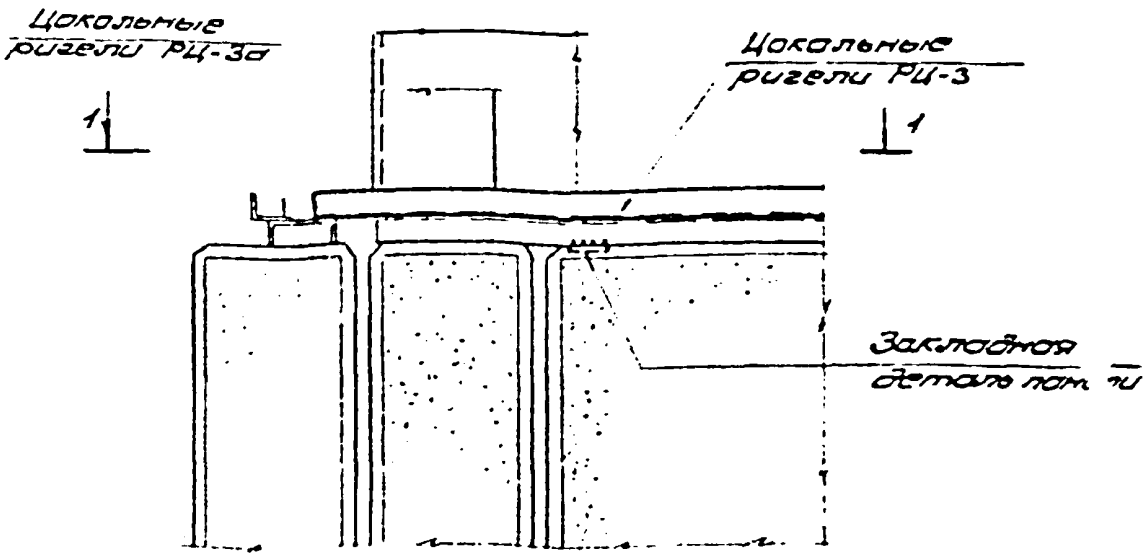

6

1-1

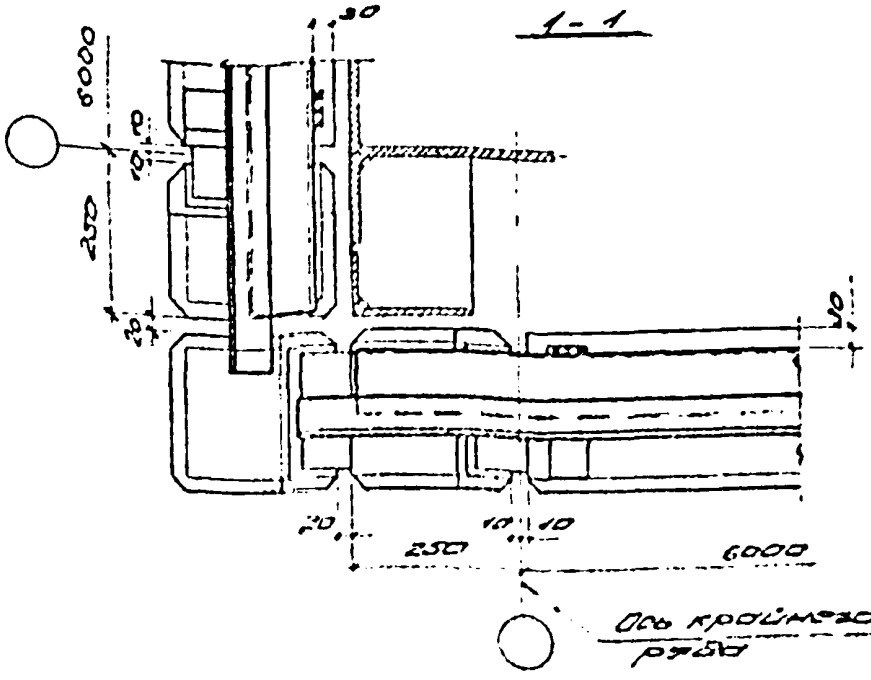

Примечание.

Толщина сварных швов hw=4мм

ТА 1974	Крепление цокольных ригелей в углах здания с конструкциями типа „Берлин."	Шифр 773-74	
		Выпуск 1	Детали 6

13042-02 12

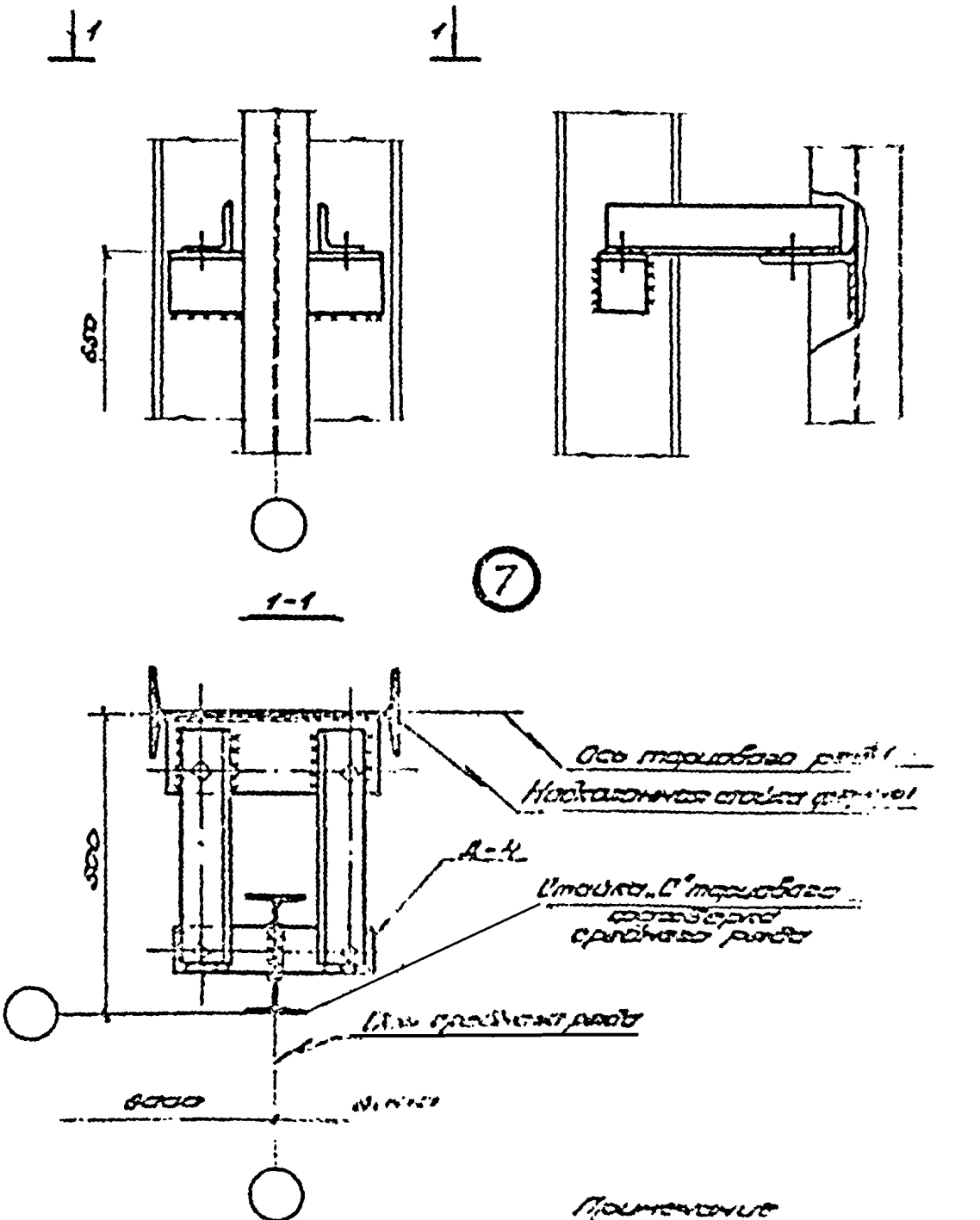

ТД 1974	Крепление торцовой стойки среднего ряда к фермам	Шифр 773-74	
		Лист 1	Детали 7

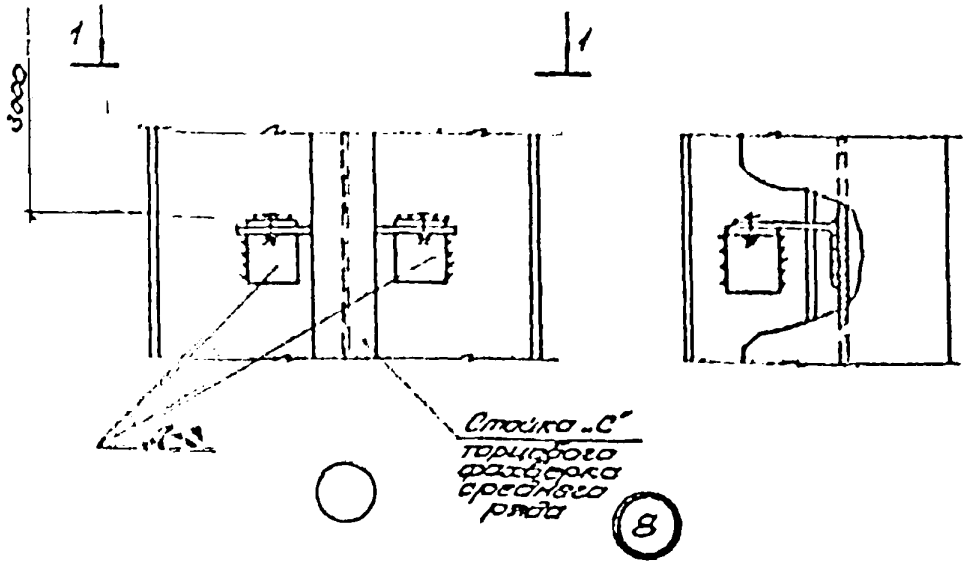

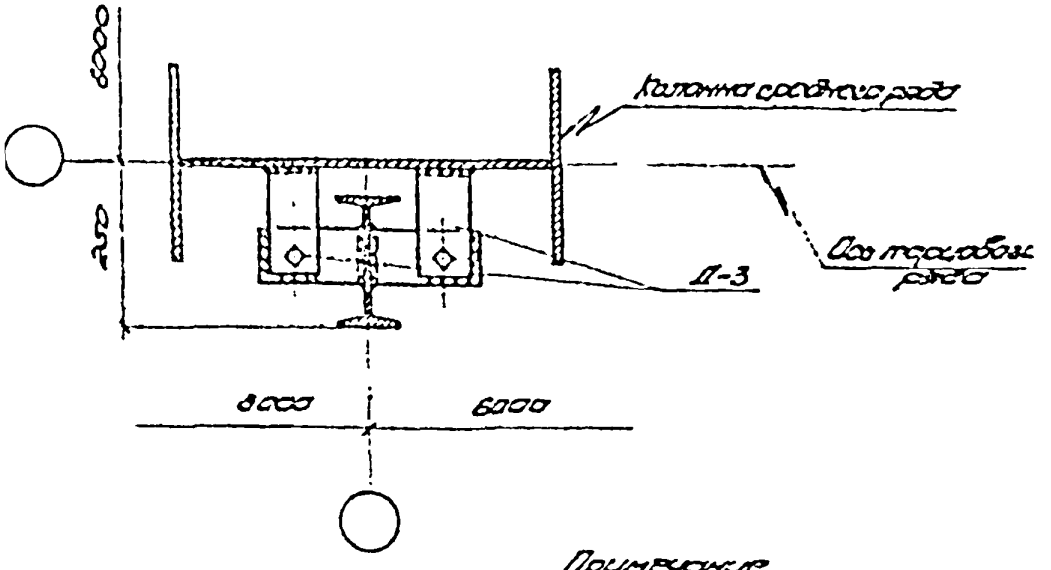

Примечание.

Толщина сварных швов hw = мм

ТД 1974	Крепление торцовой стойки среднего ряда к колоннам в зданиях с конструкциями типа „Берлин"	Шифр 773	74
		Выпуск 1	Деталь 8

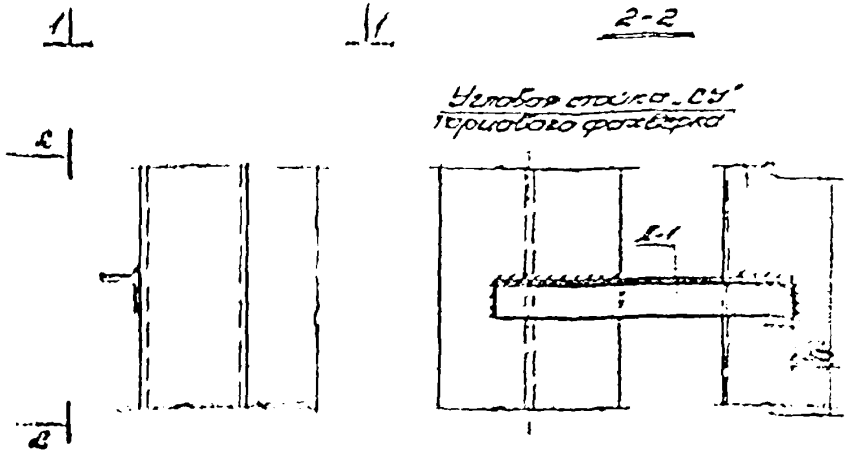

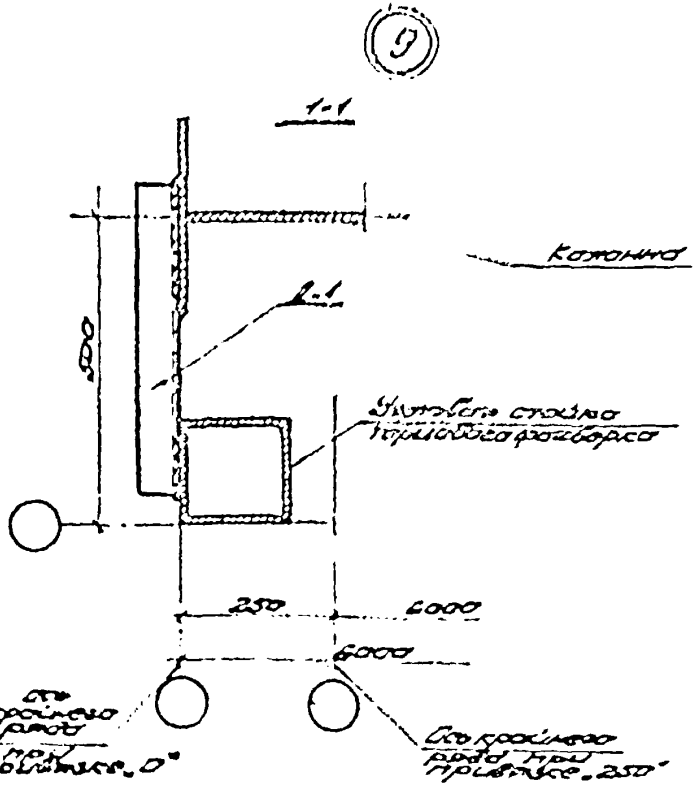

Примечание

Толщина сварных швов $h_ш = 6$ мм

ТД 1974	Крепление угловой стойки к колонне в зданиях с фермами	Шифр 773-74	
		Выпуск 1	Деталь 9

13042-02 15

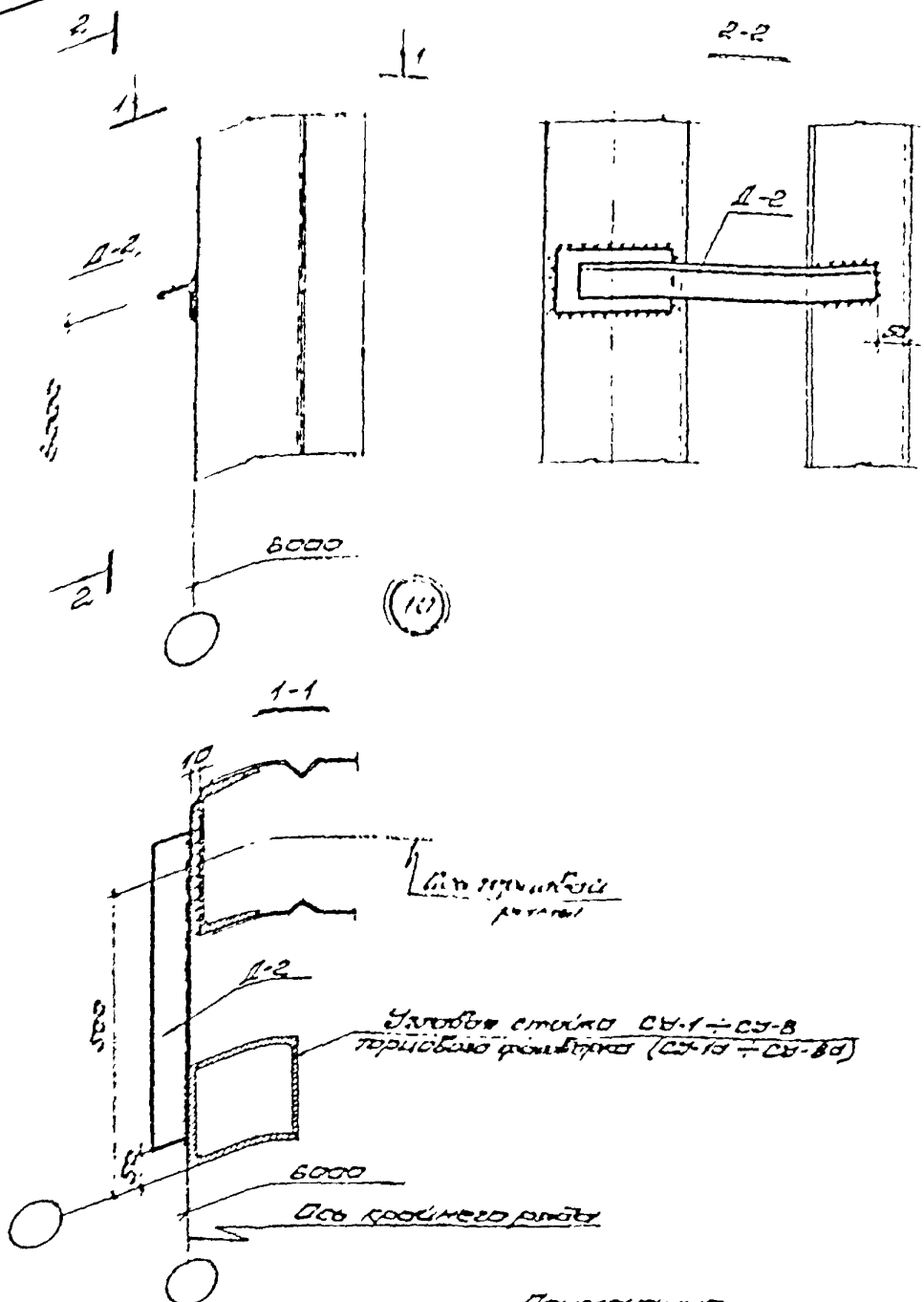

Примечание.

Толщина сварных швов $h_w = 6$ мм.

ТД 1974	Крепление угловой стойки торцового фахверка к колонне в зданиях с конструкциями типа „Плауэн."	Шифр 773-74	
		Выпуск 1	Детать 10

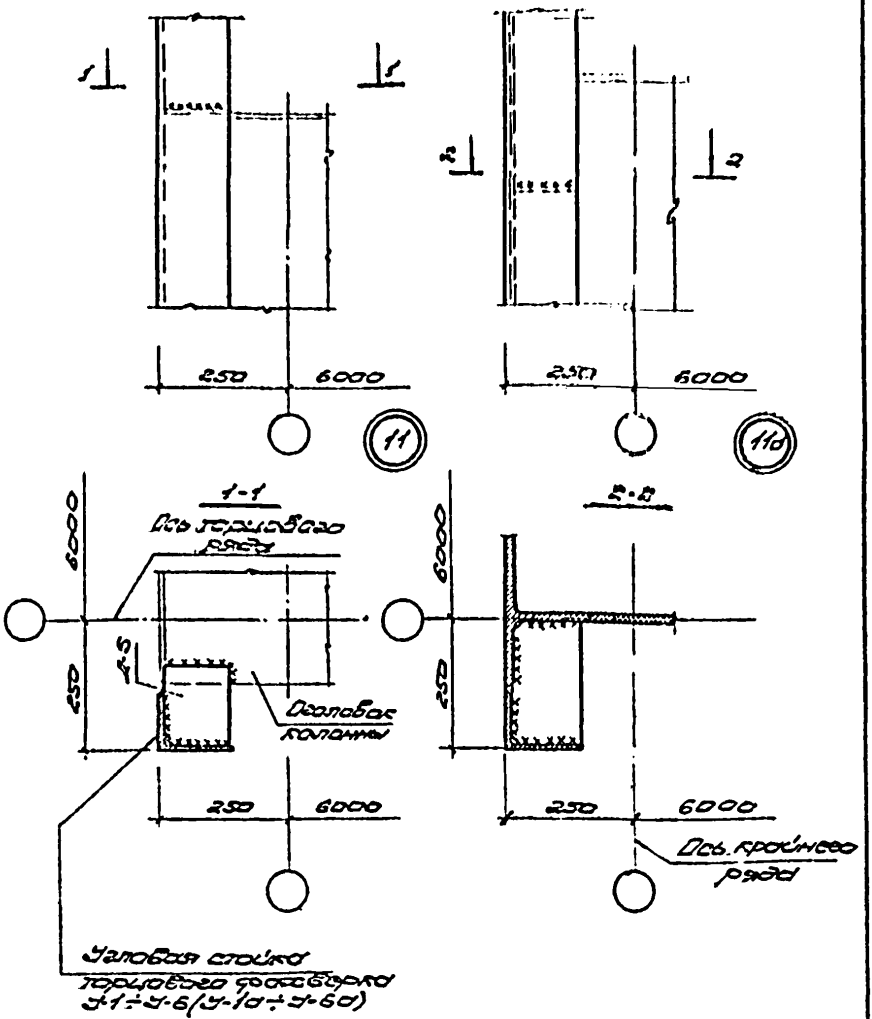

Примечание

Толщина сварных швов $h_{ш}$=8мм

ТД 1974	Крепление угловой стойки торцового фахверка к колонне в зданиях с конструкциями типа „Берлин."	Шифр 773-74	
		Выпуск 1	Усталь 11 и 11а

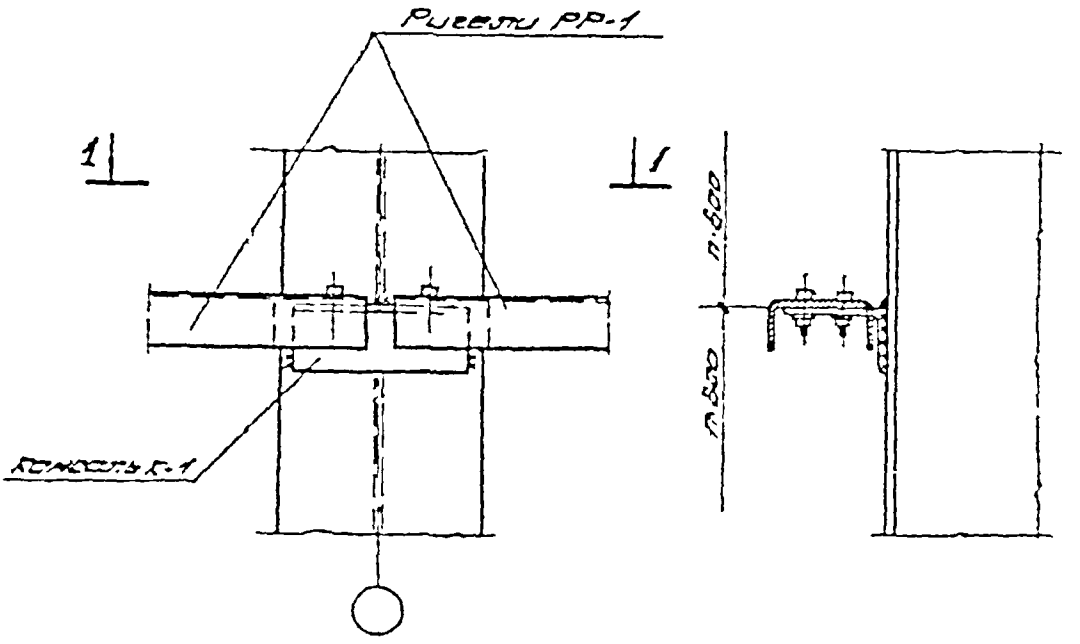

12

1 — 1

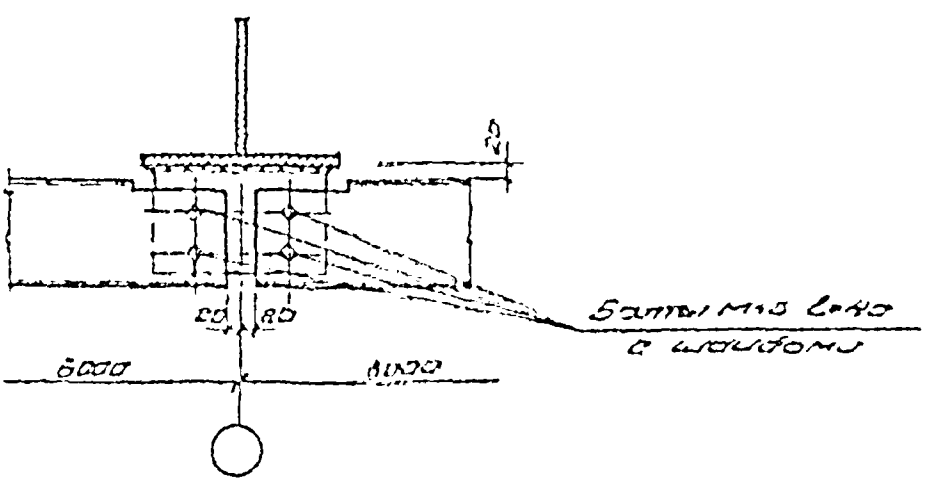

Примечание.

Толщина обвязочных швов h=6мм.

ТА 1074	Крепление растяжек РР-1 к колоннам К-1 к колоннам продольного ряда	Шифр 773-74	
		Выпуск 1	Лист 12

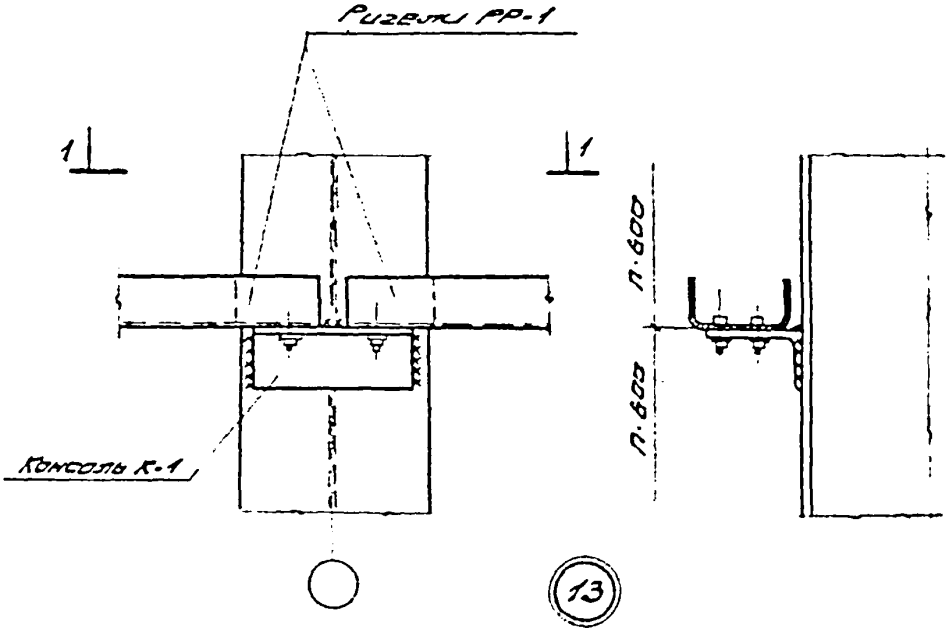

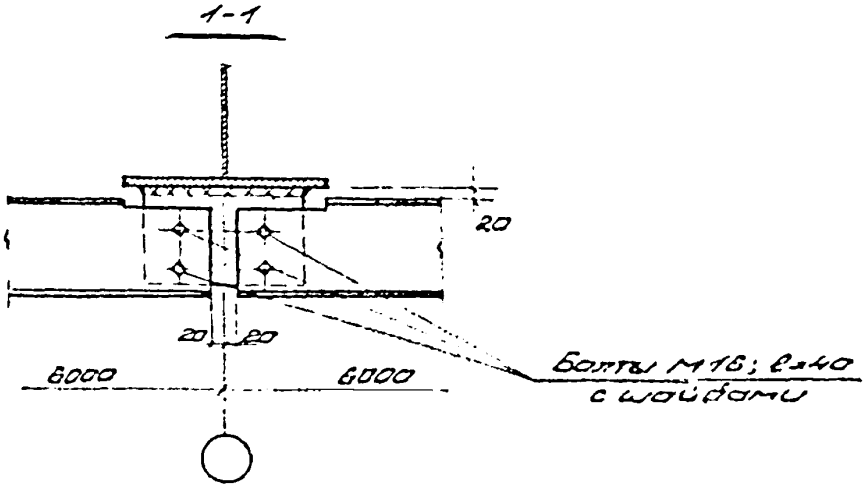

Примечание.

Толщина сборных швов $h_ш = 6$ мм.

ТД 1974	Крепление подкрановых ригелей РР-1 и консолей К-1 к колоннам продольного ряда	Шифр 7Т3-74	
		Выпуск 1	Деталь 13

Инв. № подл. | Подпись и дата | Взам. инв. №

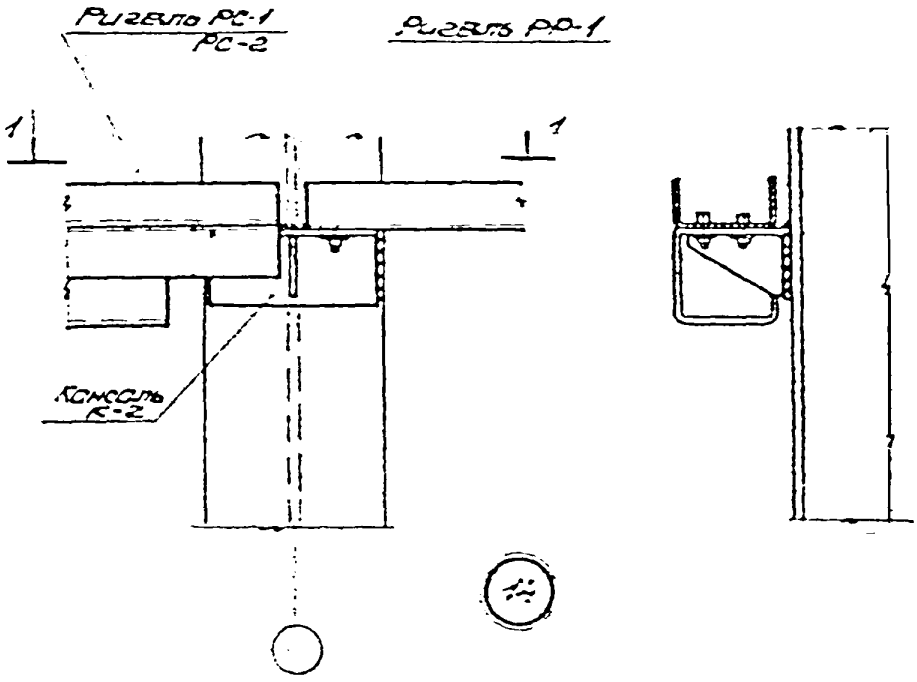

1-1

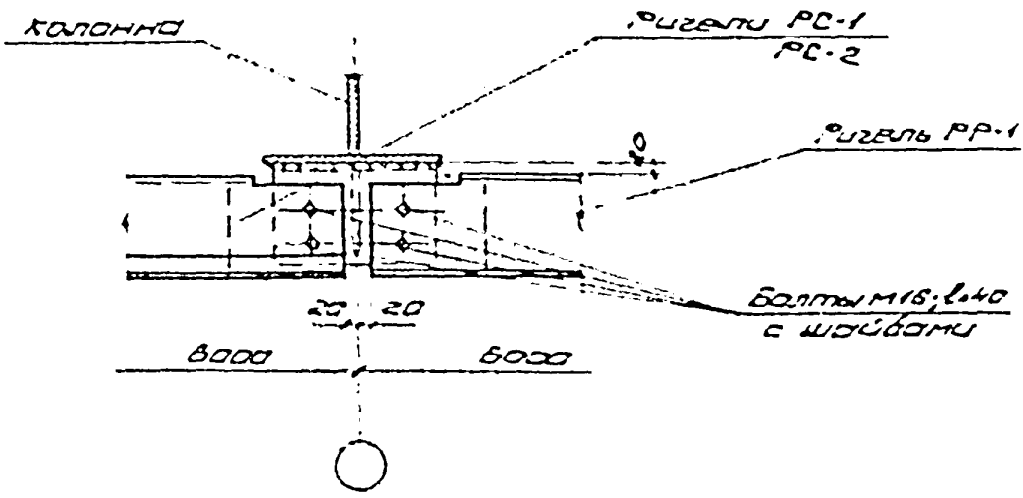

Примечание.

Толщина сварных швов
$h_ш$ = 6мм

Т Δ 1974	Крепление консолей К-2 и ригелей РС-1, РС-2, РР-1 к колоннам продольных рядов	Шифр 773-7. Выпуск 1 Стр.

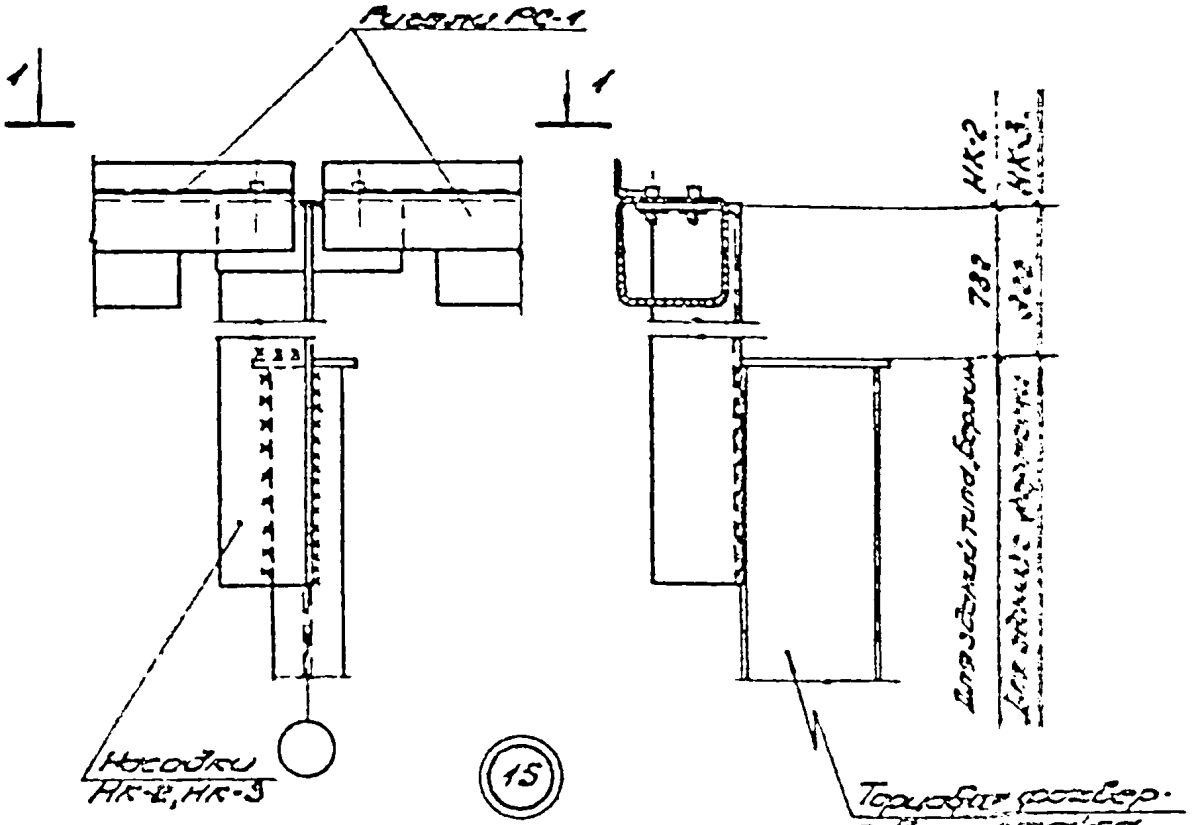

1-1

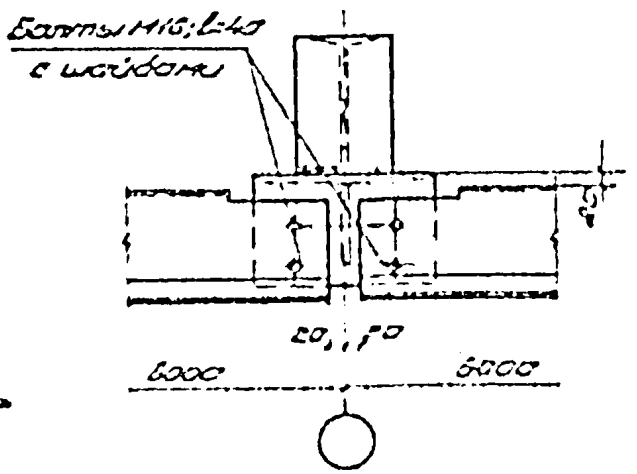

Примечание

Толщина сварных швов 1м-3мм.

ТА 1974	Крепление насадок НК-2, НК-3 и рисунки РС-1 к торцовым стойкам среднего ряда	Шифр 773-74	
		Выпуск 1	Лист 15

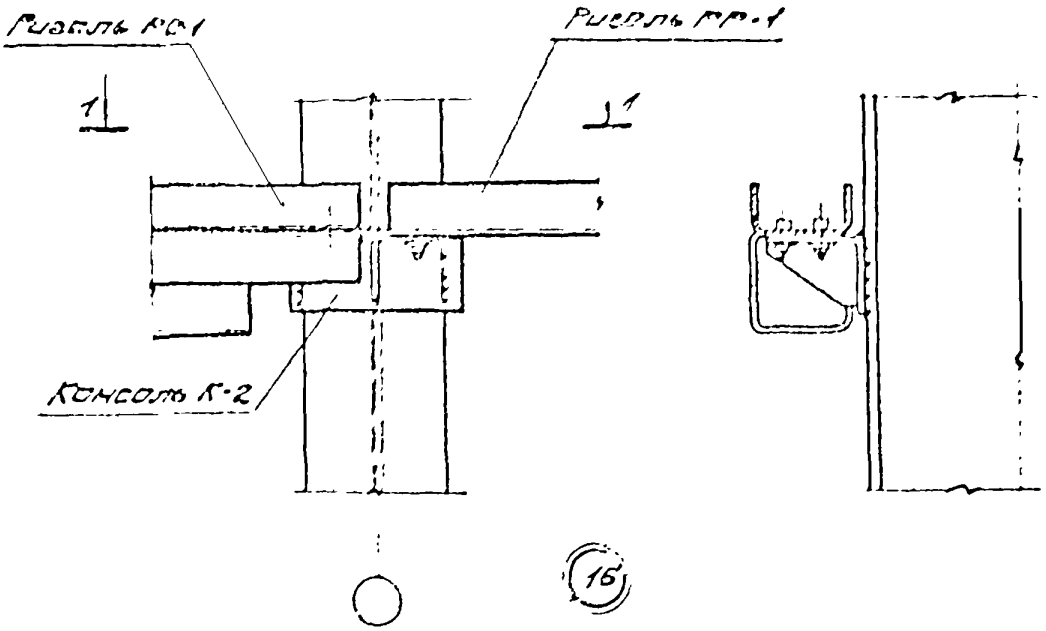

16

1 - 1

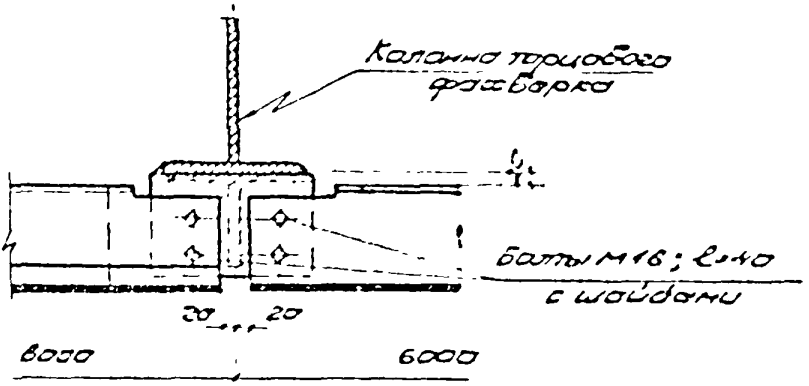

Примечание.

Толщина сборных швов $h_ш$ = 6 мм.

Т 1974	Крепление консоли К-2 и ригелей РС-1 и РР-1 к колонне фахверка	Шифр 773-1-4
		Выпуск 1 — Лист 8

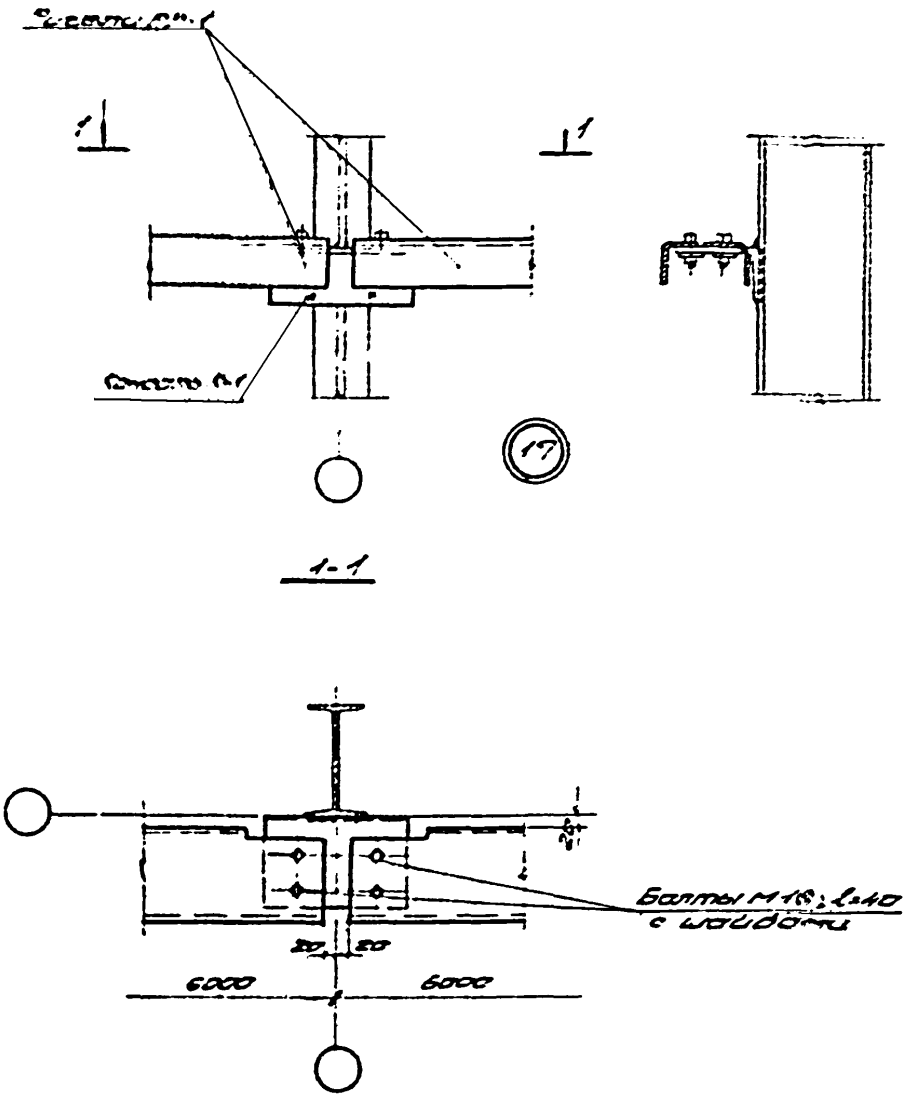

Примечание

Толщина сварных швов
hw=6мм.

ТД 1974	Крепление кончаков К-1 и ригелей РР-1 к стойке торцового фахверка среднего ряда	Шифр 773-74	
		Выпуск 1	Деталь 17

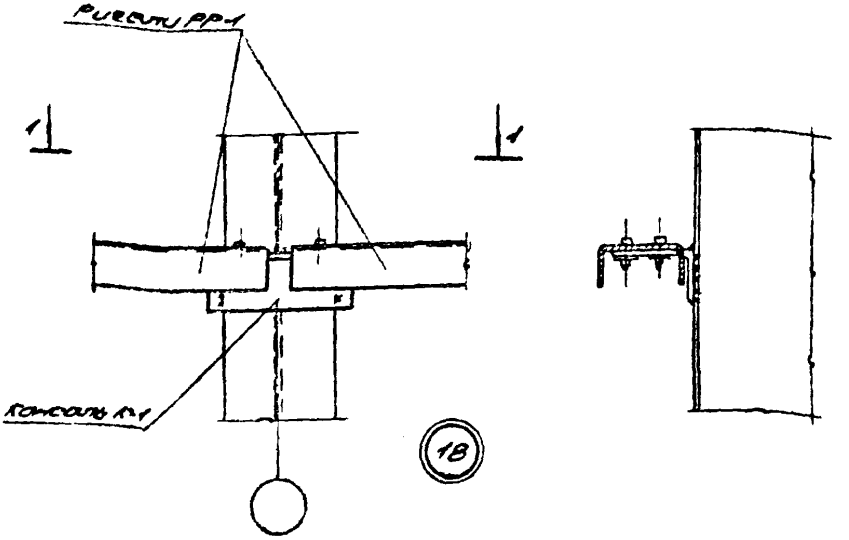

1–1

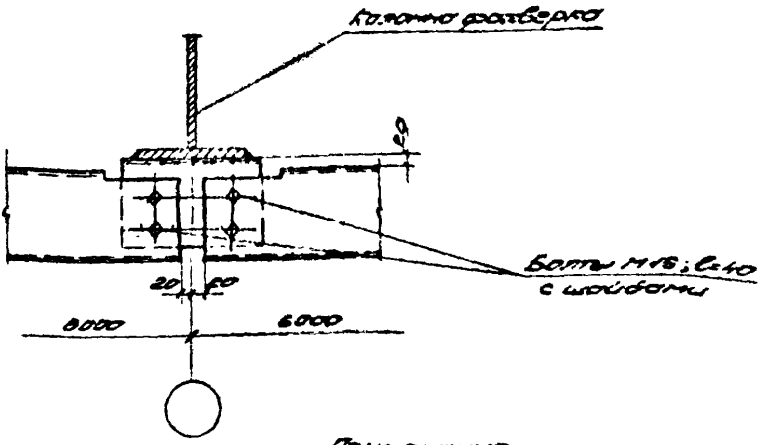

Примечание.

Толщина сварного шва $h_ш$=6мм.

ТД 1974	Крепление консолей К-1 и ригелей РР-1 к колонне фахверка	Шифр 773-74	
		Выпуск 1	Лист 18

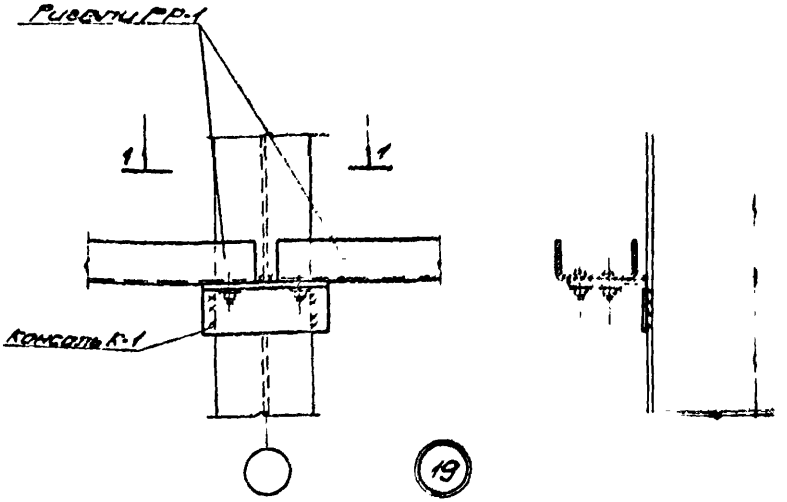

19

1-1

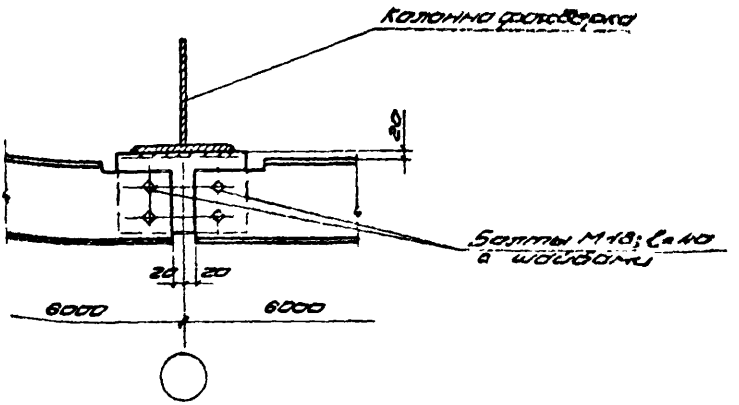

Примечание.

Толщина сварных швов h_w = 6мм.

ТД 1974	Крепление консоли К-1 и ригелей РР-1, расположенных над оконным проемом, к колонне фахверка	Шифр 773-74	
		Выпуск 1	Деталь 19

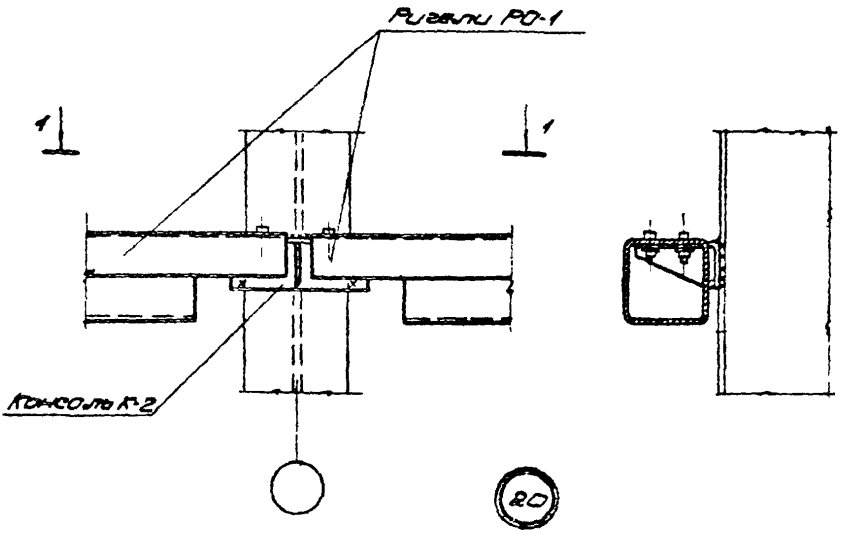

1-1

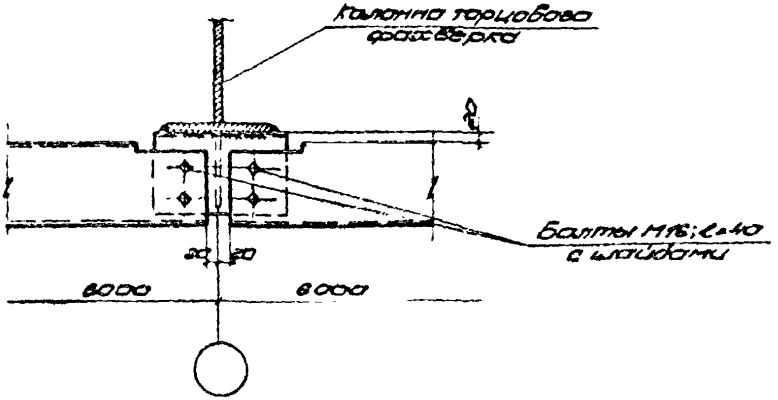

Примечание.

Толщина сварных швов $h_{ш}$ = 6 мм.

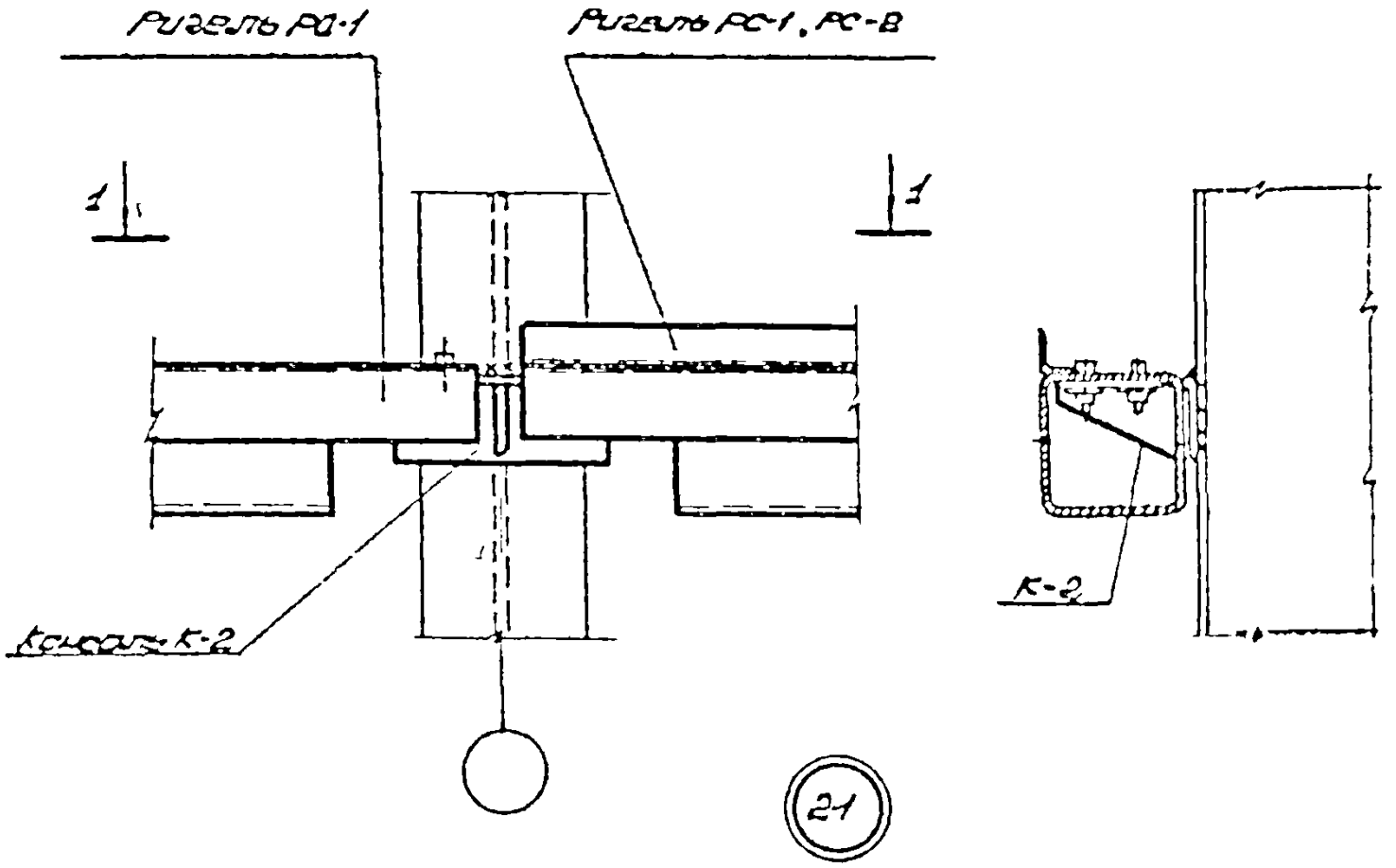

1-1

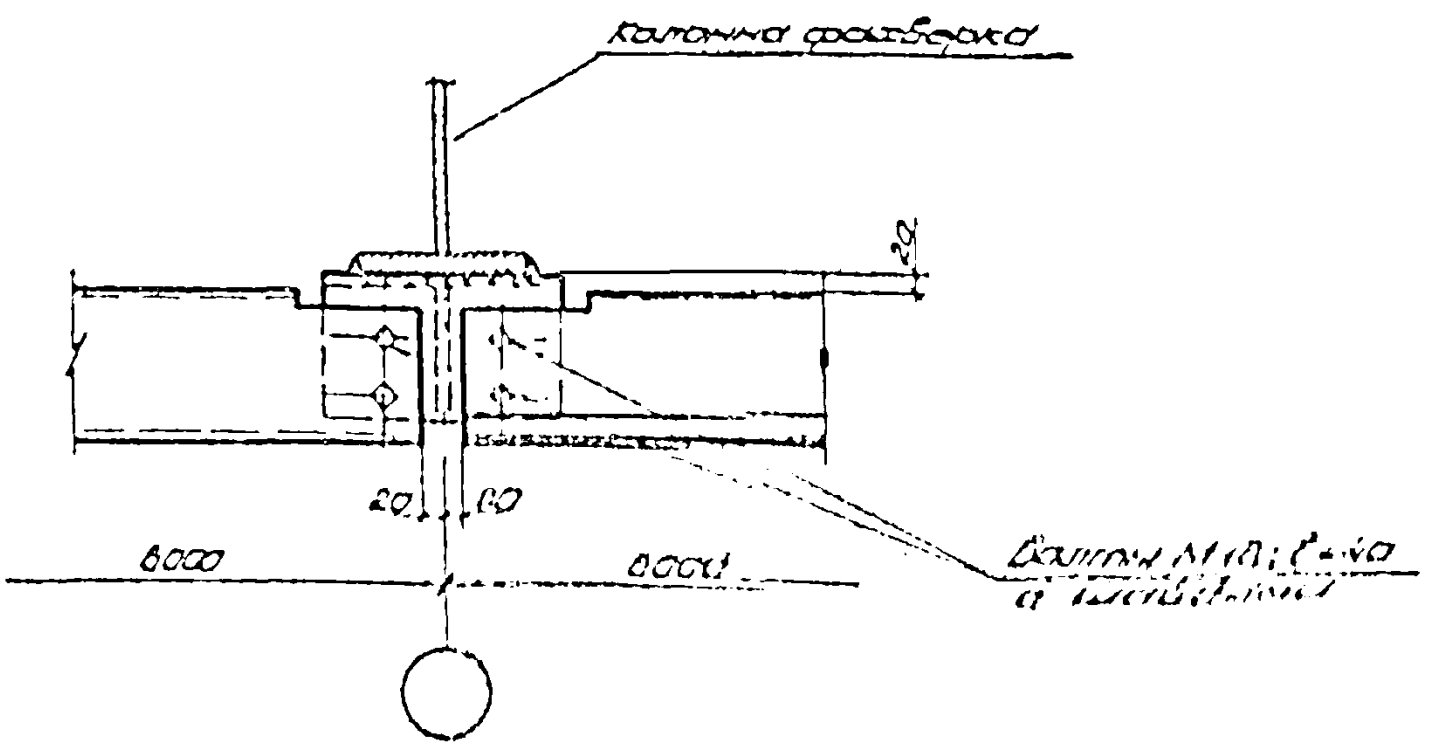

Примечание

Толщина сварных швов
h_w = 6 мм

ТА 1974	Крепление консоли К-2 и ригелей РС-1, РС-1, РС-2 к колонне фахверка	Шифр 773-74	
		Лист 1	Деталь 21

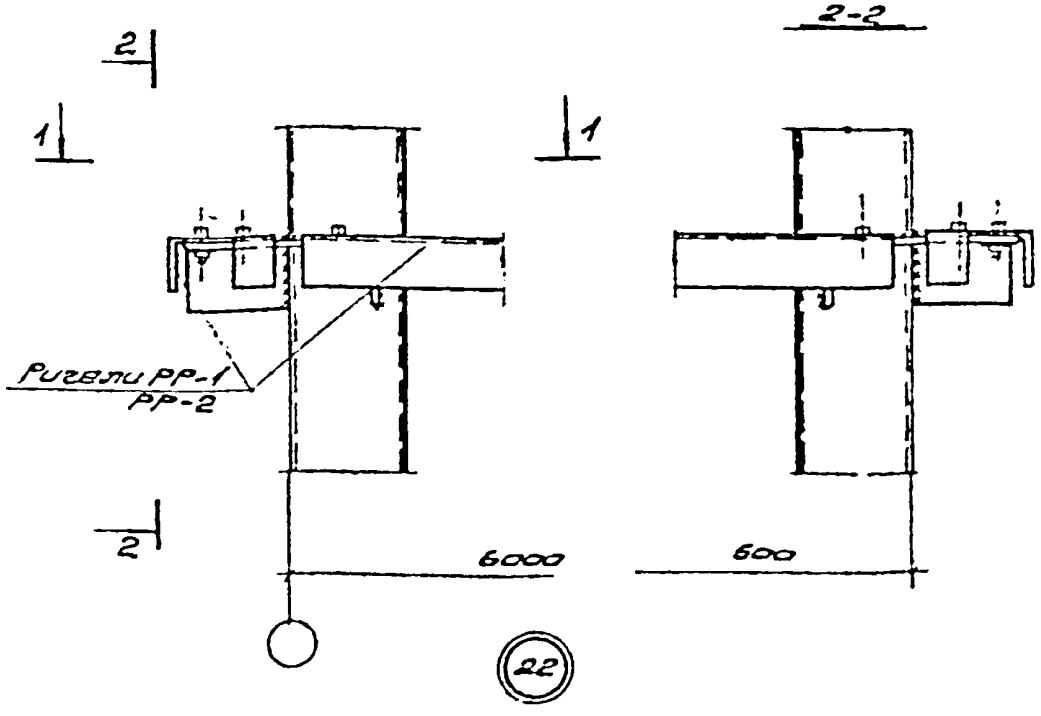

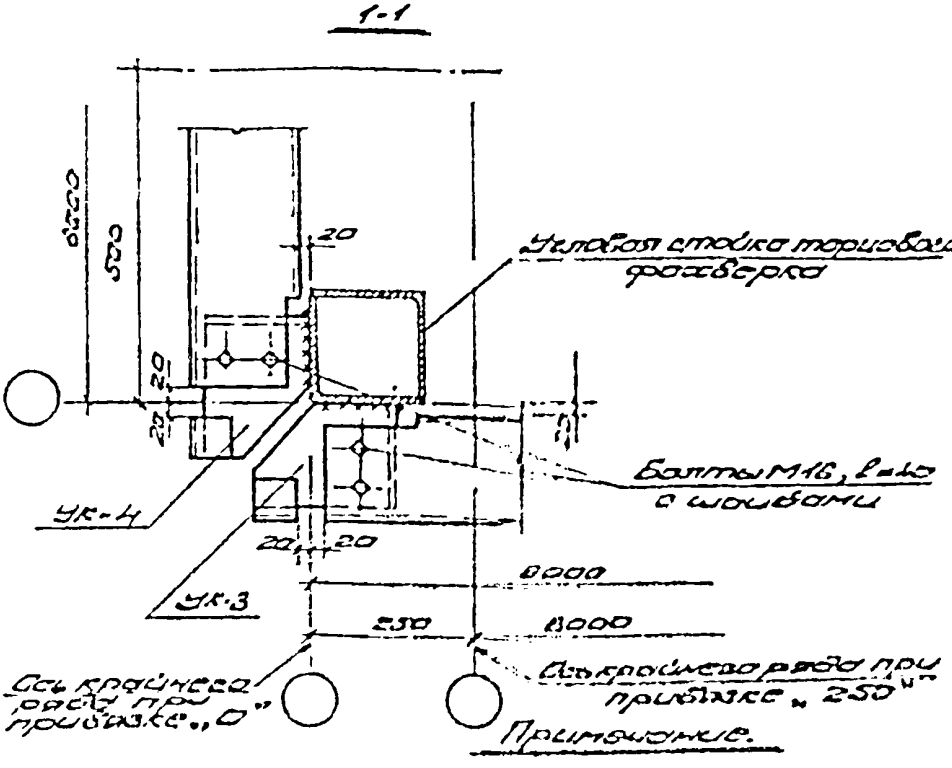

ТД 1971	Крепление колонн УК-3, УК-4, ригелей РР-1 РР-2, к угловой стойке торцового фахверка	Шифр 773-74	
		Выпуск 1	Лист 22

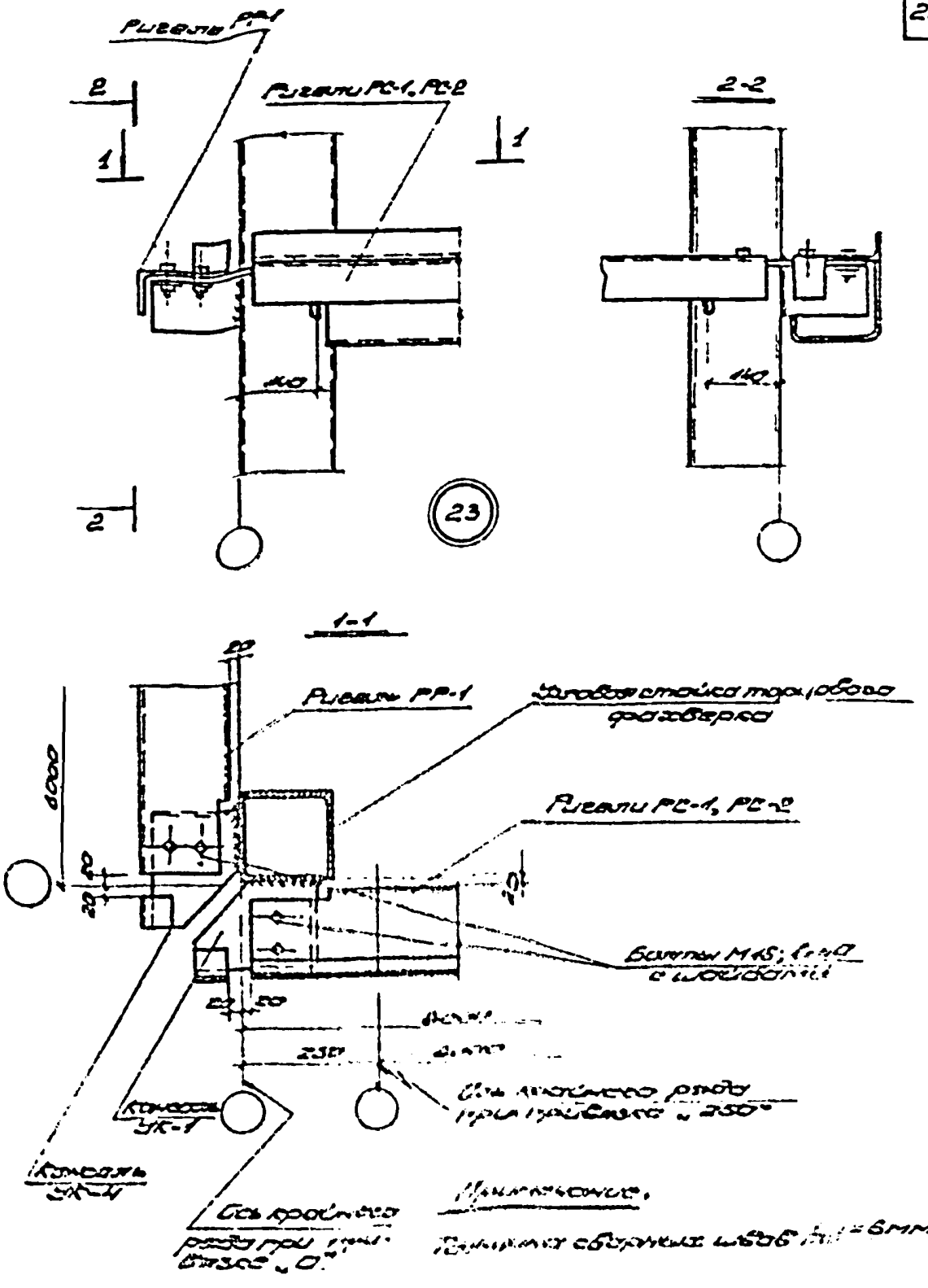

ТД 1974	Крепление консолей УК-1, УК-4 и ригелей РР-1, РС-1 и РС-2 к угловой стойке торцового фахверка	ШПФР 13-74	
		Лист 1	Детал 23

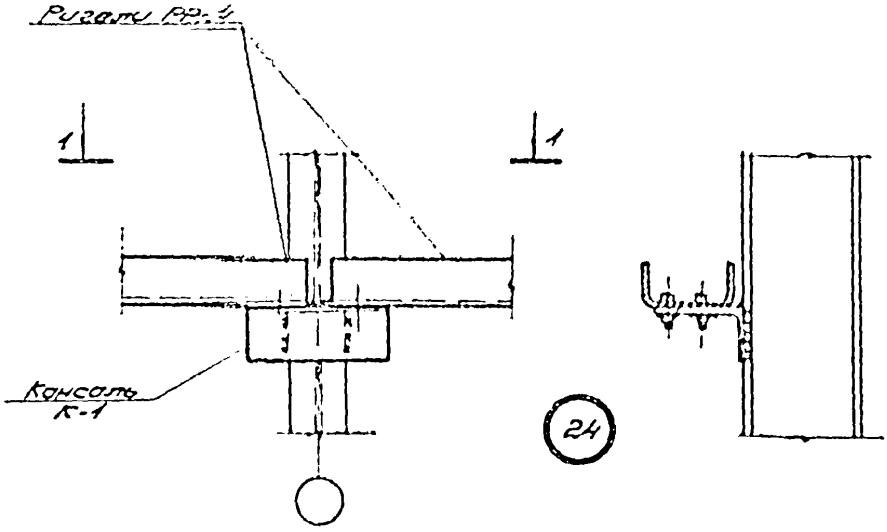

1-1

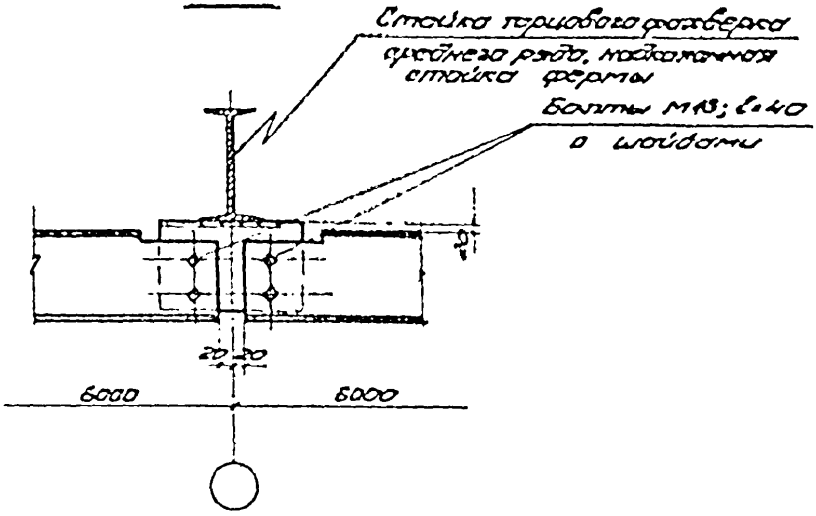

Примечание.

Толщина сборных швов $h_ш = 6$мм.

ТД 1974	Крепление консоли К-1 и ригелей РР-1к торцовой стойке средних рядов или подколонника стойке фермы	Шифр 773-⁻4	
		Выпуск 1	Лист 24

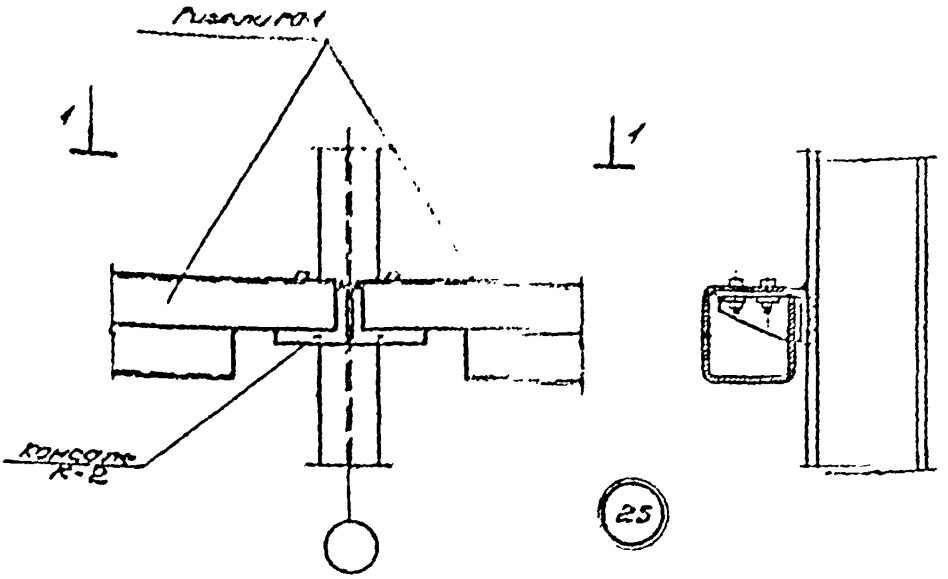

1-1

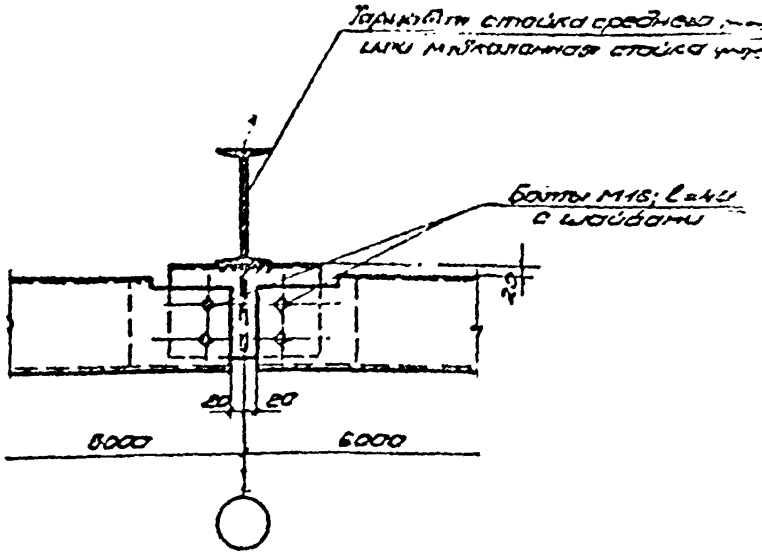

Примечание.

Толщина сварных швов h_f = 8 мм.

ГД 1270	Крепление консоли К-2 и ригелей Р0-1 к торцовой стойке средней рамы или наклонной стойке фермы	Шифр 773-74	
		Выпуск 1	Лист 25

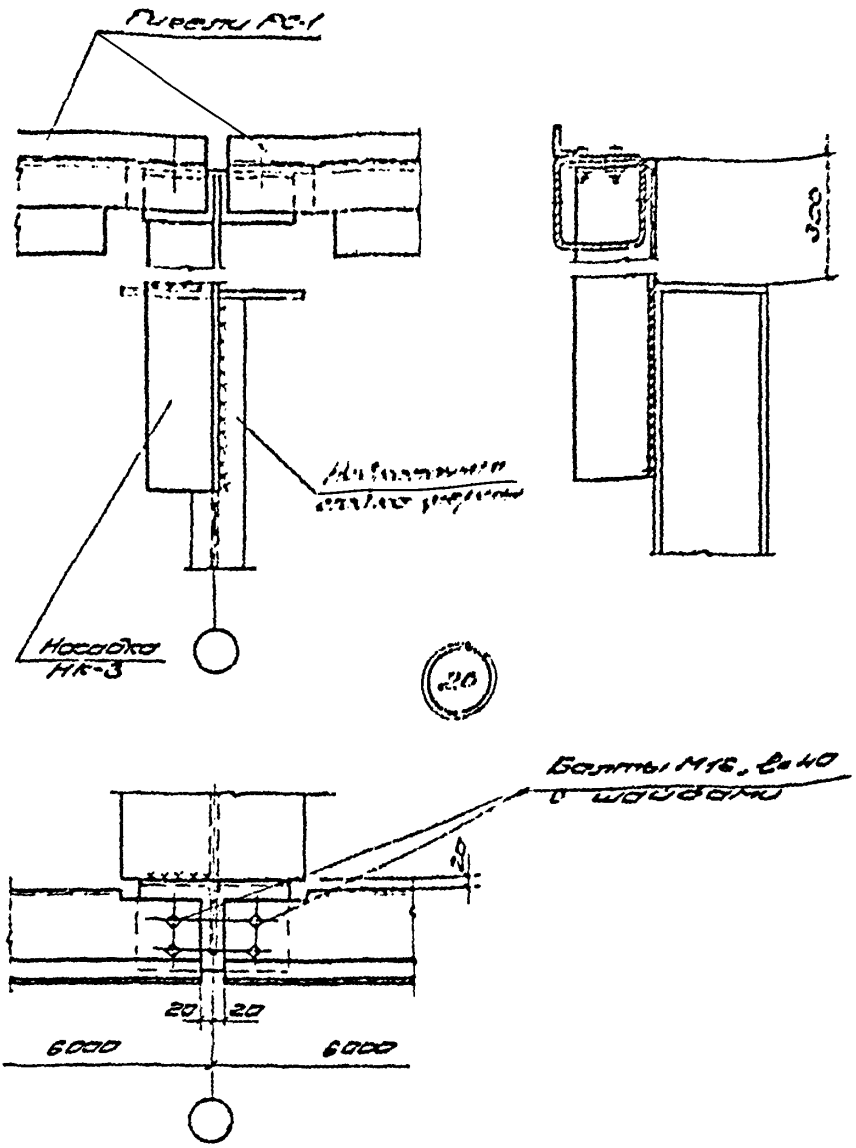

Примечания.

Толщина сварных швов $h_ш$=6мм.

ТД 1974	Крепление накладки НК-3 и ригелей РС-1 к железобетонной стойке фермы	Шифр 773-74	
		Выпуск 1	Серия 26

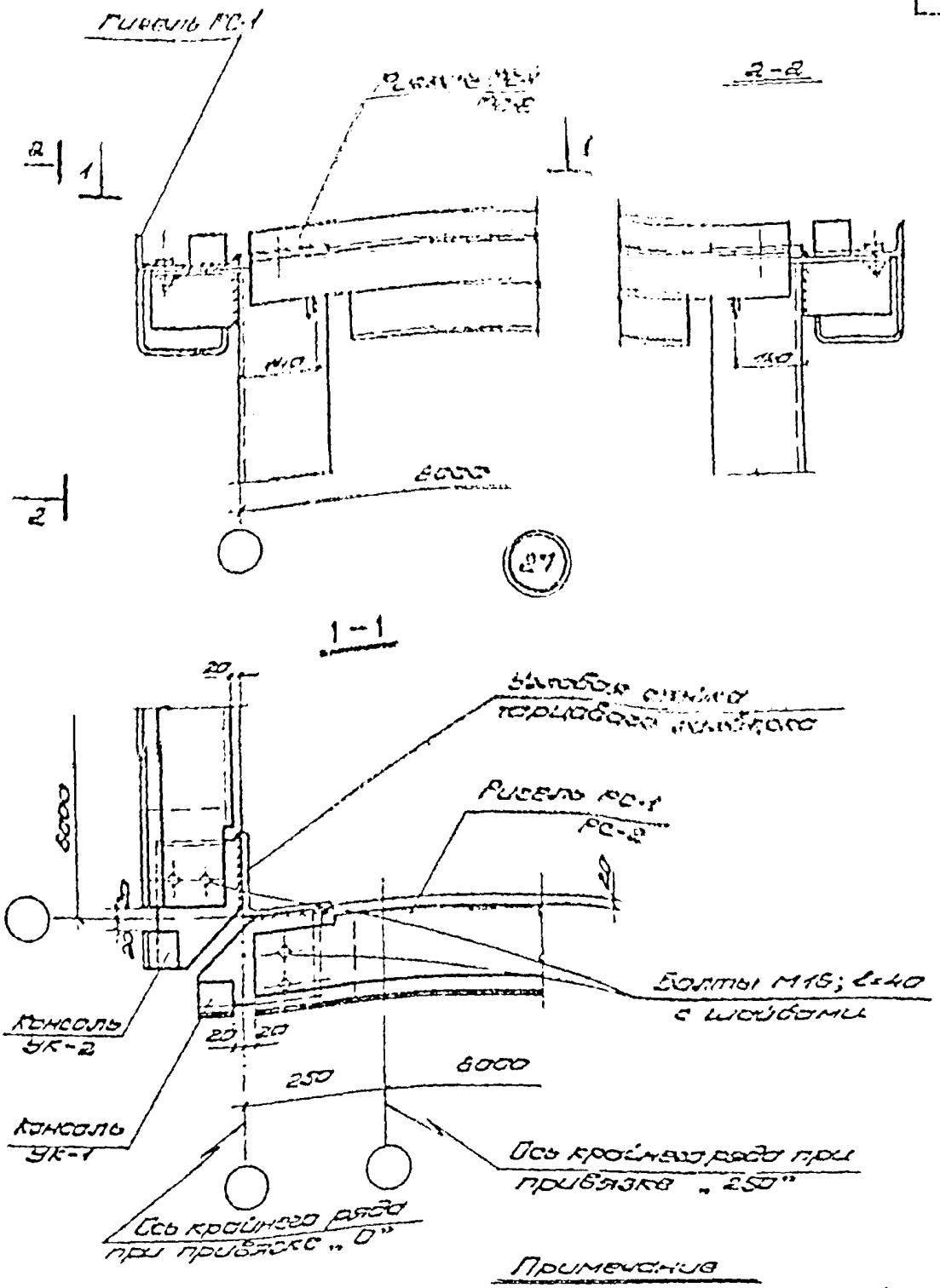

ТД 1974	Крепление консолей УК-1, УК-2 и ригелей РС-1, РС-2 к угловой стойке торцового фахверка	Шифр 773-74	
		Выпуск 1	Деталь 27

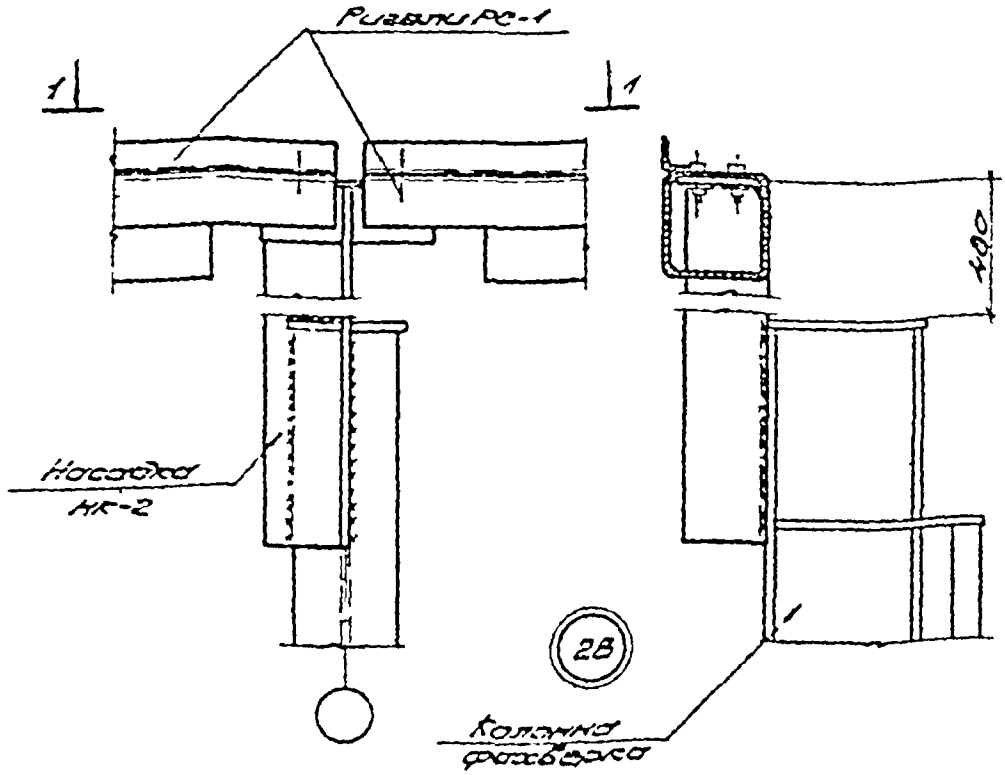

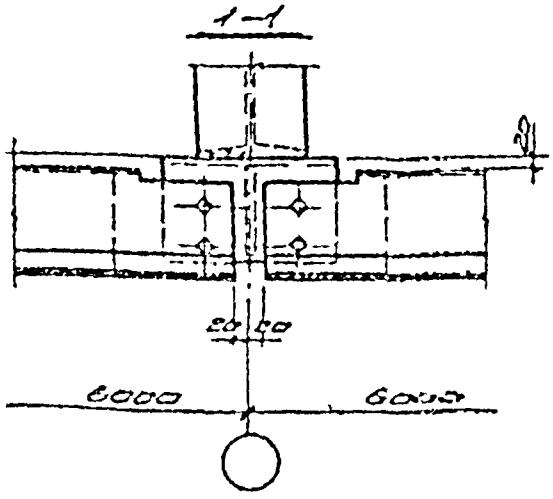

Примечание.

Толщина сварных швов $M_w = 5$ мм

ТА 1974	Крепление насадки НК-2 и ригелей РС-1 к колоннам фахверка	Шифр 773-74
		Лист 1 / Стадия 28

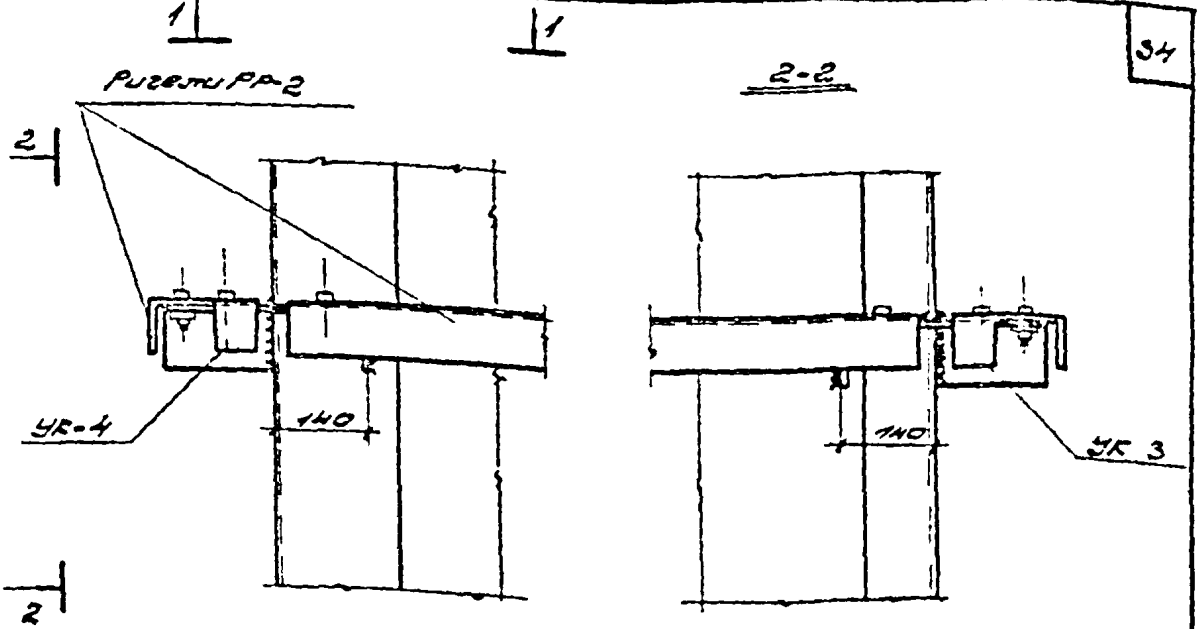

29

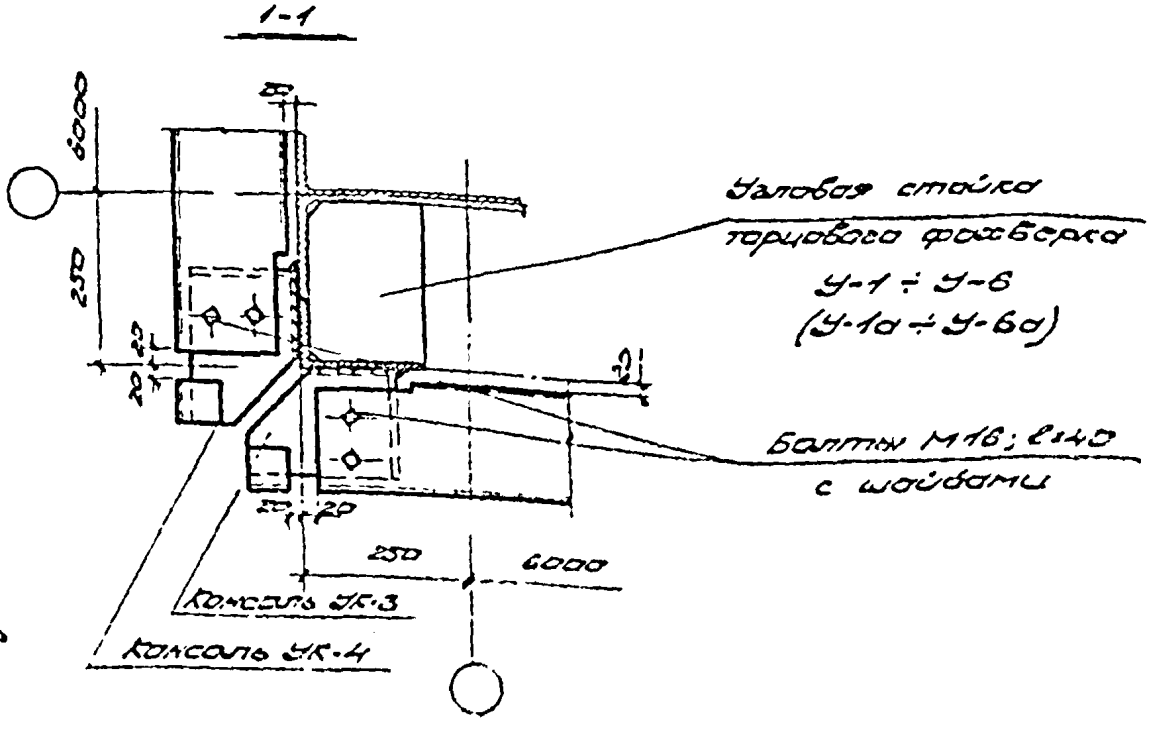

Примечание

Толщина сварных швов
hш = 6 мм

ТД 1974	Крепление консолей УК-3, УК-4 и ригелей РР-2 к угловой стойке торцового фахверка в зданиях с конструкциями типа „Берлин"	Шифр 773-74	
		Лист 1	Деталь 29

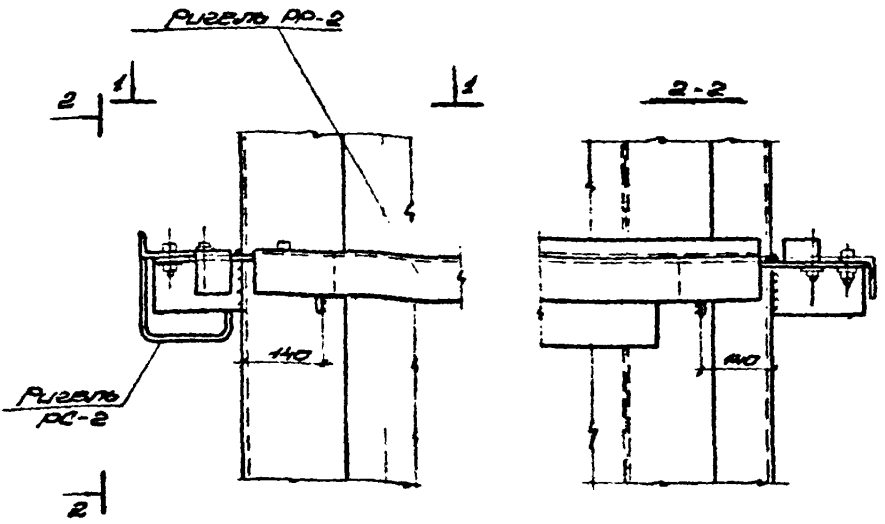

30

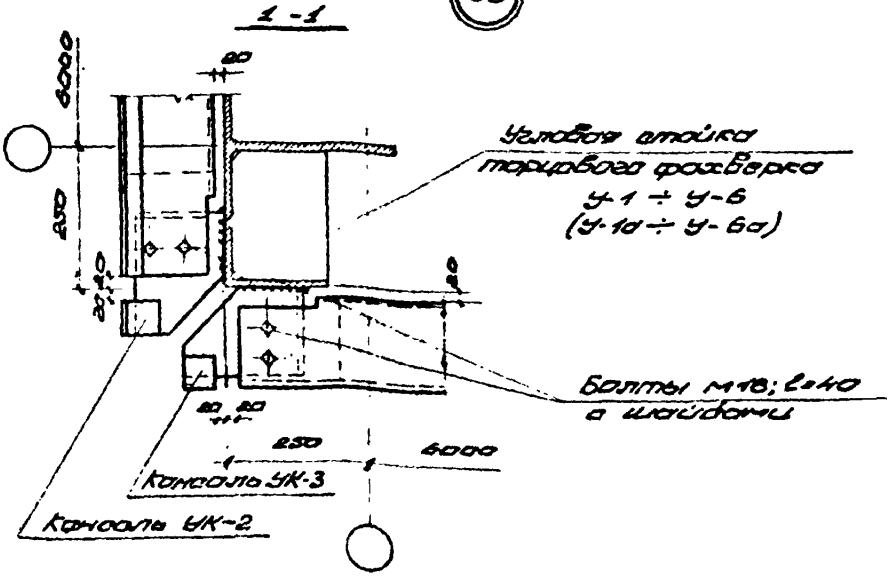

Примечания.

Толщина сборных швов $h_ш$=6мм.

ТЛ 1974	Крепление консолей УК-2, УК-3 и ригелей РР-2 и РС-2 к угловой стойке торцового фахверка в зданиях с конструкциями типа „Беркли"	Шифр 773-...	
		Выпуск 1	Чертеж 30

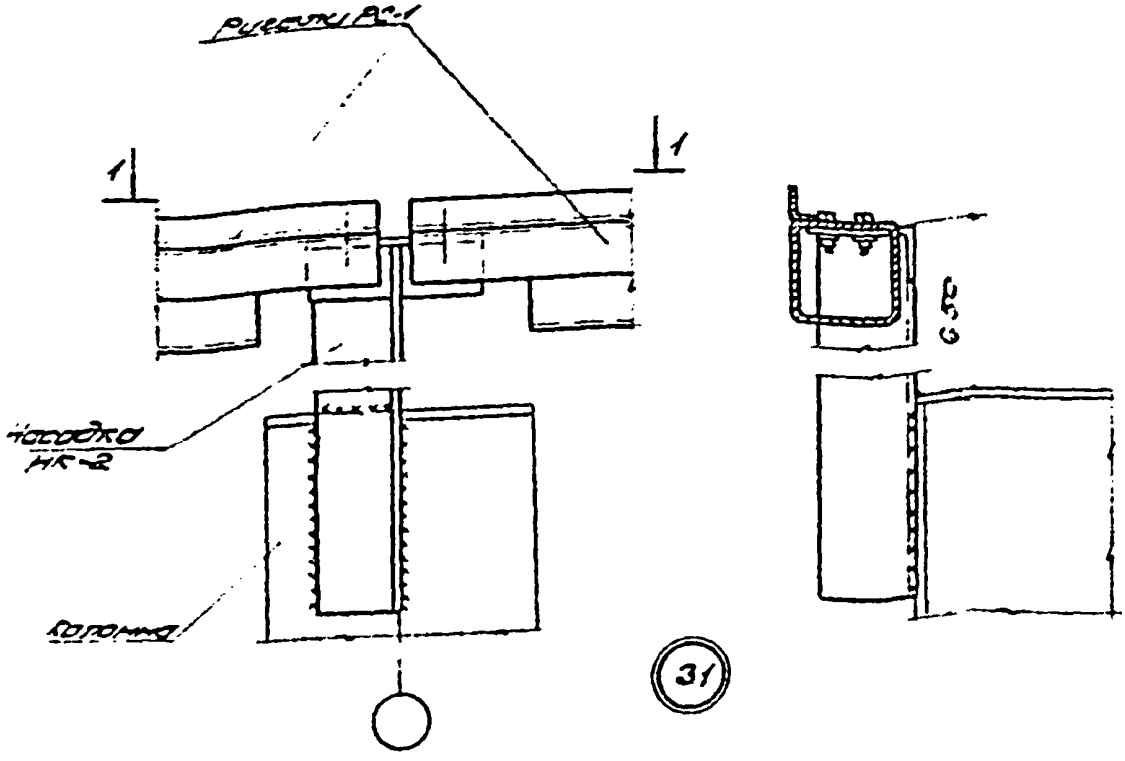

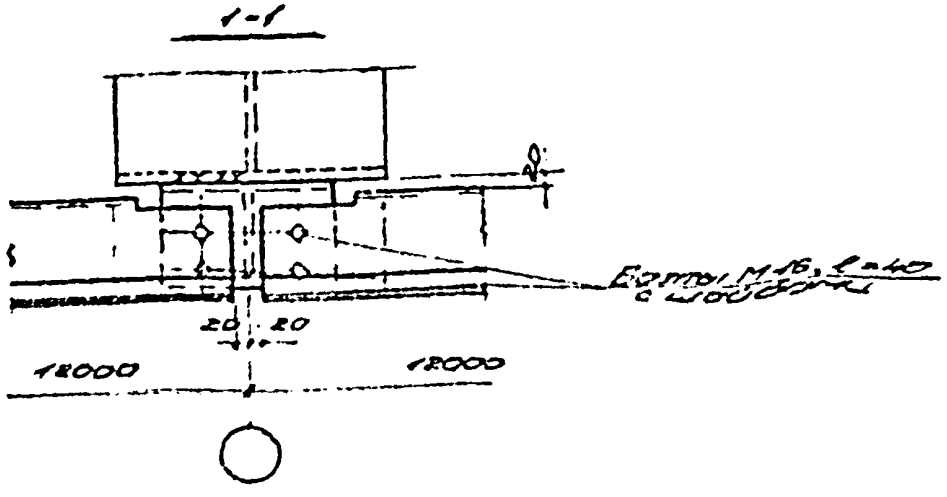

Примечание.
Толщина сварных швов Hw=6мм.

ТД 1974	Крепление насадки НК-2 и ригелей РС-1 к колонне крайнего ряда в зданиях с конструк. цилиндр типа „Берлин"	Шифр 173-74	
		Лист 1	Лист 31

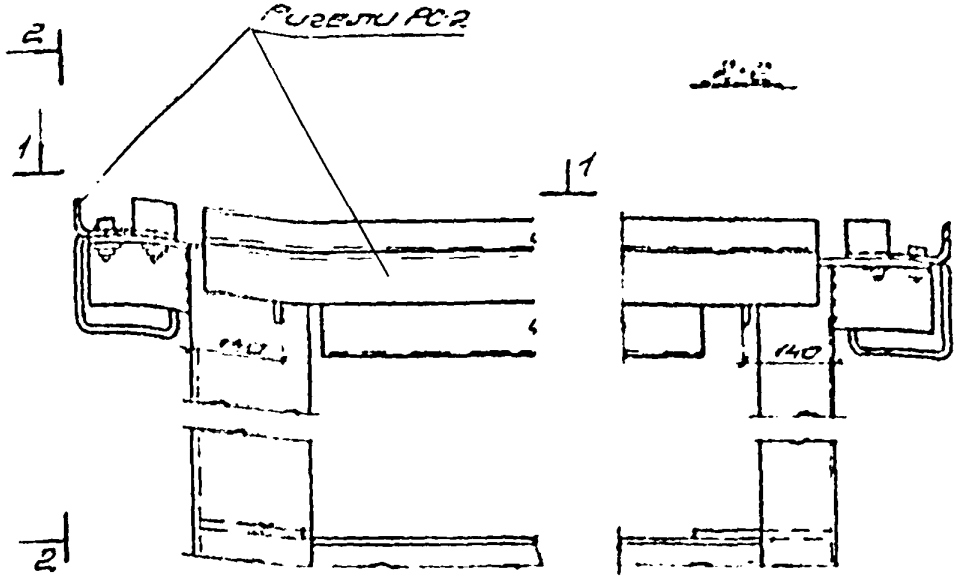

32

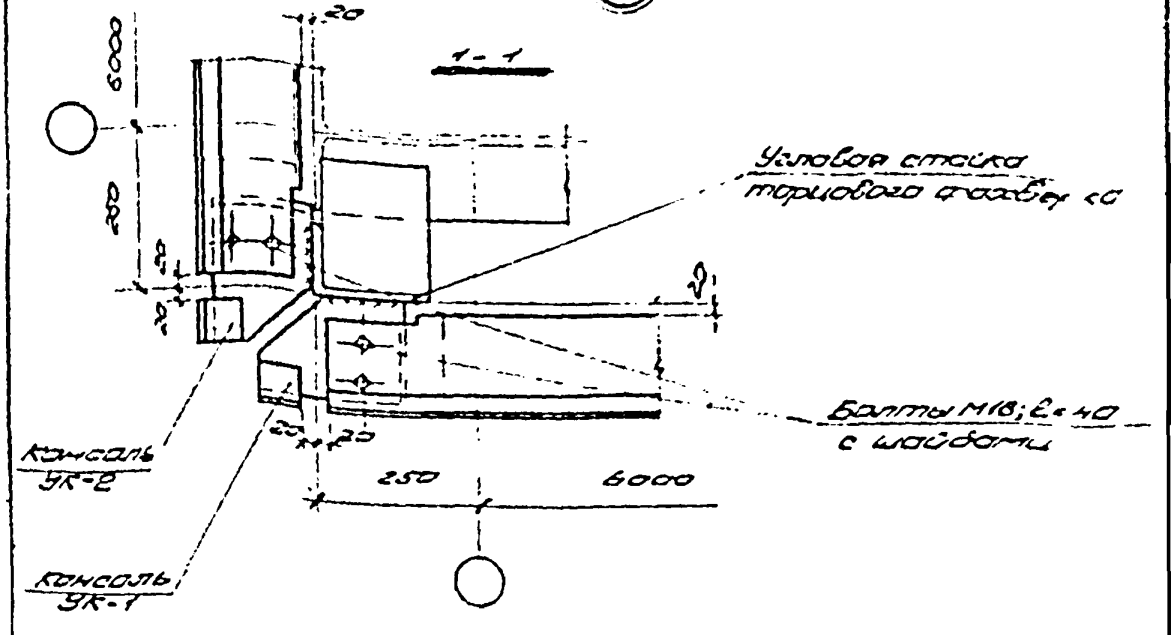

Примечание.

Толщина сварных швов в рамах

ТД 1974	Крепление консолей УК-1, УК-2 и ригелей РС-2 к угловой стойке торцового фахверка в здании с конструкциями типа „Берлин"	Шифр 773-74	
		Выпуск 1	Лист 32

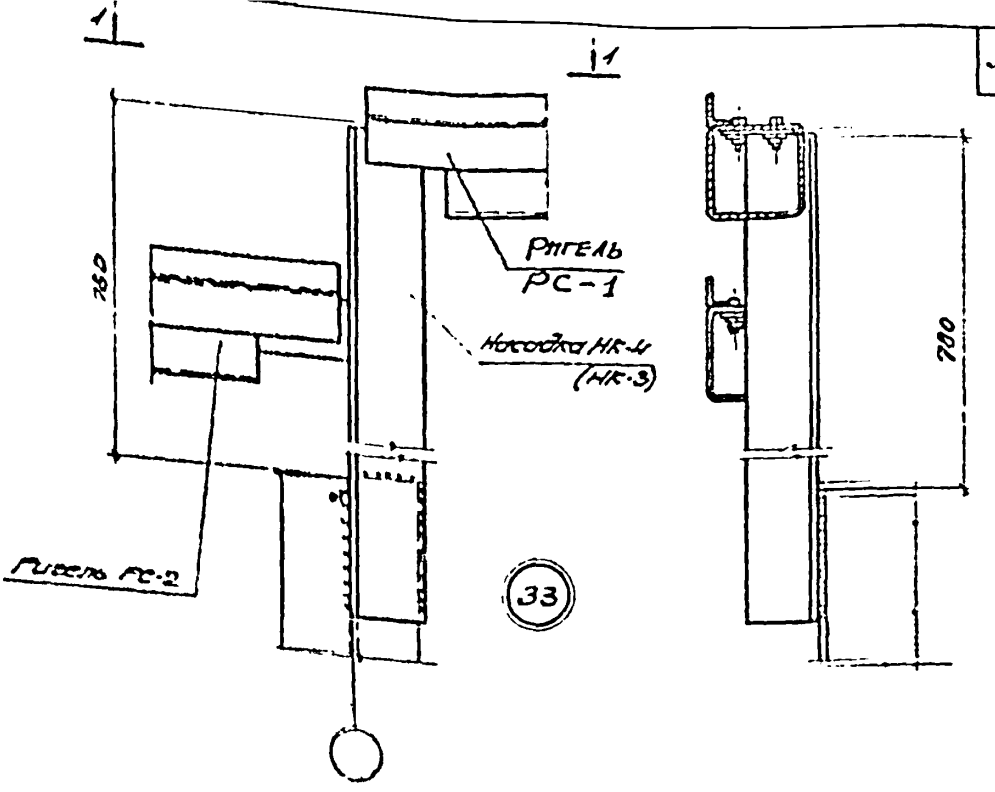

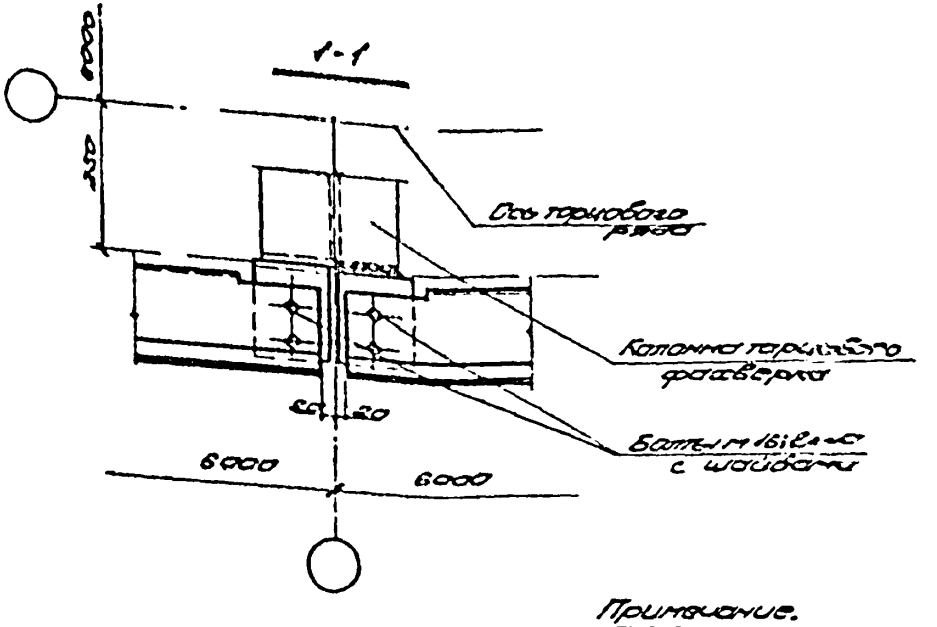

Примечание.

Толщина сварных швов $h_w = 6$ мм

ТД 1974	Крепление насадки НК-4 и ригелей РС-1 к колонне торцового фахверка в зданиях с конструкцией ТИПА „Берлин"	Шифр 773-74	
		Выпуск 1	Деталь 33

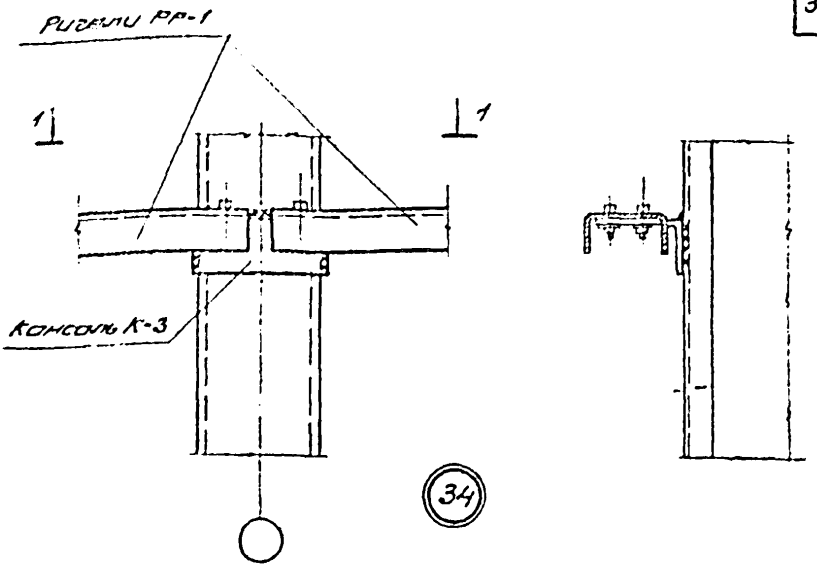

34

1-1

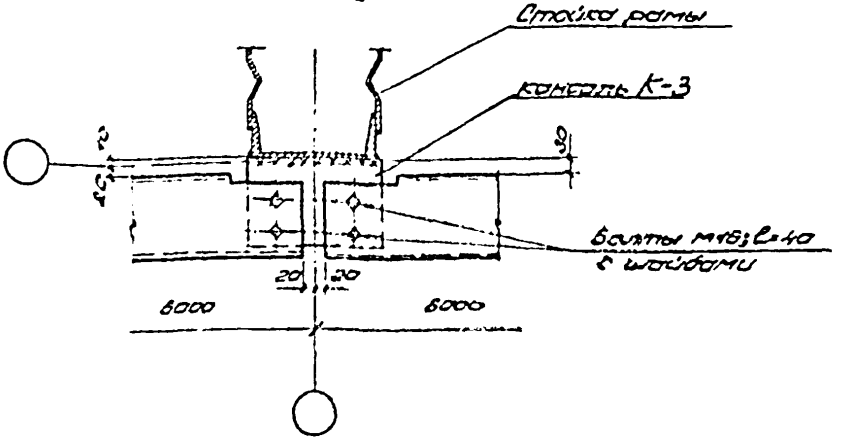

Примечание.

Толщина сборных швов $h_ш$ = 6мм.

ГД 1974	Крепление консоли К-3 и ригелей РР-1 к стойке рамы здания с конструкциями типа „Плоуэн"	Шифр 773-74	
		Выпуск 1	Деталь 34

Инв. № подл. | Подпись и дата | Взам. инв. №

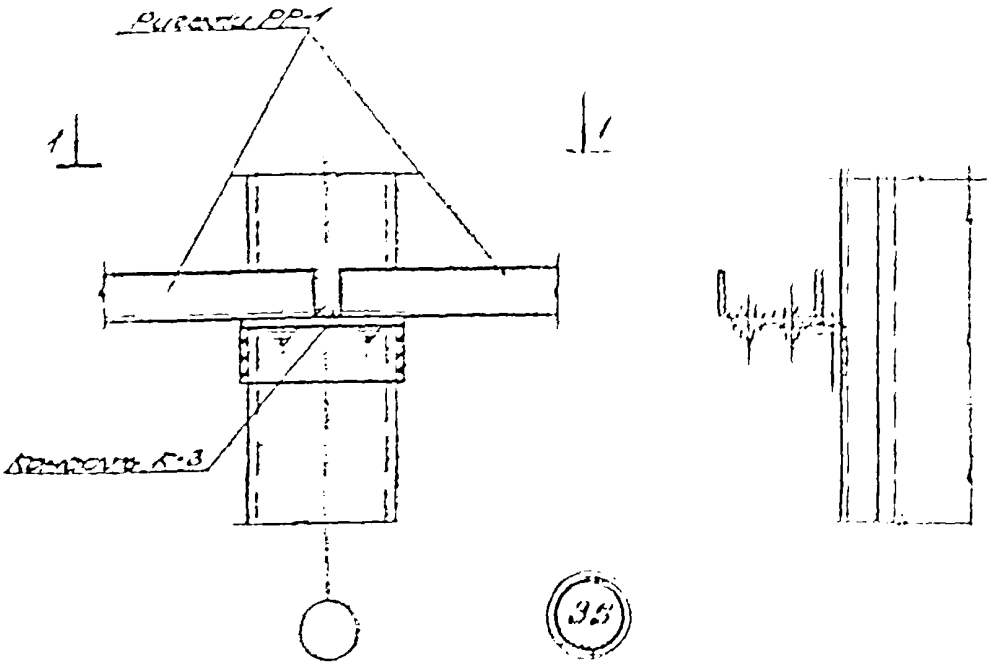

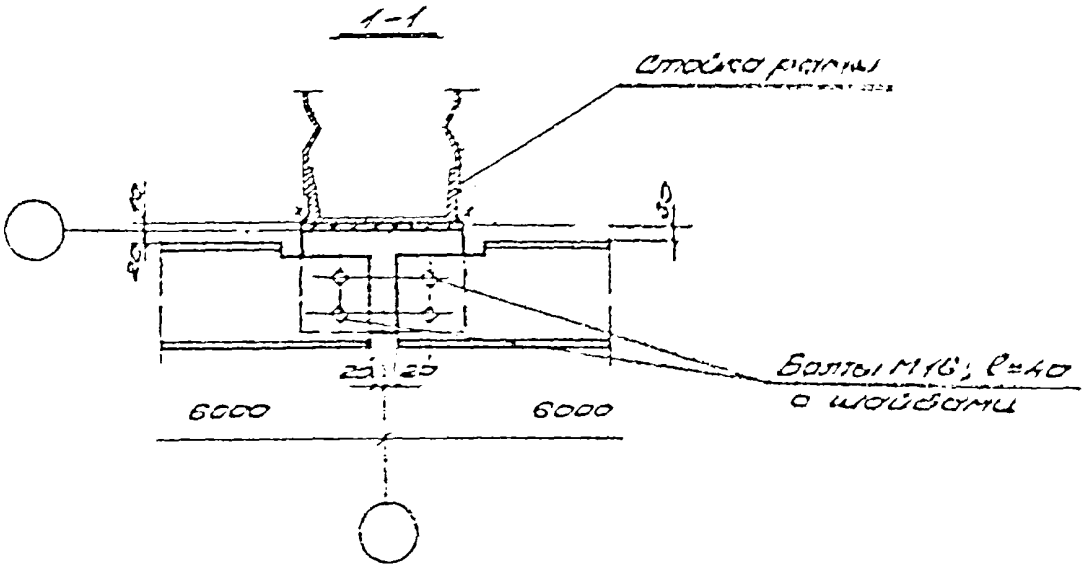

Примечание.

Толщина сварных швов $h_ш$=6мм

ТД 1974	Крепление консоли К-3 и ригелей РР-1 к раме здания с конструкциями типа "Плауэн"	Шифр 773-74	
		Выпуск 1	Деталь 35

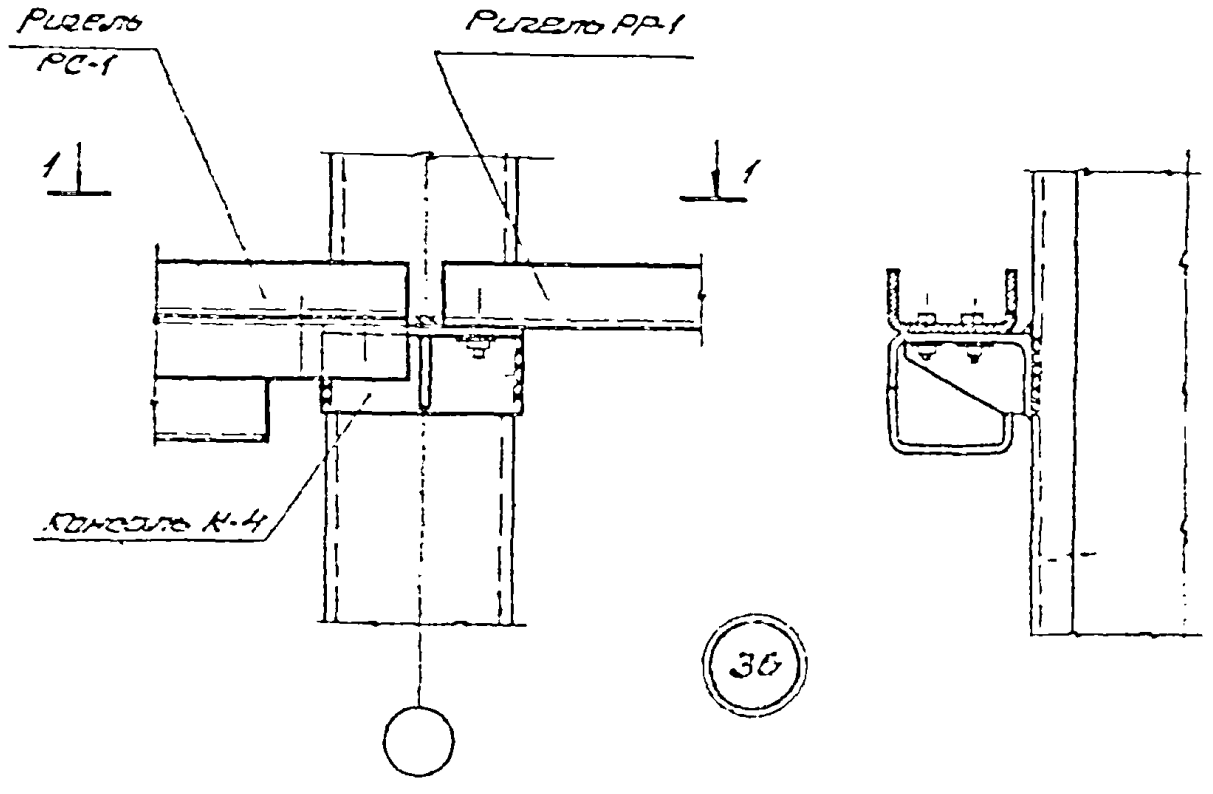

1-1

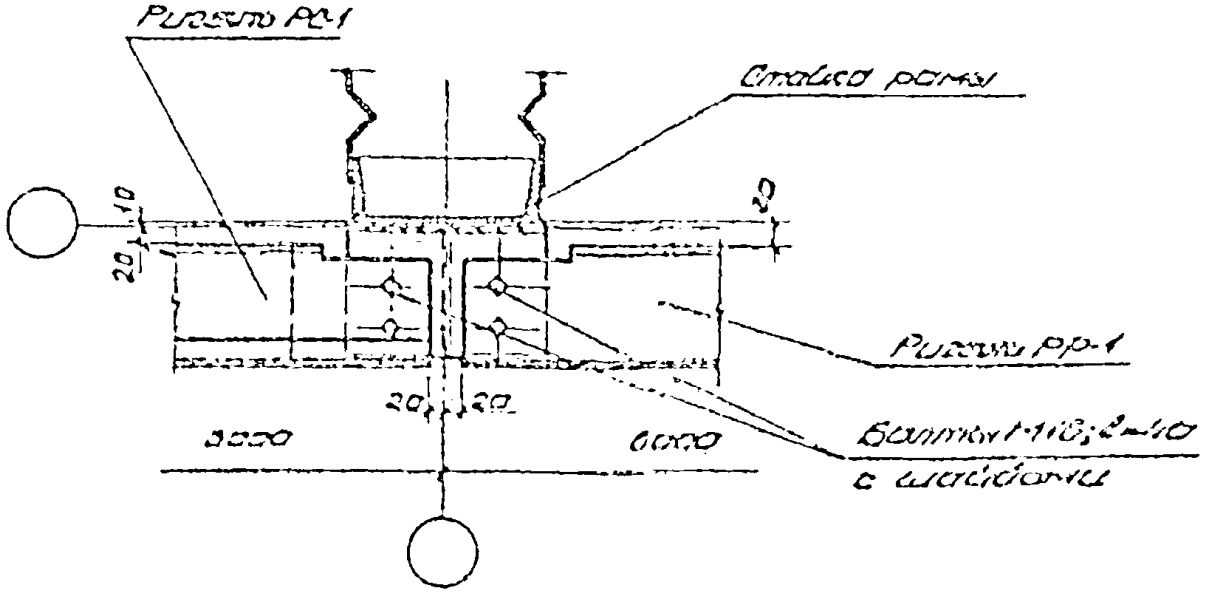

Примечание.

Толщина сборных швов
hц=6мм.

ТД 1974	Крепление консоли К-4 и ригелей РР-1 и РС-1 к стойке рамы в здании с конструкциями типа "Плауэн"	Шифр 773-74	
		Выпуск 1	Лист 36

13042-02 42

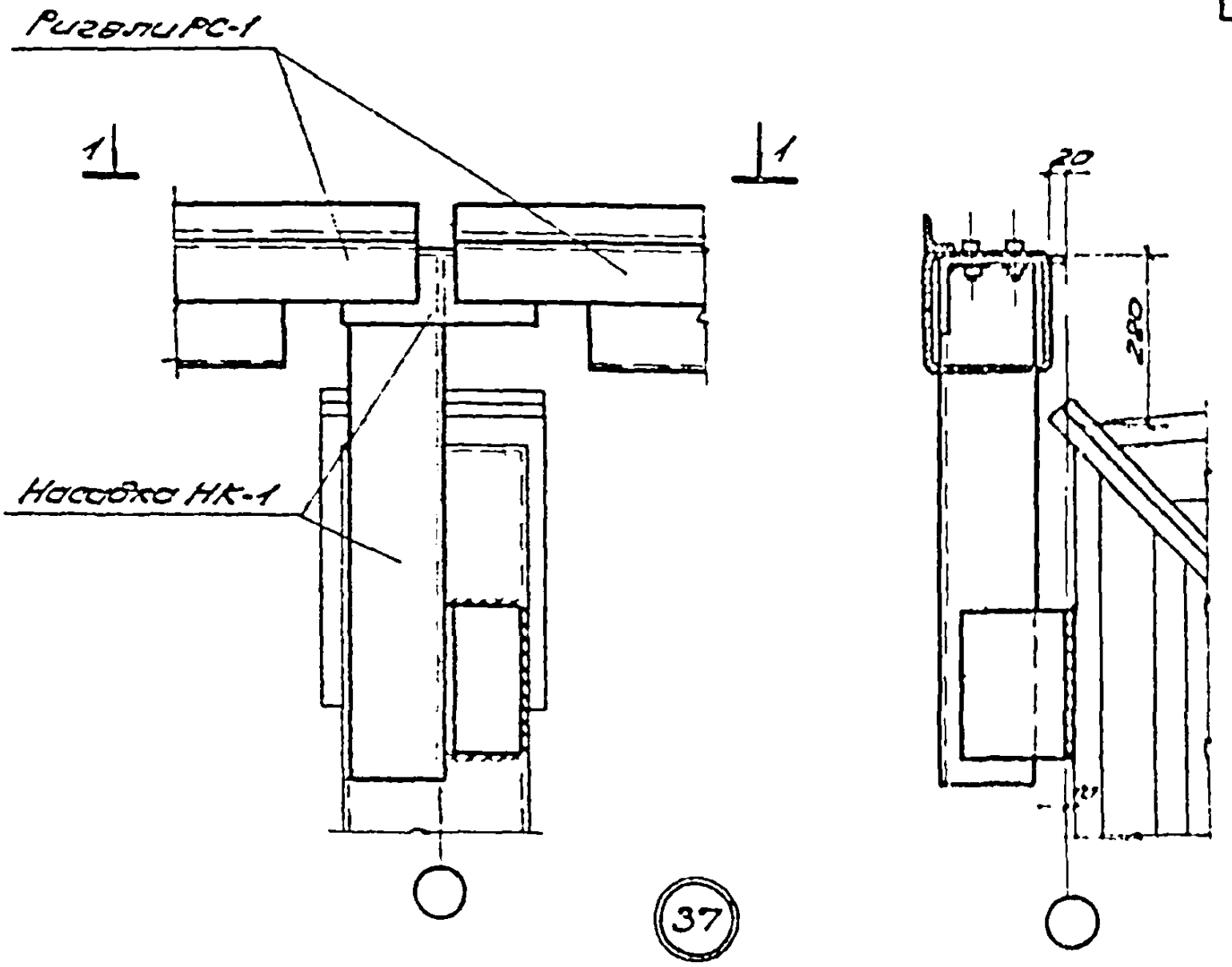

Примечание.
Толщина обцирания [illegible] 8мм.

1Δ 1974	Крепление насадки НК-1 и ригелей РС-1 к стойке рамы с заданными конструкциями типа „Пилоны"	[illegible] 74	
		[illegible]	Лист 37

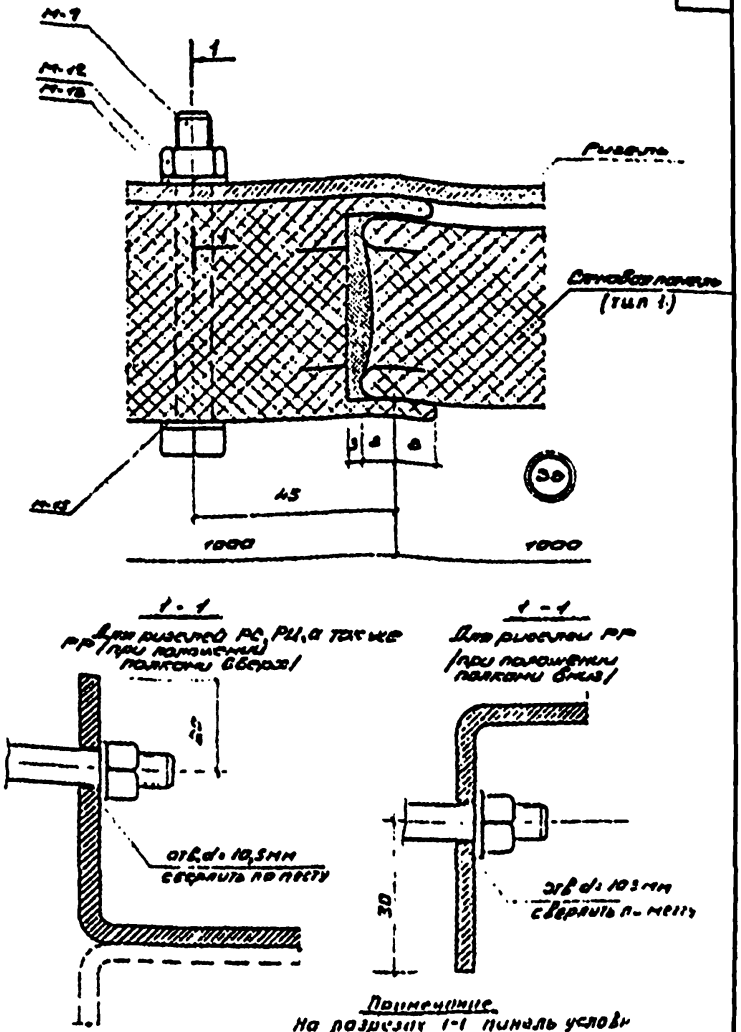

Примечание.
На разрезах 1-1 панель условно не показана.

ТА 1974	Крепление панелей типа 1 к ригелю	Шифр 7-73-74	
		Выпуск 1	Лист 3А

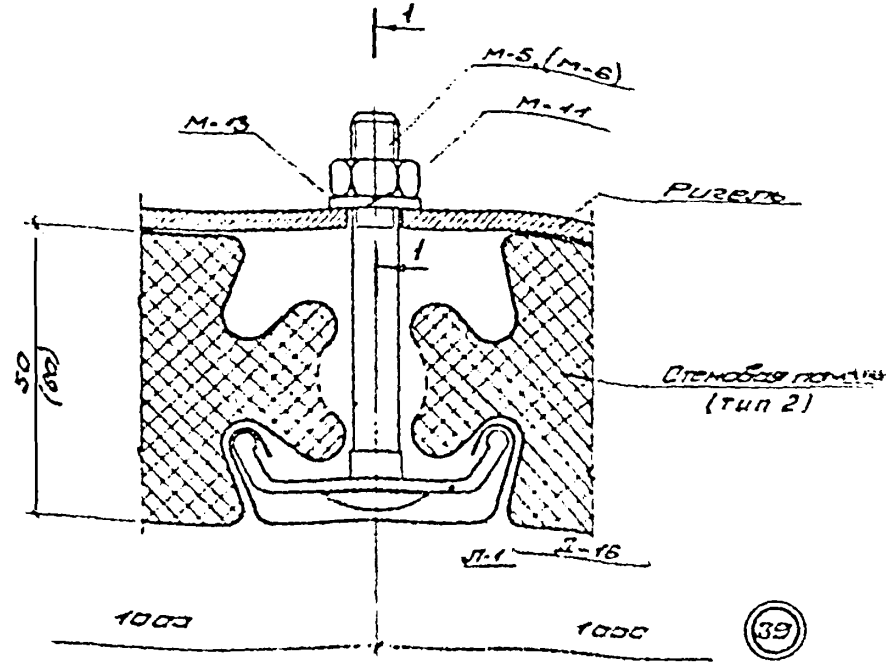

1-1

Для ригелей РС, РЦ, а также РР (при положении полками вверх)

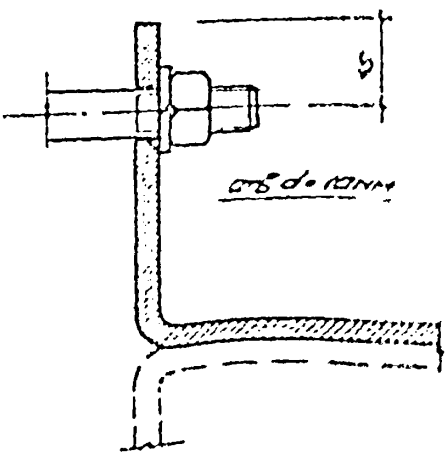

1-1

Для ригелей РР (при положении полками вниз)

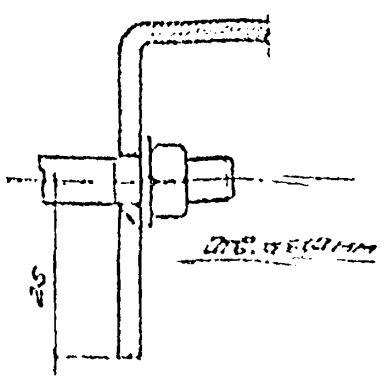

Примечание.
На разрезах 1-1 панель условно не показана.

974	Крепление панелей типа 2 к ригелям	[illegible]	
		[illegible]	39

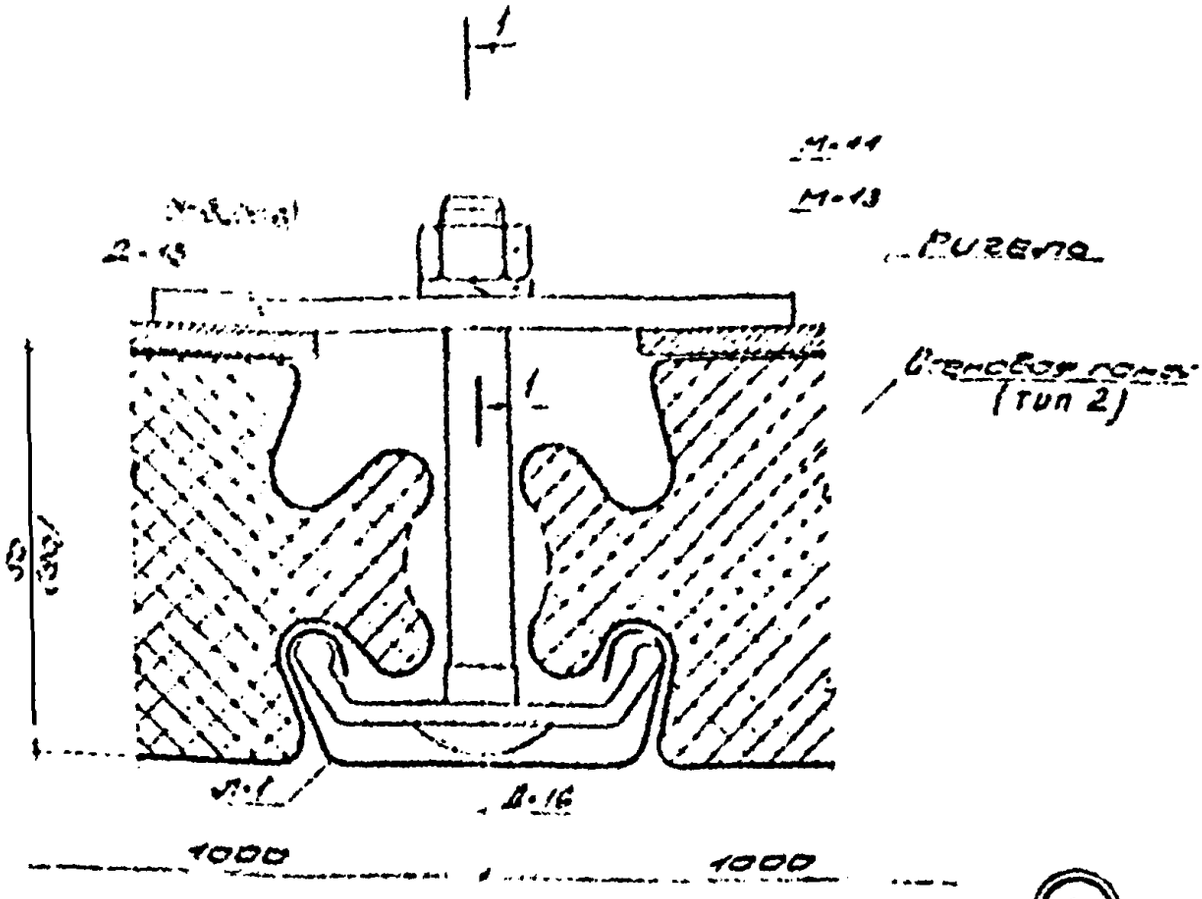

1 - 1

Для ригелей РС, РЦР так же РР (при положении полками вверх)

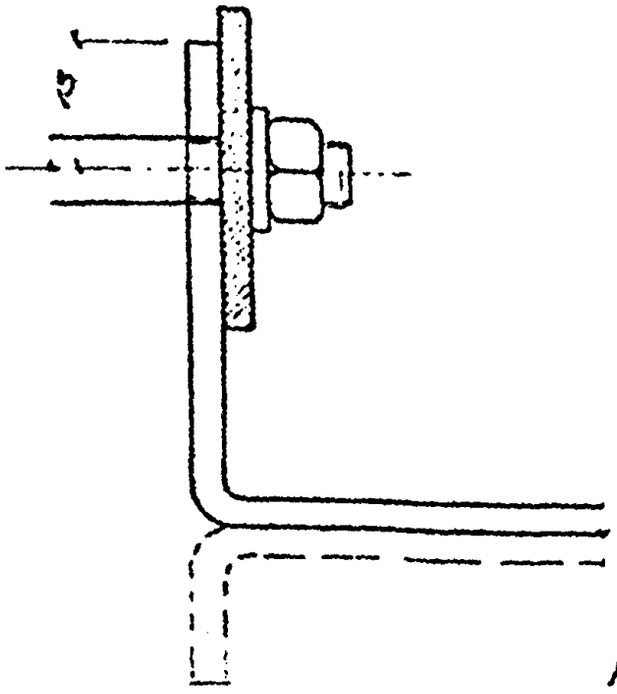

1 - 1

Для ригелей РР (при положении полками вниз)

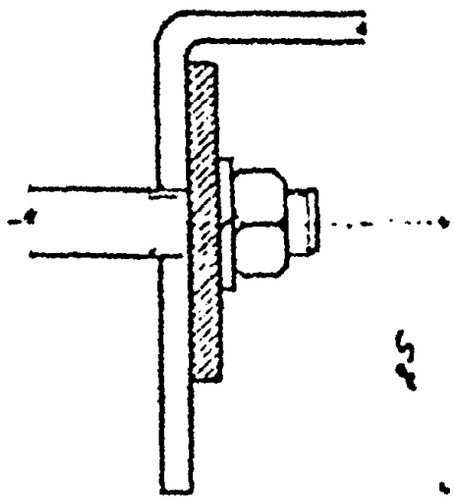

Примечание

На разрезах 1-1 панель условно не показана.

ТА 1974	Крепление панелей типа 2 к ригелям	Шифр 773-7м Выпуск 1 | Деталь 45

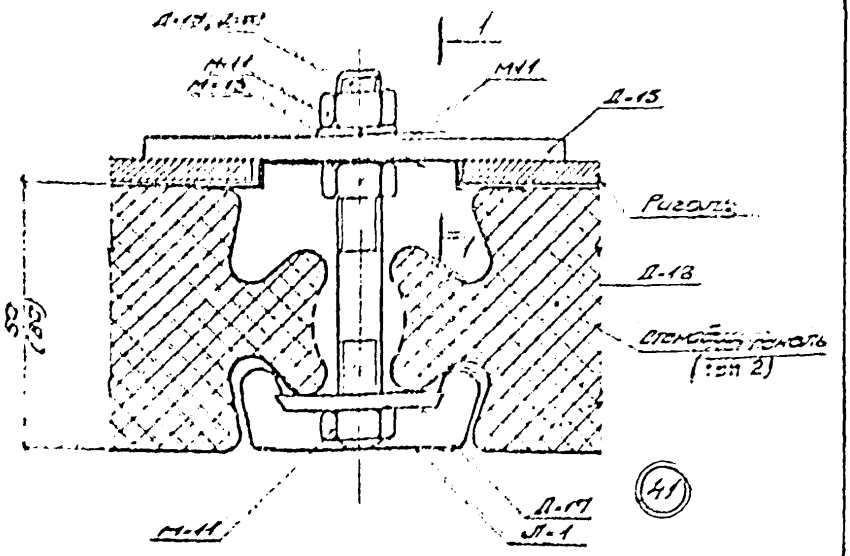

1 – 1
Для ригелей РС, РЦ а также РР (при положении полками вверх)

1 – 1
Для ригелей РР (при положении полками вниз)

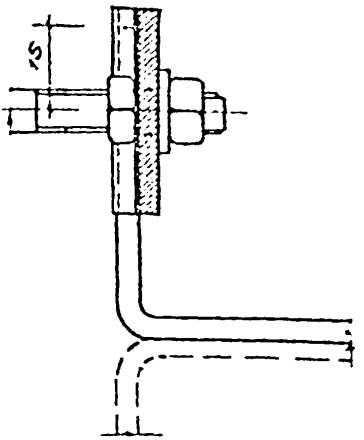

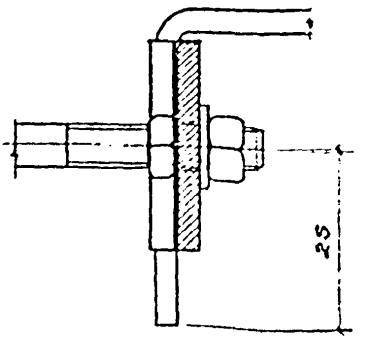

Примечание.
На разрезах 1-1 панель условно не показана.

1Д	Крепление панелей типа 2 к ригелям	Шифр 773-74	
		Выпуск 1	Лист 41

42

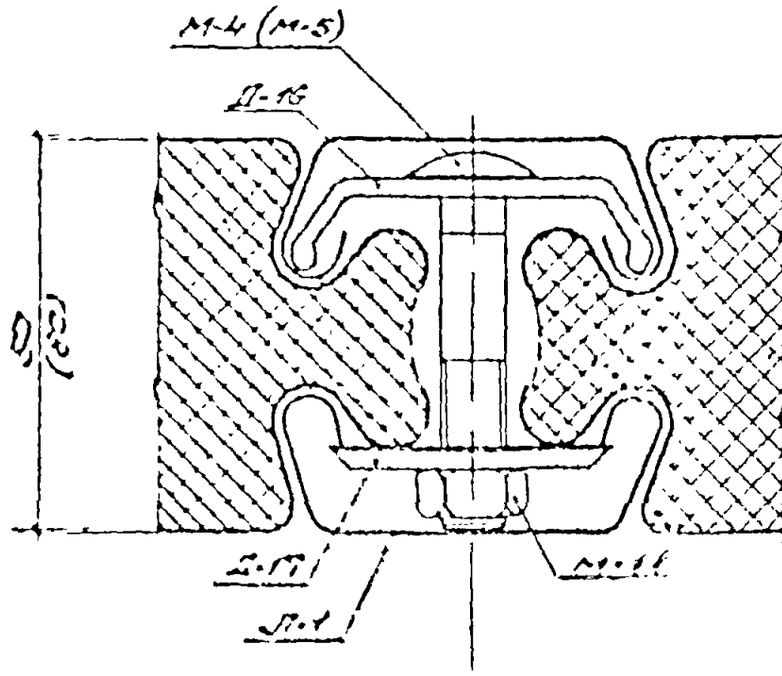

43

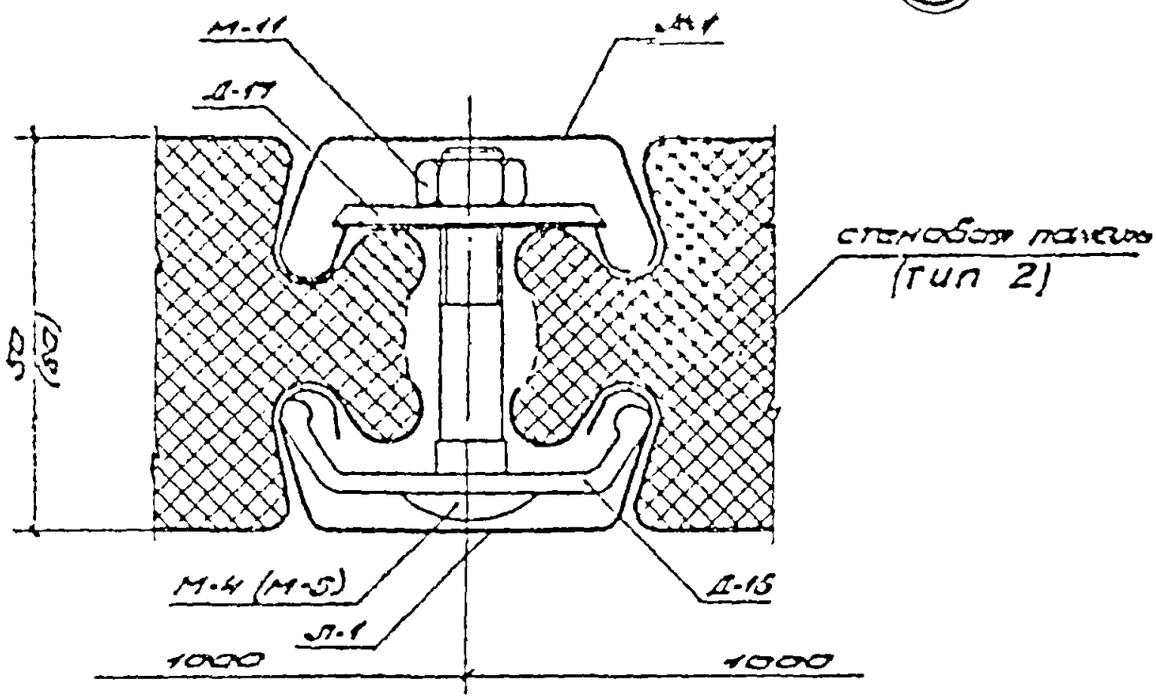

ТД 1974	Скрепление панелей типа 2 между собой	Шифр 773-74
		Выпуск 1 / Детали 42÷43

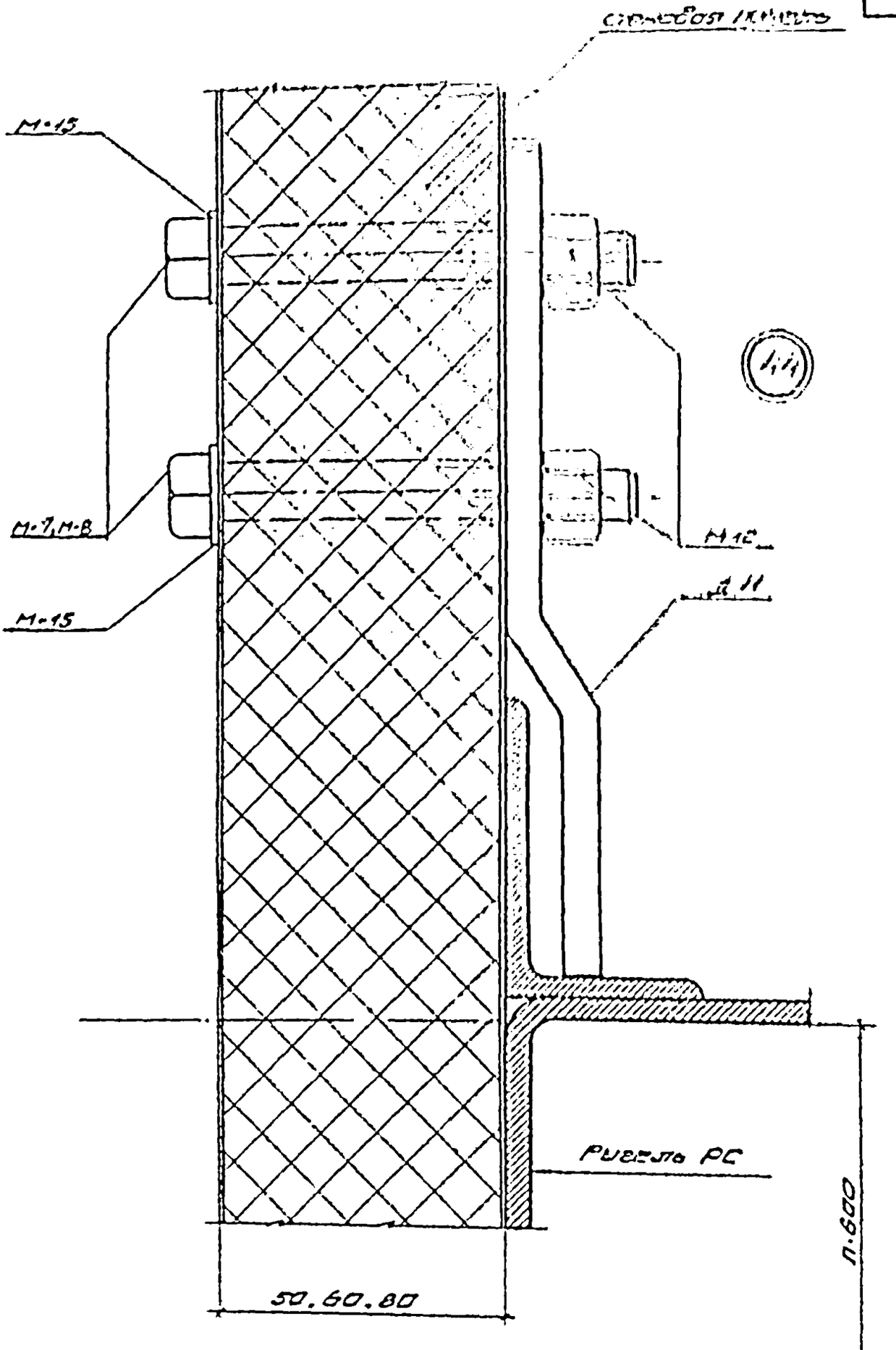

Крепление панели к стыковым ригелям у парапета

ТД 1974

Шифр 773-74

Выпуск 1

Страница 44

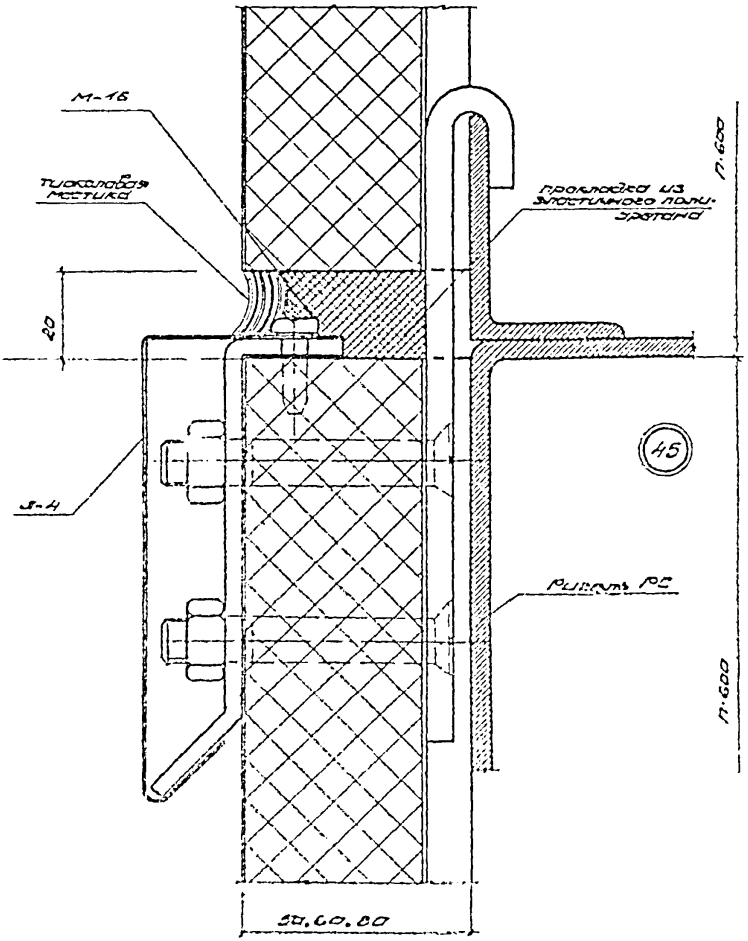

1974	Крепление панелей к стыковому ригелю в месте вертикального шва	Шифр 773-74	
		Выпуск 1	Деталь 45

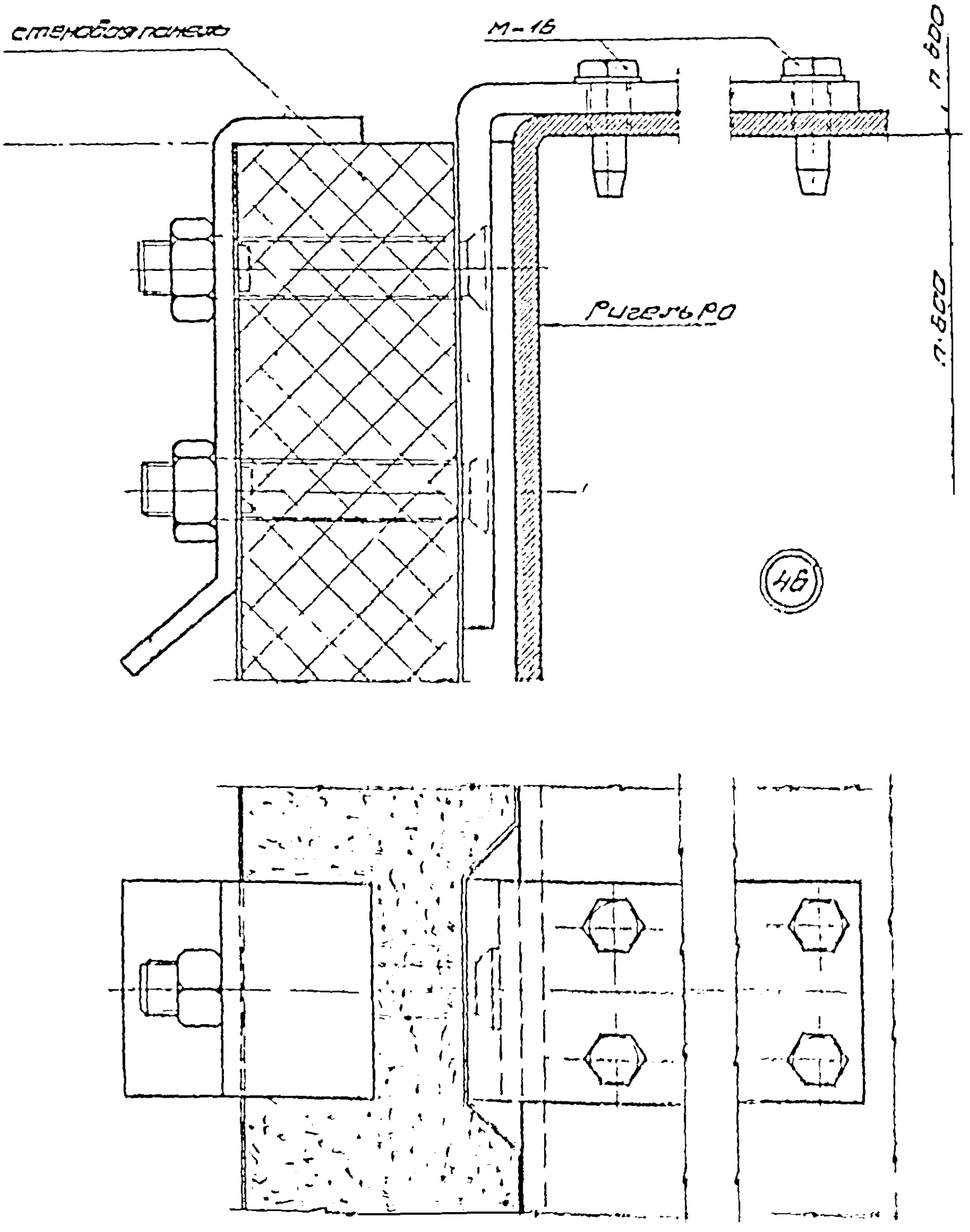

ТА 1974	Крепление [illegible] к опорным [illegible]	Шифр 773-74	
		Лист 1	Сегодня 46

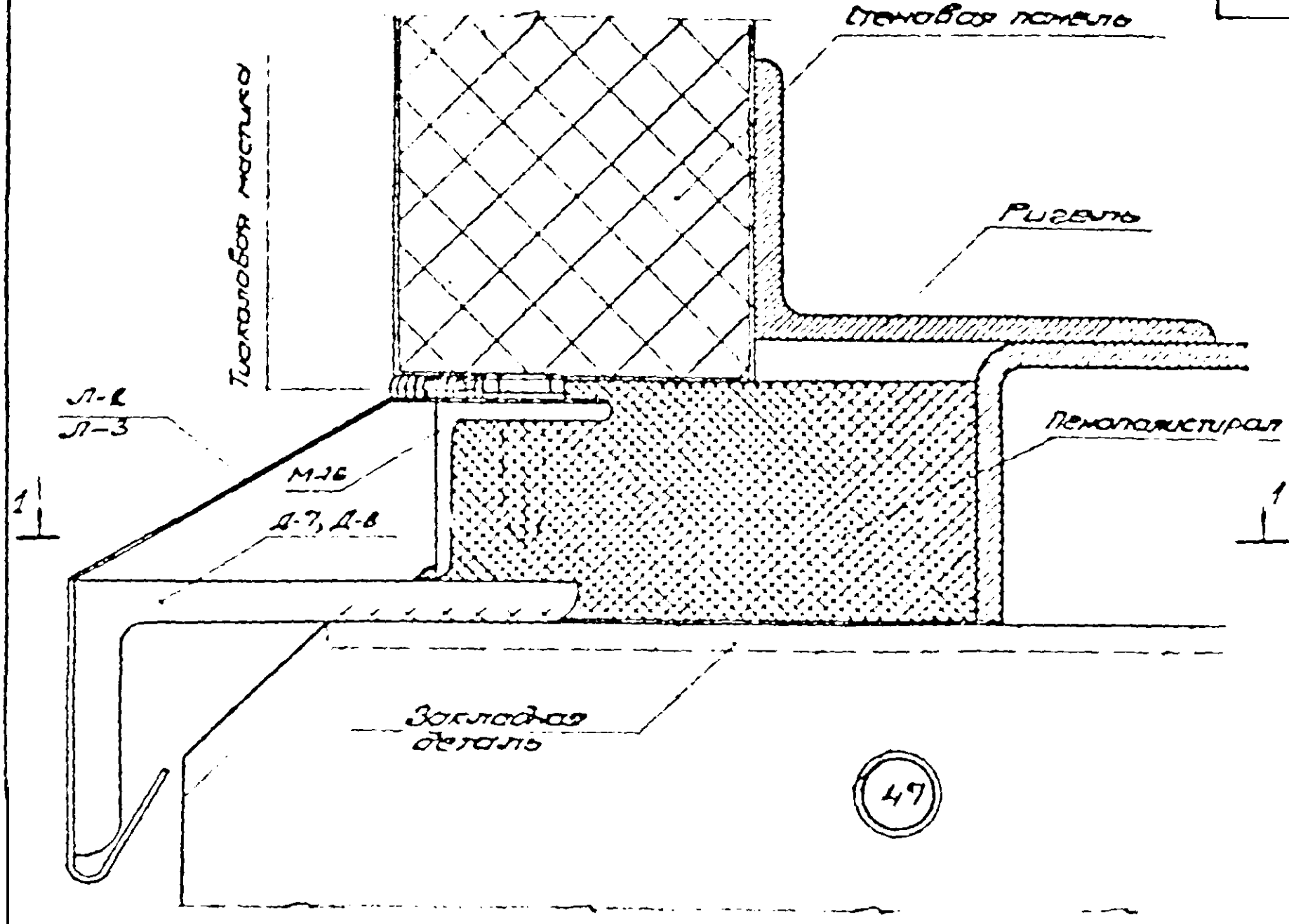

1 - 1

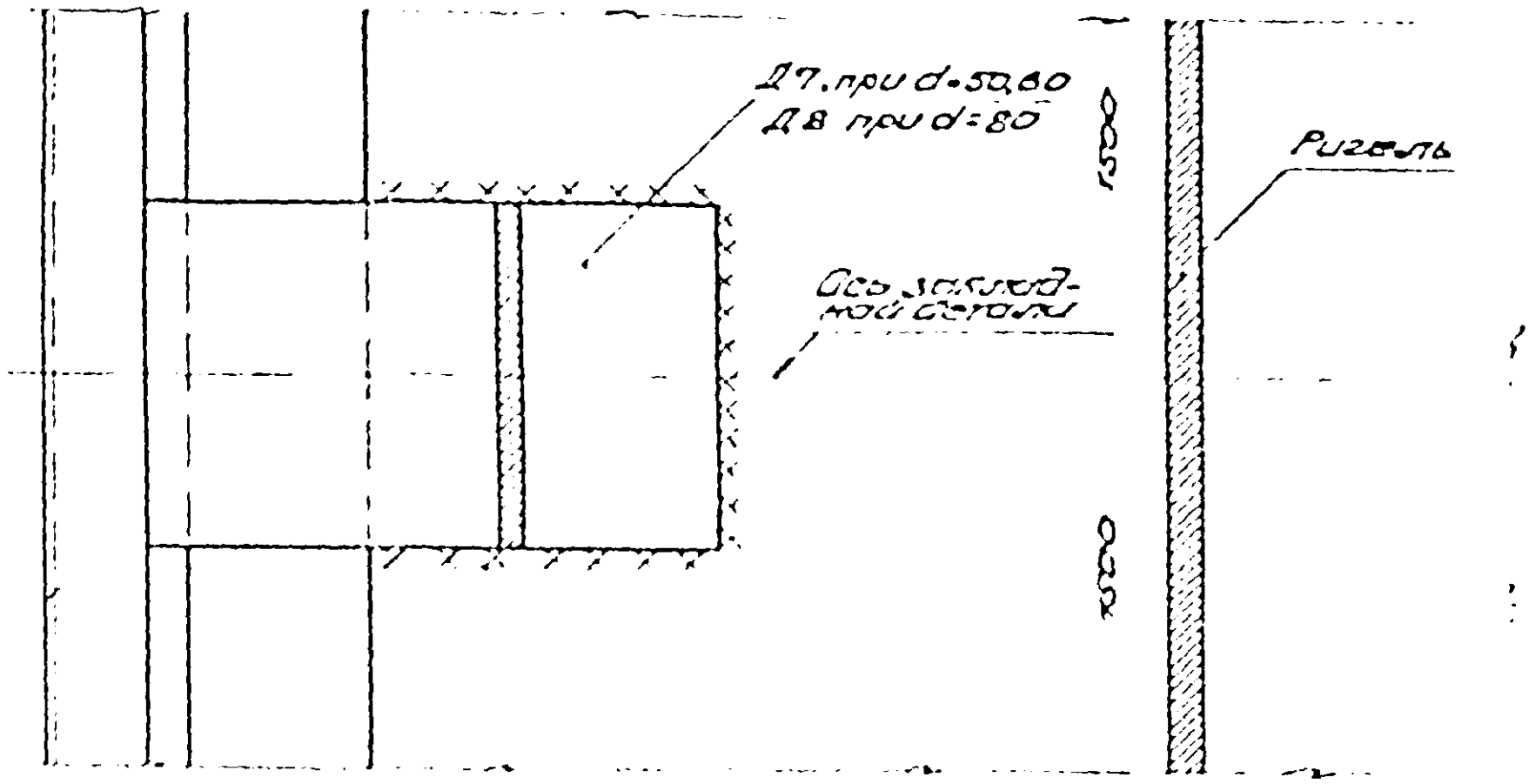

1974	Примыкание панели к цоколю	Шифр 773- -
		Выпуск 1 / Лист 7

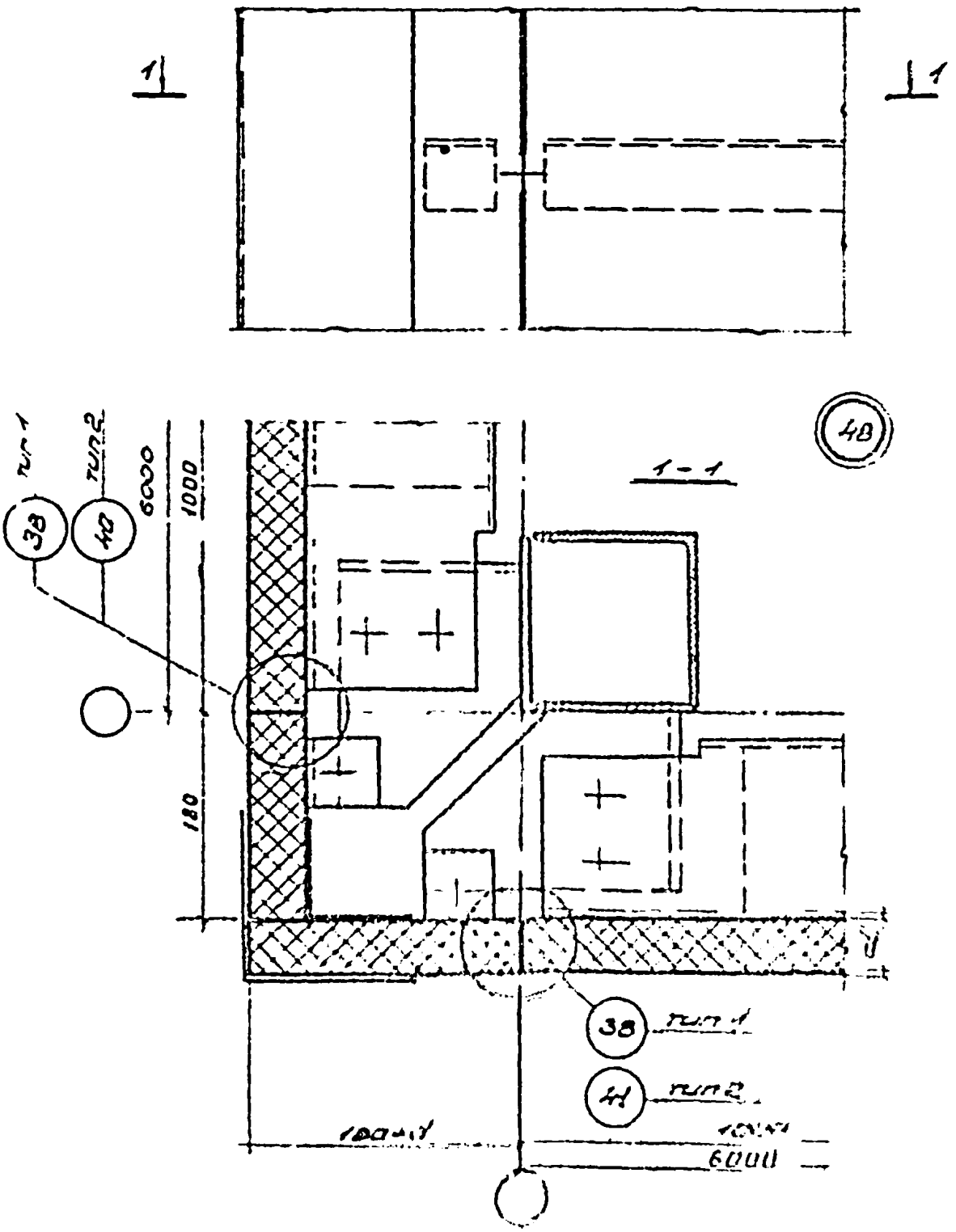

ГДА	Сопряжение панелей и ригелей с углу здания с прибавкой продольной стены „0"	173-74
		48

130 02 53

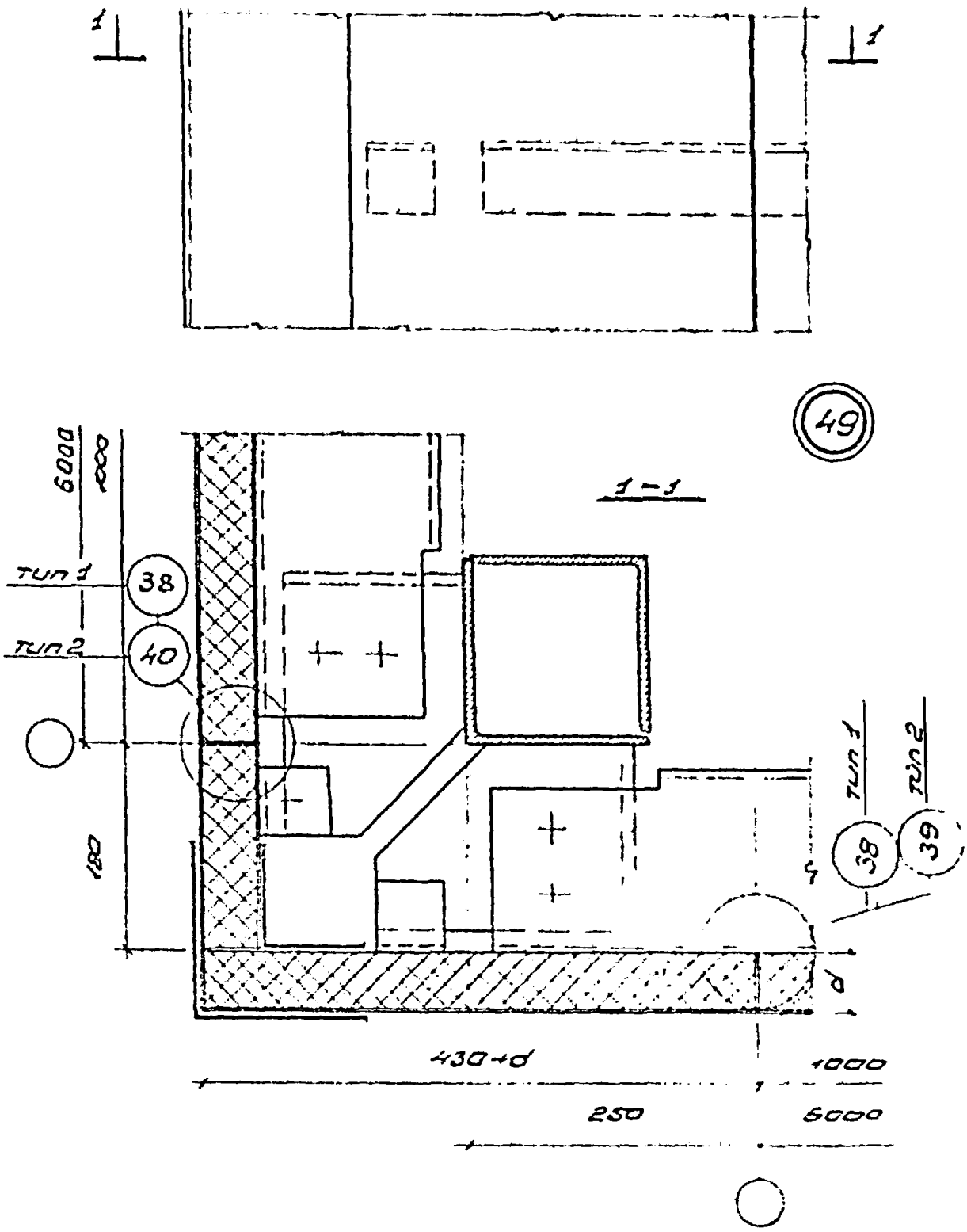

ТД 1974	Сопряжение панелей и ригелей в углу здания с привязкой стены „250"	Шифр 773--
		Выпуск 1 Лист 9

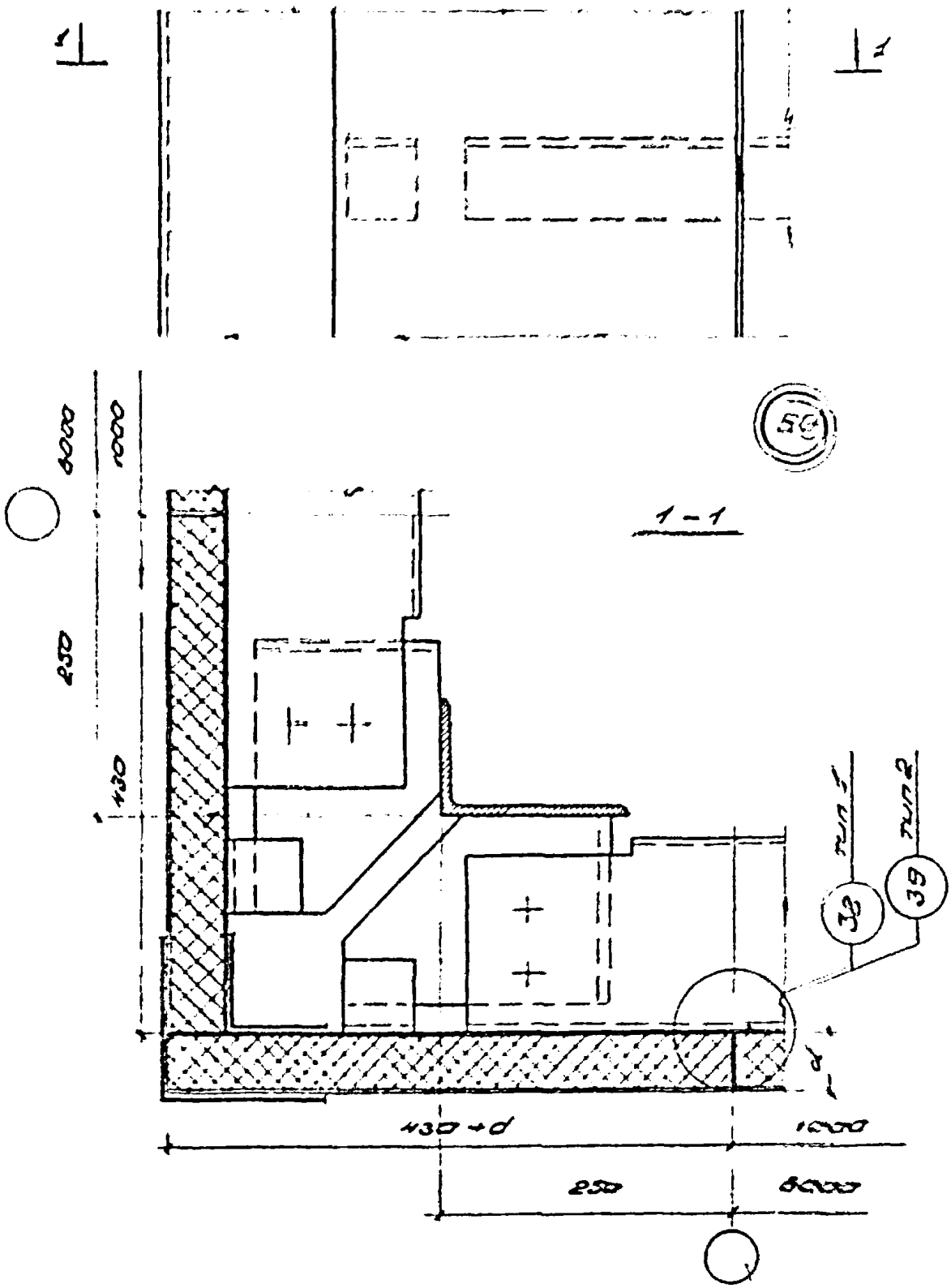

ТД 1974	Сопряжение панелей и ригелей в углу зданиясконструкциями типа „Берлин"	Шифр 773-74	
		Выпуск 1	Деталь 50

13042-02 5

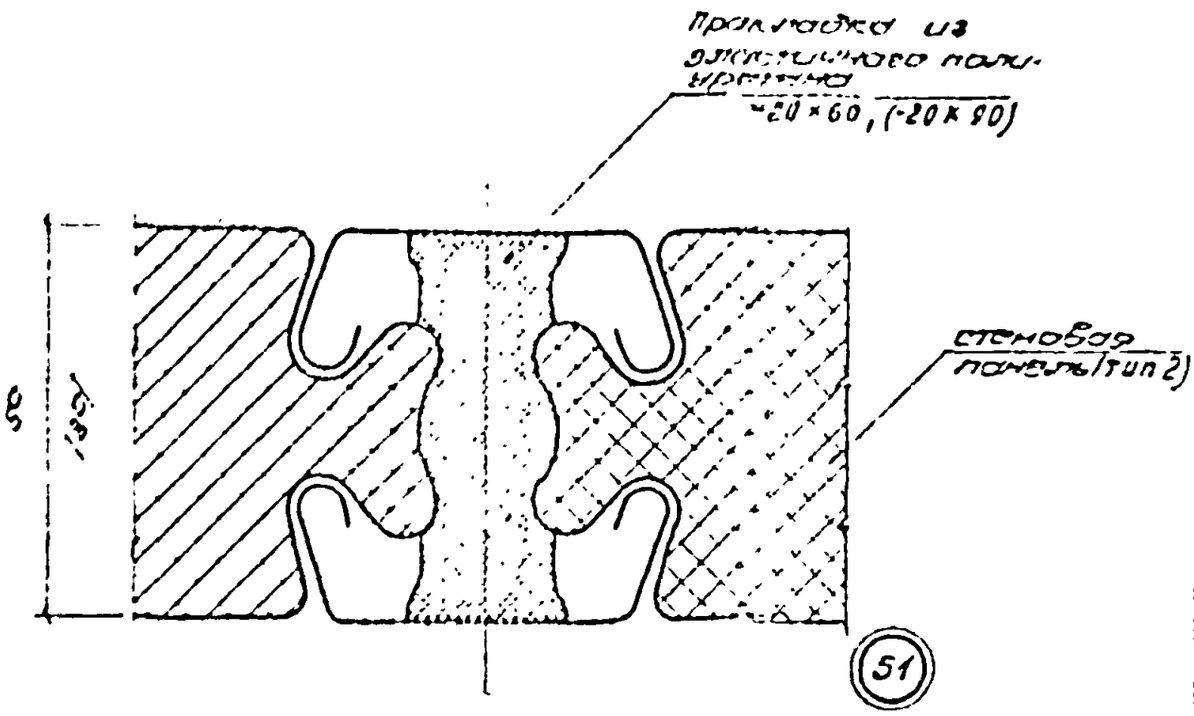
Прокладка из эластичного полиуретана
-20×60, (-20×90)
130
Стеновая панель (тип 2)

51

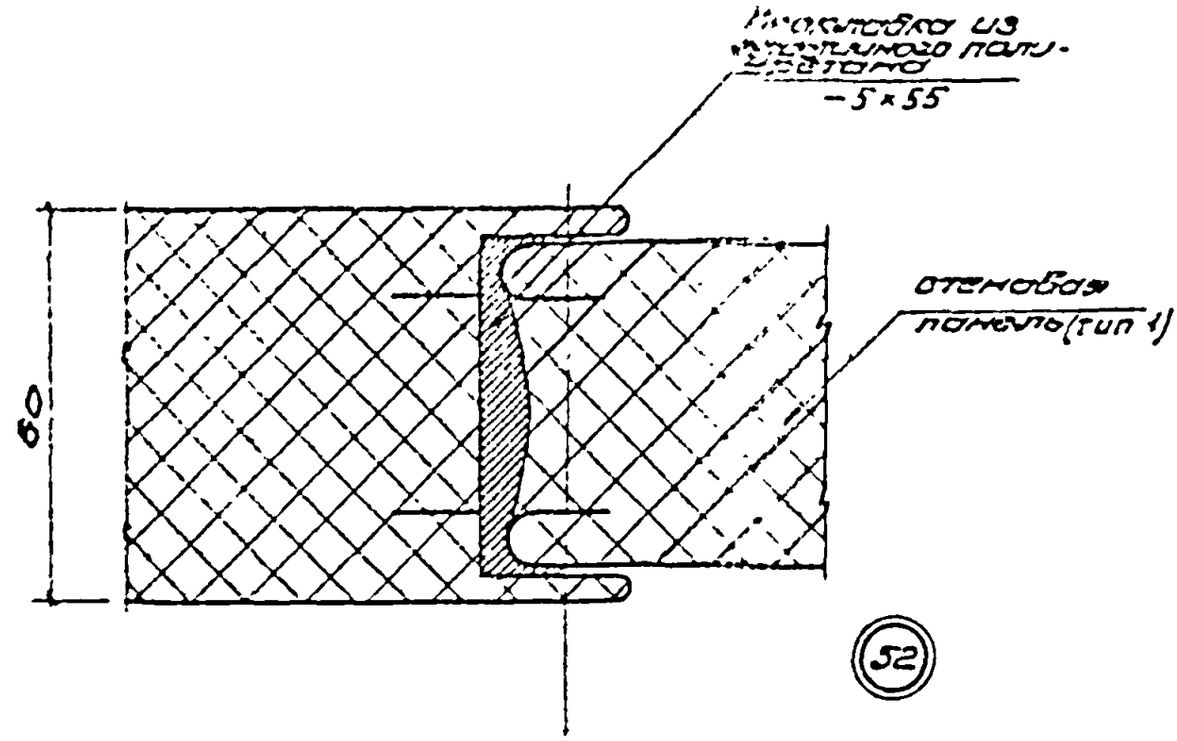
Прокладка из эластичного полиуретана
-5×55
60
Стеновая панель (тип 1)

52

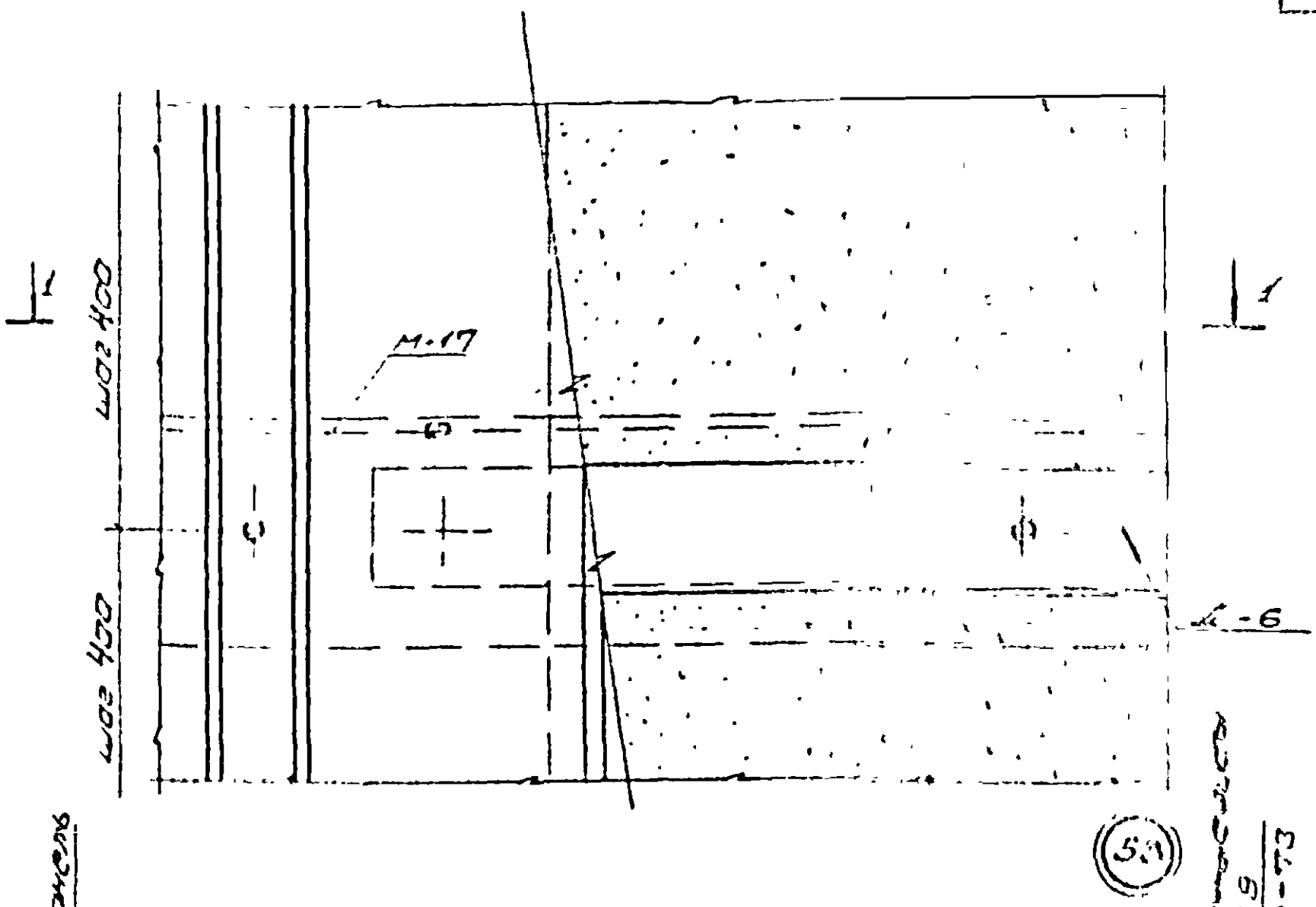

ТП 1974	Вертикальная противопожарная преграда	Шифр 773-74
		Выпуск 1 / Альбом 53

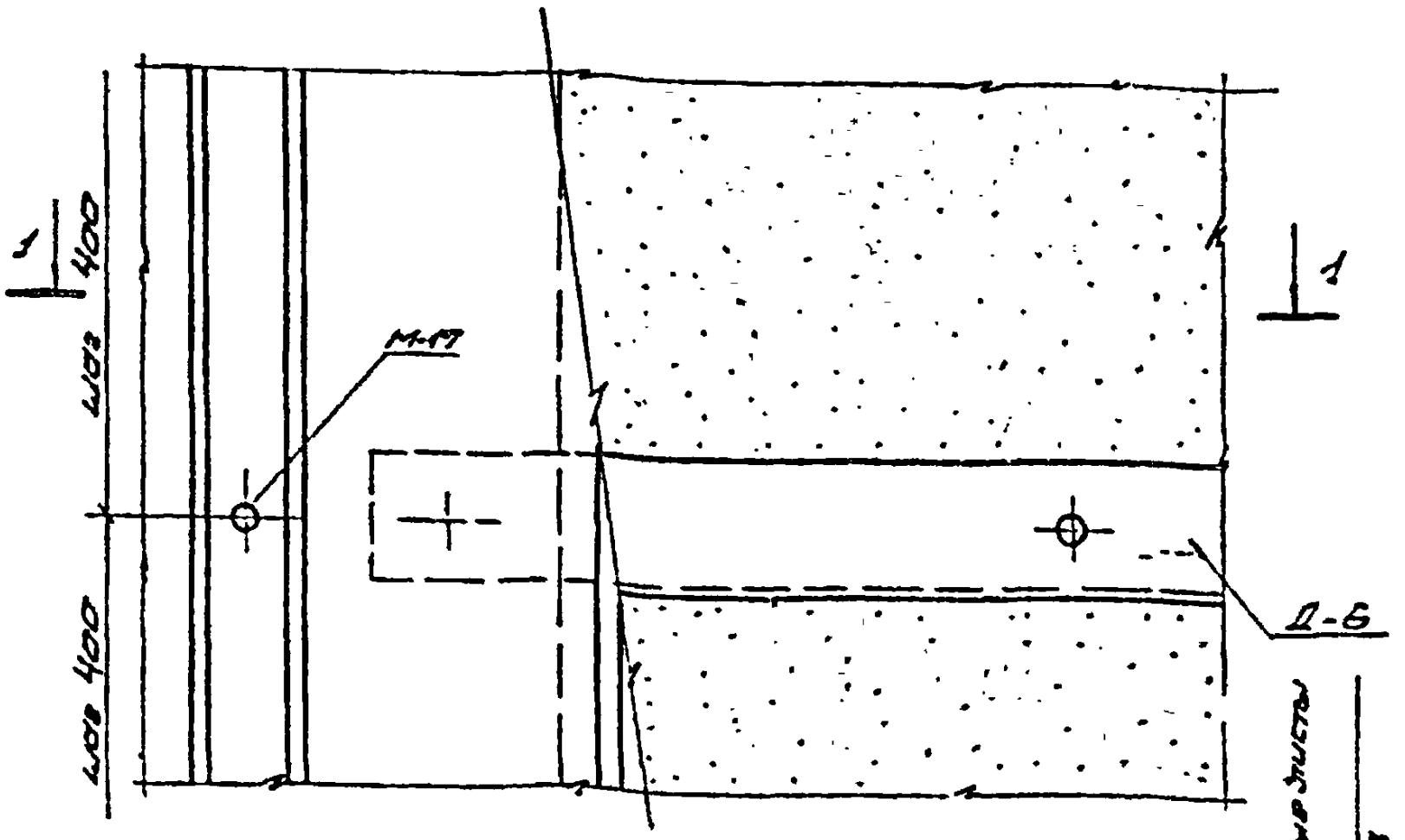

54

1 - 1

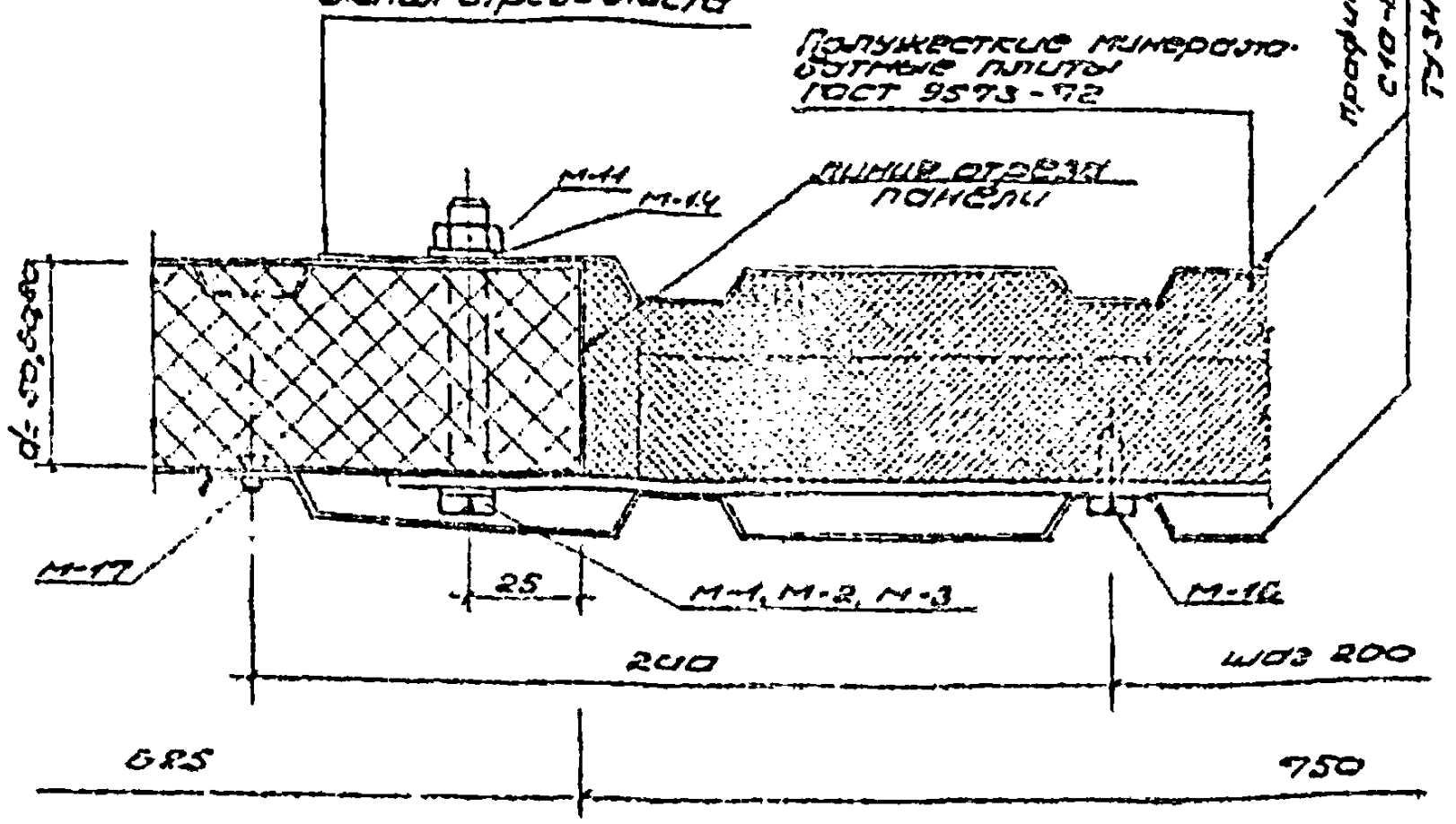

ТА 1974	Вертикальная противопожарная преграда	Шифр 773-74	
		Выпуск 1	Деталь 54

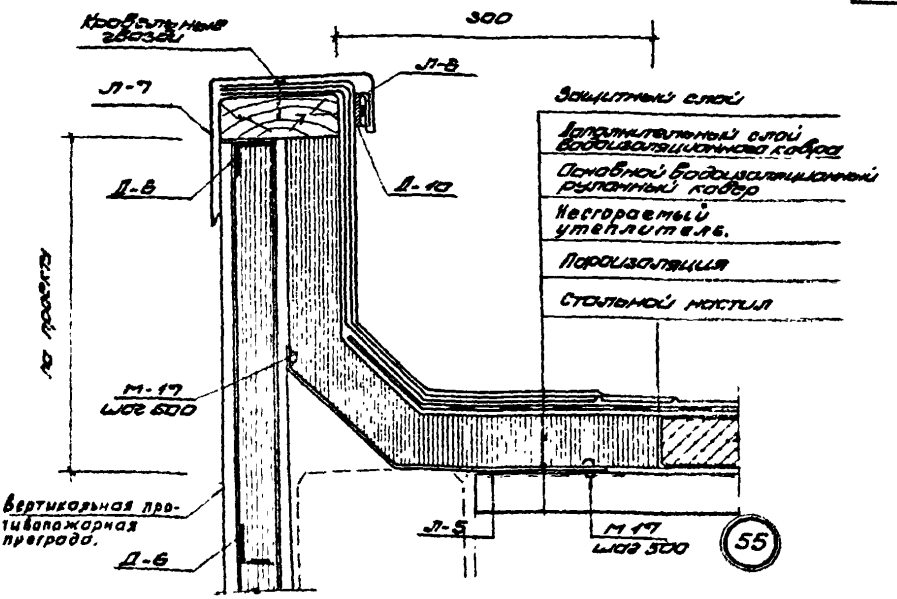

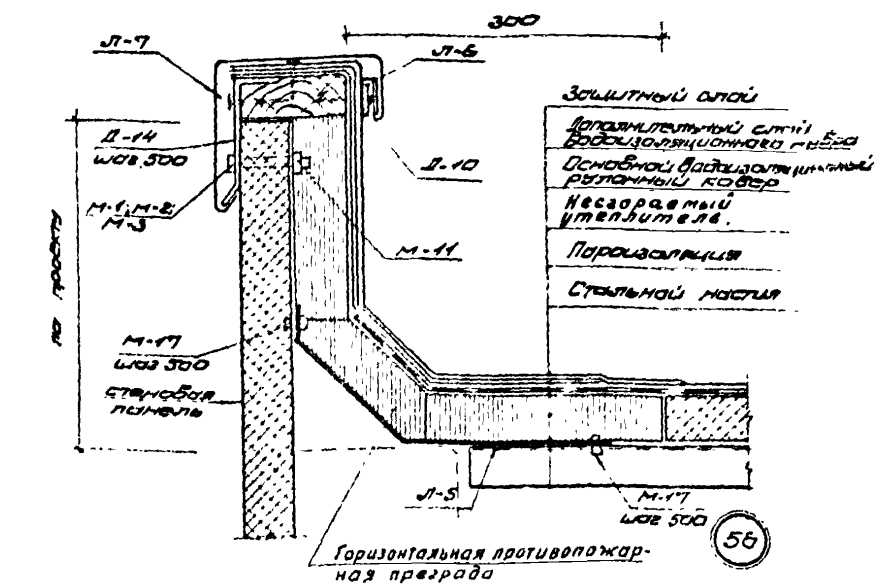

ТП 12-74	Горизонтальная противопожарная преграда	Шифр 7-12-74	
		Выпуск 1	Листы 55 и 56

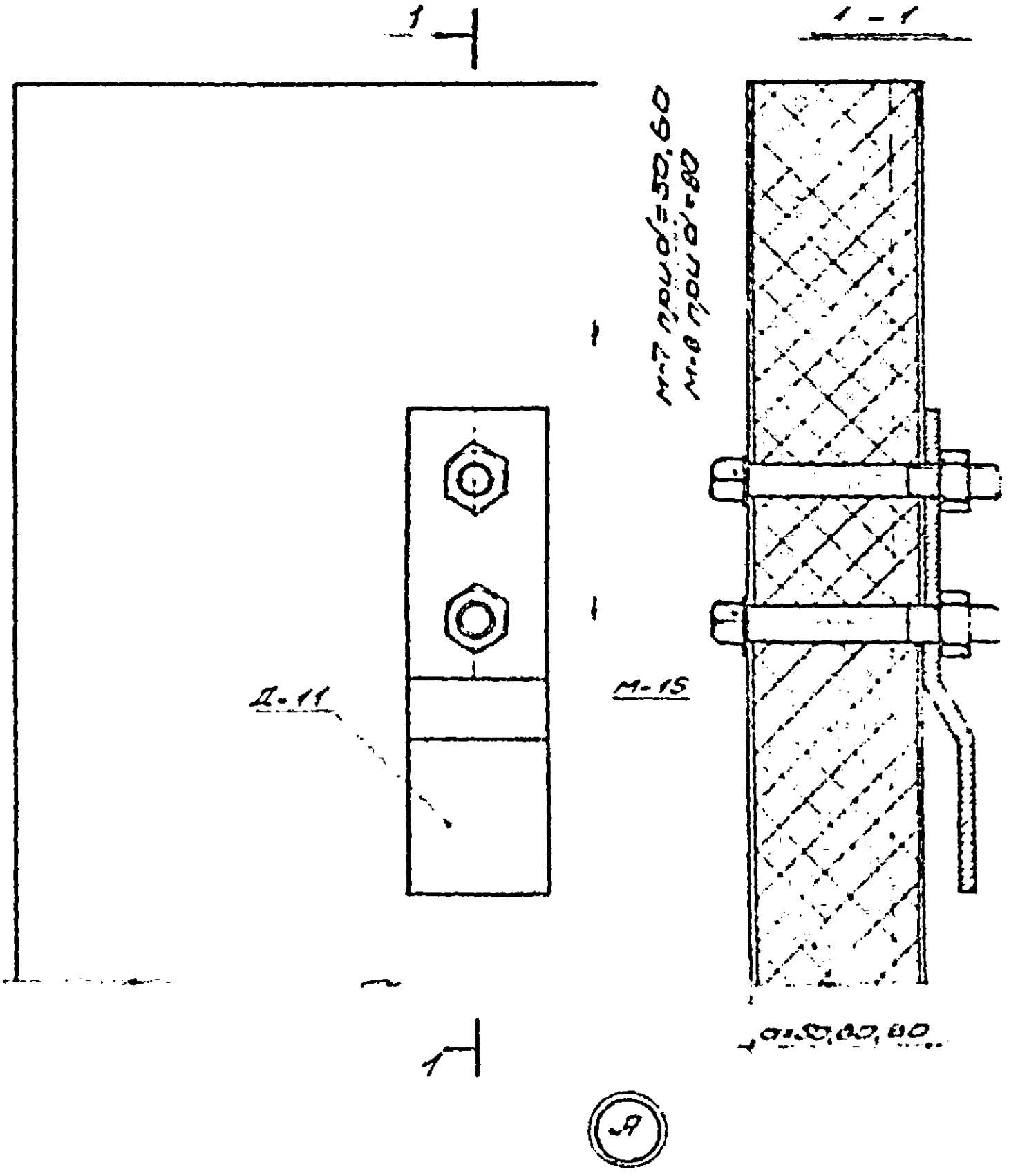

ТД 1974	Крепление элемента Д-11 к панели	Ш. Хр 7-3-74	
		Выпуск 1	Деталь А

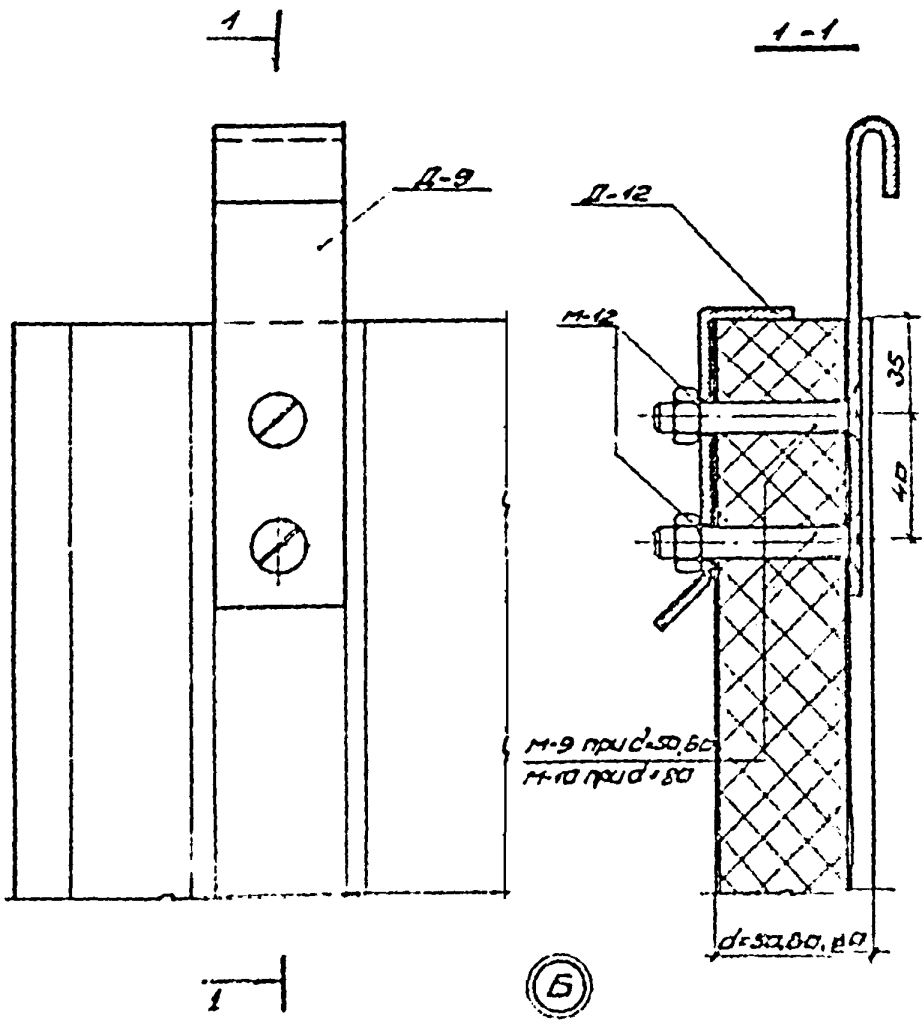

Крепление элементов Д-9 и Д-12 к полкам

Шифр 773-7.4

Выпуск	Деталь
1	Б

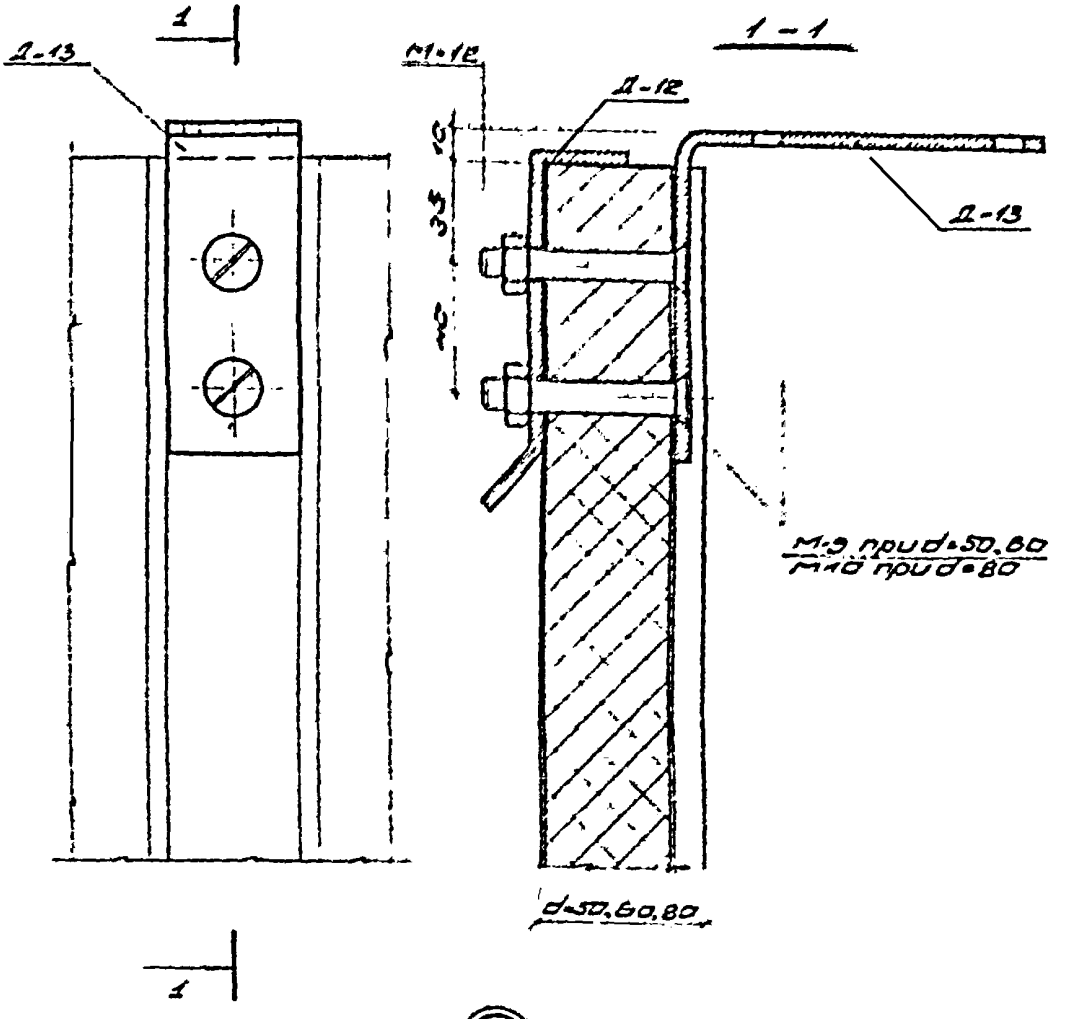

	...ение элементов Д-12 и Д-13 к панели	Шифт -73- –	
1974		Выпуск 1	Лист 5

gost.e-ecolog.ru