ГОСУДАРСТВЕННЫЙ КОМИТЕТ СОВЕТА МИНИСТРОВ СССР ПО ДЕЛАМ СТРОИТЕЛЬСТВА
/ГОССТРОЙ СССР/

Серия 46-0-1

УНИФИЦИРОВАННЫЕ СЕКЦИИ ЗДАНИЙ АДМИНИСТРАТИВНО-БЫТОВОГО НАЗНАЧЕНИЯ

МАТЕРИАЛЫ ДЛЯ ПРОЕКТИРОВАНИЯ

Выпуск 7
ПЕРЕГОРОДКИ КАБИН ДУШЕВЫХ И УБОРНЫХ

АЛЬБОМ 2
ИЗДЕЛИЯ

Разработаны
ЦНИИП промзданий
Госстроя СССР

Утверждены Отделом типового проектирования и организации проектно-изыскательских работ Госстроя СССР Телеграмма 1972 г. Протокол от 15 марта 1972 г.

Гл. инж. проекта		Гл. инж. проекта	Гл. инж. проекта	Зам. гл. инженера	Л. Сухарев
Рук. ОВ-3		Рук. ОВ	Рук. ОВ	Рук. ОВ	И. Красков
Рук. группы		Ст. инж.	Ст. инж.	Ст. инж.	А. Драгчук

gost.e-ecolog.ru

ЦЕНТРАЛЬНЫЙ ИНСТИТУТ
ТИПОВОГО ПРОЕКТИРОВАНИЯ ГОССТРОЯ СССР
МИНСКИЙ ФИЛИАЛ

г. Минск 220600 ул. К. Маркса 32
Сдано в печать [illegible] 1986 г.
Заказ № [illegible] тираж [illegible] экз.
Инв. № [illegible] цена [illegible]

№ п/п	Наименование листа	лист	стр.
1	Пояснительная записка	—	3
2	Каркасные перегородки душевых кабин ДКп-1, ДКп-2	1	4
3	Каркасные перегородки душевых кабин ДКп-3, ДКп-3г, ДКп-4.	2	5
4	Узлы 1-5 перегородок ДКп-1 ÷ ДКп-4	3	6
5	Сечения труб и узловые вкладыши	4	7
6	Каркасные перегородки душевых кабин ДКс-1, ДКс-2.	5	8
7	Каркасные перегородки душевых кабин ДКс-3, ДКс-4.	6	9
8	Узлы 6÷10 перегородок ДКс-1 ÷ ДКс-4	7	10
9	Панели заполнения каркасов перегородок душевых	8	11
10	Щитовые перегородки душевых кабин	9	12
11	Щитовые перегородки кабин уборных УД-1 – УД-3; УД-5	10	13
12	Щитовые перегородки кабин уборных УС-1 ÷ УС-3, УД-4, УД-4а	11	14
13	Соединительные металлические детали	12	15

Разработал Ст. инж. пр. Кледенов
Гл. инженер проекта Дорошенко
Гл. инженер Ст. инж. пр. Дмитриев
Гл. специалист Стеблинская
Главный инженер проекта Константинов

ГОССТРОЙ СССР ЦИТИПРОДАЧИ МОСКВА

В альбом 2 выпуска 7 „Перегородки кабин душевых и уборных" включены чертежи изделий заводского изготовления - разделительные перегородки душевых и уборных и соединительные детали.

Перегородки душевых кабин запроектированы двух типов: каркасные - из стальных или полиэтиленовых труб с заполнением листовым материалом и щитовые. Перегородки для кабин санузлов запроектированы щитовыми.

Применение конструкций из легких строительных материалов в сочетании с улучшенными видами отделки обеспечивают значительное снижение веса. Перегородки обладают хорошими декоративными и гигиеническими качествами. Они стойки к воздействию воды.

Каркасные перегородки душевых кабин ДК$_п$-I + ДК$_п$-4 изготовляются из полиэтиленовых труб квадратного сечения. В качестве заполнения каркасов приняты твердые древесно-волокнистые плиты (ДВ) и листы водостойкой фанеры (ДФ). Конструкции панелей заполнения даны на листе 3

Трубы изготовляются методом экструзии из полиэтилена высокой плотности марки П400-Т МРТУ 6-05-912-63. Поперечные сечения даны на листе 4.

Трубы имеют пазы, в которые вставляются листы заполнения.

Каркас собирается с помощью угловых вкладышей трех типов (см. лист 4), стяжных прутков МК-11 и МК-12 (см. лист 12) и винтов.

Угловые вкладыши должны плотно входить в полость трубы каркаса, перед установкой их необходимо покрыть водостойким клеем с целью предотвращения попадания влаги во внутреннюю полость каркаса

Нижние перегородки устанавливаются на монтаже, во избежание повреждения перегородок и удобства упаковки транспортирования готовых изделий.

Стяжные прутки имеют двойное расположение: при приставном варианте расположения кабин - горизонтальное, а при других вариантах - вертикальное. С торцов входные отверстия в вкладышах после установки стяжных прутков закрываются заглушками см. лист 3 узел 1.

Каркасные перегородки душевых кабин ДК$_п$-I + ДК$_п$-4 собираются из стальных труб квадратного сечения 40×40×3 по ЧМТУ 638-64.

К элементам каркаса прибинивается полиэтиленовый профиль (ПП-5), в паз которого вставляется панель заполнения. В качестве заполнения каркасов приняты твердые древесно-волокнистые плиты (ДВ) и листы водостойкой фанеры (ДФ), облицованные бумажно-слоистым пластиком, а также асбестоцементные прессованные листы (ДА) с 2-х слойным бумажно-смоляным покрытием или покрытые эмалью.

Элементы перегородок марок ДК$_п$-4 и ДК$_п$-4 поставляются россыпью. Их сборка и объединение с другими элементами в кабину осуществляется на монтаже.

Щитовые перегородки кабин душевых и уборных запроектированы из древесно-стружечных плит. Для кабин уборных разработан вариант щито-деревянный каркас с заполнением проемов сотопластом. Щиты облицовываются с обеих сторон листовым бумажно-слоистым пластиком.

Все соединения каркаса и приклейка облицовки осуществляется водостойкими клеями. Кроме по периметру облицовываются поливинилхлоридным профилем или деревянной обшивкой из древесины твердолиственных пород, с последующим покрытием водостойким лаком.

Для стального каркаса рекомендуется два варианта антикоррозийной защиты:

1. Многослойное хромирование с толщиной покрытия 30 мк.
2. Оцинковка горячим способом (2 класса цинкования по ГОСТ 14918-69) слоем толщиной 40-50 мк, покрытие фосфатирующим грунтом ВЛ-02 или ВЛ-08 с последующей алкидной эмалью ХС9-1, ХС9, ХС9-23, ХС9-26 за 2 раза.

Все метизы и монтажные соединительные элементы хромируются. Толщина покрытия должна быть не менее 30 мк.

Перегородки кабин к месту монтажа должны поставляться упакованным способом, обеспечивающим защиту от механических повреждений.

Технология изготовления определяется заводом-изготовителем.

1972	УС	Здания административно бытового назначения	Перегородки кабин душевых и уборных Пояснительная записка	Типовые решения 416-0-1	Выпуск 7 Альбом 2	Лист

12225-02 4

ГОССТРОЙ СССР ЦНИИЭП ЖИЛИЩА МОСКВА

Разработал Кравцов
Гл. инж. пр. Дорфман
Гл. архит. Лозинский
Нач. отдела Ковалев
Гл. инженер Шульман

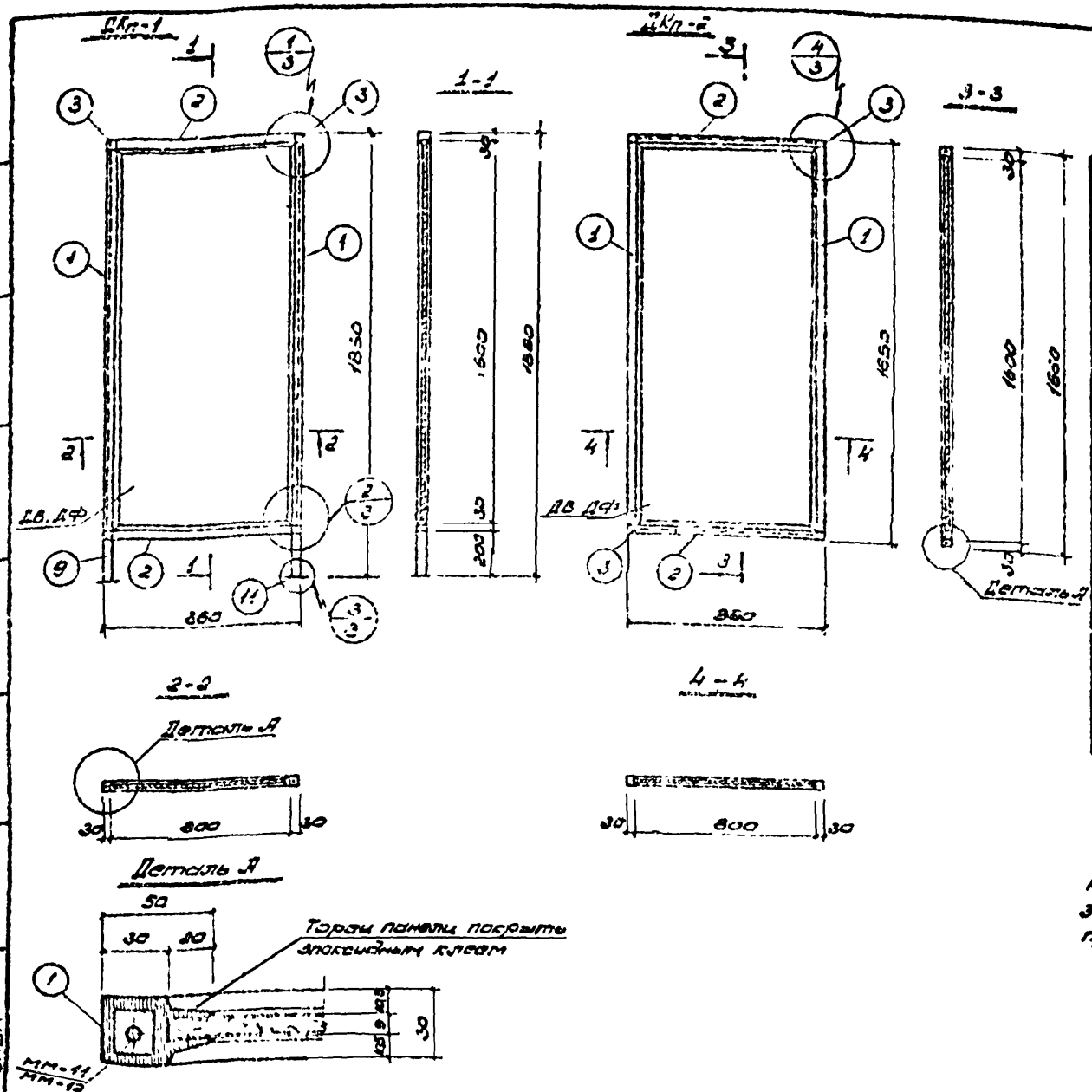

Спецификация расхода материалов на одну перегородку

Марка эл-та	№№ поз.	Сечение	Длина мм.	Кол. шт	Вес в кг Поз.	Вес в кг Всех	Марки	Примечания
ДКп-1	1	ПП-1	1800	2	0.93	1.86	18.0	см лист 4
	2	ПП-1	800	2	0.47	0.94		—"—
	3	Вкладыш №1	—	4	0.06	0.24		см лист 4
	ММ-11	Тяж. d6	1500	2	0.36	0.72		ГОСТ 2590-57 см лист 12
	5	Гайка	—	4	—	0.05		
	6	Заглушка	—	4	—	0.01		
	7	Шайба	—	4	—	0.01		
	8	Винты М5	16	8	—	0.02		ГОСТ 10504-63
	9	Газ.тр dу=25	190	2	0.42	0.84		ГОСТ 3262-62
	10	Верх фланец	—	2	0.07	0.14		см лист 3 узел 2
	11	Нижн фланец	—	2	0.26	0.52		
	ДВ	800×9	1600	1	12.7	12.7		см. лист 8
	ДФ	800×9	1600	1	10.8	10.8	15.1	—"—
ДКп-2	Поз. 1,2,3,5,6,7,8 см. ДКп-1					3.25	15.3	
	ММ-12	Тяж d6	880	2	0.19	0.38		ГОСТ 2590-57 см лист 12
	ДВ	800×9	1600	1	12.7	12.7		см. лист 8
	ДФ	800×9	1600	1	10.8	10.8	14.4	—"—

Примечания

Каркасы перегородок душевых ДКп-1; ДКп-2; ДКп-3 и ДКп-4 заправки пробраны из полиэтилена высокой плотности (для производства труб) марки П4001-Т МРТУ 6-05-912-13

1972	УС Здания административно-бытового назначения	Перегородки кабин душевых и уборных	Типовые решения 416-0-1	Выпуск 7 Альбом 2	Лист 1
		Каркасные перегородки душевых кабин ДКп-1, ДКп-2			

ГОССТРОЙ СССР ЦИТИПРОМЗДАНИЙ МОСКВА

12225-05 5

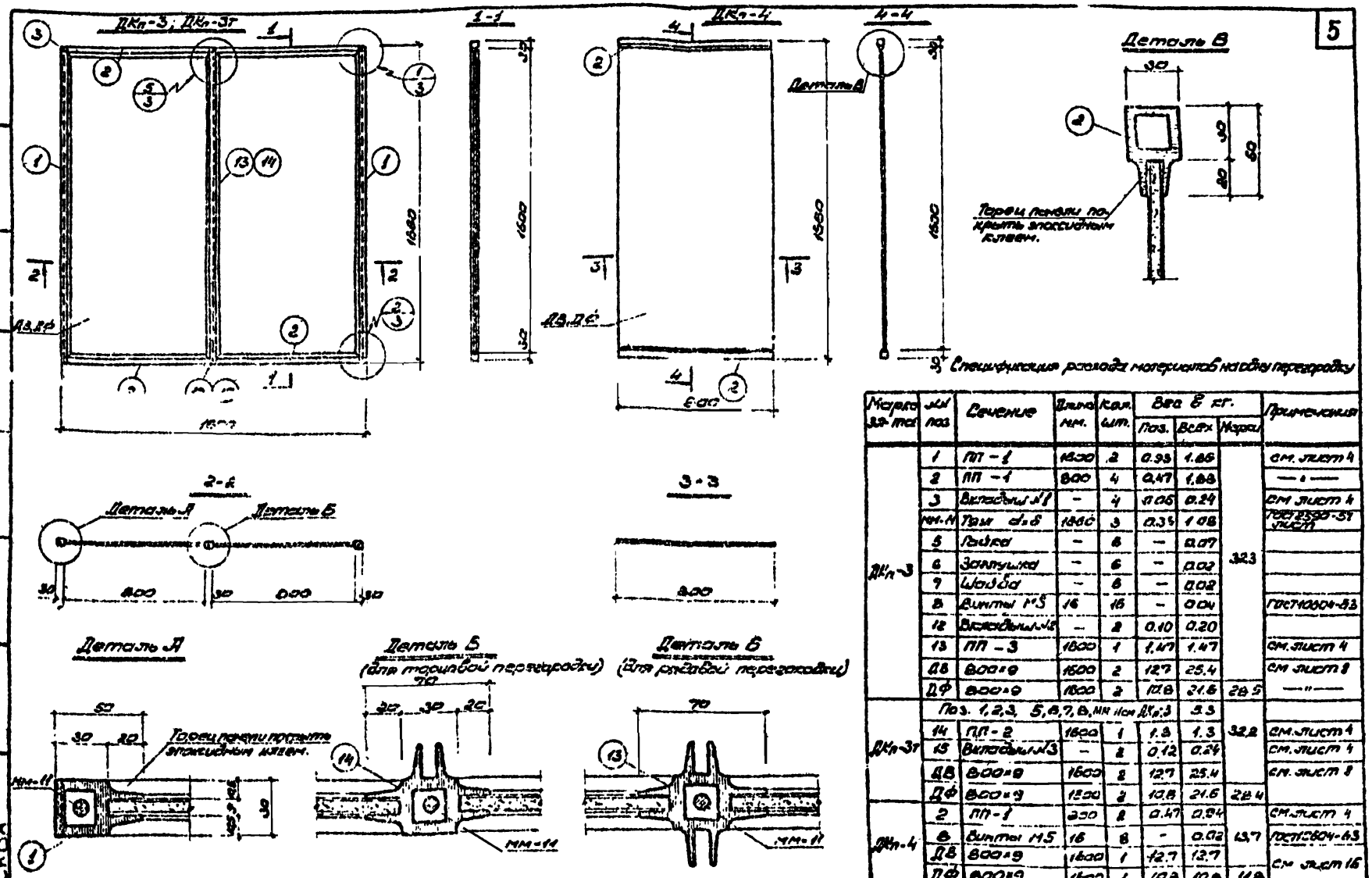

Спецификация раскладки материалов на одну перегородку

Марка эл-та	№ поз.	Сечение	Длина мм.	Кол. шт.	Вес в кг. Поз.	Всех	Марка	Примечания
ДКп-3	1	ПП-1	1800	2	0.93	1.86	32.3	см. лист 4
	2	ПП-1	800	4	0.47	1.88		—"—
	3	Вкладыш №1	–	4	0.06	0.24		см лист 4
	мм-11	Труба d=6	1880	3	0.36	1.08		ГОСТ 8734-58 лист 11
	5	Гайка	–	6	–	0.07		
	6	Контргайка	–	6	–	0.02		
	7	Шайба	–	6	–	0.02		
	8	Винты М5	16	16	–	0.04		ГОСТ 10604-63
	12	Вкладыш №2	–	2	0.10	0.20		
	13	ПП-3	1800	1	1.47	1.47		см. лист 4
	ДВ	800×9	1600	2	12.7	25.4		см лист 8
	ДФ	800×9	1600	2	10.8	21.6	28.5	—"—
ДКп-3т	Поз. 1,2,3, 5,6,7,8, мм 11 см ДКп-3					3.3	32.2	
	14	ПП-2	1800	1	1.3	1.3		см. лист 4
	15	Вкладыш №3	–	2	0.12	0.24		см. лист 4
	ДВ	800×9	1600	2	12.7	25.4		см. лист 8
	ДФ	800×9	1600	2	10.8	21.6	28.4	
ДКп-4	2	ПП-1	800	2	0.47	0.94	13.7	см. лист 4
	8	Винты М5	16	8	–	0.02		ГОСТ 10604-63
	ДВ	800×9	1600	1	12.7	12.7		см лист 16
	ДФ	800×9	1600	1	10.8	10.8	11.8	

1972	УС	Здания административно-бытовые назначения	Перегородки кабин душевых и уборных. Каркасные перегородки душевых кабин ДКп-3, ДКп-3т, ДКп-4	Типовые решения 416-0-1	Выпуск 7 Серия 3 Лист 2

ГОССТРОЙ СССР ЦИТП ГОСГРАЖДАНСТРОЙ МОСКВА

12225-02 6

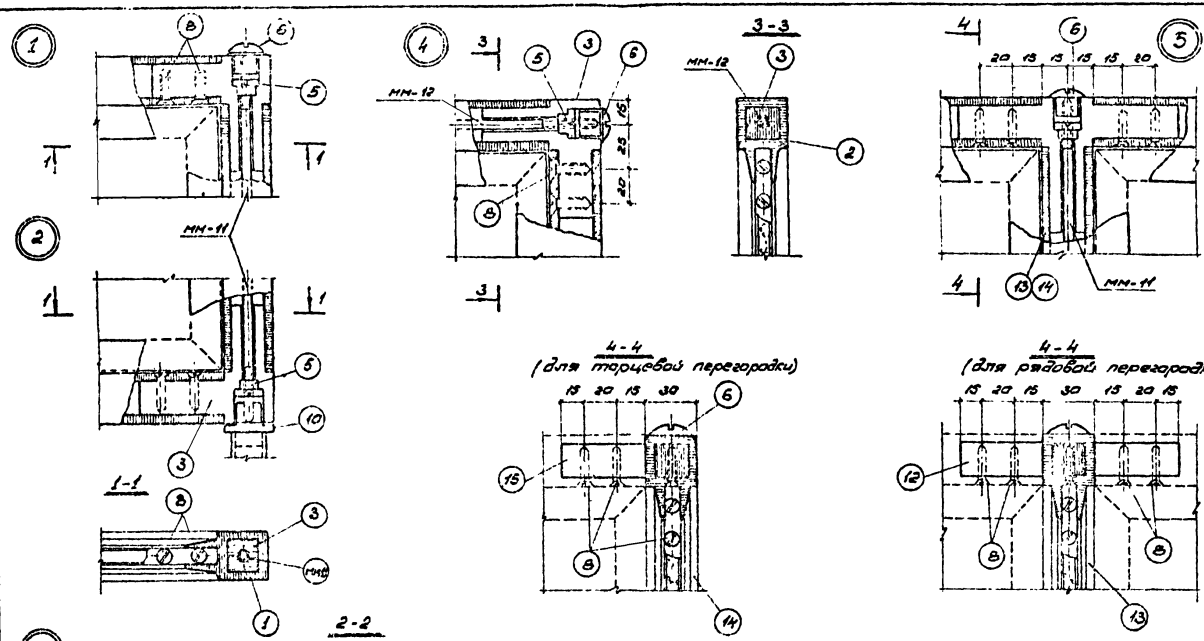

Примечания:

1. Сборка каркасов из полиэтиленовых труб, сечения которых приведены на листе 4, производится с помощью полиэтиленовых угловых вставок 3" типов; винтов М5, l_2=16 мм и стяжных прутков ф 6 мм.
2. Заполнение каркасов запроектировано в виде горизонтальных твердых древесно-волокнистых плит (ДВ); листы водостойкой фанеры (ДСП).
3. Конструкции панелей заполнения см. на листе 8
4. В разрезе 4-4 пунктиром показаны перегородки, установка которых производится на монтаже

Составил	Соколов			
Нач.	Кузьмина			
Инж. пр.	Шарапенко			
Рассмотрено				
Гл. инж. пр.	Ярошевский			
Гл. архит.	Тальянский			
Согласовано				
Гл. инженер	Чистяковский			
Утверждено				
Гл. инж. пр.				
Гл. инженер				

ГОССТРОЙ СССР
ЦИТП ГОСГРАЖДАНСТРОЙ
МОСКВА

1972 УС Здания административно-бытового назначения

Перегородки кабин вытяжных и уборных

Узлы 1 ÷ 5. перегородок ДКп-1 ÷ ДКп-4

Типовые решения 416-0-1

Выпуск 7 Альбом 2

Лист 3

12225-02 7

ПП-1

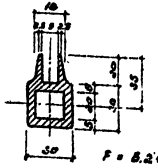

F = 8.2 см²
б = 0.56 кг/п.м.

ПП-2

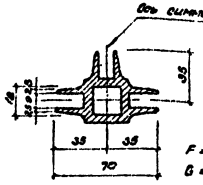

F = 8.6 см²
б = 0.81 кг/п.м

ПП-3

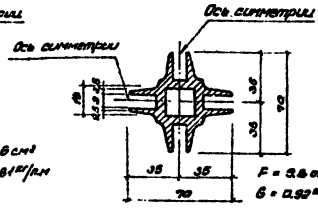

F = 9.6 см²
б = 0.93 кг/п.м.

ПП-4

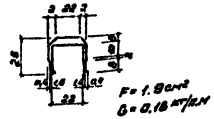

F = 1.9 см²
б = 0.15 кг/п.м

ПП-5



F = 2.2 см²
б = 0.24 кг/п.м

Вкладыш № 1

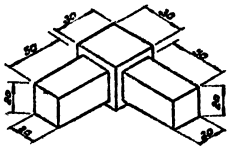

V = 67 см³
б = 0.05 кг

Вкладыш № 2

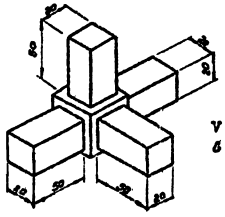

V = 107 см³
б = 0.10 кг

Вкладыш № 3

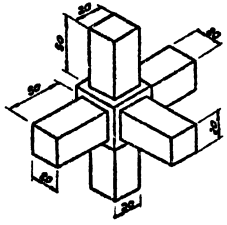

V = 127 см³
б = 0.12 кг

Заглушка

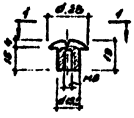

1-1



Примечания:

1. Вкладыши №1,2,3, заглушки и профили ПП-1,2,3,4,5 изготовлять из полиэтилена высокой плотности марки П4007 по МРТУ 6-05-912-63.
2. Отверстия в вкладышах 1,2,3 не показаны см соответствующие узлы на листе 3

ГОССТРОЙ СССР ЦИТП Госстроя СССР МОСКВА	1972	УС Научно-техническое управление	Перегородки кабин душевых и уборных Сечения труб и цоколные вкладыши	Типовые решения 416-0-1	Выпуск 7. Альбом 2	Лист 4

Разработано: Ростовский, Ленгипрогор, Ленгипрогор
Гл. инженер проекта: Ковтонюк, Ковтонюк, Ковтонюк
Гл. инженер: Ковтонюк, Ковтонюк, Ковтонюк
Гл. инженер: Ковтонюк, Ковтонюк, Ковтонюк
Гл. инженер: Ковтонюк, Ковтонюк, Ковтонюк

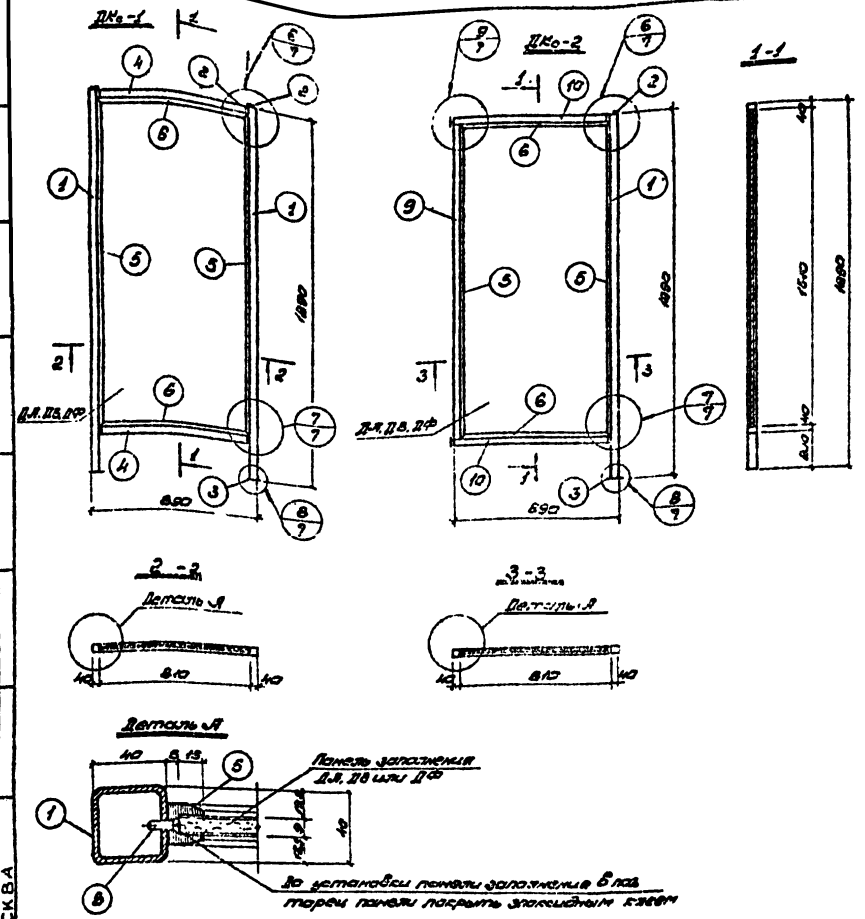

Спецификация расхода материалов на одну перегородку

Марка эл-та	№ поз	Сечение	Длина мм	Кол. шт	Вес в кг Поз.	Всех	Марка	Примечания
ДКс-1	1	□ 40×40×3	1880	2	8.2	12.4	42.9	по ГОСТу 538-6
	2	– 40×8	40	8	0.1	0.8		
	3	– 80×8	80	2	0.3	0.6		
	4	□ 40×40×3	800	2	2.6	5.2		по ГОСТу 538-64
	5	ПП – 5	1610	2	0.4	0.8		см. лист
	6	ПП – 5	810	2	0.2	0.4		— " —
	7	Болты М8	60	8		0.35		ГОСТ 7798-62
	8	Винты М5	16	30		0.05		ГОСТ 10604-63
	ДЛ	800×9	1600	1	22.5	22.5		При варианте
	ДВ	800×9	1600	1	12.7	12.7	33.1	заполнения
	ДФ	800×9	1600	1	10.8	10.8	31.2	см. лист 8
ДКс-2	1	□ 40×40×3	1880	1	6.2	6.2	42.5	по ГОСТу 538-64
	3	– 80×6	80	1	0.3	0.3		
	9	□ 40×40×3	1600	1	5.3	5.3		по ГОСТу 538-64
	10	□ 40×40×3	810	2	2.8	5.6		— " —
	12	– 40×6	120	2	0.2	0.4		
	Поз. 2, 5, 6, 7, 8	см.	ДКс-1			2.1		
	ДЛ	800×9	1600	1	22.5	22.5		При варианте
	ДВ	800×9	1600	1	12.7	12.7	32.6	заполнения
	ДФ	800×9	1600	1	10.8	10.8	30.7	см. лист 8

Примечание.
Стоечной каркас изготовляется из стали марки Вст3пс.

Составлен	Клебанов	Ларченко	
Рук. отдела	Ст. инж. пр.	Ст. арх.	
Леонов	Ст. инж. пр.	Ст. инженер	Ст. техник
Рук. отдела	Ст. инж. пр.	Ст. инженер	Инженер

ГОССТРОЙ СССР ЦНИИПромзданий МОСКВА

1972	УС Здания административно-бытового назначения	Перегородки кабин бытовых и уборных. Каркасные перегородки бытовых кабин ДКс-1, ДКс-2	Типовые решения 410-0-1	Выпуск 7 Альбом 2	Лист 5

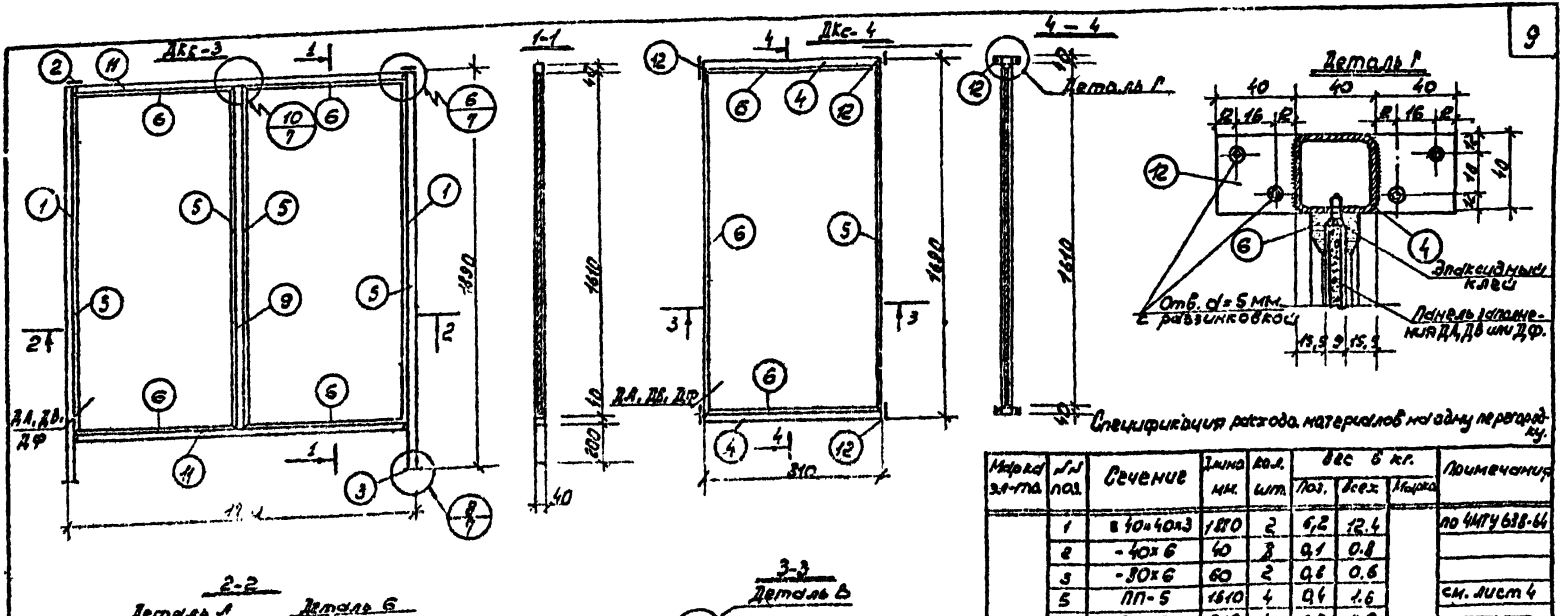

Спецификация расхода материалов на одну перегородку.

Марка эл-та	№№ поз.	Сечение	Длина мм.	Кол. шт.	Вес в кг. Поз.	Всех	Марка	Примечание
ДКс-3	1	∟40×40×3	1870	2	6,2	12.4	78.1	по ЧМТУ 638-64
	2	-40×6	40	2	0.1	0.2		
	3	-80×6	60	2	0.6	0.6		
	5	ПП-5	1610	4	0.4	1.6		см. лист 4
	6	ПП-5	810	4	0.2	0.8		—"—
	7	Болты М8	60	12	-	0.5		ГОСТ 7798-62
	8	Винты М5	16	60	-	0.1		ГОСТ 10604-63
	9	□40×40×3	1600	1	5.3	5.3		по ЧМТУ 638-64
	11	□40×40×3	1650	2	5.5	11.0		—"—
	ДА	800×9	1600	2	22.5	45.0	58.5	При варианте заполнения см. лист 8
	ДВ	800×9	1600	2	12.7	25.4		
	ДФ	800×9	1600	2	10.8	21.6	54.9	
ДКс-4	4	□40×40×3	800	2	2.6	5.2	30.1	по ЧМТУ 638-64
	5	ПП-5	1610	2	0.4	0.8		см. лист 4.
	6	ПП-5	810	2	0.2	0.4		—"—
	7	Болты М8	60	8	-	0.35		ГОСТ 7798-62
	8	Винты М5	16	30	-	0.05		ГОСТ 10604-63
	12	-40×6	120	4	0.2	0.8		
	ДА	800×9	1600	1	22.5	22.5	20.3	При варианте заполнения см. лист 8
	ДВ	800×9	1600	1	12.7	12.7		
	ДФ	800×9	1600	1	10.8	10.8	18.4	

1972	УС Здания административно-бытового назначения.	Перегородки кабин душевых и уборных. Каркасные перегородки душевых кабин ДКс-3; ДКс-4.	Типовые решения 416-0-1	Выпуск 7 Альбом 2	Лист 6

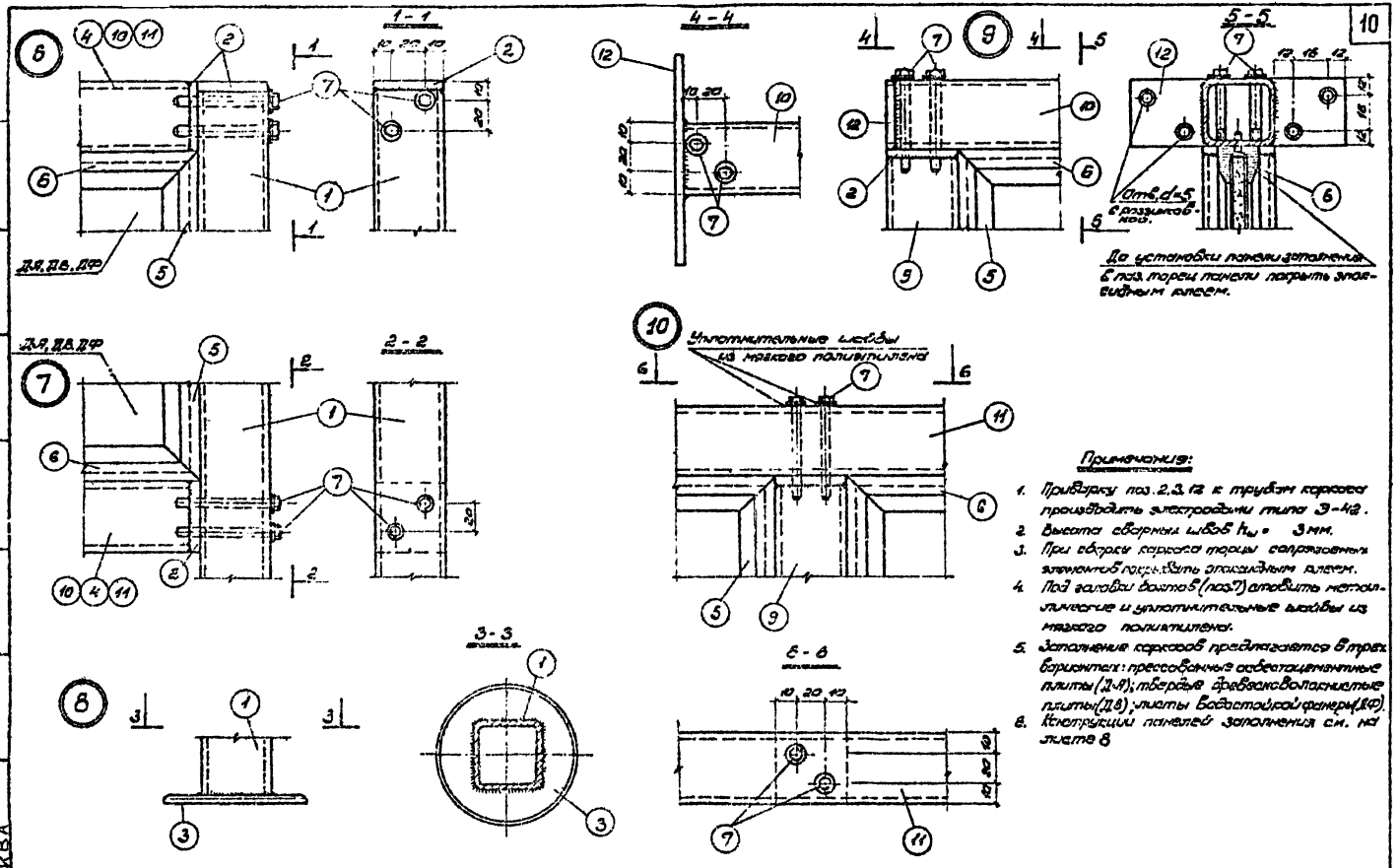

Примечания:

1. Привварку поз. 2, 3, 12 к трубам каркаса производить электродами типа Э-42.
2. Высота сварных швов h_w = 3 мм.
3. При сборке каркаса торцы сопрягаемых элементов покрывать эпоксидным клеем.
4. Под головки болтов 5 (поз. 7) установить металлические и уплотнительные шайбы из мягкого полиэтилена.
5. Заполнение каркасов предлагается в трех вариантах: прессованные асбестоцементные плиты (ДА); твердые древесноволокнистые плиты (ДВ); плиты бакелизированной фанеры (ДФ).
6. Конструкции панелей заполнения см. на листе 8

ГОССТРОЙ СССР ЦНИИПромзданий МОСКВА	1972	УС Здания административно-бытового назначения.	Переговоры кабин душевых и уборных. Узлы 6 ÷ 10 переговоров ДКс-1 ÷ ДКс-4	Типовые решения 416-0-1	Выпуск 7 Альбом 2	Лист 7

12225-02 11

Панели заполнения
ДА, ДВ, ДФ.

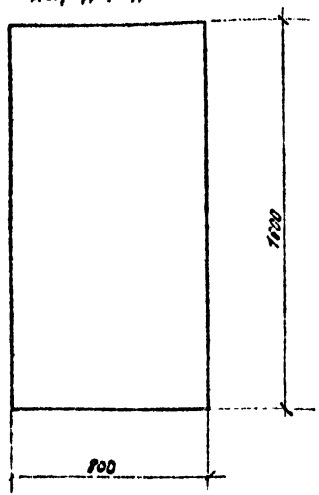

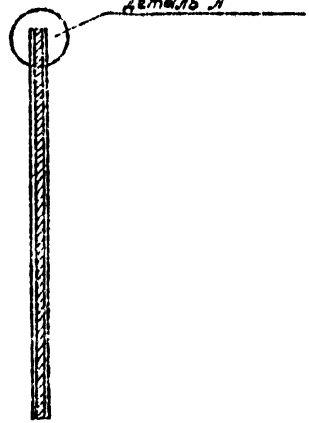

Спецификация материалов на один элемент.

Марка эл-та	№ поз	Материал	Сечение	Длина мм.	Кол. шт.	Вес, кг. одной поз	Вес, кг. всех поз	Вес, кг. марки
ДА	1	Асбестоцем.	8×800	1600	1	22.5	22.5	22.5
ДВ	2	Твердая древесно-волокн. плита	6×800	1600	1	7.3	7.3	12.7
	3	Бумажно-слоистый пластик.	1,5×800	1600	2	2,7	5,4	
ДФ	4	Водостойкая фанера	6×800	1600	1	5,4	5,4	10,8
	3	Бумажно слоистый пластик.	1,5×800	1600	2	2,7	5,4	

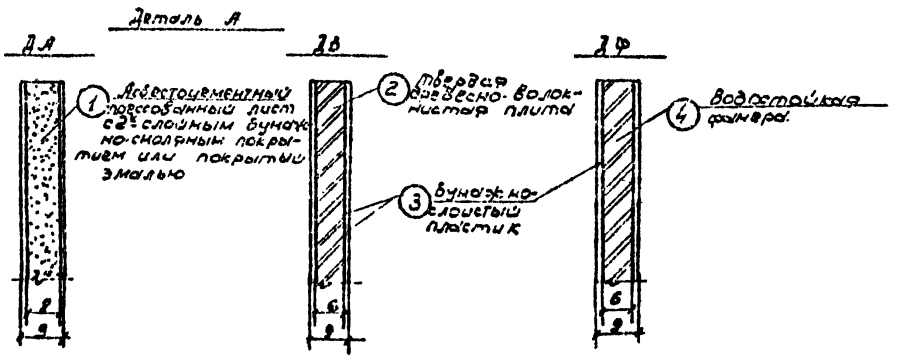

Примечания:

1. Непрессованное двухслойное бумажно-смоляное покрытие позволяет придать опрессованному материалу любой цвет и рисунок, определяемые при конкретном проектировании.
2. При наклейке бумажно-слоистого пластика на древесно-волокнистую плиту или фанеру могут быть применены клеи: мочевино-формальдегидный фенольно-резорциновый, казеиновый или неопреновый.
   Клей выбирается заводом-изготовителем.
3. Объемные веса примененных материалов:
   Асбестоцементные прессованные листы $\gamma = 2200$ кг/м³
   Твердая древесно-волокнистая плита $\gamma = 950$ кг/м³
   Водостойкая фанера $\gamma = 700$ кг/м³
   Бумажно-слоистый пластик $\gamma = 1400$ кг/м³

1972.	УС	Здания административно-бытового назначения	Перегородки кабин душевых и уборных Панели заполнения каркасов перегородок душевых.	Типовые решения 41Б-0-1	Выпуск 7 Альбом 2	Лист 8

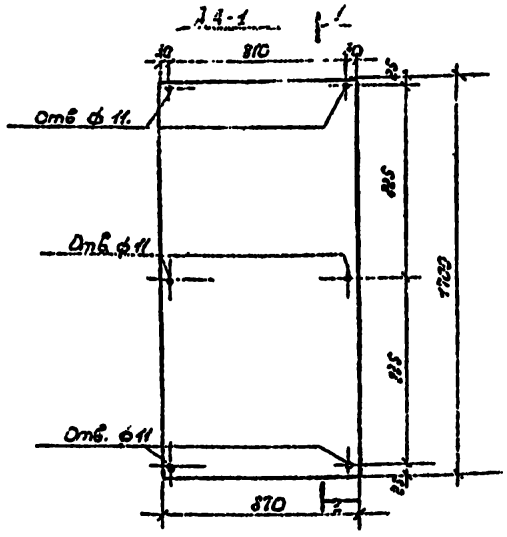

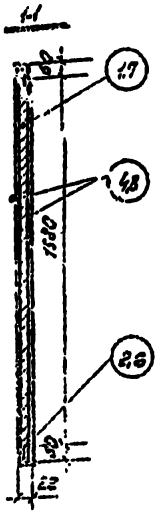

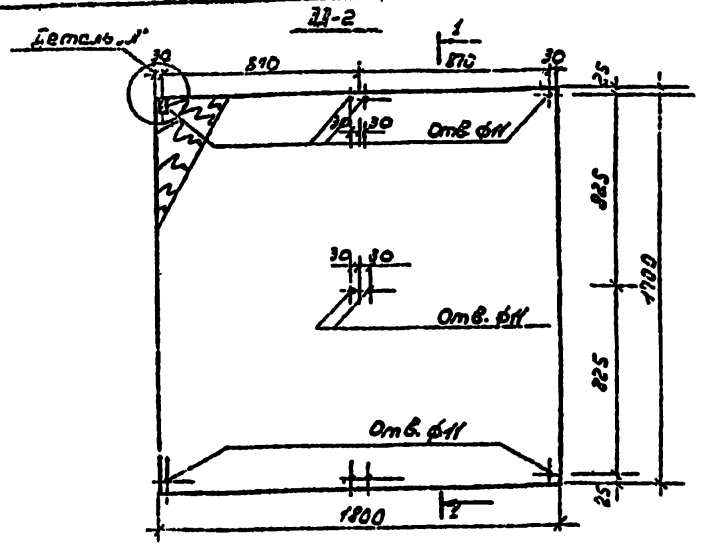

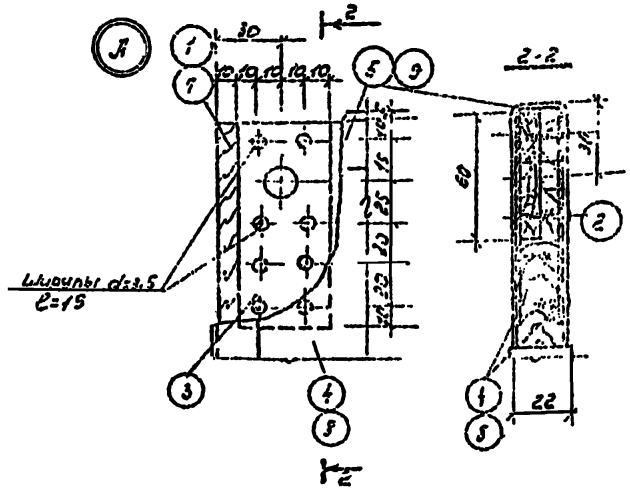

Примечания:

1. Щиты изготовлять с помощью водостойкого клея. Марка клея применяется заводом-изготовителем с учетом имеющегося опыта.
2. Допускается обкладку торцов выполнять из древесины хвойных пород с одной с лицевой стороны лаком ПЯХ или декоративным покрытием.
3. Рекомендуется сверление отверстий осуществлять при монтаже.

Спецификация материалов на один элемент.

Марка эл-та	№ поз.	Материал	Сечение	Длина мм.	Кол. шт.	Вес, кг. одной поз.	Вес, кг. всех поз.	Марки
ДД-1	1	Древесно-стружечная плита	19×950	1520	1	12.0	18.0	227
	2	Древесина хвойных пород	19×60	3140	1	3.6	3.6	
	3	Сталь Ст.3	2×40	100	4	0.1	0.4	
	4	Фанера клеенная плоскостная	1.6×860	1660	2	3.1	5.2	
	5	Профиль ПВХ	ПП-4	5240	1	1.5	1.5	
ДД-2	3	Сталь Ст.3	2×40	100	4	0.1	0.4	61.0
	6	См. поз.2	19×60	1000	1	4.9	4.9	
	7	См. поз.2	19×1630	1530	1	10.5	10.5	
	8	См. поз.4	16×1760	1860	2	6.5	13.2	
	9	Профиль ПВХ	ПП-4	7240	1	2.0	2.0	

Древесно-стружечная плита принята с объемным весом $\gamma = 800$ кг/м³.

1972.	УС Здания административно-бытового назначения.	Перегородки кабин душевых и уборных Щитовые перегородки душевых кабин.	Типовые решения 4.18-0:1	Выпуск 7 Альбом 2	Лист 9

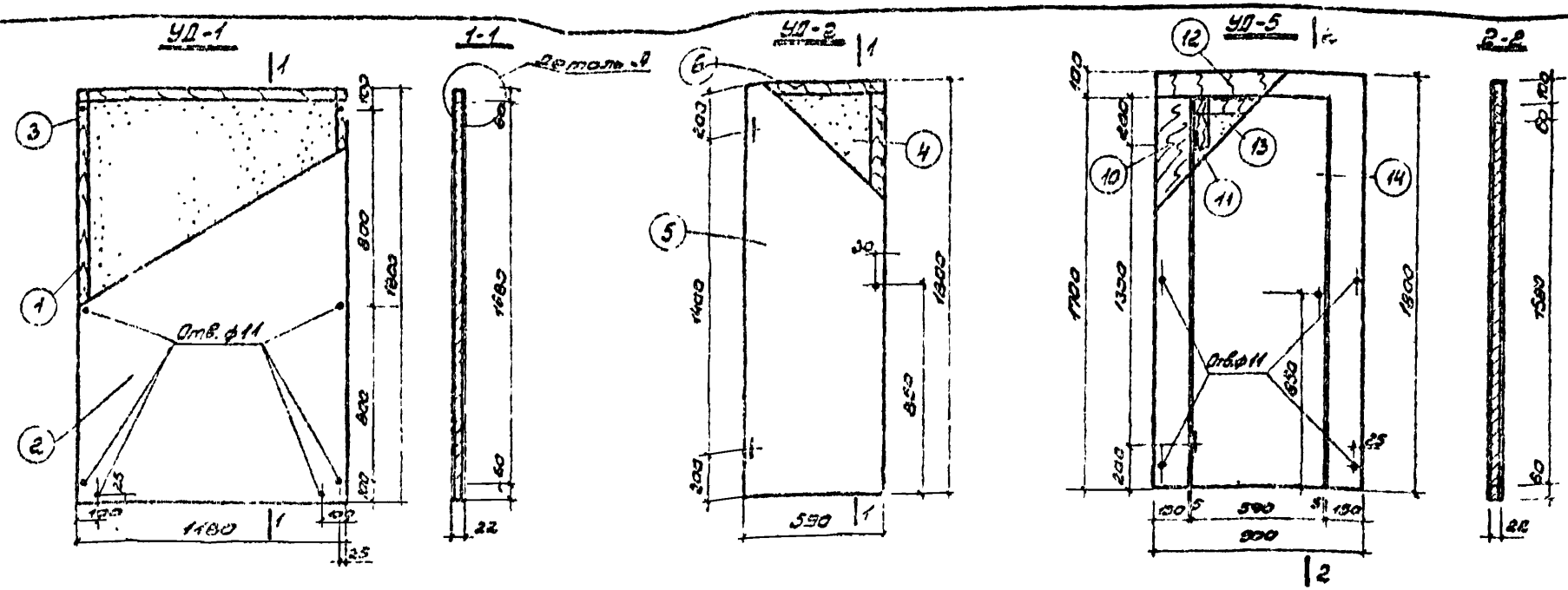

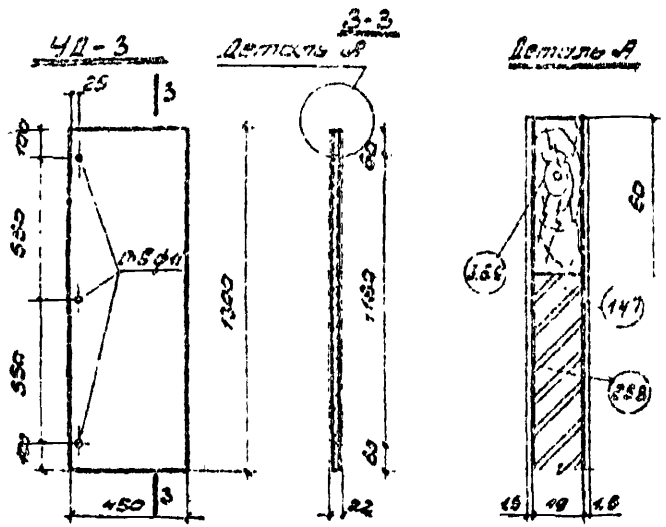

Примечания:

1. Щиты изготовлять с помощью водостойкого слоя. Через клей поливинилэтоф добавом-изготовителем с учетом имеющегося опыта.
2. Допускается обкладку торцов выполнять из древесины хвойных пород с защитой торца профилем ПХВ или металлическим покрытием.
3. Рекомендуется сверление отверстий осуществлять при монтаже.

Спецификация материалов на один элемент

Марка эл-та	№ поз.	Материал	Сечение	Длина мм	Кол. шт.	Вес, кг: Одной поз.	Всех поз.	Марка
УД-1	1	Доска [illegible]	19×10[illegible]	1680	1	27.2	20.2	33.3
	2	Бумажно-слоистый пластик марки [illegible]	1.5×1180	1800	2	4.5	9.0	
	3	Древесно-стружечная плита марки [illegible]	19×60	5720	1	3.9	3.9	
УД-2	4	см. поз. 1	19×470	1620	1	2.0	2.0	16.1
	5	см. поз. 2	1.5×590	1600	2	2.0	4.0	
	6	см. поз. 3	19×60	4340	1	3.1	3.1	
УД-3	7	см. поз. 1	19×330	1180	1	4.4	4.4	8.8
	8	см. поз. 2	1.5×450	1300	2	1.1	2.2	
	9	см. поз. 3	19×60	3[illegible]60	1	2.2	2.2	
УД-5	10	Доска [illegible]	19×150	3400	1	5.8	5.8	Ст3
	11	—— // ——	19×60	4980	1	3.1	3.1	
	12	—— // ——	19×100	900	1	1.0	1.0	
	13	см. поз. 1	19×470	1980	1	6.5	6.5	
	14	см. поз. 2	1.5×600	1800	2	3.4	6.4	

19'12	УС Здание административно-бытового назначения	Перегородки кабин душевых и уборных Щитовые перегородки кабин уборных УД-1÷УД-3; УД-5	Типовые решения 4.903-1	Выпуск 7 Альбом 2	Лист 10

ГОССТРОЙ СССР ЦИТОРГАЗАНТЕХМОНТАЖ МОСКВА

Разработал Ст. инж. [illegible] Проверил Ст. инж. [illegible] Согласовал Гл. инж. проекта [illegible] Утвердил Гл. инженер [illegible]

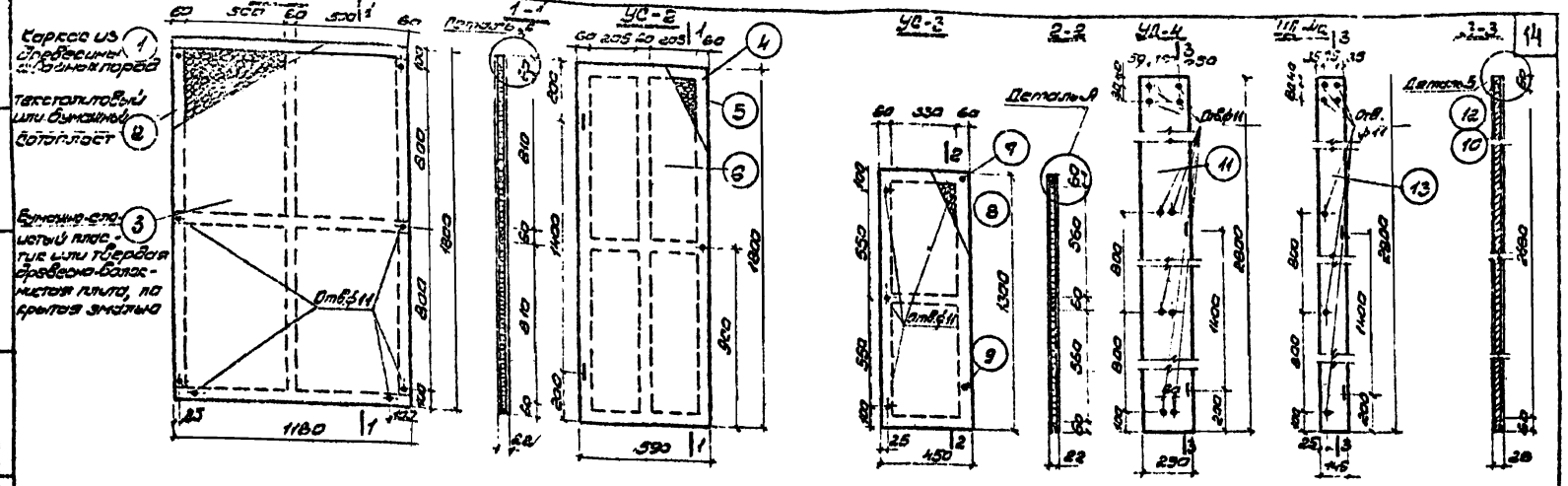

Спецификация материалов на один элемент

Марка эл-та	№ поз.	Материал	Сечение	Длина мм.	Кол. шт.	Вес. кг. Одной поз.	Вес. кг. Всех поз.	Марка
УС-1	1	Древесина хвойных пород	18×60	8940	1	6.1	6.1	18.1
	2	сотопласт	19×500	810	4	0.7	3.0	
	3	Бумажно-слоистый пластик	1.5×1480	1300	2	4.5	9.0	
УС-2	4	см. поз. 1	18×60	1770	1	5.0	5.0	10.40
	5	см. поз. 2	19×205	810	4	0.30	1.20	
	6	см. поз. 3	1.5×590	1800	2	2.10	4.20	
УС-3	7	см. поз. 1	18×60	395	1	2.70	2.70	3.64
	8	см. поз. 2	19×330	560	2	0.32	0.64	
	9	см. поз	1.5×450	1300	2	1.15	2.30	
УД-4	10	Доска из хвойных пород	25×290	2800	1	12.2	12.2	15.4
	11	см. поз. 3	1.5×290	2800	2	1.6	3.2	
УД-4а	12	Доска из хвойных пород	25×146	2800	1	5.9	5.9	7.5
	13	см. поз. 3	1.5×145	2800	2	0.79	1.6	

Примечания:

1. Торцы плит пропитать горячей олифой и покрасить масляной краской или обклеить полувинилхлоридной обсклейкой (ПП-5)
2. Допускается каркас щитов выполнять из древесины твердолиственных пород без обстейки торцов.
3. Рекомендуется сверление отверстий осуществлять при монтаже.

1972	УС Здания административно-бытового назначения	Перегородки кабин душевых и уборных. Щитовые перегородки кабин уборных УС-1÷УС-3, УД-4, УД-4а	Типовые решения 416-0-1	Выпуск 7 Альбом 2	Лист 11

Госстрой СССР ЦИТП Госгражданстроя Москва

Разраб. Красных; Проверил Доронин; Гл. инж. проекта Лозинский; Гл. инженер Кунинов; Рук. отдела Ковалев; Гл. инженер Шевченко; Нач. отдела Ковалев; Гл. инженер проекта Шевченко; Ст. инженер Шевченко; Ст. инженер Кунинов; Исполнитель Кунинов

12275-02 15

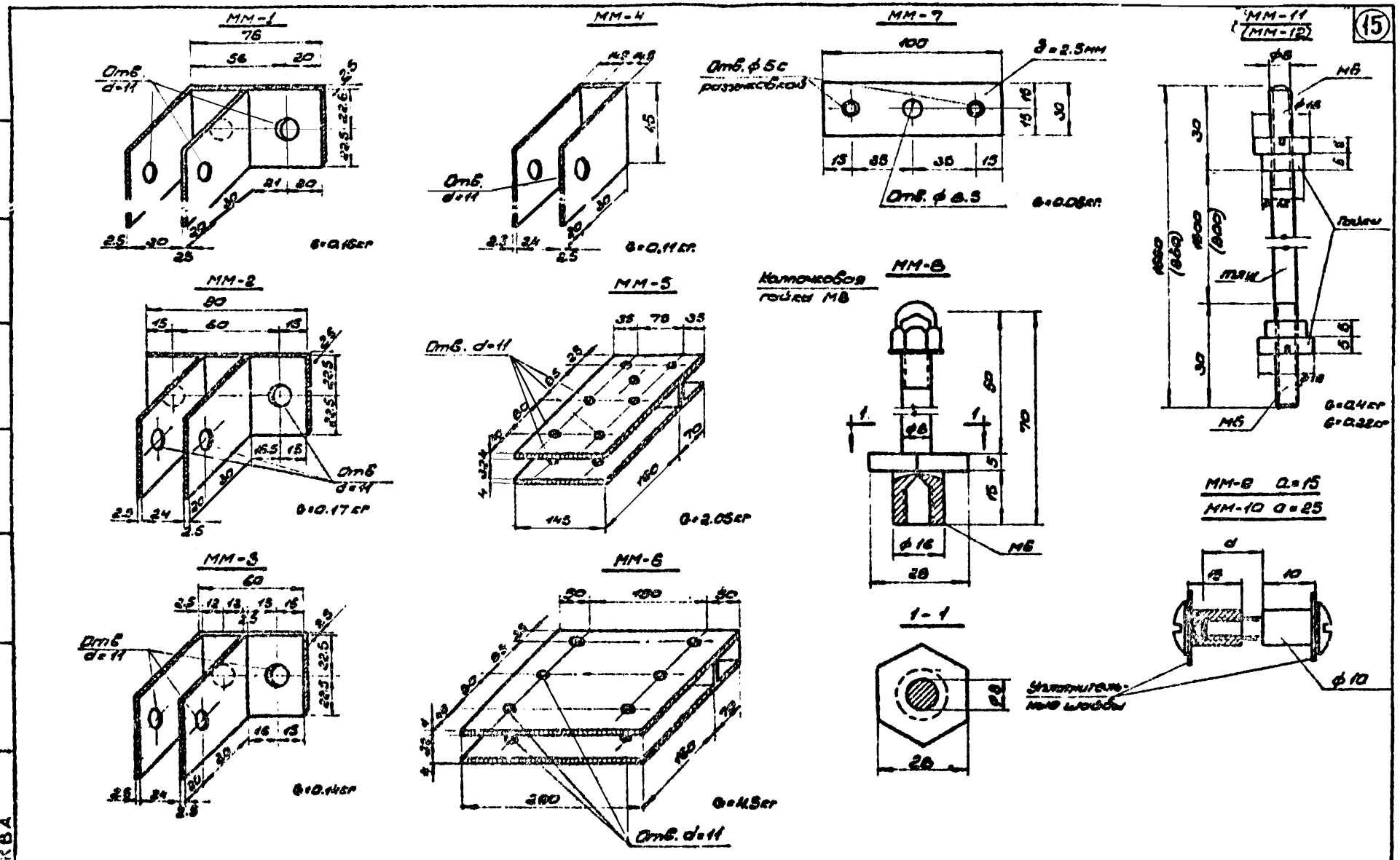

УС	Здания сборно-разборные бытового назначения	Перегородки кабин душевых и уборных Соединительные металлические детали	Типовые решения 416-0-1	Выпуск 7 Альбом 2	Лист 12

12225-02 (16)

ГОССТРОЙ СССР ЦИТП ГОСГРАЖДАНСТРОЙ МОСКВА

Разработано: Хвалов, Лебедев, Кравченко, Тимочкина

Гл. инж. пр. Гаврилов, Гл. инж. пр. Ефимов, Гл. инж. пр. Ефимов, Гл. инж. пр. Ефимов

Проверил: Прончук, Гл. инж. пр. Ефимов, Гл. инж. пр. Ефимов, Гл. инж. пр. Ефимов

Гл. специалист: Ефимов, Гл. инж. пр. Ефимов, Гл. инж. пр. Ефимов, Гл. инж. пр. Ефимов

Гл. инженер: Ефимов, Гл. инж. пр. Ефимов, Гл. инж. пр. Ефимов, Гл. инж. пр. Ефимов

gost.e-ecolog.ru