ТИПОВЫЕ КОНСТРУКЦИИ И ДЕТАЛИ ЗДАНИЙ И СООРУЖЕНИЙ

СЕРИЯ 4.904-28

ГИБКИЕ ВСТАВКИ ДЛЯ ЦЕНТРОБЕЖНЫХ ВЕНТИЛЯТОРОВ

РАЗРАБОТАНЫ
ИНСТИТУТОМ
ПРОЕКТПРОМВЕНТИЛЯЦИЯ

Утверждены и введены в
действие с 1 января 1968 года
Госпромстройпроектом Госстроя СССР
Приказ №63 от 27 декабря 1967 г.

ЦЕНТРАЛЬНЫЙ ИНСТИТУТ ТИПОВЫХ ПРОЕКТОВ

МОСКВА

gost.e-ecolog.ru

Госстрой СССР
Тбилисский филиал ЦИТП
Типовой проект (серия)
№ 4-904-28
Заказ № 1825
Цена ..... 1 ..... руб. 02 ..коп
Тираж..800.....
Дата "1" .....XII.....1978 г.

СОДЕРЖАНИЕ АЛЬБОМА

№№ п/п	Наименование	№ листа	№ стр.
1	Титульный лист	—	1
2	Содержание альбома	1	2
3	Пояснительная записка	2	3
4	Таблица для подбора гибких вставок	3	4
5	Вставка гибкая ВГВ1÷ВГВ42. Общий вид.	4	5
6	Обечайка с фланцем ВГВ1-01÷ВГВ42-01; ВГВ1-02÷ВГВ38-02; ВГН12-02; ВГН17-02. Узлы	5	6
7	Детали	6÷8	7÷9
8	Хомут ВГВ1-03÷ВГВ42-03; ВГВ2-04÷ВГВ31-04; ВГН12-03; ВГН17-03; Узел. Детали.	9	10
9	Вставка гибкая ВГН1÷ВГН41. Общий вид.	10	11
10	Обечайка с рукавом ВГН1-01÷ВГН40-01. Узел.	11	12
11	Фланец ВГН1-0101÷ВГН41÷0101. Узел.	12	13
12	Обечайка с рукавом ВГН1-0102÷ВГН39-0102. Узел.	13	14
13	Детали	14,15	15,16

ПОЯСНИТЕЛЬНАЯ ЗАПИСКА

В альбоме приведены рабочие чертежи гибких вставок для центробежных вентиляторов.

Гибкие вставки предназначены для предотвращения вибрации воздуховодов, возникающей при работе вентилятора, и распространения шума.

Номенклатура вставок, содержащихся в альбоме, соответствует номенклатуре центробежных вентиляторов общего назначения, выпускаемых различными заводами.

Присоединительные размеры вставок соответствуют размерам входных и выходных фланцев вентиляторов.

В качестве гибкого элемента во вставках использована стеклоткань ТСФ(а)-9П (стекло № 7), обладающая высокой устойчивостью к воздействию агрессивных сред (кислот, щелочей) и не теряющая своих свойств в интервале температур от -80°С до +100°С.

Для вентиляторов, перемещающих воздух, не содержащий агрессивных примесей, стеклоткань по согласованию с проектной организацией может быть заменена брезентом.

Буквенное обозначение вставок определяет место их установки и соответствует:

„ВГВ" — вставкам, присоединяемым к фланцам всасывающих отверстий центробежных вентиляторов;

„ВГН" — то же к нагнетательным отверстиям.

Цифрами обозначены номера вставок в зависимости от типоразмеров центробежных вентиляторов и заводов-изготовителей.

При выборе вставок следует пользоваться данными таблицы (см. лист 3).

Вставки „ВГВ" и „ВГН" состоят из гибкой части, выполненной ввиде рукава, концы которого соединены с офланцованными обечайками.

Концы рукава вставок „ВГВ" закрепляются на обечайках при помощи хомутов со стяжными болтами. Для защиты ткани вставки „ВГВ" от механических повреждений на обечайках предусмотрены кольцевые зиги.

Один конец рукава вставки „ВГН" соединяется с металлической обечайкой прямоугольного сечения при помощи фальцевого соединения. Второй конец рукава соединяется с круглой обечайкой так же, как и у вставки „ВГВ".

Для защиты ткани вставки „ВГН" от механического повреждения, в фальцевое соединение закладывается кромка ткани, сложенная вдвое.

Металлические части вставок подлежат окраске в соответствии с требованиями СНиП III-Г. 1-62 п. 5.22.

Гл. инженер	Ю.Озга	Рук. группы	Одесский
Гл. инж. тех. отд.	Кузьмичев	Контролер	Донской
Гл. констр.	Кацан	Конструкт.	Ситкевич
Нач. отдела	Залезнюк		
Гл. инж. проекта	Зиммельфарб		

Институт Проектпромвентиляция г. Москва

№ п/п	Типоразмер вентилятора	Завод изготовитель	Диаметр входного отверстия вентилятора	Вставка гибкая ВГВ: ∅ фланца к вентилятору	∅ фланца к воздуховоду	L_1	Обозначение вставки	Вес вставки	Крепежные детали к вентилятору: Размер болтов	Кол. болтов	Кол. гаек	к воздуховоду: Размер болтов	Кол. болтов	Кол. гаек
1	2,5	Крюковский	250	250	250	210	ВГВ 1	2,3	М6х20	8	8	М6х20	6	6
2	2,5	Вентспилский	252	250	250	210	ВГВ 1	2,3	М6х20	8	8	М6х20	6	6
3	2,5	Приокский	250	250	250	210	ВГВ 1	2,3	М6х20	8	8	М6х20	6	6
4	2,5	Барановичский	250	250	250	210	ВГВ 1	2,3	М6х20	8	8	М6х20	6	6
5	3	Крюковский	300	300	315	210	ВГВ2	2,78	М6х20	12	12	М6х20	8	8
6	3	Вентспилский	302	300	315	210	ВГВ2	2,78	М6х20	12	12	М6х20	8	8
7	3	Приокский	300	300	315	210	ВГВ2	2,78	М6х20	12	12	М6х20	8	8
8	3	Барановичский	300	300	315	210	ВГВ3	2,78	М6х20	8	8	М8х20	8	8
9	4	Крюковский	400	400	400	270	ВГВ4	4,69	М6х20	12	12	М8х20	10	10
10	4	Вентспилский	403	400	400	270	ВГВ4	4,69	М6х20	12	12	М8х20	10	10
11	4	Приокский	400	400	400	270	ВГВ4	4,69	М6х20	12	12	М8х20	10	10
12	4	Барановичский	400	400	400	270	ВГВ5	4,69	М8х25	8	8	М6х20	10	10
13	5	Крюковский	500	500	500	320	ВГВ6	6,18	М6х20	16	16	М6х20	10	10
14	5	Вентспилский	503	500	500	320	ВГВ6	6,18	М6х20	16	16	М6х20	10	10
15	5	Приокский	500	500	500	320	ВГВ6	6,18	М6х20	16	16	М6х20	10	10
16	5	Барановичский	500	500	500	320	ВГВ7	6,18	М8х25	8	8	М6х20	10	10
17	6	Крюковский	600	600	630	320	ВГВ8	8,25	М6х20	16	16	М8х25	12	12
18	6	Вентспилский	600	600	630	320	ВГВ8	8,25	М6х20	16	16	М8х25	12	12
19	6	Приокский	600	600	630	320	ВГВ8	8,25	М6х20	16	16	М8х25	12	12
20	6	Барановичский	600	600	630	320	ВГВ9	8,25	М8х25	8	8	М8х25	12	12
21	7	Крюковский	700	700	710	320	ВГВ10	10,13	М6х20	16	16	М8х25	12	12
22	7	Приокский	700	700	710	320	ВГВ10	10,13	М6х20	16	16	М8х25	12	12
23	7	Вентспилский	704	700	710	320	ВГВ10	10,13	М6х20	16	16	М8х25	12	12
24	8	Приднепровский	724	724	800	320	ВГВ11	11,06	М10х30	16	16	М8х25	12	12
25	8	Приокский	804	800	800	320	ВГВ12	11,32	М12х30	16	16	М8х25	12	12
26	10	Приднепровский	904	904	1000	320	ВГВ13	17,53	М10х30	16	16	М8х25	16	16
27	10	Приокский	1004	1004	1000	320	ВГВ14	18,64	М12х30	16	16	М8х25	16	16
28	10	Московский	1020	1020	1000	320	ВГВ15	18,61	М10х30	16	16	М8х25	16	16
29	12	Приднепровский	1084	1084	1120	320	ВГВ16	22,22	М10х30	16	16	М10х30	18	18
30	12	Приокский	1204	1204	1250	320	ВГВ17	258	М10х30	24	24	М10х30	18	18
31	12	Московский	1220	1220	1250	320	ВГВ18	26,03	М10х30	20	20	М10х30	18	18
32	16	Московский	1685	1685	1600	320	ВГВ19	33,56	М12х30	28	28	М10х30	26	26
33	10	Артемовский	1020	1020	1000	320	ВГВ20	18,61	М12х30	12	12	М8х25	16	16
34	16	Харьковский	1440	1440	1600	320	ВГВ21	31,5	М10х30	39	39	М10х30	26	26
35	16	Приокский	1475	1475	1600	320	ВГВ22	29,75	М10х30	24	24	М10х30	26	26
36	20	Харьковский	1800	1800	1600	320	ВГВ23	34,87	М12х30	36	36	М10х30	26	26
37	3	Московский	320	320	315	210	ВГВ24	3,19	М6х20	8	8	М6х20	8	8
38	4	Ровенский	418	420	450	270	ВГВ25	5,08	М6х20	12	12	М6х20	10	10
39	4	Московский	420	420	450	270	ВГВ26	5,09	М6х20	10	10	М6х20	10	10
40	5	Симферопольский	509	500	500	270	ВГВ27	6,17	М8х25	12	12	М6х20	10	10
41	5	Московский	520	520	500	270	ВГВ28	6,68	М8х25	10	10	М6х20	10	10
42	6	Московский	620	620	630	270	ВГВ29	8,25	М8х25	12	12	М8х25	12	12
43	6	Одесский	680	620	630	270	ВГВ29	8,25	М8х25	12	12	М8х25	12	12
44	8	Московский	820	820	800	270	ВГВ30	11,89	М8х25	16	16	М8х25	12	12
45	3	Житомирский	214	214	225	210	ВГВ31	2,06	М8х25	8	8	М6х20	6	6
46	4	Ленинградский	280	280	280	210	ВГВ32	2,57	М6х20	8	8	М6х20	8	8
47	4	Житомирский	285	280	280	210	ВГВ33	2,57	М8х25	8	8	М6х20	8	8
48	5	Ленинградский	350	350	355	320	ВГВ34	4,09	М6х20	8	8	М6х20	8	8
49	5	Житомирский	355	350	355	320	ВГВ35	4,02	М8х25	12	12	М6х20	8	8
50	6	Ленинградский	420	420	450	320	ВГВ36	5,08	М6х20	12	12	М6х20	10	10
51	6	Житомирский	425	420	450	320	ВГВ37	5,08	М8х25	12	12	М6х20	10	10
52	8	Ленинградский	560	560	560	320	ВГВ38	8,03	М10х30	12	12	М8х25	10	10
53	8	Житомирский	564	560	560	320	ВГВ39	8,03	М10х30	12	12	М8х25	10	10
54	5	Тульский	300	300	315	210	ВГВ40	3,04	М10х30	12	12	М6х20	8	8
55	5	Симферопольский	308	300	315	210	ВГВ40	3,04	М10х30	12	12	М6х20	8	8
56	6	Тульский	360	360	400	270	ВГВ41	4,43	М10х30	12	12	М6х20	10	10
57	6	Симферопольский	368	360	400	270	ВГВ41	4,43	М10х30	12	12	М6х20	10	10
58	8	Тульский	480	480	500	320	ВГВ42	5,85	М10х30	16	16	М6х20	10	10
59	8	Симферопольский	488	480	500	320	ВГВ42	5,85	М10х30	16	16	М6х20	10	10

Размеры выходного отверстия вентилятора	Вставка гибкая ВГН: Размеры фланца к вентилятору $DхA_1$	∅ фланца к воздуховоду	L_2	Обозначение вставки	Вес вставки	Крепежные детали к вентилятору: Размер болтов	Кол. болтов	Кол. гаек	к воздуховоду: Размер болтов	Кол. болтов	Кол. гаек
178х178	178х178	225	210	ВГН 1	2,53	М6х20	8	8	М6х20	6	6
178х178	178х178	225	210	ВГН1	2,53	М6х20	8	8	М6х20	6	6
178х178	178х178	225	210	ВГН1	2,53	М6х20	8	8	М6х20	6	6
178х178	178х178	225	210	ВГН2	2,53	М6х20	8	8	М6х20	6	6
214х214	214х214	280	240	ВГН3	2,98	М6х20	8	8	М6х20	8	8
214х214	214х214	280	210	ВГН3	2,98	М6х20	8	8	М6х20	8	8
210х210	214х214	280	210	ВГН3	2,98	М6х20	8	8	М6х20	8	8
210х210	214х214	280	210	ВГН4	2,98	М6х20	8	8	М6х20	8	8
285х285	285х285	355	240	ВГН5	4,23	М6х20	8	8	М6х20	8	8
285х285	285х285	355	240	ВГН5	4,23	М6х20	8	8	М6х20	8	8
280х280	285х285	355	240	ВГН5	4,23	М6х20	8	8	М6х20	8	8
280х280	285х285	355	240	ВГН6	4,12	М6х20	12	12	М6х20	8	8
356х356	356х356	450	300	ВГН7	3,66	М6х20	16	16	М6х20	10	10
356х356	356х356	450	300	ВГН7	3,66	М6х20	16	16	М6х20	10	10
350х350	356х356	450	300	ВГН7	3,66	М6х20	16	16	М6х20	10	10
350х350	356х356	450	300	ВГН7	3,66	М6х20	16	16	М6х20	10	10
426х426	420х420	560	300	ВГН8	8,2	М6х20	16	16	М8х25	10	10
420х420	420х420	560	300	ВГН8	8,2	М6х20	16	16	М8х25	10	10
420х420	420х420	560	300	ВГН8	8,2	М6х20	16	16	М8х25	10	10
420х420	420х420	560	300	ВГН9	8,2	М6х20	20	20	М8х25	10	10
496х496	496х496	630	300	ВГН10	10,22	М6х20	16	16	М8х25	12	12
490х490	496х496	630	300	ВГН10	10,22	М6х20	16	16	М8х25	12	12
489х489	496х496	630	300	ВГН10	10,22	М6х20	16	16	М8х25	12	12
560х560	560х560	710	300	ВГН11	12,17	М10х30	16	16	М8х25	12	12
560х560	560х560	710	300	ВГН11	12,17	М10х30	16	16	М8х25	12	12
700х700	700х700	900	300	ВГН12	18,52	М10х30	20	20	М8х25	16	16
700х700	700х700	900	300	ВГН12	18,52	М10х30	20	20	М8х25	16	16
700х700	700х700	900	300	ВГН13	18,52	М10х30	20	20	М8х25	16	16
840х840	840х840	1120	300	ВГН14	23,15	М10х30	24	24	М10х30	18	18
840х840	840х840	1120	300	ВГН15	24,27	М10х30	24	24	М10х30	18	18
840х840	840х840	1120	300	ВГН16	22,89	М10х30	24	24	М10х30	18	18
1120х1120	1120х1120	1400	300	ВГН17	29,77	М10х30	28	28	М10х30	22	22
708х808	700х800	1000	300	ВГН18	18,51	М10х30	18	18	М8х25	16	16
1120х1280	1120х1280	1600	300	ВГН19	36,39	М12х30	34	34	М10х30	26	26
1128х1286	1120х1280	1600	300	ВГН20	36,39	М12х30	34	34	М10х30	26	26
1400х1600	1400х1600	1600	300	ВГН21	46,87	М12х30	40	40	М10х30	26	26
210х210	210х210	280	210	ВГН22	2,97	М6х20	8	8	М6х20	8	8
290х290	290х290	355	240	ВГН23	4,19	М6х20	12	12	М6х20	8	8
280х280	280х280	355	240	ВГН24	4,39	М6х20	12	12	М8х20	8	8
350х350	350х350	450	300	ВГН25	5,56	М8х25	16	16	М6х20	10	10
350х350	350х350	450	300	ВГН25	5,56	М8х25	16	16	М6х20	10	10
420х420	420х420	560	300	ВГН26	8,26	М8х25	16	16	М8х25	10	10
426х426	420х420	560	300	ВГН26	8,26	М8х25	16	16	М8х25	10	10
560х560	560х560	710	300	ВГН11	12,17	М10х30	16	16	М8х25	12	12
185х185	185х185	250	210	ВГН27	2,89	М6х20	10	10	М6х20	6	6
244х240	245х245	315	210	ВГН28	3,31	М6х20	16	16	М6х20	8	8
245х245	245х245	315	210	ВГН29	3,31	М6х20	12	12	М6х20	8	8
302х300	300х300	400	300	ВГН30	5,67	М8х25	20	20	М6х20	10	10
307х307	300х300	400	300	ВГН31	5,67	М8х25	12	12	М6х20	10	10
362х360	360х360	450	300	ВГН32	7,03	М8х25	20	20	М6х20	10	10
367х367	367х367	450	300	ВГН33	6,82	М8х25	12	12	М6х20	10	10
476х480	476х480	630	300	ВГН34	10,89	М10х30	24	24	М8х25	12	12
487х487	487х487	630	300	ВГН35	12,02	М10х30	14	14	М8х25	12	12
300х300	300х300	400	300	ВГН36	6,13	М10х30	14	11	М6х20	10	10
300х300	300х300	400	300	ВГН36	6,13	М10х30	14	11	М6х20	10	10
360х360	360х360	450	300	ВГН37	7,03	М10х30	16	13	М6х20	10	10
360х360	360х360	450	300	ВГН38	7,03	М10х30	16	12	М6х20	10	10
480х480	480х480	630	300	ВГН39	10,9	М10х30	22	22	М8х25	12	12
480х480	480х480	630	300	ВГН40	10,9	М10х30	22	17	М8х25	12	12

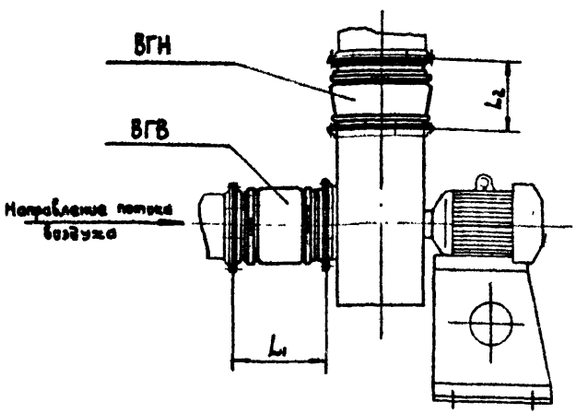

Примечание

В графах „Крепежные детали" предусмотрены болты и гайки для присоединения вставок к фланцам вентиляторов и воздуховодов.

Гр. 44-76, 49-57, 46-46, 417-40

г. Москва

Нач. отдела Бейзерман

Гл. инж. пр. Гиммельфарб

ТД	Гибкие вставки для центробежных вентиляторов	Серия 4.904-28
1967	Таблица для подбора гибких вставок	Лист 3

Исполнение фланцев из уголка

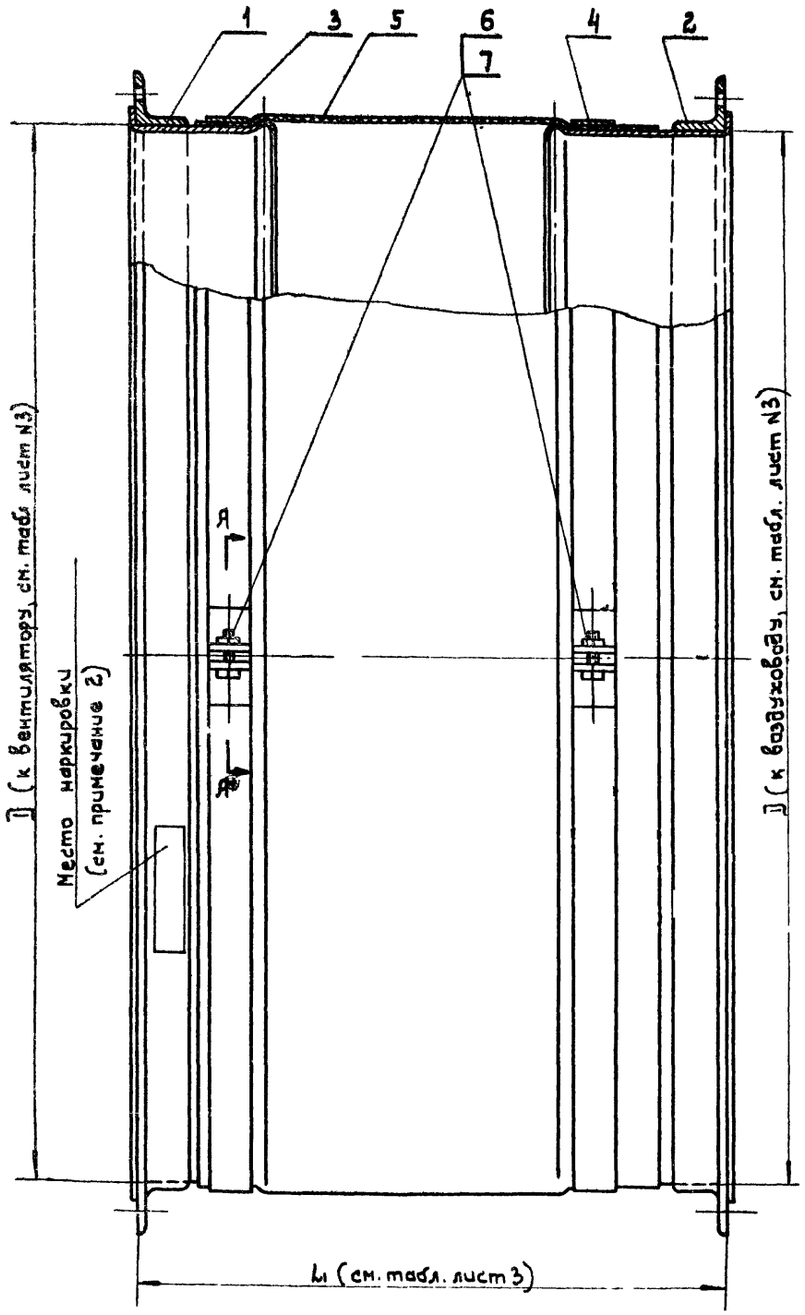

Исполнение фланцев из полосы

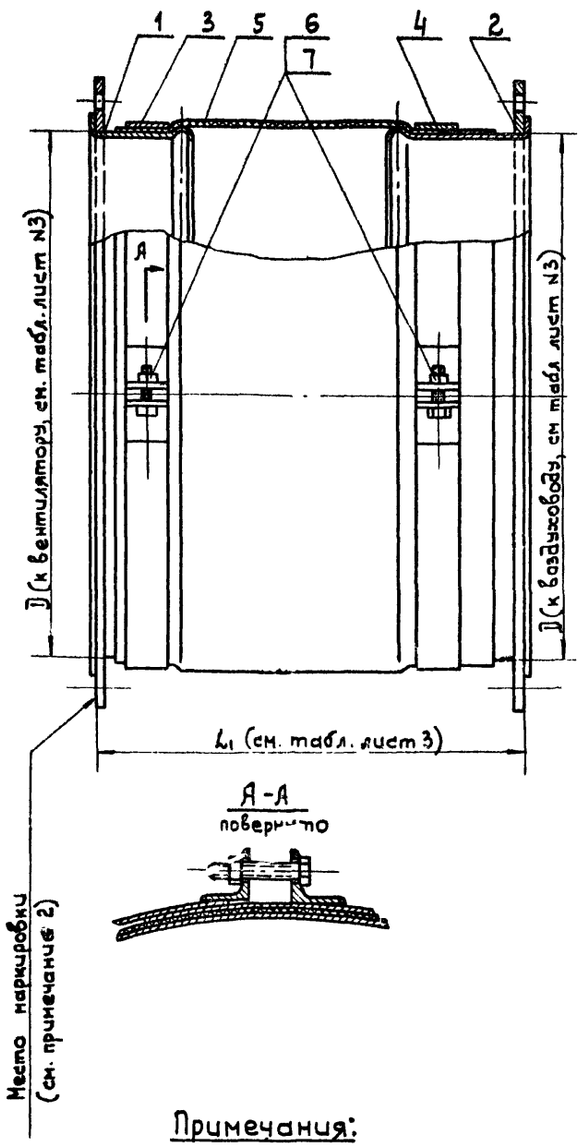

А-А
повернуто

Примечания:

1. Для общеобменной вентиляции, по согласованию с проектировщиком, допускается рукав поз. N5 изготавливать из брезента.
2. В указанном для маркировки месте маслобензостойкой краской нанести обозначение гибкой вставки, например: ВГВ-19

Обозначен.	поз. N1 обечайка с фланцем лист 5		поз. N2 обечайка с фланцем лист 5		поз. N3 хомут лист 9		поз. N4 хомут лист 9		поз. N5 Рукав лист 8		поз. N6 Болт		поз. N7 Гайка		Вес вставки
	Обознач.	Кол.	Обознач.	Кол.	Обознач.	Кол.	Обознач.	Кол.	Обознач.	Кол.	Обознач.	Кол.	Обознач.	Кол.	
ВГВ1	ВГВ1-01	1	ВГВ1-02	1	ВГВ1-03	1	ВГВ1-03	1	ВГВ1-05	1		2		2	2,3
ВГВ2	ВГВ2-01	1	ВГВ2-02	1	ВГВ2-03	1	ВГВ2-04	1	ВГВ2-05	1		2		2	2,78
ВГВ3	ВГВ3-01	1	ВГВ2-02	1	ВГВ2-03	1	ВГВ2-04	1	ВГВ2-05	1		2		2	2,78
ВГВ4	ВГВ4-01	1	ВГВ4-02	1	ВГВ4-03	1	ВГВ4-03	1	ВГВ4-05	1		2		2	4,69
ВГВ5	ВГВ5-01	1	ВГВ4-02	1	ВГВ4-03	1	ВГВ4-03	1	ВГВ4-05	1		2		2	4,69
ВГВ6	ВГВ6-01	1	ВГВ6-02	1	ВГВ6-03	1	ВГВ6-03	1	ВГВ6-05	1		2		2	6,18
ВГВ7	ВГВ7-01	1	ВГВ6-02	1	ВГВ6-03	1	ВГВ6-03	1	ВГВ6-05	1		2		2	6,18
ВГВ8	ВГВ8-01	1	ВГВ8-02	1	ВГВ8-03	1	ВГВ8-04	1	ВГВ8-05	1		2		2	8,25
ВГВ9	ВГВ9-01	1	ВГВ8-02	1	ВГВ8-03	1	ВГВ8-04	1	ВГВ8-05	1		2		2	8,25
ВГВ10	ВГВ10-01	1	ВГВ10-02	1	ВГВ10-03	1	ВГВ10-04	1	ВГВ10-05	1		2		2	10,13
ВГВ11	ВГВ11-01	1	ВГВ11-02	1	ВГВ11-03	1	ВГВ11-04	1	ВГВ11-05	1		2		2	11,06
ВГВ12	ВГВ12-01	1	ВГВ11-02	1	ВГВ11-04	1	ВГВ11-04	1	ВГВ11-05	1		2		2	11,32
ВГВ13	ВГВ13-01	1	ВГВ13-02	1	ВГВ13-03	1	ВГВ13-04	1	ВГВ13-05	1		2		2	17,53
ВГВ14	ВГВ14-01	1	ВГВ13-02	1	ВГВ13-04	1	ВГВ13-04	1	ВГВ13-05	1		2		2	18,64
ВГВ15	ВГВ15-01	1	ВГВ13-02	1	ВГВ15-03	1	ВГВ13-04	1	ВГВ15-05	1		2		2	18,61
ВГВ16	ВГВ16-01	1	ВГВ16-02	1	ВГВ16-03	1	ВГВ16-04	1	ВГВ16-05	1		2		2	22,22
ВГВ17	ВГВ17-01	1	ВГВ17-02	1	ВГВ17-03	1	ВГВ17-04	1	ВГВ17-05	1		2		2	25,8
ВГВ18	ВГВ18-01	1	ВГВ17-02	1	ВГВ18-03	1	ВГВ17-04	1	ВГВ17-05	1		2		2	26,03
ВГВ19	ВГВ19-01	1	ВГВ19-02	1	ВГВ19-03	1	ВГВ19-04	1	ВГВ18-05	1		2		2	33,56
ВГВ20	ВГВ20-01	1	ВГВ13-02	1	ВГВ15-03	1	ВГВ13-04	1	ВГВ15-05	1		2		2	18,61
ВГВ21	ВГВ21-01	1	ВГВ19-02	1	ВГВ21-03	1	ВГВ19-04	1	ВГВ21-05	1		2		2	31,9
ВГВ22	ВГВ22-01	1	ВГВ19-02	1	ВГВ22-03	1	ВГВ19-04	1	ВГВ21-05	1		2		2	29,75
ВГВ23	ВГВ23-01	1	ВГВ19-02	1	ВГВ23-03	1	ВГВ19-04	1	ВГВ23-05	1		2		2	34,87
ВГВ24	ВГВ24-01	1	ВГВ2-02	1	ВГВ24-03	1	ВГВ2-04	1	ВГВ2-05	1		2		2	3,19
ВГВ25	ВГВ25-01	1	ВГВ25-02	1	ВГВ25-03	1	ВГВ25-04	1	ВГВ25-05	1		2		2	5,08
ВГВ26	ВГВ26-01	1	ВГВ25-02	1	ВГВ25-03	1	ВГВ25-04	1	ВГВ25-05	1		2		2	5,09
ВГВ27	ВГВ27-01	1	ВГВ6-02	1	ВГВ6-03	1	ВГВ6-03	1	ВГВ6-05	1		2		2	6,17
ВГВ28	ВГВ28-01	1	ВГВ6-02	1	ВГВ28-03	1	ВГВ6-03	1	ВГВ28-05	1		2		2	8,68
ВГВ29	ВГВ29-01	1	ВГВ8-02	1	ВГВ29-03	1	ВГВ8-04	1	ВГВ8-05	1		2		2	8,25
ВГВ30	ВГВ30-01	1	ВГВ11-02	1	ВГВ30-03	1	ВГВ11-04	1	ВГВ30-05	1		2		2	11,89
ВГВ31	ВГВ31-01	1	ВГВ31-02	1	ВГВ31-03	1	ВГВ31-04	1	ВГВ31-05	1		2		2	2,06
ВГВ32	ВГВ32-01	1	ВГВ32-02	1	ВГВ32-03	1	ВГВ32-03	1	ВГВ32-05	1		2		2	2,57
ВГВ33	ВГВ33-01	1	ВГВ32-02	1	ВГВ32-03	1	ВГВ32-03	1	ВГВ32-05	1		2		2	2,57
ВГВ34	ВГВ34-01	1	ВГВ34-02	1	ВГВ34-03	1	ВГВ34-03	1	ВГВ34-05	1		2		2	4,09
ВГВ35	ВГВ35-01	1	ВГВ34-02	1	ВГВ34-03	1	ВГВ34-03	1	ВГВ34-05	1		2		2	4,02
ВГВ36	ВГВ36-01	1	ВГВ25-02	1	ВГВ25-03	1	ВГВ25-04	1	ВГВ25-05	1		2		2	5,08
ВГВ37	ВГВ37-01	1	ВГВ25-02	1	ВГВ25-03	1	ВГВ25-04	1	ВГВ25-05	1		2		2	5,08
ВГВ38	ВГВ38-01	1	ВГВ38-02	1	ВГВ38-03	1	ВГВ38-03	1	ВГВ38-05	1		2		2	8,03
ВГВ39	ВГВ39-01	1	ВГВ38-02	1	ВГВ38-03	1	ВГВ38-03	1	ВГВ38-05	1		2		2	8,03
ВГВ40	ВГВ40-01	1	ВГВ2-02	1	ВГВ2-03	1	ВГВ2-04	1	ВГВ2-05	1		2		2	3,04
ВГВ41	ВГВ41-01	1	ВГВ4-02	1	ВГВ41-03	1	ВГВ4-03	1	ВГВ4-05	1		2		2	4,43
ВГВ42	ВГВ42-01	1	ВГВ6-02	1	ВГВ42-03	1	ВГВ6-03	1	ВГВ6-05	1		2		2	5,85

М8х35-011 ГОСТ 7798-62 | М8-011 ГОСТ 5915-62

ТА	Гибкие вставки для центробежных вентиляторов	Серия 4.904-28
1967	Вставка гибкая ВГВ1÷ВГВ42. Общий вид.	Лист 4

Исполнение фланца из уголка.

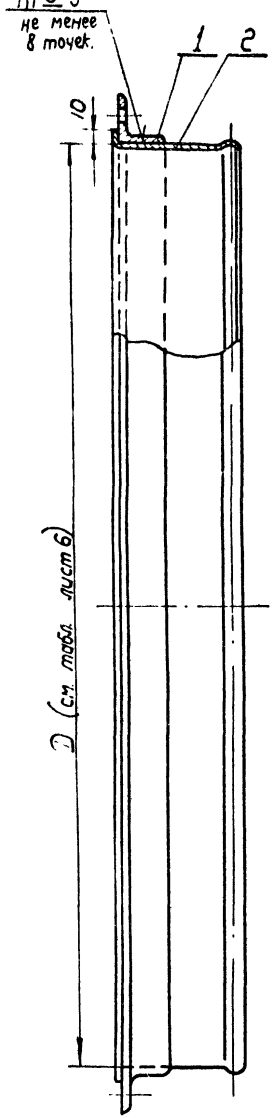

Исполнение фланца из полосы.

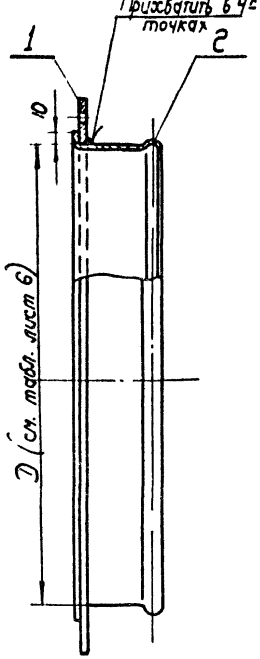

Обозначение	Поз. N 1 фланец лист 6		Поз. N 2 обечайка лист 8		Вес узла
	Обознач.	Кол.	Обознач.	Кол.	
ВГВ1-01	ВГВ1-0101	1	ВГВ1-0102	1	0,86
ВГВ2-01	ВГВ2-0101	1	ВГВ2-0102	1	1,02
ВГВ3-01	ВГВ3-0101	1	ВГВ2-0102	1	1,02
ВГВ4-01	ВГВ4-0101	1	ВГВ4-0102	1	1,92
ВГВ5-01	ВГВ5-0101	1	ВГВ4-0102	1	1,92
ВГВ6-01	ВГВ6-0101	1	ВГВ6-0102	1	2,51
ВГВ7-01	ВГВ7-0101	1	ВГВ6-0102	1	2,51
ВГВ8-01	ВГВ8-0101	1	ВГВ8-0102	1	3,03
ВГВ9-01	ВГВ9-0101	1	ВГВ8-0102	1	3,03
ВГВ10-01	ВГВ10-0101	1	ВГВ10-0102	1	4,24
ВГВ11-01	ВГВ11-0101	1	ВГВ11-0102	1	4,47
ВГВ12-01	ВГВ12-0101	1	ВГВ12-0102	1	4,68
ВГВ13-01	ВГВ13-0101	1	ВГВ13-0102	1	7,07
ВГВ14-01	ВГВ14-0101	1	ВГВ14-0102	1	7,91
ВГВ15-01	ВГВ15-0101	1	ВГВ15-0102	1	7,97
ВГВ16-01	ВГВ16-0101	1	ВГВ16-0102	1	8,88
ВГВ17-01	ВГВ17-0101	1	ВГВ17-0102	1	10,76
ВГВ18-01	ВГВ18-0101	1	ВГВ18-0102	1	11,07
ВГВ19-01	ВГВ19-0101	1	ВГВ19-0102	1	14.86
ВГВ20-01	ВГВ20-0101	1	ВГВ20-0102	1	7,97
ВГВ21-01	ВГВ21-0101	1	ВГВ21-0102	1	12,69
ВГВ22-01	ВГВ22-0101	1	ВГВ22-0102	1	10,9
ВГВ23-01	ВГВ23-0101	1	ВГВ23-0102	1	15,6
ВГВ24-01	ВГВ24-0101	1	ВГВ24-0102	1	1,41
ВГВ25-01	ВГВ25-0101	1	ВГВ25-0102	1	2,00
ВГВ26-01	ВГВ26-0101	1	ВГВ25-0102	1	2,01
ВГВ27-01	ВГВ27-0101	1	ВГВ6-0102	1	2,50
ВГВ28-01	ВГВ28-0101	1	ВГВ28-0102	1	2,65
ВГВ29-01	ВГВ29-0101	1	ВГВ29-0102	1	3,07
ВГВ30-01	ВГВ30-0101	1	ВГВ30-0102	1	5,01
ВГВ31-01	ВГВ31-0101	1	ВГВ31-0102	1	0,74
ВГВ32-01	ВГВ32-0101	1	ВГВ32-0102	1	0,96
ВГВ33-01	ВГВ33-0101	1	ВГВ32-0102	1	0,96
ВГВ34-01	ВГВ34-0101	1	ВГВ34-0102	1	1,68
ВГВ35-01	ВГВ35-0101	1	ВГВ34-0102	1	1,66
ВГВ36-01	ВГВ36-0101	1	ВГВ25-0102	1	2,00
ВГВ37-01	ВГВ37-0101	1	ВГВ25-0102	1	2,00
ВГВ38-01	ВГВ38-0101	1	ВГВ38-0102	1	2,79
ВГВ39-01	ВГВ39-0101	1	ВГВ38-0102	1	2,79
ВГВ40-01	ВГВ40-0101	1	ВГВ2-0102	1	1,28
ВГВ41-01	ВГВ41-0101	1	ВГВ41-0102	1	1,68
ВГВ42-01	ВГВ42-0101	1	ВГВ42-0102		2,34

См. табл.	Обечайка с фланцем	—	—	См. табл.	5
Обозначение	Наименование	Материал	Сортамент	Вес	Лист

Исполнение фланца из уголка

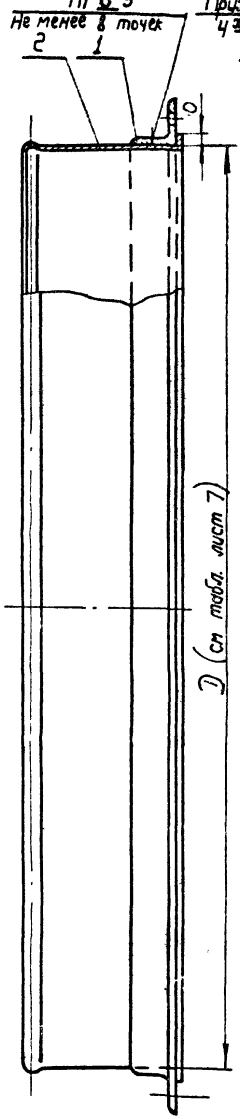

Исполнение фланца из полосы.

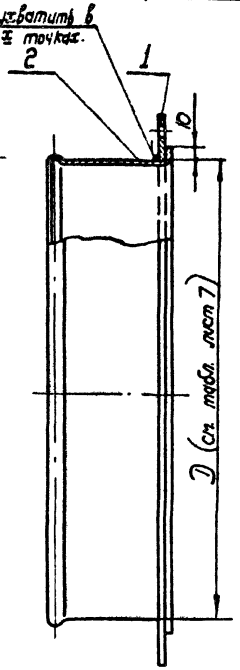

Обозначение	Поз. N 1 фланец Лист 7		Поз. N 2 обечайка Лист 8		Вес
	Обознач.	Кол.	Обознач.	Кол.	
ВГВ1-02	6802-09	1	ВГВ1-0201	1	0,93
ВГВ2-02	6802-11	1	ВГВ2-0201	1	1,15
ВГВ4-02	6802-13	1	ВГВ4-0201	1	2,02
ВГВ6-02	6802-15	1	ВГВ6-0201	1	2,71
ВГВ8-02	6802-17	1	ВГВ8-0201	1	4,06
ВГВ10-02	6802-18	1	ВГВ10-0201	1	4,58
ВГВ11-02	6802-19	1	ВГВ11-0201	1	5,17
ВГВ13-02	6802-21	1	ВГВ13-0201	1	8,13
ВГВ16-02	6802-22	1	ВГВ16-0201	1	10,51
ВГВ17-02	6802-23	1	ВГВ17-0201	1	11,79
ВГВ19-02	6802-25	1	ВГВ19-0201	1	14,91
ВГВ25-02	6802-14	1	ВГВ25-0201	1	2,27
ВГВ31-02	6802-08	1	ВГВ31-0201	1	0,84
ВГВ32-02	6802-10	1	ВГВ32-0201	1	1,04
ВГВ34-02	6802-12	1	ВГВ34-0201	1	1,75
ВГВ38-02	6802-16	1	ВГВ38-0201	1	3,17
ВГН12-02	6802-20	1	ВГН12-0201	1	7,97
ВГН17-02	6802-24	1	ВГН17-0201	1	13,42

ТД	Гибкие вставки для центробежных вентиляторов	Серия 4.904-28	
1967	Обечайка с фланцем ВГВ1-01÷ВГВ42-01; ВГВ1-02÷ВГВ38-02; ВГН12-02; ВГН17-02. Узлы.	Лист	5

Институт Проектпромвентиляция г. Москва

Нач. отдела	Бейзерман	
Гл. инж. пр.	Гиммельфарб	
Рук. группы	Граевский	
Проверил	Пронский	
Конструктор	Ситкевич	

Тип 1 — I — Тип 2

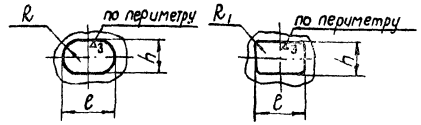

Исполнение фланца из уголка

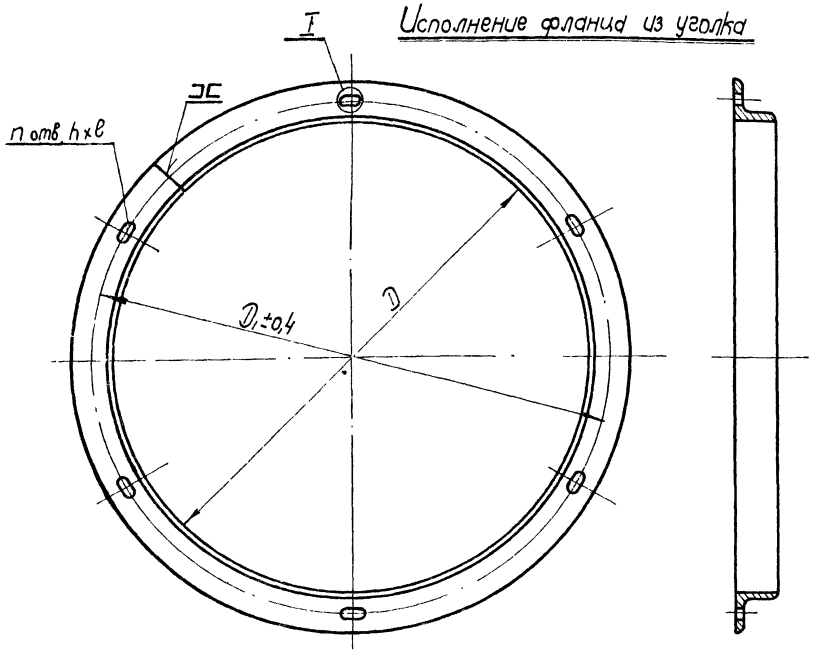

Исполнение фланца из полосы

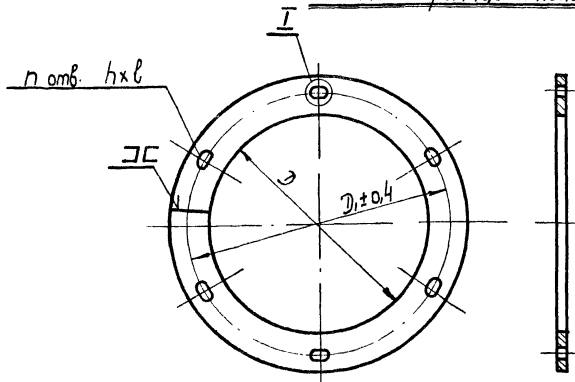

Примечания

1. Болтовые отверстия, вместо указанных на чертеже, допускается делать круглыми диаметром соответственно 8,10,12 и 14 мм
2. Величины радиусов R и R1 в отверстиях под болты не регламентируются

Обозначение фланца	D	D1	Отверстия под болты n	Отверстия под болты h×e	Длина развертки	Сортамент и материал	Вес
ВГВ1-0101	250 +2,5	270	8	7×10	864	Полоса 4×25 ГОСТ 103-57 Ст 3 ГОСТ 535-58	0,67
ВГВ2-0101	300 +3,0	325	12	7×10	1020		0,8
ВГВ3-0101	300 +3,0	320	8	7×10	1020		0,8
ВГВ4-0101	400 +3,5	425	12	7×10	1302	Уголок 25×25×3 ГОСТ 8509-57 равнобок. Ст 3 ГОСТ 535-58	1,44
ВГВ5-0101	400 +3,5	425	8	9×14	1302		1,44
ВГВ6-0101	500 +3,5	535	16	7×10	1629	Уголок 32×32×4 ГОСТ 8509-57 равнобок. Ст.3 ГОСТ 535-58	3,11
ВГВ7-0101	500 +3,5	535	8	9×14	1629		3,11
ВГВ8-0101	600 +4,0	635	16	7×10	1943		3,71
ВГВ9-0101	600 +4,0	635	8	9×14	1943		3,71
ВГВ10-0101	700 +4,0	735	16	7×10	2257		4,31
ВГВ11-0101	724 +4,0	760	16	11×16	2332		4,45
ВГВ12-0101	800 +4,0	844	16	13×20	2577	Уголок 36×36×4 ГОСТ 8509-57 равнобок. Ст.3 ГОСТ 535-58	5,55
ВГВ13-0101	904 +4,0	944	16	11×16	2898	Уголок 32×32×4 ГОСТ 8509-57 равнобок. Ст.3 ГОСТ 535-58	5,55
ВГВ14-0101	1004 +4,5	1050	16	13×20	3218	Уголок 36×36×4 ГОСТ 8509-57 равнобок. Ст.3 ГОСТ 535-58	6,96
ВГВ15-0101	1020 +4,5	1060	16	11×16	3262	Уголок 32×32×4 ГОСТ 8509-57 равнобок. Ст.3 ГОСТ 535-58	6,23
ВГВ16-0101	1084 +4,5	1124	16	11×16	3463		6,6
ВГВ17-0101	1204 +4,5	1250	24	11×16	3846	Уголок 36×36×4 ГОСТ 8509-57 равнобок. Ст.3 ГОСТ 535-58	8,33
ВГВ18-0101	1220 +4,5	1260	20	11×16	3896		8,41
ВГВ19-0101	1685 +5,0	1735	28	13×20	5356		11,55
ВГВ20-0101	1020 +4,5	1080	12	13×20	3274	Уголок 40×40×4 ГОСТ 8509-57 равнобок. Ст.3 ГОСТ 535-58	7,91
ВГВ21-0101	1440 +4,5	1490	39	11×16	4587	Уголок 36×36×4 ГОСТ 8509-57 равнобок. Ст.3 ГОСТ 535-58	9,9
ВГВ22-0101	1475 +4,5	1510	24	11×16	4697		10,12
ВГВ23-0101	1800 +5,0	1870	36	13×20	5739	Уголок 50×50×4,7 ГОСТ 8509-57 равнобок. Ст.3 ГОСТ 535-58	20,52
ВГВ24-0101	320 +3,5	345	8	7×10	1051	Уголок 28×28×3 ГОСТ 8509-57 равнобок. Ст.3 ГОСТ 535-58	1,17
ВГВ25-0101	420 +3,5	455	12	7×10	1369	Уголок 28×28×3 ГОСТ 8509-57 равнобок. Ст.3 ГОСТ 535-58	1,73
ВГВ26-0101	420 +3,5	445	10	7×10	1365	Уголок 25×25×3 ГОСТ 8509-57 равнобок. Ст.3 ГОСТ 535-58	1,53
ВГВ27-0101	500 +3,5	545	12	9×14	1635	Уголок 36×36×4 ГОСТ 8509-57 равнобок. Ст.3 ГОСТ 535-58	3,52
ВГВ28-0101	520 +3,5	545	10	9×14	1679	Уголок 25×25×3 ГОСТ 8509-57 равнобок. Ст.3 ГОСТ 535-58	1,88
ВГВ29-0101	620 +4,0	650	12	9×14	1997	Уголок 28×28×3 ГОСТ 8509-57 равнобок. Ст.3 ГОСТ 535-58	2,52
ВГВ30-0101	820 +4,0	850	16	9×14	2625		3,32
ВГВ31-0101	214 +2,5	240	8	9×14	750	Полоса 4×25 ГОСТ 103-57 Ст.3 ГОСТ 535-58	0,59
ВГВ32-0101	280 +3,0	308	8	7×14	958		0,75
ВГВ33-0101	280 +3,0	310	8	9×14	958		0,75
ВГВ34-0101	350 +3,5	384	8	7×10	1149	Уголок 28×28×3 ГОСТ 8509-57 равнобок. Ст.3 ГОСТ 535-58	1,44
ВГВ35-0101	350 +3,5	385	12	9×14	1149		1,44
ВГВ36-0101	420 +3,5	460	12	7×10	1378	Уголок 32×32×4 ГОСТ 8509-57 равнобок. Ст.3 ГОСТ 535-58	2,63
ВГВ37-0101	420 +3,5	455	12	9×14	1369	Уголок 28×28×3 ГОСТ 8509-57 равнобок. Ст.3 ГОСТ 535-58	1,73
ВГВ38-0101	560 +3,5	610	12	11×16	1824	Уголок 40×40×4 ГОСТ 8509-57 равнобок. Ст.3 ГОСТ 535-58	4,4
ВГВ39-0101	560 +3,5	598	12	11×16	1807		3,45
ВГВ40-0101	300 +3,0	342	12	11×16	991	Уголок 32×32×4 ГОСТ 8509-57 равнобок. Ст.3 ГОСТ 535-58	1,89
ВГВ41-0101	360 +3,5	402	12	11×16	1186		2,26
ВГВ42-0101	480 +3,5	530	16	11×16	1573	Уголок 36×36×4 ГОСТ 8509-57 равнобок. Ст.3 ГОСТ 535-58	3,39

См. табл.	фланец	См. табл.	См. табл.	См. табл.	6
Обозначение	Наименование	Материал	Сортамент	Вес	Лист

ТД 1967 — Гибкие вставки для центробежных вентиляторов — Деталь — Серия 4.904-28 — Лист 6

9573.8

Проект производственной организации Главтехмонтажпроект г. Москва

Гл. инж. проекта Шнейберов
Рук. группы Гавелёнок
Разработал Поонский
Конструктор Сухтеевич

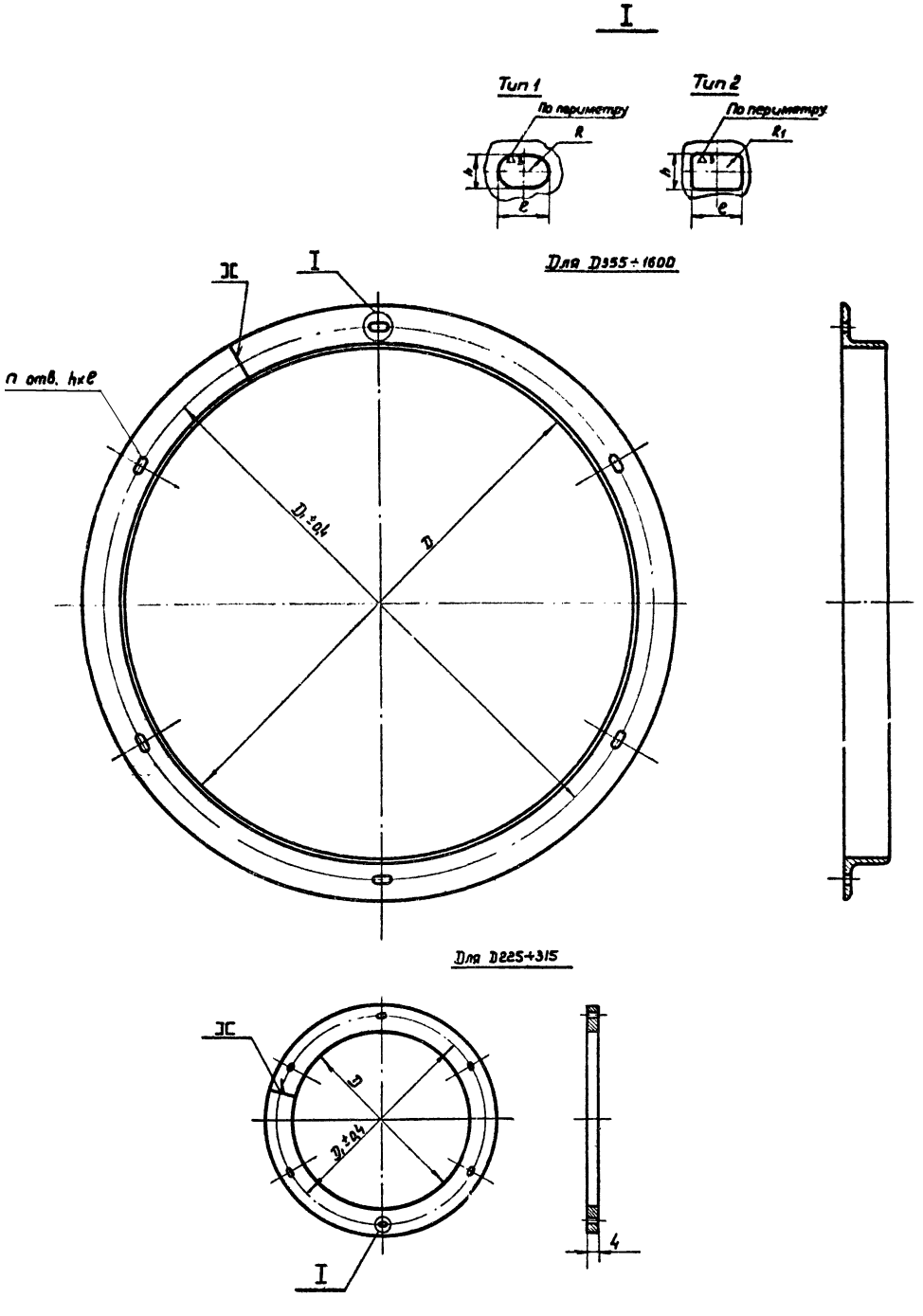

Обозначение	D	D1	Отверстия под болты		Длина развертки	Сортамент и материал	Вес
			n	h×l			
6802-08	225 +2,5	255	6	7×10	785	Полоса 4×25 ГОСТ 103-57 / ст.3 ГОСТ 535-58	0,61
6802-09	250 +2,5	280	6	7×10	864		0,67
6802-10	280 +3,0	310	8	7×10	958		0,75
6802-11	315 +3,0	345	8	7×10	1068		0,83
6802-12	355 +3,5	385	8	7×10	1161	Уголок равнобок. 25×25×3 ГОСТ 3509-57 / Ст.3 ГОСТ 535-58	1,29
6802-13	400 +3,5	430	10	7×10	1302		1,46
6802-14	450 +3,5	480	10	7×10	1460		1,63
6802-15	500 +3,5	530	10	7×10	1616		1,81
6802-16	560 +3,5	590	10	9×14	1805		2,01
6802-17	630 +4,0	660	12	9×14	2026	Уголок равнобок. 25×25×4 ГОСТ 8509-57 / Ст.3 ГОСТ 535-58	2,94
6802-18	710 +4,0	740	12	9×14	2278		3,31
6802-19	800 +4,0	830	12	9×14	2560		3,74
6802-20	900 +4,0	940	16	9×14	2887	Уголок равнобок. 32×32×4 ГОСТ 8509-57 / ст.3 ГОСТ 535-58	5,48
6802-21	1000 +4,5	1040	16	9×14	3200		6,08
6802-22	1120 +4,5	1165	18	11×16	3583	Уголок равнобок. 36×36×4 ГОСТ 8509-57 / ст.3 ГОСТ 535-58	7,68
6802-23	1250 +4,5	1295	18	11×16	3991		8,58
6802-24	1400 +4,5	1448	22	11×16	4462		9,56
6802-25	1600 +4,5	1648	26	11×16	5090		10,50

Примечания:

1. Болтовые отверстия, вместо указанных на чертеже, допускается делать круглыми диаметром соответственно 8, 10 и 12 мм
2. Величины радиусов R и R1 в отверстиях под болты не регламентируются.
3. Составлен по чертежам треста „Сантехдеталь".

см. табл.	Фланец	см. табл.	см. табл.	См. табл.	7
Обозначение	Наименование	Материал	Сортамент	Вес	Лист
ТД	Гибкие вставки для центробежных вентиляторов			серия 4.904-28	
1967	Деталь			Лист	7

Институт Проектпромвентиляция г. Москва

Нач. отдела	Бейзерман	
Гл. инж. проекта	Гиммельфарб	
Рук. группы	Граевский	
Контролер	Пронский	
Конструктор	Ситкевич	

А–А

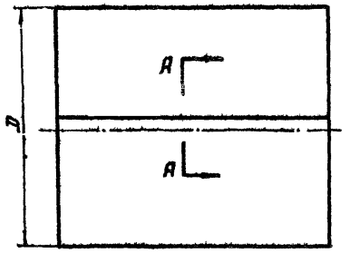

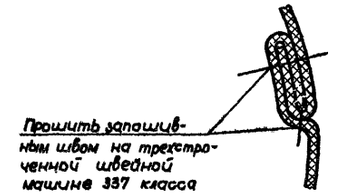

Прошить запошив-ным швом на трехстроченной швейной машине 337 класса нитками из стеклянного волокна N 3-3,5

Развертка рукава

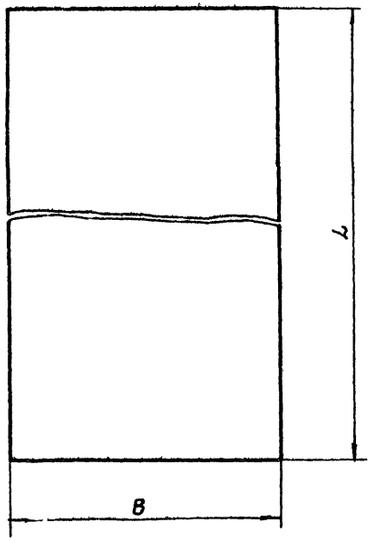

Обозначение	D +3	L	B	Материал	Вес
8ГВ1-05	250	860	185	Стеклянная фильтровальная ткань ТСФ (2,-9п стекло N7	0,1
8ГВ2-05	315	1065			0,13
8ГВ4-05	400	1330			0,16
8ГВ6-05	500	1645	235		0,25
8ГВ8-05	630	2055			0,31
8ГВ10-05	710	2305			0,35
8ГВ11-05	800	2590			0,4
8ГВ13-05	1000	3220			0,49
8ГВ15-05	1020	3280			0,5
8ГВ16-05	1120	3595			0,55
8ГВ17-05	1250	4000			0,6
8ГВ19-05	1685	5365			0,82
8ГВ21-05	1600	5100			0,77
8ГВ23-05	1800	5730			0,08
8ГВ25-05	450	1490	185		0,18
8ГВ28-05	520	1710	235		0,26
8ГВ30-05	820	2650			0,41
8ГВ31-05	225	780	185		0,1
8ГВ32-05	280	955			0,12
8ГВ34-05	355	1190	235		0,18
8ГВ38-05	560	1835			0,28

Примечание

Перед разрезкой одну поверхность ткани промазать клеем марки 88Н на ширину по 5мм по обе стороны от линии реза.

см. табл.	Рукав	см. табл	—	см табл.	8
Обозначение	Наименование	Материал	Сортамент	Вес	Лист

▽2 остальное

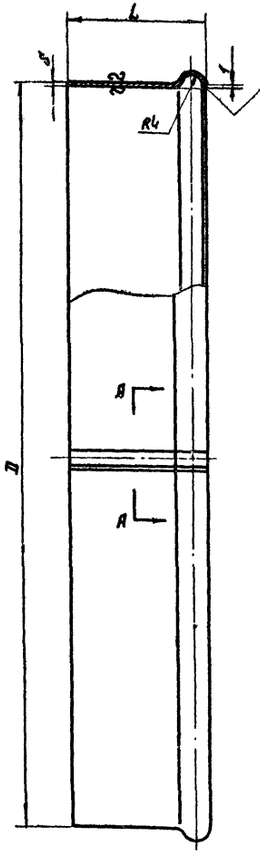

Заусенцы на кромке зиев не допускаются

А–А



Обозначение	D	L	S	Длина развернутой детали	Вес
8ГВ1-0102	250	55	0,7	807	0,27
8ГВ2-0102	300	55	0,7	965	0,33
8ГВ4-0102	400	85	0,7	1278	0,65
8ГВ6-0102	500	85	0,7	1592	0,8
8ГВ8-0102	600	85	0,7	1906	0,96
8ГВ10-0102	700	85	1,0	2220	1,6
8ГВ11-0102	784	85	1,0	2495	1,64
8ГВ12-0102	800	85	1,0	2535	1,82
8ГВ13-0102	904	85	1,0	2861	2,06
8ГВ14-0102	1004	85	1,0	3175	2,28
8ГВ15-0102	1020	85	1,0	3225	2,32
8ГВ16-0102	1084	85	1,0	3426	2,46
8ГВ17-0102	1204	85	1,0	3803	2,74
8ГВ18-0102	1220	85	1,0	3853	2,76
8ГВ19-0102	1685	85	1,0	5311	3,8
8ГВ20-0102	1020	90	1,0	3225	2,44
8ГВ21-0102	1440	85	1,0	4545	3,2
8ГВ22-0102	1475	85	1,0	4655	3,24
8ГВ23-0102	1800	100	1,0	5673	4,75
8ГВ24-0102	320	85	0,7	1027	0,51
8ГВ25-0102	420	85	0,7	1340	0,67
8ГВ28-0102	520	85	0,7	1658	0,83
8ГВ29-0102	620	85	0,7	1964	0,98
8ГВ30-0102	820	85	1,0	2597	1,86

Обозначение	D	L	S	Длина развернутой детали	Вес
8ГВ31-0102	214	55	0,55	634	0,18
8ГВ32-0102	280	55	0,7	900	0,3
8ГВ34-0102	350	85	0,7	1120	0,56
8ГВ38-0102	560	90	0,7	1780	0,94
8ГВ41-0102	360	85	0,7	1152	0,58
8ГВ42-0102	480	85	0,7	1529	0,76
8ГВ1-0201	250	75	0,7	807	0,36
8ГВ2-0201	315	75	0,7	1010	0,45
8ГВ4-0201	400	105	0,7	1278	0,78
8ГВ6-0201	500	105	0,7	1592	0,98
8ГВ8-0201	630	105	1,0	2000	1,74
8ГВ10-0201	710	105	1,0	2251	1,97
8ГВ11-0201	800	105	1,0	2535	2,21
8ГВ13-0201	1000	105	1,0	3162	2,76
8ГВ16-0201	1120	105	1,0	3539	3,09
8ГВ17-0201	1250	105	1,0	3947	3,45
8ГВ19-0201	1500	105	1,0	4745	4,4
8ГВ25-0201	450	105	0,7	1434	0,88
8ГВ31-0201	225	75	0,55	728	0,25
8ГВ32-0201	280	75	0,7	900	0,4
8ГВ34-0201	355	105	0,7	1136	0,69
8ГВ38-0201	560	105	0,7	1780	1,09
8ГН12-0201	900	105	1,0	2848	2,49
8ГН17-0201	1400	105	1,0	4418	3,86

Примечание

Изготовление обечайки допускается из нескольких частей.

См табл	Обечайка	ст.3 ГОСТ 501-58	Лист 8 ГОСТ 3680-57	см табл.	8
Обозначение	Наименование	Материал	Сортамент	Вес	Лист

ТД	Гибкие вставки для центробежных вентиляторов	Серия 4 904-28
1967	Детали	Лист 8

Институт Проектпромвентиляция г. Москва

Гл. инж. проекта Рук. группы Гл. конструктор проекта Гл. инженер

Сытчевич

~ остальное

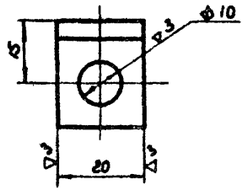

	ВГВ1-0301	Уголок	ст.3 ГОСТ 535-58	Уголок 25х25х4 равнобок. ГОСТ 8509-67	0,03	9
М1:1	Обозначение	Наименование	Материал	Сортамент	Вес	Лист

~ остальное

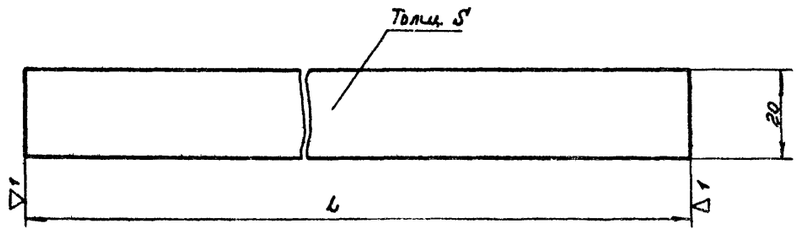

Обозначен	L мм	S мм	Вес	Обозначен	L мм	S мм	Вес	Обозначен.	L мм	S мм	Вес	Обозначен.	L мм	S мм	Вес
ВГВ1-0302	825	1,2	0,15	ВГВ17-0302	3820	2,0	1,2	ВГВ30-0302	2615	2,0	0,81	ВГВ11-0402	2550	1,2	0,48
ВГВ2-0302	980	1,2	0,18	ВГВ18-0302	3870	2,0	1,22	ВГВ31-0302	710	1,2	0,13	ВГВ13-0402	3180	2,0	1,0
ВГВ4-0302	1295	1,2	0,24	ВГВ19-0302	5330	2,0	1,67	ВГВ32-0302	920	1,2	0,17	ВГВ16-0402	3560	2,0	1,12
ВГВ6-0302	1610	1,2	0,30	ВГВ21-0302	4565	2,0	1,43	ВГВ34-0302	1140	1,2	0,21	ВГВ17-0402	3965	2,0	1,24
ВГВ8-0302	1925	1,2	0,36	ВГВ22-0302	4675	2,0	1,47	ВГВ38-0302	1800	1,2	0,34	ВГВ19-0402	5065	2,0	1,59
ВГВ10-0302	2240	1,2	0,42	ВГВ23-0302	5995	2,0	1,79	ВГВ41-0302	1170	1,2	0,22	ВГВ25-0402	1455	1,2	0,27
ВГВ11-0302	2315	1,2	0,43	ВГВ24-0302	1045	1,2	0,2	ВГВ42-0302	1545	1,2	0,29	ВГВ31-0402	745	1,2	0,14
ВГВ13-0302	2820	2,0	0,73	ВГВ25-0302	1360	1,2	0,25	ВГВ2-0402	1030	1,2	0,19	ВГН12-0302	2870	2,0	0,9
ВГВ15-0302	3245	2,0	1,0	ВГВ28-0302	1675	1,2	0,31	ВГВ8-0402	2020	1,2	0,38	ВГН17-0302	4440	2,0	1,4
ВГВ16-0302	3445	2,0	1,1	ВГВ29-0302	1985	1,2	0,37	ВГВ10-0402	2270	1,2	0,43				

См. табл.	Лента	ст.2 ГОСТ 535-58	Лента S×20 ГОСТ 6009-57	См. табл.	9
Обозначение	Наименование	Материал	Сортамент	Вес	Лист

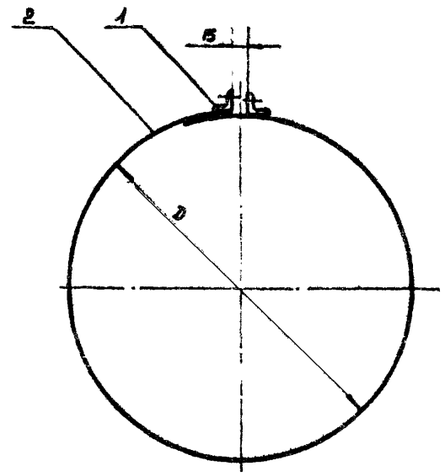

Развертка хомута

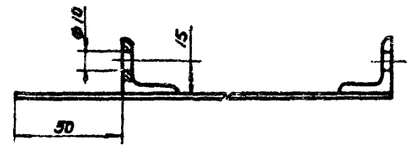

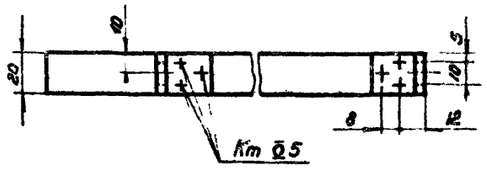

Обозначение	поз. № 1 уголок лист 9		поз. № 2 лента лист 9		D	Вес
	Обозначен	Кол.	Обозначен.	Кол.		
ВГВ1-03	ВГВ1-0301	2	ВГВ1-0302	1	250	0,18
ВГВ2-03		2	ВГВ2-0302	1	300	0,21
ВГВ4-03		2	ВГВ4-0302	1	400	0,27
ВГВ6-03		2	ВГВ6-0302	1	500	0,33
ВГВ8-03		2	ВГВ8-0302	1	600	0,39
ВГВ10-03		2	ВГВ10-0302	1	700	0,45
ВГВ11-03		2	ВГВ11-0302	1	724	0,46
ВГВ13-03		2	ВГВ13-0302	1	904	076
ВГВ15-03		2	ВГВ15-0302	1	1020	1,03
ВГВ16-03		2	ВГВ16-0302	1	1084	1,13
ВГВ17-03		2	ВГВ17-0302	1	1204	1,23
ВГВ18-03		2	ВГВ18-0302	1	1220	1,25
ВГВ19-03		2	ВГВ19-0302	1	1685	1.7
ВГВ21-03		2	ВГВ21-0302	1	1440	1,46
ВГВ22-03		2	ВГВ22-0302	1	1475	1,5
ВГВ23-03		2	ВГВ23-0302	1	1800	1,82
ВГВ24-03		2	ВГВ24-0302	1	320	0,23
ВГВ25-03		2	ВГВ25-0302	1	420	0,28
ВГВ28-03		2	ВГВ28-0302	1	520	0,34
ВГВ29-03		2	ВГВ29-0302	1	620	0,4
ВГВ30-03		2	ВГВ30-0302	1	820	0,84
ВГВ31-03		2	ВГВ31-0302	1	214	0,16
ВГВ32-03		2	ВГВ32-0302	1	280	0,2
ВГВ34-03		2	ВГВ34-0302	1	350	0,24
ВГВ38-03		2	ВГВ38-0302	1	560	0,37
ВГВ41-03		2	ВГВ41-0302	1	360	0,25
ВГВ42-03		2	ВГВ42-0302	1	480	0,32
ВГВ2-04		2	ВГВ2-0402	1	315	0,22
ВГВ8-04		2	ВГВ8-0402	1	630	0,41
ВГВ10-04		2	ВГВ10-0402	1	710	0,46
ВГВ11-04		2	ВГВ11-0402	1	800	0,51
ВГВ13-04		2	ВГВ13-0402	1	1000	1.03
ВГВ16-04		2	ВГВ16-0402	1	1120	1,15
ВГВ17-04		2	ВГВ17-0402	1	1250	1.27
ВГВ19-04		2	ВГВ19-0402	1	1600	1,62
ВГВ25-04		2	ВГВ25-0402	1	450	0,3
ВГВ31-04		2	ВГВ31-0402	1	225	0,17
ВГН12-03		2	ВГН12-0302	1	900	0,93
ВГН17-04		2	ВГН17-0302	1	1400	1,43

ТД	Гибкие вставки для центробежных вентиляторов	серия 4.904-28	
1967	Хомут ВГВ1-03÷ВГВ42-03; ВГВ2-04÷ВГВ31-04, ВГН12-03 и ВГН17-03. Узел. Детали.	Лист	9

Институт Проектпромвентиляция г. Москва

Нач. отдела	Бейберман	
Гл. инж. проекта	Гиммельфарб	
Рук. группы	Граевский	
Контролер	Пронский	
Конструктор	Ситкевич	

9573 11

Исполнение круглого фланца из уголка

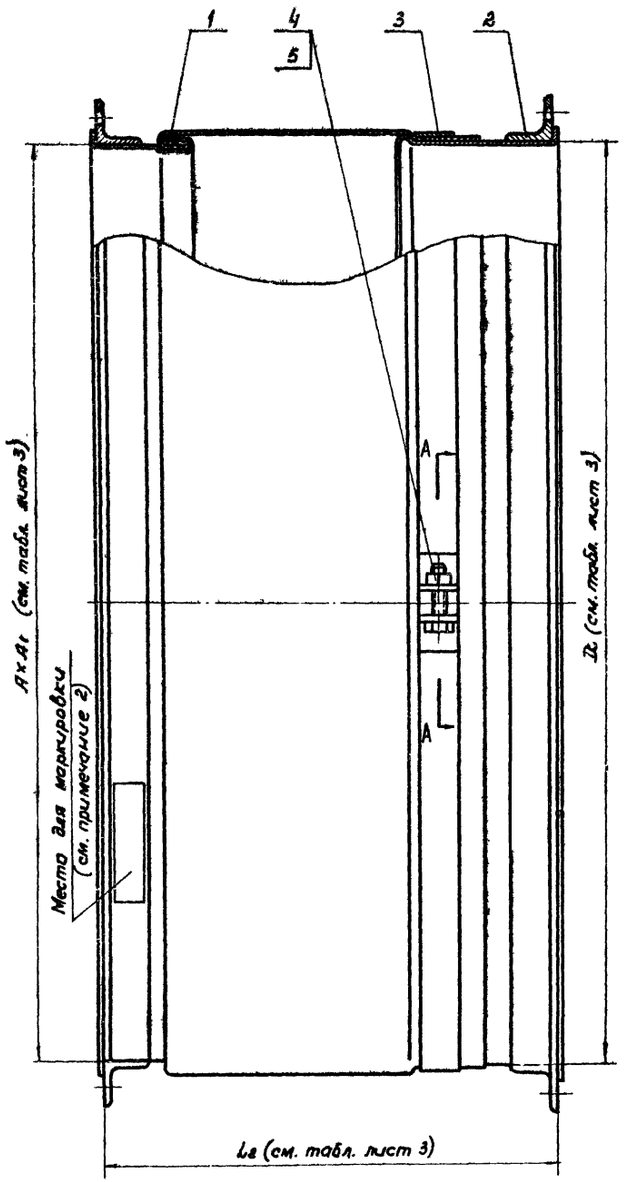

Исполнение круглого фланца из полосы

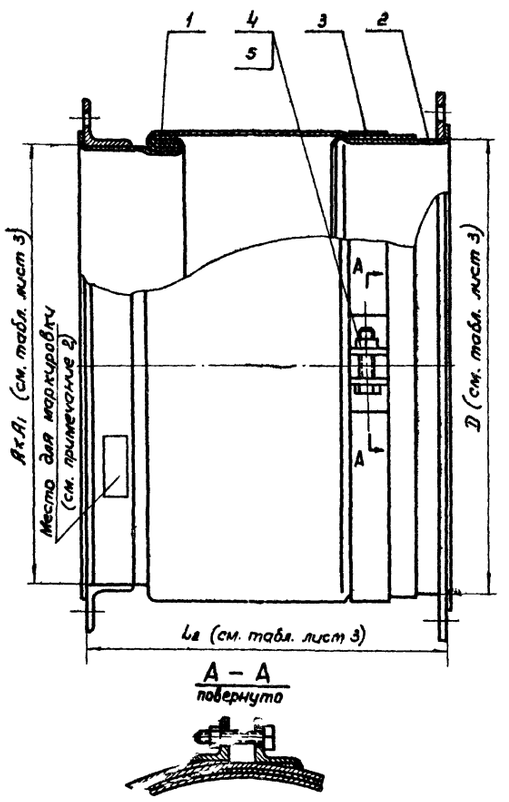

A – A
повернуто

Примечания:

1. Для общеобменной вентиляции, по согласованию с проектировщиком, допускается рукав (см листы 11, 13 и 15) изготавливать из брезента.
2. В указанном для маркировки месте маслобензостойкой краской нанести обозначение гибкой вставки, например: ВГН-31

Обозначение	поз. N1 обечайка с рукавом лист 11		поз. N2 обечайка с фланцем лист 5		поз. N3 хомут лист 9		поз. N4 Болт		поз. N5 Гайка		Вес вставки
	Обознач.	Кол.	Обознач.	Кол.	Обознач.	Кол.	Обознач.	Кол.	Обознач.	Кол.	
ВГН 1	ВГН1-01	1	ВГВ31-02	1	ВГВ31-04	1	М8х35-011 ГОСТ 7798-62	1	М8-011 ГОСТ 5915-62	1	2,53
ВГН 2	ВГН2-01	1	ВГВ31-02	1	ВГВ31-04	1		1		1	2,93
ВГН 3	ВГН3-01	1	ВГВ32-02	1	ВГВ32-03	1		1		1	2,98
ВГН 4	ВГН4-01	1	ВГВ32-02	1	ВГВ32-03	1		1		1	2,98
ВГН 5	ВГН5-01	1	ВГВ34-02	1	ВГВ34-03	1		1		1	4,23
ВГН 6	ВГН6-01	1	ВГВ34-02	1	ВГВ34-03	1		1		1	4,12
ВГН 7	ВГН7-01	1	ВГВ25-02	1	ВГВ25-04	1		1		1	3,66
ВГН 8	ВГН8-01	1	ВГВ38-02	1	ВГВ38-03	1		1		1	8,2
ВГН 9	ВГН9-01	1	ВГВ38-02	1	ВГВ38-03	1		1		1	8,2
ВГН 10	ВГН10-01	1	ВГВ8-02	1	ВГВ8-04	1		1		1	10,22
ВГН 11	ВГН11-01	1	ВГВ10-02	1	ВГВ10-04	1		1		1	12,17
ВГН 12	ВГН12-01	1	ВГН12-02	1	ВГН12-03	1		1		1	16,52
ВГН 13	ВГН13-01	1	ВГН12-02	1	ВГН12-03	1		1		1	16,52
ВГН 14	ВГН14-01	1	ВГВ16-02	1	ВГВ16-04	1		1		1	23,15
ВГН 15	ВГН15-01	1	ВГВ16-02	1	ВГВ16-04	1		1		1	24,27
ВГН 16	ВГН16-01	1	ВГВ16-02	1	ВГВ16-04	1		1		1	22,89
ВГН 17	ВГН17-01	1	ВГН17-02	1	ВГН17-03	1		1		1	29,77
ВГН 18	ВГН18-01	1	ВГВ13-02	1	ВГВ18-04	1		1		1	18,51
ВГН 19	ВГН19-01	1	ВГВ19-02	1	ВГВ19-04	1		1		1	36,39
ВГН 20	ВГН20-01	1	ВГВ19-02	1	ВГВ19-04	1		1		1	36,39
ВГН 21	ВГН21-01	1	ВГВ19-02	1	ВГВ19-04	1		1		1	46,87
ВГН 22	ВГН22-01	1	ВГВ32-02	1	ВГВ32-03	1		1		1	2,97
ВГН 23	ВГН23-01	1	ВГВ34-02	1	ВГВ34-03	1		1		1	4,19
ВГН 24	ВГН24-01	1	ВГВ34-02	1	ВГВ34-03	1		1		1	4,39
ВГН 25	ВГН25-01	1	ВГВ25-02	1	ВГВ25-04	1		1		1	5,56
ВГН 26	ВГН26-01	1	ВГВ38-02	1	ВГВ38-03	1		1		1	8,26
ВГН 27	ВГН27-01	1	ВГВ1-02	1	ВГВ1-03	1		1		1	2,89
ВГН 28	ВГН28-01	1	ВГВ2-02	1	ВГВ2-04	1		1		1	3,31
ВГН 29	ВГН29-01	1	ВГВ2-02	1	ВГВ2-04	1		1		1	3,31
ВГН 30	ВГН30-01	1	ВГВ4-02	1	ВГВ4-03	1		1		1	5,67
ВГН 31	ВГН31-01	1	ВГВ4-02	1	ВГВ4-03	1		1		1	5,67
ВГН 32	ВГН32-01	1	ВГВ25-02	1	ВГВ25-04	1		1		1	7,03
ВГН 33	ВГН33-01	1	ВГВ25-02	1	ВГВ25-04	1		1		1	6,82
ВГН 34	ВГН34-01	1	ВГВ8-02	1	ВГВ8-04	1		1		1	10,89
ВГН 35	ВГН35-01	1	ВГВ8-02	1	ВГВ8-04	1		1		1	12,02
ВГН 36	ВГН36-01	1	ВГВ4-02	1	ВГВ4-03	1		1		1	6,13
ВГН 37	ВГН37-01	1	ВГВ25-02	1	ВГВ25-04	1		1		1	7,03
ВГН 38	ВГН38-01	1	ВГВ25-02	1	ВГВ25-04	1		1		1	7,03
ВГН 39	ВГН39-01	1	ВГВ8-02	1	ВГВ8-04	1		1		1	10,9
ВГН 40	ВГН40-01	1	ВГВ8-02	1	ВГВ8-04	1		1		1	10,9

Институт Проектпромвентиляция г. Ленинград

Разраб. Кулагина, Гуляев, Константинов, Сытдыков
Гл. инж. проекта Гуляев
Нач. сект. Кулагина
Гл. инж. Шкинев

ТД | Гибкие вставки для центробежных вентиляторов | Серия 4.904-28
1967 | Вставка гибкая ВГН1÷ВГН41. Общий вид. | Лист 10

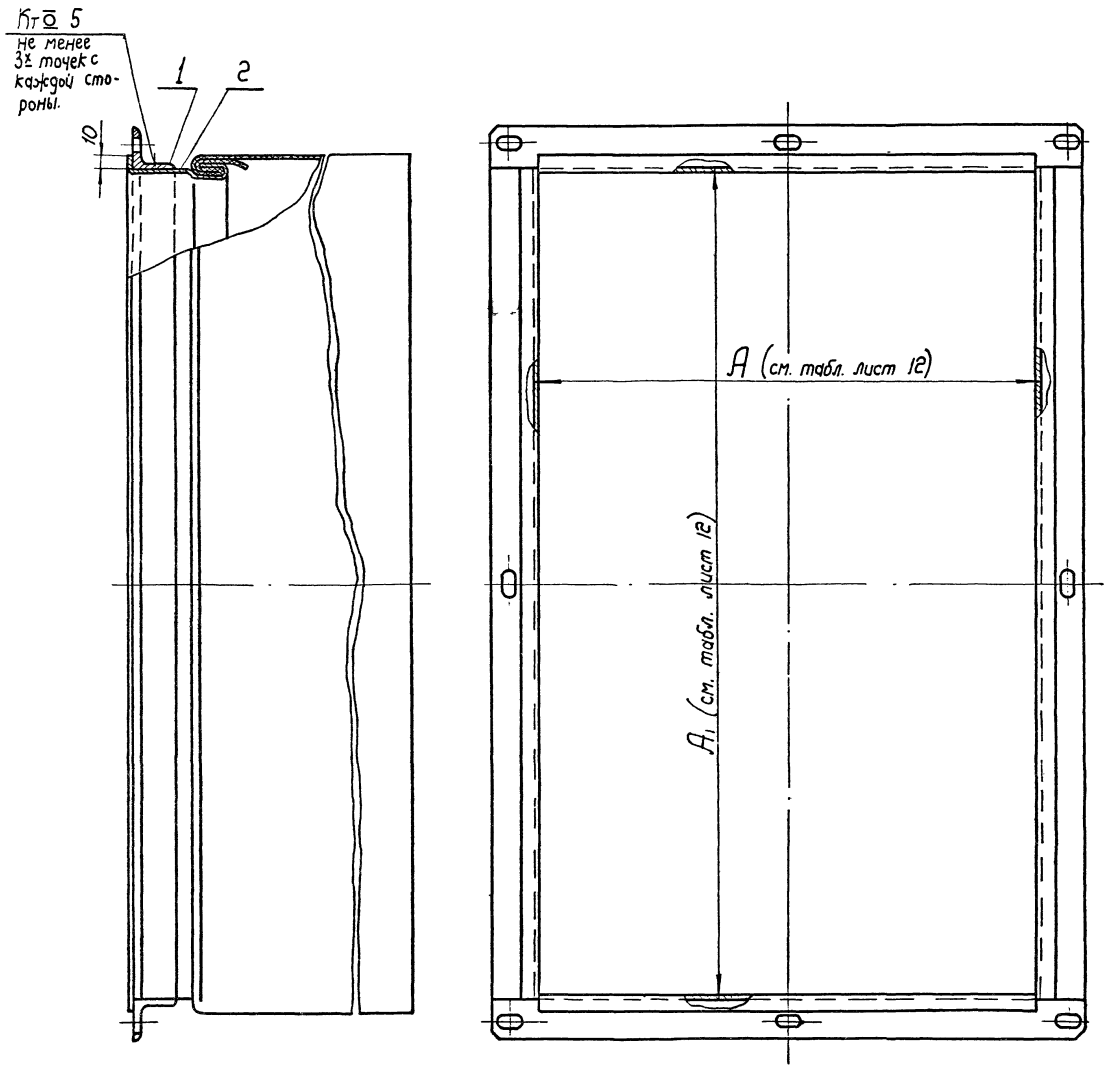

Обозначение	Поз. N 1 фланец лист 12		Поз. N 2 обечайка с рукавом лист 13		Вес
	Обозначен.	Кол.	Обозначение	Кол.	
ВГН 1-01	ВГН 1-0101	1	ВГН1-0102	1	1,26
ВГН 2-01	ВГН2-0101	1	ВГН1-0102	1	1,26
ВГН 3-01	ВГН 3-0101	1	ВГН3-0102	1	1,48
ВГН 4-01	ВГН 4-0101	1	ВГН3-0102	1	1,48
ВГН 5-01	ВГН 5-0101	1	ВГН5-0102	1	1,98
ВГН 6-01	ВГН 6-0101	1	ВГН5-0102	1	2,13
ВГН 7-01	ВГН 7-0101	1	ВГН7-0102	1	2,83
ВГН 8-01	ВГН8-0101	1	ВГН8-0102	1	4,4
ВГН 9-01	ВГН9-0101	1	ВГН 8-0102	1	4,4
ВГН 10-01	ВГН10-0101	1	ВГН10-0102	1	5,75
ВГН 11-01	ВГН11-0101	1	ВГН 11-0102	1	6,87
ВГН 12-01	ВГН12-0101	1	ВГН12-0102	1	9,36
ВГН 13-01	ВГН13-0101	1	ВГН12-0102	1	9,36
ВГН 14-01	ВГН14-0101	1	ВГН14-0102	1	11,23
ВГН 15-01	ВГН15-0101	1	ВГН14-0102	1	12,35
ВГН 16-01	ВГН16-0101	1	ВГН14-0102	1	11,23
ВГН 17-01	ВГН17-0101	1	ВГН17-0102	1	16,49
ВГН 18-01	ВГН18-0101	1	ВГН18-0102	1	9,19
ВГН 19-01	ВГН19-0101	1	ВГН19-0102	1	19,60
ВГН 20-01	ВГН20-0101	1	ВГН19-0102	1	19,60
ВГН 21-01	ВГН21-0101	1	ВГН21-0102	1	30,08
ВГН 22-01	ВГН22-0101	1	ВГН22-0102	1	1,47
ВГН 23-01	ВГН23-0101	1	ВГН23-0102	1	1,98
ВГН 24-01	ВГН24-0101	1	ВГН24-0102	1	2,14
ВГН 25-01	ВГН25-0101	1	ВГН25-0102	1	2,73
ВГН 26-01	ВГН26-0101	1	ВГН 8-0102	1	4,36
ВГН 27-01	ВГН27-0101	1	ВГН27-0102	1	4,52
ВГН 28-01	ВГН28-0101	1	ВГН23-0102	1	1,68
ВГН29-01	ВГН29-0101	1	ВГН28-0102	1	1,68
ВГН 30-01	ВГН 30-0101	1	ВГН30-0102	1	3,12
ВГН 31-01	ВГН31-0101	1	ВГН30-0102	1	3,12
ВГН 32-01	ВГН 32-0101	1	ВГН 32-0102	1	4,2
ВГН 33-01	ВГН 33-0101	1	ВГН 33-0102	1	3,99
ВГН 34-01	ВГН 34-0101	1	ВГН34-0102	1	6,16
ВГН 35-01	ВГН 35-0101	1	ВГН35-0102	1	7,29
ВГН 36-01	ВГН36-0101	1	ВГН30-0102	1	3,58
ВГН 37-01	ВГН37-0101	1	ВГН 32-0102	1	4,2
ВГН 38-01	ВГН38-0101	1	ВГН32-0102	1	4,2
ВГН39-01	ВГН39-0101	1	ВГН39-0102	1	6,17
ВГН 40-01	ВГН 40-0101	1	ВГН39-0102	1	6,17

Конструктор Сухаревич

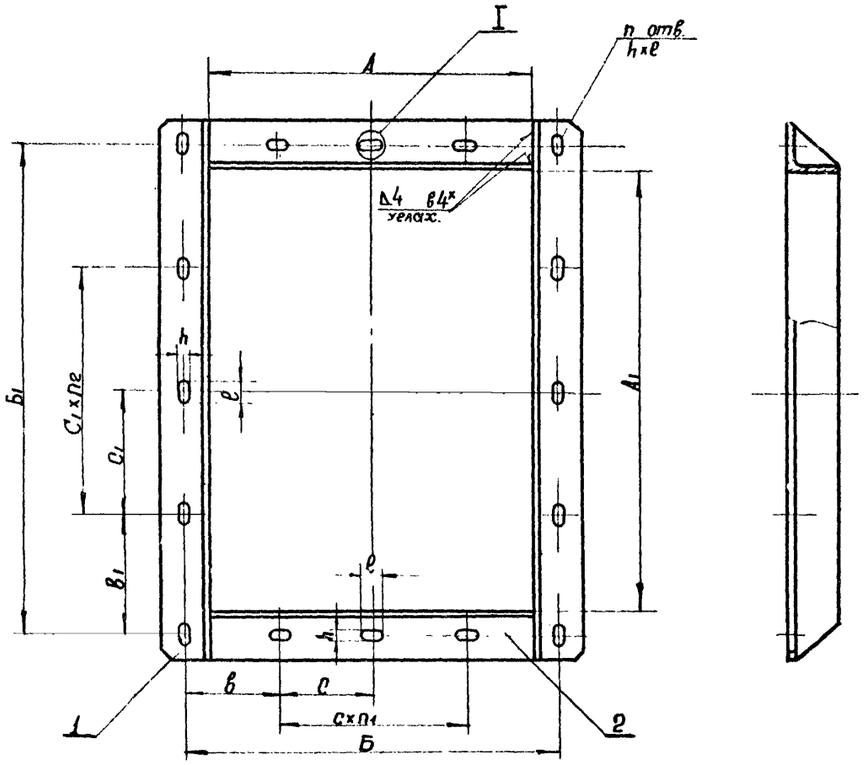

I

Тип1

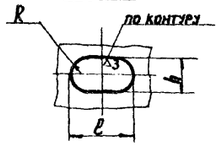

Тип2

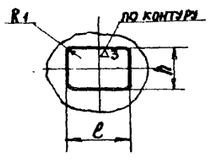

Примечания:

1. Болтовые отверстия, вместо указанных на чертеже, допускается делать круглыми диаметром соответственно 8, 10 и 12 мм.
2. Величины радиусов R и R1 в отверстиях под болты не регламентируются.

Обознач	поз. N1 уголок лист 14		поз. N2 уголок без чертежа		A	A1	Б	Б1	в	в1	C	C1	n	n1	n2	h×l	Сортамент и материал	Вес
	Обознач.	Кол	Обознач.	Кол.														
ВГН1-0101	ВГН1-010101	2	ВГН1-010102	2	178	178	202	202	101	101	–	–	8	–	–	7×10	Уголок 25×25×3 ГОСТ 8509-57 равнобок Ст.3 ГОСТ 535-58	0,9
ВГН2-0101	ВГН1-010101	2	ВГН2-010102	2	178	178	200	200	100	100	–	–	8	–	–	7×10		0,9
ВГН3-0101	ВГН3-010101	2	ВГН3-010102	2	214	214	244	244	122	122	–	–	8	–	–	7×10		1,06
ВГН4-0101	ВГН3-010101	2	ВГН3-010102	2	214	214	235	235	117,5	117,5	–	–	8	–	–	7×10		1,06
ВГН5-0101	ВГН5-010101	2	ВГН5-010102	2	285	285	315	315	157,5	157,5	–	–	8	–	–	7×10		1,38
ВГН6-0101	ВГН6-010101	2	ВГН6-010102	2	285	285	315	315	105	105	105	105	12	1	1	7×10	Уголок 28×28×3 ГОСТ 8509-57 равнобок Ст.3 ГОСТ 535-58	1,53
ВГН7-0101	ВГН7-010101	2	ВГН7-010102	2	356	356	392	392	98	98	98	98	16	2	2	7×10		1,96
ВГН8-0101	ВГН8-010101	2	ВГН8-010102	2	420	420	460	460	115	115	115	115	16	2	2	7×10	Уголок 32×32×4 ГОСТ 8509-57 равнобок Ст 3 ГОСТ 535-58	3,44
ВГН9-0101	ВГН8-010101	2	ВГН8-010102	2	420	420	460	460	92	92	92	92	20	3	3	7×10		3,44
ВГН10-0101	ВГН10-010101	2	ВГН10-010102	2	496	496	536	536	134	134	134	134	16	2	2	7×10	Уголок 36×36×4 ГОСТ 8509-57 равнобок Ст 3 ГОСТ 535-58	4,58
ВГН11-0101	ВГН11-010101	2	ВГН11-010102	2	560	560	600	600	150	150	150	150	16	2	2	11×16		5,14
ВГН12-0101	ВГН12-010101	2	ВГН12-010102	2	700	700	750	750	150	150	150	150	20	3	3	11×16	Уголок 40×40×4 ГОСТ 8509-57 равнобок Ст.3 ГОСТ 535-58	7,14
ВГН13-0101	ВГН12-010101	2	ВГН12-010102	2	700	700	750	750	75	75	150	150	20	4	4	11×16		7,14
ВГН14-0101	ВГН14-010101	2	ВГН14-010102	2	840	840	890	890	145	145	150	150	24	4	4	11×16		8,52
ВГН15-0101	ВГН15-010101	2	ВГН15-010102	2	840	840	900	900	150	150	150	150	24	4	4	11×16	Уголок 45×45×4 ГОСТ 8509-57 равнобок Ст3 ГОСТ 535-58	9,64
ВГН16-0101	ВГН14-010101	2	ВГН14-010102	2	840	840	890	890	70	70	150	150	24	5	5	11×16	Уголок 40×40×4 ГОСТ 8509-57 равнобок Ст.3 ГОСТ 535-58	8,52
ВГН17-0101	ВГН17-010101	2	ВГН17-010102	2	1120	1120	1173	1176	168	166	168	168	28	5	6	11×16	Уголок 45×45×4 ГОСТ 8509-57 равнобок Ст.3 ГОСТ 535-58	12,72
ВГН18-0101	ВГН18-010101	2	ВГН18-010102	2	700	800	752	852	188	170,4	188	170,4	18	2	3	11×16		6,84
ВГН19-0101	ВГН19-010101	2	ВГН19-010102	2	1120	1280	1190	1346	145	148	150	150	34	6	7	13×20	Уголок 50×50×4 ГОСТ 8509-57 равнобок Ст.3 ГОСТ 535-58	15,29
ВГН20-0101	ВГН19-010101	2	ВГН19-010102	2	1120	1280	1188	1346	144	148	150	150	34	6	7	13×20		15,24
ВГН21-0101	ВГН21-010101	2	ВГН21-010102	2	1400	1600	1476	1672	206	152	152	152	40	7	9	13×20	Уголок 63×63×4 ГОСТ 8509-57 равнобок Ст.3 ГОСТ 535-58	24,19
ВГН22-0101	ВГН22-010101	2	ВГН22-010102	2	210	210	240	240	45	45	150	150	8	1	1	7×10	Уголок 25×25×3 ГОСТ 8509-57 равнобок Ст3. ГОСТ 535-59	1,06
ВГН23-0101	ВГН23-010101	2	ВГН23-010102	2	290	290	312	312	104	104	104	104	12	1	1	7×10	Уголок 25×25×3 ГОСТ 8509-57 равнобок Ст.3 ГОСТ 535-58	1,4
ВГН24-0101	ВГН24-010101	2	ВГН24-010102	2	280	280	315	315	105	105	105	105	12	1	1	7×10	Уголок 28×28×3 ГОСТ 8509-57 равнобок. Ст.3 ГОСТ 535-58	1,56
ВГН25-0101	ВГН25-010101	2	ВГН25-010102	2	350	350	384	384	96	96	96	96	16	2	2	9×14		1,91
ВГН26-0101	ВГН26-010101	2	ВГН26-010102	2	420	420	456	456	114	114	114	114	16	2	2	9×14	Уголок 28×28×3 ГОСТ 8509-57 равнобок Ст 3 ГОСТ 535-58	3,4
ВГН27-0101	ВГН27-010101	2	ВГН27-010102	2	185	185	208	211	24	65,5	80	80	10	2	1	7×10	Уголок 25×25×3 ГОСТ 8509-57 равнобок. Ст.3 ГОСТ 535-58	1,16
ВГН28-0101	ВГН28-010101	2	ВГН28-010102	2	245	245	272	272	68	68	68	68	16	2	2	7×10		1,2
ВГН29-0101	ВГН28-010101	2	ВГН28-010102	2	245	245	271	268	35,5	34	100	100	12	2	2	7×10		1,2
ВГН30-0101	ВГН30-010101	2	ВГН30-010102	2	300	300	340	340	85	85	85	85	20	2	2	9×14	Уголок 32×32×4 ГОСТ 8509-57 равнобок Ст.3 ГОСТ 535-58	2,44
ВГН31-0101	ВГН30-010101	2	ВГН30-010102	2	300	300	337	332	98,5	96	140	140	12	1	1	9×14		2,44
ВГН32-0101	ВГН32-010101	2	ВГН32-010102	2	360	360	405	405	81	81	81	81	20	3	3	9×14	Уголок 36×36×4 ГОСТ 8509-57 равнобок Ст.3 ГОСТ 535-58	3,26
ВГН33-0101	ВГН33-010101	2	ВГН33-010102	2	367	367	397	392	116,5	114	164	164	12	1	1	9×14	Уголок 32×32×4 ГОСТ 8509-57 равнобок. Ст.3 ГОСТ 535-58	3,04
ВГН34-0101	ВГН34-010101	2	ВГН34-010102	2	476	480	528	534	88	89	88	89	24	4	4	11×16	Уголок 40×40×4 ГОСТ 8509-57 равнобок Ст.3 ГОСТ 535-58	5,0
ВГН35-0101	ВГН35-010101	2	ВГН35-010102	2	487	487	537	532	108,5	35	160	154	14	2	3	11×16		5,08
ВГН36-0101	ВГН36-010101	2	ВГН36-010102	2	300	300	346	344	23	72	100	100	14	3	2	11×16	Уголок 36×36×4 ГОСТ 8509-57 равнобок Ст3. ГОСТ 535-57	2,9
ВГН37-0101	ВГН32-010101	2	ВГН32-010102	2	360	360	405	405	102,5	102,5	100	100	16	2	2	11×16		3,26
ВГН38-0101	ВГН32-010101	2	ВГН32-010102	2	360	360	400	406	100	103	100	100	16	2	2	11×16		3,26
ВГН39-0101	ВГН34-010101	2	ВГН39-010102	2	480	480	528	534	14	67	100	100	22	5	4	11×16	Уголок 40×40×4 ГОСТ 8509-57 равнобок Ст.3 ГОСТ 535-58	5,0
ВГН40-0101	ВГН34-010101	2	ВГН39-010102	2	480	480	530	534	9	67	100	100	22	5	4	11×16		5,0

ТД	Гибкие вставки для центробежных вентиляторов	Серия 4.904-28	
1967	Фланец ВГН1-0101÷ВГН41-0101. Узел.	Лист	12

Проектпромвентиляция г. Москва

Рук. группы Граевский
Контролер Пронский
Конструктор Ситкевич

9573 14

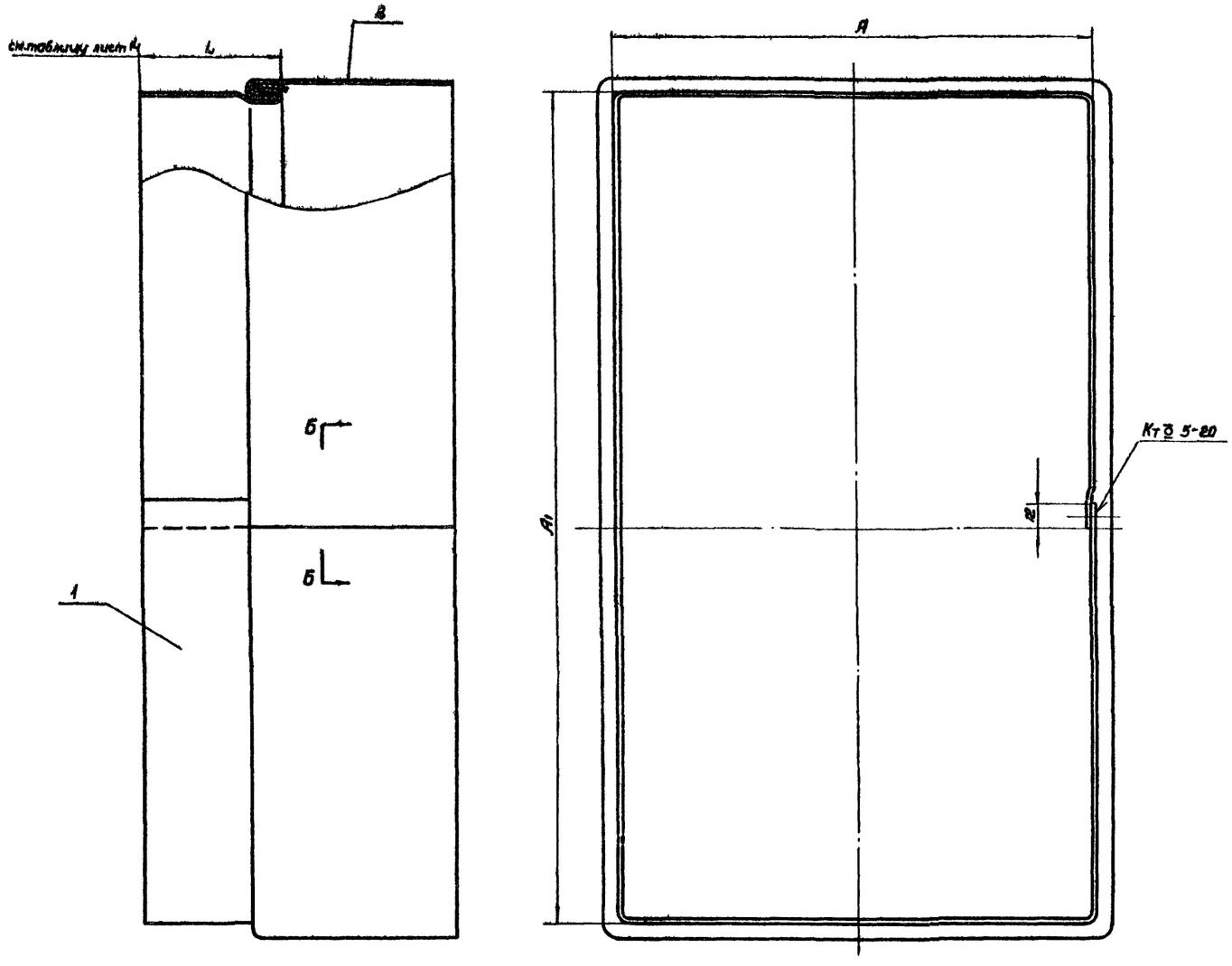

Обозначение	A×A1	поз.№1 обечайка лист 14		поз.№2 рукав лист 15		Вес
		Обозначение	Кол.	Обозначение	Кол.	
ВГН1-0102	178×178	ВГН1-010201	1	ВГН1-010202	1	0,36
ВГН3-0102	214×214	ВГН3-010201	1	ВГН3-010202	1	0,41
ВГН5-0102	285×285	ВГН5-010201	1	ВГН5-010202	1	0,6
ВГН7-0102	356×356	ВГН7-010201	1	ВГН7-010202	1	0,87
ВГН8-0102	420×420	ВГН8-010201	1	ВГН8-010202	1	0,96
ВГН10-0102	496×496	ВГН10-010201	1	ВГН10-010202	1	1,17
ВГН11-0102	560×560	ВГН11-010201	1	ВГН11-010202	1	1,73
ВГН12-0102	700×700	ВГН12-010201	1	ВГН12-010202	1	2,22
ВГН14-0102	840×840	ВГН14-010201	1	ВГН14-010202	1	2,71
ВГН17-0102	1120×1120	ВГН17-010201	1	ВГН17-010202	1	3,77
ВГН18-0102	800×700	ВГН18-010201	1	ВГН18-010202	1	2,55
ВГН19-0102	1280×1120	ВГН19-010201	1	ВГН19-010202	1	4,36
ВГН21-0102	1600×1400	ВГН21-010201	1	ВГН21-010202	1	5,89
ВГН22-0102	210×210	ВГН22-010201	1	ВГН22-010202	1	0,41
ВГН23-0102	290×290	ВГН23-010201	1	ВГН23-010202	1	0,58
ВГН24-0102	280×280	ВГН24-010201	1	ВГН24-010202	1	0,58
ВГН25-0102	350×350	ВГН25-010201	1	ВГН25-010202	1	0,82
ВГН27-0102	185×185	ВГН27-010201	1	ВГН27-010202	1	0,36
ВГН28-0102	245×245	ВГН28-010201	1	ВГН28-010202	1	0,48
ВГН30-0102	300×300	ВГН30-010201	1	ВГН30-010202	1	0,68
ВГН32-0102	360×360	ВГН32-010201	1	ВГН32-010202	1	0,94
ВГН33-0102	367×367	ВГН33-010201	1	ВГН33-010202	1	0,95
ВГН34-0102	480×476	ВГН34-010201	1	ВГН34-010202	1	1,16
ВГН35-0102	487×487	ВГН35-010201	1	ВГН35-010202	1	1,21
ВГН39-0102	480×480	ВГН39-010201	1	ВГН39-010202	1	1,17

Б-Б
М1:1

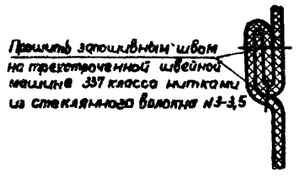

Развертка

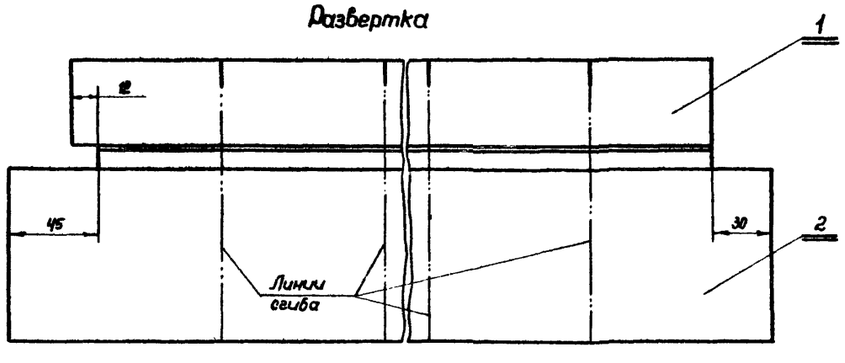

ТД	Гибкие вставки для центробежных вентиляторов	Серия 4.904-28	
1967	Обечайка с рукавом ВГН1-0102 ÷ ВГН39-0102. Узел.	Лист	13

Проектпромвентиляция г. Москва

Рук. группы Сравский
Контролер Пронский
Конструкт. Ситкевич

▽1 Остальное

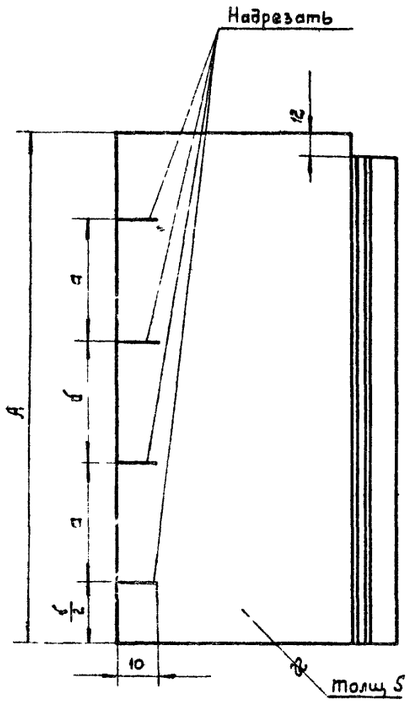

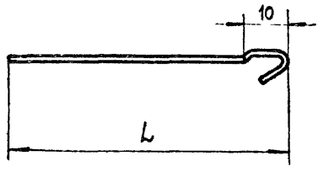

Обозначение	A	a	б	б/2	L	S	Сортамент и материал	Вес
ВГН1-010201	724	178	178	89	58	0,7	Лист В0,7 ГОСТ 3680-57 Ст 3 ГОСТ 501-58	0,26
ВГН3-010201	868	214	214	107				0,31
ВГН5-010201	1152	285	285	142,5	61			0,45
ВГН7-010201	1436	356	356	178				0,63
ВГН8-010201	1692	420	420	210	65			0,68
ВГН10-010201	1996	496	496	248	69			0,84
ВГН11-010201	2252	560	560	280		1,0	Лист В1,0 ГОСТ 3680-57 Ст 3 ГОСТ 501-58	1,35
ВГН12-010201	2812	700	700	350	73			1,75
ВГН14-010201	3372	840	840	420				2,14
ВГН17-010201	4492	1120	1120	560	78			3,03
ВГН18-010201	3012	700	800	400				2,03
ВГН19-010201	4812	1120	1280	640	83			3,45
ВГН21-010201	6012	1400	1600	800	96			4,91
ВГН22-010201	852	210	210	105	58	0,7	Лист В0,7 ГОСТ 3680-57 Ст 3 ГОСТ 501-58	0,31
ВГН23-010201	1172	290	290	145				0,42
ВГН24-010201	1152	280	280	140	61			0,43
ВГН25-010201	1412	350	350	175				0,53
ВГН27-010201	752	185	185	92,5	58			0,27
ВГН28-010201	992	245	245	122,5				0,36
ВГН30-010201	1212	300	300	150	65			0,49
ВГН32-010201	1452	360	360	180	69			0,7
ВГН33-010201	1480	367	367	183,5	65			0,7
ВГН34-010201	1924	476	480	240				0,85
ВГН35-010201	1960	487	487	243,5	73			0,90
ВГН39-010201	1932	480	480	240				0,86

Примечание

Длина развертки - L+6мм

~ Остальное

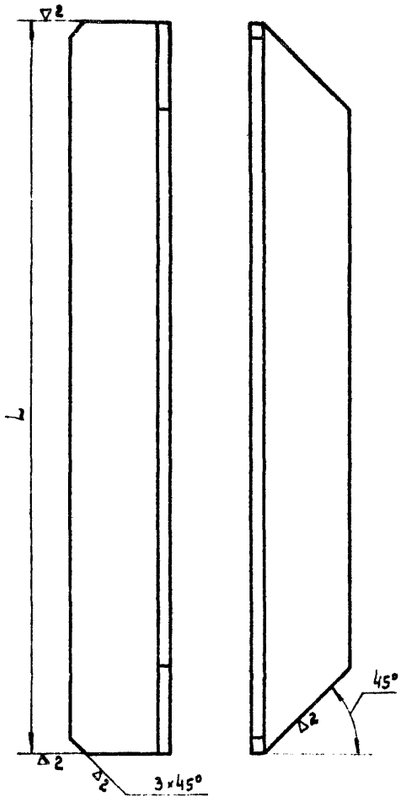

Обозначение	L	Сортамент и материал	Вес
ВГН1-010101	228	Уголок 25×25×3 ГОСТ 8509-57 равнобок Ст 3 ГОСТ 535-58	0,25
ВГН3-010101	264		0,29
ВГН5-010101	335		0,37
ВГН6-010101	341	Уголок 28×28×3 ГОСТ 8509-57 равнобок ст 3 ГОСТ 535-58	0,41
ВГН7-010101	412		0,52
ВГН8-010101	484	Уголок 32×32×4 ГОСТ 8509-57 равнобок ст 3 ГОСТ 535-58	0,92
ВГН10-010101	568	Уголок 36×36×4 ГОСТ 8509-57 равнобок ст 3 ГОСТ 535-58	1,22
ВГН11-010101	632		1,37
ВГН12-010101	780	Уголок 40×40×4 ГОСТ 8509-57 равнобок ст 3 ГОСТ 535-58	1,88
ВГН14-010101	920		2,23
ВГН15-010101	930	Уголок 45×45×4 ГОСТ 8509-57 равнобок ст 3 ГОСТ 535-58	2,53
ВГН17-010101	1210		3,3
ВГН18-010101	890	Уголок 50×50×4 ГОСТ 8509-57 равнобок ст 3 ГОСТ 535-58	2,51
ВГН19-010101	1350		3,72
ВГН21-010101	1726	Уголок 63×63×4 ГОСТ 8509-57 равнобок ст 3 ГОСТ 535-58	5,85
ВГН22-010101	260	Уголок 25×25×3 ГОСТ 8509-57 равнобок ст 3 ГОСТ 535-58	0,29
ВГН23-010101	340		0,38
ВГН24-010101	336	Уголок 28×28×3 ГОСТ 8509-57 равнобок ст 3 ГОСТ 535-58	0,42
ВГН25-010101	406		0,51
ВГН26-010101	476	Уголок 28×28×3 ГОСТ 8509-57 равнобок ст 3 ГОСТ 535-58	0,9
ВГН27-010101	235	Уголок 25×25×3 ГОСТ 8509-57 равнобок ст 3 ГОСТ 535-58	0,26
ВГН28-010101	295		0,33
ВГН30-010101	364	Уголок 32×32×4 ГОСТ 8509-57 равнобок ст 3 ГОСТ 535-58	0,65
ВГН32-010101	432	Уголок 36×36×4 ГОСТ 8509-57 равнобок ст 3 ГОСТ 535-58	0,93
ВГН33-010101	431	Уголок 32×32×4 ГОСТ 8509-57 равнобок ст 3 ГОСТ 535-58	0,82
ВГН34-010101	560	Уголок 40×40×4 ГОСТ 8509-57 равнобок ст 3 ГОСТ 535-58	1,35
ВГН35-010101	567		1,37
ВГН36-010101	372	Уголок 36×36×4 ГОСТ 8509-57 равнобок ст 3 ГОСТ 535-58	0,8

Нач. отдела	Бейзерман
Гл. инж. пр-та	Гиммельфарб
Рук. группы	Гравейкин
Контролер	Пронский
Конструктор	Ситкевич

Институт Проектпромвентиляция г. Москва

См. табл.	Обечайка (развертка)	См. табл.	См. табл.	См. табл.	14
Обозначение	Наименование	Материал	Сортамент	Вес	Лист

См. табл.	Уголок	См. табл.	См. табл.	См. табл.	14
Обозначение	Наименование	Материал	Сортамент	Вес	Лист

ТД	Гибкие вставки для центробежных вентиляторов	Серия 4.904-28	
1967	Детали	Лист	14

1446 1051 1844/1942

9573 16

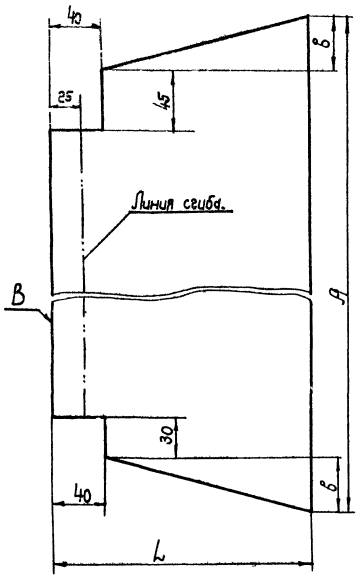

Обозначение	A	L	δ	Материал	Вес
ВГН 3-0102 02	955	200	12	Стеклоткань фильтровальная ТСФ (а) - 5п стекло № 7	0,10
ВГН 14-0102 02	3595	250	80		0,57
ВГН 18-0102 02	3215	250	70		0,52
ВГН 19-0102 02	5100	250	112,5		0,82
ВГН 22-0102 02	955	200	20		0,10
ВГН 25-0102 02	1490	250	7,5		0,29
ВГН 27-0102 02	860	200	22,5		0,05
ВГН 28-0102 02	1065	200	5		0,12
ВГН 30-0102 02	1330	250	27,5		0,19
ВГН 34-0102 02	2055	250	34		0,31
ВГН 35-0102 02	2055	250	16		0,31
ВГН 39-0102 02	2055	250	30		0,31

Примечания:

1. До разрезки одну сторону стеклоткани промазать клеем 88Н по контуру: вдоль кромки „В" на ширину 30 мм, остальное на ширину 5 мм от края.
2. Перед сборкой с обечайкой (см. лист 13) ткань согнуть по указанной линии сгиба.

См. табл.	Рукав (развертка)	См. табл.	—	См. табл.	15
Обозначение	Наименование	Материал	Сортамент	Вес	Лист

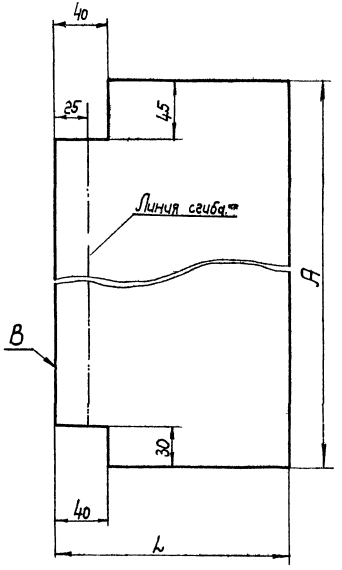

Обозначение	A	L	Материал	Вес
ВГН 1-0102 02	790	200	Стеклоткань фильтровальная ТСФ (а) - 9п стекло № 7	0,1
ВГН 5-0102 02	1215	200		0,15
ВГН 7-0102 02	1500	250		0,24
ВГН 8-0102 02	1755	250		0,28
ВГН 10-0102 02	2060	250		0,33
ВГН 11-0102 02	2315	250		0,38
ВГН 12-0102 02	2875	250		0,47
ВГН 17-0102 02	4555	250		0,74
ВГН 21-0102 02	6075	250		0,98
ВГН 23-0102 02	1235	200		0,16
ВГН 24-0102 02	1195	200		0,15
ВГН 32-0102 02	1515	250		0,24
ВГН 33-0102 02	1545	250		0,25

Примечания.

1. До разрезки одну сторону стеклоткани промазать клеем 88Н по контуру вдоль кромки „В" на ширину 30 мм, остальное на ширину 5 мм от края.
2. Перед сборкой с обечайкой (см. лист 13) ткань согнуть по указанной линии сгиба.

См. табл.	Рукав (развертка)	См. табл.	—	См. табл.	15
Обозначение	Наименование	Материал	Сортамент	Вес	Лист

ТД	Гибкие вставки для центробежных вентиляторов	серия 4.904-28
1967	Детали	Лист 15

Нач. отдела Вельгонин
Гл. инж. пр. Куликовский
Рук. группы Гусевский
Проверил Гусевский
Конструктор Кулешов

Инв. № подл. | Подп. и дата | Взам. инв. №

gost.e-ecolog.ru