ГОСУДАРСТВЕННЫЙ КОМИТЕТ СОВЕТА МИНИСТРОВ СССР
ПО ДЕЛАМ СТРОИТЕЛЬСТВА (ГОССТРОЙ СССР)

ТИПОВЫЕ КОНСТРУКЦИИ И ДЕТАЛИ
ЗДАНИЙ И СООРУЖЕНИЙ

СЕРИЯ 4.904-25
ПОДСТАВКИ ПОД КАЛОРИФЕРЫ

РАБОЧИЕ ЧЕРТЕЖИ

9586-01

ЦЕНТРАЛЬНЫЙ ИНСТИТУТ ТИПОВЫХ ПРОЕКТОВ
Московский филиал
МОСКВА

gost.e-ecolog.ru

Госстрой СССР
Тбилисский филиал ЦИТП
Типовой проект (серия)
№ 4-904-25
Заказ № 1826
Цена 0 руб. 30 коп
Тираж 700
Дата «13» XII 1979 г.

ГОСУДАРСТВЕННЫЙ КОМИТЕТ СОВЕТА МИНИСТРОВ СССР
ПО ДЕЛАМ СТРОИТЕЛЬСТВА (ГОССТРОЙ СССР)

ТИПОВЫЕ КОНСТРУКЦИИ И ДЕТАЛИ
ЗДАНИЙ И СООРУЖЕНИЙ

СЕРИЯ 4.904-25
ПОДСТАВКИ ПОД КАЛОРИФЕРЫ

РАБОЧИЕ ЧЕРТЕЖИ

РАЗРАБОТАН
ИНСТИТУТОМ ПРОЕКТПРОМВЕНТИЛЯЦИЯ

ВВЕДЕН В ДЕЙСТВИЕ
с 25/XII-67г ПРИКАЗОМ ГЛАВПРОМСТРОЙПРОЕКТА
ГОССТРОЯ СССР №62 от 22/XII-67г

ЦЕНТРАЛЬНЫЙ ИНСТИТУТ ТИПОВЫХ ПРОЕКТОВ
МОСКВА

СОДЕРЖАНИЕ АЛЬБОМА

NN п.п.	Наименование	№ листа	№ стр.
1	Титульный лист	—	1
2	Содержание альбома	1	2
3	Пояснительная записка	2	3
4	Схемы установки калориферов	3	4
5	Подставка П-00. Общий вид.	4	5
6	Стойка П-01. Узел.	5	6
7	Детали.	6	7
8	Детали.	7	8

Институт Проектпромвентиляция г. Москва

Нач. отдела Бейзерман
Д. инж. проекта Циммельфарб
Рук. группы Граевский
Контролер Граевский
Конструктор Крохина

ТД	Подставки под калориферы.	Серия 4.904-25	
1967	Содержание альбома	Лист	1

Пояснительная записка

В настоящем альбоме приведены рабочие чертежи подставок типа П-00 под одноходовые калориферы, изготовляемые по ГОСТ 7201-62.

Подставка (лист 4) состоит из стойки П-01 и косынки П-02. Косынка перед монтажом калориферов до №8 включительно приваривается к внутренней стороне полки фланцев между первым и вторым от края отверстиями. Перед монтажом калориферов от №9 до №14 включительно косынка приваривается к фланцам между вторым и третьим отверстиями (лист 3 рис. 1, 2 и 3).

При установке одного калорифера или нескольких параллельно к каждому из них привариваются четыре косынки, к которым крепятся стойки (лист 3 рис 4). При установке двух калориферов последовательно первый по ходу воздуха калорифер устанавливается как одиночный, а ко второму — привариваются две косынки, к которым крепятся две стойки.

В этом случае второй опорой является ранее установленный калорифер (лист 3 рис. 5). При установке калориферов до №8 включительно крепление каждой стойки к косынке осуществляется двумя болтами М8, пропущенными через крайние отверстия сопрягаемых деталей. При установке калориферов от №9 до №14 включительно крепление каждой стойки к косынке должно осуществляться тремя болтами М8.

Монтаж калориферов надлежит производить с применением инвентарных и подъемных средств в строгом соответствии с указаниями технологических карт проекта производства работ (ППР).

ТД	Подставки под калориферы	Серия 4.904-25	
1967	Пояснительная записка	Лист	2

Институт Проектпромвентиляция г. Москва

Гл. инженер Гобза; Гл. инж. отд. Кривошеев; Гл. конструктор Коган; Начальник Бейзерман; Гл. инж. проекта Тимофеев

Рук. группы Троевский; Контролер Троевский; Конструктор Гвин

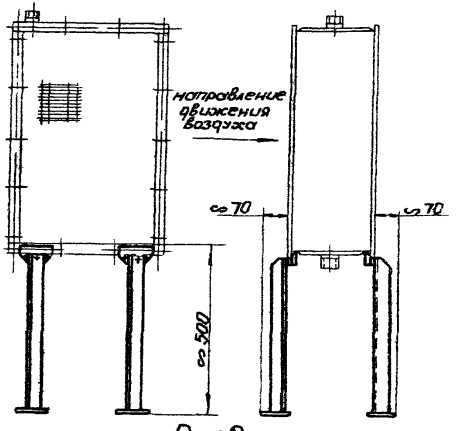

Рис.2

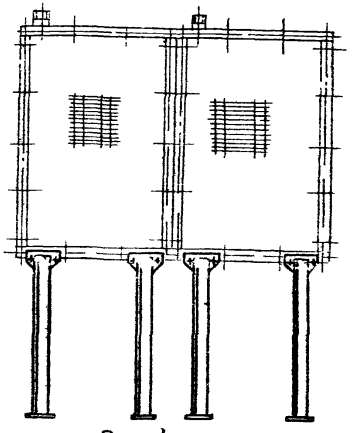

Рис.4

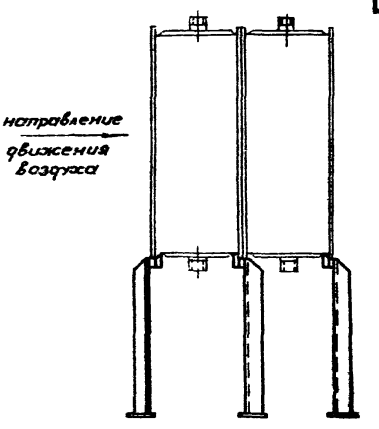

Рис.5

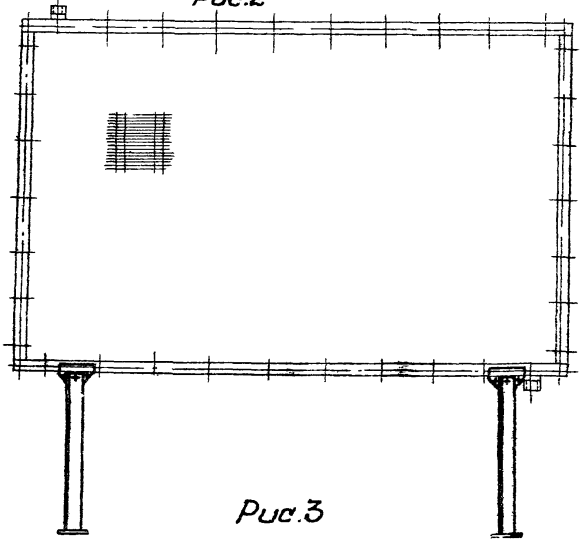

Рис.3

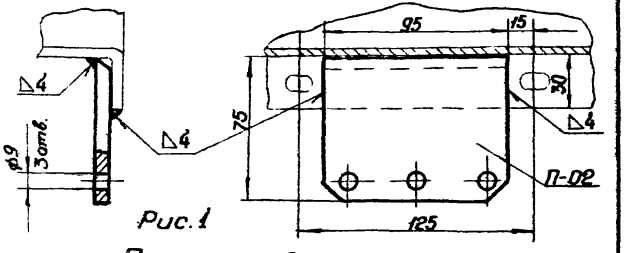

Рис.1

Примечания

1. К калориферам от №9 и выше подставку крепить тремя болтами.
2. Косынки дет. П-02 приварить к калориферу перед монтажом.

ТД	Подставки под калориферы	Серия 4.904-25	
1967	Схемы установки калориферов	Лист	3

9586-01 5

Институт Проектпромвентиляция г. Москва

Гл. инженер	Годза	Рук. группы	Граевский
Ч.о. нач. тех. отд.	Кривошеев	Контролер	Граевский
Гл. конструктор	Каган	Конструктор	Крохина
Нач. отдела	Бейзерман	Копировала	Кузьминова
Гл. инж. проекта	Гиммельфарб		

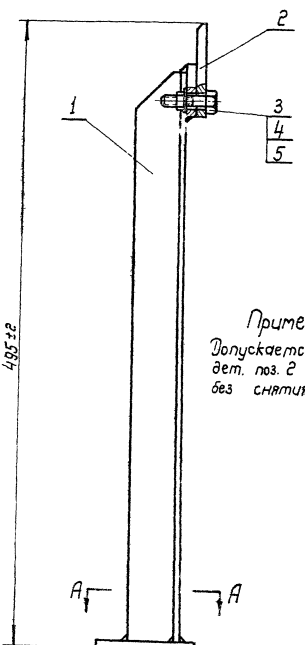

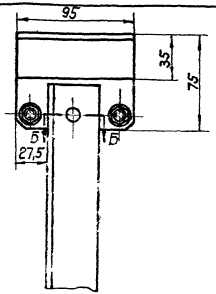

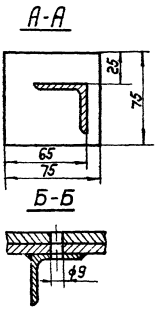

Примечание

Допускается изготовление дет. поз. 2 из полосы 75×8 без снятия фаски 5×45°.

Общий вес ~ 2,1 кг.

NN п.п.	Обозначение	Наименование	Кол.	Материал	шт. Вес	общ. Вес	Примеч.
5	ГОСТ 11371-65	Шайба 8	2	Ст.3	0,002	0,004	
4	ГОСТ 5915-62	Гайка М8	2	Ст.3	0,006	0,012	
3	ГОСТ 7798-62	Болт М8-30	2	Ст.3	0,014	0,028	
2	П-02	Косынка	1	Ст.3	0,45	0,45	Лист 1
1	П-01	Стойка	1	Сварка	1,54	1,54	Лист 5

Спецификация

ТД	Подставки под калориферы		Серия 4.904-25
1967	Подставка П-00. Общий вид.	Лист	4

М 1:2

9586-01 6

Институт Проектпромвентиляция г. Москва

Гл. инженер Гоза
Гл. инж. отд. Кривошеев
Гл. конструктор Кадан
Нач. отдела Бейзерман
Гл. инж. проекта Гиммельфарб
Рук. группы Граевский
Контролер Граевский
Конструктор Крохина

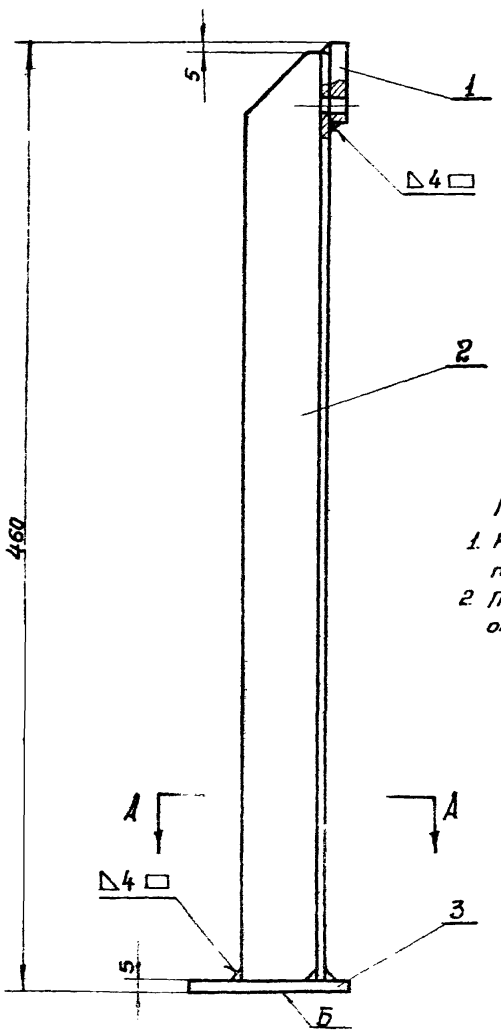

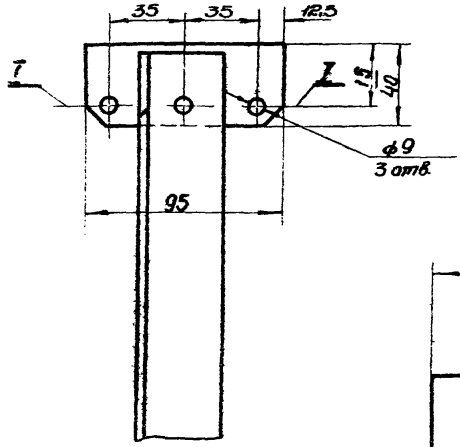

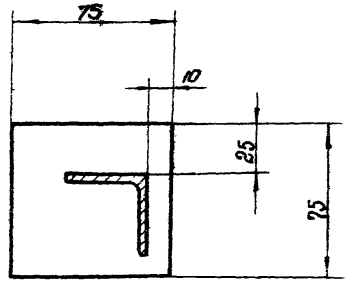

Технические требования.

1. Непараллельность I-I относительно плоскости Б не более 1мм на всей длине
2. При сварке обеспечить совпадение отверстий ф9 в деталях П-0101 и П-0102

Общий вес ~ 1,54 кг.

№№ п.п.з.	Обозначение	Наименование	Кол.	Материал	Вес шт.	Вес общ.	Примечан.
3	П-0103	Пластина	1	Ст.3	0,22	0,22	Лист 7
2	П-0102	Угольник	1	Ст.3	1,10	1,10	Лист 6
1	П-0101	Косынка	1	Ст.3	0,22	0,22	Лист 6

Спецификация

ТД 1967	Подставки под калориферы	Серия 4.904-25
	Стойка П-01. Узел.	Лист 5

М 1:2

Институт Проектпроментиляция г. Москва

Нач.отдела	Бейзерман	
Гл.инж.проекта	Гиммельфарб	
Рук.группы	Гравский	
Контролер	Гравский	
Конструктор	Крохина	

~~1664~~ ~~1857~~ ~~2327~~ 149

9586-01 7

~ Остальное

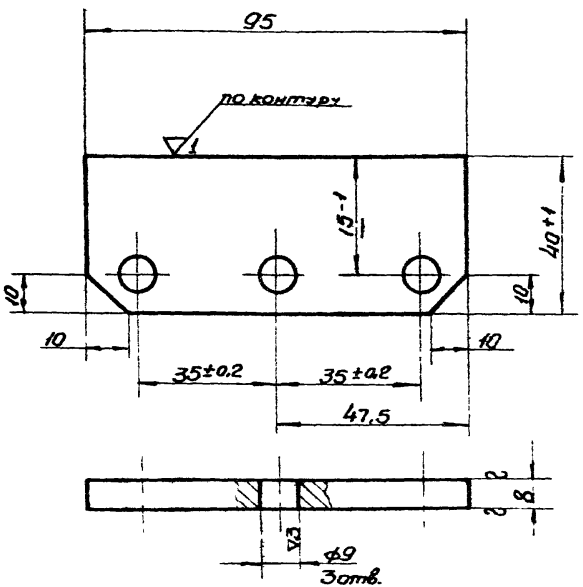

М 1:1

П-0101	Косынка	Ст. 3 ГОСТ 500-58	Лист 8 ГОСТ 5681-57	0,22	6
Обозначение	Наименование	Материал	Сортамент	Вес	Лист

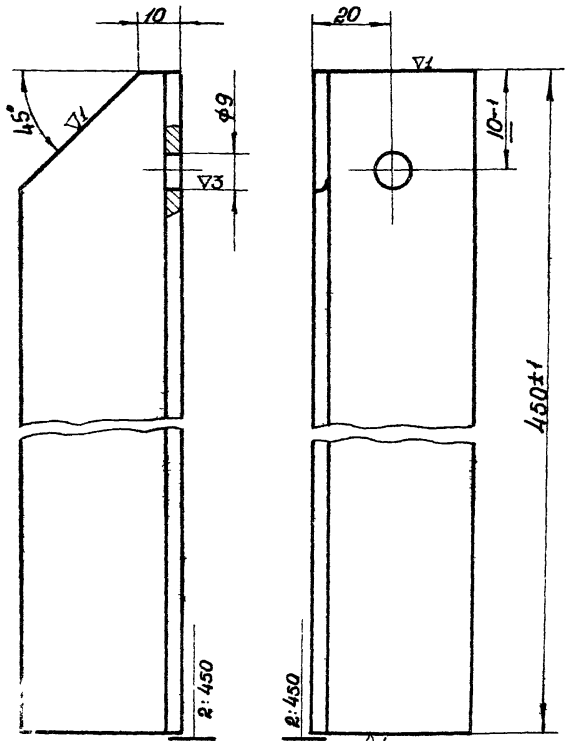

М 1:1

П-0102	Угольник	Ст.3 ГОСТ 535-58	Угол равнобокий 40×40 ГОСТ 8509-57	1.16	6
Обозначение	Наименование	Материал	Сортамент	Вес	Лист

ТД	Подставки под калориферы	Серия 4.904-25	
1967	Детали	Лист	6

Институт Проектпромвентиляция г. Москва

Нач. отдела	Бейзерман	
Глинж. проекта	Гиммельфарб	
Рук. группы	Граевский	
Контролер	Граевский	
Конструктор	Крохина	

9586-01 8

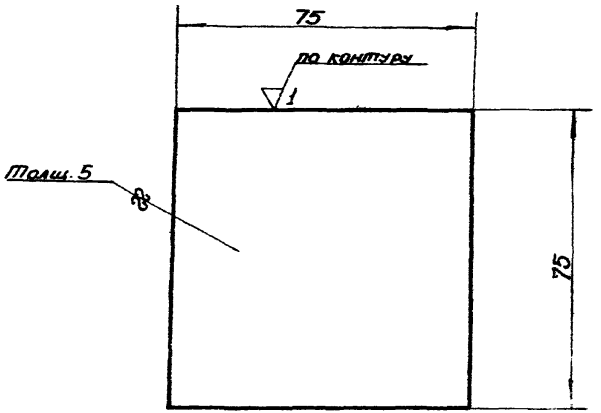

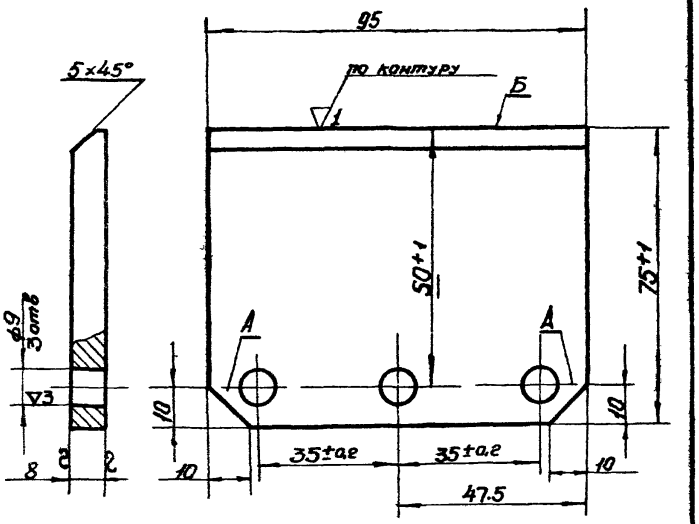

Технические требования.

Непараллельность оси А-А относительно грани Б не более 1мм. на всей длине.

М 1:1

П-02	Косынка	Ст.3 ГОСТ 535-58	Лист 8 ГОСТ 5681-57	0,45	7
Обозначен	Наименование	Материал	Сортамент	Вес	Лист

ТД	Подставки под калориферы	Серия 4.904-25	
1957	Детали.	Лист	7

М 1:1

П-0103	Пластина	Ст.3 ГОСТ 500-58	Лист 5 ГОСТ 5681-57	0,22	7
Обозначение	Наименование	Материал	Сортамент	Вес	Лист

Нач. отдела	Вейзерман	Гиммельфарб	
Гл. инж. проекта			
Рук. группы	Граевский	Граевский	
Контролер	Граевский	Крахина	
Конструктор	Крахина		

Институт Проектсантехвентиляция Москва.

9586-01

9

gost.e-ecolog.ru