Инв. №
8783

ТИПОВЫЕ ДЕТАЛИ И КОНСТРУКЦИИ ЗДАНИЙ И СООРУЖЕНИЙ

Серия 4.904-11

УНИФИЦИРОВАННЫЕ УЗЛЫ ПРОХОДА ВЫТЯЖНЫХ ВЕНТИЛЯЦИОННЫХ ШАХТ ЧЕРЕЗ ПОКРЫТИЯ ПРОМЫШЛЕННЫХ ЗДАНИЙ

/ПО НОРМАЛИ НА МЕТАЛЛИЧЕСКИЕ ВОЗДУХОВОДЫ КРУГЛОГО И ПРЯМОУГОЛЬНОГО СЕЧЕНИЯ СЕРИИ А3-187/

РАБОЧИЕ ЧЕРТЕЖИ

Зам. гл. инженера Суханов
Рук. отдела Геслер
Гл. инж. проекта Смирнов
Ст. инженер Бегун

РАЗРАБОТАНЫ
Центральным научно-исследовательским и проектно-экспериментальным институтом промышленных зданий и сооружений /ЦНИИПРОМЗДАНИЙ/

Одобрены Главпромстройпроектом Госстроя СССР
18 января 1967 г. /письмо N 3/5-58/
и введены в действие институтом ЦНИИпромзданий
3 февраля 1967 г. приказ № 7

ЦЕНТРАЛЬНЫЙ ИНСТИТУТ ТИПОВЫХ ПРОЕКТОВ
МОСКВА

9/36 2

gost.e-ecolog.ru

ТБИЛИССКИЙ ФИЛИАЛ ЦЕНТРАЛЬНОГО ИНСТИТУТА
ТИПОВЫХ ПРОЕКТОВ

Тбилиси,60, пр.Вака Пшавела, 27а
Сдано в печать I96 года
Заказ № 1216 4-304-11 Тираж 500 экз.
Цена

4.904-11

Шифр 1004-66

Марка-Лист

Инв. № Т-8784/1

Госстрой СССР ЦНИИПРОИЗДАНИЙ г. Москва

Рук. отдела Гесслер

Гл. инж. пр-та Стирнов

Ст. инженер Бегун

Инженер Цветкова

Дата выпуска: 1966г.

Исполнитель Кузнецова

Проверил Стирнов

Согласовано

Содержание

	стр.
Предисловие	4
Общие указания	4÷6
Чертежи	листы
Проход вытяжных металлических труб через стаканы d= 400, 700, 1000 и 1450 мм. Установка типа Т200÷Т1250 При высоте трубы до 2 м. Общий вид.	1
Проход вытяжных металлических труб через стаканы с 400; 700; 1000 и 1450 мм Установка типа Т200÷Т1250. при высоте трубы до 2м. Общий вид, узлы и спецификация	2
Проход вытяжных металлических труб через стакан d=400 мм. Установка типа Т200, Т250 и Т315 Общий вид и узлы.	3
Установка типа Т200 и Т250. Звено трубы - М1.	4
Установка типа Т315, Звено трубы - М1.	5
Установка типа Т200 и Т250. Утепленный клапан - М2.	6
Установка типа Т315. Утепленный клапан - М2.	7
Проход вытяжных металлических труб через стакан d=700 мм. Установка типа Т400 и Т500 Общий вид и узлы.	8
Установка типа Т400 и Т500 Звено трубы - М1	9
Установка типа Т400 и Т500 Утепленный клапан - М2	10
Проход вытяжных металлических труб через стакан d= 1000 мм Установка типа Т630 и Т800. Общий вид и узлы	11
Установка типа Т630 и Т800. Звено трубы - М1	12
Установка типа Т630 и Т800. Утепленный клапан - М2.	13
Проход вытяжных металлических труб через стакан d= 1450 мм. Установка типа Т1000 и Т1250 Общий вид и узлы	14
Установка типа Т1000 и Т1250 Звено трубы - М1.	15
Установка типа Т1000 и Т1250 Утепленный клапан - М2	16
Проход вытяжных металлических труб через стаканы d=400, 700, 1000 мм Установка типа Т200-I÷Т800-I при высоте трубы до 8 м	17
Установка типа Т200-I, Т250-I и Т315-I Звено трубы - М1	18
Установка типа Т400-I и Т500-I. Звено трубы - М1	19

4.904-11

Шифр 1004-66

Марка-Лист

Инв. № 78784/2

Установка типа Т630-I и Т800-I
Звено трубы - М1 — 20

Проход вытяжных металлических труб через стаканы d=400, 700 и 1000 мм.
Установка типа Т200-I ÷ Т800-I
Узлы крепления трубы — 21

Проход вытяжных металлических труб через стаканы d=400, 700 и 1000 и 1450 мм.
Детали патрубка — 22

Проход вытяжных металлических труб через стаканы d=400, 700, 1000 и 1450 мм
Детали колпака — 23

Проход вытяжных асбестоцементных труб через стакан d=400 мм.
Установка типа Т215, Т265 и Т315.
Общий вид и спецификация. — 24

Проход вытяжных асбестоцементных труб через стакан d=700 мм.
Установка типа Т364, Т514 и Т612.
Общий вид и спецификация. — 25

Установка типа Т215, Т265 и Т315
Детали — 26

Установка типа Т364, Т414, Т514 и Т612
Детали — 27

Установка типа Т215 ÷ Т612
Узел крепления трубы к опорному кольцу — 28

Узлы управления и регулировки утепленным дроссель клапаном для установок типа Т200 ÷ Т1250; Т200-I ÷ Т1250-I — 29

Узлы управления и регулировки утепленным дроссель-клапаном. Детали узлов 1÷5 — 30

Узлы управления и регулировки утепленным дроссель-клапаном.
Детали узлов 6÷8 — 31

Узлы управления и регулировки утепленным дроссель-клапаном.
Детали узлов 9 и 10. — 32

Блок тип Б60-II
Общий вид и спецификация — 33

Блок тип Б60-II
Детали 1, 2, 3 и 4 — 34

Лебедка фонарная тип Л40-II
Общий вид и спецификация — 35

Лебедка фонарная тип Л40-II
Детали 1, 2, 3 и 4 — 36

Лебедка фонарная тип Л40-II
Деталь 5, 6, 7 и 8 — 37

Лебедка фонарная тип Л40-II
Детали 11, 12, 15, 17 и 18 — 38

Лебедка фонарная тип Л40-II
Кожух — 39

Госстрой СССР
ЦНИИПРОИЗДАНИЙ
г. Москва

Рук. отдела Гессер
Гл. инж. пр-та Стирнов
Ст. инженер Безун
Инженер Цветкова
Дата выпуска 1966 г.

Исполнитель Гусенова
Проверил Стирнов
Согласовано

Предисловие

Серия 4.904-11. „Унифицированные узлы прохода вытяжных вентиляционных шахт через покрытия промышленных зданий" разработана в соответствии с нормалью на металлические воздуховоды круглого и прямоугольного сечения (серия А3-187) утвержденной Главпромстройпроектом Госстроя СССР от 29 сентября 1966 г. приказ № 58.

С введением в действие серии 4-904-11 ранее действующая серия 08-02-110/62 монтаж применяться только по нормалям на круглые металлические воздуховоды утвержденным Главпромстройпроектом 21.-VIII-1961г. и 24-VIII-1962г.

Общие указания

1. „Унифицированные узлы прохода вытяжных шахт через покрытия промышленных зданий" — разработаны для покрытий из сборных железобетонных плит размером: 1,5×6; 3×6; 1,5×12 и 3×12 м с отверстиями диаметром 400, 700, 1000, и 1450 мм. Диаметры отверстий в плитах в зависимости от диаметра вытяжных труб принимаются:

Диаметры отверстий в плитах мм	Наружные диаметры вытяжных труб, пропускаемых через плиты покрытий
400	200, 250, 315
700	400, 500
1000	630 и 800
1450 *)	1000 и 1250

*) кроме плит шириной 1,5 м.

2. Для опирания вытяжных труб приняты круглые железобетонные стаканы с внутренним диаметром, равным диаметры отверстий в плитах. Стаканы разработаны для плоской и скатной кровель с уклоном 1:12.

3. Рабочие чертежи крупнопанельных железобетонных предварительно напряженных плит с отверстиями и стаканами для прохода вытяжных труб приведены в сериях ПК-01-119, ПК-01-120 и 340-64

4. Крепление стакана к плите производится путем приварки закладных деталей стакана к плите

5. При подсчете нагрузок на плиты учтен вес дефлекторов или зонтов, труб высотой до 2 и 8 м, звена трубы с утеплителем и клапаном, а также стакана.

6. Вытяжные трубы устанавливаются при максимальной высоте:

а) до 2 м. - с дефлекторами и зонтами диаметром от 200÷1250 без устройства расчалок и косынок (см. листы 2-16);

б) до 8 м с дефлекторами диаметром 200÷630 и зонтами 200÷800 с устройством расчалок и косынок (см. листы 17-23)

7. Диаметры металлических труб приняты в соответствии с новой нормалью, серии А3-187

Госстрой СССР
ЦНИИПРОМЗДАНИЙ
г. Москва
Рук.отдела Гуссов
Гл.инженер Сидоров
Ст.инженер Бегин
Инженер Шевелев
Испытание воздуховодов Акцептом
Дата выпуска 1966

8. Зонты и дефлекторы для вентиляционных систем приведены в серии 4.904-12.

9. В нижней части вытяжной трубы предусмотрена возможность установки утепленного дроссель-клапана управляемого фонарной ручной лебедкой с помощью троса и блоков (листы 29÷39)

10. Кроме ручного управления утепленным дроссель-клапаном может применяться дистанционное.

11. При постоянной работе механической вентиляции - утепленный клапан и зонт над вытяжными шахтами могут не устанавливаться

12. Наружные стенки вытяжной трубы изолируются минеральным войлоком на битумной обмазке с обверткой миткалем. Минимальная толщина изоляции принята 20мм. (см. листы 3,8, 11, 14.)

13. При повышенной влажности воздуха над покрытием следует теплоизолировать всё пространство между трубой и стаканом.

14. Для организованного отвода конденсата образующегося на внутренней поверхности трубы в нижней её части предусмотрен фелов с муфтой d= 3/4.

15. Для присоединения к вытяжным трубам воздуховодов предусмотрен специальный патрубок (лист 22)

16. В работе приведены также рабочие чертежи проходов через покрытия асбестоцементных труб диаметром 215÷612 мм в соответствии с ГОСТом 1839-41 (листы 24÷28).

17. Для защиты металлических труб предусмотрен опорный фланец, который крепится к стакану с помощью анкерных болтов. Сверловку отверстий во фланце следует производить по болтам стакана (серия ПК-01-118)

18. Крепление асбестоцементной трубы производится на лейбесках с использованием опорного фланца (лист 28).

19. Все металлические детали должны быть окрашены масляной краской, а в тех случаях, когда через трубы выбрасываются агрессивные смеси, внутренние поверхности труб должны быть покрыты устойчивыми антикоррозийными красками.

20. Монтажные узлы крепления к строительным конструкциям блоков и лебедки для управления дроссель-клапаном даны на листах 29÷32

21. Крепление концов засыпок к покрытию производится между продольными ребрами плит. Установка засыпок должна производиться, как правило под одинаковыми углами (см. лист 21).

22. Подбор типов узлов производится по приведенным таблицам 1, 2, 3

23. Чертежи фонарной лебедки и блока приведены на листах 33÷39.

24. В чертежах проектов вентиляции узлы выхода вытяжных вентиляционных шахт через покрытия промышленных зданий, следует показывать схематично со ссылкой на данную серию и тип принятой установки.

Госстрой СССР
ЦНИИПРОМЗДАНИЙ
г. Москва
Гл. инж. отдела
Гл. инженер
Ст. инженер
Инженер
Дата выпуска
Гвоздев
Стишков
Бурун
Цветков
1968
Исполнители: Кузнецова, Лисс
Проверил Стишков
Согласовано

Таблица 1

Данные по подбору узлов для металлических труб при Н трубы до 2м.

Тип установки	Ан трубы мм	d стакана	С дефлектором: общий вес, кг	С дефлектором: №№ листов	С зонтом: общий вес, кг	С зонтом: №№ листов
Т 200	2	400	32	1;2;3,4	26	1;2;3;4;6
Т 250	250		38	6;22;23	30	22;23
Т 315	315		49	1;2;5;7;22;23.	37	1;2;5;7 22;23
Т 400	4	700	75	1;2;8;9;	57	1;2;8;9;
Т 500	500		95	10;22;23	69	10;22;23
Т 630	630	1000	157	1;2;11;12; 13	118	1;2;11;12
Т 800	800		206	1;2;11;12; 13;	146	13;22; 23
Т 1000	1000	1450	392	1;2;14;15;16	234	1;2;14;
Т 1250	1250		519	1;2;14;15;16	277	15;16

Таблица 2

Данные по подбору узлов для металлических труд при Н трубы до 8м

Тип установ.	Ан трубы мм	d стакана	С дефлектором: общий вес, кг	С дефлектором: №№ листов	С зонтом: общий вес, кг	С зонтом: №№ листов
Т 200-I	200	400	34	17,18;21	28	17;18;21
Т 250-I	250		40	22;23	32	
Т 315-I	315		48		36	
Т 400-I	400	700	70	17;19;21;	52	17;19;21
Т 500-I	500		88	22,23	63	
Т 630-I	630	1000	152	17;20,21	112	17;20;21
Т 800-I	800		192	22,23	133	

Таблица 3

Данные по подбору узлов для асбестоцементных труд при Н трубы =3,4м.

Тип установки	d трубы мм	d стакана мм	d дефлектора / d зонта: общий вес, кг	d дефлектора / d зонта: №№ листов
Т 215	215	400	63,4	24; 26; 28
Т 265	265		81,0	
Т 315	315		102,7	
Т 364	364	700	139,5	25; 27; 28
Т 414	414		163,5	
Т 514	514		222,0	
Т 612	612		265,0	

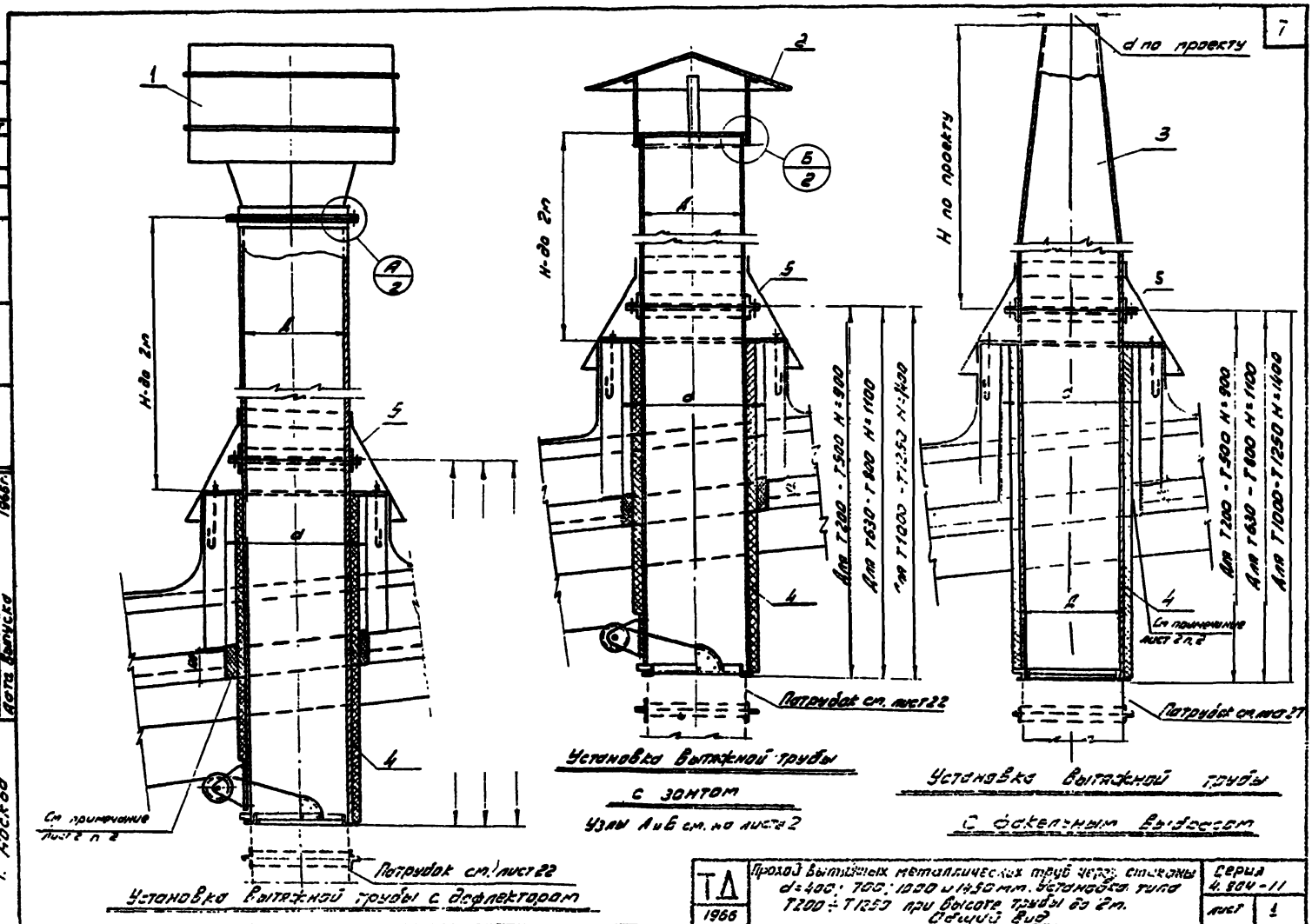

7
Шифр
1004-66
Марка-лист
1
Инв. №
Т-8786
Госстрой СССР
ЦНИИПРОМЗДАНИЙ
г. Москва
Рук. отдела
Гл. инж. пр-та
Ст. инженер
Инженер
Дата выпуска
Гесслер
Смирнов
Бегин
Цветкова
1966 г.
Исполнитель
Проверил
Сатасова
Кузнецова
Смирнов
1
2
3
4
5
А/2
Б/2
А
Б
d
d по проекту
H по проекту
H-до 2м
Для Т200 - Т500 H=900
Для Т630 - Т800 H=1100
Для Т1000 - Т1250 H=1400
См. примечание лист 2 п. 2
Патрубок см. лист 22
Патрубок см. лист 27
Установка вытяжной трубы с дефлектором
Установка вытяжной трубы с зонтом
Узлы А и Б см. на листе 2
Установка вытяжной трубы с факельным выбросом
ТД
1966
Проход вытяжных металлических труб через стаканы d=400; 700; 1000 и 1450 мм. Установка типа Т200 ÷ Т1250 при высоте трубы до 2м. Общий вид
Серия 4.904-11
лист 1
9136 8

Госстрой СССР
ЦНИИПромзданий
г. Москва

Шифр 1004-66
Марка-лист 2
Инв.№ Т8487

Руководитель Кузнецов
Гл. инженер проекта Ступников
Ст. инженер Согласовано
Инженер
Дата выпуска: 4 квартал 1966г.

Гл. инженер Гесслер
Руководитель группы Смирнов
Проверил Безух
Составил

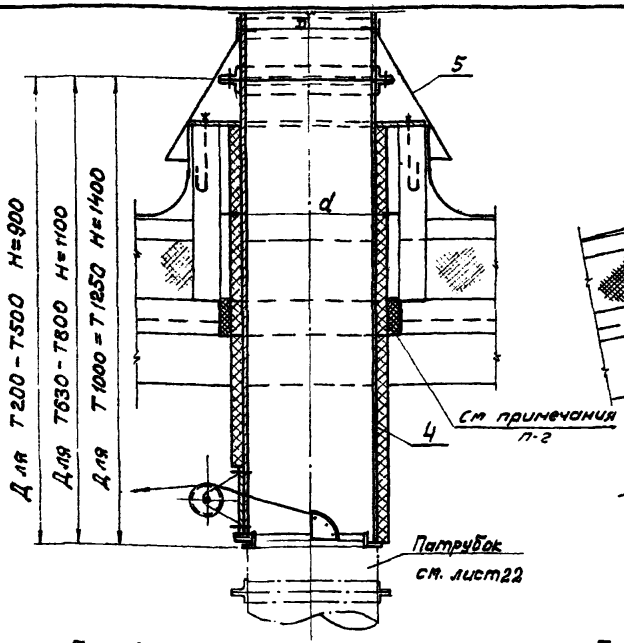

Проход вытяжных труб через стакан при плоской кровле

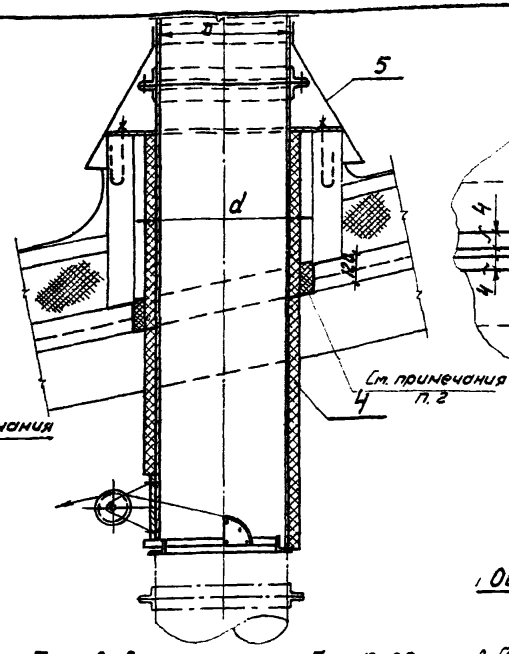

Проход вытяжных труб через стакан при скатной кровле

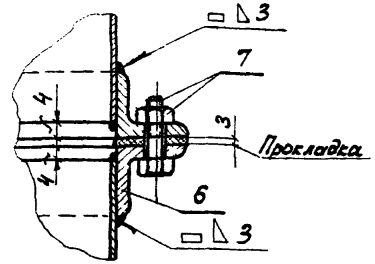

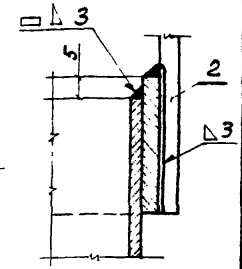

Примечания:

1. Общие виды установок вытяжных труб. см. на листе 1
2. Герметическое уплотняющ. устройства предусматривается для всех типов установок кроме Т250 и Т315 для которых зазор между стаканом и трубой полностью заполняется теплоизоляцией

Спецификация

Тип установ.	d стакана	D трубы	Дефлектор поз. 1 Тип	Вес кг	Серия	Зонт поз. 2 Тип	Вес кг	Серия	Расчет трубы и розетки приняты по проекту	Звено трубы поз. 4 Вес кг	N листа	Колпак поз. 5 Вес кг	N листа	Фланец поз. 6 dв н.	L	Вес кг	Болт с гайкой поз 7 Размер	Кол-во	Вес кг
Т 1250	1450	1250	Т25	293,5	4.904-12	Т9	51,4	4.904-12		144,4	15	5,6	23	1250	L40x4	9,80	М10х30	8	0,72
Т 1000		1000	Т24	192,8	"	Т8	35,7	"		137,9	15	8,40	23	1000	L36x4	7,10	М8х30	16	0,38
Т 800	1000	800	Т23	86,2	"	Т7	26,6	"		79,9	12	4,10	23	800	"	4,90	М8х30	12	0,28
Т 630		630	Т22	54,9	"	Т6	15,4	"		73,9	12	4,90	23	630	L28x3	2,70	М8х30	12	0,28
Т 500	700	500	Т21	36,1	"	Т5	10,8	"		39,5	9	3,36	23	500	L28x3	2,10	М6х30	10	0,13
Т 400		400	Т20	23,3	"	Т4	5,6	"		36,5	9	3,64	23	400	L25x3	1,50	"	10	0,13
Т 315	400	315	Т19	15,5	"	Т3	4,0	"		22,2	5	1,40	23	315	"	1,23	"	8	0,10
Т 250		250	Т18	10,5	"	Т2	2,9	"		18,5	4	1,44	23	250	"	0,99	"	6	0,077
Т 200		200	Т17	7,4	4.904-12	Т1	2,1	4.904-12		16,7	4	1,70	23	200	L25x3	0,80	М6х30	6	0,077

ТД 1966	Проход вытяжных металлических труб через стаканы d= 400, 700, 1000 и 1450 мм. Установка типа Т200-Т1250 при высоте трубы до 2 м. Общие виды, узлы и спецификация	Серия 4.904-11	Лист 2

9136 9

Шифр 1004-66
Марка-лист 3
Инв.№ Т5738

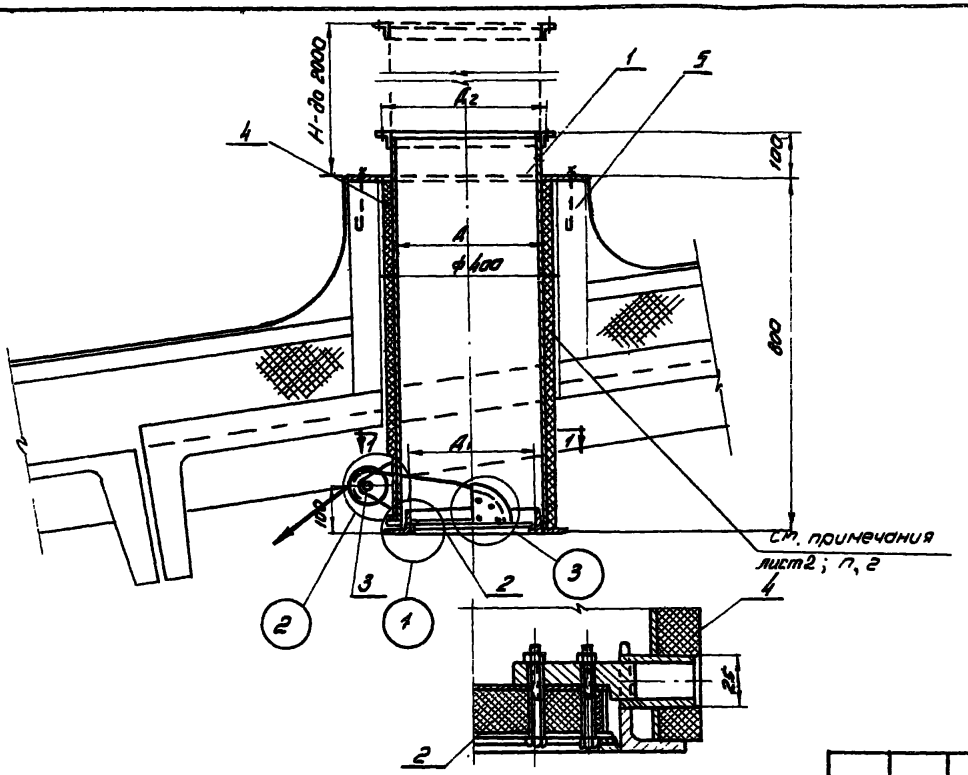

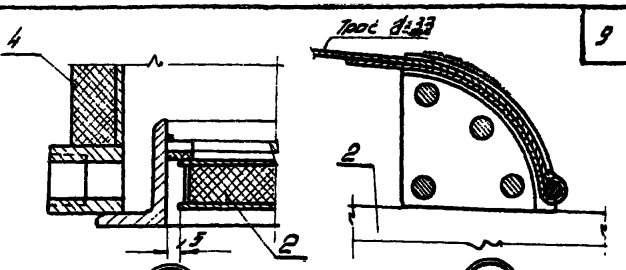

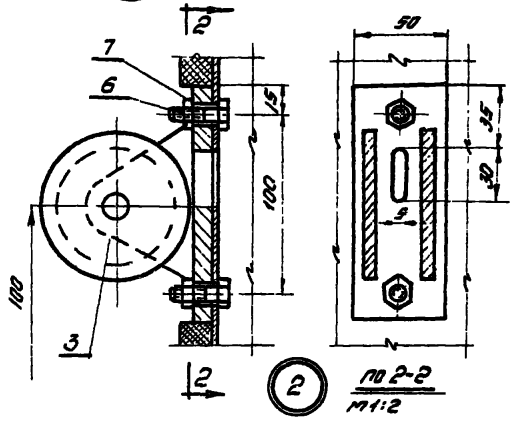

под-d (повернуто)
м1:2

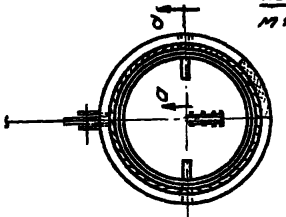

по 1-1
м1:10

Примечания:

1. Размеры A, A1 и A2 даны на листе 4.
2. Для установок типа Т250 и Т315 утеплителем (поз. 4) заполняется весь зазор между трубой и стаканом

		Общий вес:		24.1	27.5	33.4 кг		
7	—	Гайка М10	2	0,022	0,022	0,022		ГОСТ 58 -62
6	—	Болт М10×20	2	0,048	0,048	0,048	—	ГОСТ 7798-62
5	Сш-40	Стакан тип Сш-40	1	—	—	—	—	ПР-01-120
4	—	Утеплитель	1	37.0	4,70	6,80	—	См. общ. указания
3	Б60-II	Блок (Б60-II)	1	1,87	1,87	1,87	33;34	
2	м-2	Утепленный клапан	1	1,74	2,98	3,47	6и7	
1	м-1	Звено трубы	1	16,7	18,5	22,2	4	
N позиц.	Обозн.	Наименование	Кол	Т200	Т250	Т315	N лист.	Примечание
				Вес, кг				

Спецификация

ТД 1966г

Проход вытяжных металлических труб через стакан d=400мм. Установка типа Т200, Т250 Т315. Общий вид и узлы

Серия 4.904-11
Лист 3

Госстрой СССР ЦНИИпромзданий г. Москва
Рук. отдела Гинжул
Гл. инж. пр. Шишкин
Ст. инж. Ингер
Исполнил Пономарев
Проверил Шишкин
Гл. специалист Кузнецов
Рассмотрено Смирнов, Вегун, Цветкова 1966г.
Дата выпуска: 1966г.

9136 10

Шифр 1004-66
марка-лист 4
Инв. № Т-8789

Госстрой СССР ЦНИИПРОГТЕЛЬ г. Мытищи

Гл. инженер проекта Ильина
Гл. конструктор проекта Кулагина
Руководитель группы Кулагина
Исполнитель Кулагина

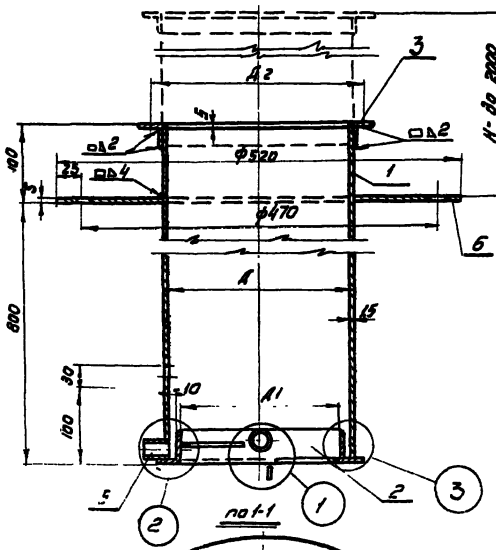

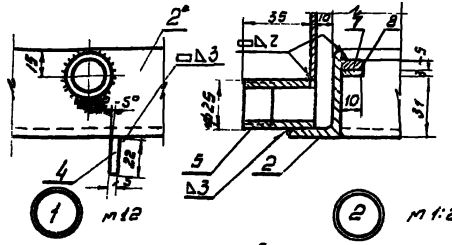

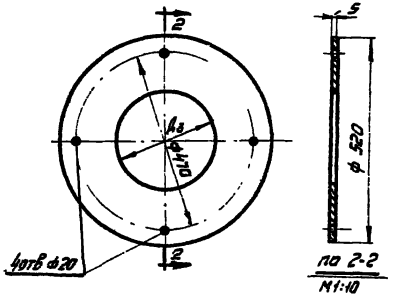

Таблица размеров

Тип установки	Размеры в мм			
	A	A1	A2	A3
Т 200	200	178	230	202
Т 250	250	220	280	252

Примечание
Опорное кольцо (эл. 6) приварить после установки и приварки фланца (эл. 3).

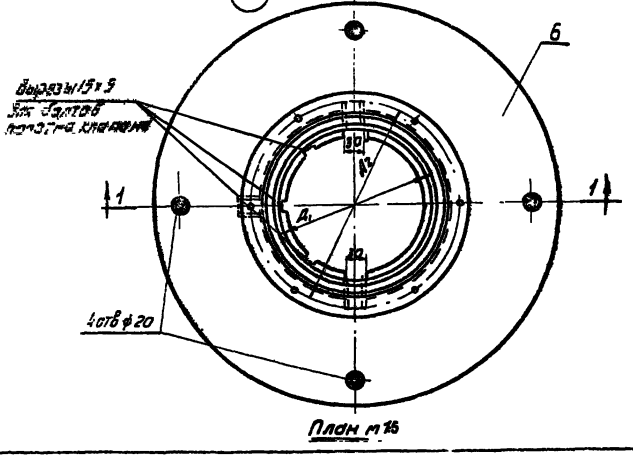

Элем. 6 Опорное кольцо

N элемента	Наименование	Материал	Сортамент	Размер Т 200	Размер Т 250	Кол. шт.	Общий вес; Т 200 кг	Общий вес; Т 250 кг	Примечания
8	Прокладка	Резина	-10 х 3	"	"	2	0,007	0,014	0,01	0,02	
7	Полукольцо	"	"	235	315	2	0,08	0,16	0,12	0,24	
6	Опорное кольцо	"	ст. лист δ = 4,5	d 202 d 520	d 252 d 520	1	7,2	7,2	6,60	6,60	
5	Муфта 3/4"	"	—	—	—	3	0,11	0,33	0,11	0,33	ГОСТ 8966-58
4	Ограничитель	"	-22 х 5	35	35	2	0,03	0,06	0,03	0,06	
3	Фланец	"	12,5 х 3	710	880	1	4,8	4,8	4,0	4,0	
2	Рама клапана	"	45 х 20 х 4	610	780	1	1,34	1,34	1,70	1,70	
1	Воздуховод	Ст. 3	ст. лист δ = 1,5	А-200	А-250	1	5,8	5,8	6,6	6,6	
							16,7		18,5		кг

Спецификация материалов

ТД 1956

Установка типа 200 и 250
Звено трубы м1

Серия 4.904-11
Лист 4

9136 11

Шифр 1004-66
Марка-лист 5
Инв. № Т-8790

Госстрой СССР ЦНИИПромзданий г. Москва

Гл. инж. пр. Гинцбург
Рук. отдела Шишов
Гл. конструктор проекта Белгин
Инженер Цветкова
Дата выпуска: 1966г.

Гл. специалист Разумов
Гл. специалист Сидоров
Проверил Сидоров
Составлено

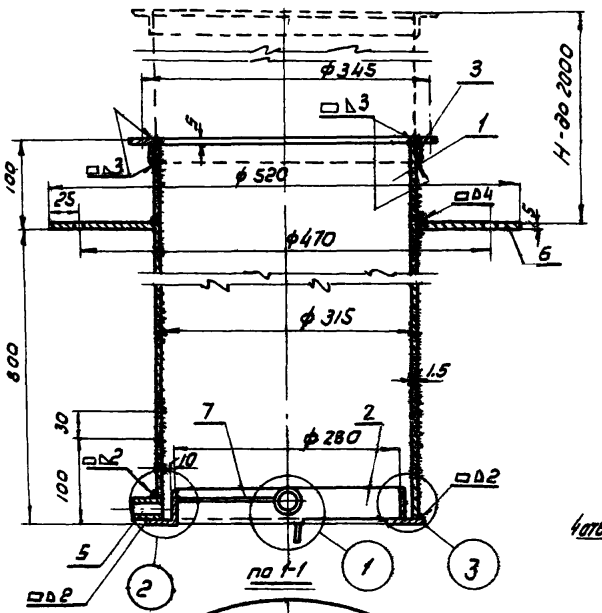

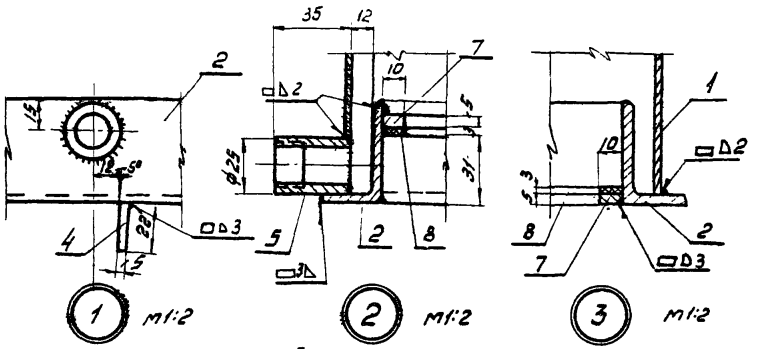

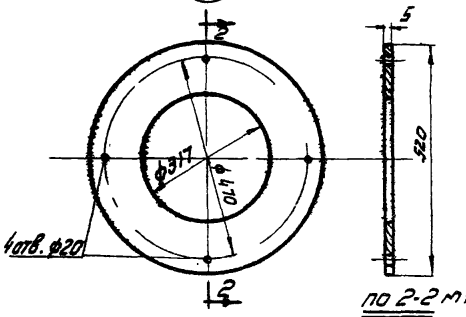

Элем 6 Опорное кольцо.

Примечание
Опорное кольцо (эл.6) приварить после установки и приварки фланца (эл.3)

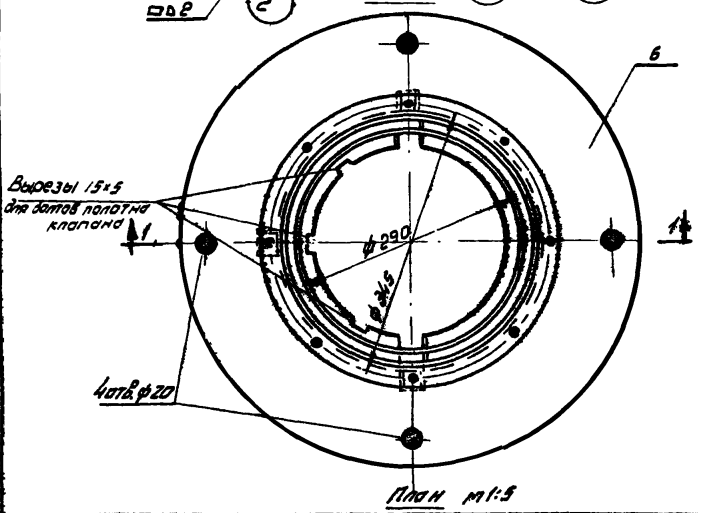

Общий вес: 22,2 кг.

N элем.	Наименование	Материал	Сортамент	размер	кол-во	вес кг шт.	вес кг общ.	Примеч.
8	Прокладка	резина	-10×3	— // —	2	0,013	0,026	
7	Полукольцо	"	"	4/5	2	0,2	0,4	
6	Опорное кольцо	"	ст. лист δ=1,5	d 317/520	1	5,3	5,3	
5	Муфта 3/4"	"	—	—	3	0,11	0,33	ГОСТ 8966-59
4	Ограничитель	"	-22×5	35	2	0,03	0,06	
3	Фланец	"	⌀25×3	1090	1	1,23	1,23	
2	Рама клапана	"	45×28×4	1080	1	4,53	4,53	
1	Воздуховод	эл.3	ст. лист δ=1,5	D 315	1	10,8	10,8	

Спецификация материалов

ТД 1966

Установка типа Т315
Звено трубы м1.

Серия 4.904-11
Лист 5

Шифр 1004-66
Чертеж 6
Инв. № 7-8191
Кузнецов Смирнов
Согласовано:
Иванчит. Гаврилов Гуляев
Гесслер Смирнов Бегун Цветкова
Руководитель Гл. инж. пр. Ст. инженер Инженер
ЦНИИПРОМЗДАНИЙ
г. Москва
Дата выпуска: 1966г.

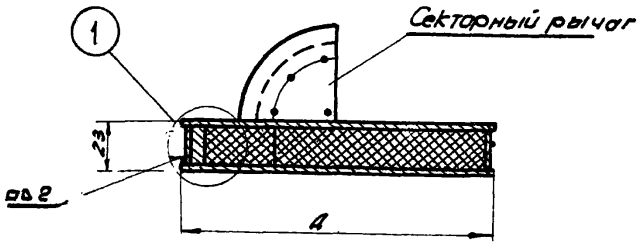

По 1-1

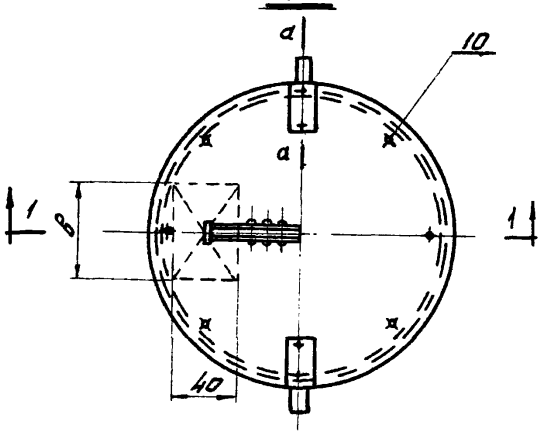

План
М 1:2,5

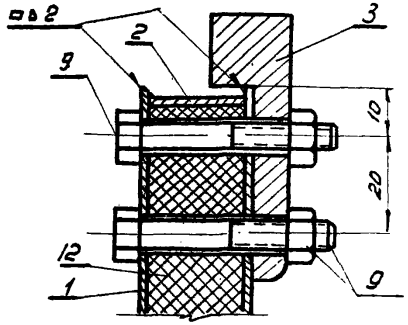

а-а
М1:1

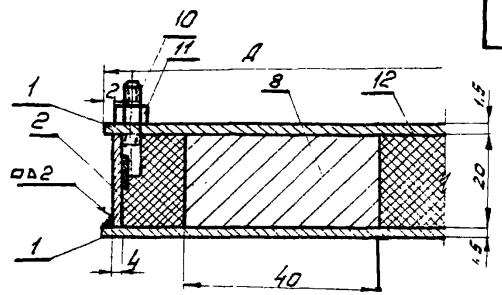

(1)

Таблица размеров

Тип установки	Размеры в мм	
	A	B
Т 200	160	50
Т 250	210	65

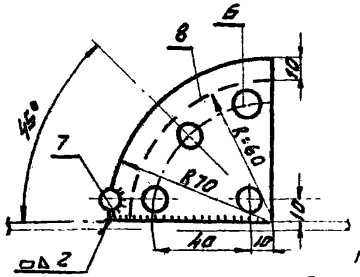

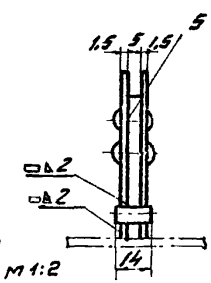

М 1:2

Секторный рычаг в сборе.

Отверстия сверлить совместно с направляющей и другим секторным рычагом
М1:1

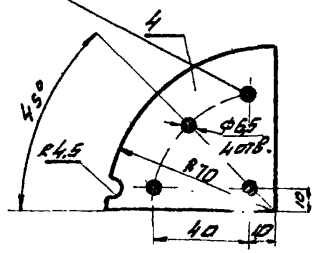

№ элемента	Наименование	Материал	Сортамент	Размер		Кол-во	Вес, кг: 1 шт	Вес, кг: общий	Вес, кг: 1 шт	Вес, кг: общий	Примечание
				Т 200	Т 250		Т 200		Т 250		
							Общий вес:	1,8		2,4	кг
12	Утеплитель	Шлаковата	δ=20	—	—	1	0,10	0,10	0,15	0,16	
11	Гайка	"	—	М6	М6	6	—	0,018	—	0,018	
10	Шпилька	"	ф6	ℓ=20	ℓ=20	6	—	0,04	—	0,04	
9	Болт с гайкой	"	—	М6х45	М6х45	4	—	0,05	—	0,06	
8	Контргруз	"	-40х20	ℓ=50	ℓ=65	1	0,31	0,31	0,41	0,41	
7	Ось	"	- ф8	"	"	1	0,005	0,005	0,005	0,005	
6	Заклепка	"	ф6	ℓ=14	ℓ=14	4	—	0,019	—	0,019	
5	Направляющая	"		60х5	60х5	1	0,15	0,15	0,15	0,15	
4	Секторн. рычаг	"	ст. лист δ=1,5	70х70	70х70	2	0,045	0,09	0,045	0,09	
3	Полуось ф12	"	d=16	—	—	2	0,06	0,12	0,06	0,12	ПВ-02-НН
2	Полоса	"	-20х4	460	650	1	0,29	0,29	0,41	0,41	
1	Полотно клапана	ст. 3	ст. лист δ=1,5	А=160	А=210	2	0,24	0,48	0,45	0,90	

ТД 1966г.

Установка типа Т200 и Т250
Утепленный клапан - М2

Серия 4.904-11
Лист 6

Шифр 1004-66 | Марка-лист 7 | Инв.№ 7-8792

Госстрой СССР ЦНИИПРОМЗДАНИЙ г. Москва

Разраб. Кузнецов | Гл.инж.пр-та Снарков | Ст. инженер Снарков | Инженер Цветкова | Исполнит. Цветкова | Рук. отдела Снарков | Гл.инженер Снарков | Проверил Снарков | Согласовано | Дата выпуска 1966г.

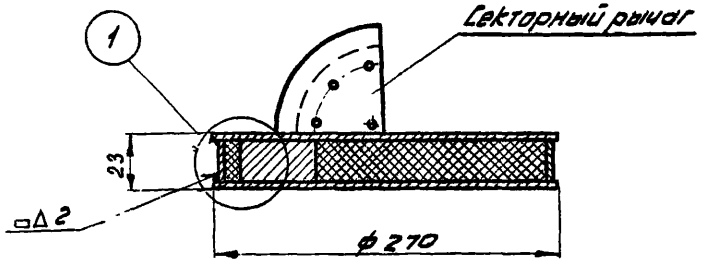

По 1:1

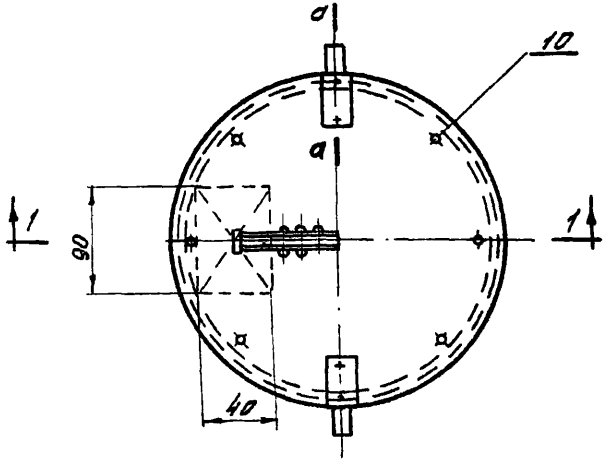

План
м 1:25

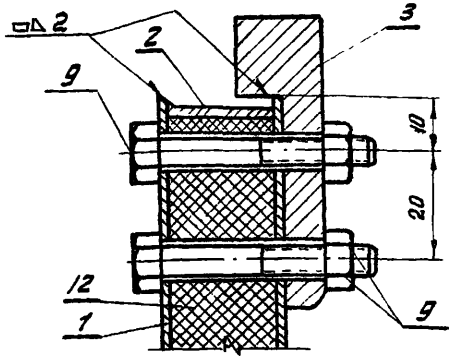

а-а
м1:1

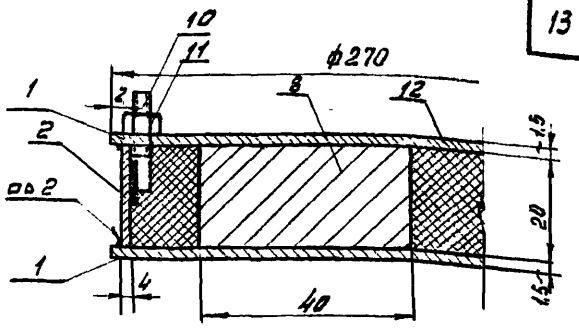

1

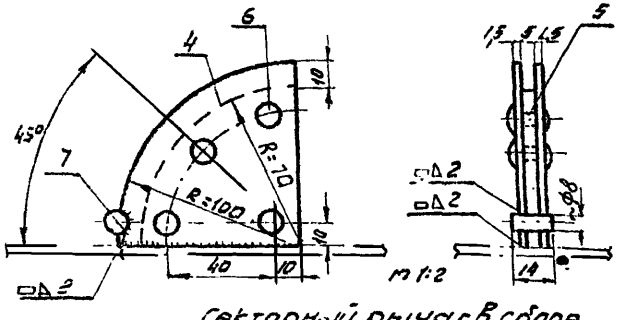

м 1:2

Секторный рычаг в сборе.

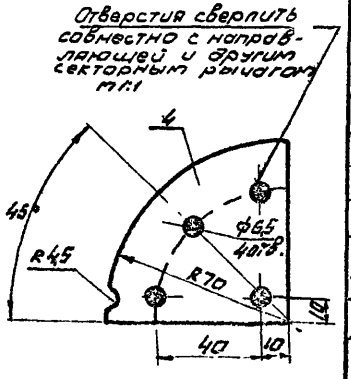

Общий вес 3,5 кг

№ поз	Наименование	Материал	Сортамент	Размер	Кол	Вес 1 шт кг	Вес общ кг	Примечание
12	Утеплитель	Шлаковата	δ = 20	-	1	0,29	0,29	
11	Гайка	"	-	М6	6	-	0,018	
10	Шпилька	"	• ф6	ℓ = 20	6	-	0,04	
9	Болт с гайкой	"	-	М6 х 45	4	-	0,06	
8	Контргруз	"	-40х20	ℓ = 90	1	0,56	0,56	
7	Ось	"	• ф8	"	1	0,005	0,005	
6	Заклепка	"	• ф6	ℓ = 14	4	-	0,019	
5	Направляющая	"	-	-90х5	1	0,25	0,25	
4	Секторн. рычаг	"	ст. лист δ = 1,5	100х100	2	0,09	0,18	
3	Полуось Р12	"	d = 16	-	2	0,06	0,12	08-02-111
2	Полоса	"	-20х4	850	1	0,53	0,53	
1	Полотно клапана	Ст.3	ст. лист δ = 1,5	Д = 270	2	0,70	1,40	

Спецификация материалов

ТД 1966г.

Установка типа Т 3.15
Утепленный клапан - М12

Серия 4.904-11
Лист 7

Шифр	1004-66
Марка-лист	8
Инв. №	Т-8793

Исполнит. Кузнецова
Проверил Стирнов
Согласовано:

Гесслер Стирнов
Бегун Цветкова
Дата выпуска: 1966 г.

Рук отдела
Гл. инж. пр.
Ст. инженер
Инженер

Госстрой СССР
ЦНИИПРОМЗДАНИЙ
г. Москва

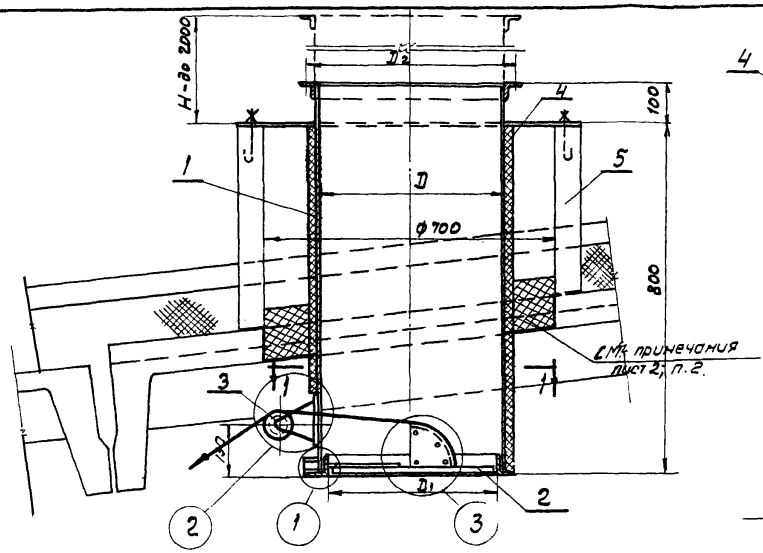

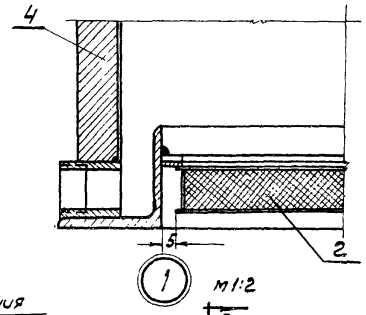

1 м1:2

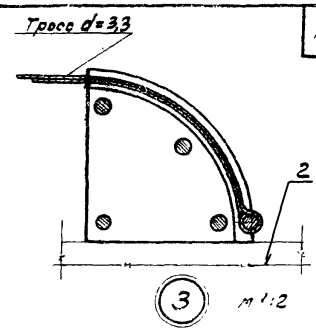

3 м1:2

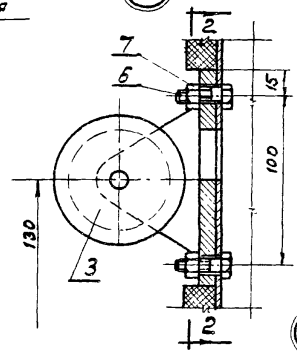

2 м1:2

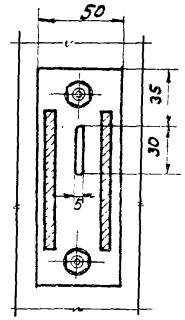

По 2-2

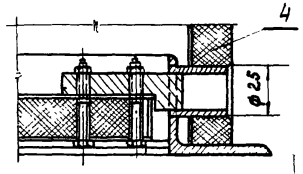

По а-а (повернуто)
м1:2

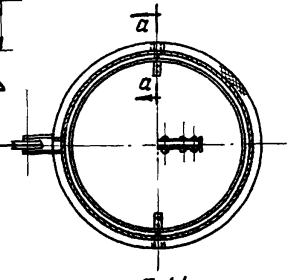

По 1-1
м1:10

Примечание.
Размеры Д; $Д_1$, $Д_2$ даны на листе 9.

		Общий вес:		51,3	58,4	кг	
7	—	Гайка м10	2	0,022	0,022	—	ГОСТ 59-5-52
6	—	Болт м10х20	2	0,048	0,048	—	ГОСТ 7798-52
5	СШ-70	Стакан тип СШ-70	1	—	—	—	ПК-01-120
4	—	Утеплитель	1	7,50	9,40	—	См. общ. указ.
3	Б60-II	Блок (Б 60-II)	1	1,87	1,87	33;34	
2	М2	Утеплен. клапан	1	5,37	7,60	10	
1	М1	Звено трубы	1	36,50	39,50	9	
N элем.	Обозн.	Наименование	Кол-во	Т 400	Т 500	N листа	Примечание
				Вес, кг			

Спецификация

ТД 1966	Проход вытяжных металлических труб через стакан d=700 мм. Установка типа Т 400, Т 500. Общий вид и узлы	серия 4.904-11 Лист 8

9136 15

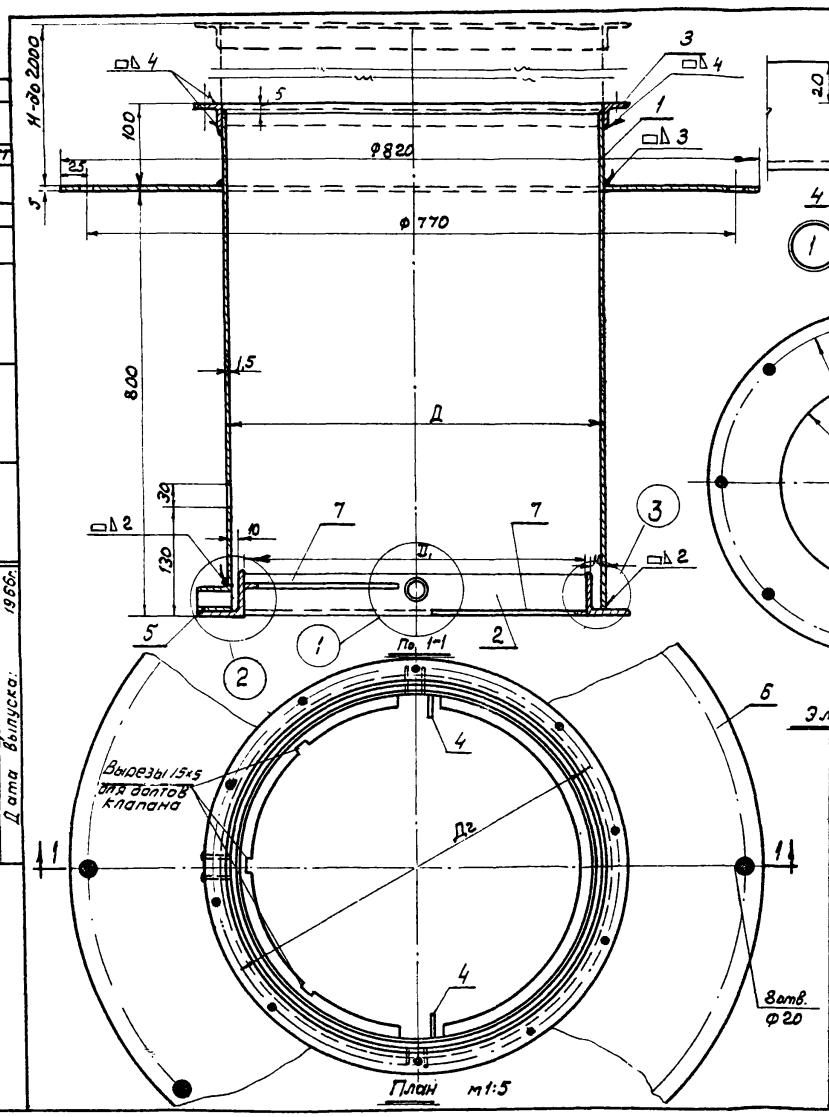

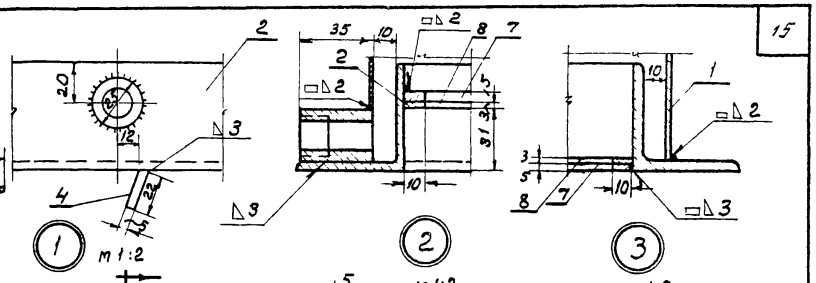

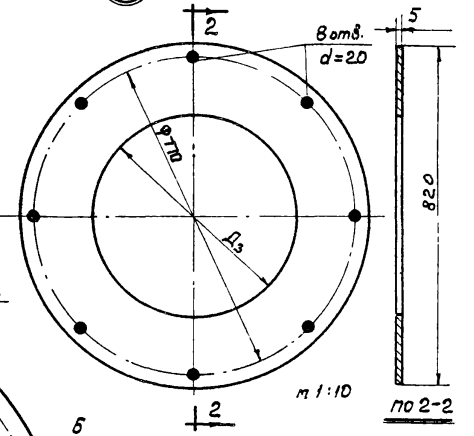

Элем. 6 Опорное кольцо

Таблица размеров

Тип установ.	Размеры в мм			
	Д	Д1	Д2	Д3
Т400	400	367	430	402
Т500	500	467	530	502

Примечание.

Опорное кольцо (элем. 6) приварить после установки и приварки фланца (элем. 3)

N элем.	Наименование	Материал	Сортамент	Размер Т400	Размер Т500	Кол-во	Вес, кг Т400 1 шт.	Вес, кг Т400 общ.	Вес, кг Т500 1 шт.	Вес, кг Т500 общ.	Примечан.
				Общий вес:				36,5		39,5	кг
8	Прокладка	Резина	-10х3	"	"	2	0,016	0,03	0,02	0,04	
7	Полукольцо	"	"	545	760	2	0,26	0,52	0,29	0,58	
6	Опорное кольцо	"	ст. лист δ=5	d=402/820	d=502/820	1	16,0	16,0	13,2	13,2	
5	Муфта 3/4"	"	—	—	—	3	0,11	0,33	0,11	0,33	ГОСТ 8.1.08-59
4	Ограничитель	"	22х5	35	35	2	0,03	0,06	0,03	0,06	
3	Фланец	"	L25х3	1350	—	1	1,51	1,51	—	—	
		"	L28х3	—	1660		—	—	2,12	2,12	
2	Рама клопана	"	L50х5	1340	1650	1	5,06	5,06	6,25	6,25	
1	Воздуховод	ст.3	ст. лист δ=1,5	d=400	d=500	1	13,5	13,5	17,0	17,0	

Спецификация материалов

ТД 1966	Установка типа Т400 и Т500 Звено трубы М1	серия 4-704-11 Лист 9

9136 16

Госстрой СССР ЦНИИПРОМЗДАНИЙ г. Москва

Дата выпуска: 1966г.

Рук. отдела: Гл. инж. пр-та: Ст. инженер: Инженер

Гесслер: Смирнов, Бегун, Цветкова

Исполнит.: Проверил: Кузнецова, Смирнова

Согласовано:

Шифр 1004-66

Марка-лист 9

Инв. № Т-8794

Шифр 1004-66
Марка-лист 10
Инв. № 7-8395

Госстрой СССР ЦНИПРОМЗДАНИЙ г. Москва

Исполнитель Кудинова
Проверил Спирина
Согласовано:

Гл. инж. проекта
Гл. конструктор
Гл. инженер
Дата выпуска

Типовые конструкции 1966 г. Альбом 135 бп.

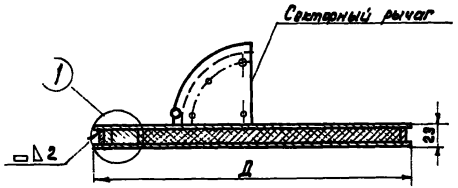

по 1-1

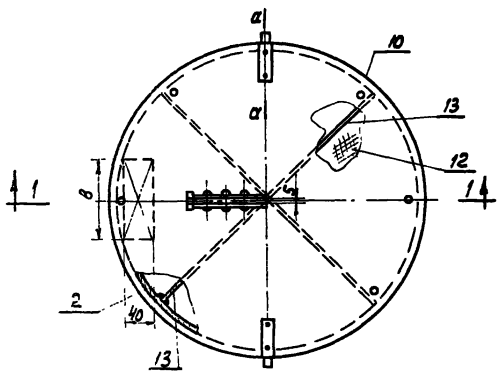

План

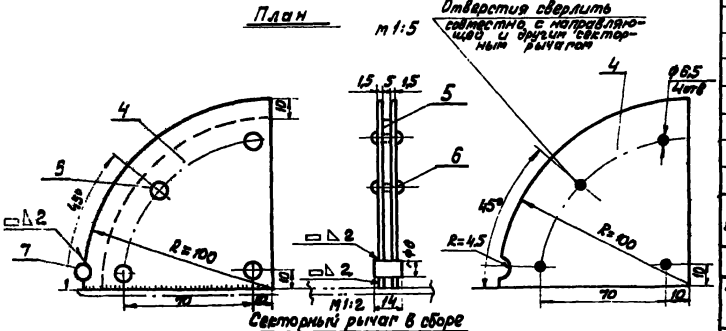

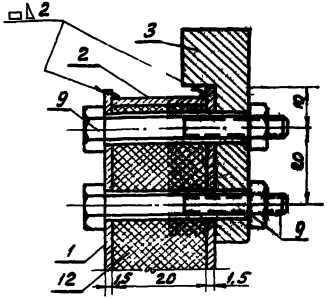

а-а
м 1:1

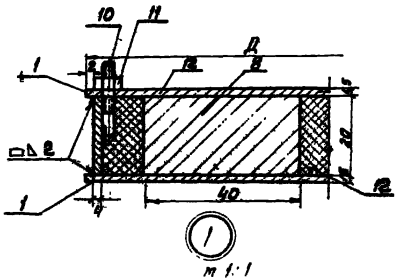

м 1:1

Таблица размеров

Тип установки	Размеры в мм					
	Д	в	R	R_1	Ж	е
Т400	357	110	100	90	70	10
Т500	457	110	100	90	70	10

							Общий вес:		5,37		7,60	кг
13	Жесткость	ст.3	-20х4	345	505	2	0,22	0,44	0,32	0,54		
12	Утеплитель	Шлаковата	б=20	—	—	1	0,50	0,50	1,0	1,0		
11	Гайка	"	—	М6	М6	6	—	0,018	—	0,018		
10	Шпилька	"	ф6	е=20	е=20	6	—	0,04	—	0,04		
9	Болт с гайкой	"	—	М6х45	М6х45	4	—	0,06	—	0,06		
8	Контргруз	"	-40х20	в=110	е=110	1	0,68	0,68	0,68	0,68		
7	Ось	"	ф8	е=14	е=14	1	0,005	0,005	0,005	0,005		
6	Заклепка	"	ф6	е=14	е=14	4	—	0,019	—	0,019		
5	Направляющая	"	—	-90х5	-90х5	1	0,25	0,25	0,25	0,25		
4	Секторн. рычаг	"	ст. лист б=1,5	100х100	100х100	2	0,09	0,18	0,09	0,18		
3	Полуось Р12	"	d=16	—	—	2	0,06	0,12	0,06	0,12	08-02-311	
2	Польса	"	-20х4	1120	1400	1	0,70	0,70	0,88	0,88		
1	Полотно клапана	ст.3	ст. лист б=1,5	Д=357	Д=457	2	1,19	2,38	1,90	3,80		
N элем.	Наименование	Материал	Сортамент	Т400	Т500	Кол. на эл.	Т400		Т500		Примеч.	
				Размер			Вес, кг					

Спецификация

ТД 1966

Установка типа Т400- и Т500. Утепленный клапан

Серия 4.904-11
Лист 10

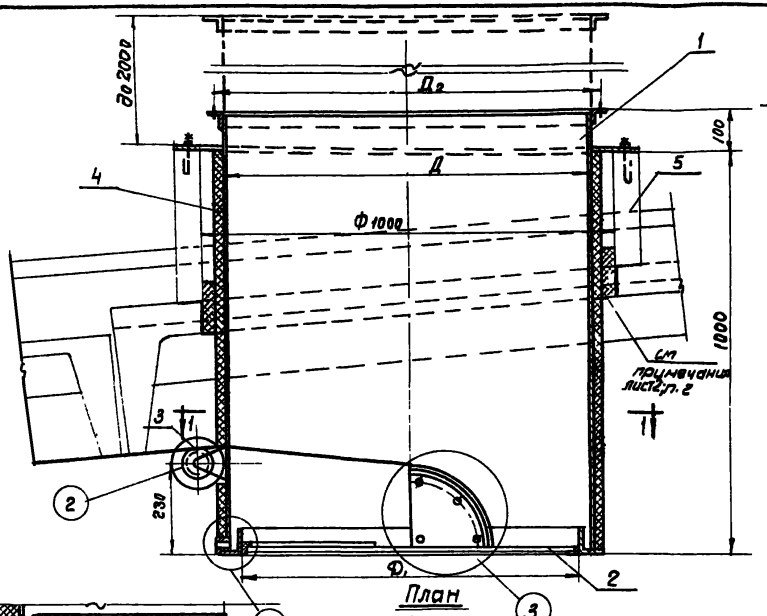

План

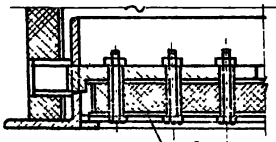

по А-А
М1:2,5

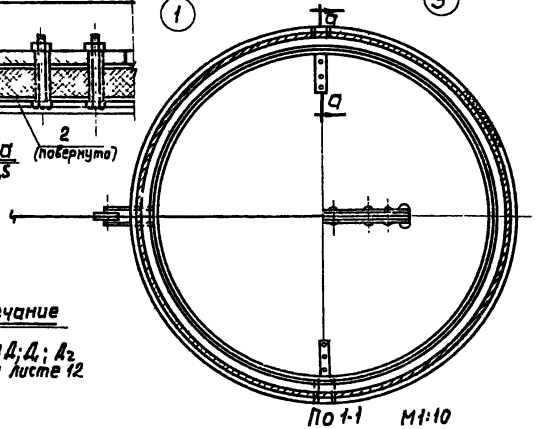

По 1-1 М1:10

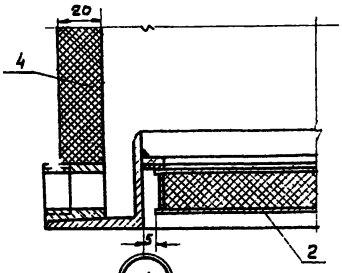

1 М1:2

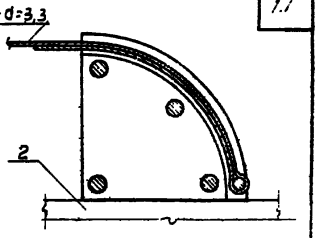

3 М1:2

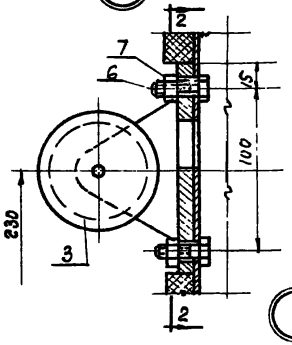

2 М1:2

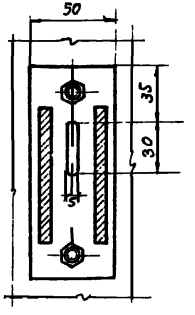

По 2-2

Примечание

Размеры Д; Д1; Д2 даны на листе 12

N элем.	Обозначение	Наименование	Кол-во	Вес, кг Т630	Вес, кг Т800	N листа	Примечание
		Общий вес		102,5	119,6	кг	
7	—	Гайка М10	2	0,022	0,022	—	ГОСТ 5915-62
6	—	Болт М10×20	2	0,048	0,048	—	ГОСТ 7798-62
5	Сш-100	Стакан тип Сш-100	1	—	—	—	ПК-01-120
4	—	Утеплитель	1	14,90	18,70	—	См. общие указания
3	Б60-II	Блок (Б60-II)	1	1,87	1,87	33,34	
2	М2	Утеплен. клапан	1	11,8	19,10	13	
1	М1	Звено трубы	1	73,9	79,9	12	

Спецификация

ТД 1966	Проход вытяжных металлических труб через стакан d=1000мм Установка типа Т630 и Т800 Общий вид и узлы	Серия 4.904-11	Лист 11

Госстрой СССР ЦНИИПРОМЗДАНИЙ г. Москва

Шифр	1004-66		
Марка-лист	11		
Инв. №	Т-8796		
Кузнецова	Смирнов		
Исполнит.	Проверил		
Гесслер	Смирнов	Бегун	Цветкова 1966г.
Рук. отд.	Ст. инж. пр.	Ст. инж.	Инженер Дата выпуска

Шифр 1004-66
Карта-лист 12
Инв. №
Т-8797
Типовые конструкции
Альбом конструкций
Согласовано:
Утверждены Госстроем СССР
Изготовитель: Проверен
Разработан: Гипроспецмонтажиндустрия
Внедрение: Гипроспецмонтажиндустрия
Дата выпуска: 1966г.
Гипроспецмонтажиндустрия
г. Москва

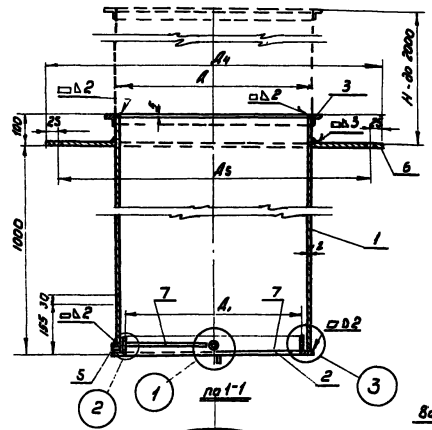

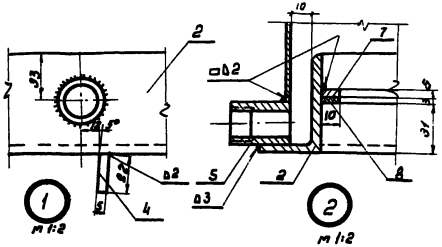

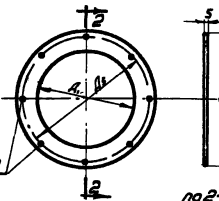

Элем. 6 опорное кольцо

Таблица размеров

Тип установ	Размеры в мм					
	A	A_1	A_2	A_3	A_4	A_5
Т 630	630	596	660	632	1120	770
Т 800	800	766	935	802	1120	1070

Примечание
Опорное кольцо(эл.6) приварить после установки и приварки фланца Эл.3

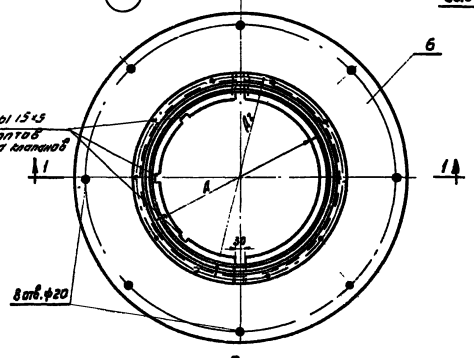

					Общий вес:		13.9	19.9	кг	
8	Прокладка	Резина	10×3	"		2	0.07	0.15	0.035	0.07	
7	Полукольцо	"	"	900	1170	2	4.39	8.70	2.46	2.92	
6	Опорн. кольцо	Δ	ст.лист δ=8	d_1 842 d_2 1120	d_1 842 d_2 1120	1	7.20	7.20	13.3	13.3	
5	Муфта 3/4"	"	—	—	—	3	0.11	0.33	0.11	0.33	ГОСТ 8966-59
4	Ограничитель	"	-22×5	35	35	2	0.03	0.06	0.03	0.06	
3	Фланец	"	428×5 232×4	2030 —	— —	1	2.70	2.70	—	—	
					2600		—	—	4.95	4.95	
2	Рама клапана	"	1183×4	2070	2620	1	6.10	6.10	10.12	10.12	
1	Воздуховод	Ст.3	ст.лист δ=2	d_1 630	d_1 800	1	15.0	15.0	44.0	44.0	
№ элем.	Наименование	Материал	Сорта-мент	Т 630	Т 800	Кол-во	Вес ед. кг Т 630		Т 800		Примечание
				Размер							

Спецификация материалов

ТД 1966

Установка типа Т 630 и Т 800
Звено трубы м 1.

Серия 4.904-11
Лист 12

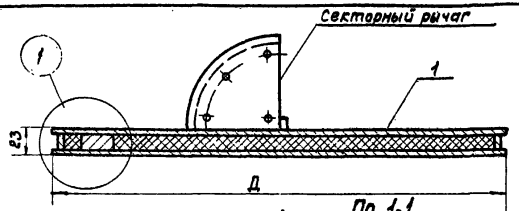

По 1-1

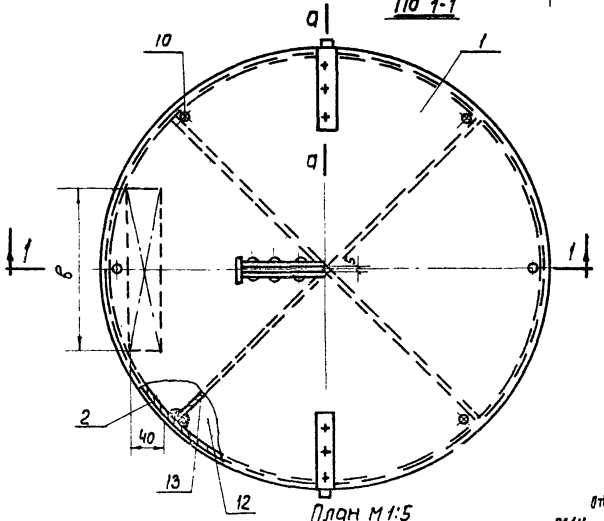

План М1:5

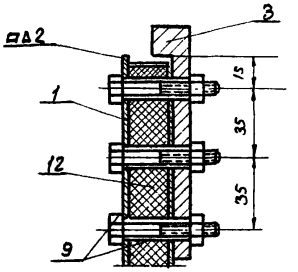

а-а М1:2

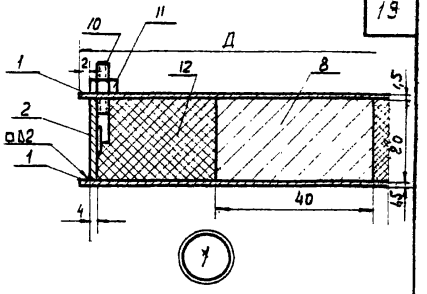

Тип установки	Размеры в мм					
	Д	В	R	R_1	L	e
Т 630	586	200	110	100	75	15
Т 800	756	220	200	190	160	20

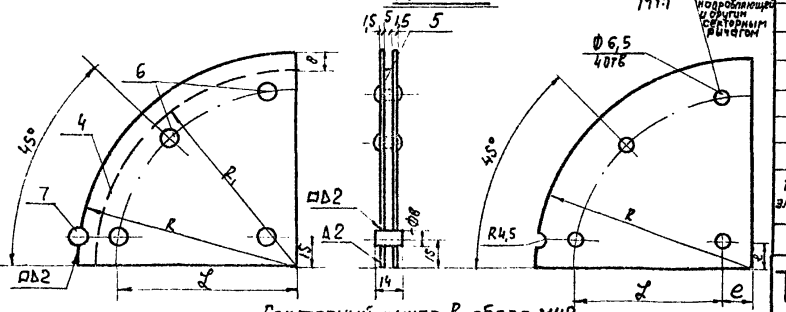

Секторный рычаг в сборе М1:2

	Общий вес:							11,8		19,1	кг
13	Жесткость	Ст.3	-20×4	574	744	2	0,36	0,72	0,47	0,54	
12	Утеплитель	Шлаковата	δ=20	—	—	1	1,31	1,31	2,2	2,2	
11	Гайка	"	—	М6	М6	6	—	0,018	—	0,018	
10	Шпилька	"	Ф6	e=20	e=20	6	—	0,036	—	0,036	
9	Болт с гайкой	"	—	М8×45	М8×45	6	0,026	0,156	0,026	0,156	
8	Контргруз	"	-40×20	200	220	1	1,25	1,25	1,38	1,38	
7	Ось	"	Ф8	e=14	e=14	1	0,005	0,005	0,005	0,005	
6	Заклепка	"	Ф8	e=14	e=14	4	—	0,019	—	0,019	
5	Направляющая	"	—	-100×5	-190×5	1	0,39	0,39	1,11	1,11	
4	Секторн. рычаг	"	Ст. лист δ=1,5	110×110	200×200	2	0,11	0,22	0,367	0,73	
3	Р13	"	Ф13	—	—	2	0,14	0,28	0,14	0,28	ОВ-02-111
2	Полоса	"	-20×4	1800	2360	1	1,14	1,14	1,49	1,49	
1	Полотно клапана	Ст.3	Ст. лист δ=1,5	Ø=586	Ø=756	2	3,16	6,32	5,4	10,80	
N элем.	Наименование	Материал	Сорт	Т630	Т800	Кол.	1шт.	Общ	1шт	Общ	Примеч.
				Размер			Т630		Т800		
							Вес, кг				

Спецификация

ТД 1966	Установка типа Т630 и Т800. Утепленный клапан М2.	Серия 4.904-11 Лист 13

Шифр 1004-66
Марка-лист 13
Инв. № Т-8798

Госстрой СССР ЦНИИПРОМЗДАНИЙ г. Москва

Рук. отд. Гл. инж. пр. Ст. инж. Инженер Дата выпуска 1966
Гессер Смирнов Бегун Цветкова
Исполнит. Проверил Кузнецова Смирнов

9136 20

Шифр 1004-66 Марка-Лист 14 Инв.№ Т-8799

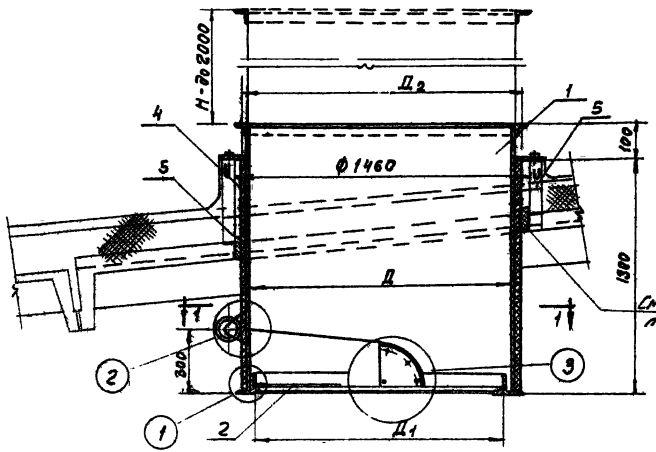

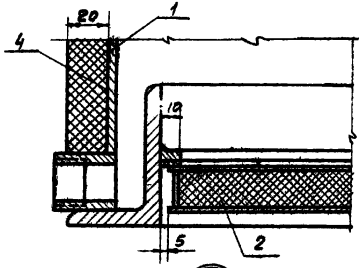

1 М1:2

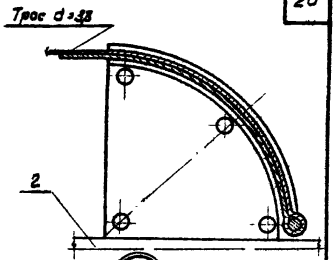

3 М1:5

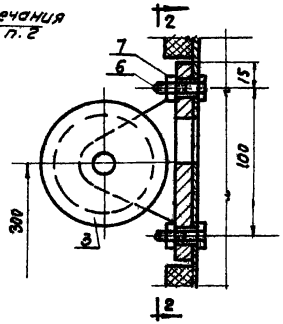

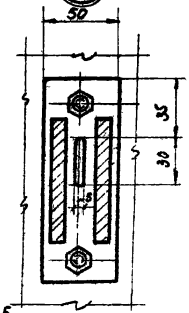

2 М1:2,5

По 2-2

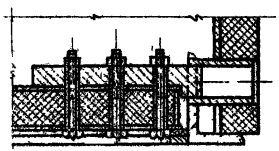

По А-А
М1:5
(повернуто)

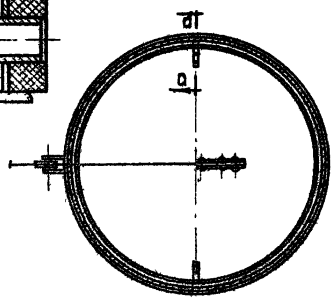

По 1-1
М1:20

Примечание
Размеры Д; Д1; Д2 даны на листе 15

				Общий вес;	198,7	225,5	кг	
7	—	Гайка М10	2	0,022	0,022	—	ГОСТ 5915-62	
6	—	Болт М10×80	2	0,048	0,048	—	ГОСТ 7798-62	
5	СШ-145	Стакан тип СШ-145	1	—	—	—	ПК-01-120	
4	—	Утеплитель	1	31,0	38,0	—	См. общ. указания	
3	Б60-9	Блок (Б60-II)	1	1,87	1,87	33; 34		
2	М2	Утеплен. клапан	1	27,3	40,6	16		
1	М1	Звено трубы	1	157,9	144,4	15		
N элем.	Обозн.	Наименование	Кол-во	Вес, кг Т1000	Вес, кг Т1250	N листа	Примечание	

Спецификация

ТД 1960

Проход вытяжных металлических труб через стакан ф1460 мм
Установка типа Т1000 и Т1250
Общий вид и узлы

Серия 4.904-11
Лист 14

Госстрой СССР ЦНИИЭП инженерного оборудования г. Москва

Рук. отд. Гл. инж. пр. Стулин Инженер Антонова

Гессер Сучкова Асаян Цветкова 12.66 г.

Испытано Проверил

Копировал Формат А4

9136 21

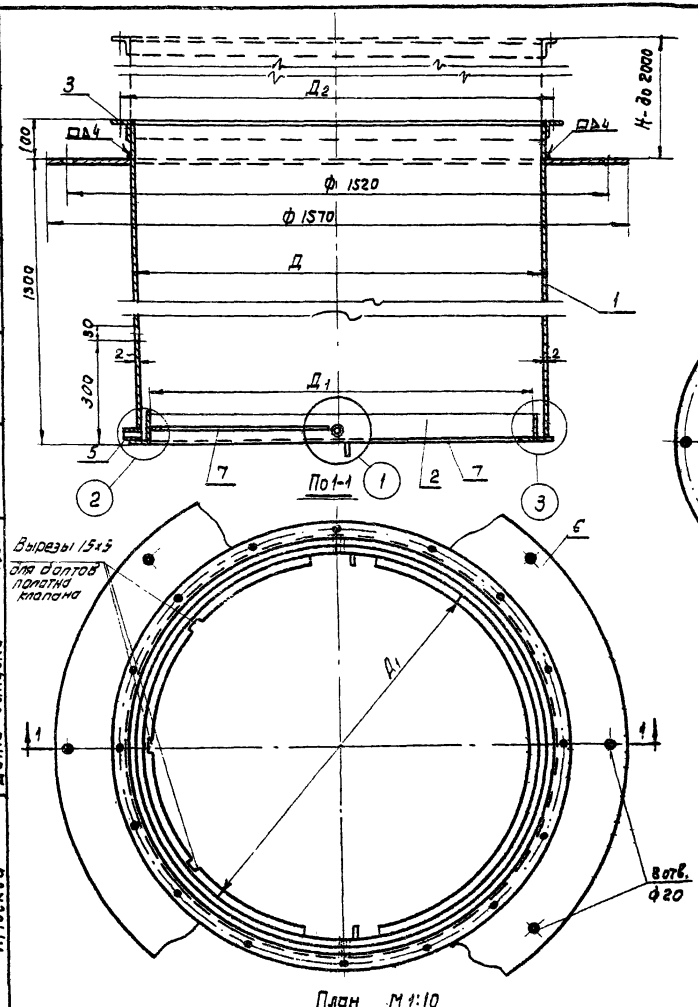

План М1:10

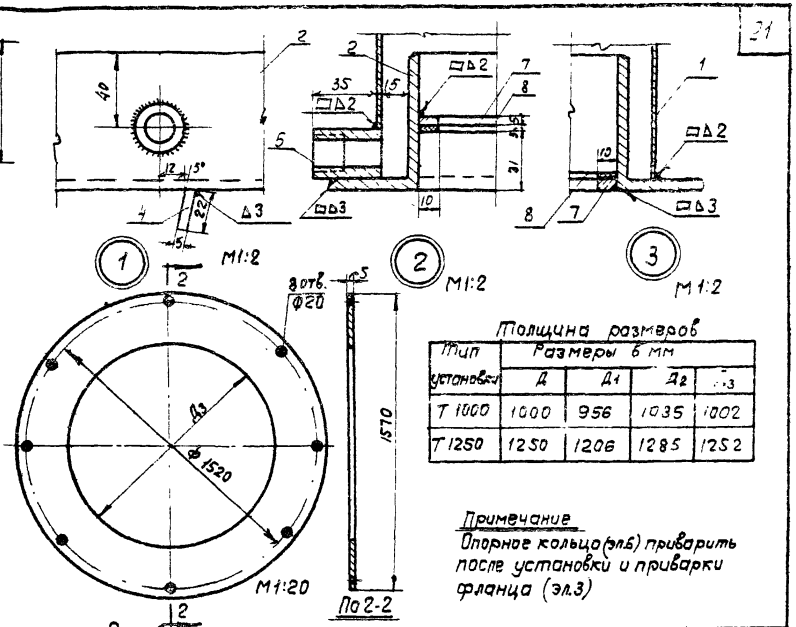

Толщина размеров

Тип установки	Размеры в мм			
	Д	Д1	Д2	Д3
Т 1000	1000	956	1035	1002
Т 1250	1250	1206	1285	1252

Примечание

Опорное кольцо (эл.6) приварить после установки и приварки фланца (эл.3)

Элем.6 Опорное кольцо

N элем.	Наименование	Материал	Сортамент	Размер Т1000	Размер Т1250	Кол.	Вес, кг 1 шт. Т1000	Вес, кг Общ. Т1000	Вес, кг 1 шт. Т1250	Вес, кг Общ. Т1250	Примеч.
				Общий вес:				137,9		144,4	кг
8	Прокладка	Резина	-10×3	"	"	2	0,044	0,088	0,056	0,11	
7	Полукольцо	"	"	1470	1870	2	0,57	1,14	0,73	1,46	
6	Опорное кольцо	"	Ст. лист б=5	d=1002/1570	d=1252/1570	1	45,5	45,5	27,6	27,6	
5	Муфта 3/4"	"	—	—	—	3	0,11	0,33	0,11	0,33	ГОСТ8966-59
4	Ограничитель	"	-22×5	35	35	2	0,03	0,06	0,03	0,06	
3	Фланец	"	L36×4	3260	—	1	7,1	7,1	—	—	для Т1000
			L40×4	—	4050	1	—	—	9,8	9,8	для Т1250
2	Рама клапана	"	L70×45×5	3140	3920	1	13,7	13,7	17,1	17,1	
1	Воздуховод	Ст.3	Ст. лист б=2	D=1000	D=1250	1	70,0	70,0	88,0	88,0	

Спецификация материалов

ТД 1966	Установка типа Т1000 и Т1250 Звено трубы М1	Серия 4.904-11	Лист 15

Госстрой СССР
ЦНИИПРОМЗДАНИЙ
г. Москва

Рук. отд.		Гесслер	
Гл. инж. пр.		Смирнов	
Ст. инж.		Бегун	
Инженер		Цветкова	
Дата выпуска		1966 г.	
Исполнит.		Кузнецова	
Проверил		Смирнов	

Шифр 1004-66
Марка-лист 15
Инв. № Т-8800

9136 22

Шифр	1004-66
Марка-Лист	16
Инв. №	Т-8801

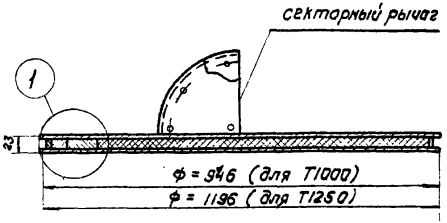

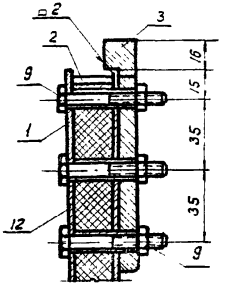

а:а м1:1

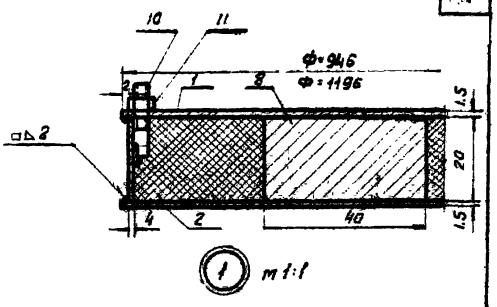

м1:1

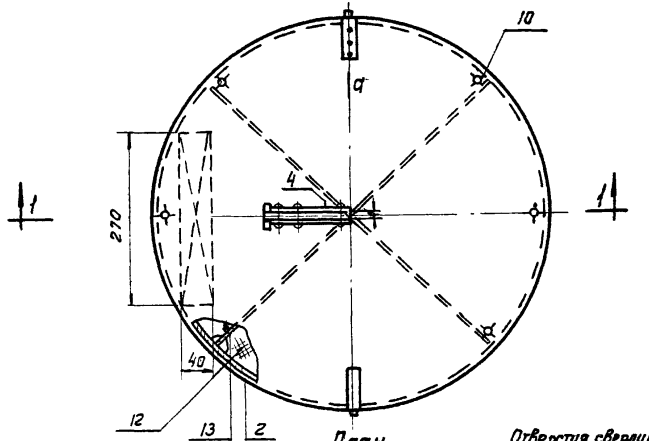

План
м1:10

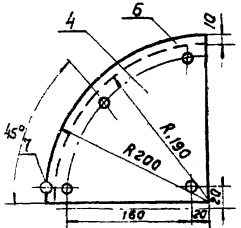

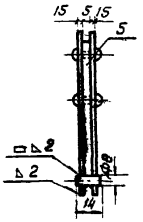

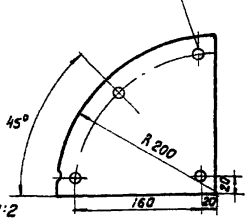

м1:2

Секторный рычаг в сборе

Отверстия сверлить совместно с направляющей и другим секторным рычагом

				Общий вес				27,3		40,6	кг
13	Жесткость	ст.3	-20×4	934	1184	2	0,59	1.18	0,74	1,48	
12	Утеплитель	Шлаковата	б=20	—	—	1	3,50	3,50	5,65	5,65	
11	Гайка	"	—	М6	М6	6	—	0,018	—	0,018	
10	Шпилька	"	•ф6	l=20	l=20	6	—	0,036	—	0,036	
9	Болт с гайкой	"	—	М8×45	М8×45	6	0,026	0,156	0,026	0,156	
8	Контргруз	"	-40×20	270	270	1	1,71	1,71	1,71	1,71	
7	Ось	"	•ф8	l=14	l=14	1	—	0,005	—	0,005	
6	Заклепка	"	•ф6	l=14	l=14	4	—	0,018	—	0,018	
5	Направляющая	"	—	190×5	190×5	1	1.11	1.11	1.11	1.11	
4	Секторный рычаг	"	ст. лист б=1,5	200×200	200×200	2	0,367	0,73	0,376	0,73	
3	Полуось Р13	"	•ф18	—	—	2	0,14	0,28	0,14	0,28	08-02-111
2	Полоса	"	-20×4	2840	3720	1	1,77	1,77	2,33	2,33	
1	Полотна клапана	ст.3	ст. лист d=1.5	d=946	d=1196	2	8,40	16,80	13,6	27,2	
N элем.	Наименование	Материал	Сортамент	Т1000	Т1250	Кол-во	1шт.	Общ.	1шт.	Общ.	Примеч.
				Размер			Т1000		Т1250		
							Вес, кг				

Спецификация

ТД 1966	Установка типа Т1000 и Т1250 Утепленный клапан М2	Серия 4.904-11	Лист 16

Госстрой СССР
ЦНИИПРОМЗДАНИЙ
г. Москва

Рук. отдела	Гесслер	
Гл. инж. пр-та	Смирнов	
Ст. инженер	Бегун	
Инженер	Цветкова	
Дата выпуска:		1966 г.

Исполнитель	Кузнецова	
Проверил	Смирнов	
Согласовано		

9136 23

Шифр	1004-66
Марка-лист	17
Инв.№	Т-8802

Госстрой СССР
ЦНИИПРОМЗДАНИЙ
г. Москва

Рук. отдела	Гесслер	Проверил	Смирнов
Гл. инж. пр-та	Смирнов	Согласовано	
Ст. инженер	Бегун		
Инженер	Цветкова		
Дата выпуска:	1966г.		

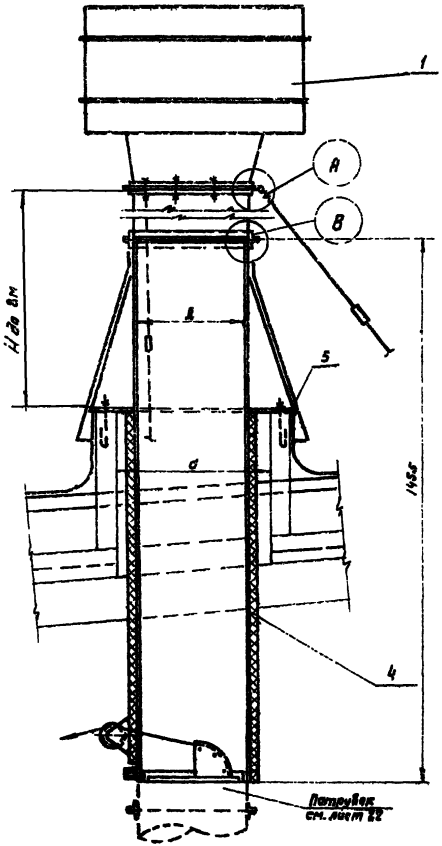

Установка вытяжной трубы с дефлектором

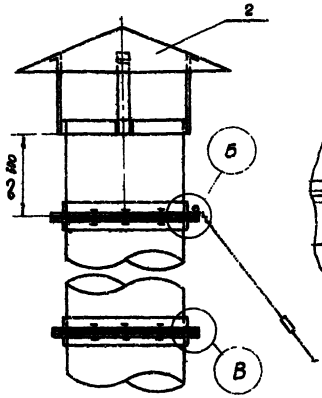

Установка вытяжной трубы с зонтом

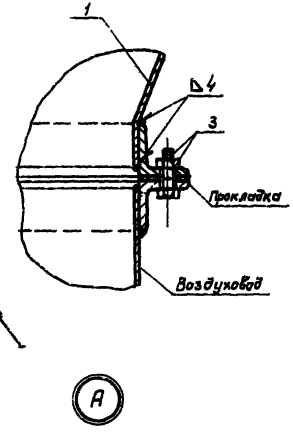

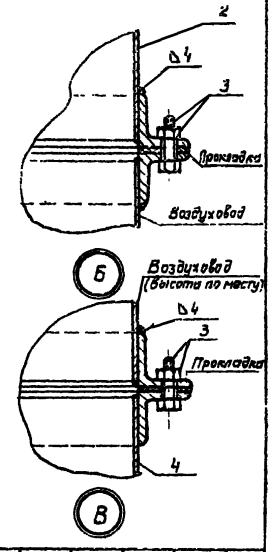

Тип установки	d стакана	Д трубы	Тип	Вес, кг	Серия	Тип	Вес, кг	Серия	Вес кг	N листа	Вес, кг	N листа	Размер	Кол. шт.	Вес, кг
	Размеры		Дефлектор поз.1			Зонт поз.2			Звено трубы поз.4		Колпак поз.5		Болт с гайкой поз.3		
Т 800-I	1000	800	Т23	86,2		Т7	26,6		106,1	20	7,3	23	48×30	12	0,28
Т 630-I		630	Т22	54,9		Т6	15,4		96,6	20	6,5	23	М8×30	12	0,28
Т 500-I	700	500	Т21	36,1		Т5	10,8		52,3	19	4,5	23	М6×30	10	0,13
Т 400-I		400	Т20	23,3	4.904-12	Т4	5,6	4.904-12	46,6	19	4,4	23	"	10	0,13
Т 315-I	400	315	Т19	15,6		Т3	4,0		32,4	18	2,84	23	"	8	0,10
Т 250-I		250	Т18	10,5		Т2	2,9		29,0	18	3,0	23	"	6	0,077
Т 200-I		200	Т17	7,4		Т1	2,1		26,4	18	3,0	23	М6×30	6	0,077

Спецификация

ТК	Проход вытяжных металлических труб через стаканы d=400, 700, 1000 мм	Серия	4.904-11
1966	Установка типа Т200-I ÷ Т800-I при высоте трубы до 8м	Лист	17

9136 24

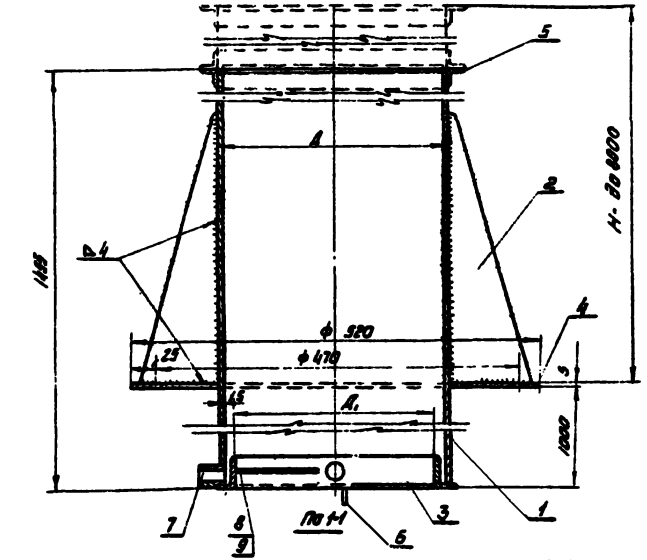

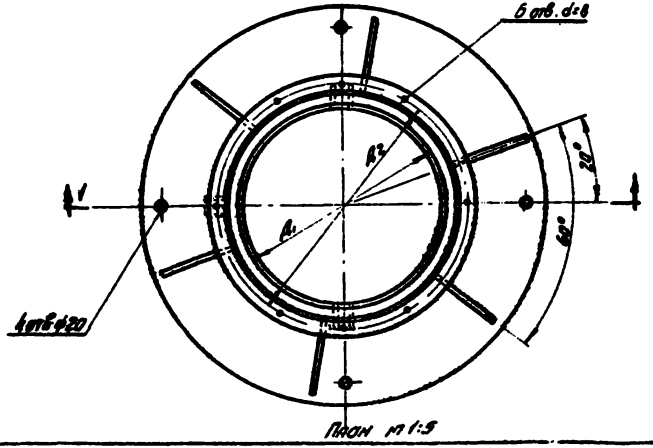

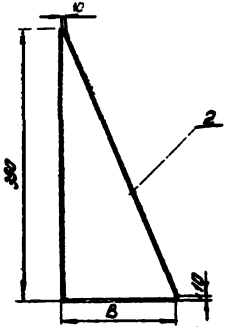

Таблица размеров

Тип установки	Размеры марки М-1			Ребро (поз. 2)	
	A	A_1	A_2	B	Вес 1 шт. кг.
Т200-I	200	170	230	195	1,08
Т250-I	250	220	280	130	0,91
Т315-I	315	280	345	100	0,78

№ элем.	Наименование	Материал	Сортамент	Размер	Кол. шт	Вес, кг Т200-I	Т250-I	Т315-I	Примечание
	Общий вес					28,4	25,0	32,4	кг
9	Прокладка	Резина	-10 ГОСТ 7338-65	—	2	0,014	0,012	0,026	
8	Поликольцо	Ст.3	Ст. лист δ=5	—	2	2,16	2,24	4,40	
7	Муфта 4/4" ГОСТ 8966-59	Ст.3	—	—	3	0,33	0,33	0,33	
6	Ограничитель	Ст.3	-22×5	ℓ=35	2	0,06	0,05	0,06	
5	Фланец	Ст.3	—	—	1	0,80	0,30	1,23	
4	Опорное кольцо		Ст. лист δ=5	—	1	2,2	0,80	5,30	
3	Рама клапана	Ст.3	—	—	1	4,34	4,70	4,05	
2	Ребро	Ст.3	Ст. лист δ=5 по ГОСТ 19903-74	см. табл.	6	6,12	5,90	4,20	
1	Воздуховод	Ст.3	Ст. лист δ=1,5	см. табл.	1	12,6	12,6	17,2	

Спецификация материалов

ТД 1986

Установка типа Т200-I, Т250-I и Т315-I
Звено трубы-М1

Серия 4.004-11
Лист 18

Шифр
1004-66
Марка-лист
19
Инв. №
Т-8804

Госстрой СССР
ГИПРОМЗОАННИИ
г. Москва.

Рук. отдела		Снионов	Шевяков
Гл. инж. пр.		Снионов	Бегун
Ст. инженер		Шевяков	Шевяков
Инженер		Шевяков	1966г.
Исполнил:	Кузнецов	Дата выпуска:	
Проверил	Снионов		
Согласовано:			

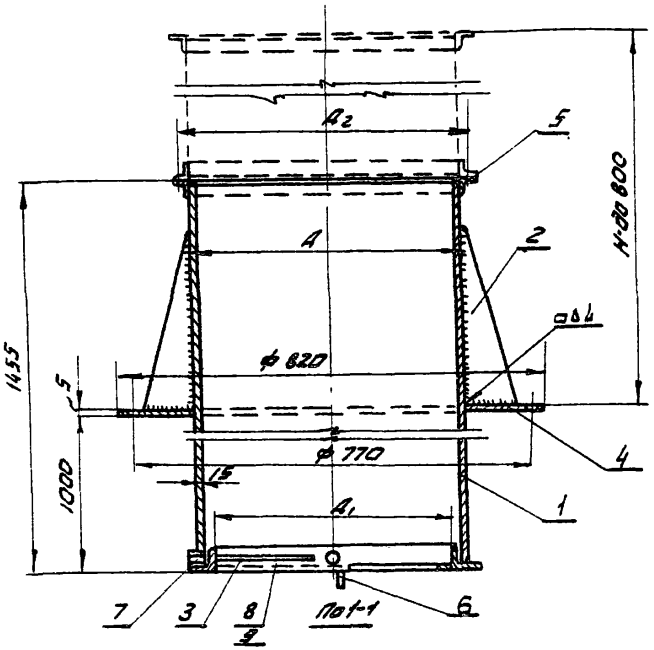

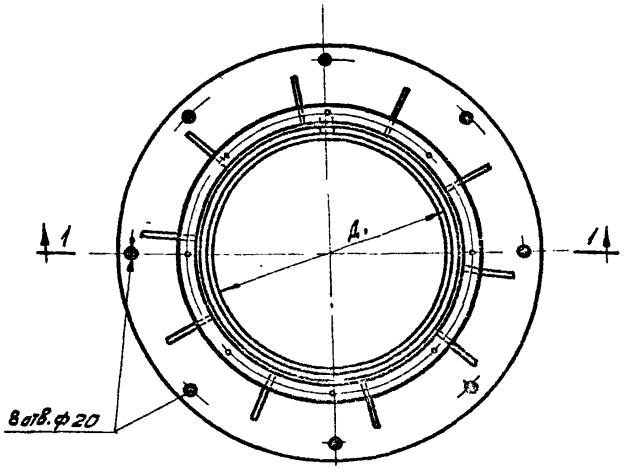

План м1:10

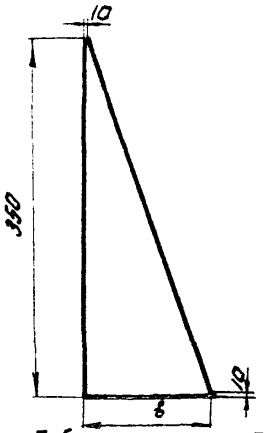

Таблица размеров

Тип установки	Размеры марки-м1			Ребро Эл. 21.	
	A	A1	A2	B	Вес 1 шт, кг
Т400 I	400	367	430	160	1.12
Т500 I	500	467	530	160	1.12

N элем.	Наименование	Материал	Сортамент	Размер	кол-во	Т400-I	Т500-I	Примечание
						Вес, кг.		
	Общий вес					46,6	52,3	кг
9	Прокладка	Резина	-10х3	-	2	0,03	0,04	
8	Полукольцо	"	ст. лист δ=5	-	2	0,52	0,58	
7	Муфта 3/4"	"	-	-	3	0,33	0,33	Гост 8966-59
6	Ограничитель	"	-22х5	ℓ=35	2	0,06	0,06	
5	Фланец	"	-	-	1	1,51	2,12	
4	Опорное кольцо	"	ст. лист δ=5	-	1	16,0	13,2	
3	Рама клапана	"	-	-	1	5,06	6,25	
2	Ребро	"	ст. лист δ=5	-	10	1,12	11,2	
1	Воздуховод	ст.3	ст. лист δ=1,5	см. табл.	1	22,0	27,4	

Спецификация

ТД 1966г.

Установка типа Т400 I и Т500 I
Звено трубы м1

Серия 4.904-11
Лист 19

Шифр 1004-66
Марка-Лист 20
Инв.№ 7-8805
Госстрой СССР ЦНИИПРОМЗДАНИЙ г. Москва
Исполнитель Кулешова
Проверил Спирнов
Согласовано
Рук. отдела Гесслер
Гл. инж. пр-то Смирнов
Ст. инженер Бегун
Инженер Цветкова
Дата выпуска 1966г.

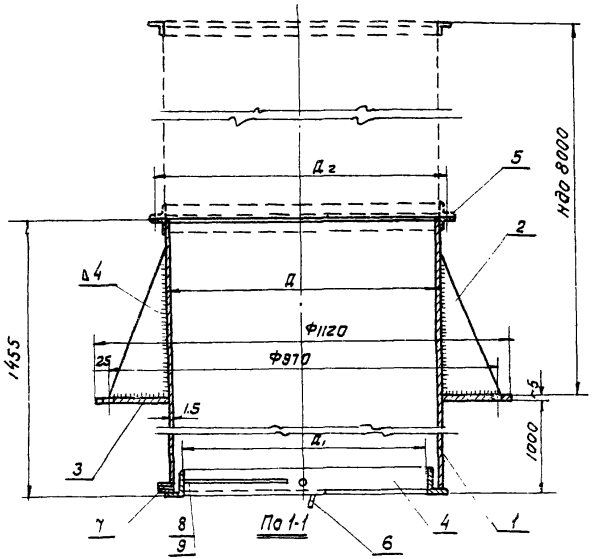

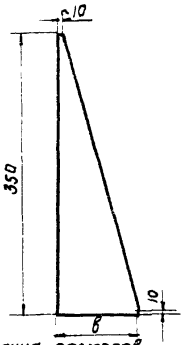

Таблица размеров

Тип установки	Размеры марки М1			Ребро Эл 2	
	Д	Д1	Д2	в	Вес, кг/шт.
Т630-I	630	596	660	160	1,12
Т800-I	800	766	830	160	1,12

Примечание
Установка типа Т630 ÷ Т800 только для труб с зонтом.

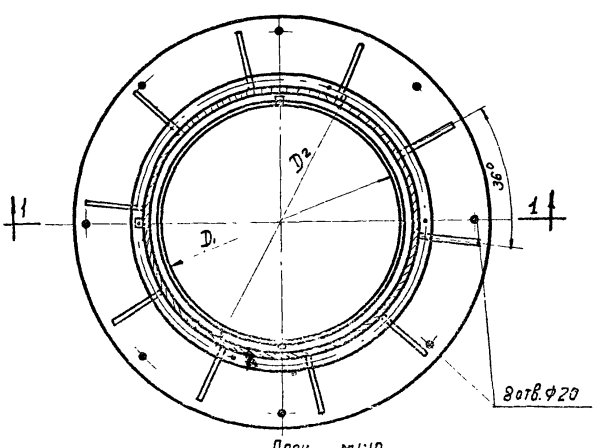

План М1:10

N элем.	Наименование	Материал	Сортамент	размер	кол-во	Общий Вес Т630-I	Общий Вес Т800-I	Примечание
						Вес, кг		
9	Прокладка	резина	-10х3	—	2	0,05	0,07	
8	Полукольцо	"	ст. лист δ=5	—	2	0,70	0,92	
7	Муфта 3/4"	"	—	—	3	0,33	0,33	ГОСТ 8966-57
6	Ограничитель	"	-22-5	ℓ=35	2	0,06	0,06	
5	Фланец	"	—	—	1	2,70	4,95	
4	Опорное кольцо	"	ст. лист δ=5	—	1	27,0	19,5	
3	Рама клапана	"	—	—	1	8,10	10,12	
2	Ребро	"	ст. лист δ=5	—	10	11,2	11,2	
1	Воздуховод	ст. 3	ст. лист δ=2	см. табл.	1	46,5	58,0	
					кг	96,6	106,1	кг

Спецификация

ТД 1966

Установка типа Т630-I Т800-I
Звено трубы - М1.

Серия 4.904-11
Лист 20

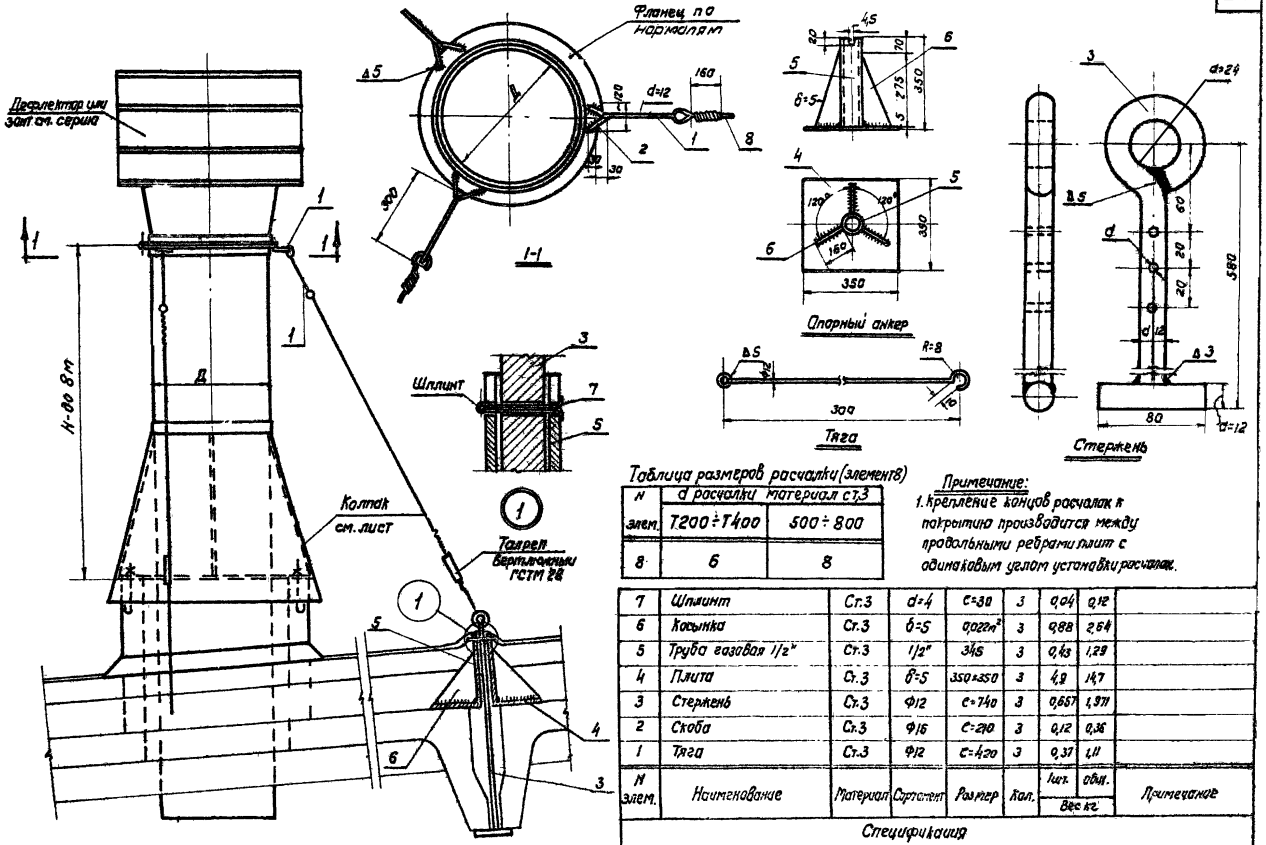

Общий вид
м 1:10

Таблица размеров расчалки (элемент 8)

N элем.	d расчалки материал ст.3	
	T200 ÷ T400	500 ÷ 800
8	6	8

Примечание:
1. Крепление концов расчалок к покрытию производится между продольными ребрами плит с одинаковым углом установки расчалок.

N элем.	Наименование	Материал	Сортамент	Размер	Кол.	Вес кг 1шт.	Вес кг общ.	Примечание
7	Шплинт	Ст.3	d=4	c=30	3	0,04	0,12	
6	Косынка	Ст.3	б=5	0,022 м²	3	0,88	2,64	
5	Труба газовая 1/2"	Ст.3	1/2"	345	3	0,43	1,29	
4	Плита	Ст.3	б=5	350×350	3	4,9	14,7	
3	Стержень	Ст.3	Ф12	c=740	3	0,657	1,971	
2	Скоба	Ст.3	Ф16	c=210	3	0,12	0,36	
1	Тяга	Ст.3	Ф12	c=420	3	0,37	1,11	

Спецификация

ТД 1966

Проходы вытяжных металлических труб через стакан d=400, 700, 1000 мм. Установка типа T200I ÷ T800I. Узлы крепления трубы

Серия 4.904-11

Лист 21

9136 28

Шифр 1004-66
Марка-лист 21
Инв. № Т-8806

Исполнитель Кузнецова
Проверил Смирнов
Согласовано

Рук. отдела Гесслер
Гл. инж. пр-та Смирнов
Ст. инженер Бегун
Инженер Цветкова
Дата выпуска 1966 г.

Госстрой СССР
ЦНИИПРОМЗДАНИЙ
г. Москва

Шифр 1004-66
Альбом 22
Инв. № Т-880

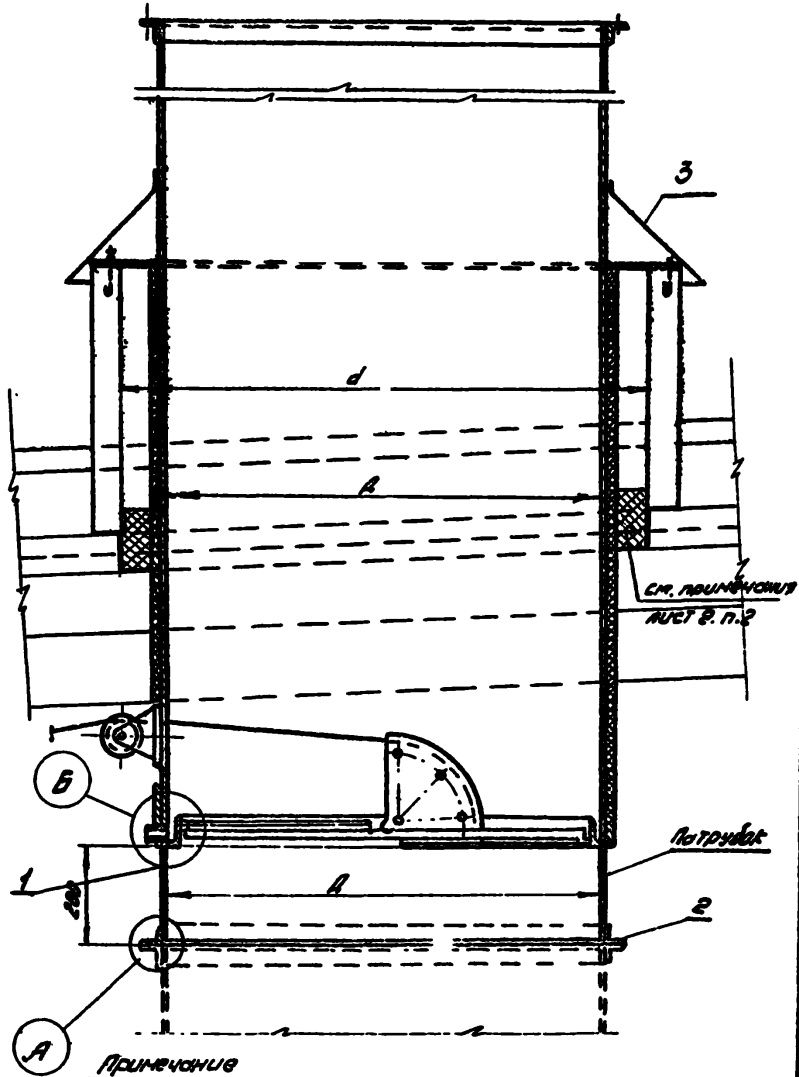

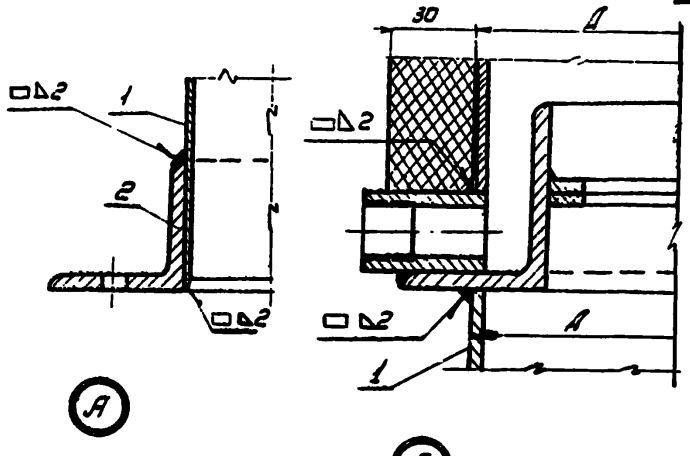

Тип установки	d стальной	A трубы	1. Патрубок Размер			2 фланец Размер			Примечания
			Марка	Сортам.	Вес кг.	Марка	Сортам.	Вес кг.	
Т1250, Т1250-I	1450	1250	"	"	1920×280	12.6	"	∠40×4	4,05	9,80	
Т1000, Т1000-I		1000	"	"	1440×280	10,0	"	∠36×4	3200	7,10	
Т800, Т800-I	1000	800	"	"	1280×280	8,0	"	∠32×4	2600	4,95	
Т630, Т630-I		630	"	ст. лист δ=2	1080×280	6,35	"	"	2080	2,70	
Т500, Т500-I	700	500	"	"	1510×280	3,78	"	∠28×3	1680	2,12	
Т400, Т400-I		400	"	"	1260×280	3,0	"	"	1350	1,51	
Т315, Т315-I	400	315	"	"	1000×280	2,40	"	"	1050	1,23	
Т250, Т250-I		250	"	"	780×280	1,90	"	"	880	1,0	
Т200, Т200-I		200	ст.3	ст. лист δ=1,5	528×280	1,61	ст.3	∠26×3	710	0,80	

Спецификация на патрубок

Примечание

Деталь и спецификацию на колпак (позиц. 3) см. на листе 23

ТД 1968.

Проход эластических неметаллических труб через стакан d=400, 700, 1000 и 1450 мм. Детали патрубка

Серия 4.904-11
Лист 22

Госстрой СССР ЦНИИПромзданий г. Москва

Рук. отд. Гликин
Гл. инж. пр. Гликин
Гл. инж. Сухов
Инженер Шилкина
Дата выпуска 1968 г.

Шифр 1004-68
Марка-лист 23
Инв. № т-8808

Гипропромздравний г. Москва

Гл. инж. проекта Кучерова
Рук. отдела Смирнов
Гл. инж. пр. Смирнов
Ст. инженер Бевзин
Инженер Цветкова
Дата выпуска: 1966 г.

Условлин. Согласовано:
Проверил Смирнов

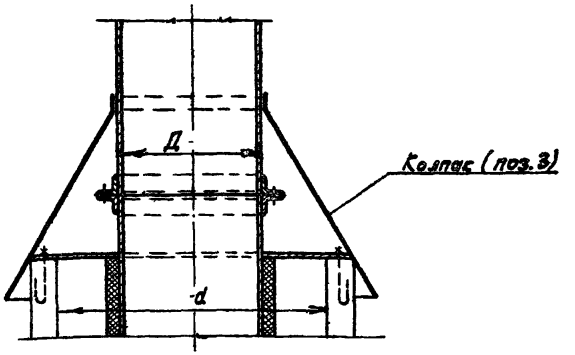

Установка колпака на трубе

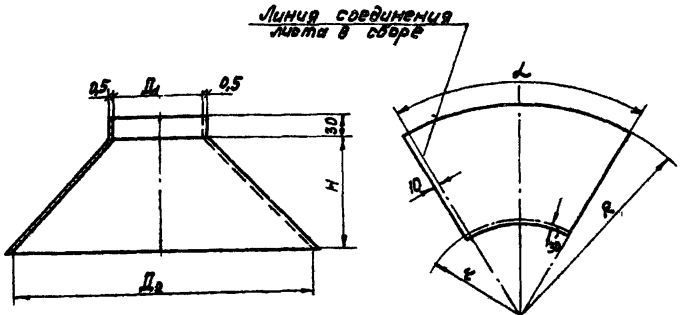

Общий вид

Развертка

Детали колпака (поз. 3)

Тип устан.	Д1	Д2	H	R	r	L°	Материал	Сортамент	Размер мм	Кол.	Вес кг	Примечан.
Т1250	1250	1870	180	1200	920	250	"	"	1,40	1	5,60	
Т1000	1000		350	1180	700	254	"	"	2,10	1	8,40	
Т800	800	1220	200	870	580	252	"	"	1,03	1	4,10	
Т800-I			515	1580	1020	139	"	"	1,82	1	7,30	
Т630	630	1220	280	860	450	253	"	"	1,24	1	4,90	
Т630-I			450	1130	590	194	"	"	1,62	1	6,50	
Т500	500	920	260	730	370	228	"	"	0,84	1	3,36	
Т500-I			450	1040	530	158	"	"	1,14	1	4,50	
Т400	400	920	320	730	290	226	"	"	0,91	1	3,64	
Т400-I			420	870	340	188	"	"	1,10	1	4,4	
Т315	315	620	150	440	220	254	"	"	0,85	1	1,40	
Т315-I			440	980	520	114	"	"	0,71	1	2,84	
Т250	250	620	180	430	180	258	"	"	0,36	1	1,44	
Т250-I			510	930	390	118	"	"	0,75	1	3,0	
Т200	200	620	210	435	140	257	"	"	0,42	1	1,76	
Т200-I			510	810	265	137	Ст.3	Лист ст. δ=0,5	0,74	1	3,0	

Спецификация на колпак (поз. 3)

ТД 1966

Проход вытяжных труб через стаканы d=400; 700; 1000 и 1450 мм.
Детали колпака

Серия 4.904-11
Лист 23

Шифр 1004-66
Марка-лист 24
Инв. №
Т-8809

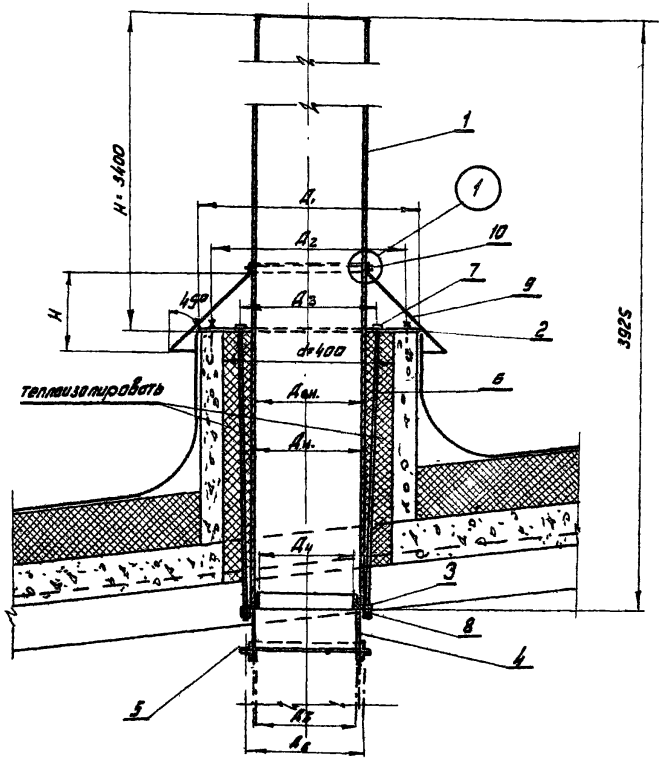

Таблица размеров

d стакан	Тип установки	Размеры в мм								
		A Вн.	Aн.	A₁	A₂	A₃	A₄	A₅	A₆	H
400	Т215	195	215	520	470	275	177	200	230	200
	Т265	243	265	520	470	325	225	250	280	180
	Т315	291	315	520	470	375	273	280	310	150

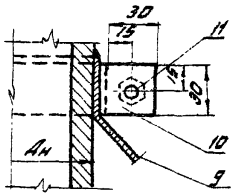

1

Общий вес

11	Болт с гайкой М18 х 15	2	0,0332	0,0332	0,0332		ГОСТ 7798-62 ГОСТ 5915-62
10	Стяжное полукольцо	2	0,57	0,64	0,79	26	
9	Коллар	1	1,50	1,40	1,36	26	
8	Гайка и контр. гайка	6	0,034	0,034	0,034	–	ГОСТ 591-...8.
7	Шайба	3	0,105	0,105	0,105		
6	Стяжной болт	3	0,804	0,804	0,804	28	
5	Фланец	1				по монтажам	
4	Патрубок	1	0,48	0,60	0,70	26	
3	Фланец	1	1,20	1,46	1,75	26	
2	Опорное кольцо	1	6,9	8,1	9,29	26	
1	Труба	1	51,0	69,0	90,2	–	
№ элем.	Наименование	Кол. шт.	Вес общ. кг. Т215	Т265	Т315	№ листа	Примеч.

Спецификация

ТД 1966г.

Проход вытяжных асбестоцементных труб через стакан d=400 мм. Установка типа Т215; Т265 и Т315 Общий вид и спецификация.

Серия 4.904-11 лист 24

Госстрой СССР ЦНИИПромзданий г. Москва
Рук. Кузнецов
Испол. Сычков
Гл. инж. Смирнов
Нач. отд. Сычков
Гл. инженер Ветлова
Дата выпуска 1966г.

Шифр 1004-66
Альбом-лист 25
Инв. № Т-8810

Госстрой СССР ЦНИИПромзданий г. Москва
Рук. отдела Кузнецов
Гл. инж. пр. Стырикович
Ст. инж. н. Пригожин
Инженер Цветкова
Дата выпуска: 1966г.
Руководитель Песляр
Исполнил Ольшанский Бегун
Проверил Пригожин
Сог. госсаном

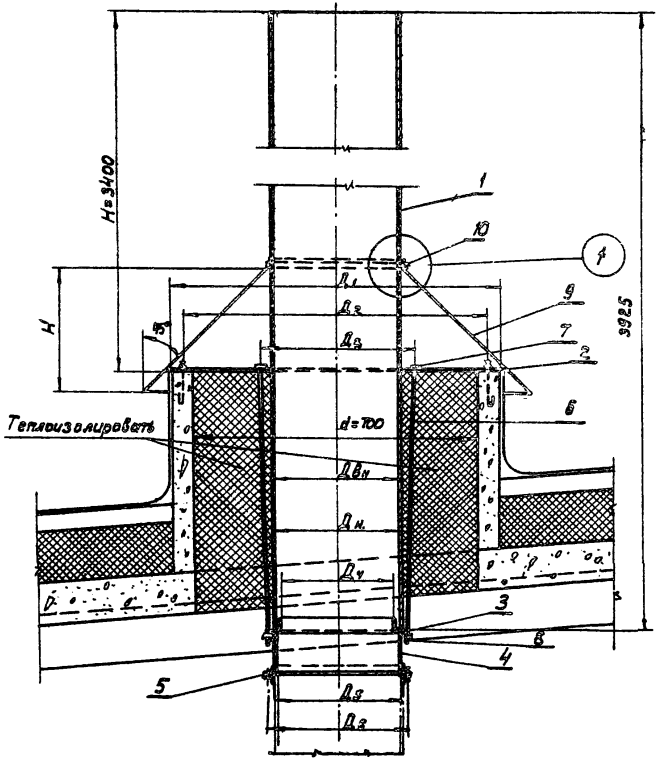

Таблица размеров

d стакана	Тип установки	Размеры в мм								
		Дв.	Дн	Д1	Д2	Д3	Д4	Д5	Д6	Н
700	Т364	338	364	820	770	424	320	315	345	270
	Т414	386	414	820	770	474	368	400	430	240
	Т514	482	514	820	770	574	462	500	530	200
	Т612	576	612	820	770	672	556	630	660	150

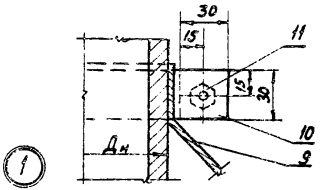

11	Болт с гайкой М8х15	2	0,0332	0,0332	0,0332	0,0332		ГОСТ 7798-62 ГОСТ 7805-62
10	Стяжное полукольцо	2	0,9	1,0	1,23	1,45	27	
9	Колпак	1	2,72	2,60	2,32	1,50	27	
8	Гайка и контр. гайка	6	0,034	0,034	0,034	0,034	—	ГОСТ 5915-62
7	Шайба	3	0,105	0,105	0,105	0,105		Гост 6960-65
6	Стяжной болт	3	0,804	0,804	0,804	0,804	28	
5	Фланец	1	1,18		2,04		-	по нормалям
4	Патрубок	1	0,8	0,94	1,25	1,47	27	
3	Фланец	1	2,60	3,0	5,8	6,90	27	
2	Опорное кольцо	1	16,5	15,3	12,50	9,12	27	
1	Труба асбестоцементная	1	113,8	138,2	196,0	272,4	—	ГОСТ 1839-41
N элем.	Наименование	Кол. шт.	Вес общий в кг Т364	Т414	Т514	Т612	N листа	Примеч.

Спецификация

ТД 1966	Проход вытяжных асбестоцементных труб через стакан d=700 мм. Установки типа Т364, Т414, Т514, Т612. Общий вид и спецификация	серия 4.904-11	
		Лист	25

9136 32

Шифр 1004-85
Марка-лист 26
Инв.№
Т-8811
Кузнецова, Смирнов
Согласовано:
Цельнит. Куц
Проверил Кудрявцев
Гипрогазспецмонтаж
Ростов-на-Дону
Гипротрубопроводстрой
г. Москва
Рук. отд.
Гл. инж. пр.
Ст. инж.
Инженер
Дата выпуска: 1966г.
Регистр. Старнов
Сдал Цветкова

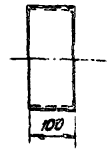

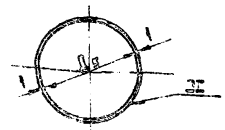

Размер Дв см. лист 24.

4	Т315	—"—	Ст.3	Ст. лист δ=10мм	0,083	1	0,70	0,70	
	Т265	—"—	Ст.3	Ст. лист δ=10мм	0,073	1	0,60	0,60	
	Т215	Патрубок	Ст.3	Ст. лист δ=10мм	0,06	1	0,43	0,43	
N поз.	Тип	Наименование	Материал	Сортамент	Размер мм	Кол. шт	1 шт	общ.	Примеч.
							Вес, кг		

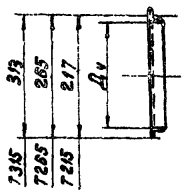

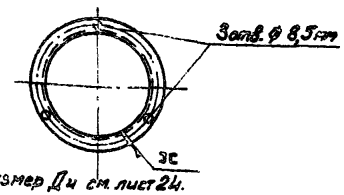

Размер Ди см. лист 24.

3	Т315	—"—	Ст.3	L32х4	ℓ=915	1	1,75	1,75	
	Т265	—"—	Ст.3	L32х4	ℓ=765	1	1,46	1,46	
	Т215	Фланец	Ст.3	L32х4	ℓ=615	1	1,2	1,2	
N поз.	Тип	Наименование	Материал	Сортамент	Размер мм	Кол. шт	1 шт.	общ.	Примеч.
							Вес, кг		



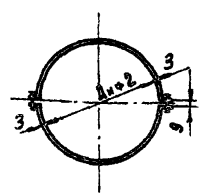

Размер Ди. см. лист 24.

10	Т315	—"—	Ст.3	-30х3	ℓ=560	2	0,395	0,79	
	Т265	—"—	Ст.3	-30х3	ℓ=481	2	0,340	0,64	
	Т215	Стыковое полукольцо	Ст.3	-30х3	ℓ=403	2	0,285	0,57	
N поз.	Тип	Наименование	Материал	Сортамент	Размер мм	Кол. шт	1 шт.	общ.	Прим.
							Вес, кг		

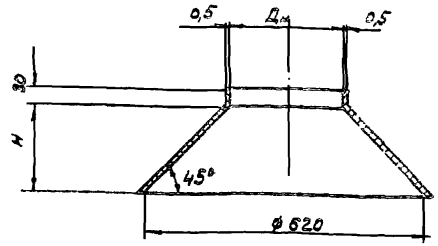

Буквенные размеры см. лист 24.

9	Т315	—"—	Ст.3	Ст. лист δ=0,5мм	0,34	1	1,35	1,35	
	Т265	—"—	Ст.3	Ст. лист δ=0,5мм	0,35	1	1,4	1,4	
	Т215	Колпак	Ст.3	Ст. лист δ=0,5мм	0,37	1	1,5	1,5	
N поз.	Тип	Наименование	Материал	Сортамент	Размер м²	Кол. шт.	1 шт	общ.	Примеч.
							Вес, кг		

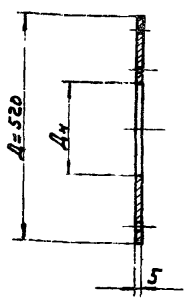

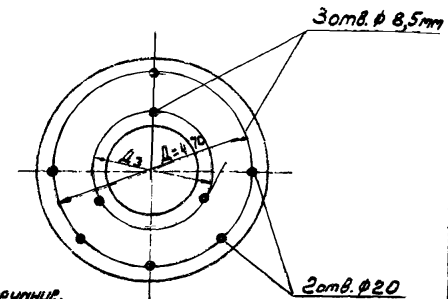

Примечание.
Буквенные размеры указанные на эскизах даны на листе 24.

2	Т315	—"—	Ст.3	Ст. лист δ=5мм	0,133	1	5,25	5,25	
	Т265	—"—	Ст.3	Ст. лист δ=5мм	0,157	1	6,1	6,1	
	Т215	Опорное кольцо	Ст.3	Ст. лист δ=5мм	0,176	1	6,9	6,9	
N поз.	Тип	Наименование	Материал	Сортамент	Размер м²	Кол. шт.	1 шт	общ.	Примеч.
							Вес, кг		

ТД 1966

Установка типа Т215, Т265, Т315.
Детали

Серия 4.904-11
Лист 26

Шифр 1004-66
Марка-лист 27
Инв. №
Т-8812

Разработал Кузнецова
Гл. инж. пр. Смирнов
Ст. инж. Смирнов
Инженер Кузнецова
Дата 1966

ЦИПРОМЗДАНИЙ г. Москва

Согласовано
Зав. отд. Смирнов
Гл. инж. пр. Белан
Ст. инж. Кузнецова
Инженер Кузнецова
Дата 1966

Зав. отд. Смирнов
Гл. инж. пр. Белан
Ст. инж. Кузнецова
Инженер Кузнецова
Дата 1966

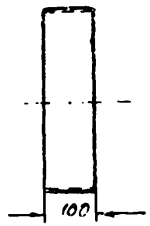

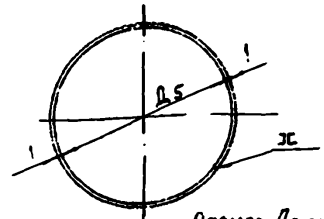

Размер Д5 см лист 25.

N поз.	Тип	Наименование	Материал	Сортамент	Размер м²	Кол. шт	1 шт.	Вес в кг общ.	Примеч.
4	Т612	—— " ——	Ст.3	Ст. лист δ=1мм	0,188	1	1,47	1,47	
	Т514	—— " ——	Ст.3	Ст. лист δ=1мм	0,16	1	1,25	1,25	
	Т414	—— " ——	Ст.3	Ст. лист δ=1мм	0,12	1	0,94	0,94	
	Т364	Патрубок	Ст.3	Ст. лист δ=1мм	0,1	1	0,8	0,8	

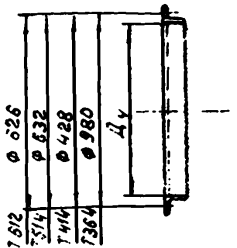

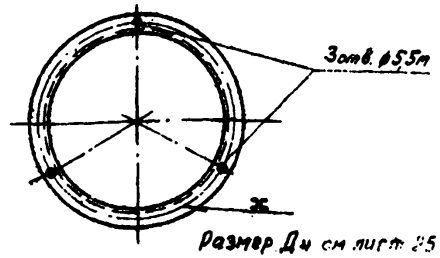

Размер Ду см. лист 25

N поз.	Тип	Наименование	Материал	Сортамент	Размер мм	Кол. шт.	1 шт.	Вес, кг общ.	Примеч.
3	Т612	—— " ——	Ст.3	∠50х5	ℓ=1830	1	6,9	6,9	
	Т514	—— " ——	Ст.3	∠50х5	ℓ=1535	1	5,8	5,8	
	Т414	—— " ——	Ст.3	∠40х4	ℓ=1230	1	3,8	3,8	
	Т364	Фланец	Ст.3	∠40х4	ℓ=1075	1	2,6	2,6	



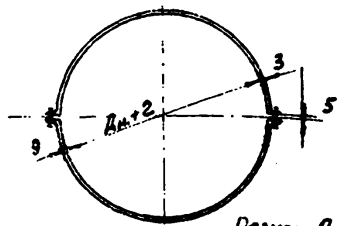

Размер Ду. см. лист 25.

N поз.	Тип	Наименование	Материал	Сортамент	Размер мм	Кол. шт.	1 шт.	Вес, кг общ.	Примеч.
10	Т672	—— " ——	Ст.3	-30х3	ℓ=1026	2	0,726	1,45	
	Т514	—— " ——	Ст.3	-30х3	ℓ=873	2	0,615	1,23	
	Т414	—— " ——	Ст.3	-30х3	ℓ=715	2	0,50	1,0	
	Т364	Стяжное полукольцо	Ст.3	-30х3	ℓ=636	2	0,45	0,90	

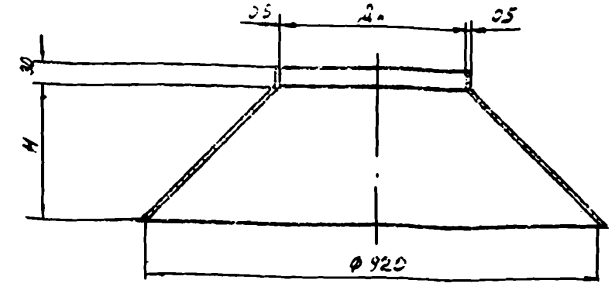

Буквенные размеры см лист 25.

N поз.	Тип	Наименование	Материал	Сортамент	Размер м²	Кол. шт.	1 шт.	Вес в кг общ.	Примеч.
9	Т612	—— " ——	Ст.3	ст. лист δ=0,5мм	0,4	1	1,6	1,6	
	Т514	—— " ——	Ст.3	ст. лист δ=0,5мм	0,58	1	2,32	2,32	
	Т414	—— " ——	Ст.3	ст. лист δ=0,5мм	0,65	1	2,6	2,6	
	Т364	Колпак	Ст.3	ст. лист δ=0,5мм	0,68	1	2,72	2,72	

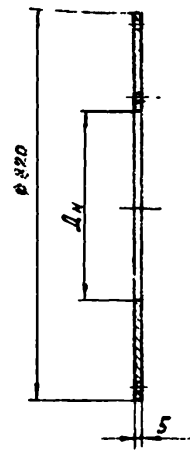

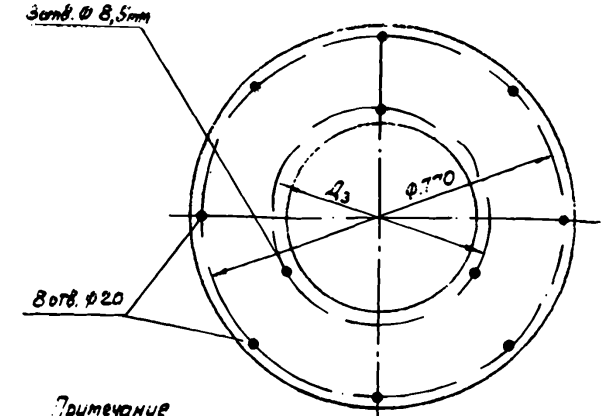

Примечание
Буквенные размеры, указанные на деталях даны на листе 2

N поз.	Тип	Наименование	Материал	Сортамент	Размер м²	Кол. шт.	1 шт.	Вес в кг общ.	Примеч.
2	Т612	—— " ——	Ст.3	ст. лист δ=5мм	0,23	1	9,12	9,12	
	Т514	—— " ——	Ст.3	ст. лист δ=5мм	0,32	1	12,5	12,5	
	Т414	—— " ——	Ст.3	ст. лист δ=5мм	0,40	1	15,3	15,3	
	Т364	Опорное кольцо	Ст.3	ст. лист δ=5мм	0,42	1	16,5	16,5	

ТД 1966

Установка типа Т364, Т414, Т514 и Т612.
Детали

Серия 4.904-11
Лист 27

Шифр 1004-66
Марка-лист 28
Инв. № Т-8813

Госстрой СССР
ЦНИИПРОМЗДАНИЙ
г. Москва

Рук. отдела
Гл. инж. пр.
Ст. инженер
Инженер
Дата выпуска: 1966 г.

Гасслер
Смирнов
Бегун
Цветкова

Исполнил: Кузнецова
Проверил: Смирнов
Согласовано:

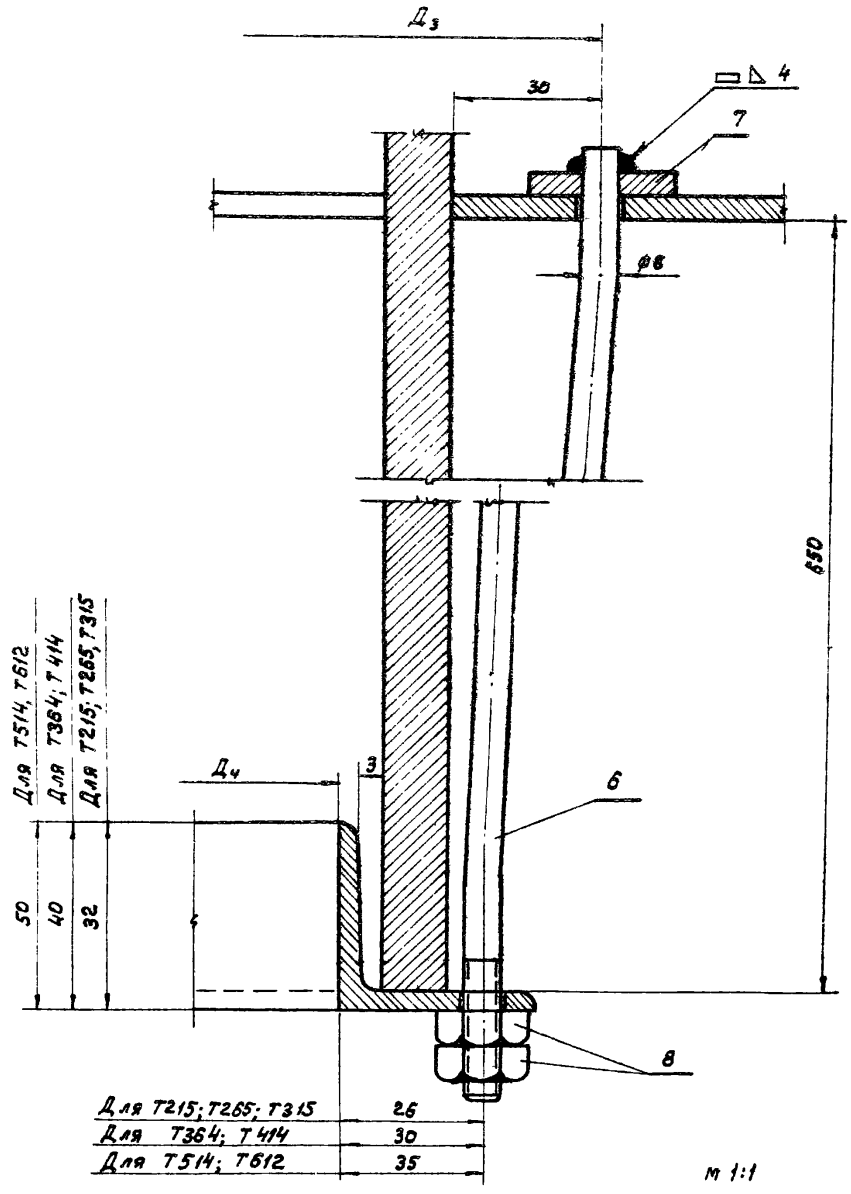

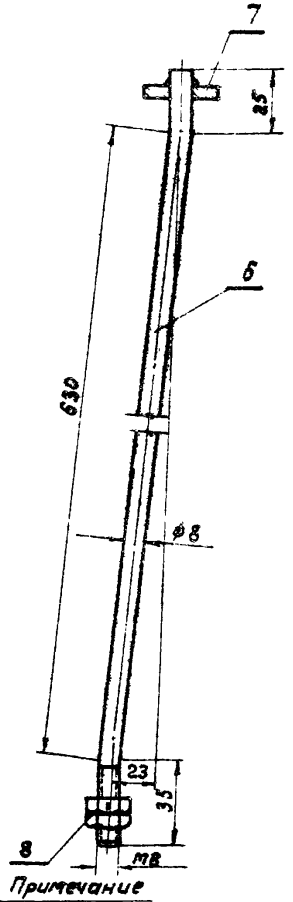

Примечание

Буквенные размеры, указанные на узле, даны на листах 24 и 25.

Общий вес: 0943

№ поз.	Тип	Наименование	Материал	Сортамент	Размер	Кол. шт.	1 шт.	Общ.	Примеч.
							Вес, кг		
8	Т215; Т612	Гайка	Ст.3	М8	—	6	0,0057	0,034	ГОСТ 59.1-62
7		Шайба dотв.=8,5 мм	Ст.3	δ=5	30×30	3	0,035	0,105	
6		Стяжной болт	Ст.3	●ф8	ℓ=690	3	0,268	0,804	

ТД 1966

Установка типа Т215 ÷ Т612
Узел крепления трубы к опорному кольцу

Серия 4.904-11
Лист 28

9136 35

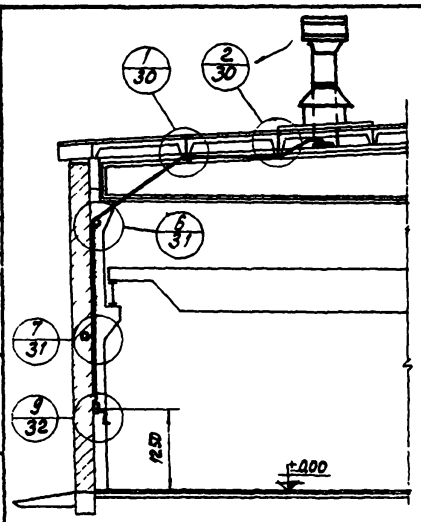

Вариант I

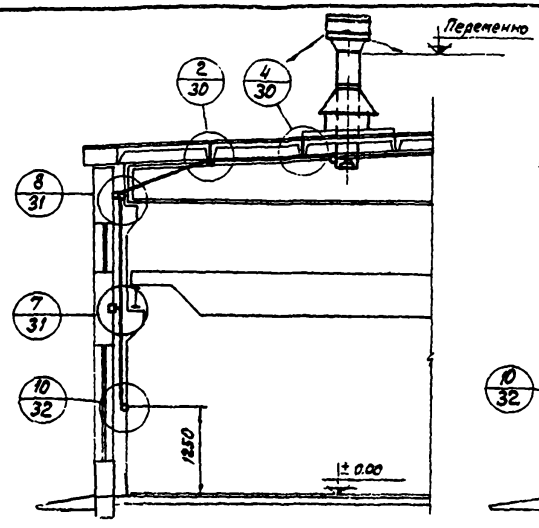

Вариант II

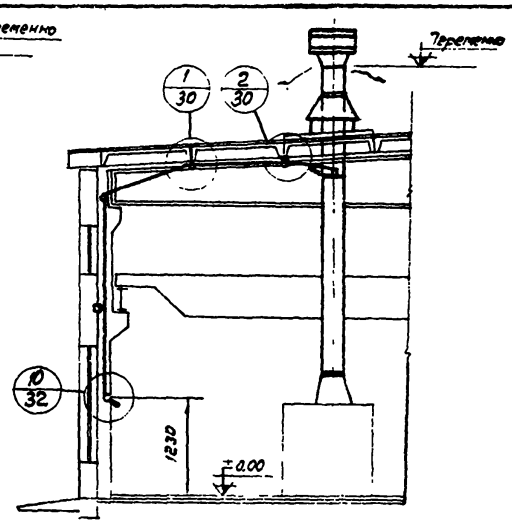

Вариант III

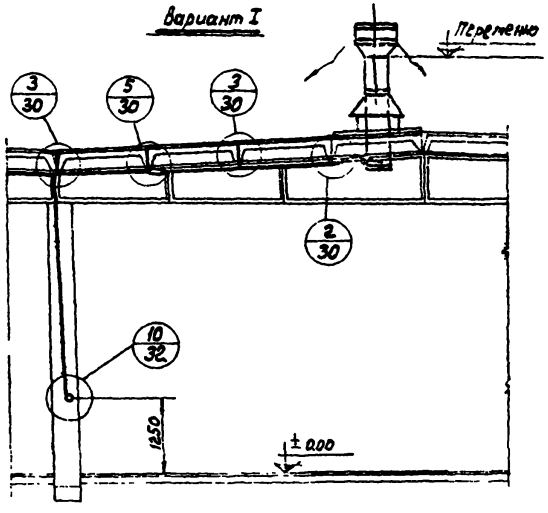

Вариант IV

Примечание.

1. Детали узлов см. листы 30 ÷ 32.

Шифр	1004-66		
Марка-лист	29		
Инв. №	Т-8814		
Исполнит	Кузнецова	Проверил	Смирнова
Согласовано:			
Гесслер	Смирнов	Бегун	Цветкова
Дата выпуска:	1966		
Рук отд		Гл инж пр	
Ст. инж.		Инженер	

Госстрой СССР
ЦНИИПРОМЗДАНИЙ
г. Москва

ТД 1966	Узлы управления и регулировки утепленным дроссель-клапаном для установок типа Т200 ÷ Т1250 и Т200I ÷ Т1250I	Серия 4 904-11	
		Лист	29

9/36 36

Шифр 1004-66
Марка-лист 30
Инв.№ Т-8815
Госстрой СССР ЦНИИПРОМЗДАНИЙ г. Москва
Гл. инж. пр. Кузнецов
Исполнил. Ким Проверил Стариков
Гл. спец. Стариков Сотрудники Цветкова
Нач. отд. Гл. инж. пр. Ковин Ст. инж. Ковин Инженер Ковин
Дата выпуска: 1966 г.

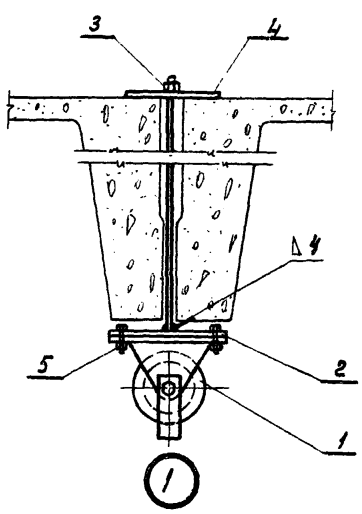

1

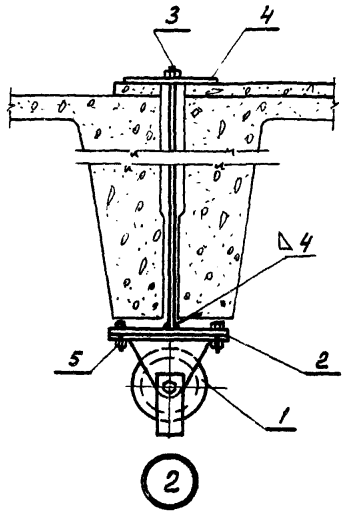

2

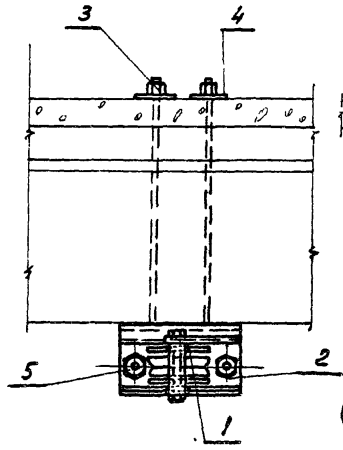

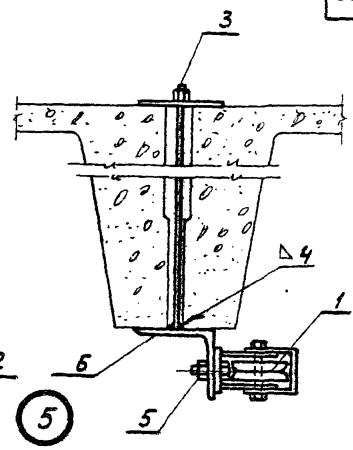

5

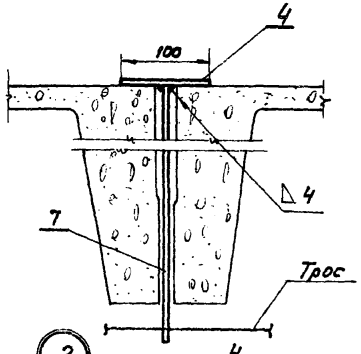

3

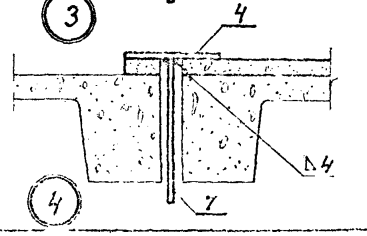

4

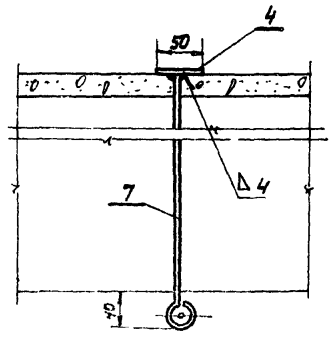

3,4

N дет.	Обозн.	Наименование	Кол. шт.	Матер.	Сортам.	Размер мм	Вес, кг: 1 шт.	Вес, кг: общ.	Примеч.
7		Стержень	1	—"—	• 10 мм	—	—	—	
6		Прямобульный уголок	1	—"—	L 32×4	130	0,25	0,25	
5	ГОСТ 5915-62 ОСТ 1794-62	Болт с гайкой М10×25	2	—"—	—"—	—"—	0,033	0,066	
4		Шайба	1	—"—	δ=5	100×50	0,2	0,2	
3		Шпилька с гайкой	1	—"—	• 10 мм	—	—	—	
2		Опорная планка	1	—"—	−50×6	130	0,3	0,3	
1	Б 60-II	Блок	1	Ст. 3	—	—	1,67	1,87	

Спецификация

ТД 1966

Узлы управления и регулировки утепленным дроссель-клапаном. Детали узлов 1÷5

Серия 4.904-11
Лист 30

Шифр	1004-66
Марка-лист	31
Инв. №	Т-8816

Исполнит. Кузнецова
Проверил Смирнов
Согласовано:

Гесслер
Смирнов
Бегун
Цветкова
Дата выпуска: 1966 г.

Рук. отдела
Гл. инж. пр.
Ст. инжен.
Инженер

Госстрой СССР
ЦНИИПРОМЗДАНИЙ
г. Москва

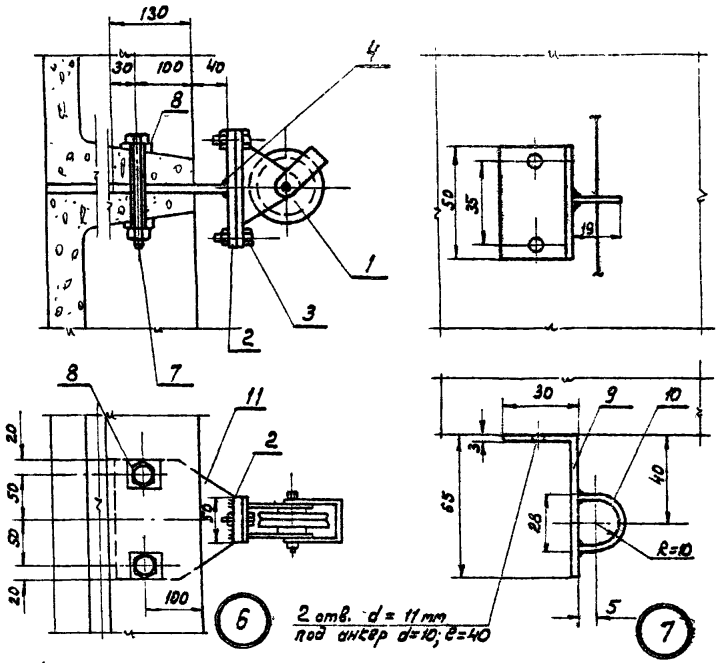

Крепление блока к панельной стене

Крепление направляющей к колонне

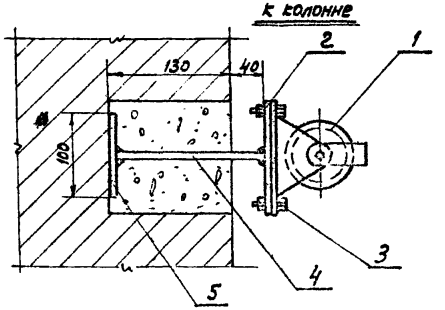

Вариант крепления блока к кирпичной стене

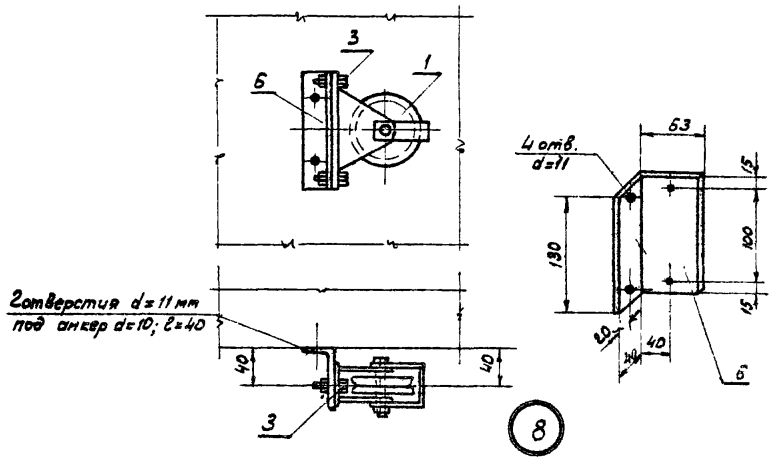

Вариант крепления блока к колонне

N дет.	Обознач.	Наименование	Кол. шт.	Материал	Сортам.	Размер мм	1 шт.	Общ.	Примеч.
							Вес м²		
11		Лист	1	—"—	δ=5	170x140	0,85	0,85	
10		Петля	1	—"—	d=4	l=30	0,01	0,01	
9		Кронштейн	1	—"—	L30x65x3	l=50	0,04	0,04	
8		Шайба косая d отв. 10,5 мм	2	—"—	40x5	40	0,15	0,30	
7	Гост 5915-62 Гост 7798-62	Болт с гайкой М 10 x 150	2	—"—	—	—	0,096	0,192	
6		Кронштейн	1	—"—	L63x40x4	130	0,41	0,41	
5		Упор	1	—"—	-50x6	100	0,23	0,23	
4		Держатель	1	—"—	-50x6	164	0,39	0,39	
3	Гост 5915-62 Гост 7798-62	Болт с гайкой М 10 x 25	2	—"—	—	—	0,033	0,066	
2		Опорная плитка	1	—"—	-50x6	130	0,3	0,3	
1	Б 60-II	Блок	1	Ст. 3	—	—	1,87	1,87	

Спецификация

ТД 1986	Узлы управления и регулировки утепленным дроссель-клапаном Детали узлов 6÷8	Серия 4.904-11 Лист 31

9136 38

Шифр 1004-66
Марка-лист 32
Инв. № Т-8817
Гипроспецстальконструкция г. Москва
ЦНИИПромзданий г. Москва
Гл. инж. проекта Кучерова
Исполнил Смирнов
Проверил Гесслер
Согласовано:
Гл. инж. Смирнов
Гл. инженер Цветкова
Дата выпуска: 1966

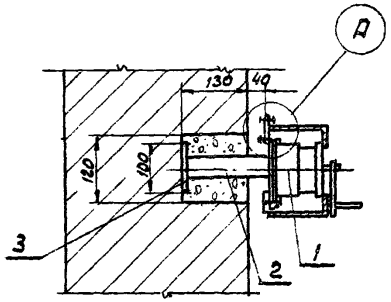

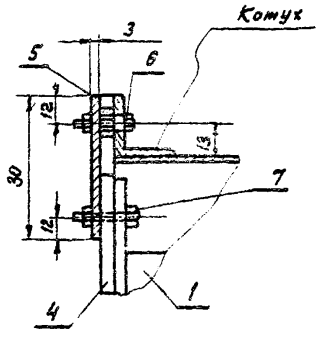

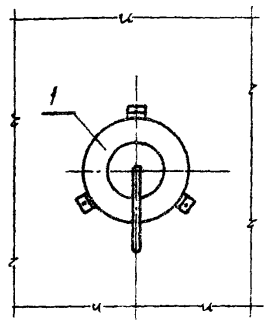

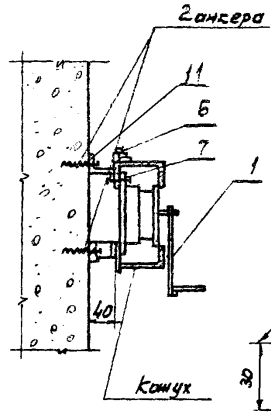

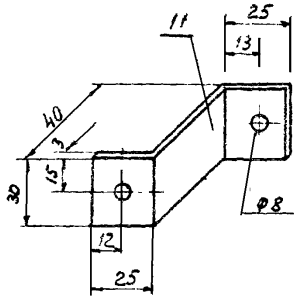

9

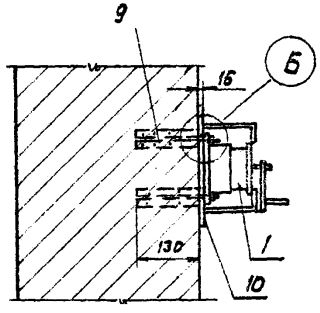

Варианты крепления лебедки на кирпичной стене

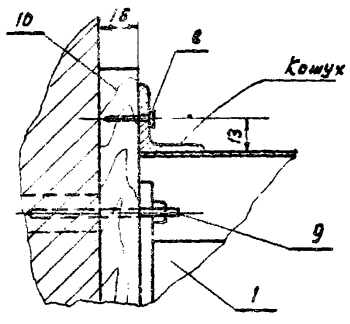

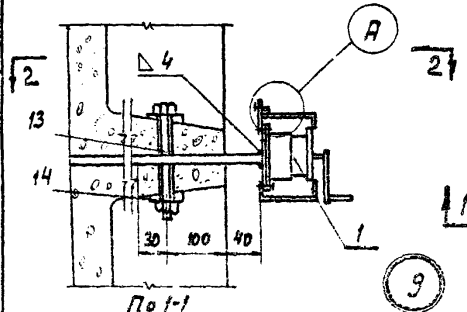

По 1-1

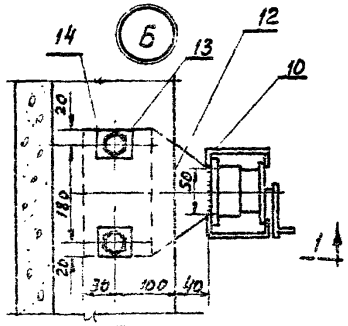

План 2-2

9

Вариант крепления лебедки на железобетонной перегородке

Вариант крепления лебедки на колонне

№ дет.	Обозначение	Наименование	Кол. шт.	Материал	Сортамент	Размер мм	Вес 1 шт. кг	Вес общий кг	Примечание
14		Шайба косая	2	—"—	40х5	40	0,06	0,12	
13	ГОСТ 5915-62 ГОСТ 7798-62	Болт с гайкой М10 х 150	2	—"—	—	—	0,096	0,192	
12		Опорная плитка	1	—"—	δ=5	170х140	0,86	0,86	
11		Лапка	3	Ст.3	-30х5	95	0,11	0,33	
10		Подкладка	1	сосна	δ=16	250х250	—	—	
9	ГОСТ 5915-62 ГОСТ 7798-62	Болт с гайкой М10х150	3	—"—	—	—	0,1	0,3	
8	ГОСТ 1144-60	Шуруп 4х16	3	—"—	—	—	0,001	0,003	
7	ГОСТ 5915-62 ГОСТ 7798-62	Болт с гайкой М 10 х 2,5	3	—"—	—	—	0,046	0,138	
6	ГОСТ 5915-62 ГОСТ 7798-62	Болт с гайкой М6 х 2,5	3	—"—	—	—	0,011	0,033	
5		Лапка	3	—"—	-30х3	62	0,06	0,18	
4		Опорная плитка	1	—"—	δ=6	м60х60	1,23	1,23	
3		Упор	1	—"—	-50х6	100	0,23	0,23	
2		Дермательь	1	—"—	-50х6	ℓ=164	0,39	0,39	
1	П40-II	Лебедка с кожухом	1	Ст.3	—	—	5,0	5,0	

Спецификация

ТП 1966

Узлы управления и регулировки утепленных дроссель-клапанов
Детали узлов 9, 10.

Серия 1004-11
Лист 32

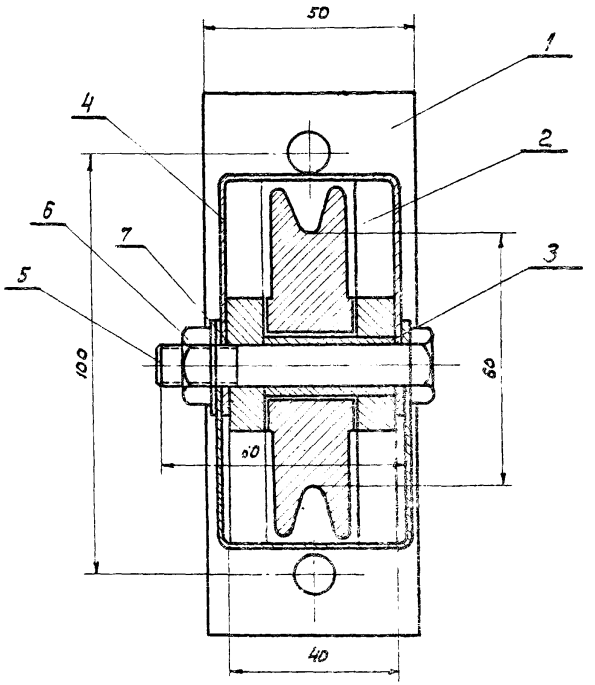

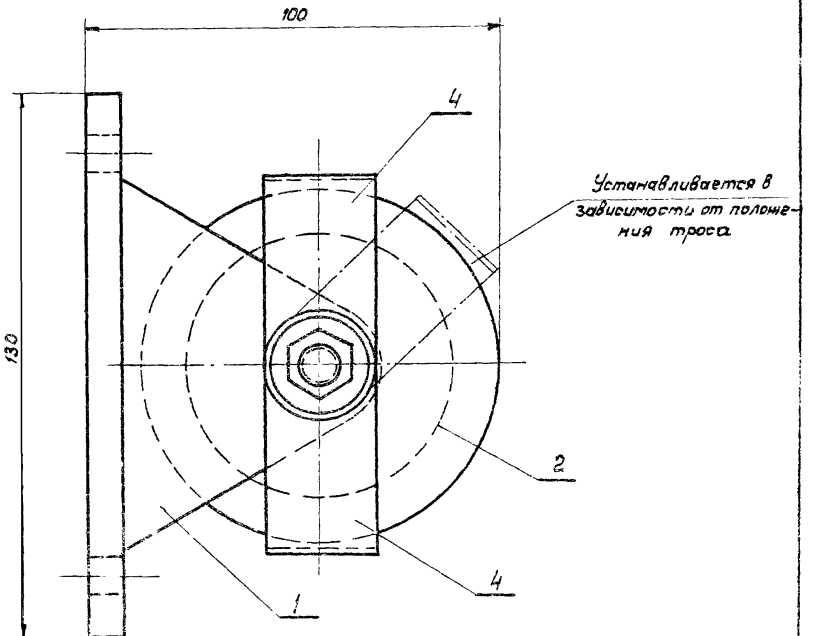

N элем.	Наименование	Материал	Сортамент или профиль	Размер мм	Кол.	1 шт.	Общий	Примечания
						Вес, кг		
7	Шайба	—	Ф 10	—	1	0,004	0,004	ГОСТ 6960-65
6	Гайка	—	М 10		1	0,011	0,011	ГОСТ 5915-67
5	Болт	—	М 10х60		1	0,047	0,047	ГОСТ 7798-67
4	Обойма	Ст.3	Лист ст. δ=1 мм	0,0038 м²	2	0,03	0,06	
3	Втулка распорная	Ст. 10	ф 16х2,5	l=32	1	0,016	0,016	
2	Ролик	Ст.3	• ф 84	24	1	0,88	0,88	
1	Кронштейн	Ст.3	Лист ст. δ=8 мм		1	0,75	0,75	

Спецификация

ТД 1966	Блок тип 660-II Общий вид и спецификация	Серия 4.904-11	Лист 33

Шифр 1004-66
Марка-лист 33
Инв. № Т-8818

Исполнит. Кузнецова
Проверил Смирнов
Согласовано

Гесслер
Смирнов
Бегун
Цветкова
Дата выпуска: 1966 г.

Рук. отдела
Гл. инж. пр.
Ст. инжен.
Инженер

Госстрой СССР
ЦНИИПРОИЗДАНИЙ
г. Москва

9/36 40

Шифр 1004-66
Марка-лист 34
Инв № П-8819
Госстрой СССР ЦНИИпромзданий г. Москва
Гл. инж. Смирнов
Гл. инж. проекта Цветкова 1966г.
Рук. сект. Смирнов
Нач. отдела Смирнов
Гл. инж. проекта Цветкова 1966г.
Гл. инж. проекта Цветкова 1966г.
Гл. инж. проекта Цветкова 1966г.

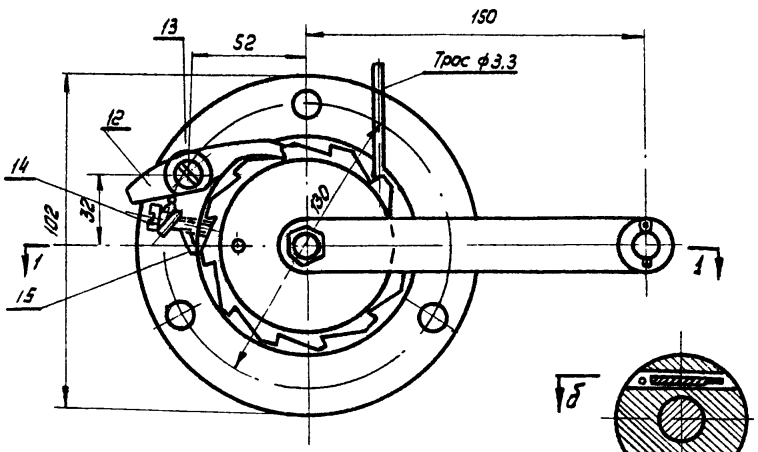

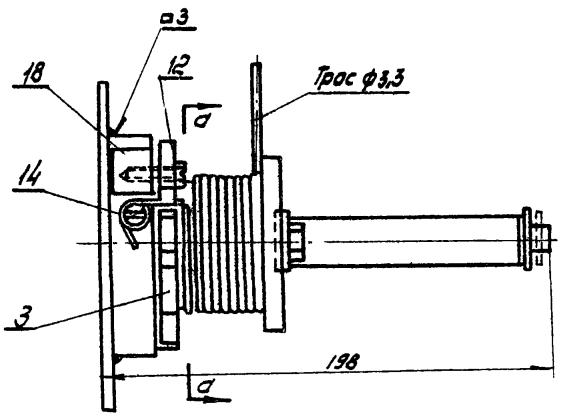

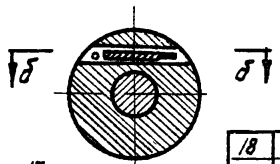

По а-а

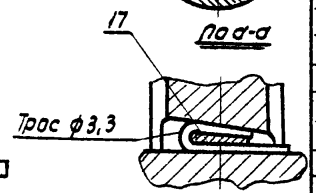

По б-б

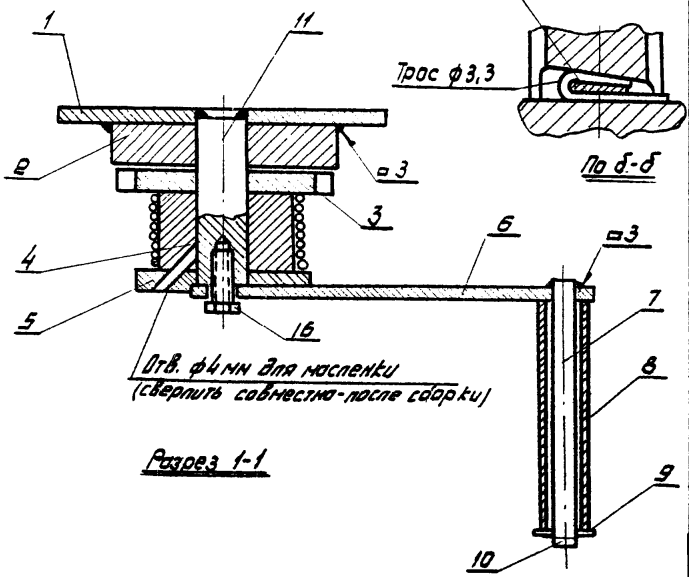

Разрез 1-1

Всего 4,3кг.

N элем.	Наименование	Материал	Профиль или сортамент	Размер мм	Колич. шт.	Вес, кг. шт.	Вес, кг. Общий	Примечан.
18	Втулка	Ст.3	• ф18	ℓ=20	1	0,04	0,04	л.38
17	Клин	Ст.3	Лист ст б=4мм	ℓ=25	1	0,005	0,005	л.38
16	Болт	Ст.3	М6х19		1			Гост 7798-62
15	Пружина	Ст.3	14х4 ф=1мм		1	0,001	0,001	л.38
14	Ось пружины	Ст.3	ф6х30		1	0,009	0,009	
13	Ось собачки	Ст.3	ф6х20		1	0,007	0,007	
12	Собачка	Ст.3	Лист ст б=6мм		1	0,06	0,06	л.38
11	Ось барабана	Ст.3	• ф22	ℓ=76	1	0,23	0,23	л.38
10	Шплинт	Ст.3	3х20	–	1			ГОСТ 397-64
9	Шайба	Ст.3	ф12	–	1	0,007	0,007	ГОСТ 11371-65
8	Ручка	Ст.3	ф21х3	ℓ=105	1	0,14	0,14	л.37
7	Ось ручки	Ст.3	• ф12	ℓ=124	1	0,11	0,11	л.37
6	Рычаг	Ст.3	-25х5	ℓ=175	1	0,17	0,17	л.37
5	Фланец	Ст.3	• ф80	ℓ=10	1	0,39	0,39	л.37
4	Барабан	Ст.3	• ф60	ℓ=35	1	0,77	0,77	л.36
3	Храповик	Ст.3	• ф96	ℓ=10	1	0,53	0,53	л.36
2	Фланец	Ст.3	• ф96	ℓ=20	1	1,10	1,10	л.36
1	Диск	Ст.3	Лист ст б=5мм	ф152	1	0,71	0,71	л.36

Спецификация

ТД 1966г	Лебедка фонарная тип Л40-II Общий вид и спецификация	Серия 4.904-11 лист 35

Шифр 1004-66
Марка-лист 35
Инв.№ Т-8820

Госстрой СССР ЦНИИПРОМЗДАНИЙ г. Москва

Рук. отдела, Гл. инж. пр-та, Ст. инженер, Инженер — Гесслер, Смирнов, Бегун, Цветкова — Исполнит., Проверил. — Кузнецова, Смирнов — Согласовано:

Дата выпуска: 1966г.

9136 42

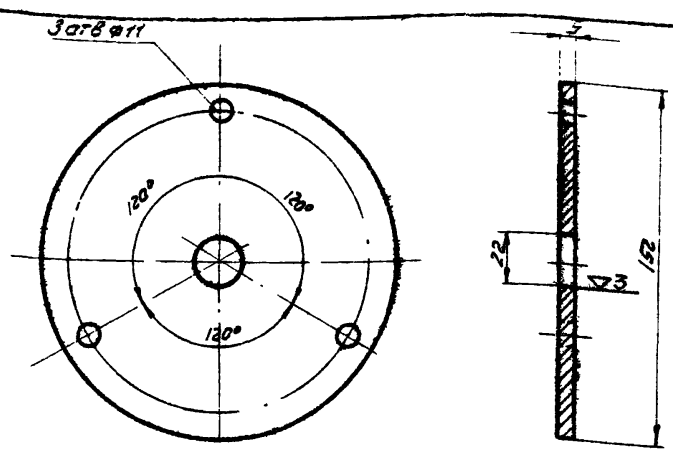

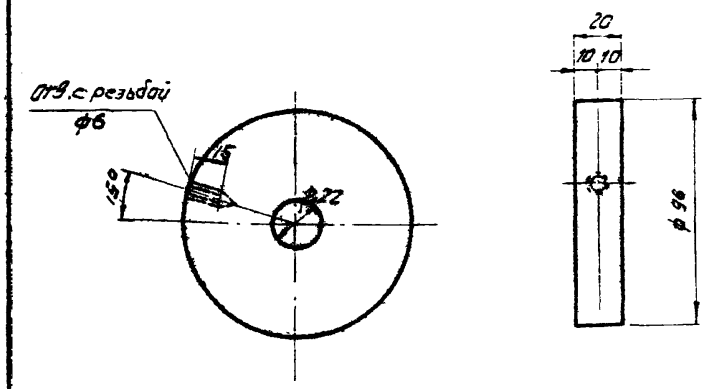

1	Диск	Ст.3	Лист ст 8 = 500	0,71	1:2
Обозначение	Наименование	Материал	Сортамент	Вес, кг	м

2	Фланец	Ст.3	• ф95	11,0	1:2
Обозначение	Наименование	Материал	Сортамент	Вес, кг	м

▽3 - остальное

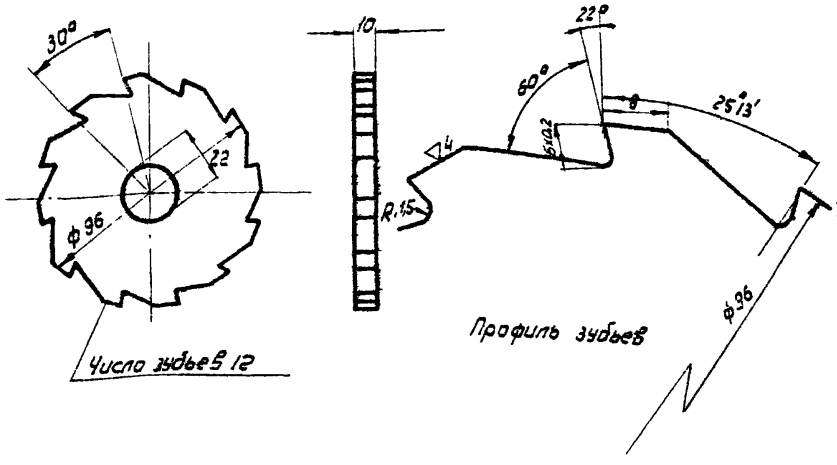

▽3 кругом

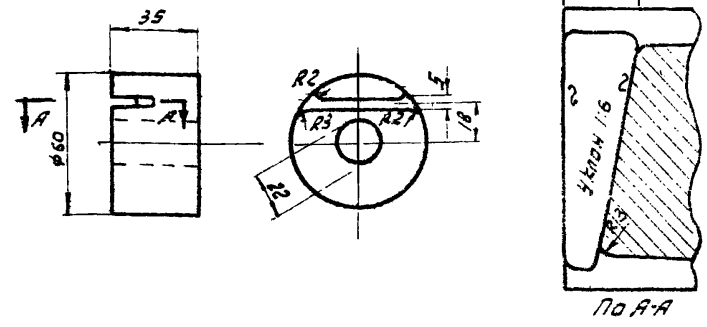

3	Храповик	Ст.3	• ф96	0,53	1:2
Обозначение	Наименование	Материал	Сортамент	Вес, кг	м

4	Барабан	Ст.3	• ф60	0,77	1:2
Обозначение	Наименование	Материал	Сортамент	Вес, кг	м

ТД 1966

Лебедка фанарная тип Л40-II
Детали 1,2,3 и 4

Серия 4.904-11.
Лист 36

9136 43

Шифр 1004-66
Марка-лист 36
Инв. № Т-8821

Госстрой СССР
ЦНИИПРОМЗДАНИЙ
г. Москва

Рук. отдела
Гл. инж. проф.
Ст. инженер
Инженер
Дата выпуска: 1966 г.

Гесслер
Смирнов
Беун
Цветкова

Исполнитель
Проверил
Согласовано:

Кузнецова
Смирнов

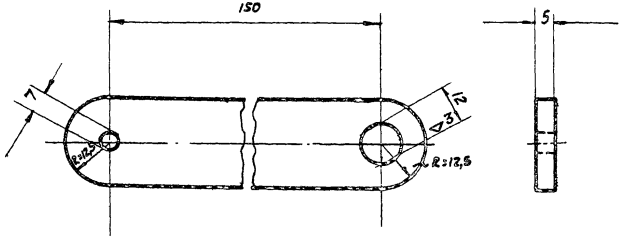

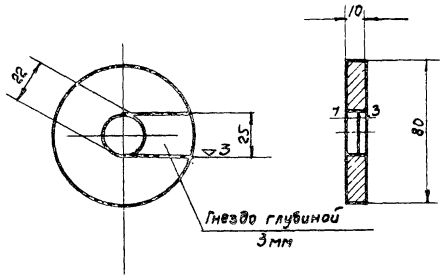

6	Рычаг	Ст.3	-25×5	0,17	1:1
Обозначение	Наименование	Материал	Сортамент	Вес, кг	М

5	Фланец	Ст. 3	• ф 80	0,39	1:2
Обозначен.	Наименование	Материал	Сортамент	Вес, кг	М

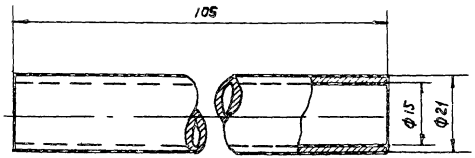

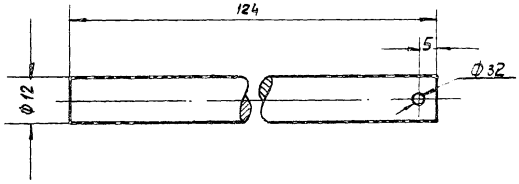

7	Ось ручки	Ст.3	• ф 12	0,11	1:1
Обозначен.	Наименование	Материал	Сортамент	Вес, кг	М

8	Ручка	Ст.3	Труба 21×3	0,14	1:1
Обозначение	Наименование	Материал	Сортамент	Вес, кг	М

Шифр	1004 - 66		
Марка - лист	37		
Инв. №:	Т-6822		
Кузнецова	Смирнов		
Исполнит.	Проверил		
Гесслер	Смирнов	Бегун	Цветкова
Рук. отд.	Гл. инж. пр	Ст. инженер	Инженер
Дата выпуска	1966г.		

Госстрой СССР
ЦНИИПРОМЗДАНИЙ
г. Москва

ТД 1966г.

Лебедка фонарная тип Л40-II
Детали 5,6,7 и 8

Серия 4.904-71
Лист 37

9136 44

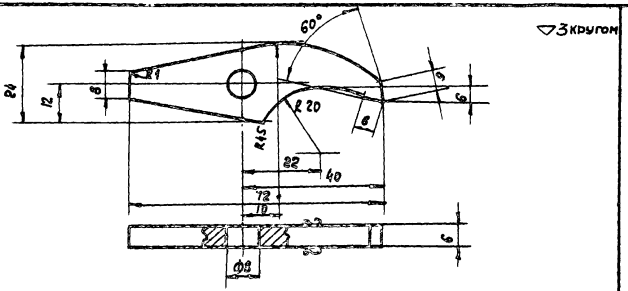

▽3 кругом

12	Собачка	Ст.3	Лист.ст.Б=6 мм	0,08	1:1
Обозначение	Наименование	Материал	Сортамент	Вес, кг	М

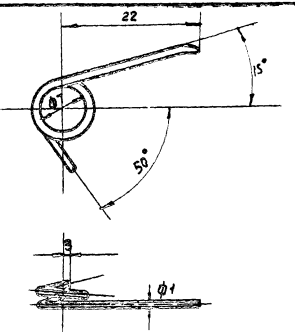

Длина развертки 60

15	Пружина	Проволока	ф 1мм	0,001	2:1
Обозначение	Наименование	Материал	Сортамент	Вес, кг	М

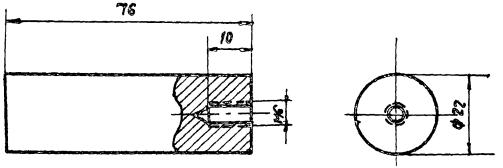

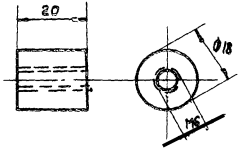

▽3 кругом

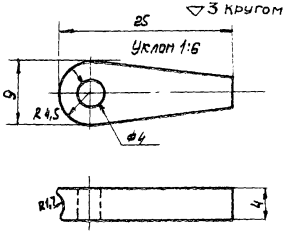

18	Втулка	Ст.3	• ф18	0,04	1:1	17	Клин	Ст.3	Лист ст Б=4мм	0,005	2:1
Обозначен.	Наименов.	Матер.	Сортам.	Вес кг	М	Обознач.	Наименов	Матер	Сортам	Вес, кг	М

11	Ось барабана	Ст.3	• ф22	0,23	1:1
Обозначение	Наименование	Материал	Сортамент	Вес, кг	М

ТД 1966г

Лебедка фонара тип Л40-II
Детали 11, 12, 15, 17 и 18

Серия 4.904-11
Лист 38

Госстрой СССР
ЦНИИПРОМЗДАНИЙ
г. Москва

Шифр 1884-66
Черт.-лист 38
Инв. № Т-8823

Кузнецов
Куликов
Смирнов

Исполнит. Гл. инж. пр. Ст. инж. тех. Инженер
Проверил Бегин
Гл. конструктор Цветков
Дата 1966г.

Ресслер
Стунинов

Рук. отд.

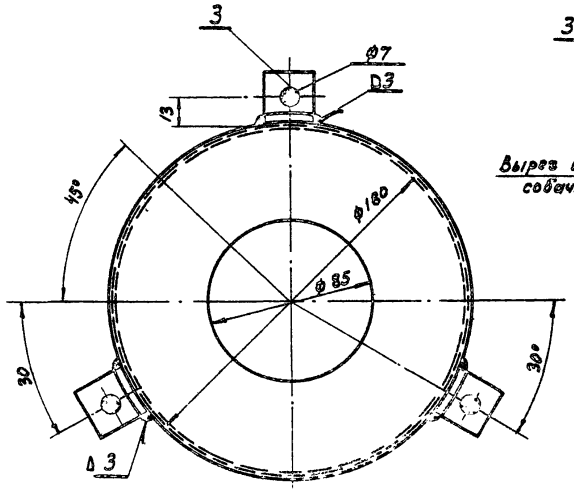

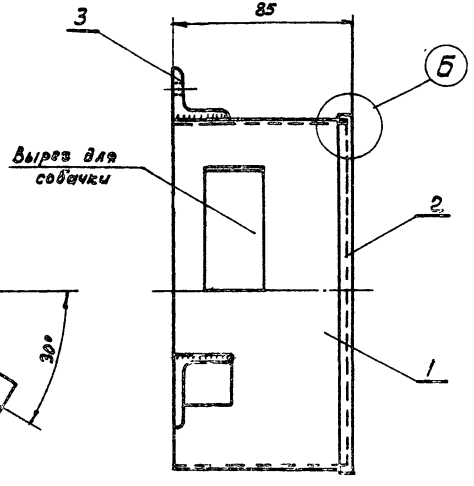

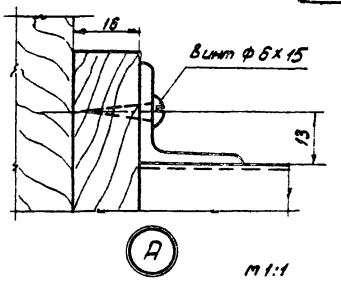

m 1:1

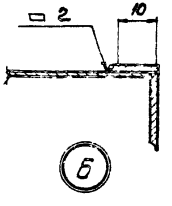

m 1:1

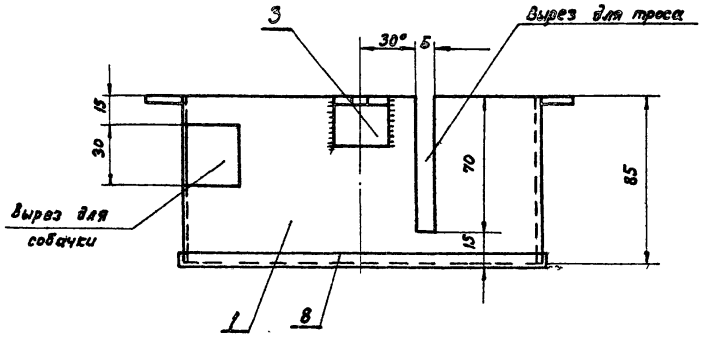

Всего 0,67кг

N элем.	Наименование	Материал	Профиль или сортам.	Размер мм	Кол-шт.	Масса ед. кг	Масса общий вес, кг	Примечан.
3	Коротыш	Ст. 3	L25х3	25	3	0,028	0,084	
2	Крышка	"	"	0,025	1	0,20	0,20	
1	Обечайка	кров.ст.	δ=1мм	0,048м²	1	0,384	0,384	

Спецификация

ТД 1966

Лебедка фонарная тип Л40-Е. Кожух

Серия 4.904-11 Лист 39

Шифр								
1004-66								
Марка-лист								
39								
Инв.№								
Т-8824								
Исполнит.	Кузнецова							
	Смирнов							
Гос.инж.	Созласовано:							
Гос.пер	Смирнов							
	Бегун							
Ст. инж.	Цветкова							
Руководитель								
Гл. инж. пр.								
Инженер								
Даты выпуска:		1966г.						

Госстрой СССР ЦНИИпромзданий г. Москва

gost.e-ecolog.ru