ДЕТАЛИ И УЗЛЫ ПРОМЫШЛЕННЫХ ЭЛЕКТРОТЕХНИЧЕСКИХ УСТАНОВОК

СЕРИЯ 4.407-257

Коробки протяжные для цехов коксохимпроизводства и доменных печей

(РАБОЧИЕ ЧЕРТЕЖИ)

16336
ЦЕНА 3-38

gost.e-ecolog.ru

ЦЕНТРАЛЬНЫЙ ИНСТИТУТ ТИПОВОГО ПРОЕКТИРОВАНИЯ
ГОССТРОЯ СССР

Москва, А-145, Смольная ул., 22

Сдано в печать 19[illegible] г.

Заказ № 1319 Тираж 300 экз.

ДЕТАЛИ И УЗЛЫ ПРОМЫШЛЕННЫХ ЭЛЕКТРОТЕХНИЧЕСКИХ УСТАНОВОК

СЕРИЯ 4.407-257

Коробки протяжные для цехов коксохимпроизводства и доменных печей

(РАБОЧИЕ ЧЕРТЕЖИ)

РАЗРАБОТАНЫ
УГПИ ТЯЖПРОМЭЛЕКТРОПРОЕКТ
УКРГЛАВЭЛЕКТРОМОНТАЖ
МИНМОНТАЖСПЕЦСТРОЯ УССР

УТВЕРЖДЕНЫ
ВНИПИ ТЯЖПРОИЗЭЛЕКТРОПРОЕКТ
ИМЕНИ Ф.Б.ЯКУБОВСКОГО
ПРИКАЗ №105 от 3 июля 1979 г.
ВВЕДЕНЫ В ДЕЙСТВИЕ
ПРИКАЗ №160 от 17.09.1979 г.

Директор института М.А.Каменев
Главный инженер института Е.Г. Поддубный
Начальник технического отдела В.М.Марков
Начальник отдела типового проектирования В.Л. Тюрик

Ведомость чертежей

№ стр.	Обозначение	Наименование	Кол. листов	Примечание
2÷11	4.407-257-Д	Общие данные	10	
		Сборочные чертежи и детали		
12,13	4.407-257-01	Коробки протяжные с размерами		
		сторон от 300×300 до 400×800	2	
14	4.407-257-02	Корпус	1	
15	4.407-257-03	Боковина	1	
16	4.407-257-04	Дверь	1	
17	4.407-257-05	Дверь	1	
18	4.407-257-06	Уголок	1	
18	4.407-257-07	Уголок	1	
19	4.407-257-08	Петля	1	
19	4.407-257-09	Стержень	1	
20	4.407-257-10	Втулка	1	
20	4.407-257-11	Шарнир	1	
21	4.407-257-12	Скоба	1	
21	4.407-257-13	Винт специальный	1	
22	4.407-257-14	Планка	1	
22	4.407-257-15	Лапка	1	
23,24	4.407-257-16	Коробки протяжные с размерами		
		сторон 500×500 и 500×800	2	
25	4.407-257-17	Корпус	1	
26	4.407-257-18	Боковина	1	

№ стр.	Обозначение	Наименование	Кол. листов	Примечание
27	4.407-257-19	Дверь	1	
28	4.407-257-20	Дверь	1	
29,30	4.407-257-21	Коробки протяжные с размерами		
		сторон 600×600 и 600×800	2	
31	4.407-257-22	Корпус	1	
32	4.407-257-23	Боковина	1	
33	4.407-257-24	Дверь	1	
34	4.407-257-25	Дверь	1	
35,36	4.407-257-26	Коробки протяжные с размерами		
		сторон 800×500 и 800×800	2	
37	4.407-257-27	Корпус	1	
38	4.407-257-28	Боковина	1	
39	4.407-257-29	Дверь	1	
40	4.407-257-30	Дверь	1	
41÷43	4.407-257-31	Коробки протяжные с размерами		
		сторон от 500×800 до 1200×800	3	
44,45	4.407-257-32	Каркас	2	
46	4.407-257-33	Уголок	1	
47	4.407-257-34	Дверь	1	
48	4.407-257-35	Дверь	1	
49	4.407-257-36	Уголок	1	
50	4.407-257-37	Петля	1	
50	4.407-257-38	Стержень	1	
51	4.407-257-39	Втулка	1	
51	4.407-257-40	Шарнир	1	

Изм.	Лист	№ докум.	Подпись	Дата
Разраб.		Попова		
Провер.		Тычинин		
Гл.инженер.		Тычинин		
Гл.спец.				
Нач.отд.		Тюрин		

4.407-257-Д

Общие данные

Лит.	Масса	Масштаб
Р		

Лист	Листов
1	10

УГПИ
ТЯЖПРОМЭЛЕКТРОПРОЕКТ
ХАРЬКОВ

N° стр.	Обозначение	Наименование	Кол. листов	Примечание
52	4.407-257-41	Шайба	1	
53÷55	4.407-257-42	Коробки протяжные с размерами		
		сторон от 500×1000 до 1200×1200	3	
56,57	4.407-257-43	Каркас	2	
58	4.407-257-44	Уголок	1	
59	4.407-257-45	Дверь	1	
60	4.407-257-46	Дверь	1	
61÷63	4.407-257-47	Коробки протяжные с размерами		
		сторон от 1400×1000 до 1500×1200	3	
64	4.407-257-48	Каркас	1	
65	4.407-257-49	Уголок	1	
65	4.407-257-50	Уголок	1	
66	4.407-257-51	Дверь	1	
67	4.407-257-52	Дверь	1	
68	4.407-257-53	Уголок	1	
69÷71	4.407-257-54	Коробки протяжные с размерами		
		сторон от 1600×800 до 1800×800	3	
72,73	4.407-257-55	Каркас	2	
74	4.407-257-56	Уголок	1	
74	4.407-257-57	Уголок	1	
75	4.407-257-58	Дверь	1	
76	4.407-257-59	Дверь	1	
77	4.407-257-60	Уголок	1	
78÷80	4.407-257-61	Коробки протяжные с размерами		
		сторон от 2000×1000 до 2200×2000	3	
81,82	4.407-257-62	Каркас	2	
83	4.407-257-63	Уголок	1	
83	4.407-257-64	Уголок	1	
84	4.407-257-65	Уголок	1	

N° стр.	Обозначение	Наименование	Кол. листов	Примечание
85	4.407-257-66	Дверь	1	
86	4.407-257-67	Дверь	1	
87	4.407-257-68	Уголок	1	

Общие указания

1. Исходные данные

Серия выполнена на основании многолетнего опыта конструкторских разработок институтов ВНИПИ Тяжпромэлектропроект, УГПИ Тяжпромэлектропроект и опыта эксплуатации цехов коксохимпроизводства и доменных печей

Номенклатура протяжных коробок (бескаркасных и каркасных) приведена на черт. 4.407-257 – Д листы 5÷7.

2. Содержание

В серии приведены общие данные (ведомость чертежей, общие указания, номенклатура протяжных коробок, примеры крепления коробок, сводная спецификация материалов), рабочие чертежи для изготовления протяжных коробок в мастерских электромонтажных заготовок (МЭЗ).

3. Область применения

Серия предназначена для использования при выборе габаритов и конструкции коробок (при проектировании) и при изготовлении коробок в мастерских МЭЗ (при производстве электромонтажных работ).

Протяжные коробки являются одним из элементов электропроводок в цехах коксохимпроизводства и доменных печей и предназначены для соединения и ответвления проводов и кабелей, а также для облегчения протяжки при прокладке их в трубах.

Бескаркасные коробки изготавливаются из листа толщиной 2 мм и предназначены для установки в производственных помещениях с малоагрессивной средой.

Каркасные коробки изготавливаются из листа толщиной 3мм и предназначены для установки в производственных помещениях с агрессивной средой (вблизи коксовых батарей, доменных печей).

4. Основные положения

Корпуса бескаркасных протяжных коробок выполнены сварными из двух листогнутых полуобечаек.

В месте стыка двери с корпусом коробки предусмотрена уплотняющая прокладка из резинового шнура. Необходимое нажатие для получения уплотнения создается затяжкой гайками, которые навинчиваются на специальные откидывающиеся винты. Двери коробок навешены на петлях.

В отличие бескаркасных коробок корпуса каркасных протяжных коробок имеют специальный каркас из прокатного уголка 40×40×4. Сварные каркасы обшиты сверху, снизу, с боков и с задней стороны стальными листами толщиной 3мм. Спереди коробки имеют двери, подвешенные на петлях. Уплотнение между корпусом и дверью выполнено по аналогии с бескаркасными протяжными коробками. Двери каркасных коробок выполнены из листа толщиной 2 мм.

Для транспортировки каркасные коробки снабжены рым-болтами.

Коробки должны изготовляться в монтажных мастерских и поставляться на место монтажа с отверстиями для ввода труб.

Крепление труб к коробкам должна осуществляться при помощи двух установочных заземляющих гаек, под одну из которых для уплотнения должна быть установлена паронитовая шайба

При вводе в коробку многослойных блоков труб следует применять вместо индивидуальных

отверстий под каждую трубу общее окно прямоугольной формы, вырезаемое на месте монтажа.

В этом случае концы блока из труб снабжаются „фланцем" т.е. стальным листом толщиной не менее 3 мм, в который ввариваются все трубы блока (каждая в свое круглое отверстие). Лист должен отстоять от торца блока на 15-20 мм, и на месте монтажа привариваться к обшивке или стенке протяжной коробки сплошным швом.

Размеры листа должны по всем направлениям быть больше размеров окна в стенке коробки на 30-50 мм.

Коробки больших габаритов, надежность крепления которых не может быть обеспечена трубами, должны быть дополнительно приварены к различным металлоконструкциям или закладным деталям в стенах или фундаментах. Пример такого крепления приведен на черт. 4.407-257-Д, лист 10.

5. Изделия МЭЗ

В серии приведены рабочие чертежи протяжных коробок, по которым в мастерских электромонтажных заготовок изготовляются эти изделия.

6. Порядок пользования

По "Номенклатуре протяжных коробок" (черт. 4.407-257-Д листы 5÷7) производится подбор протяжных коробок необходимых габаритов.

Расход материалов, необходимых для изготовления коробок, дан в "Сводной спецификации материалов (черт. 4.407-257-Д, листы 8,9).

Для изготовления протяжных коробок в МЭЗ, в ведомость изделий, кроме конкретных чертежей серии должны быть включены чертежи с разметкой отверстий в стенках этих коробок для ввода труб.

При выполнении разметочных чертежей необходимо пользоваться рисунком и таблицей, в которой приведены рекомендуемые условные обозначения отверстий под трубы.

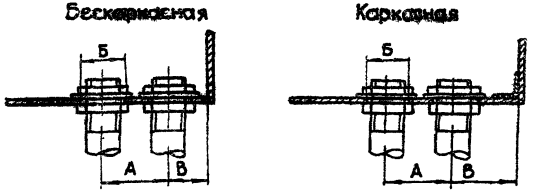

Условный проход, мм	Минимальные расстояния между осями соседних отверстий А, мм. Условный проход труб, мм									Диаметр отверстия в стенках коробки Б, мм	Размер от оси трубы до стенки коробки В, мм		Обозначение отверстия
	15	20	25	32	40	50	70	80	100		Бескаркасная	Каркасная	
15	45	50	55	65	65	70	85	90	105	23	24	64	◉
20	50	55	60	65	70	75	90	95	110	28	25	65	◉
25	55	60	65	70	70	80	90	95	115	35	30	70	●
32	65	65	70	75	75	85	95	100	120	44	35	75	◎
40	65	70	70	75	80	90	100	105	125	50	40	80	○
50	70	75	80	85	90	95	110	115	130	62	50	90	◒
70	85	90	90	95	100	110	120	125	145	78	60	100	◓
80	90	95	95	100	105	115	125	130	150	91	65	105	◑
100	105	110	115	120	125	130	145	150	165	117	85	125	⊗

С выпуском настоящей серии 4.407-257 (шифр УПИ Тяжпромэлектропроект" – А413) аннулируется серия 4.407-136 (шифр А555).

Коробки протяжные бескаркасные

Наименование	Эскиз	Размеры, мм А	Б	В	Сборочный чертеж Исполн.	Обозначение	Масса, кг
Коробки протяжные с размерами сторон от 300×300 до 400×800	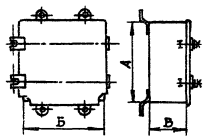	300	300	200	1	4.407-257-01	8,4
		300	500	200	2		11,7
		400	400	300	3		14,8
		400	600	300	4		19,5
		400	800	300	5		24,1
Коробки протяжные с размерами сторон от 500×500 до 500×800		500	500	300	1	4.407-257-16	19,7
		500	800	300	2		27,6
		500	800	400	3		31,8
Коробки протяжные с размерами сторон 600×600 и 600×800		600	600	300	1	4.407-257-21	25,7
		600	600	400	2		29,5
		600	800	300	3		31,2
Коробки протяжные с размерами сторон 800×500 и 800×800	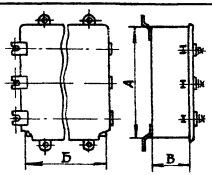	800	500	300	1	4.407-257-26	27,9
		800	800	300	2		38,8
		800	800	400	3		43,8

Коробки протяжные каркасные

Наименование	Эскиз	Размеры, мм А	Б	В	Сборочный чертеж Исполн.	Обозначение	Масса, кг
Коробки протяжные с размерами сторон от 500×800 до 1200×800	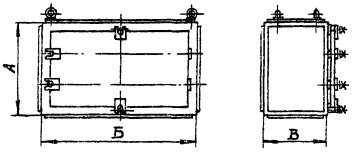	500	800	500	1	4.407-257-31	66,9
		800	800	500	2		84,0
		800	800	600	3		95,7
		800	800	800	4		113,7
		1000	800	500	5		101,0
		1200	800	500	6		106,8
Коробки протяжные с размерами сторон от 500×1000 до 1200×1200	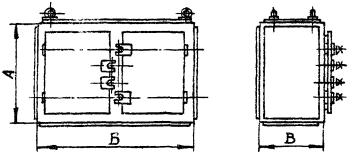	500	1000	500	1	4.407-257-42	81,0
		500	1200	500	2		92,5
		800	1000	500	3		106,0
		800	1200	600	4		105,1
		1000	1000	500	5		122,8
		1000	1200	500	6		137,8
		1200	1000	500	7		139,5
		1200	1000	800	8		173,2
		1200	1200	500	9		156,5
Коробки протяжные с размерами сторон от 1400×1000 до 1500×1200	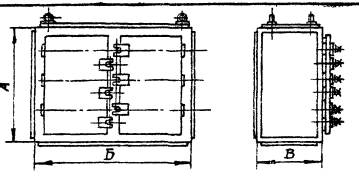	1400	1000	500	1	4.407-257-47	156,1
		1400	1400	500	2		192,2
		1500	800	1200	3		226,6
		1500	1200	1200	4		277,4

Наименование	Эскиз	Размеры, мм А	Б	В	Сборочный чертеж Исполн	Обозначение	Масса, кг
Коробки протяжные с размерами сторон от 1600×800 до 1800×800	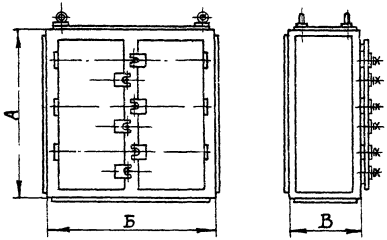	1600	800	500	1	4.407-257 -54	140,0
		1600	1200	500	2		179,1
		1600	2000	800	3		280,6
		1700	1200	700	4		216,7
		1700	1500	700	5		247,3
		1800	800	500	6		153,7
Коробки протяжные с размерами сторон от 2000×1000 до 2200×2000		2000	1000	1000	1	4.407-257 -61	285,0
		2000	1500	700	2		302,0
		2000	1700	900	3		364,0
		2200	1200	700	4		285,1
		2200	1200	900	5		318,2
		2200	1600	900	6		375,3
		2200	2000	1200	7		486,1

Инв. № подл. | Подпись и дата

Сводная спецификация материалов

№ п/п	Наименование, размеры или технические данные	ГОСТ на сортамент или тип	Единица измерения	Количество по чертежу и исполнениям													
				4.407-257-01					4.407-257-16			4.407-257-21			4.407-257-26		
				1	2	3	4	5	1	2	3	1	2	3	1	2	3
1	Сталь листовая δ=2	ГОСТ19903-74	кг	8,30	11,80	15,00	20,30	25,20	20,50	29,10	33,70	27,00	31,10	32,90	29,20	40,90	46,40
2	Сталь листовая δ=3	ГОСТ19903-74	кг	0,60	0,60	0,60	0,60	0,60	0,60	0,60	0,60	0,60	0,60	0,60	0,67	0,67	0,67
3	Сталь полосовая 10×16	ГОСТ103-76	кг	0,10	0,10	0,10	0,10	0,10	0,10	0,10	0,10	0,10	0,10	0,10	0,15	0,15	0,15
4	Сталь круглая Ф12	ГОСТ2590-71	кг	0,10	0,10	0,10	0,10	0,10	0,10	0,10	0,10	0,10	0,10	0,10	0,14	0,14	0,14
5	Заклепка 5×24	ГОСТ10299-68	шт	2	2	2	2	2	2	2	2	2	2	2	3	3	3
6	Шнур 2М10×12 (резиновый)	ГОСТ6467-69	кг	0,24	0,32	0,32	0,40	0,47	0,40	0,52	0,52	0,47	0,47	0,56	0,52	0,64	0,64

№ п/п	Наименование, размеры или технические данные	ГОСТ на сортамент или тип	Единица измерения	Количество по чертежу и исполнениям													
				4.407-257-31						4.407-257-42							
				1	2	3	4	5	6	1	2	3	4	5	6	7	8	9
1	Уголок равнополочный 25×25×2	ГОСТ19771-74	кг	1,72	2,20	2,20	2,20	2,53	2,86	1,25	1,42	1,72	2,20	2,10	2,23	2,40	2,40	2,56
2	Уголок равнополочный 25×25×2,5	ГОСТ19771-74	кг	2,44	2,44	3,10	3,10	3,53	3,97	3,60	4,10	4,90	5,40	5,75	6,25	6,66	6,66	7,15
3	Уголок равнополочный 40×40×4	ГОСТ8509-72	кг	18,20	18,30	22,80	24,80	23,52	25,63	22,80	24,90	27,60	30,80	30,80	32,90	34,00	37,20	36,10
4	Сталь листовая S=2	ГОСТ19903-74	кг	7,17	10,18	10,18	10,18	13,00	15,50	7,48	9,24	12,32	20,35	15,62	18,92	18,92	18,92	22,88
5	Сталь листовая S=3	ГОСТ19903-74	кг	53,30	57,38	65,30	82,90	66,75	75,80	50,17	57,90	65,27	84,85	75,60	85,84	85,75	119,47	97,17
6	Сталь круглая Ф16	ГОСТ2590-71	кг	0,33	0,33	0,33	0,33	0,33	0,33	0,64	0,64	0,64	0,64	0,64	0,64	0,64	0,64	0,64
7	Сталь полосовая 10×16	ГОСТ103-76	кг	0,14	0,14	0,14	0,14	0,14	0,14	0,14	0,14	0,14	0,14	0,14	0,14	0,14	0,14	0,14
8	Заклепка 5×24	ГОСТ10299-68	шт	4	4	4	4	4	4	4	4	4	4	4	4	4	4	4
9	Шнур 2М12×16 (резиновый)	ГОСТ6467-69	кг	0,73	0,94	0,94	0,94	1,07	1,18	1,10	1,21	1,45	1,85	1,72	1,85	1,96	1,96	2,10
10	Резиновая пластина ЗТ-М, S=3	ГОСТ7338-77	кг	0,02	0,02	0,02	0,02	0,02	0,02	0,02	0,02	0,02	0,02	0,02	0,02	0,02	0,02	0,02

№ п/п	Наименование, размеры или технические данные	ГОСТ на сортамент или тип	Единица измерения	Количество по чертежу и исполнениям																
				4.407-257-47				4.407-257-54						4 407-257-61						
				1	2	3	4	1	2	3	4	5	6	1	2	3	4	5	6	7
1	Уголок равнополочный 25×25×2	ГОСТ19771-74	кг	2,40	2,55	2,50	2,65	3,67	4,00	4,62	4,22	4,50	4,10	3,73	4,13	4,30	4,10	4,10	4,43	4,74
2	Уголок равнополочный 25×25×2,5	ГОСТ19771-74	кг	7,46	8,30	7,54	8,40	7,85	8,73	10,45	9,17	9,83	8,73	10,10	11,10	11,60	11,40	11,40	12,20	13,10
3	Уголок равнополочный 40×40×4	ГОСТ 8509-72	кг	37,20	41,47	44,20	48,36	21,30	25,47	37,20	28,12	31,42	22,37	54,70	58,10	62,92	57,64	59,73	64,90	73,70
4	Сталь листовая δ=2	ГОСТ 19903-74	кг	11,33	16,10	9,24	14,52	19,80	30,54	51,83	32,50	41,10	22,30	31,90	48,84	55,00	42,46	42,46	57,20	72,16
5	Сталь листовая δ=3	ГОСТ 19903-74	кг	95,65	120,20	110,15	209,80	93,23	119,63	195,86	155,50	175,73	102,70	204,65	200,65	256,00	168,45	222,75	241,25	371,25
6	Сталь круглая ф16	ГОСТ 2590-71	кг	0,95	0,95	0,95	0,95	0,95	0,95	0,95	0,95	0,95	0,95	0,95	0,95	0,95	0,95	0,95	0,95	0,95
7	Сталь полосовая 10×16	ГОСТ 103-76	кг	0,22	0,22	0,22	0,22	0,22	0,22	0,22	0,22	0,22	0,22	0,22	0,22	0,22	0,22	0,22	0,22	0,22
8	Заклепка 5×24	ГОСТ10299-68	шт.	6	6	6	6	6	6	6	6	6	6	6	6	6	6	6	6	6
9	Шнур 2М12×16 (резиновый)	ГОСТ6467-69	кг	2,22	2,50	2,22	2,50	2,20	2,64	3,10	2,64	2,86	2,64	3,00	3,30	3,43	3,40	3,40	3,60	3,87
10	Резиновая пластина ЗТ-М, S=3	ГОСТ 7338-77	кг	0,02	0,02	0,02	0,02	0,02	0,02	0,02	0,02	0,02	0,02	0,02	0,02	0,02	0,02	0,02	0,02	0,02

Примеры крепления коробок

Крепление коробки приваркой к металлоконструкциям

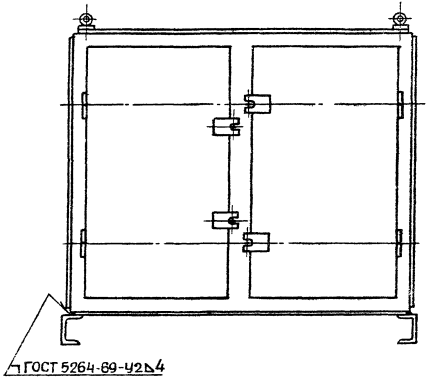

Крепление коробки пристрелкой к бетонным или кирпичным основаниям

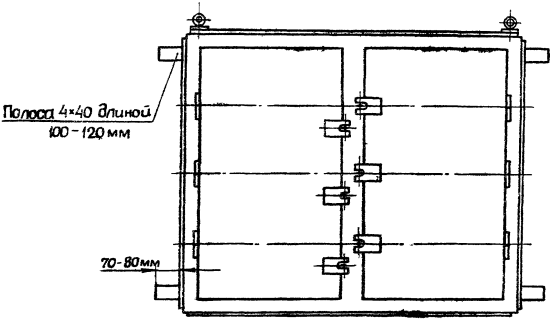

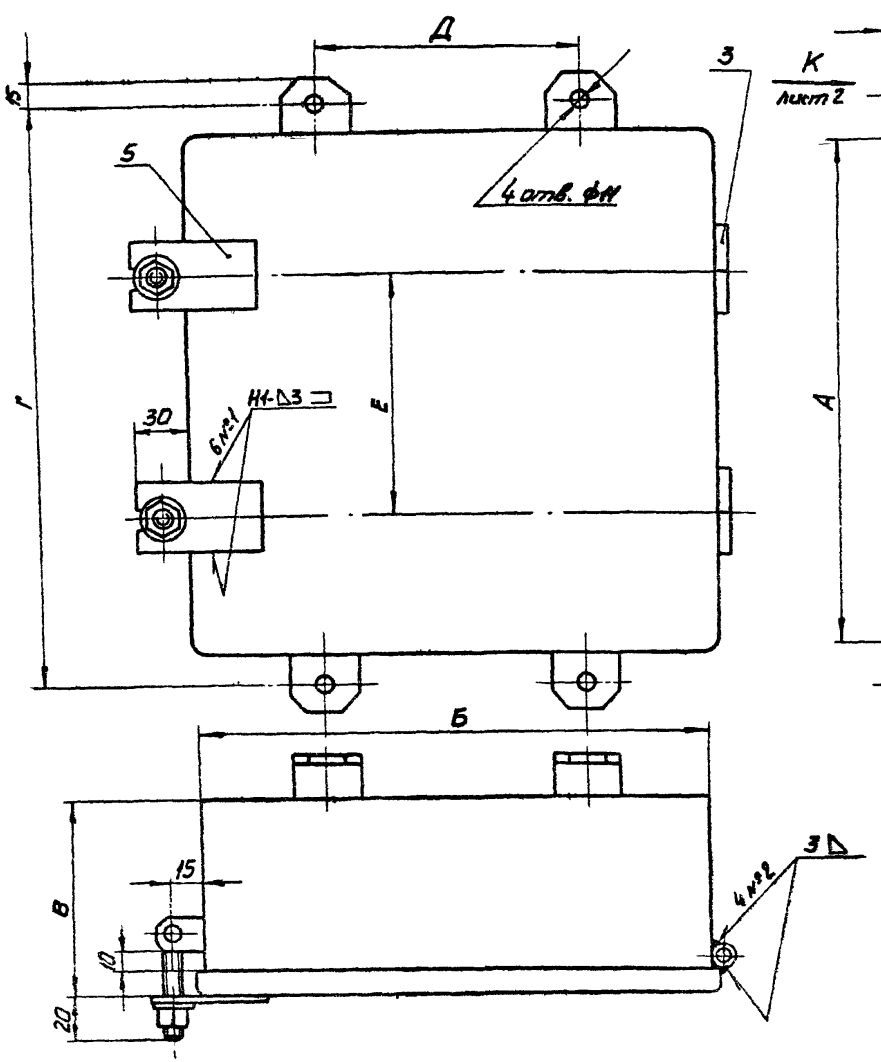

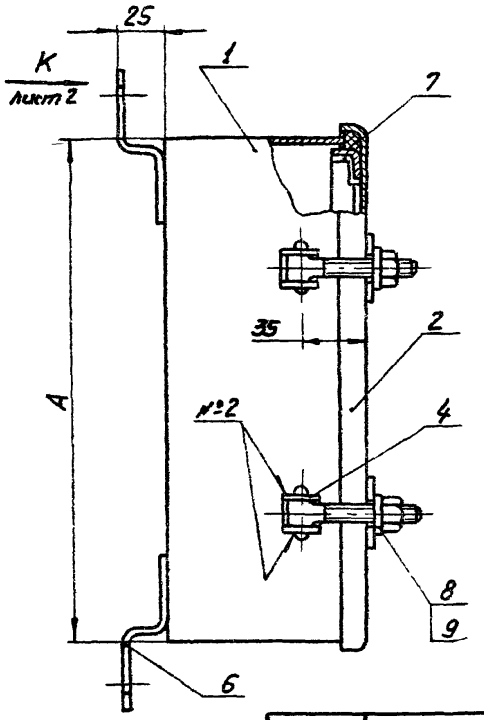

1. Сварку выполнить по ГОСТ 5264-69.
2. Петли (поз. 3) приварить к корпусу (поз 1) и двери (поз. 2), обеспечив размер „В".
3. Покрытие: эмаль ХВ-124 серая ГОСТ 10144-74. IV. Ж.
Стыки шпаклевать.
Резьбовые части винтов и оси петель смазать техническим вазелином.
4. Шнур (поз. 7) уложить в паз после окраски коробки на клее 88Н ТУ-38-105-1061-76.
5. Отверстия в стенках коробки для ввода труб выполняются по разметочным чертежам конкретного проекта.

Исполнение	Размеры, мм						Масса, кг
	А	Б	В	Г	Д	Е	
1	300	300	200	350	150	150	8,4
2	300	500	200	350	300	150	11,7
3	400	400	300	450	200	200	14,8
4	400	600	300	450	400	200	19,5
5	400	800	300	450	600	200	24,1

Изм.	Кол.	№ докум.	Подпись	Дата
Разраб.		Потиченко		
Провер.		Попова		
Гл. инж. пр.		Тынянин		7.79
Нач. отд.		Тюрин		

4.407-257-01

Коробки протяжные с размерами сторон от 300×300 до 400×800

Лит.	Лист	Листов
Р	1	2

УГПИ ТЯЖПРОМЭЛЕКТРОПРОЕКТ ХАРЬКОВ

Вид К лист 1

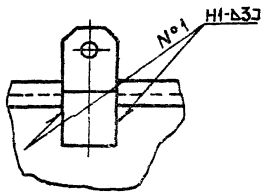

Поз	Обозначение или тип изделия	Наименование	количество на исполнение					Примечание
			1	2	3	4	5	
1	4.407-257 -02	Корпус. Исполнение 1	1	—	—	—	—	5,25кг
1	4.407-257 -02	Корпус. Исполнение 2	—	1	—	—	—	7,35кг
1	4.407-257 -02	Корпус. Исполнение 3	—	—	1	—	—	10,10кг
1	4.407-257 -02	Корпус. Исполнение 4	—	—	—	1	—	13,32кг
1	4.407-257 -02	Корпус. Исполнение 5	—	—	—	—	1	16,43кг
2	4.407-257 -04	Дверь. Исполнение 1	1	—	—	—	—	2,20кг
2	4.407-257 -04	Дверь. Исполнение 2	—	1	—	—	—	3,30кг
2	4.407-257 -04	Дверь. Исполнение 3	—	—	1	—	—	3,50кг
2	4.407-257 -04	Дверь. Исполнение 4	—	—	—	1	—	5,10кг
2	4.407-257 -04	Дверь. Исполнение 5	—	—	—	—	1	6,50кг
3	4.407-257 -08	Петля	2	2	2	2	2	0,09кг
4	4.407-257 -11	Шарнир	2	2	2	2	2	0,14кг
5	4.407-257 -14	Планка	2	2	2	2	2	0,13кг
6	4.407-257 -15	Лапка	4	4	4	4	4	0,34кг
7	—	Шнур 2М10х12, ГОСТ6467-69; L=1210	1	—	—	—	—	0,22кг
7	—	Шнур 2М10х12, ГОСТ6467-69; L=1610	—	1	1	—	—	0,29кг
7	—	Шнур 2М10х12, ГОСТ6467-69; L=2010	—	—	—	1	—	0,36кг
7	—	Шнур 2М10х12, ГОСТ6467-69; L=2410	—	—	—	—	1	0,43кг
8	—	Гайка М10 ГОСТ 5915-70; Цинков.	2	2	2	2	2	0,02кг
9	—	Шайба 10 ГОСТ6958-78; Цинков.	2	2	2	2	2	0,04 кг

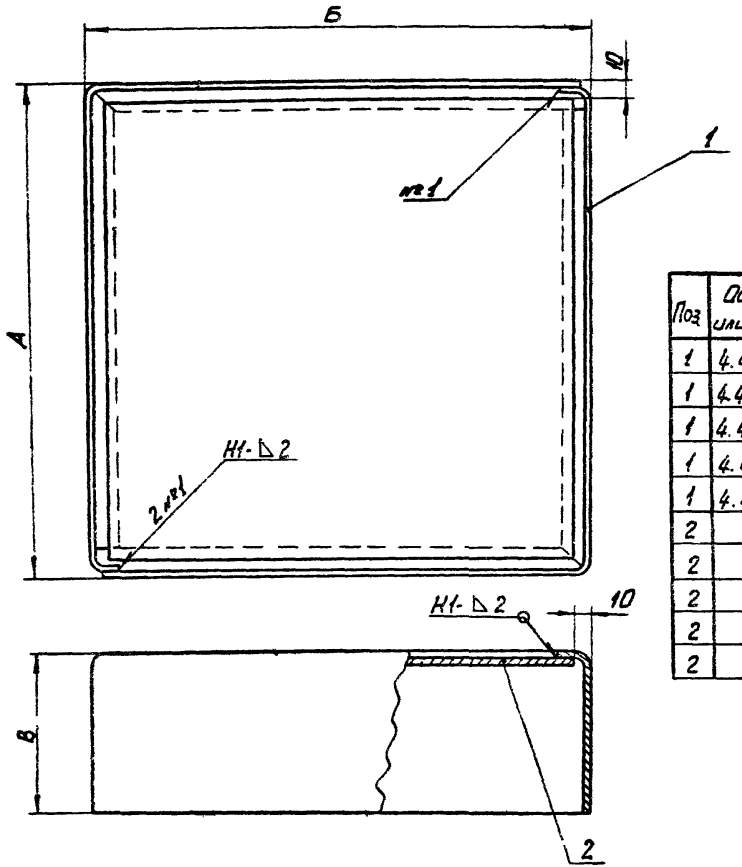

Исполнение	Размеры, мм А	Б	В	Масса, кг
1	300	300	190	5,25
2	300	500	190	7,35
3	400	400	290	10,10
4	400	600	290	13,32
5	400	800	290	16,43

Поз	Обозначение или тип изделия	Наименование	Количество на исполнение 1	2	3	4	5	Примечание
1	4.407-257 -03	Боковина. Исполнение 1	2	—	—	—	—	4,00 кг
1	4.407-257 -03	Боковина. Исполнение 2	—	2	—	—	—	5,20 кг
1	4.407-257 -03	Боковина. Исполнение 3	—	—	2	—	—	7,80 кг
1	4.407-257 -03	Боковина. Исполнение 4	—	—	—	2	—	9,80 кг
1	4.407-257 -03	Боковина. Исполнение 5	—	—	—	—	2	11,80 кг
2	—	Лист 2,0 ГОСТ 19903-74; 280×280	1	—	—	—	—	1,25 кг
2	—	Лист 2,0 ГОСТ 19903-74; 280×480	—	1	—	—	—	2,15 кг
2	—	Лист 2,0 ГОСТ 19903-74; 380×380	—	—	1	—	—	2,30 кг
2	—	Лист 2,0 ГОСТ 19903-74; 380×580	—	—	—	1	—	3,50 кг
2	—	Лист 2,0 ГОСТ 19903-74; 380×780	—	—	—	—	1	4,63 кг

1. Сварку выполнить по ГОСТ 5264-69.
2. Сварку выполнить, обеспечив непроницаемость шва.
3. Острые кромки и перекосы не допускаются.

Изм.	Лист	№ докум.	Подпись	Дата
Разраб.		Потиченко		
Провер.		Попова		
Гл. инжен.		Тычинин		
Нач. отд.		Тюрин		

4.407-257-02

Корпус

Лит.	Лист	Листов
Р		1

УГПИ ТЯЖПРОМЭЛЕКТРОПРОЕКТ ХАРЬКОВ

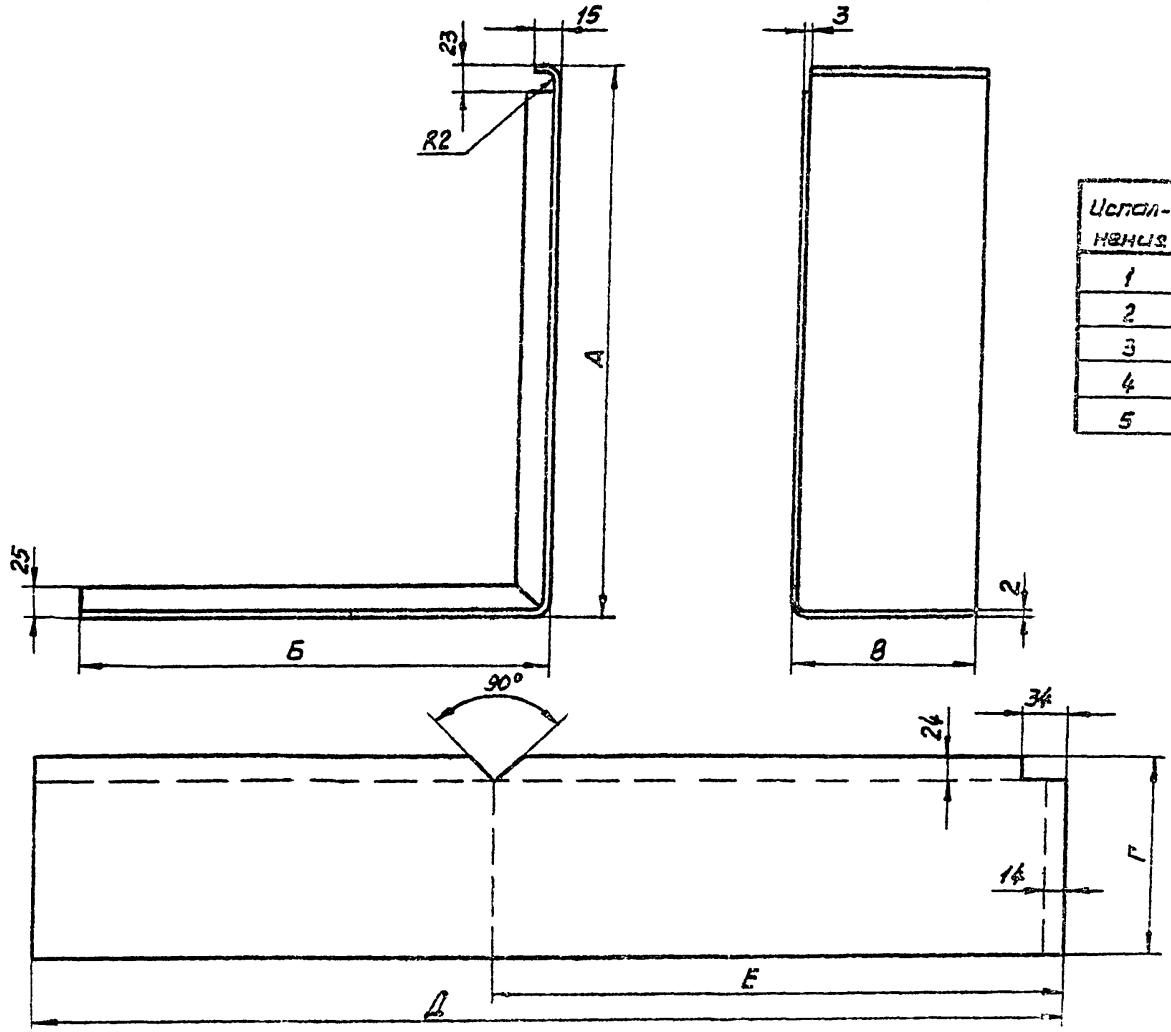

Исполнения	Размеры, мм						Масса, кг
	А	Б	В	Г	Д	Е	
1	298	298	190	211	603	308	2,0
2	298	498	190	211	803	308	2,6
3	398	398	290	311	803	408	3,9
4	398	598	290	311	1003	408	4,9
5	398	798	290	311	1203	408	5,9

Неплоскостность стенок не более 3мм.

Изм.	Лист	№ докум.	Подпись	Дата
Раз.саб.	Потиченко			
Провер.	Попова			
Гл.инж.пр.	Тычинин			
Нач.отд.	Тюрин			

4.407-257-03

Бокавина

Лист 2.0 ГОСТ 19903-74

Лит.	Лист	Листов
Р		1

УГПИ
ТЯЖПРОМЭЛЕКТРОПРОЕКТ
ХАРЬКОВ

Испол-нение	Размеры, мм А	Б	Масса, кг
1	312	312	2,2
2	312	512	3,3
3	412	412	3,5
4	412	612	5,1
5	412	812	6,5

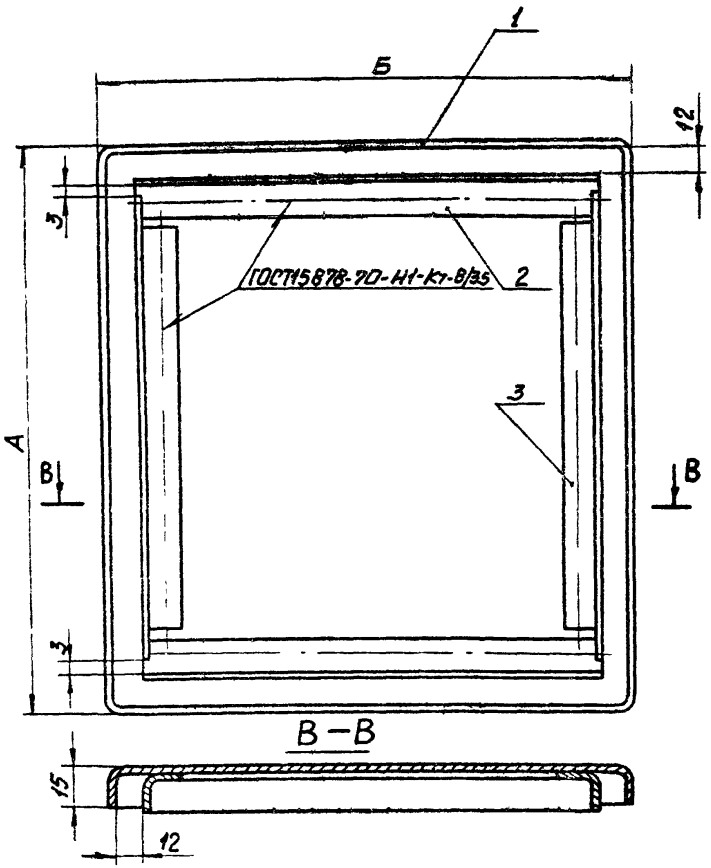

Поз	Обозначение или тип изделия	Наименование	Количество на исполнение 1	2	3	4	5	Примечание
1	4.407-257 -05	Дверь. Исполнение 1	1	—	—	—	—	1,70кг
1	4.407-257 -05	Дверь. Исполнение 2	—	1	—	—	—	2,70кг
1	4.407-257 -05	Дверь. Исполнение 3	—	—	1	—	—	2,90кг
1	4.407-257 -05	Дверь. Исполнение 4	—	—	—	1	—	4,30кг
1	4.407-257 -05	Дверь. Исполнение 5	—	—	—	—	1	5,60кг
2	4.407-257 -06	Уголок. Исполнение 1	2	—	—	—	—	0,23кг
2	4.407-257 -06	Уголок. Исполнение 2	—	—	2	—	—	0,31кг
2	4.407-257 -06	Уголок. Исполнение 3	—	2	—	—	—	0,39кг
2	4.407-257 -06	Уголок. Исполнение 4	—	—	—	2	—	0,47кг
2	4.407-257 -06	Уголок. Исполнение 5	—	—	—	—	2	0,63кг
3	4.407-257 -07	Уголок. Исполнение 1	2	2	—	—	—	0,22кг
3	4.407-257 -07	Уголок. Исполнение 2	—	—	2	2	2	0,30кг

Допускается применение дуговой сварки.

Изм.	Лист	№ докум.	Подпись	Дата
Разраб.		Потапченко		
Провер.		Попова		
Гл. инж. пр.		Тычинин		
Нач. отд.		Тюрин		

4.407-257-04

Дверь

Лит.	Лист	Листов
Р		1

УГПИ ТЯЖПРОМЭЛЕКТРОПРОЕКТ ХАРЬКОВ

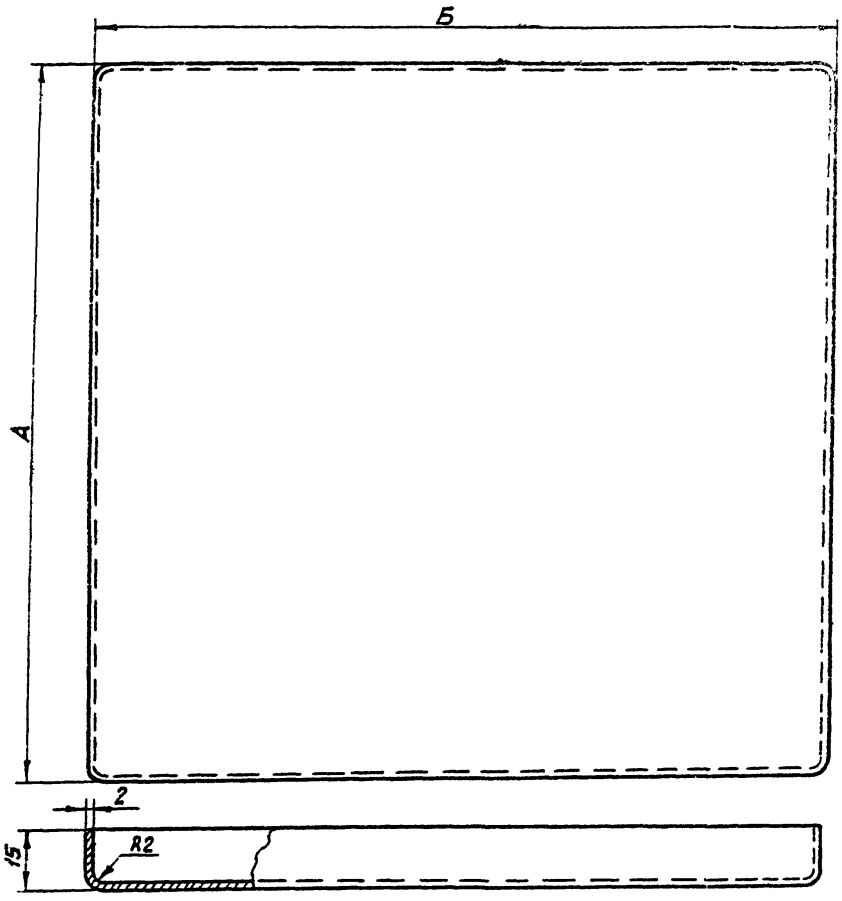

Исполнение	Размеры, мм			Масса, кг
	А	Б	Заготовка	
1	312	312	334 х 334	1,7
2	312	512	334 х 534	2,7
3	412	412	434 х 434	2,9
4	412	612	434 х 634	4,3
5	412	812	434 х 834	5,6

Раскрой углов

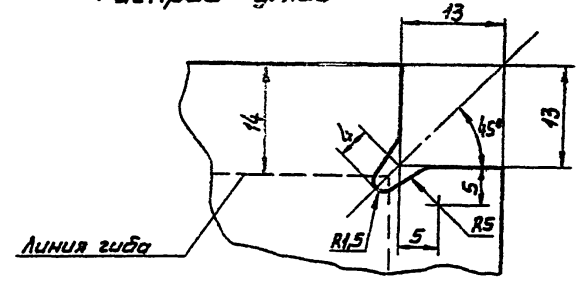

1. Углы заварить и опилить.
2. Заусенцы и острые кромки не допускаются.

Изм.	Лист	№ докум.	Подпись	Дата
Разраб.		Литиченко		
Провер.		Попова		
Гл. инж. пр.		Тычинин		
Нач. отд.		Тюрин		

4.407-257-05

Дверь

Лист 20 ГОСТ 19903-74

Лит.	Лист	Листов
Р		1

УГПИ ТЯЖПРОМЭЛЕКТРОПРОЕКТ ХАРЬКОВ

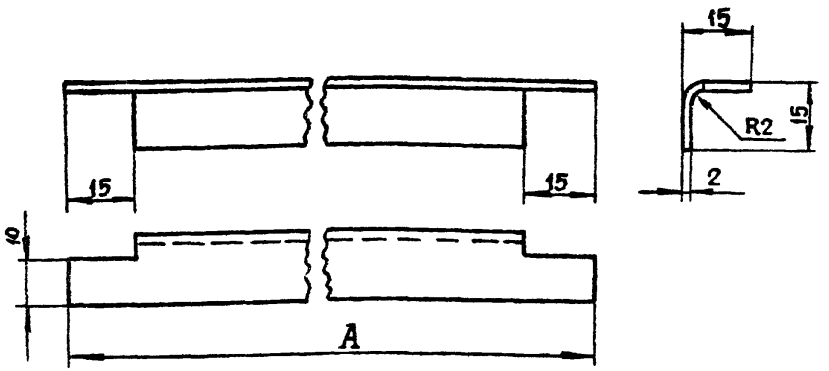

Исполнение	Размер А, мм	Масса, кг
1	274	0,112
2	374	0,152
3	474	0,193
4	574	0,233
5	774	0,314

Изм.	Лист	№ докум.	Подпись	Дата	4.407-257-07		
Разраб.		Потиченко			Уголок Лист 2,0 ГОСТ 19903-74	Лит. Р	Лист	Листов 1
Провер.		Попова				УГПИ ТЯЖПРОМЭЛЕКТРОПРОЕКТ ХАРЬКОВ		
Гл. инж. пр.		Тычинин						
Нач. отд.		Тюрин						

Инв. № подл. | Подпись и дата

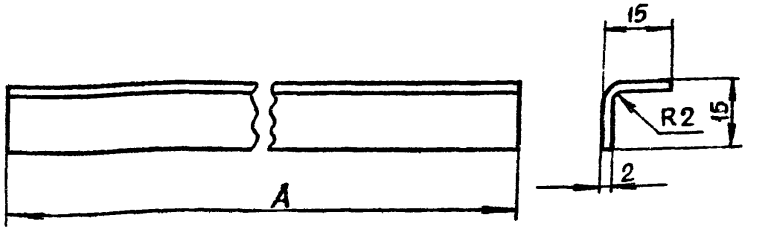

Исполнение	Размер А, мм	Масса, кг
1	284	0,116
2	384	0,156
3	484	0,197
4	584	0,237
5	784	0,318

Изм.	Лист	№ докум.	Подпись	Дата	4.407-257-06		
Разраб.		Потиченко			Уголок Лист 2,0 ГОСТ 19903-74	Лит. Р	Лист	Листов 1
Провер.		Попова				УГПИ ТЯЖПРОМЭЛЕКТРОПРОЕКТ ХАРЬКОВ		
Гл. инж. пр.		Тычинин						
Нач. отд.		Тюрин						

Инв. № подл. | Подпись и дата

Rz 40 (▽)

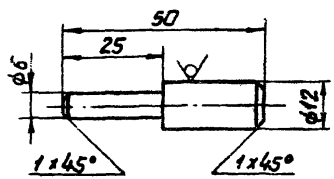



Масса 0,028 кг

Изм.	Лист.	№ докум.	Подпись	Дата
Разраб.		Потиченко		
Провер.		Попова		
Гл. инж. пр.		Тычинин		
Нач. отд.		Тюрин		

4.407-257-09

Стержень

Круг 12 ГОСТ 2590-71

Лит.	Масса	Масштаб
Р		2:1

Лист	Листов
	1

ЦГПИ
ТЯЖПРОМЭЛЕКТРОПРОЕКТ
ХАРЬКОВ

Инв. № подл. | Подпись и дата

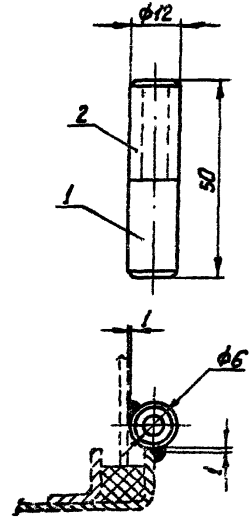

Поз.	Обозначение или тип изделия	Наименование	Кол.	Примечание
1	4.407-257 -09	Стержень	1	0,028 кг
2	4.407-257 -10	Втулка	1	0,017 кг

Масса 0,045 кг

Изм.	Лист.	№ докум.	Подпись	Дата
Разраб.		Потиченко		
Провер.		Попова		
Гл. инж. пр.		Тычинин		
Нач. отд.		Тюрин		

4.407-257-08

Петля

Лит.	Масса	Масштаб
Р		1:1

Лист	Листов
	1

ЦГПИ
ТЯЖПРОМЭЛЕКТРОПРОЕКТ
ХАРЬКОВ

Инв. № подл. | Подпись и дата

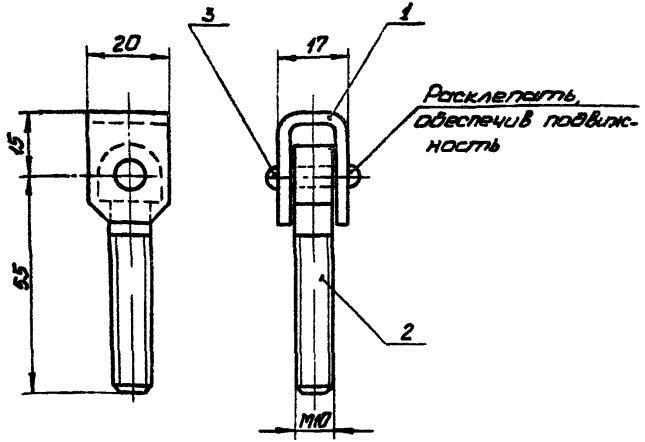

Поз.	Обозначение или тип изделия	Наименование	Кол.	Примечание
1	4.407-257 -12	Скоба	1	0,022 кг
2	4.407-257 -13	Винт специальный) Исполнение1	1	0,046кг
3	—	Заклепка 5х24 ГОСТ10299-68	1	0,003кг

Масса 0,07 кг

Инв.№ подл. | Подпись и дата

Изм.	Лист	№ докум.	Подпись	Дата
Разраб.	Потиченко			
Провер.	Попова			
Гл.инж.пр.	Тычинин			
Нач.отд.	Тюрин			

4.407-257-11

Шарнир

Лит.	Лист	Листов
Р		1

УГПИ ТЯЖПРОМЭЛЕКТРОПРОЕКТ ХАРЬКОВ

Rz 40 ▽(V)

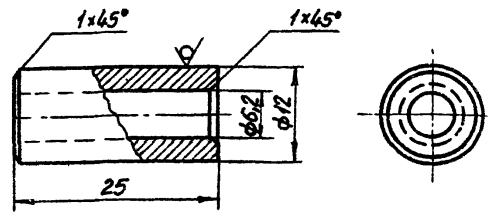

Масса 0,017 кг

Инв.№ подл. | Подпись и дата

Изм.	Лист	№ докум.	Подпись	Дата
Разраб.	Потиченко			
Провер.	Попова			
Гл.инж.пр.	Тычинин			
Нач.отд.	Тюрин			

4.407-257-10

Втулка

Круг 12 ГОСТ 2590-71

Лит.	Лист	Листов
Р		1

УГПИ ТЯЖПРОМЭЛЕКТРОПРОЕКТ ХАРЬКОВ

Rz 40

Покрытие Kg.9хр

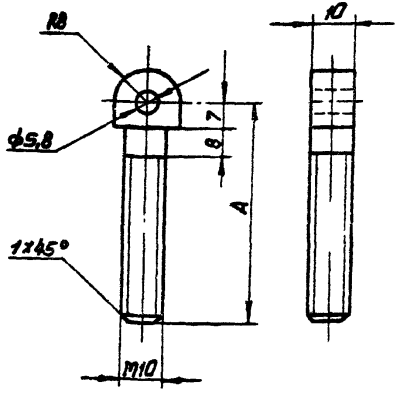

Испол-нение	Размер A, мм	Масса, кг
1	55	0,046
2	35	0,033

Изм.	Лист	№ докум.	Подпись	Дата	4.407-257-13		
Разраб.		Потиченко			Винт специальный	Лит.	Лист	Листов
Провер.		Попова				Р		1
Гл. инж. пр.		Тычинин			Полоса 10х16 ГОСТ 103-76	УГПИ ТЯЖПРОМЭЛЕКТРОПРОЕКТ ХАРЬКОВ	
Нач. отд.		Тюрин					

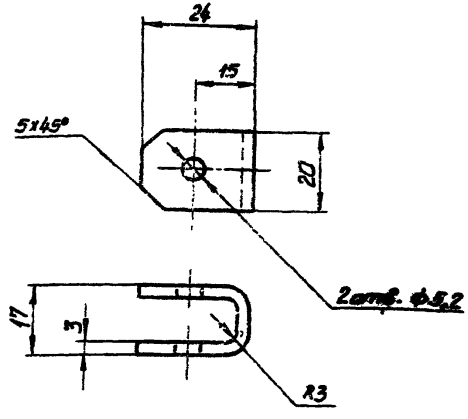

Масса 0,022кг

Изм.	Лист	№ докум.	Подпись	Дата	4.407-257-12		
Разраб.		Потиченко			Скоба	Лит.	Лист	Листов
Провер.		Попова				Р		1
Гл. инж. пр.		Тычинин			Лист 30 ГОСТ 19903-74	УГПИ ТЯЖПРОМЭЛЕКТРОПРОЕКТ ХАРЬКОВ	
Нач. отд.		Тюрин					

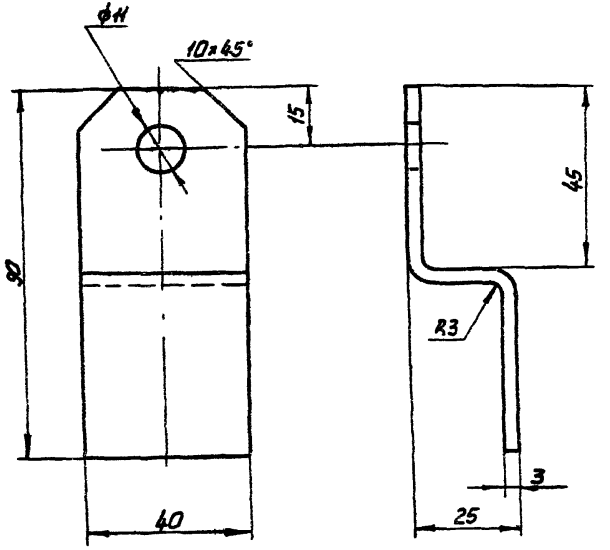

Масса 0,086 кг

Изм.	Лист	№ докум.	Подпись	Дата	4.407-257-15		
Разраб.		Патиченко			Лапка Лист 3,0 ГОСТ 19903-74	Лит.	Лист	Листов
Провер.		Попова				Р		1
Гл.инж.пр.		Тынинин				УГПИ ТЯЖПРОМЭЛЕКТРОПРОЕКТ ХАРЬКОВ		
Нач.отд.		Тюрин						

Инв.№ подл. | Подпись и дата

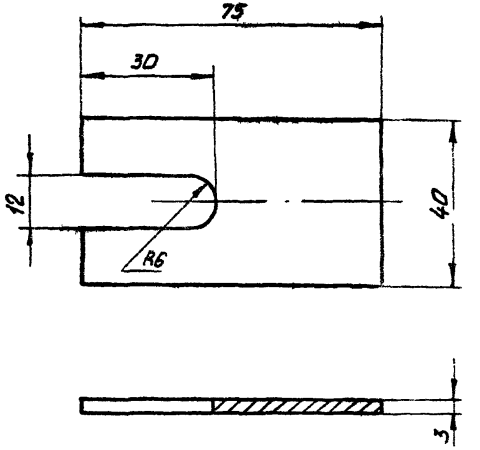

Острые кромки притупить.

Масса 0,067 кг

Изм.	Лист	№ докум.	Подпись	Дата	4.407-257-14		
Разраб.		Патиченко			Планка Лист 3,0 ГОСТ 19903-74	Лит.	Лист	Листов
Провер.		Попова				Б		1
Гл.инж.пр.		Тынинин				УГПИ ТЯЖПРОМЭЛЕКТРОПРОЕКТ ХАРЬКОВ		
Нач.отд.		Тюрин						

Инв.№ подл. | Подпись и дата

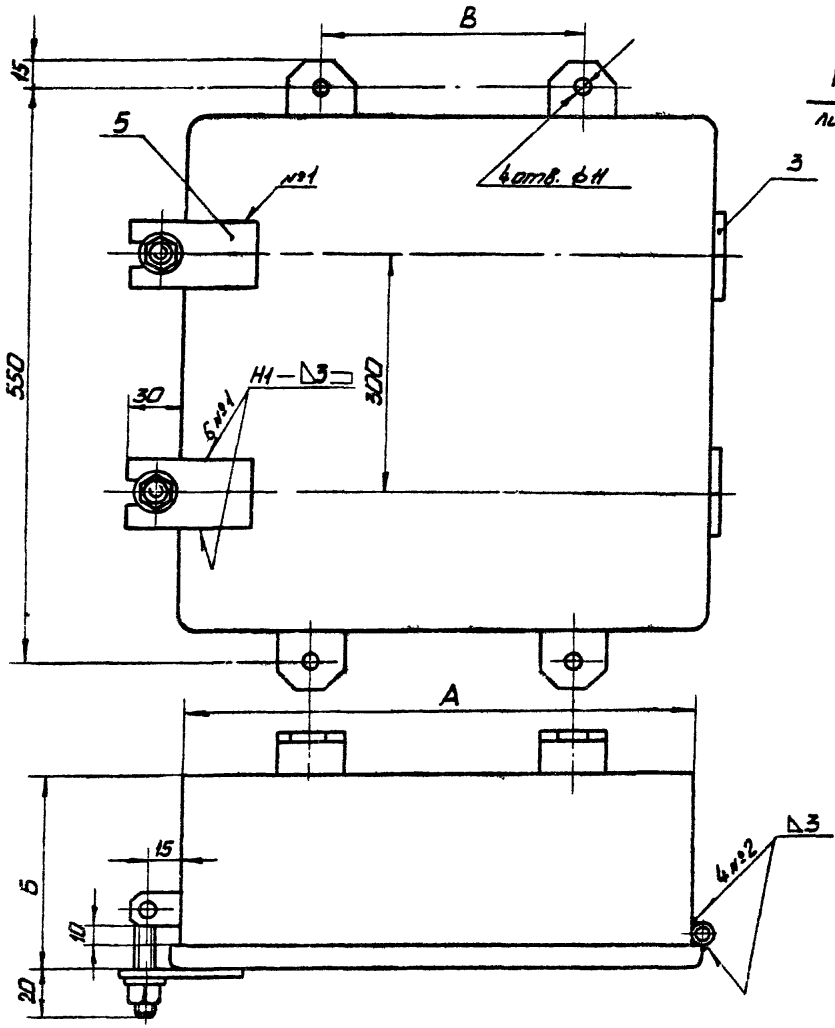

К
лист 2

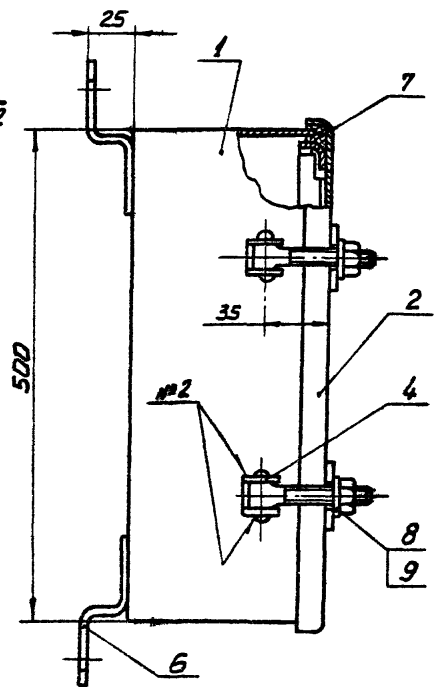

1. Сварку выполнить по ГОСТ 5264-69.
2. Петли (поз. 3) приварить к корпусу (поз. 1) и двери (поз. 2), обеспечив размер „Б". Места сварки зачистить.
3. Покрытие: эмаль ХВ-124 серая, ГОСТ 10144-74. IV. Ж. Стыки шпаклевать. Резьбовые части винтов и оси петель смазать техническим вазелином
4. Шнур (поз. 7) уложить в паз после окраски коробки на клее 88Н ТУ 38-105-1061-76.
5 Отверстия в стенках коробки для ввода труб выполняют по разметочным чертежам конкретного проекта.

Испол-нение	Размеры, мм			Масса, кг
	А	Б	В	
1	500	300	300	19,7
2	800	300	500	27,6
3	800	400	600	31,8

Изм.	Лист	№ докум.	Подпись	Дата
Разраб.		Попова		
Провер.		Тычинин		
Гл. инж. пр.		Тычинин		
Нач. отд.		Тюрин		

4.407-257-16

Коробки протяжные с размерами сторон 500×500 и 500×800

Лит.	Лист	Листов
Р	1	2

УГПИ ТЯЖПРОМЭЛЕКТРОПРОЕКТ ХАРЬКОВ

Вид К лист 1

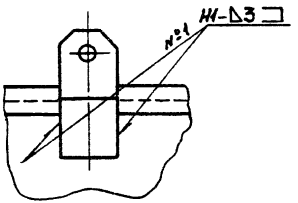

Поз.	Обозначение или тип изделия	Наименование	Кол. на исполнение 1	2	3	Примечание
1	4.407-257 -17	Корпус. Исполнение 1	1	—	—	13,30кг
1	4.407-257 -17	Корпус. Исполнение 2	—	1	—	18,40кг
1	4.407-257 -17	Корпус. Исполнение 3	—	—	1	22,60кг
2	4.407-257 -19	Дверь. Исполнение 1	1	—	—	5,30кг
2	4.407-257 -19	Дверь. Исполнение 2	—	1	1	8,10кг
3	4.407-257 -08	Петля	2	2	2	0,09кг
4	4.407-257 -11	Шарнир	2	2	2	0,14кг
5	4.407-257 -14	Планка	2	2	2	0,13кг
6	4.407-257 -15	Лапка	4	4	4	0,34кг
7	—	Шнур 2М10×12, ГОСТ 6467-69; L=2010	1	—	—	0,36кг
7	—	Шнур 2М10×12, ГОСТ 6467-69; L=2610	—	1	1	0,47кг
8	—	Гайка М10 ГОСТ 5915-70; Цинков.	2	2	2	0,02кг
9	—	Шайба 10 ГОСТ 6958-68; Цинков.	2	2	2	0,03кг

Инв. № подл. | Подпись и дата

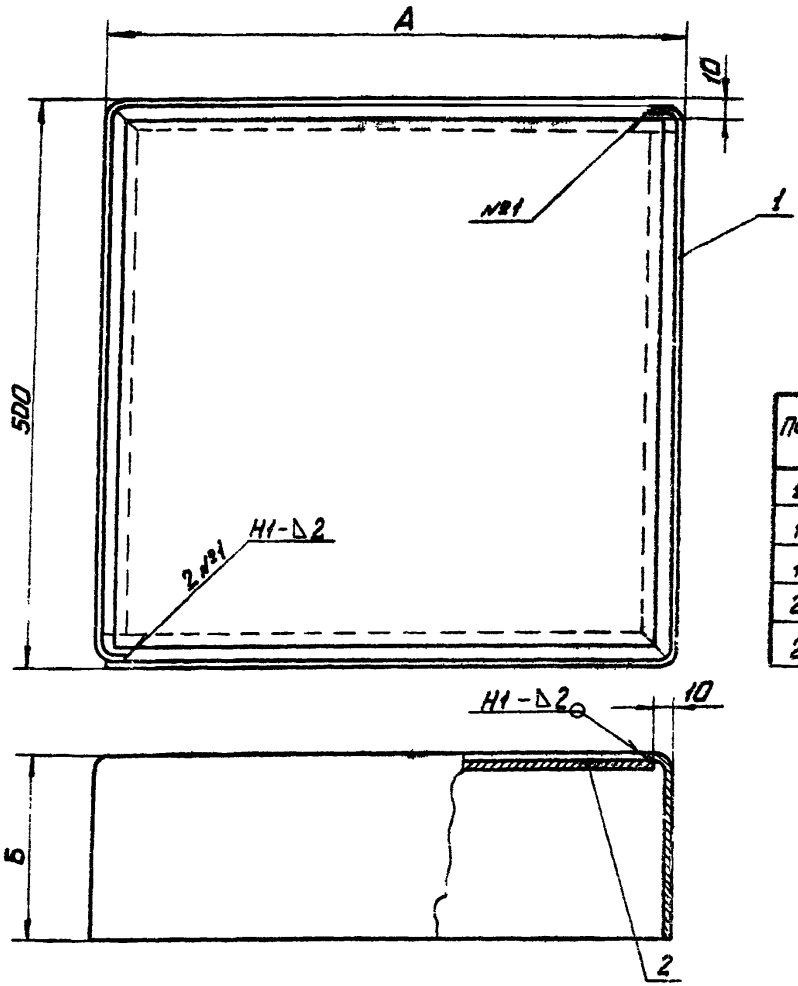

Испол-нение	Размеры, мм А	Б	Масса, кг
1	500	290	13,3
2	800	290	18,4
3	800	390	22,6

Поз.	Обозначение или тип изделия	Наименование	Кол. на исполнение 1	2	3	Приме-чание
1	4.407-257 -18	Боковина. Исполнение 1	2	—	—	9,8кг
1	4.407-257 -18	Боковина. Исполнение 2	—	2	—	12,6кг
1	4.407-257 -18	Боковина. Исполнение 3	—	—	2	16,8кг
2	—	Лист 20 ГОСТ 19903-74; 480×480	1	—	—	3,5кг
2	—	Лист 20 ГОСТ 19903-74; 480×780	—	1	1	5,8кг

1. Сварку выполнить по ГОСТ 5264-69.
2. Сварку выполнить, обеспечив непроницаемость шва.
3. Острые кромки и перекосы не допускаются.

Изм.	Лист	№ докум.	Подпись	Дата
Разраб.		Попова		
Провер.		Тынинин		
Гл.инж.пр.		Тынинин		
Нач. отд.		Тюрин		

4.407-257-17

Корпус

Лит.	Лист	Листов
Р		1

УГПИ ТЯЖПРОМЭЛЕКТРОПРОЕКТ ХАРЬКОВ

Инв.№ подл. | Подпись и дата

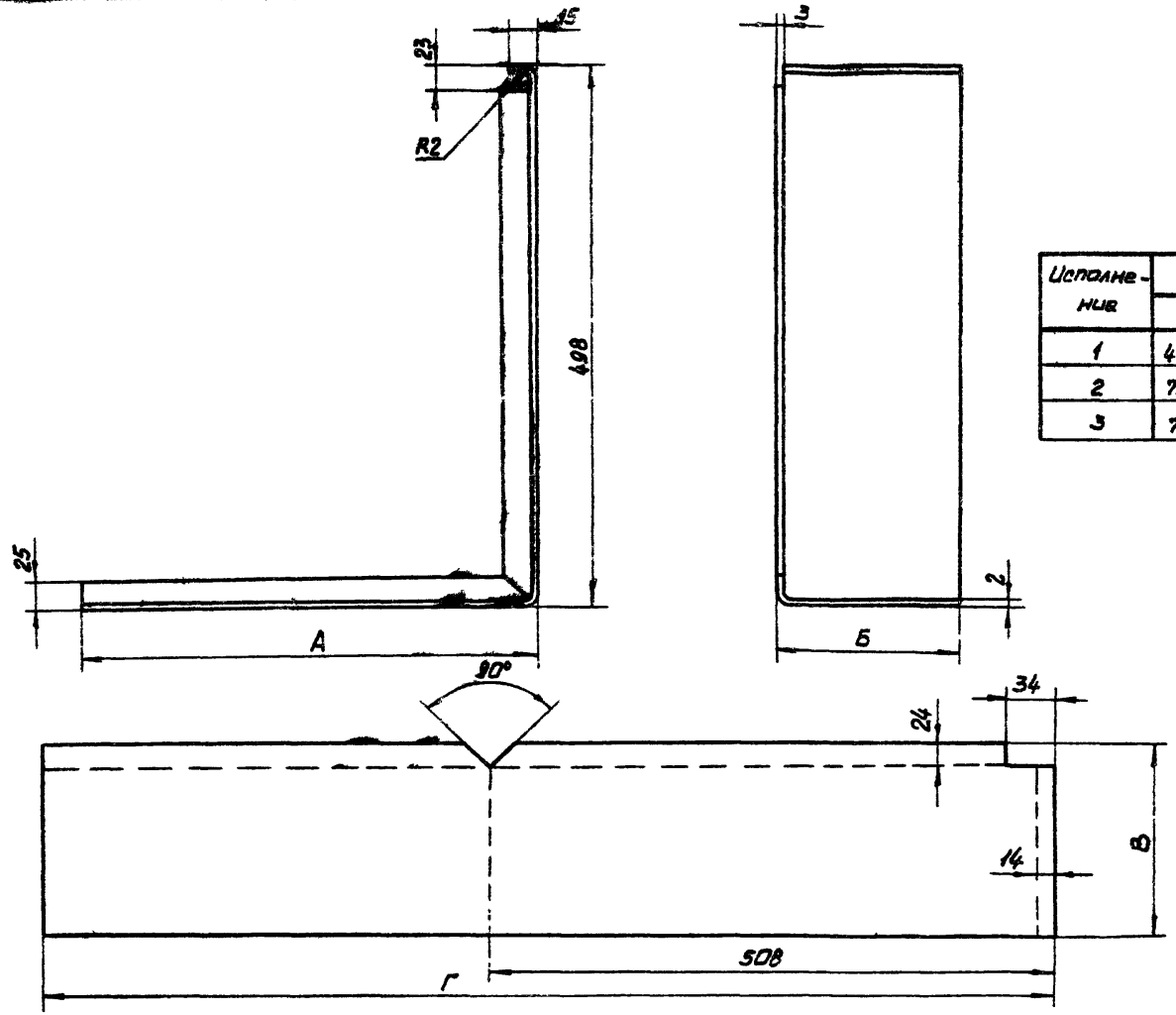

Исполнение	Размеры, мм				Масса, кг
	А	Б	В	Г	
1	498	290	311	1003	4,9
2	798	290	311	1303	6,3
3	798	390	411	1303	8,4

Неплоскостность стенок не более 3мм.

Изм.	Лист	№ докум.	Подпись	Дата
Разраб.		Попова		
Провер.		Тычинин		
Гл.инж.пр.		Тычинин		
Нач.отд.		Тюрин		

4.407-257-18

Боковина

Лист 2.0 ГОСТ 19903-74

Лит.	Лист	Листов
Р		1

УГПИ ТЯЖПРОМЭЛЕКТРОПРОЕКТ ХАРЬКОВ

Инв.№ подл. | Подпись и дата

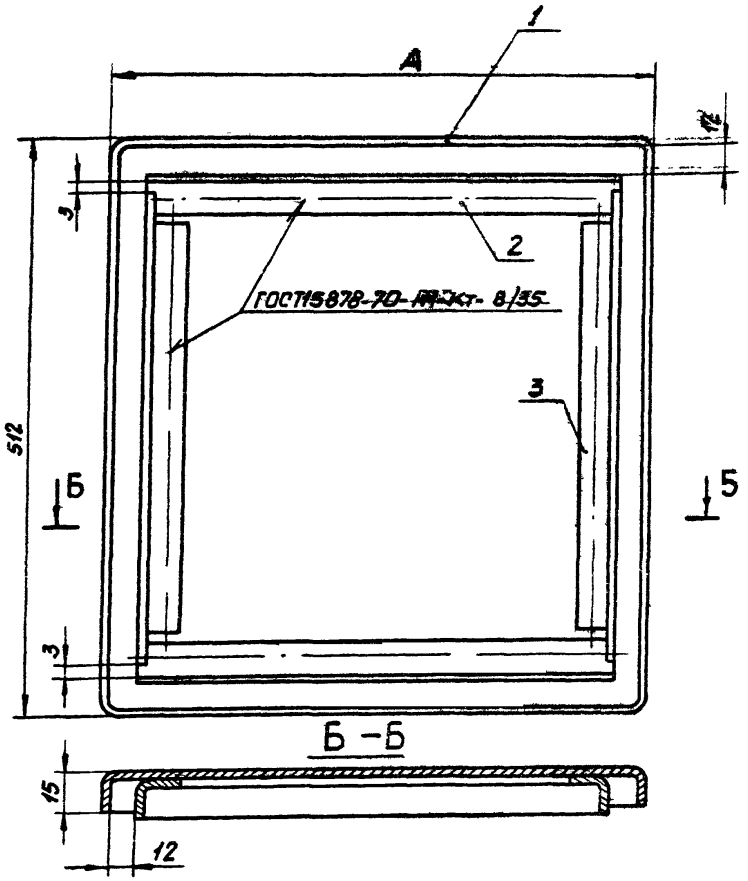

Исполнение	Размер А, мм	Масса, кг
1	512	5,3
2	812	8,0

Поз.	Обозначение или тип изделия	Наименование	Кол. на испол. 1	Кол. на испол. 2	Примечание
1	4.407-257 -20	Дверь.	Исполнение 1	1	—	4,50 кг
1	4.407-257 -20	Дверь.	Исполнение 2	—	1	7,00 кг
2	4.407-257 -06	Уголок.	Исполнение 3	2	—	0,39 кг
2	4.407-257 -06	Уголок.	Исполнение 5	—	2	0,63 кг
3	4.407-257 -07	Уголок.	Исполнение 3	2	2	0,39 кг

Допускается применение дуговой сварки.

Изм.	Лист	№ докум.	Подпись	Дата
Разраб.		Попова		
Провер.		Тычинин		
Гл. инж. пр.		Тычинин		
Нач. отд.		Тюрин		

4.407-257-19

Дверь

Лит.	Лист	Листов
Р		1

УГПИ ТЯЖПРОМЭЛЕКТРОПРОЕКТ ХАРЬКОВ

Инв. № подл. | Подпись и дата

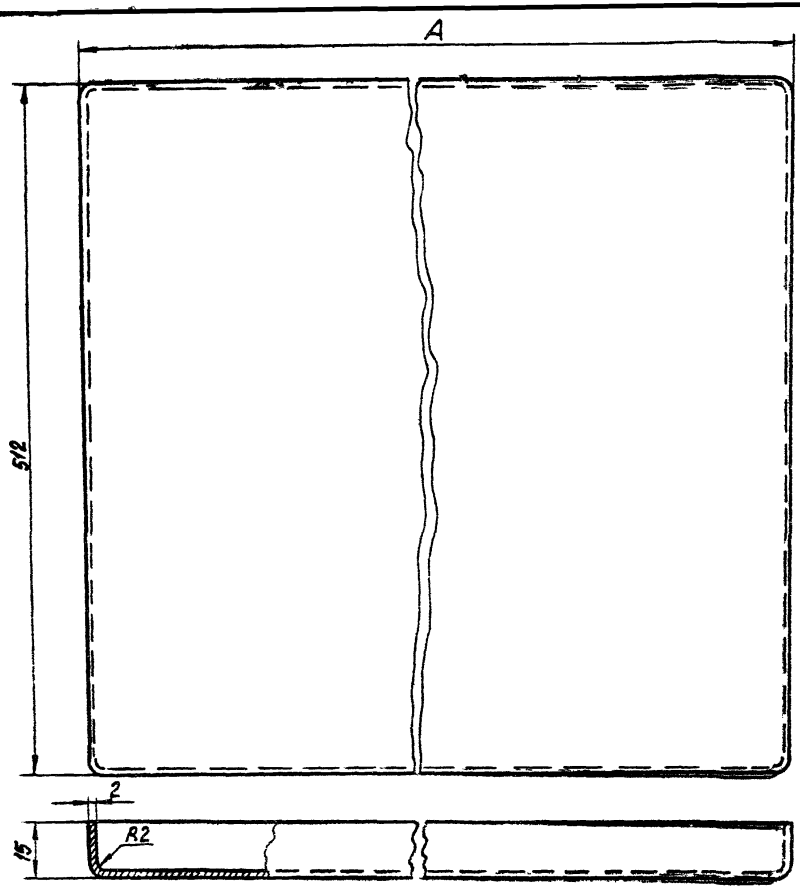

Исполнение	Размеры, мм		Масса, кг
	A	Заготовка	
1	512	534 x 534	4,5
2	812	534 x 834	7,0

Раскрой углов

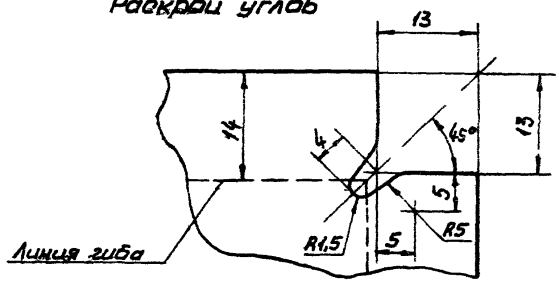

1. Углы заварить и опилить.
2. Заусенцы и острые кромки не допускаются.

Изм.	Лист	№ докум.	Подпись	Дата
Разраб.		Попово		
Провер.		Тычинин		
Н. контр.		Тычинин		
Нач. отд.		Тюрин		

4.407-257-20

Дверь

Лист 20 ГОСТ 19903-74

Лит.	Лист	Листов
Р		

УГПИ ТЯЖПРОМЭЛЕКТРОПРОЕКТ ХАРЬКОВ

Инв. № подл. | Подпись и дата

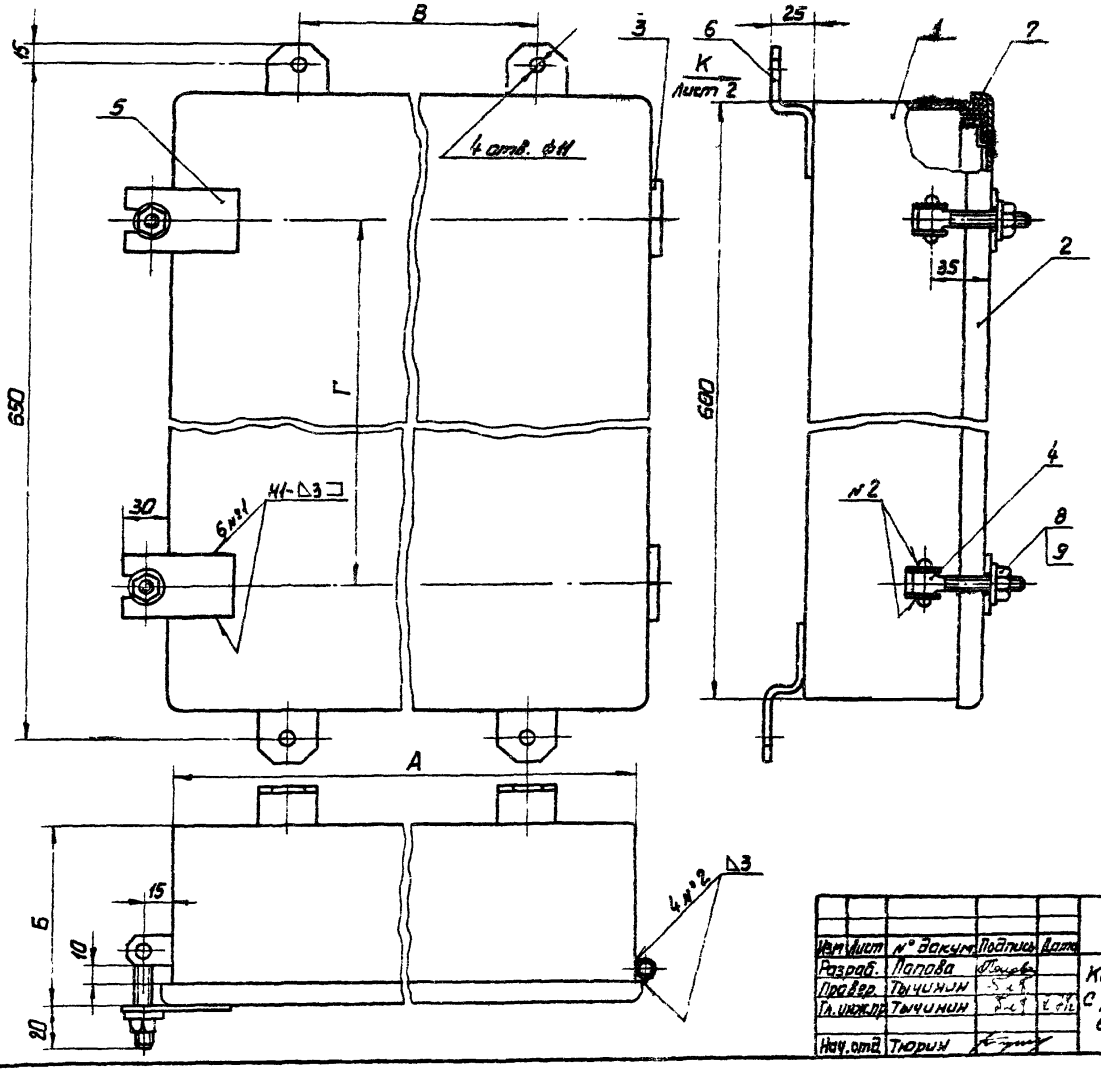

Исполнение	Размеры, мм				Масса, кг
	А	Б	В	Г	
1	600	300	400	300	25,7
2	600	400	400	300	29,5
3	800	300	600	400	31,2

1. Сварку выполнить по ГОСТ 5264-69
2. Петли (поз. 3) приварить к корпусу (поз. 1) и двери (поз. 2), обеспечив размер „Б". Места сварки зачистить.
3. Покрытие: эмаль ХВ-124 серая, ГОСТ 10144-74. IV. Ж.
Стыки шпаклевать.
Резьбовые части винтов и ось петель смазать техническим вазелином.
4. Шнур (поз. 7) уложить в паз после окраски коробки на клее ВВН ТУ38-105-1061-76.
5. Отверстия в стенках коробки для ввода труб выполняются по разметочным чертежам конкретного проекта.

Изм.	Лист	№ докум.	Подпись	Дата
Разраб.		Попова		
Пров.		Тычинин		
Т. контр.		Тычинин		
Нач. отд.		Тюрин		

4.407-257-21

Коробки протяжные с размерами сторон 600×600 и 600×800

Лит.	Лист	Листов
Р	1	2

УГПИ
ТЯЖПРОМЭЛЕКТРОПРОЕКТ
ХАРЬКОВ

Инв. № подл. | Подпись и дата

Вид К лист 1

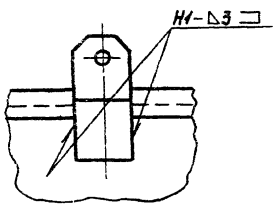

Поз.	Обозначение или тип изделия	Наименование	Количество на исполнение 1	2	3	Примечание
1	4.407-257 -22	Корпус. Исполнение 1	1	—	—	17,10 кг
1	4.407-257 -22	Корпус. Исполнение 2	—	1	—	20,90 кг
1	4.407-257 -22	Корпус. Исполнение 3	—	—	1	20,70 кг
2	4.407-257 -24	Дверь. Исполнение 1	1	1	—	7,40 кг
2	4.407-257 -24	Дверь. Исполнение 2	—	—	1	9,40 кг
3	4.407-257 -08	Петля	2	2	2	0,09 кг
4	4.407-257 -11	Шарнир	2	2	2	0,14 кг
5	4.407-257 -14	Планка	2	2	2	0,13 кг
6	4.407-257 -15	Лапка	4	4	4	0,34 кг
7	—	Шнур 2М10×12 ГОСТ 6467-69; L=2410	1	1	—	0,43 кг
7	—	Шнур 2М10×12 ГОСТ 6467-69; L=2810	—	—	1	0,51 кг
8	—	Гайка М10 ГОСТ 5915-70; Цинков.	2	2	2	0,02 кг
9	—	Шайба 10 ГОСТ 6958-68, Цинков.	2	2	2	0,03 кг

Инв.№ подл. | Подпись и дата

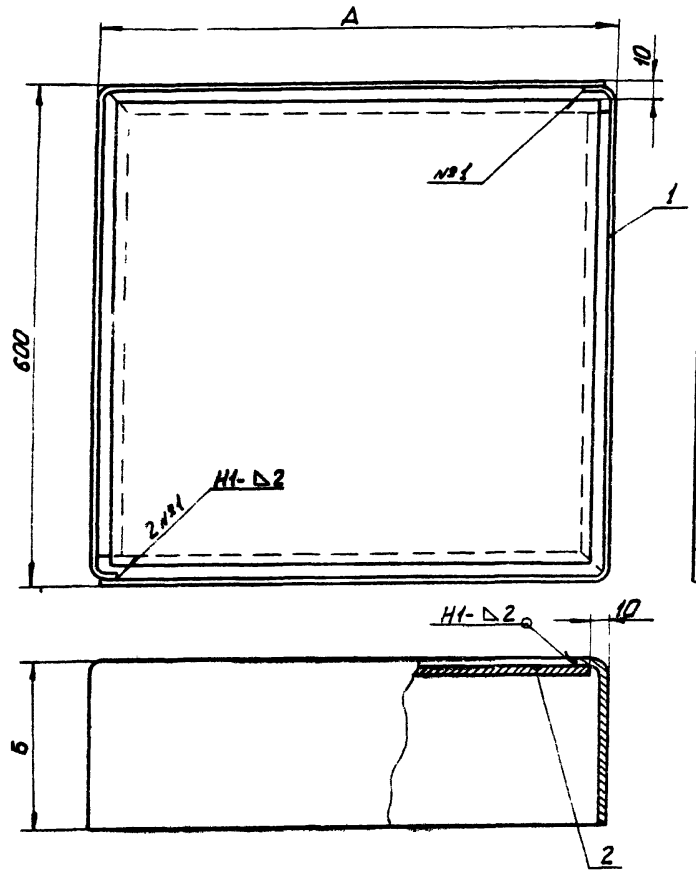

Исполнение	Размеры, мм А	Размеры, мм Б	Масса, кг
1	600	290	17,1
2	600	390	20,9
3	800	290	20,7

Поз.	Обозначение или тип изделия	Наименование	Кол. на исполнение 1	2	3	Примечание
1	4.407-257 -23	Баковина. Исполнение 1	2	—	—	11,8 кг
1	4.407-257 -23	Баковина. Исполнение 2	—	2	—	15,6 кг
1	4.407-257 -23	Баковина. Исполнение 3	—	—	2	13,6 кг
2	—	Лист 20 ГОСТ 19903-74. 580×580	1	1	—	5,3 кг
2	—	Лист 20 ГОСТ 19903-74; 580×780	—	—	1	7,1 кг

1. Сварку выполнить по ГОСТ 5264-69.
2. Сварку выполнить, обеспечив непроницаемость шва.
3. Острые кромки и перекосы не допускаются.

Изм.	Лист	№ докум.	Подпись	Дата
Разраб.	Попова			
Провер.	Тычинин			
Гл. инж. пр.	Тычинин			
Нач. отд.	Тюрин			

4.407-257-22

Корпус

Лит.	Лист	Листов
Р		1

УГПИ ТЯЖПРОМЭЛЕКТРОПРОЕКТ ХАРЬКОВ

Инв. № подл. | Подпись и дата | Взам. инв. №

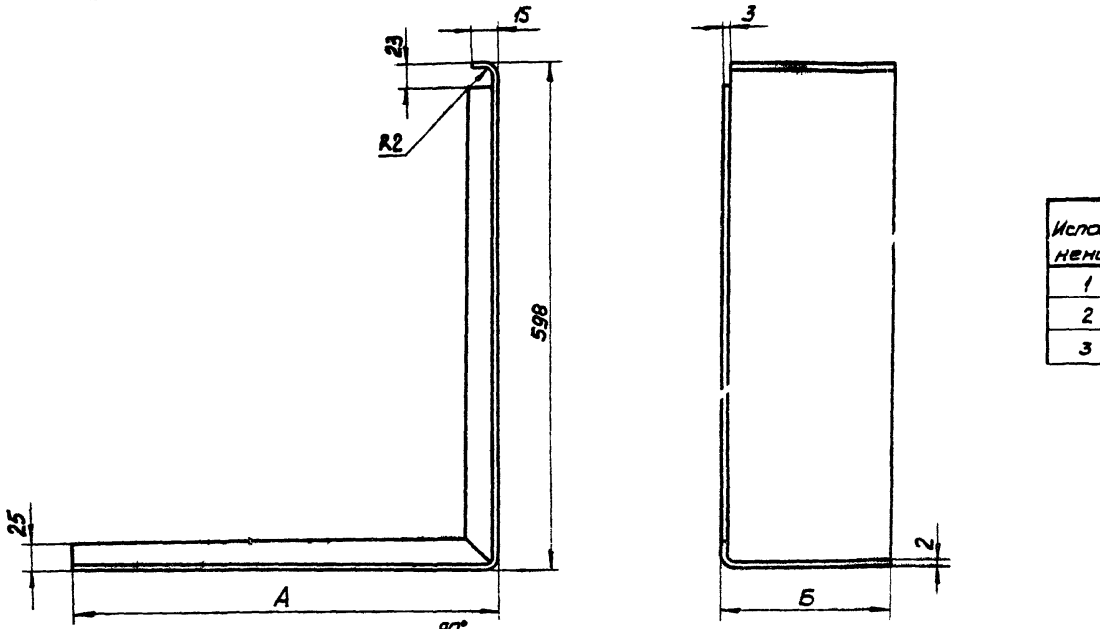

Исполнение	Размеры, мм				Масса, кг
	А	Б	В	Г	
1	598	290	311	1203	5,9
2	598	390	411	1203	7,8
3	798	290	311	1403	6,8

Неплоскостность стенок не более 3мм.

Изм.	Лист	№ докум.	Подпись	Дата
Разраб.		Попова		
Провер.		Тычинин		
Н. инж. пр.		Тычинин		
Нач. отд.		Тюрин		

4.407-257-23

Боковина

Лист 20 ГОСТ 19903-74

Лит.	Лист	Листов
Р		1

ЦГПИ ТЯЖПРОМЭЛЕКТРОПРОЕКТ ХАРЬКОВ

16336 33

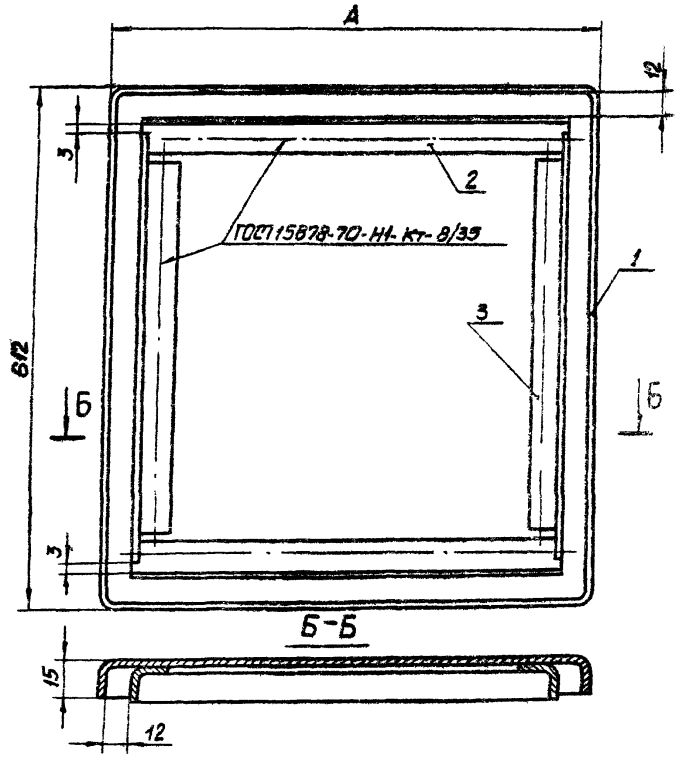

Исполнение	Размер А, мм	Масса, кг
1	612	7,4
2	812	9,4

Поз.	Обозначение или тип изделия	Наименование	Кол. на испол. 1	Кол. на испол. 2	Примечание
1	4.407-257 -25	Дверь. Исполнение 1	1	—	6,50 кг
1	4.407-257 -25	Дверь. Исполнение 2	—	1	8,30 кг
2	4.407-257 -06	Уголок. Исполнение 4	2	—	0,47 кг
2	4.407-257 -06	Уголок. Исполнение 5	—	2	0,63 кг
3	4.407-257 -07	Уголок. Исполнение 4	2	2	0,47 кг

Допускается применение дуговой сварки.

Изм.	Лист	№ докум.	Подпись	Дата	4.407-257-24
Разраб.		Попова			Дверь
Провер.		Тычинин			Лит. Р; Лист; Листов 1
Гл.инж.пр.		Тычинин			УГПИ Тяжпромэлектропроект Уарьков
Нач.отд.		Тюрин			

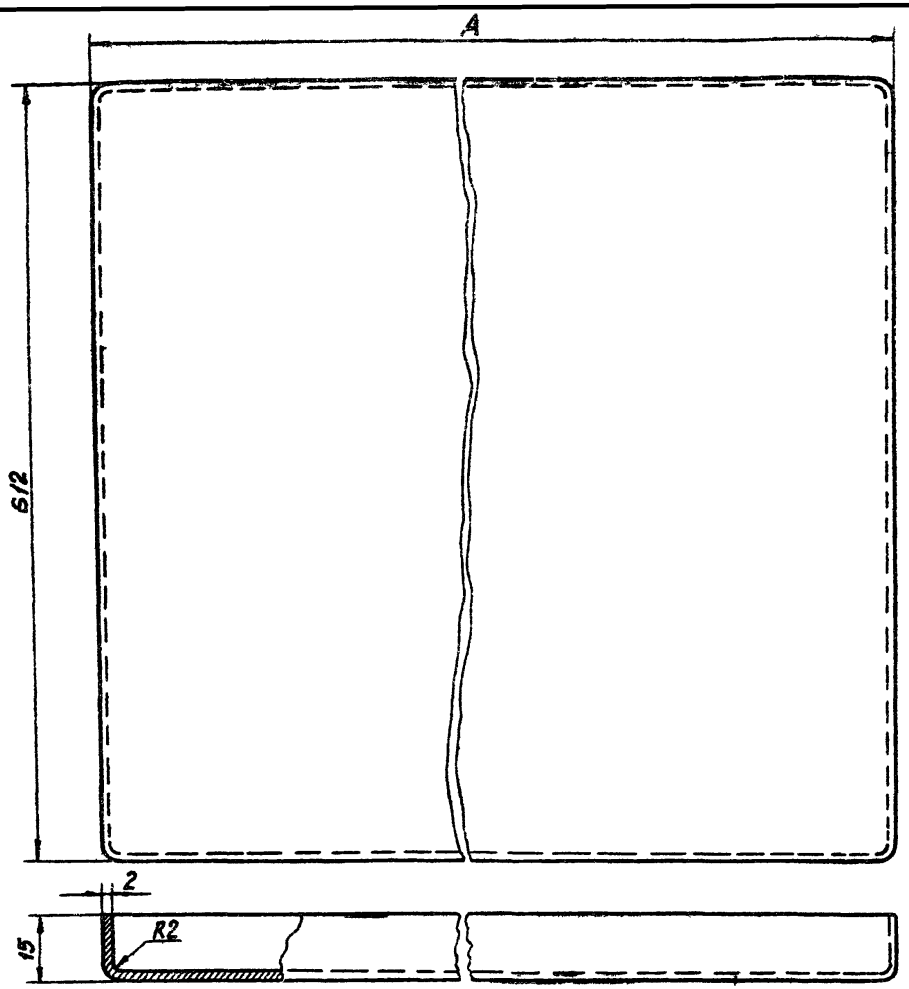

Исполнение	Размеры, мм		Масса, кг
	A	Заготовка	
1	612	634 x 634	6,5
2	812	634 x 834	8,3

Раскрой углов

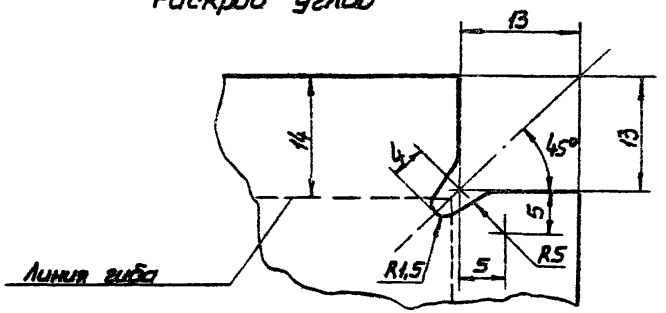

1. Углы заварить и опилить.
2. Заусенцы и острые кромки не допускаются.

Изм.	Лист	№ докум.	Подпись	Дата
Разраб.		Папава		
Провер.		Тычинин		
Гл.инж.пр.		Тычинин		
Нач.отд.		Тюрин		

4.407-257-25

Дверь

Лист 20 ГОСТ 19903-74

Лит.	Лист	Листов
Р		1

УГПИ ТЯЖПРОМЭЛЕКТРОПРОЕКТ ХАРЬКОВ

Инв.№ подл. | Подпись и дата | Взам.инв.№

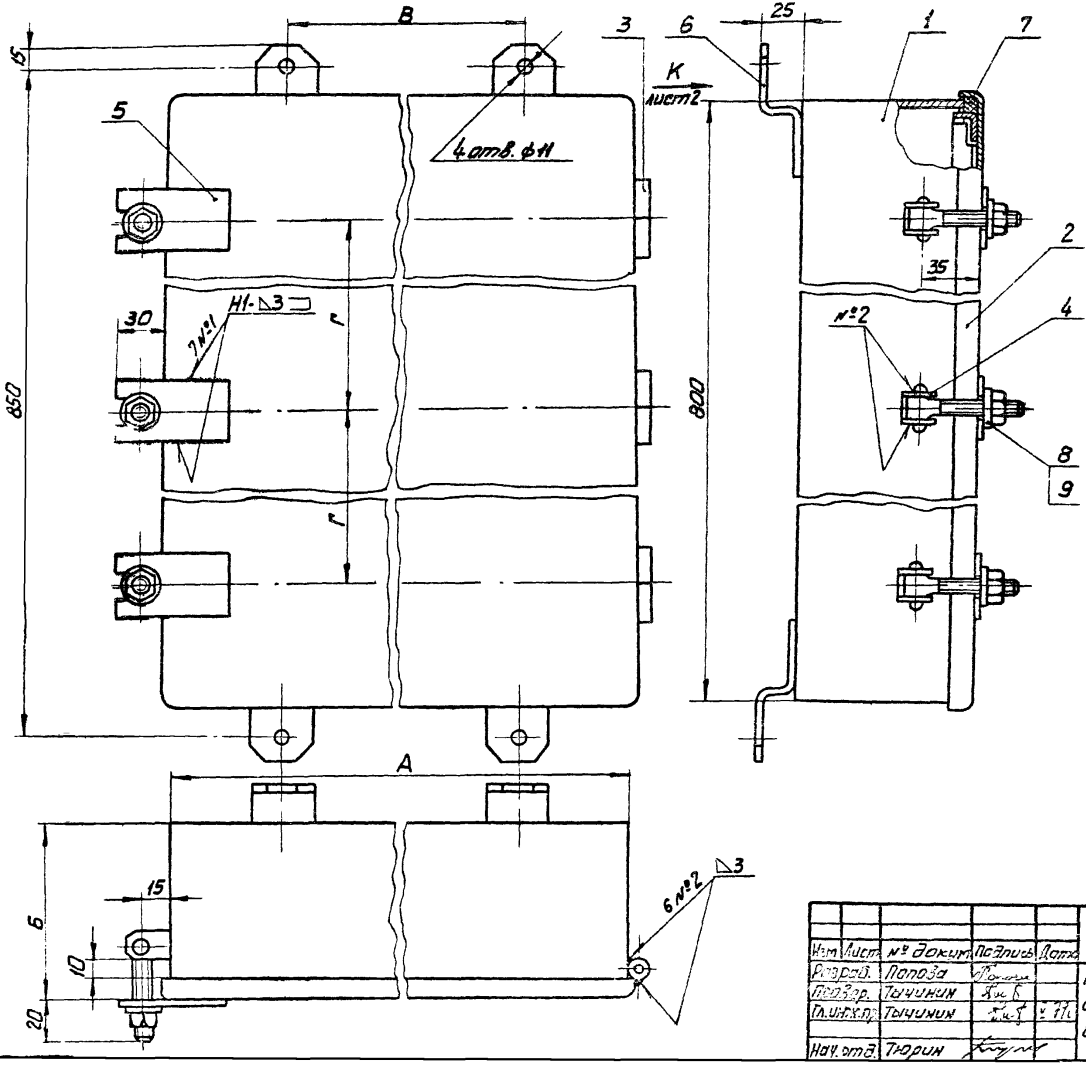

Исполнение	Размеры, мм				Масса, кг
	А	Б	В	Г	
1	500	300	300	250	27.9
2	800	300	600	300	38.8
3	800	400	600	300	43.8

1. Сварку выполнить по ГОСТ 5264-69
2. Петли (поз 3) приварить к корпусу (поз 1) и двери (поз 2), обеспечив размер „Б". Места сварки зачистить.
3. Покрытие: эмаль ХВ-124 серая, ГОСТ 10144-74. IV. Ж.
   Стыки шпаклевать.
   Резьбовые части винтов и оси петель смазать техническим вазелином.
4. Шнур (позиции 7) уложить в паз коробки после окраски на клее 88Н. ТУ 38-105-1061-76.
5. Отверстия в стенках коробки для ввода труб выполняются по разметочным чертежам конкретного проекта.

Изм.	Лист	№ докум.	Подпись	Дата
Разраб.	Попова			
Пров.	Тычинин			
Гл. инж. пр.	Тычинин			
Нач. отд.	Тюрин			

4.407-257-26

Коробки протяжные с размерами сторон 800×500 и 800×800

Лит.	Лист	Листов
Р	1	2

УГПИ ТЯЖПРОМЭЛЕКТРОПРОЕКТ ХАРЬКОВ

Вид К лист 1

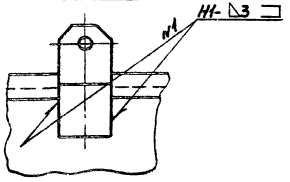

Поз.	Обозначение или тип изделия	Наименование	Кол. на исполнение 1	2	3	Примечание
1	4.407-257 -27	Корпус. Исполнение 1	1	—	—	13,50кг
1	4.407-257 -27	Корпус. Исполнение 2	—	1	—	25,10кг
1	4.407-257 -27	Корпус. Исполнение 3	—	—	1	30,10кг
2	4.407-257 -19	Дверь. Исполнение 2	1	—	—	8,00кг
2	4.407-257 -29	Дверь	—	1	1	12,10кг
3	4.407-257 -08	Петля	3	3	3	0,14кг
4	4.407-257 -11	Шарнир	3	3	3	0,21кг
5	4.407-257 -14	Планка	3	3	3	0,20кг
6	4.407-257 -15	Лапка	4	4	4	0,34кг
7	—	Шнур 2М10х12 ГОСТ 6467-69; L=2610	1	—	—	0,47кг
7	—	Шнур 2М10х12 ГОСТ 6467-69; L=3210	—	1	1	0,58кг
8	—	Гайка М10 ГОСТ 5915-70; Цинков.	3	3	3	0,03кг
9	—	Шайба 10 ГОСТ 6958-68 ; Цинков.	3	3	3	0,05кг

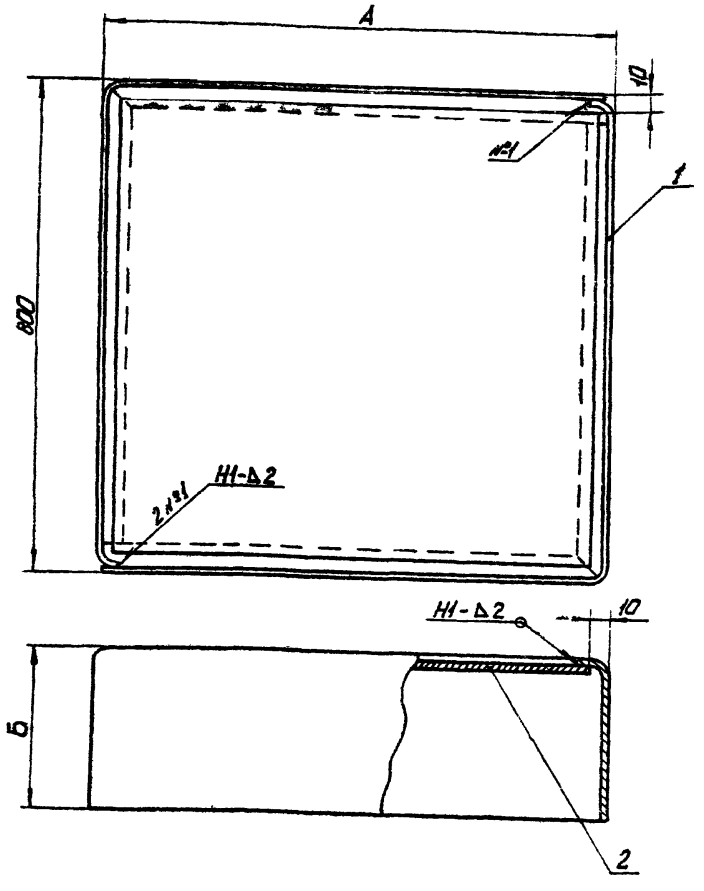

Исполнение	Размеры, мм А	Б	Масса, кг
1	500	290	18,5
2	800	290	25,1
3	800	390	30,1

Поз.	Обозначение или тип изделия	Наименование	Кол. на исполнение 1	2	3	Примечание
1	4.407-257 -28	Боковина Исполнение 1	2	—	—	12,6 кг
1	4.407-257 -28	Боковина. Исполнение 2	—	2	—	15,6 кг
1	4.407-257 -28	Боковина. Исполнение 3	—	—	2	20,6 кг
2	—	Лист 20 ГОСТ 19903-74; 780×480	1	—	—	5,9 кг
2	—	Лист 20 ГОСТ 19903-74; 780×780	—	1	1	9,5 кг

1. Сварку выполнить по ГОСТ 5264-69
2. Сварку выполнить, обеспечив непроницаемость шва.
3. Острые кромки и перекосы не допускаются.

Изм.	Лист	№ докум.	Подпись	Дата
Разраб.		Попова		
Провер.		Тычинин		
Гл. инж. пр.		Тычинин		
Нач. отд.		Тюрин		

4.407-257-27

Корпус

Лит.	Лист	Листов
Р		1

УГПИ ТЯЖПРОМЭЛЕКТРОПРОЕКТ ХАРЬКОВ

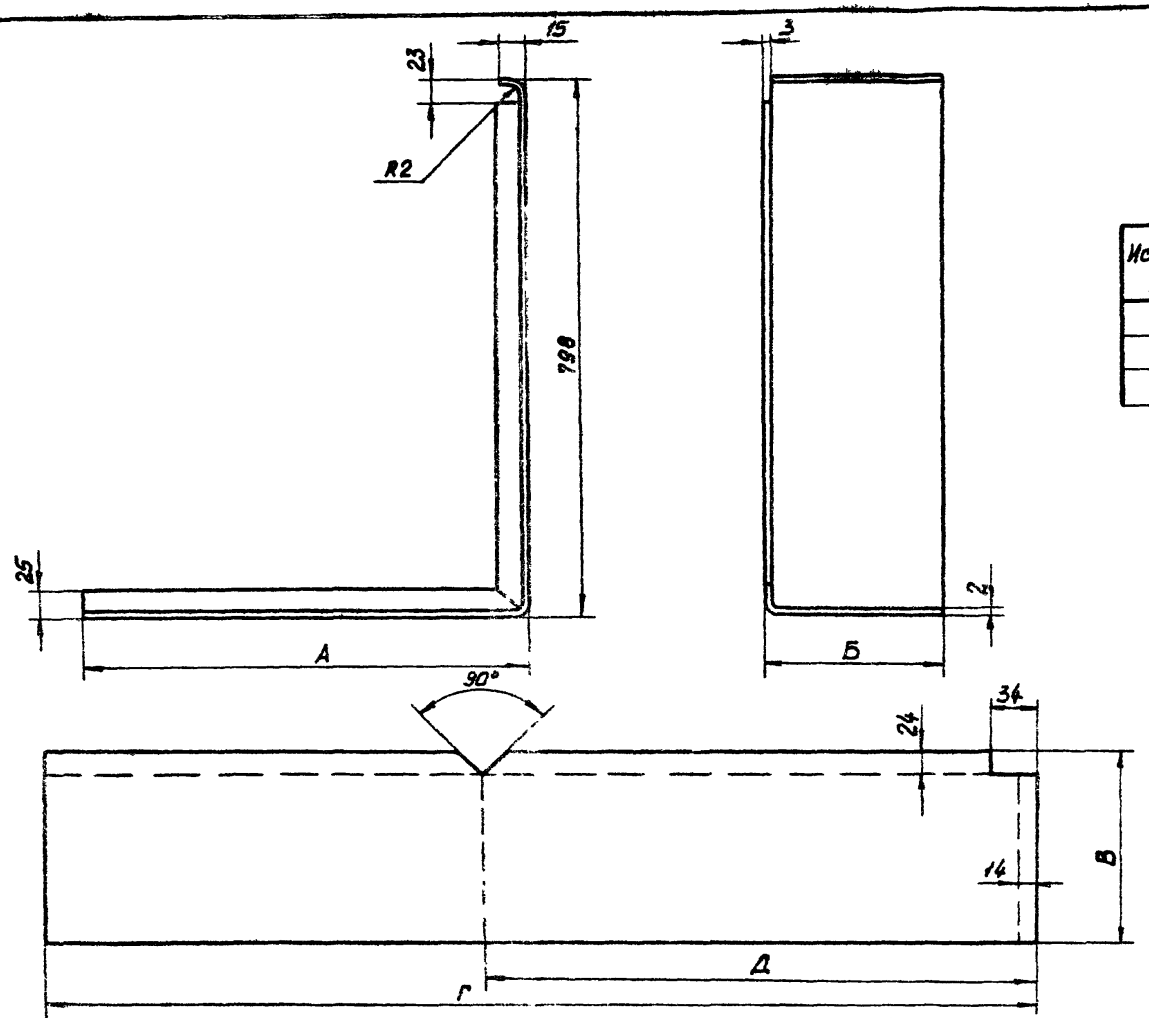

Исполнение	Размеры, мм					Масса, кг
	А	Б	В	Г	Д	
1	498	290	311	1303	708	6,3
2	798	290	311	1603	808	7,8
3	798	390	411	1603	808	10,3

Неплоскостность стенок не более 3мм.

Изм.	Лист	№ докум.	Подпись	Дата
Разраб.		Попова		
Провер.		Тычинин		
Гл. инж. пр.		Тычинин		
Нач. отд.		Тюрин		

4.407-257-28

Боковина

Лист 2,0 ГОСТ 19903-74

Лит.	Лист	Листов
Р		1

УГПИ
ТЯЖПРОМЭЛЕКТРОПРОЕКТ
ХАРЬКОВ

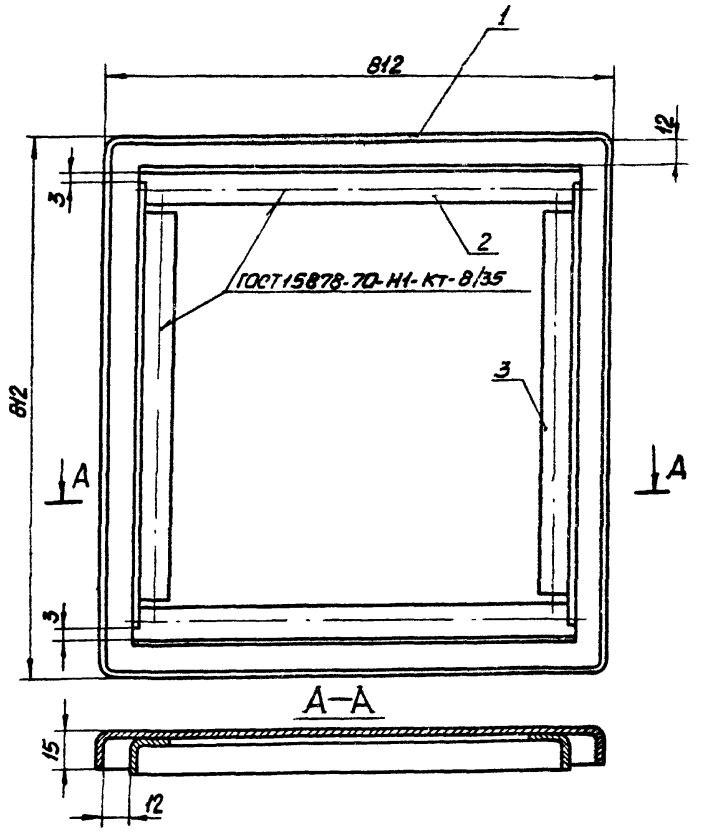

Поз.	Обозначение или тип изделия	Наименование	Кол.	Примечание
1	4.407-257 -30	Дверь	1	10,80кг
2	4.407-257 -06	Уголок. Исполнение 5	2	0,64кг
3	4.407-257 -07	Уголок. Исполнение 5	2	0,63кг

1. Допускается применение дуговой сварки.
2. Масса 12,1кг.

Изм.	Лист	№ докум.	Подпись	Дата	4.407-257-29			
Разраб.		Попова			Дверь	Лит.	Лист	Листов
Провер.		Тычинин				Р		1
Гл. инж. пр.		Тычинин		4.77г		ЧГПИ ТЯЖПРОМЭЛЕКТРОПРОЕКТ ХАРЬКОВ		
Нач. отд.		Ткарин						

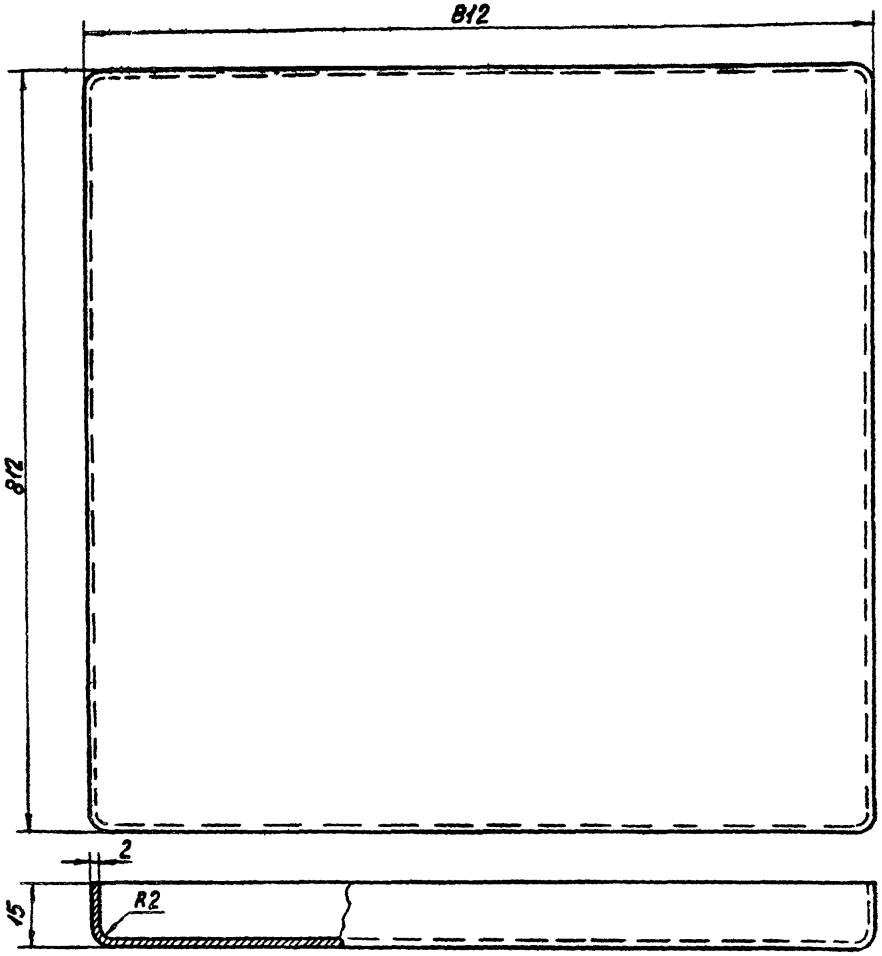

Раскрой углов

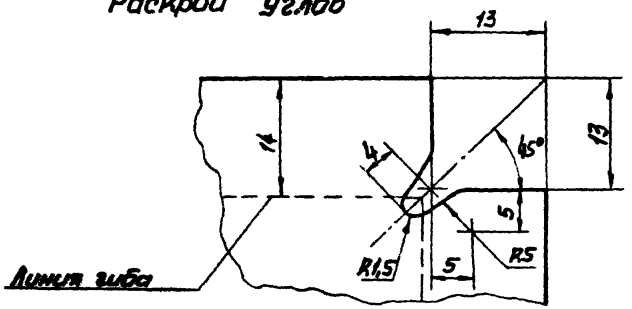

Заготовка 834×834

1. Углы заварить и опилить.
2. Заусенцы и острые кромки не допускаются.
3. Масса 10,8 кг.

Изм.	Лист	№ докум.	Подпись	Дата
Разраб.		Попова		
Провер.		Тычинин		
Н.контр.		Тычинин		
Нач.отд.		Тюрин		

4.407-257-30

Дверь

Лист 20 ГОСТ 19903-74

Лит.	Лист	Листов
Р		1

УГПИ ТЯЖПРОМЭЛЕКТРОПРОЕКТ ХАРЬКОВ

Инв.№ подл. | Подпись и дата

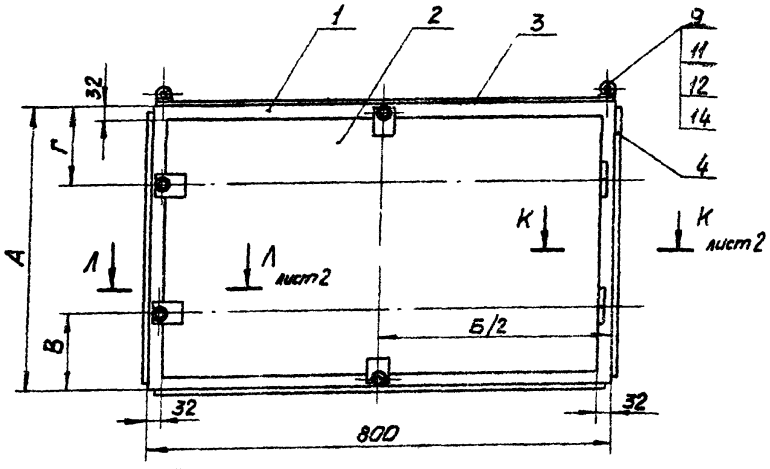

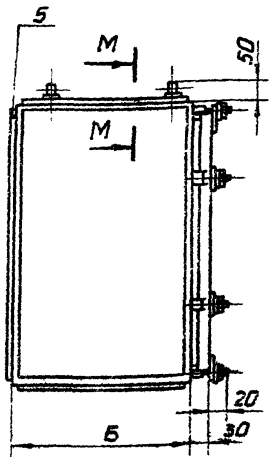

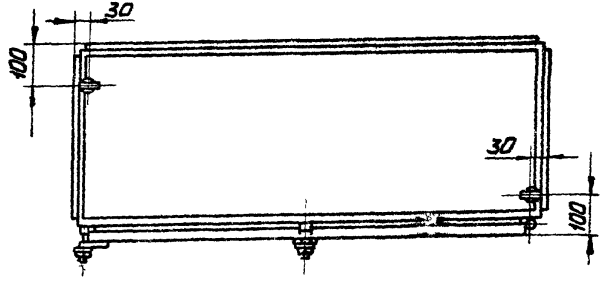

М - М

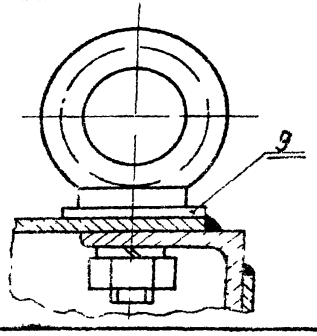

1. Сварку выполнить по ГОСТ 5264-69.
2. Петли (поз. 6) приварить к каркасу (поз. 1) и двери (поз. 2), обеспечив размер „30" (размер между каркасом и плоскостью двери).
3. Корпус варить снаружи швом Н1-Т3, обеспечив непроницаемость швов. Перекосы после сварки не допускаются.
4. Для установки рым - болтов сверлить 2 отв. ф11.
5. Покрытие - эмаль ХВ-124 серая, ГОСТ 10144-74. IV. Ж.
   Стыки шпаклевать
   Резьбовые части винтов и оси петель смазать техническим вазелином.
6. Шнур (поз. 10) уложить в паз коробки после окраски на клее 88Н ТУ38-105-1061-76.
7. Отверстия в стенках коробки для ввода труб выполняются по разметочным чертежам конкретного проекта.

Таблица 1

Исполнение	Размеры, мм А	Б	В	Масса, кг
1	500	500	125	56,9
2	800	500	200	87,5
3	800	600	200	95,7
4	800	800	200	113,7
5	1000	500	250	104,0
6	1200	500	300	115,6

Изм.	Лист	№ докум.	Подпись	Дата
Разраб.		Попова		
Пров.		Тычинин		
Н. контр.		Тычинин		
Нач. отд.		Тюрин		

4.407-257-31

Коробки протяжные с размерами сторон от 500×800 до 1200×800

Лит.	Лист	Листов
Р	1	3

ЦГПИ ТЯЖПРОМЭЛЕКТРОПРОЕКТ ХАРЬКОВ

К-К лист 1

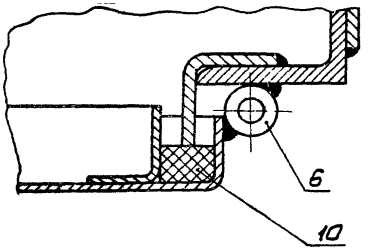

Л-Л лист 1

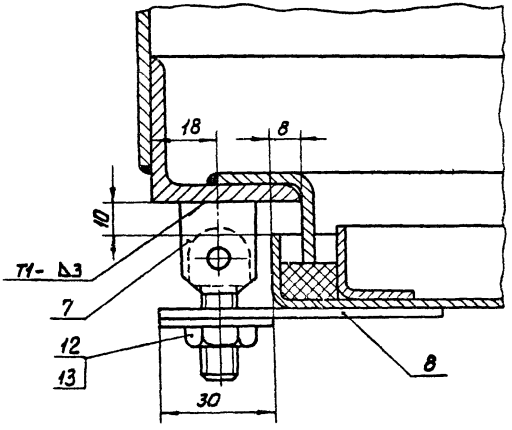

Поз.	Обозначение или тип изделия	Наименование	Количество на исполнение						Примечание
			1	2	3	4	5	6	
1	4.407-257 -32	Каркас. Исполнение 1	1	—	—	—	—	—	18,8 кг
1	4.407-257 -32	Каркас. Исполнение 2	—	1	—	—	—	—	22,3 кг
1	4.407-257 -32	Каркас. Исполнение 3	—	—	1	—	—	—	23,3 кг
1	4.407-257 -32	Каркас. Исполнение 4	—	—	—	1	—	—	25,3 кг
1	4.407-257 -32	Каркас. Исполнение 5	—	—	—	—	1	—	24,6 кг
1	4.407-257 -32	Каркас. Исполнение 6	—	—	—	—	—	1	27,0 кг
2	4.407-257 -34	Дверь. Исполнение 1	1	—	—	—	—	—	7,2 кг
2	4.407-257 -34	Дверь. Исполнение 2	—	1	1	1	—	—	11,3 кг
2	4.407-257 -34	Дверь. Исполнение 3	—	—	—	—	1	—	14,1 кг
2	4.407-257 -34	Дверь. Исполнение 4	—	—	—	—	—	1	16,8 кг
3	—	Лист 3,0 ГОСТ 19903-74; 790×490	2	2	—	—	2	2	18,4 кг
3	—	Лист 3,0 ГОСТ 19903-74; 790×590	—	—	2	—	—	—	22,0 кг
3	—	Лист 3,0 ГОСТ 19903-74; 790×790	—	—	—	2	—	—	30,0 кг
4	—	Лист 3,0 ГОСТ 19903-74; 490×490	2	—	—	—	—	—	11,4 кг
4	—	Лист 3,0 ГОСТ 19903-74; 790×490	—	2	—	—	—	—	18,4 кг
4	—	Лист 3,0 ГОСТ 19903-74; 790×590	—	—	2	—	—	—	22,0 кг
4	—	Лист 3,0 ГОСТ 19903-74; 790×790	—	—	—	2	—	—	30,0 кг
4	—	Лист 3,0 ГОСТ 19903-74; 990×490	—	—	—	—	2	—	22,8 кг
4	—	Лист 3,0 ГОСТ 19903-74; 1190×490	—	—	—	—	—	2	28,0 кг
5	—	Лист 3,0 ГОСТ 19903-74; 490×790	1	—	—	—	—	—	9,2 кг
5	—	Лист 3,0 ГОСТ 19903-74; 790×790	—	1	1	1	—	—	15,0 кг

Инв. № подл. | Подпись и дата

Таблица 2

Исполнение	Размер L, поз. 10, мм	Масса, кг
1	2290	0,66
2	2890	0,85
3	2890	0,85
4	2890	0,85
5	3290	0,97
6	3690	1,07

Поз.	Обозначение или тип изделия	Наименование	Количество на исполнение						Примечание
			1	2	3	4	5	6	
5	—	Лист 3, ГОСТ 19903-74; 990×790	—	—	—	—	1	—	18,80кг
5	—	Лист 3, ГОСТ 19903-74; 1190×790	—	—	—	—	—	1	22,10кг
6	4.407-257 -37	Петля	2	2	2	2	2	2	0,28кг
7	4.407-257 -40	Шарнир	4	4	4	4	4	4	0,28кг
8	4.407-257 -14	Планка	4	4	4	4	4	4	0,27кг
9	4.407-257 -41	Шайба. Исполнение 1	2	2	2	2	2	2	0,02кг
10	—	Шнур 2М12×16.ГОСТ 6467-69; 1-см.табл. 2	1	1	1	1	1	1	Резин
11	—	Рым-болт М10. ГОСТ 4751-73	2	2	2	2	2	2	0,25кг
12	—	Гайка М10, ГОСТ 5915-70; Цинков.	6	6	6	6	6	6	0,06кг
13	—	Шайба 10, ГОСТ 6958-78; Цинков.	4	4	4	4	4	4	0,06кг
14	—	Шайба пружинная 10, ГОСТ 6402-70; Оксидир.	2	2	2	2	2	2	0,01кг

Инв.№ подл. | Подпись и дата

Изм.	Лист	№ докум.	Подпись	Дата	4.407-257-31	Лист 3

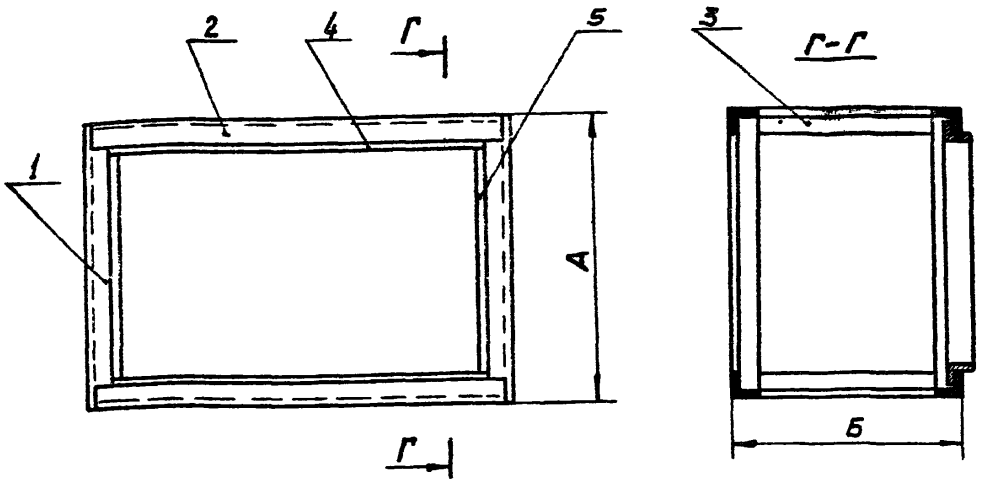

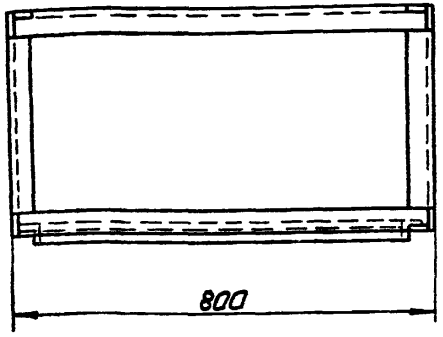

Исполнение	Размеры, мм А	Б	Масса, кг
1	500	500	18,8
2	800	500	22,3
3	800	600	23,3
4	800	800	25,3
5	1000	500	24,6
6	1200	500	27,0

1. Сварку выполнить по ГОСТ 5264-69.
2. Каркас варить изнутри швами У2-Δ3/ , С2-Δ3/ и Н1-Δ3/, обеспечив непроницаемость швов.
3. Перекосы после сварки не допускаются.

Инв.№ подл. | Подпись и дата

Изм.	Лист	№ докум.	Подпись	Дата
Разраб.		Попова		
Провер.		Тычинин		
Гл. инж. пр.		Тычинин		
Нач. отд.		Тюрин		

4.407-257-32

Каркас

Лит.	Лист	Листов
Р	1	2

УГПИ ТЯЖПРОМЭЛЕКТРОПРОЕКТ ХАРЬКОВ

Поз.	Обозначение или тип изделия	Наименование	Количество на исполнение						Примечание
			1	2	3	4	5	6	
1	4.407-257 -33	Уголок. Исполнение 1	4	—	—	—	—	—	4,84кг
1	4.407-257 -33	Уголок. Исполнение 2	—	4	4	4	—	—	7,80кг
1	4.407-257 -33	Уголок. Исполнение 3	—	—	—	—	4	—	9,68кг
1	4.407-257 -33	Уголок. Исполнение 4	—	—	—	—	—	4	11,60кг
2	—	Уголок 40×40×4 ГОСТ8509-72; L=790	4	4	4	4	4	4	7,70кг
3	—	Уголок 40×40×4 ГОСТ8509-72; L=418	4	4	—	—	4	4	4,00кг
3	—	Уголок 40×40×4 ГОСТ8509-72; L=518	—	—	4	—	—	—	5,00кг
3	—	Уголок 40×40×4 ГОСТ8509-72; L=718	—	—	—	4	—	—	7,00кг
4	—	Уголок 25×25×2,5 ГОСТ19771-74; L=718	2	2	2	2	2	2	1,41кг
5	—	Уголок 25×25×2,5 ГОСТ19771-74; L=412	2	—	—	—	—	—	0,81кг
5	—	Уголок 25×25×2,5 ГОСТ19771-74; L=712	—	2	2	2	—	—	1,40кг
5	—	Уголок 25×25×2,5 ГОСТ19771-74; L=912	—	—	—	—	2	—	1,80кг
5	—	Уголок 25×25×2,5 ГОСТ19771-74; L=1112	—	—	—	—	—	2	2,20кг

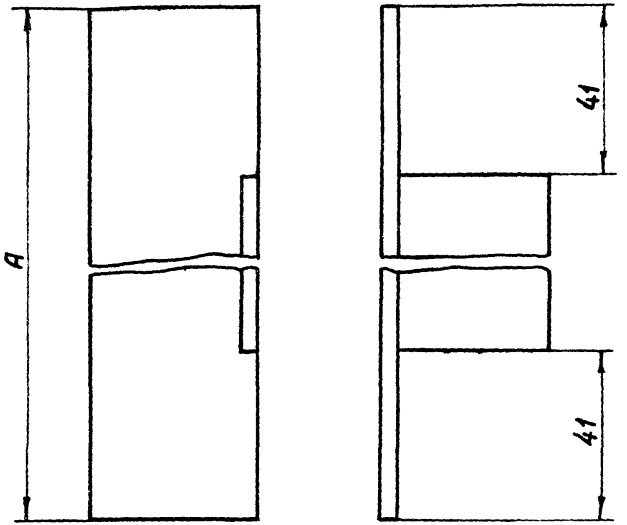

Исполнение	Размер А, мм	Масса, кг
1	500	1,21
2	800	1,95
3	1000	2,42
4	1200	2,90

Инв.№ подл. | Подпись и дата

Инв.№ подл. | Подпись и дата

Изм.	Лист	№ докум.	Подпись	Дата
Разраб.		Попова		
Провер.		Тычинин		
Н.инж.пр.		Тычинин		7-79
Нач.отд.		Тюрин		

4.407-257-33

Уголок

Уголок 40х40х4, ГОСТ 8509-72

Лит.	Лист	Листов
Р		1

УГПИ ТЯЖПРОМЭЛЕКТРОПРОЕКТ ХАРЬКОВ

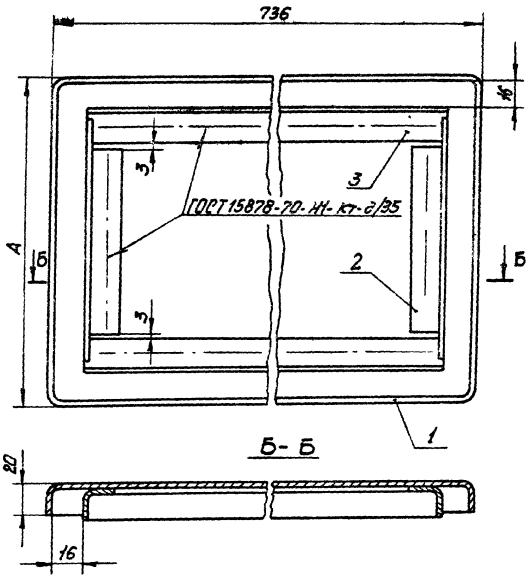

Допускается применение дуговой сварки.

Поз.	Обозначение или тип изделия	Наименование	Количество на исполнение 1	2	3	4	Примечание
1	4.407-257 -35	Дверь. Исполнение 1	1	—	—	—	5,60 кг
1	4.407-257 -35	Дверь. Исполнение 2	—	1	—	—	9,25 кг
1	4.407-257 -35	Дверь. Исполнение 3	—	—	1	—	12,80 кг
1	4.407-257 -35	Дверь. Исполнение 4	—	—	—	1	14,10 кг
2	4.407-257 -36	Уголок. Исполнение 1	2	—	—	—	0,56 кг
2	4.407-257 -36	Уголок. Исполнение 2	—	2	—	—	1,70 кг
2	4.407-257 -36	Уголок. Исполнение 3	—	—	2	—	1,30 кг
2	4.407-257 -36	Уголок. Исполнение 4	—	—	—	2	1,60 кг
3	—	Уголок 25×25×2 ГОСТ 19771-74; L=700	2	2	2	2	1,00 кг

Исполнение	Размер А, мм	Масса, кг
1	436	7,2
2	736	11,3
3	936	14,1
4	1136	16,8

Изм.	Лист	№ докум.	Подпись	Дата
Разраб.		Попова		
Провер.		Тычинин		
Гл. инж. пр.		Тычинин		
Нач. отд.		Тюрин		

4.407-257-34

Дверь

Лит	Масса	Масштаб
Р		1

УГПИ ТЯЖПРОМЭЛЕКТРОПРОЕКТ ХАРЬКОВ

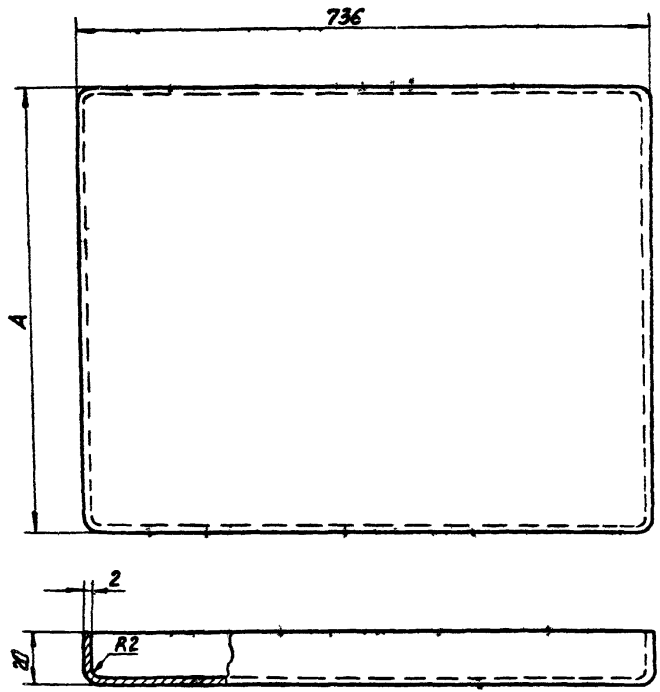

Исполнение	Размеры, мм		Масса, кг
	A	Заготовка	
1	436	468 x 768	5,60
2	736	768 x 768	9,25
3	936	968 x 768	11,80
4	1136	1168 x 768	14,10

Раскрой углов

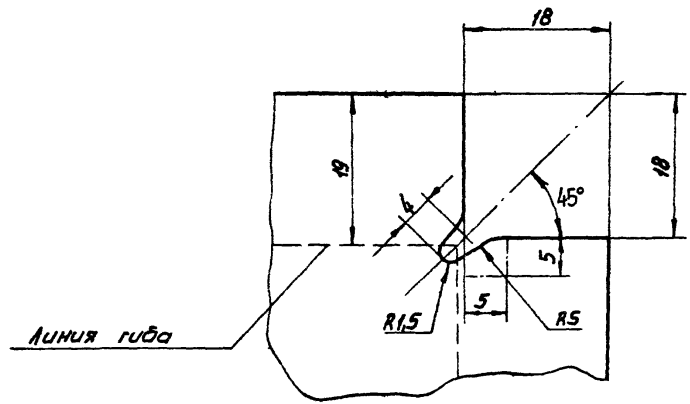

1. Углы заварить и опилить
2. Заусенцы и острые кромки не допускаются.

Изм.	Лист	№ докум.	Подпись	Дата
Разраб.		Попова		
Провер.		Тычинин		
Гл. инжпр.		Тычинин		7.79
Нач. отд.		Тюрин		

4.407-257-35

Дверь

Лист 2.0 ГОСТ 19903-74

Лит.	Лист	Листов
Р		1

УГПИ ТЯЖПРОМЭЛЕКТРОПРОЕКТ ХАРЬКОВ

Инв. № подл. | Подпись и дата

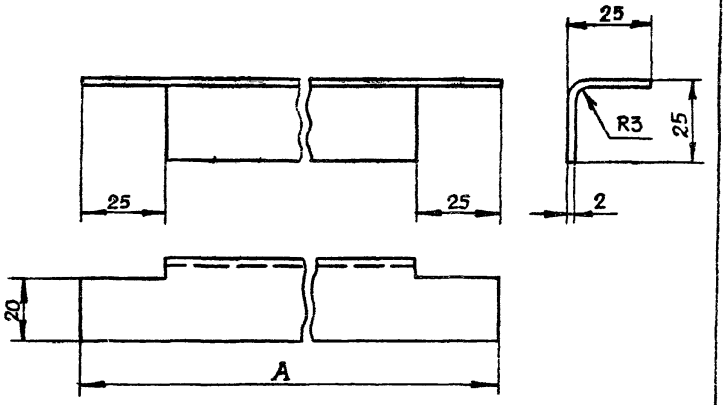

Исполнение	Размер А, мм	Масса, кг
1	390	0,28
2	690	0,50
3	890	0,65
4	1090	0,80

Инв. № подл. | Подпись и дата

Изм.	Лист	№ докум.	Подпись	Дата
Разраб.		Попова		
Провер.		Тычинин		
Гл. инж. пр.		Тычинин		
Нач. отд.		Тюрин		

4.407-257-36

Уголок

Уголок 25×25×2 ГОСТ 19771-74

Лит.	Лист	Листов
Р		1

УГПИ ТЯЖПРОМЭЛЕКТРОПРОЕКТ ХАРЬКОВ

Rz 40 (√)

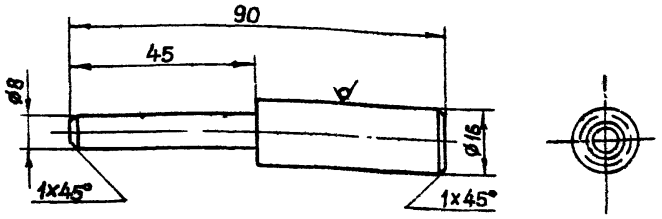

Масса 0,09 кг

Изм.	Лист	№ докум.	Подпись	Дата
Разраб.		Попова		
Пробер.		Тычинин		
Гл. инж. пр.		Тычинин		
Нач. отд.		Тюрин		

4.407-257-38

Стержень

Круг 16, ГОСТ 2590-71

Лит.	Лист	Листов
Р		1

УГПИ ТЯЖПРОМЭЛЕКТРОПРОЕКТ ХАРЬКОВ

Инв. № подл. | Подпись и дата

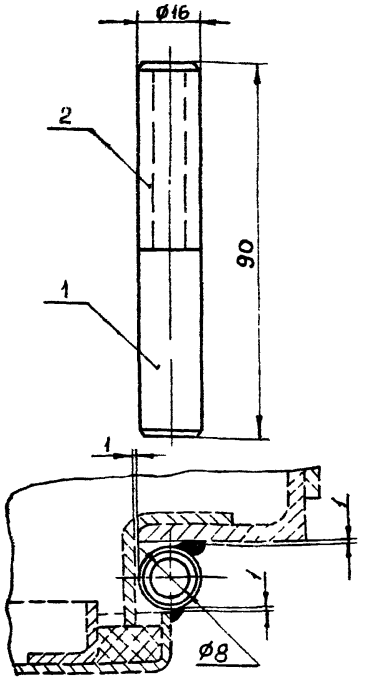

Масса 0,14 кг

Поз.	Обозначение или тип изделия	Наименование	Кол.	Примечание
1	4.407-257 -38	Стержень	1	0,09 кг
2	4.407-257 -39	Втулка	1	0,05 кг

Изм.	Лист	№ докум.	Подпись	Дата
Разраб.		Попова		
Пробер.		Тычинин		
Гл. инж. пр.		Тычинин		
Нач. отд.		Тюрин		

4.407-257-37

Петля

Лит.	Лист	Листов
Р		1

УГПИ ТЯЖПРОМЭЛЕКТРОПРОЕКТ ХАРЬКОВ

Инв. № подл. | Подпись и дата

Rz40 (▽)

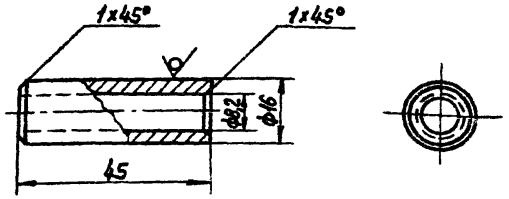

Масса 0,054 кг

Изм.	Лист	№ докум.	Подпись	Дата
Разраб.		Попова		
Гл.инж.пр.		Тычинин		
Нач.отд.		Тюрин		

4.407-257-39

Втулка

Круг 16 ГОСТ 2590-71

Лит.	Масса	Масштаб
Р		

Лист	Листов
1	

УГПИ
ТЯЖПРОМЭЛЕКТРОПРОЕКТ
ХАРЬКОВ

Инв.№ подл. | Подпись и дата

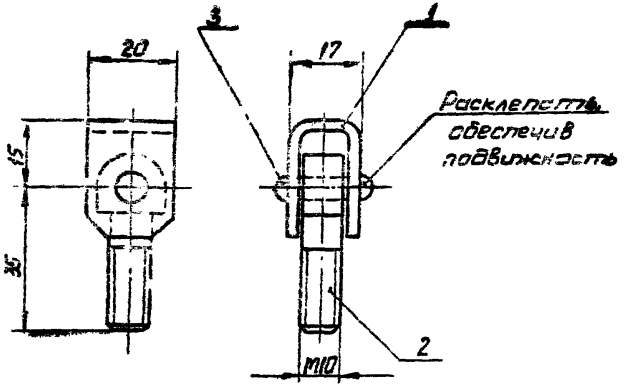

Масса 0,07 кг

Поз	Обозначение или тип изделия	Наименование	Кол.	Примечание
1	4.407-257 -12	Скоба	1	0,02 кг
2	4.407-257 -13	Винт специальный Исполнение 2	1	0,03 кг
3	—	Заклепка 5х24 ГОСТ 10299-58	1	0,01 кг

Изм.	Лист	№ докум.	Подпись	Дата
Разраб.		Попова		
Провер.		Тычинин		
Гл.инж.пр.		Тычинин		
Нач.отд.		Тюрин		

4.407-257-40

Шарнир

Лит.	Масса	Масштаб
Р		

Лист	Листов
1	

УГПИ
ТЯЖПРОМЭЛЕКТРОПРОЕКТ
ХАРЬКОВ

Инв.№ подл. | Подпись и дата

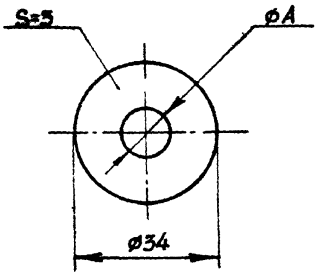

Испол-нение	Размер А, мм	Масса, кг
1	10	0,01
2	12	
3	16	

Разрывы и порезы не допускаются.

Инв.№ подл. | Подпись и дата

Изм.	Лист	№ докум.	Подпись	Дата
Разраб.		Попова		
Провер.		Тычинин		
Гл. инж. пр		Тычинин		
Нач. отд.		Тюрин		

4.407-257-41

Шайба
Резина-пластина ЗТ-М
ГОСТ 7338-77

Лит.	Лист	Листов
Р		1

УГПИ
ТЯЖПРОМЭЛЕКТРОПРОЕКТ
ХАРЬКОВ

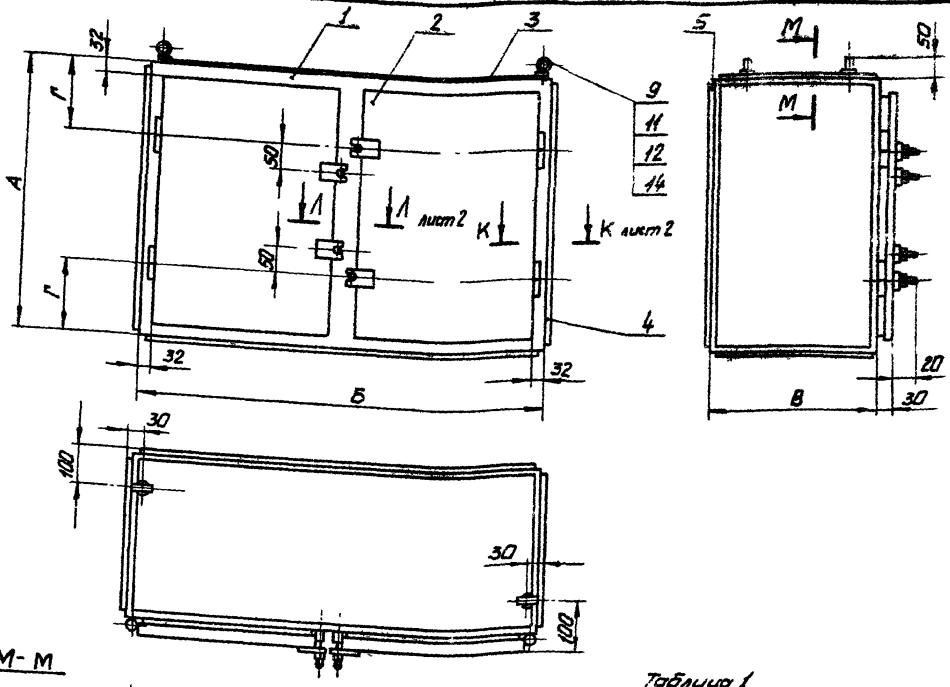

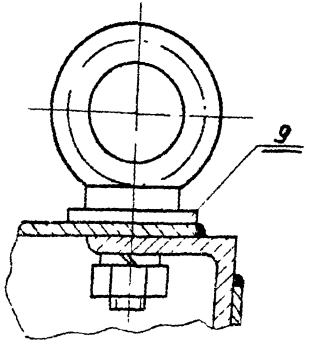

1. Сварку выполнять по ГОСТ 5264-69.
2. Петли (поз. 6) приварить к каркасу (поз. 1) и двери (поз. 2), обеспечив размер „30" (размер между каркасом и плоскостью двери).
3. Корпус варить снаружи швом Н1-Т3, обеспечив непроницаемость швов. Перекосы после сварки не допускаются.
4. Для установки рым-болтов сверлить 2 отв. ф 11.
5. Покрытие эмаль ХВ-124 серая ГОСТ 10144-74. IV. Ж.
Стыки шпаклевать.
Резьбовые части винтов и оси петель смазать техническим вазелином.
6. Шнур поз. 10 уложить в паз после окраски коробки на клее 88Н ТУ38-105-1061-76.
7. Отверстия в стенках коробки для ввода труб выполняются по разметочным чертежам конкретного проекта.

Таблица 1

Исполнение	Размеры, мм А	Б	В	Г	Масса, кг
1	500	1000	500	125	81,0
2	500	1200	500	125	92,5
3	800	1000	500	200	106,0
4	800	1200	600	200	105,1
5	1000	1000	500	250	122,8
6	1000	1200	500	250	137,8
7	1200	1000	500	300	139,5
8	1200	1000	800	300	173,2
9	1200	1200	500	300	156,5

Изм. Лист	№ докум.	Подпись	Дата
Разраб.	Потиченко		
Провер.	Попова		
Н. инж. пр.	Тычинин		
Нач. отд.	Тюрин		

4.407-257-42

Коробки протяжные с размерами сторон от 500×1000 до 1200×1200

Лит.	Лист	Листов
Р	1	3

УПИ ТЯЖПРОМЭЛЕКТРОПРОЕКТ ХАРЬКОВ

Инв. № подл. | Подпись и дата

К–К лист 1

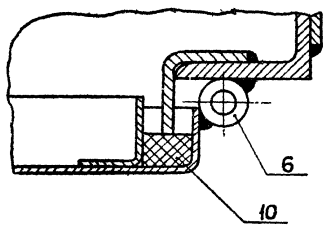

Л–Л лист 1

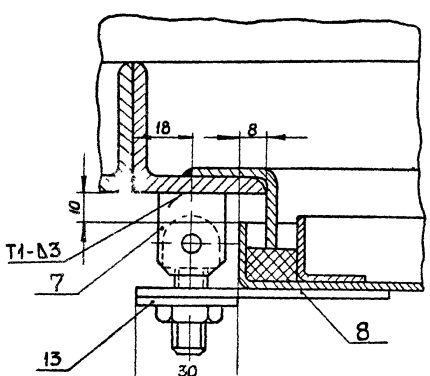

Поз.	Обозначение или тип изделия	Наименование	Количество на исполнение									Примеч.
			1	2	3	4	5	6	7	8	9	
1	4.407-257 -43	Каркас. Исполнение 1	1	—	—	—	—	—	—	—	—	24,00 кг
1	4.407-257 -43	Каркас. Исполнение 2	—	1	—	—	—	—	—	—	—	26,40 кг
1	4.407-257 -43	Каркас. Исполнение 3	—	—	1	—	—	—	—	—	—	29,60 кг
1	4.407-257 -43	Каркас. Исполнение 4	—	—	—	1	—	—	—	—	—	33,00 кг
1	4.407-257 -43	Каркас. Исполнение 5	—	—	—	—	1	—	—	—	—	33,20 кг
1	4.407-257 -43	Каркас. Исполнение 6	—	—	—	—	—	1	—	—	—	35,50 кг
1	4.407-257 -43	Каркас. Исполнение 7	—	—	—	—	—	—	1	—	—	37,00 кг
1	4.407-257 -43	Каркас. Исполнение 8	—	—	—	—	—	—	—	1	—	40,00 кг
1	4.407-257 -43	Каркас Исполнение 9	—	—	—	—	—	—	—	—	1	39,40 кг
2	4.407-257 -45	Дверь. Исполнение 1	2	—	—	—	—	—	—	—	—	9,08 кг
2	4.407-257 -45	Дверь. Исполнение 2	—	2	—	—	—	—	—	—	—	11,00 кг
2	4.407-257 -34	Дверь. Исполнение 4	—	—	2	—	—	—	—	—	—	14,40 кг
2	4.407-257 -45	Дверь. Исполнение 3	—	—	—	2	—	—	—	—	—	17,26 кг
2	4.407-257 -45	Дверь. Исполнение 4	—	—	—	—	2	—	—	—	—	18,00 кг
2	4.407-257 -45	Дверь. Исполнение 5	—	—	—	—	—	2	—	—	—	21,20 кг
2	4.407-257 -45	Дверь. Исполнение 6	—	—	—	—	—	—	2	2	—	21,56 кг
2	4.407-257 -45	Дверь. Исполнение 7	—	—	—	—	—	—	—	—	2	25,46 кг
3	—	Лист 3 ГОСТ 19903-74; 990×490	2	—	2	—	2	—	2	—	—	22,60 кг
3	—	Лист 3 ГОСТ 19903-74; 1190×490	—	2	—	—	—	2	—	—	2	27,30 кг
3	—	Лист 3 ГОСТ 19903-74; 1190×590	—	—	—	2	—	—	—	—	—	33,00 кг
3	—	Лист 3 ГОСТ 19903-74; 990×790	—	—	—	—	—	—	—	2	—	36,60 кг
4	—	Лист 3 ГОСТ 19903-74; 490×490	2	2	—	—	—	—	—	—	—	11,30 кг
4	—	Лист 3 ГОСТ 19903-74; 790×490	—	—	2	—	—	—	—	—	—	18,10 кг
4	—	Лист 3 ГОСТ 19903-74; 790×590	—	—	—	2	—	—	—	—	—	21,80 кг

Таблица 2

Исполнение	Размер поз. 10, мм	Масса, кг
1	1690	0,49
2	1890	0,55
3	2290	0,66
4	2890	0,84
5	2690	0,78
6	2890	0,84
7	3090	0,89
8	3090	0,89
9	3290	0,95

Поз	Обозначение или тип изделия	Наименование	Количество на исполнение 1	2	3	4	5	6	7	8	9	Примечание
4	—	Лист 3 ГОСТ 19903-74; 980×490	—	—	—	—	2	2	—	—	—	22,80кг
4	—	Лист 3 ГОСТ 19903-74; 1190×490	—	—	—	—	—	—	2	—	2	27,40кг
4	—	Лист 3 ГОСТ 19903-74; 1190×790	—	—	—	—	—	—	—	2	—	44,00кг
5	—	Лист 3 ГОСТ 19903-74; 490×990	1	—	—	—	—	—	—	—	—	11,40кг
5	—	Лист 3 ГОСТ 19903-74; 490×1190	—	1	—	—	—	—	—	—	—	13,70кг
5	—	Лист 3 ГОСТ 19903-74; 790×990	—	—	1	—	—	—	—	—	—	18,30кг
5	—	Лист 3 ГОСТ 19903-74; 790×1190	—	—	—	1	—	—	—	—	—	22,00кг
5	—	Лист 3 ГОСТ 19903-74; 990×990	—	—	—	—	1	—	—	—	—	23,00кг
5	—	Лист 3 ГОСТ 19903-74; 990×1190	—	—	—	—	—	1	—	—	—	27,60кг
5	—	Лист 3 ГОСТ 19903-74; 1190×990	—	—	—	—	—	—	1	1	—	27,60кг
5	—	Лист 3 ГОСТ 19903-74; 1190×1190	—	—	—	—	—	—	—	—	1	33,30кг
6	4.407-257-37	Петля	4	4	4	4	4	4	4	4	4	0,56кг
7	4.407-257-40	Шарнир	4	4	4	4	4	4	4	4	4	0,28кг
8	4.407-257-14	Планка	4	4	4	4	4	4	4	4	4	0,27кг
9	4.407-257-41	Шайба	2	2	2	2	2	2	2	2	2	0,02кг
10	—	Шнур 2М12×16 ГОСТ 6467-69; L-см. табл 2	2	2	2	2	2	2	2	2	2	Резин
11	—	Рым-болт М10 ГОСТ 4751-67	2	2	2	2	2	2	2	2	2	0,25кг
12	—	Гайка М10 ГОСТ 5915-70; Цинков.	6	6	6	6	6	6	6	6	6	0,07кг
13	—	Шайба 10 ГОСТ 6958-78; Цинков.	4	4	4	4	4	4	4	4	4	0,06кг
14	—	Шайба пруж. 10 ГОСТ 6402-70; Оксидир.	2	2	2	2	2	2	2	2	2	0,004кг

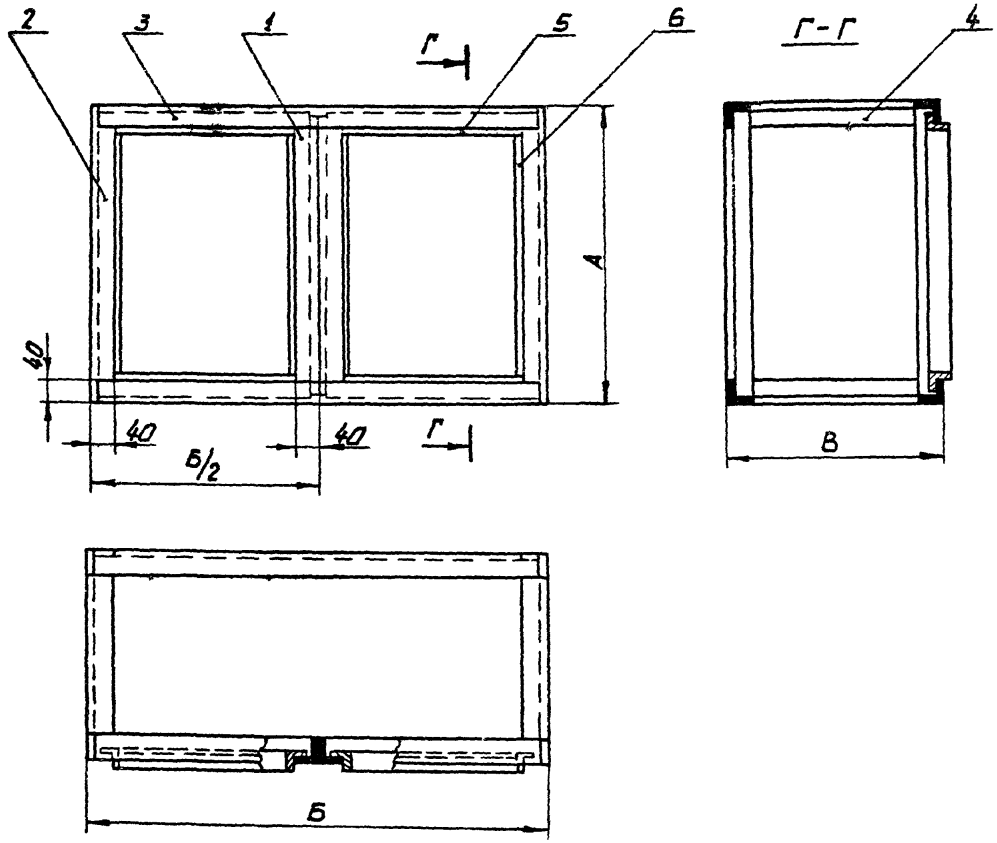

Испол-нение	Размеры, мм			Масса, кг
	А	Б	В	
1	500	1000	500	24,00
2	500	1200	500	26,40
3	800	1000	500	29,60
4	800	1200	600	33,00
5	1000	1000	500	33,20
6	1000	1200	500	35,60
7	1200	1000	500	37,00
8	1200	1000	800	40,00
9	1200	1200	500	39,40

1. Сварку выполнить по ГОСТ 5264-69.
2. Каркас варить изнутри швами У2-Δ3/, С2-Δ3/ и Н1-Δ3/, обеспечив непроницаемость швов.
3. Перекосы после сварки не допускаются.

Изм.	Лист	№ докум.	Подпись	Дата
Разраб.		Полтиченко		
Провер.		Попова		
Гл.инж.пр.		Тычинин		
Нач.отд.		Тюрин		

4.407-257-43

Каркас

Лит.	Лист	Листов
Р	1	2

УГПИ ТЯЖПРОМЭЛЕКТРОПРОЕКТ ХАРЬКОВ

16336 57

Поз.	Обозначение или тип изделия	Наименование	Количество на исполнение									Примечание
			1	2	3	4	5	6	7	8	9	
1	4.407-257 -44	Уголок. Исполнение 1	2	2	—	—	—	—	—	—	—	2,40кг
1	4.407-257 -44	Уголок. Исполнение 2	—	—	2	2	—	—	—	—	—	3,80кг
1	4.407-257 -44	Уголок. Исполнение 3	—	—	—	—	2	2	—	—	—	4,80кг
1	4.407-257 -44	Уголок. Исполнение 4	—	—	—	—	—	—	2	2	2	5,80кг
2	4.407-257 -33	Уголок. Исполнение 1	4	4	—	—	—	—	—	—	—	4,84кг
2	4.407-257 -33	Уголок. Исполнение 2	—	—	4	4	—	—	—	—	—	7,80кг
2	4.407-257 -33	Уголок. Исполнение 3	—	—	—	—	4	4	—	—	—	9,68кг
2	4.407-257 -33	Уголок. Исполнение 4	—	—	—	—	—	—	4	4	4	11,60кг
3	—	Уголок 40×40×4 ГОСТ8509-72; L=990	4	—	4	—	4	—	4	4	—	9,50кг
3	—	Уголок 40×40×4 ГОСТ8509-72; L=1190	—	4	—	4	—	4	—	—	4	11,40кг
4	—	Уголок 40×40×4 ГОСТ8509-72; L=418	4	4	4	—	4	4	4	—	4	4,00кг
4	—	Уголок 40×40×4 ГОСТ8509-72; L=518	—	—	—	4	—	—	—	—	—	5,00кг
4	—	Уголок 40×40×4 ГОСТ8509-72; L=718	—	—	—	—	—	—	—	4	—	6,90кг
5	—	Уголок 25×25×2,5 ГОСТ19771-74; L=418	4	—	4	—	4	—	4	4	—	1,65кг
5	—	Уголок 25×25×2,5 ГОСТ19771-74; L=518	—	4	—	4	—	4	—	—	4	2,10кг
6	—	Уголок 25×25×2,5 ГОСТ19771-74; L=412	4	4	—	—	—	—	—	—	—	1,62кг
6	—	Уголок 25×25×2,5 ГОСТ19771-74; L=712	—	—	4	4	—	—	—	—	—	2,80кг
6	—	Уголок 25×25×2,5 ГОСТ19771-74; L=912	—	—	—	—	4	4	—	—	—	3,58кг
6	—	Уголок 25×25×2,5 ГОСТ19771-74; L=1112	—	—	—	—	—	—	4	4	4	4,40кг

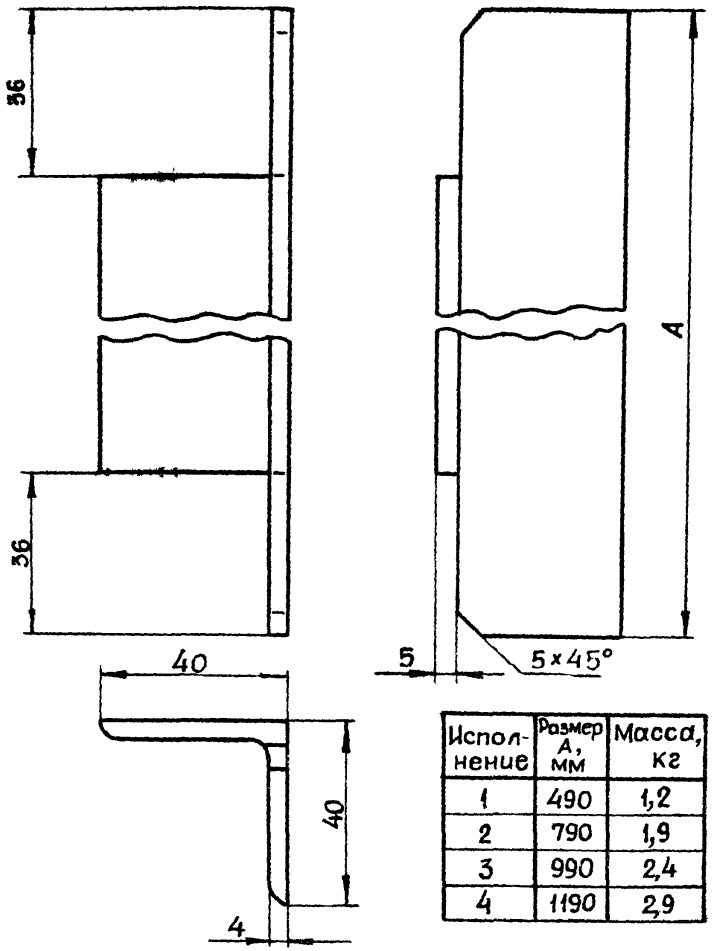

Исполнение	Размер А, мм	Масса, кг
1	490	1,2
2	790	1,9
3	990	2,4
4	1190	2,9

Инв. № подл. | Подпись и дата

Изм.	Лист	№ докум.	Подпись	Дата
Разраб.		Потиченко		
Провер.		Попова		
Гл. инж. пр.		Тычинин		
Нач. отд.		Тюрин		

4.407-257-44

Уголок

Уголок 40×40×4 ГОСТ 8509-72

Лит.	Лист	Листов
Р		1

УГПИ ТЯЖПРОМЭЛЕКТРОПРОЕКТ ХАРЬКОВ

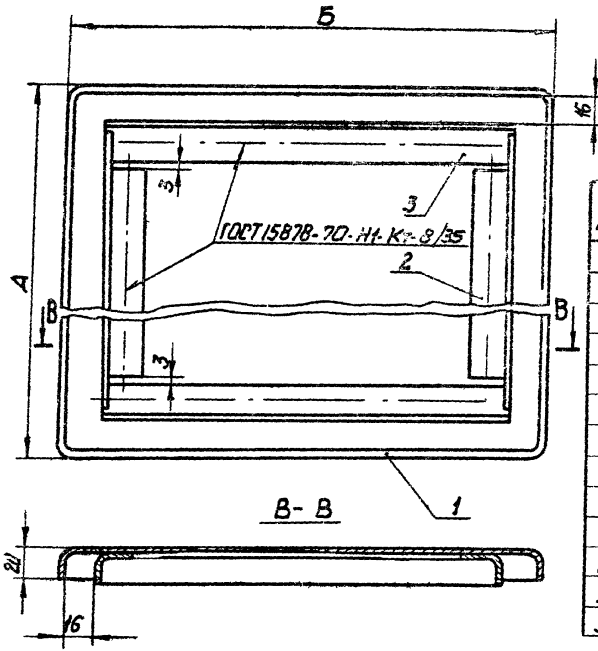

Поз.	Обозначение чертежа изделия		Наименование	Количество на исполнение 1	2	3	4	5	6	7	Примечание
1	4.407-257	-46	Дверь. Исполнение 1	1	—	—	—	—	—	—	3,40 кг
1	4.407-257	-46	Дверь. Исполнение 2	—	1	—	—	—	—	—	4,20 кг
1	4.407-257	-46	Дверь. Исполнение 3	—	—	1	—	—	—	—	6,30 кг
1	4.407-257	-46	Дверь. Исполнение 4	—	—	—	1	—	—	—	7,10 кг
1	4.407-257	-46	Дверь. Исполнение 5	—	—	—	—	1	—	—	8,60 кг
1	4.407-257	-46	Дверь. Исполнение 6	—	—	—	—	—	1	—	8,50 кг
1	4.407-257	-46	Дверь. Исполнение 7	—	—	—	—	—	—	1	10,40 кг
2	4.407-257	-36	Уголок. Исполнение 1	2	2	—	—	—	—	—	0,56 кг
2	4.407-257	-36	Уголок. Исполнение 2	—	—	2	—	—	—	—	1,00 кг
2	4.407-257	-36	Уголок. Исполнение 3	—	—	—	2	2	—	—	1,30 кг
2	4.407-257	-36	Уголок. Исполнение 4	—	—	—	—	—	2	2	1,60 кг
3	—	—	Уголок 25×25×2 ГОСТ 19771-74; L=400	2	—	—	2	—	2	—	0,58 кг
3	—	—	Уголок 25×25×2 ГОСТ 19771-74; L=500	—	2	2	—	2	—	2	0,73 кг

Испол-нение	Размеры, мм А	Б	Масса, кг
1	436	436	4,54
2	436	536	5,50
3	736	536	8,63
4	936	436	9,00
5	936	536	10,60
6	1136	436	10,78
7	1136	536	12,73

Допускается применение дуговой сварки.

Изм.	Лист	№ докум.	Подпись	Дата	4.407-257-45
Разраб.	Потапенко				Дверь
Провер.	Попова				Лит. Р; Лист; Листов 1
Гл. инж. пр.	Тычинин				УГПИ ТЯЖПРОМЭЛЕКТРОПРОЕКТ ХАРЬКОВ
Нач. отд.	Тюрин				

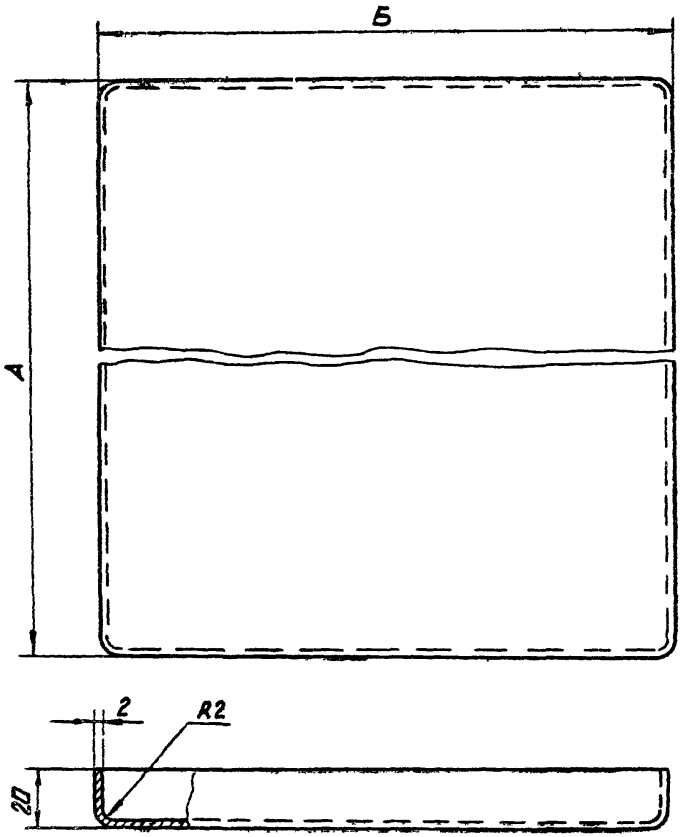

Исполнение	Размеры, мм			Масса, кг
	А	Б	Заготовка	
1	436	436	468×468	3,4
2	436	636	468×568	4,2
3	736	536	768×568	6,9
4	936	436	968×468	7,1
5	936	536	968×568	8,6
6	1136	436	1168×468	8,6
7	1136	536	1168×568	10,4

Раскрой углов

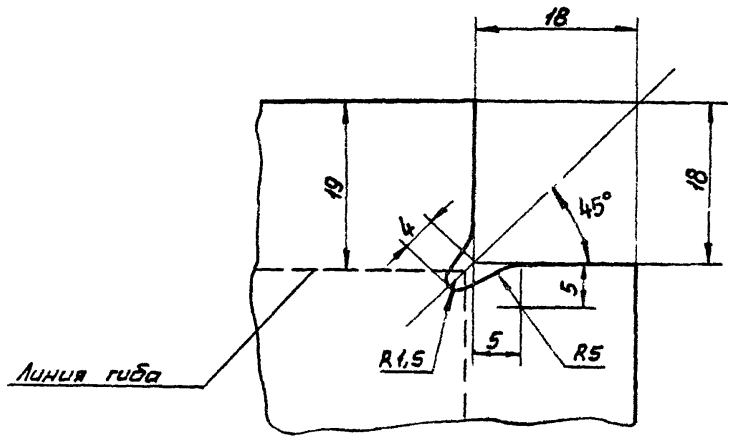

1. Углы заварить и опилить.
2. Заусенцы и острые кромки не допускаются.

Изм.	Лист	№ докум.	Подпись	Дата	4.407-257-46		
Разраб.		Потиченко			Дверь	Лит.	Лист	Листов
Провер.		Попова				Р		1
Гл. инж. пр.		Тычинин			Лист 20 ГОСТ 19903-74	УГПИ ТЯЖПРОМЭЛЕКТРОПРОЕКТ ХАРЬКОВ	
Нач. отд.		Тюрин					

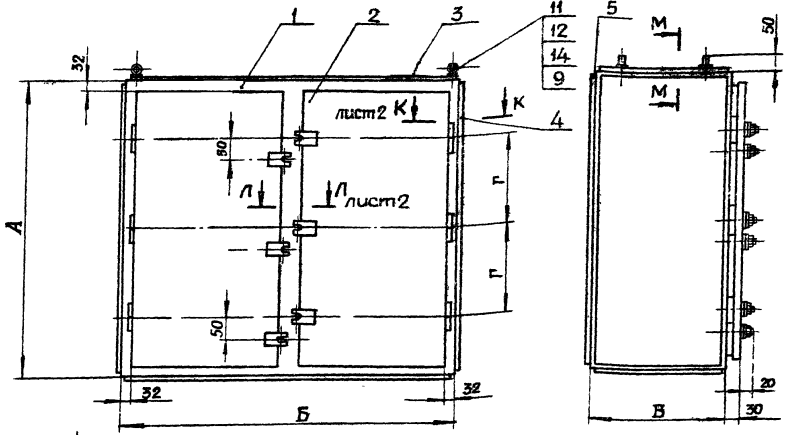

М–М

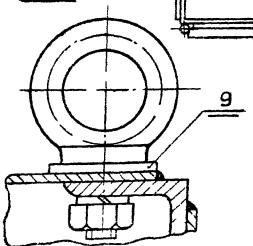

1. Сварку выполнить по ГОСТ 5264-69
2. Петли (поз.6) приварить к каркасу (поз.1) и двери (поз.2), обеспечив размер „30" (размер между каркасом и плоскостью двери).
3. Корпус варить снаружи швом Н1-Т3, обеспечив непроницаемость швов. Перекосы после сварки не допускаются.
4. Для установки рым-болтов сверлить 2 отв. ф11.
5. Покрытие: эмаль ХВ-124 серая ГОСТ 10144-74. IV. ж..
Стыки шпаклевать.
Резьбовые части винтов и оси петель смазать техническим вазелином.
6. Шнур (поз.10) уложить в паз коробки после окраски на клее 88Н ТУ 38-105-1061-76.
7. Отверстия в стенках коробки для ввода труб выполняются по разметочным чертежам конкретного проекта.

Таблица 1

Исполнение	Размеры, мм А	Б	В	Г	Масса, кг
1	1400	1000	500	470	156,1
2	1400	1400	500	470	192,2
3	1500	800	1200	500	226,6
4	1500	1200	1200	500	277,4

Изм.	Лист	№ докум.	Подпись	Дата
Разраб.		Попова		
Провер.		Тычинин		
Гл. инж.		Тычинин		
Нач. отд.		Тюрин		

4.407-257-47

Коробки протяжные с размерами сторон от 1400×1000 до 1500×1200

Лит.	Лист	Листов
Р	1	3

ЦГПИ ТЯЖПРОМЭЛЕКТРОПРОЕКТ г. ХАРЬКОВ

К-К лист 1

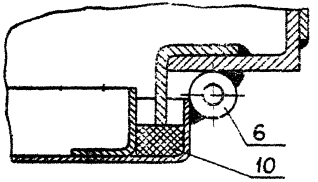

Л-Л лист 1

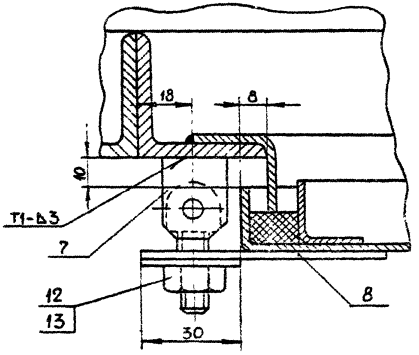

Поз.	Обозначение или тип изделия	Наименование	Кол. на исполнение 1	2	3	4	Примечание
1	4.407-257 -48	Каркас. Исполнение 1	1	—	—	—	40,60 кг
1	4.407-257 -48	Каркас. Исполнение 2	—	1	—	—	45,30 кг
1	4.407-257 -48	Каркас. Исполнение 3	—	—	1	—	47,00 кг
1	4.407-257 -48	Каркас. Исполнение 4	—	—	—	1	51,60 кг
2	4.407-257 -51	Дверь. Исполнение 1	2	—	—	—	25,00 кг
2	4.407-257-51	Дверь. Исполнение 2	—	2	—	—	33,80 кг
2	4.407-257-51	Дверь. Исполнение 3	—	—	2	—	21,40 кг
2	4.407-257-51	Дверь. Исполнение 4	—	—	—	2	31,20 кг
3	—	Лист 3 ГОСТ 19903-74; 990×490	2	—	—	—	22,60 кг
3	—	Лист 3 ГОСТ 19903-74; 1390×490	—	2	—	—	31,80 кг
3	—	Лист 3 ГОСТ 19903-74; 790×1190	—	—	2	—	44,00 кг
3	—	Лист 3 ГОСТ 19903-74; 1190×1190	—	—	—	2	66,00 кг
4	—	Лист 3 ГОСТ 19903-74; 1390×490	2	2	—	—	31,80 кг
4	—	Лист 3 ГОСТ 19903-74; 1490×1190	—	—	2	2	82,80 кг
5	—	Лист 3 ГОСТ 19903-74; 1390×990	1	—	—	—	32,00 кг
5	—	Лист 3 ГОСТ 19903-74; 1390×1390	—	1	—	—	45,10 кг
5	—	Лист 3 ГОСТ 19903-74; 1490×790	—	—	1	—	27,30 кг
5	—	Лист 3 ГОСТ 19903-74; 1490×1190	—	—	—	1	41,40 кг
6	4.407-257 -37	Петля	6	6	6	6	0,84 кг
7	4.407-257-40	Шарнир	6	6	6	6	0,42 кг
8	4.407-257-14	Планка	6	6	6	6	0,40 кг

Таблица 2

Исполнение	Размер паз.10, мм	Масса, кг
1	3490	1,01
2	3890	1,13
3	3490	1,01
4	3890	1,13

Паз.	Обозначение или тип изделия	Наименование	Количество на исполнение 1	2	3	4	Примечание
9	4.407-257 -47	Шайба. Исполнение 1	2	2	2	2	0,02кг
10	—	Шнур 2М12х16 ГОСТ6467-69; I-сл.табл 2	2	2	2	2	Резин.
11	—	Рым-болт М10 ГОСТ4751-67	2	2	2	2	0,25кг
12	—	Гайка М10 ГОСТ5915-70; Цинков.	8	8	8	8	0,10кг
13	—	Шайба 10 ГОСТ6958-78; Цинков.	6	6	6	6	0,09кг
14	—	Шайба пруж 10 ГОСТ6402-70; Окадир.	2	2	2	2	0,01кг

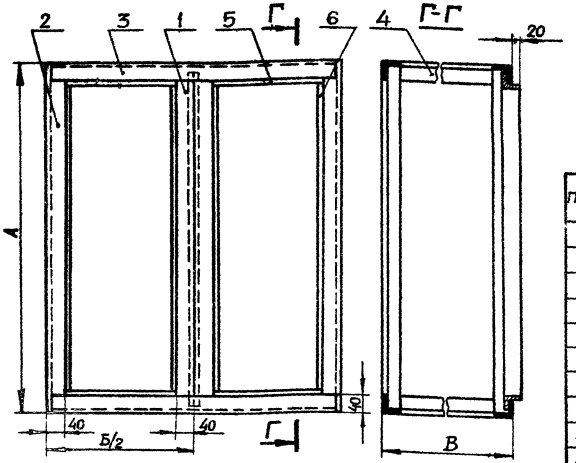

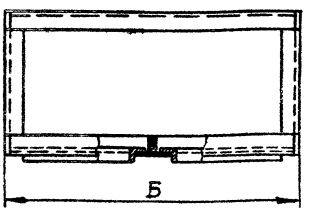

Исполнение	Размеры, мм А	Б	В	Масса, кг
1	1400	1000	500	40,6
2	1400	1400	500	45,3
3	1500	800	1200	47,0
4	1500	1200	1200	51,6

Поз.	Обозначение или тип изделия	Наименование	Количество на исполнение 1	2	3	4	Примечание
1	4.407-257-49	Уголок. Исполнение 1	2	2	—	—	6,70кг
1	4.407-257-49	Уголок. Исполнение 2	—	—	2	2	7,20кг
2	4.407-257-50	Уголок. Исполнение 1	4	4	—	—	13,60кг
2	4.407-257-50	Уголок. Исполнение 2	—	—	4	4	14,56кг
3	—	Уголок 40×40×4 ГОСТ8509-72; L=990	4	—	—	—	9,50кг
3	—	Уголок 40×40×4 ГОСТ8509-72; L=1390	—	4	—	—	13,40кг
3	—	Уголок 40×40×4 ГОСТ8509-72; L=790	—	—	4	—	7,60кг
3	—	Уголок 40×40×4 ГОСТ8509-72; L=1190	—	—	—	4	11,40кг
4	—	Уголок 40×40×4 ГОСТ8509-72; L=418	4	4	—	—	4,00кг
4	—	Уголок 40×40×4 ГОСТ8509-72; L=1118	—	—	4	4	10,80кг
5	—	Уголок 25×25×2,5 ГОСТ19771-74; L=418	4	—	—	—	1,64кг
5	—	Уголок 25×25×2,5 ГОСТ19771-74; L=618	—	4	—	—	2,40кг
5	—	Уголок 25×25×2,5 ГОСТ19771-74; L=318	—	—	4	—	1,25кг
5	—	Уголок 25×25×2,5 ГОСТ19771-74; L=518	—	—	—	4	2,04кг
6	—	Уголок 25×25×2,5 ГОСТ19771-74; L=1312	4	4	—	—	5,14кг
6	—	Уголок 25×25×2,5 ГОСТ19771-74; L=1412	—	—	4	4	5,60кг

1. Сварку выполнить по ГОСТ 5264-69.
2. Каркас варить изнутри швами У2-Т3/, С2-Т3/ и Н1-Т3/, обеспечить непроницаемость швов.
3. Перекосы после сварки не допускаются.

Изм.	Лист	№ докум.	Подпись	Дата
Разраб.		Попова		
Провер.		Тычинин		
Т.контр.		Тычинин		
Н.контр.		Тюрин		

4.407-257-48

Каркас

Лит.	Лист	Листов
Р		1

УГПИ ТЯЖПРОМЭЛЕКТРОПРОЕКТ ХАРЬКОВ

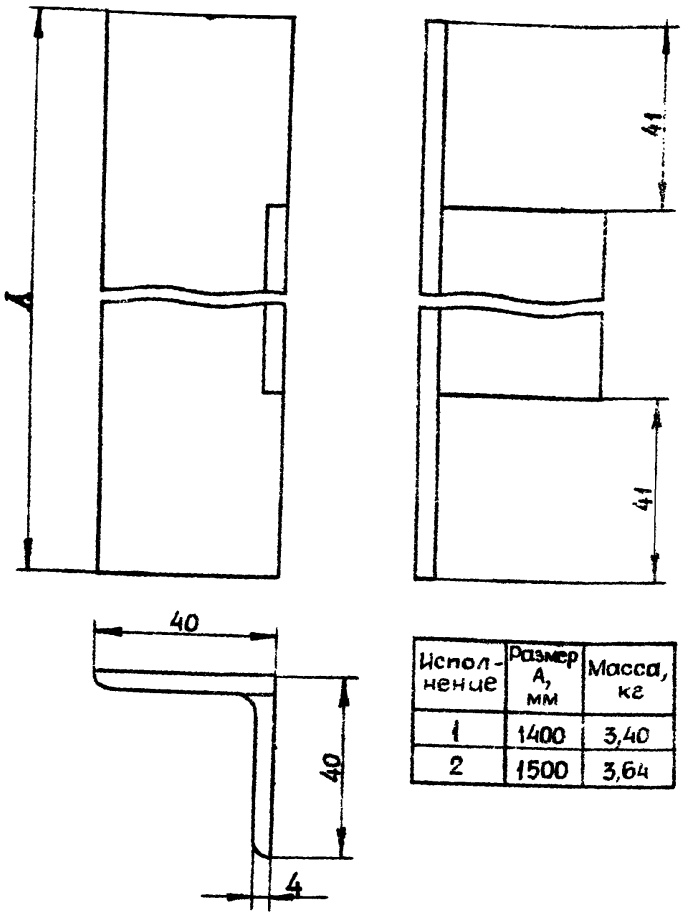

Исполнение	Размер A, мм	Масса, кг
1	1400	3,40
2	1500	3,64

Изм.	Лист	№ докум.	Подпись	Дата
Разраб.		Попова		
Пр. бер.		Тычинин		
Гл. инж. пр.		Тычинин		
Нач. отд.		Тюрин		

4.407-257-50

Уголок

Уголок 40×40×4 ГОСТ8509-72

Лит.	Лист	Листов
Р		1

УГПИ ТЯЖПРОМЭЛЕКТРОПРОЕКТ ХАРЬКОВ

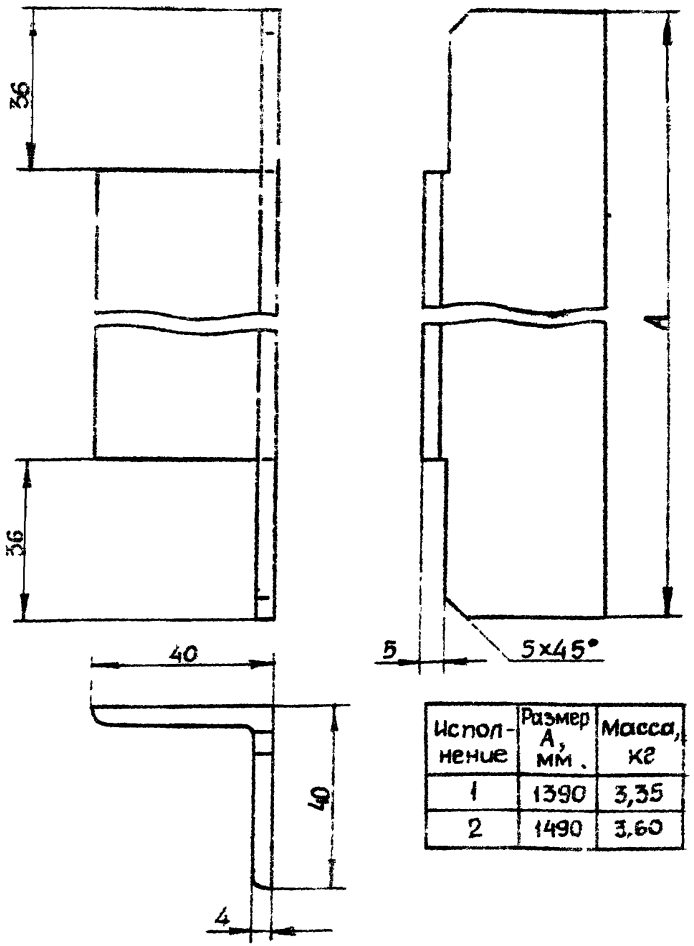

Исполнение	Размер A, мм	Масса, кг
1	1390	3,35
2	1490	3,60

Инв. № подл. | Подпись и дата

Изм.	Лист	№ докум.	Подпись	Дата
Разраб.		Попова		
Провер.		Тычинин		
Гл. инж. пр.		Тычинин		
Нач. отд.		Тюрин		

4.407-257-49

Уголок

Уголок 40×40×4 ГОСТ8509-72

Лит.	Лист	Листов
Р		1

УГПИ ТЯЖПРОМЭЛЕКТРОПРОЕКТ ХАРЬКОВ

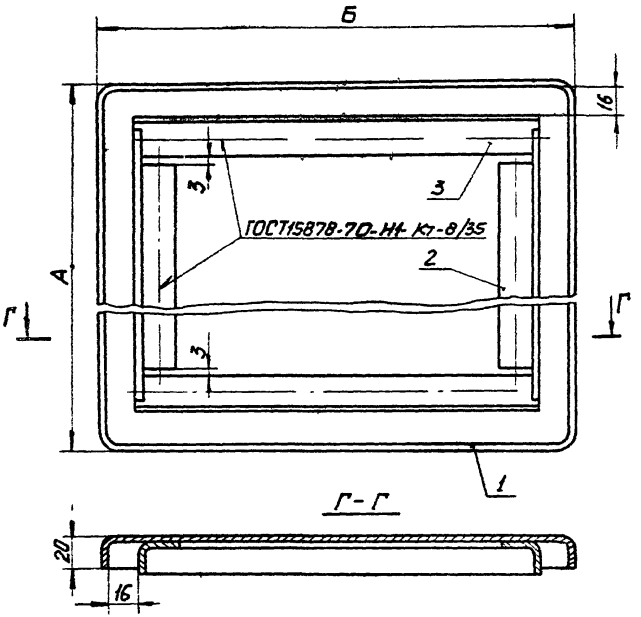

Исполнение	Размеры, мм А	Б	Масса, кг
1	1336	436	12,5
2	1336	636	16,9
3	1436	336	10,7
4	1436	536	15,6

Поз.	Обозначение или тип изделия	Наименование	Количество на исполнение 1	2	3	4	Примечание
1	4.407-257 -52	Дверь. Исполнение 1	1	—	—	—	10,30 кг
1	4.407-257 -52	Дверь. Исполнение 2	—	1	—	—	14,60 кг
1	4.407-257 -52	Дверь. Исполнение 3	—	—	1	—	8,40 кг
1	4.407-257 -52	Дверь. Исполнение 4	—	—	—	1	13,20 кг
2	4.407-257 -53	Уголок. Исполнение 1	2	2	—	—	1,88 кг
2	4.407-257 -53	Уголок. Исполнение 2	—	—	2	2	2,04 кг
3	—	Уголок 25×25×2 ГОСТ 19771-74; L=400	1	—	—	—	0,29 кг
3	—	Уголок 25×25×2 ГОСТ 19771-74; L=600	—	1	—	—	0,44 кг
3	—	Уголок 25×25×2 ГОСТ 19771-74; L=300	—	—	1	—	0,22 кг
3	—	Уголок 25×25×2 ГОСТ 19771-74; L=500	—	—	—	1	0,37 кг

Допускается применение дуговой сварки.

Изм.	Лист.	№ докум.	Подпись	Дата
Разраб.	Попова			
Провер.	Тычинин			
Гл. инж. пр.	Тычинин			8-71 г.
Нач. отд.	Тюрин			

4.407-257-51

Дверь

Лит.	Лист	Листов
Р		1

УГПИ ТЯЖПРОМЭЛЕКТРОПРОЕКТ ХАРЬКОВ

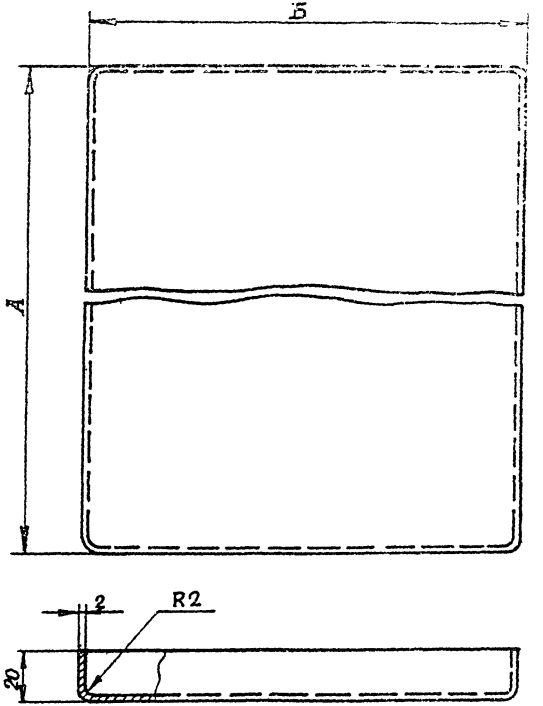

Исполнение	Размеры, мм			Масса, кг
	А	Б	Заготовка	
1	1336	436	1368×468	10,3
2	1336	636	1368×668	14,6
3	1436	536	1468×568	8,4
4	1436	536	1468×568	13,2

Раскрой углов

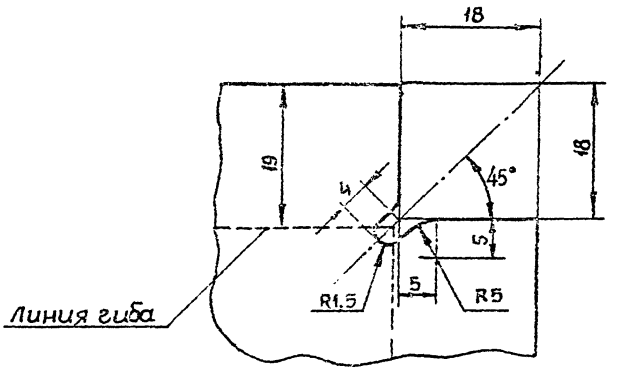

1. Углы заварить и опилить.
2. Заусеницы и острые кромки не допускаются.

Изм.	Лист	№ докум.	Подп.	Дата	4.407-257-52
Разраб.		Попова			Дверь Лист 20 ГОСТ 19903-74
Провер.		Тычинин			Лит. Р; Лист; Листов 1
Гл. инж. пр.		Тычинин			УГПИ ТЯЖПРОМЭЛЕКТРОПРОЕКТ ХАРЬКОВ
Н. контр.		Горин			

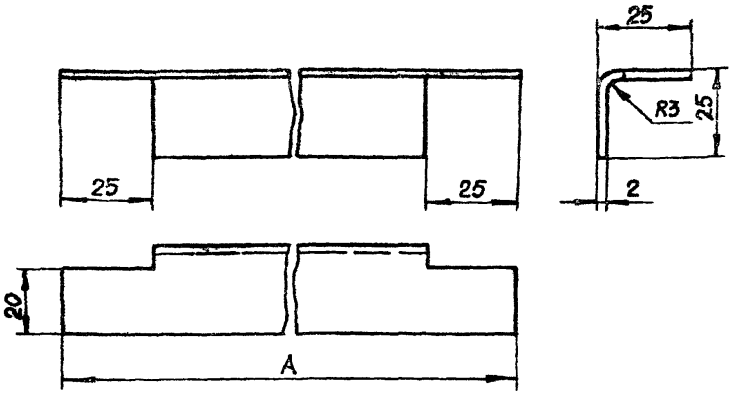

Исполнение	Размер А, мм	Масса, кг
1	1290	0,94
2	1390	1,02

Инв. N подл. | Подпись и дата

Изм.	Лист	N докум.	Подпись	Дата
Разраб.		Попова		
Провер.		Тычинин		
Гл. инж. пр.		Тычинин		
Н. отд.		Тюрин		

4.407-257-53

Уголок

Уголок 25×25×2 ГОСТ 13771-74

Лит.	Лист	Листов
Р		1

УГПИ ТЯЖПРОМЭЛЕКТРОПРОЕКТ ХАРЬКОВ

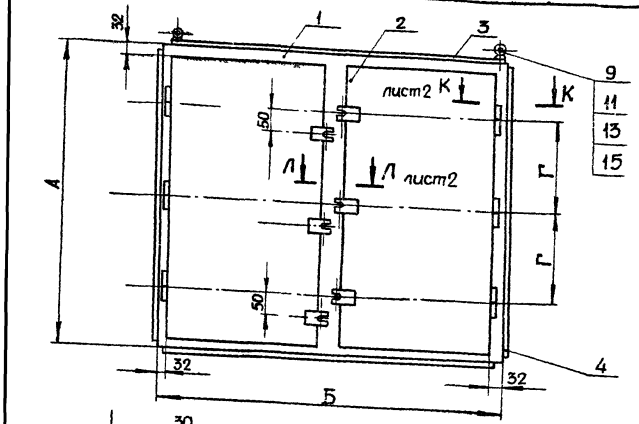

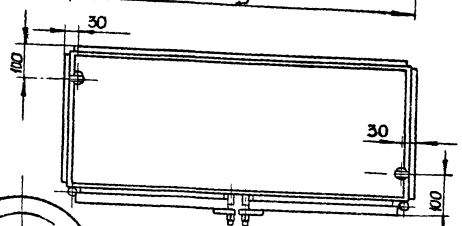

М-М

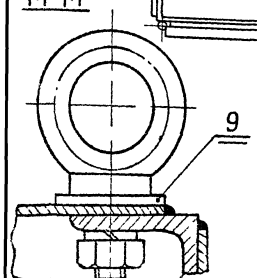

Таблица 1

Исполнение	Размеры, мм				Масса, кг
	А	Б	В	Г	
1	1600	800	500	530	140,0
2	1600	1200	500	530	171,0
3	1600	2000	500	530	280,6
4	1700	1200	700	560	216,7
5	1700	1500	700	560	247,3
6	1800	800	500	600	153,7

1. Сварку выполнить по ГОСТ 5264-69
2. Петли (поз. 6) приварить к каркасу (поз. 1) и двери (поз. 2), обеспечив размер „30" (размер между каркасом и плоскостью двери).
3. Корпус варить снаружи швом Н1-Т3, обеспечив непроницаемость швов. Перекосы после сварки не допускаются.
4. Для установки рым-болтов сверлить 2 отв. ф 13.
4. Покрытие: эмаль ХВ-124 серая ГОСТ 10144-74. IV. ж.
Стыки шпаклевать.
Резьбовые части винтов и оси петель смазать техническим вазелином.
6. Шнур поз. 10 уложить в паз после окраски коробки на клее 88Н ТУ38-105-1081-76.
7. Отверстия в стенках коробки для ввода труб выполняются по разметочным чертежам конкретного проекта

Изм.	Лист	№ докум.	Подпись	Дата
Разраб.		Потапенко		
Провер.		Попова		
Гл. инж. пр.		Тычинин		
Нач. отд.		Тарин		

4.407-257-54

Коробки протяжные с размерами сторон от 1500×800 до 1800×800

Лит.	Лист	Листов
Р	1	3

ГПИ ТЯЖПРОМЭЛЕКТРОПРОЕКТ ХАРЬКОВ

К-К лист 1

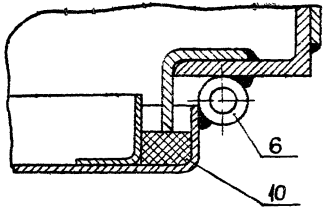

Л-Л лист 1

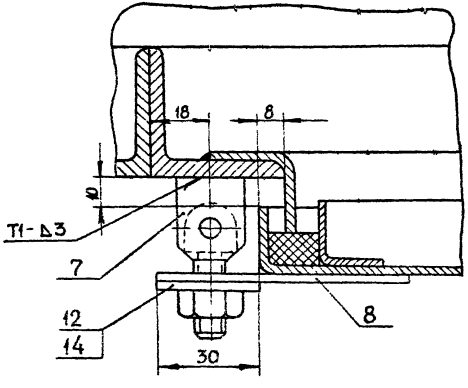

Поз.	Обозначение или тип изделия	Наименование	Количество на исполнение						Примеч.
			1	2	3	4	5	6	
1	4.407-257 -55	Каркас. Исполнение 1	1	—	—	—	—	—	26,60 кг
1	4.407-257 -55	Каркас. Исполнение 2	—	1	—	—	—	—	31,20 кг
1	4.407-257 -55	Каркас. Исполнение 3	—	—	1	—	—	—	42,40 кг
1	4.407-257 -55	Каркас. Исполнение 4	—	—	—	1	—	—	34,00 кг
1	4.407-257 -55	Каркас. Исполнение 5	—	—	—	—	1	—	37,60 кг
1	4.407-257 -55	Каркас. Исполнение 6	—	—	—	—	—	1	28,40 кг
2	4.407-257 -58	Дверь. Исполнение 1	2	—	—	—	—	—	24,80 кг
2	4.407-257 -58	Дверь. Исполнение 2	—	2	—	—	—	—	35,00 кг
2	4.407-257 -58	Дверь. Исполнение 3	—	—	2	—	—	—	55,60 кг
2	4.407-257 -58	Дверь. Исполнение 4	—	—	—	2	—	—	37,20 кг
2	4.407-257 -58	Дверь. Исполнение 5	—	—	—	—	2	—	45,60 кг
2	4.407-257 -58	Дверь. Исполнение 6	—	—	—	—	—	2	27,80 кг
3	—	Лист 3 ГОСТ 19903-74; 790×490	2	—	—	—	—	2	18,20 кг
3	—	Лист 3 ГОСТ 19903-74; 1190×490	—	2	—	—	—	—	27,20 кг
3	—	Лист 3 ГОСТ 19903-74; 1190×790	—	—	2	—	—	—	44,50 кг
3	—	Лист 3 ГОСТ 19903-74; 1190×690	—	—	—	2	—	—	38,60 кг
3	—	Лист 3 ГОСТ 19903-74; 1490×690	—	—	—	—	2	—	48,40 кг
4	—	Лист 3 ГОСТ 19903-74; 1590×490	2	2	—	—	—	—	36,50 кг
4	—	Лист 3 ГОСТ 19903-74; 1590×790	—	—	2	—	—	—	59,00 кг
4	—	Лист 3 ГОСТ 19903-74; 1690×690	—	—	—	2	2	—	54,80 кг
4	—	Лист 3 ГОСТ 19903-74; 1790×490	—	—	—	—	—	2	41,40 кг
5	—	Лист 3 ГОСТ 19903-74; 1590×790	1	—	—	—	—	—	29,50 кг
5	—	Лист 3 ГОСТ 19903-74; 1590×1190	—	1	—	—	—	—	44,50 кг
5	—	Лист 3 ГОСТ 19903-74; 1590×1990	—	—	1	—	—	—	74,00 кг

Инв. № подл. | Подпись и дата

Изм. Лист № докум. Подпись Дата

4.407-257-54

Лист 2

16336 71

Таблица 2

Исполнение	Размер l поз.10, мм	Масса, кг
1	3390	1,0
2	4090	1,2
3	4890	1,4
4	4290	1,2
5	4590	1,3
6	4090	1,2

Поз.	Обозначение или тип изделия	Наименование	Количество на исполнение 1	2	3	4	5	6	Примечание
5	——	Лист 3 ГОСТ19903-74; 1690×1490	—	—	—	1	—	—	47,40кг
5	——	Лист 3 ГОСТ19903-74; 1690×1490	—	—	—	—	1	—	56,00кг
5	——	Лист 3 ГОСТ19903-74; 1790×790	—	—	—	—	—	1	33,20кг
6	4.407-257 -37	Петля	6	6	6	6	6	6	0,84 кг
7	4.407-257 -40	Шарнир	6	6	6	6	6	6	0,42 кг
8	4.407-257 -14	Планка	6	6	6	6	6	6	0,40кг
9	4.407-257 -41	Шайба. Исполнение 2	2	2	2	2	2	2	0,02 кг
10	——	Шнур 2М12×16 ГОСТ6467-69; см.табл.2	2	2	2	2	2	2	Резин.
11	——	Рым-болт М12 ГОСТ4751-73	2	2	2	2	2	2	0,38 кг
12	——	Гайка М10 ГОСТ5915-70; Цинков.	6	6	6	6	6	6	0,07кг
13	——	Гайка М12 ГОСТ5915-70; Цинков.	2	2	2	2	2	2	0,034кг
14	——	Шайба 10 ГОСТ6958-78; Цинков.	6	6	6	6	6	6	0,09кг
15	——	Шайба пруж. 12 ГОСТ6402-70; Оксидир.	2	2	2	2	2	2	0,001кг

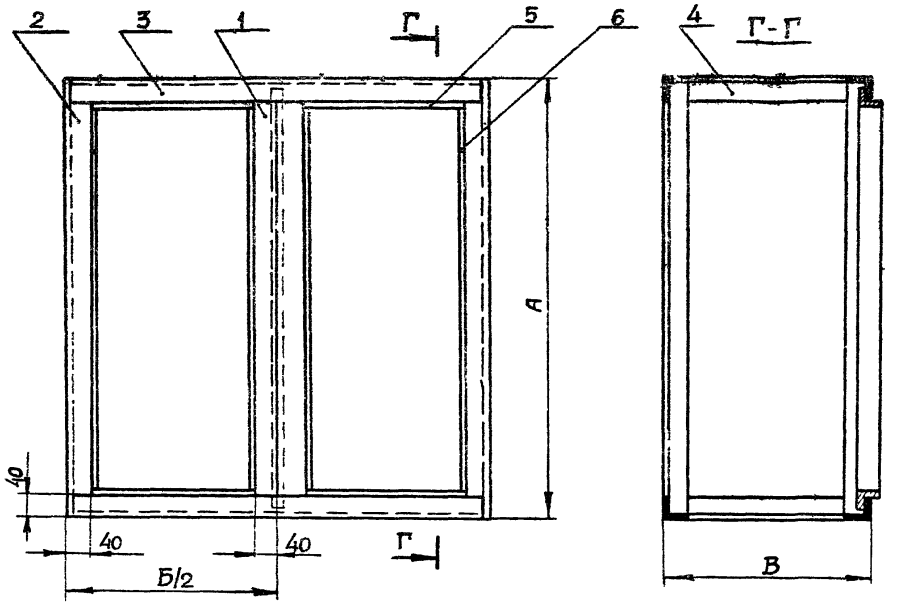

Исполнение	Размеры, мм			Масса, кг
	А	Б	В	
1	1600	800	500	26,6
2	1600	1200	500	31,2
3	1600	2000	800	42,4
4	1700	1200	700	34,0
5	1700	1500	700	37,6
6	1800	800	500	28,4

1. Сварку выполнить по ГОСТ 5264-69.
2. Каркас варить изнутри швами У2-Т3, С2-Т3 и Н1-Т3, обеспечив непроницаемость швов.
3. Перекосы после сварки не допускаются.

Изм.	Лист	№ докум.	Подпись	Дата
Разраб.		Потиченко		
Провер.		Попова		
Гл. инж. пр.		Тычинин		
Нач. отд.		Тюрин		

4.407-257-55

Каркас

Лит.	Лист	Листов
Р	1	2

УГПИ ТЯЖПРОМЭЛЕКТРОПРОЕКТ ХАРЬКОВ

Поз.	Обозначение или тип изделия	Наименование	Кол. на исполнение 1	2	3	4	5	6	Примечание
1	4.407-257 -56	Уголок. Исполнение 1	2	2	2	—	—	—	3,85кг
1	4.407-257 -56	Уголок. Исполнение 2	—	—	—	2	2	—	4,10кг
1	4.407-257 -56	Уголок. Исполнение 3	—	—	—	—	—	2	4,35кг
2	4.407-257 -57	Уголок. Исполнение 1	4	4	4	—	—	—	3,90кг
2	4.407-257 -57	Уголок. Исполнение 2	—	—	—	4	4	—	4,14кг
2	4.407-257 -57	Уголок. Исполнение 3	—	—	—	—	—	4	4,39кг
3	—	Уголок 40×40×4, ГОСТ8509-72; l=790	4	—	—	—	—	4	7,60кг
3	—	Уголок 40×40×4, ГОСТ8509-72; l=1190		4	—	4	—	—	11,40кг
3	—	Уголок 40×40×4, ГОСТ8509-72; l=1990			4	—	—	—	19,20кг
3	—	Уголок 40×40×4, ГОСТ8509-72; l=1490	—	—	—	—	4	—	14,40кг
4	—	Уголок 40×40×4, ГОСТ8509-72; l=418	4	4	—	—	—	4	4,00кг
4	—	Уголок 40×40×4, ГОСТ8509-72; l=718	—	—	4	—	—	—	6,88кг
4	—	Уголок 40×40×4, ГОСТ8509-72; l=618	—	—	—	4	4	—	5,92кг
5	—	Уголок 25×25×2,5; ГОСТ19771-74; l=318	4	—	—	—	—	4	1,24кг
5	—	Уголок 25×25×2,5; ГОСТ19771-74; l=518	—	4	—	4	—	—	2,04кг
5	—	Уголок 25×25×2,5; ГОСТ19771-74; l=918	—	—	4	—	—	—	3,60кг
5	—	Уголок 25×25×2,5; ГОСТ19771-74; l=668	—	—	—	—	4	—	2,64кг
6	—	Уголок 25×25×2,5; ГОСТ19771-74; l=1512	4	4	4	—	—	—	5,90кг
6	—	Уголок 25×25×2,5; ГОСТ19771-74; l=1612	—	—	—	4	4	—	6,30кг
6	—	Уголок 25×25×2,5; ГОСТ19771-74; l=1712	—	—	—	—	—	4	6,70кг

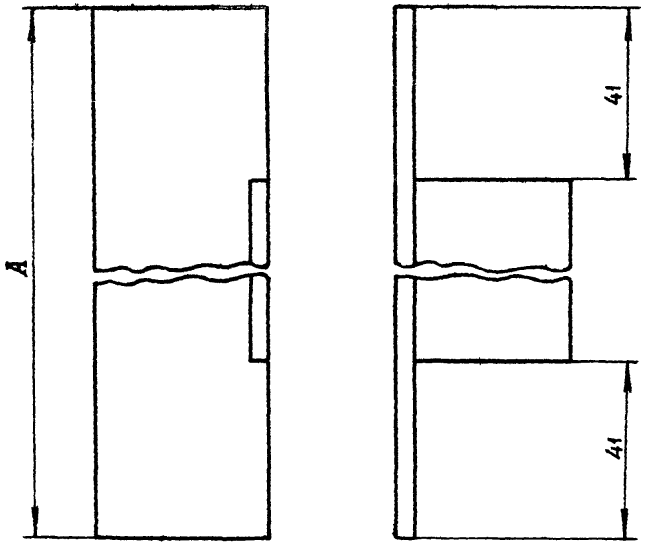

Исполнение	Размер А, мм	Масса, кг
1	1600	3,90
2	1700	4,14
3	1800	4,39

Изм.	Лист	№ докум.	Подпись	Дата	4.407-257-57		
Разраб.		Потиченко			Уголок Уголок 40×40×4 ГОСТ 8509-72	Лит.	Лист	Листов
Провер.		Попова				Р		1
Гл. инж. пр.		Тычинин		2.72		ЦГПИ ТЯЖПРОМЭЛЕКТРОПРОЕКТ ХАРЬКОВ		
Нач. отд.		Тюрин						

Инв. № подл. | Подпись и дата

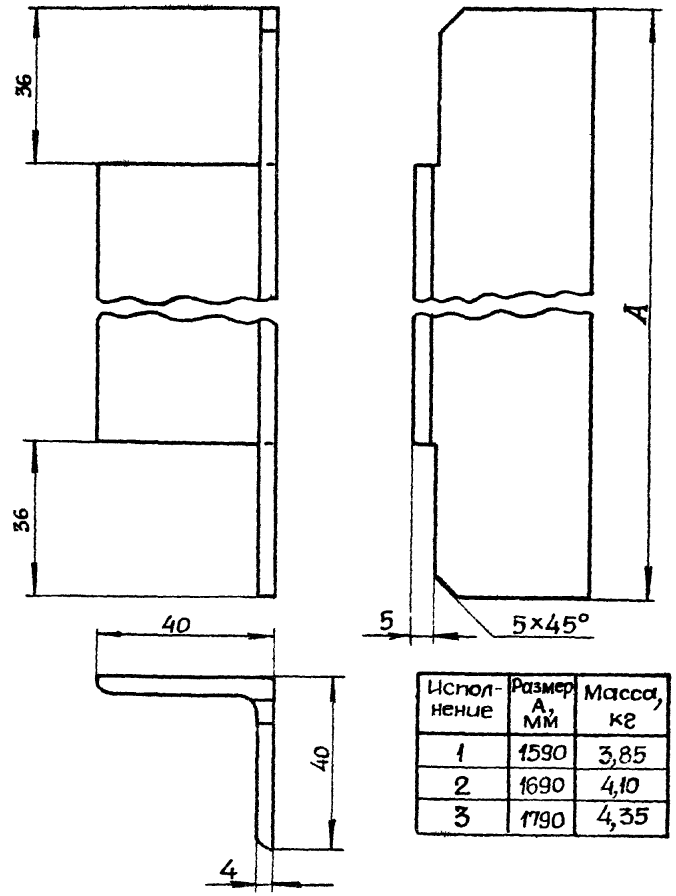

Исполнение	Размер А, мм	Масса, кг
1	1590	3,85
2	1690	4,10
3	1790	4,35

Изм.	Лист	№ докум.	Подпись	Дата	4.407-257-56		
Разраб.		Потиченко			Уголок Уголок 40×40×4 ГОСТ 8509-72	Лит.	Лист	Листов
Провер.		Попова				Р		1
Гл. инж. пр.		Тычинин		2.72		ЦГПИ ТЯЖПРОМЭЛЕКТРОПРОЕКТ ХАРЬКОВ		
Нач. отд.		Тюрин						

Инв. № подл. | Подпись и дата

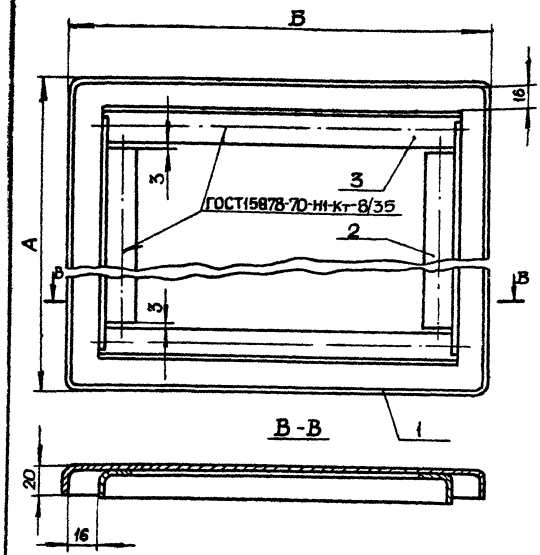

Поз.	Обозначение или тип изделия	Наименование	Количество на исполнение						Примечание
			1	2	3	4	5	6	
1	4.407-257 -59	Дверь. Исполнение 1	1	—	—	—	—	—	9,00 кг
1	4.407-257 -59	Дверь. Исполнение 2	—	1	—	—	—	—	13,88 кг
1	4.407-257 -59	Дверь. Исполнение 3	—	—	1	—	—	—	23,56 кг
1	4.407-257 -59	Дверь. Исполнение 4	—	—	—	1	—	—	14,77 кг
1	4.407-257 -59	Дверь. Исполнение 5	—	—	—	—	1	—	18,68 кг
1	4.407-257 -59	Дверь. Исполнение 6	—	—	—	—	—	1	10,14 кг
2	4.407-257 -60	Уголок. Исполнение 1	2	2	2	—	—	—	2,90 кг
2	4.407-257 -60	Уголок. Исполнение 2	—	—	—	2	2	—	3,10 кг
2	4.407-257 -60	Уголок. Исполнение 3	—	—	—	—	—	2	3,30 кг
3	—	Уголок 25×25×2 ГОСТ 19771-74; L=300	2	—	—	—	—	2	0,44 кг
3	—	Уголок 25×25×2 ГОСТ 19771-74; L=500	—	2	—	2	—	—	0,74 кг
3	—	Уголок 25×25×2 ГОСТ 19771-74; L=900	—	—	2	—	—	—	1,30 кг
3	—	Уголок 25×25×2 ГОСТ 19771-74; L=650	—	—	—	—	2	—	1,00 кг

Исполнение	Размеры, мм А	Б	Масса, кг
1	1536	336	12,4
2	1536	536	17,5
3	1536	936	27,8
4	1636	536	18,6
5	1636	686	22,8
6	1736	336	13,9

Допускается применение дуговой сварки.

Изм.	Лист	№ докум.	Подпись	Дата	4.407-257-58		
Разраб.		Пятиченко			Дверь	Лит. Р	Лист	Листов 1
Провер.		Попова				УГПИ ТЯЖПРОМЭЛЕКТРОПРОЕКТ ХАРЬКОВ		
Гл. инж. пр.		Тычинин						
Нач. отд.		Тюрин						

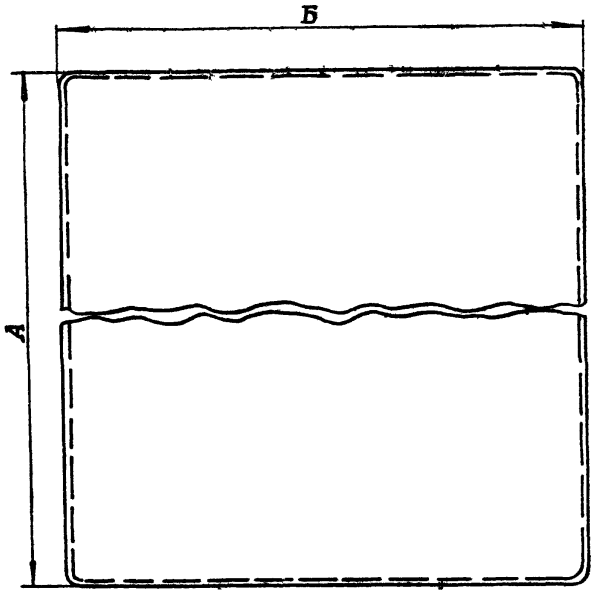

Испол-нение	Размеры, мм			Масса, кг
	А	Б	Заготовка	
1	1536	336	1568×368	9,00
2	1536	536	1568×568	13,88
3	1536	936	1568×968	23,56
4	1636	536	1668×568	14,77
5	1636	686	1668×718	18,68
6	1736	336	1768×368	10,14

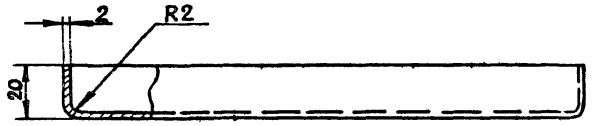

Раскрой углов

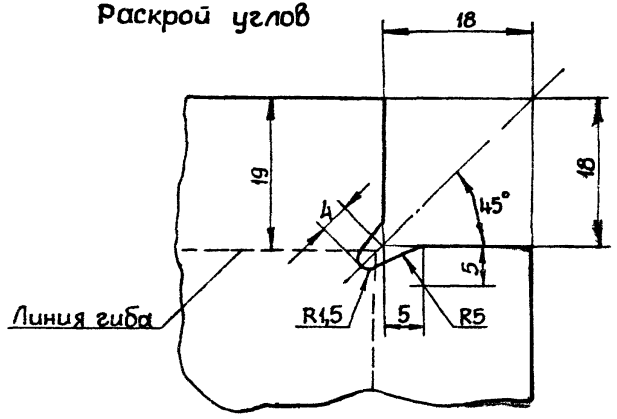

1. Углы заварить и опилить.
2. Заусеницы и острые кромки не допускаются.

Изм.	Лист	№ докум.	Подпись	Дата
Разраб.		Потиченко		
Провер.		Попова		
Гл. инж. пр.		Тычинин		2.72
Нач. отд.		Тюрин		

4.407-257-59

Дверь
Лист 2,0 ГОСТ 19903-74

Лит	Лист	Листов
р		1

УГПИ ТЯЖПРОМЭЛЕКТРОПРОЕКТ ХАРЬКОВ

Инв. № подл. | Подпись и дата

16336 77

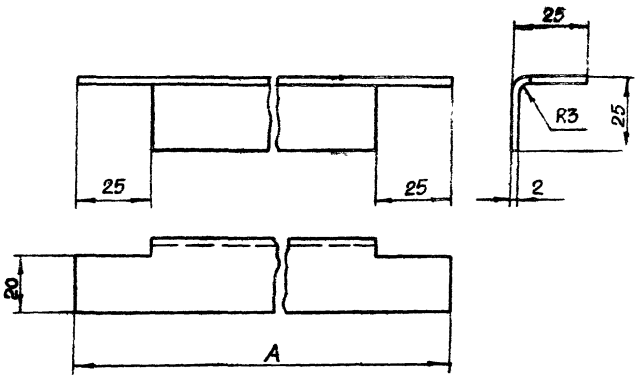

Исполнение	Размер А, мм	Масса, кг
1	1490	1,45
2	1590	1,55
3	1690	1,65

Допускается изготовление уголка из двух раздельных частей.

Инв.№ подл. | Подпись и дата

Изм.	Лист	№ докум.	Подпись	Дата
Разраб.		Логинченко		
Провер.		Попова		
Гл. инж.		Тычинин		2.79
Нач. отд.		Тюрин		

4.407-257-60

Уголок

Уголок 25х25х2 ГОСТ 19771-74

Лит.	Лист	Листов
Р		1

УГЛИ ТЯЖПРОМЭЛЕКТРОПРОЕКТ ХАРЬКОВ

16336 78

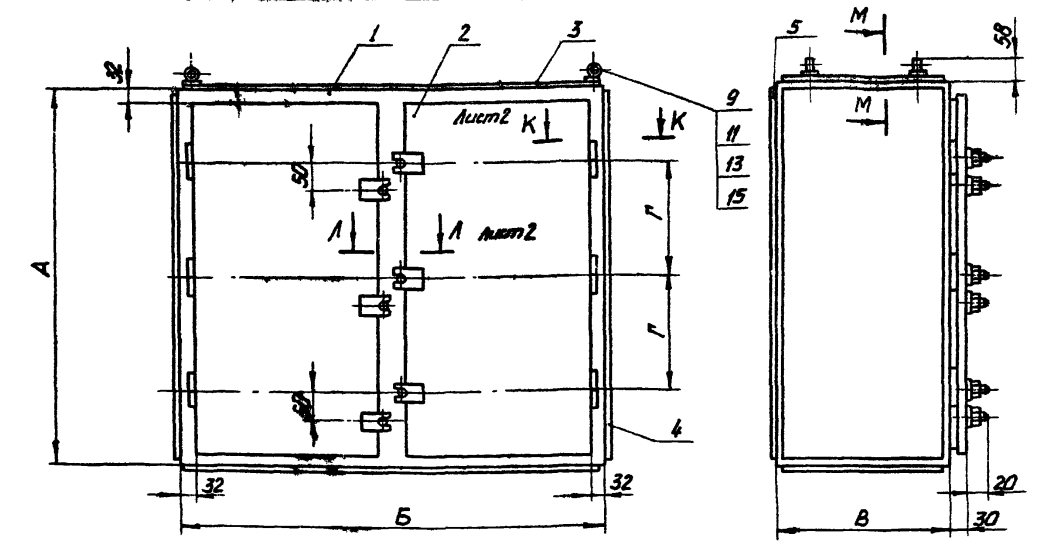

1. Сварку выполнить по ГОСТ 5264-69.
2. Петли (поз. 6) приварить к каркасу (поз. 1) и двери (поз. 2), обеспечив размер „30" (размер между каркасом и плоскостью двери).
3. Корпус варить снаружи швом Н1-Т3, обеспечив непроницаемость швов. Перекосы после сварки не допускаются.
4. Для установки рым-болтов сверлить 2 отв. ф13. Для исп. 7-2 отв. ф17.
5. Покрытие: эмаль ХВ-124 серая ГОСТ 10144-74. IV. Ж.
Стыки шпаклевать.
Резьбовые части винтов и оси петель смазать техническим вазелином.
6. Шнур поз. 10 уложить в паз после окраски коробки на клее 88Н ТУ 38-105-1061-76.
7. Отверстия в стенках коробки для ввода труб выполняются по разметочным чертежам конкретного проекта.

Таблица 1

Исполнение	Размеры, мм				Масса, кг
	А	Б	В	Г	
1	2000	1000	1000	670	285,0
2	2000	1500	700	670	302,0
3	2000	1700	900	670	364,0
4	2200	1200	700	740	285,1
5	2200	1200	900	740	318,2
6	2200	1600	900	740	375,3
7	2200	2000	1200	740	486,1

Инв. № подл. | Подпись и дата

Изм.	Лист	№ докум.	Подпись	Дата
Разраб.		Потиченко		
Провер.		Попова		
Гл. инж. пр.		Тычинин		
Нач. отд.		Тюрин		

4.407-257-61

Коробки протяжные с размерами сторон от 2000×1000 до 2200×2000

Лит.	Лист	Листов
Р	1	3

ЦГПИ ТЯЖПРОМЭЛЕКТРОПРОЕКТ ХАРЬКОВ

К-К лист 1

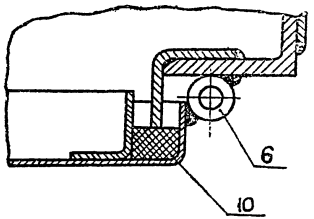

Л-Л лист 1

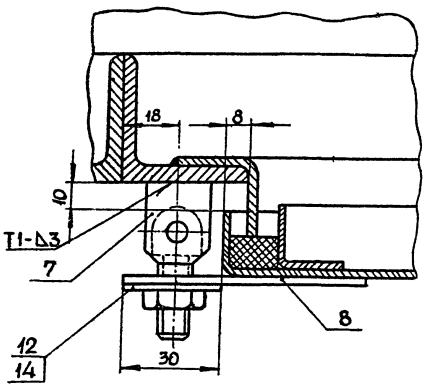

Поз.	Обозначение или тип изделия	Наименование	Количество на исполнение 1	2	3	4	5	6	7	Примеч.
1	4.407-257-62	Каркас. Исполнение 1	1	—	—	—	—	—	—	58,20кг
1	4.407-257-62	Каркас. Исполнение 2	—	1	—	—	—	—	—	62,90кг
1	4.407-257-62	Каркас. Исполнение 3	—	—	1	—	—	—	—	67,70кг
1	4.407-257-62	Каркас. Исполнение 4	—	—	—	1	—	—	—	62,80кг
1	4.407-257-62	Каркас. Исполнение 5	—	—	—	—	1	—	—	64,70кг
1	4.407-257-62	Каркас. Исполнение 6	—	—	—	—	—	1	—	70,10кг
1	4.407-257-62	Каркас. Исполнение 7	—	—	—	—	—	—	1	78,90кг
2	4.407-257-66	Дверь. Исполнение 1	2	—	—	—	—	—	—	35,80кг
2	4.407-257-66	Дверь. Исполнение 2	—	2	—	—	—	—	—	52,00кг
2	4.407-257-66	Дверь. Исполнение 3	—	—	2	—	—	—	—	57,80кг
2	4.407-257-66	Дверь. Исполнение 4	—	—	—	2	2	—	—	46,20кг
2	4.407-257-66	Дверь. Исполнение 5	—	—	—	—	—	2	—	60,00кг
2	4.407-257-66	Дверь. Исполнение 6	—	—	—	—	—	—	2	74,20кг
3	—	Лист3 ГОСТ19903-74; 990×990	2	—	—	—	—	—	—	46,00кг
3	—	Лист3 ГОСТ19903-74; 1490×690	—	2	—	—	—	—	—	48,40кг
3	—	Лист3 ГОСТ19903-74; 1690×890	—	—	2	—	—	—	—	70,60кг
3	—	Лист3 ГОСТ19903-74; 1190×690	—	—	—	2	—	—	—	38,60кг
3	—	Лист3 ГОСТ19903-74; 1190 ×890	—	—	—	—	2	—	—	49,60кг
3	—	Лист3 ГОСТ19903-74; 1590×890	—	—	—	—	—	2	—	66,50кг
3	—	Лист3. ГОСТ19903-74; 1990×1190	—	—	—	—	—	—	2	111,80кг
4	—	Лист3 ГОСТ19903-74; 1990×990	2	—	—	—	—	—	—	93,50кг
4	—	Лист3 ГОСТ19903-74; 1990×690	—	2	—	—	—	—	—	64,50кг
4	—	Лист3 ГОСТ19903-74; 1990×890	—	—	2	—	—	—	—	83,00кг
4	—	Лист3 ГОСТ19903-74; 2190×690	—	—	—	2	—	—	—	71,00кг

Таблица 2

Исполнение	Размер L поз.10, мм	Масса, кг
1	4690	1,36
2	5190	1,50
3	5390	1,56
4	5290	1,54
5	5290	1,54
6	5690	1,64
7	6090	1,76

Поз.	Обозначение или тип изделия	Наименование	Количество на исполнение 1	2	3	4	5	6	7	Примечание
4	——	Лист 3 ГОСТ 19903-74; 2190×890	—	—	—	—	2	2	—	31,20кг
4	——	Лист 3 ГОСТ 19903-74; 2190×1190	—	—	—	—	—	—	2	123,00кг
5	——	Лист 3 ГОСТ 19903-74; 1990×990	1	—	—	—	—	—	—	46,00кг
5	——	Лист 3 ГОСТ 19903-74; 1990×1490	—	1	—	—	—	—	—	69,00кг
5	——	Лист 3 ГОСТ 19903-74; 1990×1690	—	—	1	—	—	—	—	78,60кг
5	——	Лист 3 ГОСТ 19903-74; 2190×1190	—	—	—	1	1	—	—	61,20кг
5	——	Лист 3 ГОСТ 19903-74; 2190×1590	—	—	—	—	—	1	—	82,00кг
5	——	Лист 3 ГОСТ 19903-74; 2190×1990	—	—	—	—	—	—	1	102,20кг
6	4.407-257-37	Петля	6	6	6	6	6	6	6	0,84кг
7	4.407-257-40	Шарнир	6	6	6	6	6	6	6	0,42кг
8	4.407-257-14	Планка	6	6	6	6	6	6	6	0,40кг
9	4.407-257-41	Шайба. Исполнение 2	2	2	2	2	2	2	—	0,02кг
9	4.407-257-41	Шайба. Исполнение 3	—	—	—	—	—	—	2	0,02кг
10	——	Шнур 2м12×16, ГОСТ 6467-69; L-см. табл. 2	2	2	2	2	2	2	2	Резин.
11	——	Рым-болт М12 ГОСТ 4751-73	2	2	2	2	2	2	—	0,38кг
11	——	Рым-болт М16 ГОСТ 4751-73	—	—	—	—	—	—	2	0,62кг
12	——	Гайка М10 ГОСТ 5915-70; Цинков.	6	6	6	6	6	6	6	0,07кг
13	——	Гайка М12 ГОСТ 5915-70; Цинков.	2	2	2	2	2	2	—	0,034кг
13	——	Гайка М16 ГОСТ 5915-70; Цинков.	—	—	—	—	—	—	2	0,07кг
14	——	Шайба 10 ГОСТ 6958-78; Цинков.	6	6	6	6	6	6	6	0,09кг
15	——	Шайба пруж. 12 ГОСТ 6402-70; Оксидир.	2	2	2	2	2	2	—	0,01кг
15	——	Шайба пруж. 16 ГОСТ 6402-70; Оксидир.	—	—	—	—	—	—	2	0,01кг

Инв. № подл. | Подпись и дата

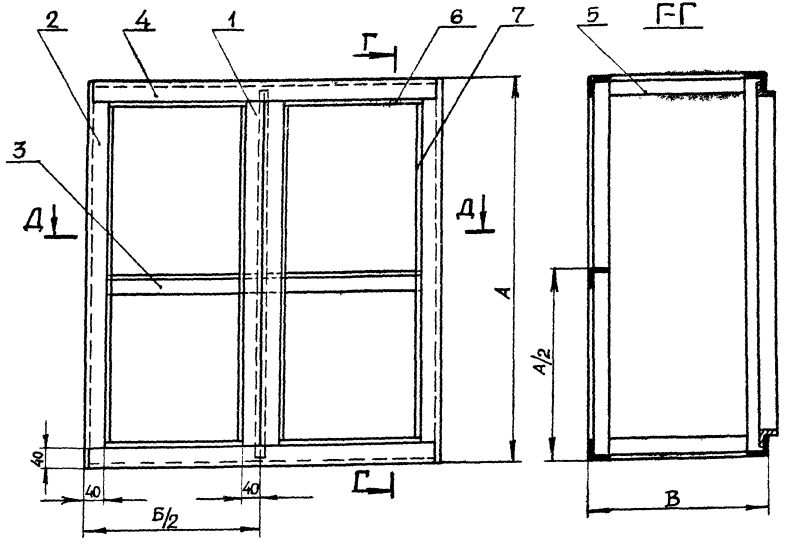

Исполнение	Размеры, мм			Масса, кг
	А	Б	В	
1	2000	1000	1000	58,8
2	2000	1500	700	62,9
3	2000	1700	900	67,7
4	2200	1200	700	62,8
5	2200	1200	900	64,7
6	2200	1600	900	70,1
7	2200	2000	1200	78,9

Д-Д

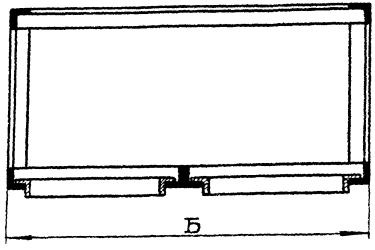

1. Сварку выполнить по ГОСТ 5264-69.
2. Каркас варить изнутри швами У2-Т3, С2-Т3 и Н1-Т3, обеспечив непроницаемость швов.
3. Перекосы после сварки не допускаются.

Изм.	Лист	№ докум.	Подпись	Дата
Разраб.		Потиченко		
Провер.		Попова		
Гл. инж. пр.		Тычинин		
Нач. отд.		Тюрин		

4.407-257-62

Каркас

Лит.	Лист	Листов
Р	1	2

УГПИ Тяжпромэлектропроект Харьков

Поз.	Обозначение или тип изделия	Наименование	Количество на исполнение 1	2	3	4	5	6	7	Примечание
1	4.407-257 -63	Уголок Исполнение 1	2	2	2	—	—	—	—	9,60 кг
1	4.407-257 -63	Уголок. Исполнение 2	—	—	—	2	2	2	2	10,60 кг
2	4.407-257 -64	Уголок. Исполнение 1	4	4	4	—	—	—	—	19,20 кг
2	4.407-257 -64	Уголок. Исполнение 2	—	—	—	4	4	4	4	21,40 кг
3	4.407-257 -65	Уголок. Исполнение 1	1	—	—	—	—	—	—	2,40 кг
3	4.407-257 -65	Уголок. Исполнение 2	—	1	—	—	—	—	—	3,60 кг
3	4.407-257 -65	Уголок. Исполнение 3	—	—	1	—	—	—	—	4,10 кг
3	4.407-257 -65	Уголок. Исполнение 4	—	—	—	1	1	—	—	2,90 кг
3	4.407-257 -65	Уголок. Исполнение 5	—	—	—	—	—	1	—	3,90 кг
3	4.407-257 -65	Уголок. Исполнение 6	—	—	—	—	—	—	1	4,90 кг
4	—	Уголок 40х40х4 ГОСТ 8509-72; L=990	4	—	—	—	—	—	—	9,60 кг
4	—	Уголок 40х40х4 ГОСТ 8509-72; L=1490	—	4	—	—	—	—	—	14,40 кг
4	—	Уголок 40х40х4 ГОСТ 8509-72; L=1690	—	—	4	—	—	—	—	16,40 кг
4	—	Уголок 40х40х4 ГОСТ 8509-72; L=1190	—	—	—	4	4	—	—	11,50 кг
4	—	Уголок 40х40х4 ГОСТ 8509-72; L=1590	—	—	—	—	—	4	—	15,20 кг
4	—	Уголок 40х40х4 ГОСТ 8509-72; L=1990	—	—	—	—	—	—	4	19,20 кг
5	—	Уголок 40х40х4 ГОСТ 8509-72; L=918	4	—	—	—	—	—	—	8,90 кг
5	—	Уголок 40х40х4 ГОСТ 8509-72; L=618	—	4	—	4	—	—	—	6,00 кг
5	—	Уголок 40х40х4 ГОСТ 8509-72; L=818	—	—	4	—	4	4	—	7,90 кг
5	—	Уголок 40х40х4 ГОСТ 8509-72; L=1118	—	—	—	—	—	—	4	10,90 кг
6	—	Уголок 25х25х2,5 ГОСТ 19771-74; L=418	4	—	—	—	—	—	—	1,64 кг
6	—	Уголок 25х25х2,5 ГОСТ 19771-74; L=668	—	4	—	—	—	—	—	2,60 кг
6	—	Уголок 25х25х2,5 ГОСТ 19771-74; L=768	—	—	4	—	—	—	—	3,00 кг
6	—	Уголок 25х25х2,5 ГОСТ 19771-74; L=518	—	—	—	4	4	—	—	2,05 кг
6	—	Уголок 25х25х2,5 ГОСТ 19771-74; L=718	—	—	—	—	—	4	—	2,80 кг
6	—	Уголок 25х25х2,5 ГОСТ 19771-74; L=918	—	—	—	—	—	—	4	3,60 кг
7	—	Уголок 25х25х2,5 ГОСТ 19771-74; L=1912	4	4	4	—	—	—	—	7,50 кг
7	—	Уголок 25х25х2,5 ГОСТ 19771-74; L=2112	—	—	—	4	4	4	4	8,30 кг

16336 83

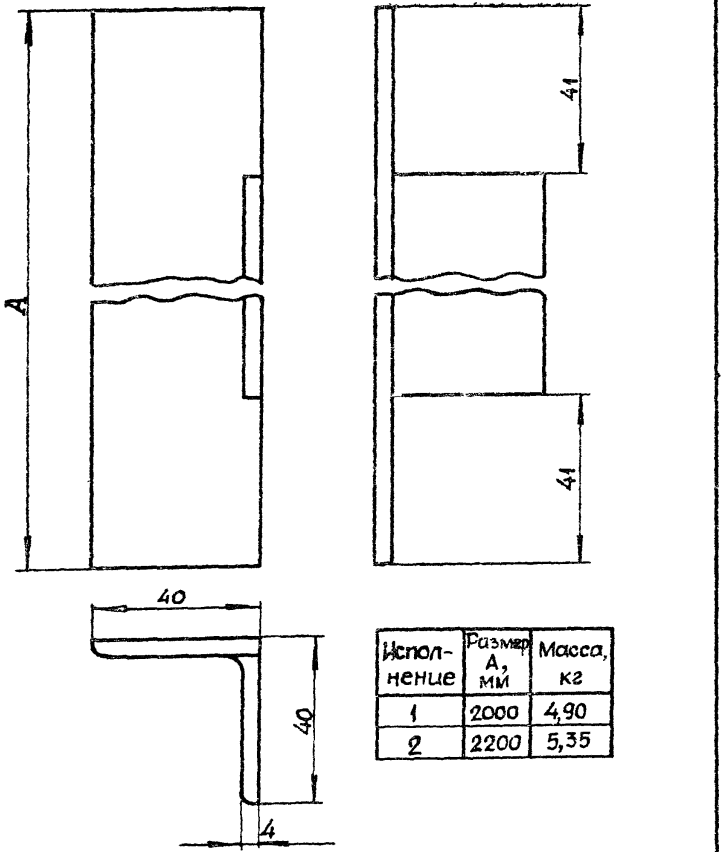

Исполнение	Размер А, мм	Масса, кг
1	2000	4,90
2	2200	5,35

Изм.	Лист	№ докум.	Подпись	Дата
Разраб.		Потиченко		
Провер.		Попова		
Т. контр.		Тычинин		
Нач. отд.		Тюрин		

4.407-257-64

Уголок

Уголок 40×40×4 ГОСТ 8509-72

Лит.	Лист	Листов
Р		1

УГПИ ТЯЖПРОМЭЛЕКТРОПРОЕКТ ХАРЬКОВ

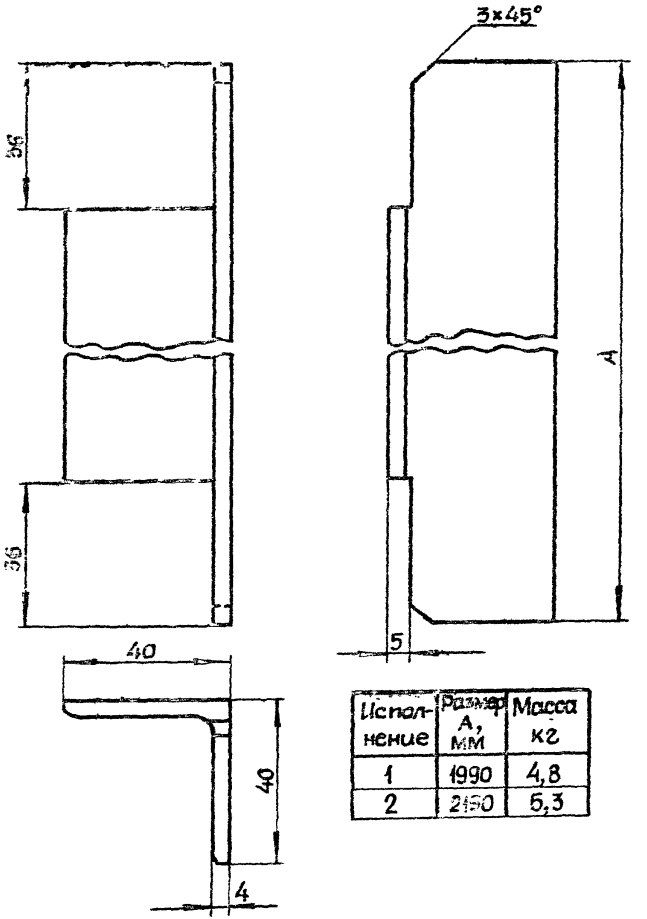

Исполнение	Размер А, мм	Масса кг
1	1990	4,8
2	2150	5,3

Инв. № подл. | Подпись и дата

Изм.	Лист	№ докум.	Подпись	Дата
Разраб.		Потиченко		
Провер.		Попова		
Т. контр.		Тычинин		
Нач. отд.		Тюрин		

4.407-257-63

Уголок

Уголок 40×40×4 ГОСТ 8509-72

Лит.	Лист	Листов
Р		1

УГПИ ТЯЖПРОМЭЛЕКТРОПРОЕКТ ХАРЬКОВ

16336 84

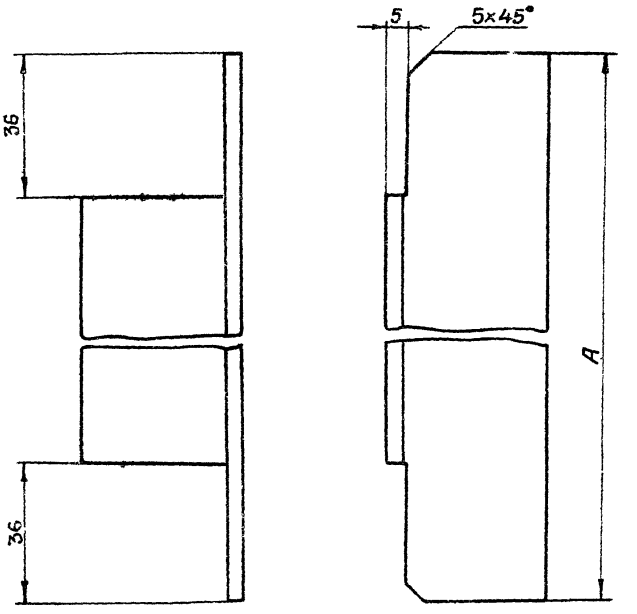

Исполнение	Размер А, мм	Масса, кг
1	990	2,4
2	1490	3,6
3	1690	4,1
4	1190	2,9
5	1590	3,9
6	1990	4,9

Инв. N подл. | Подпись и дата

Изм.	Лист	№ докум.	Подпись	Дата
Разраб.		Потиченко		
Провер.		Попова		
Гл. инж. пр.		Тычинин		
Нач. отд.		Тюрин		

4.407-257-65

Уголок

Уголок равнополочный 40×40×4, ГОСТ 19771-74

Лит.	Лист	Листов
Р		1

УГПИ ТЯЖПРОМЭЛЕКТРОПРОЕКТ ХАРЬКОВ

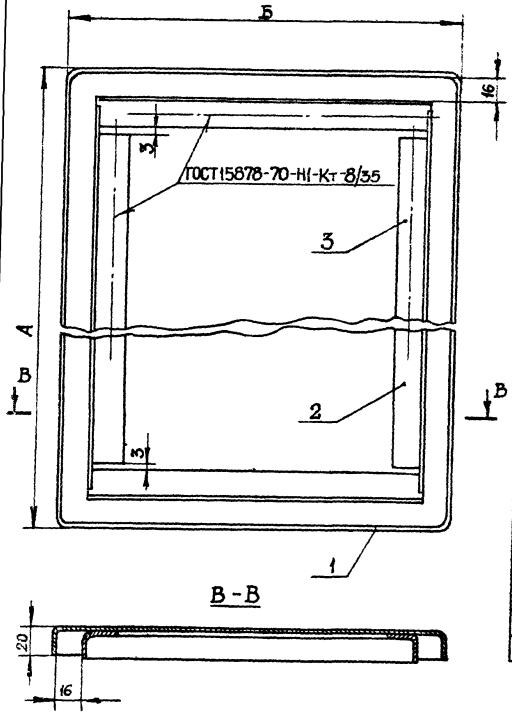

Испол-нение	Размеры, мм А	Б	Масса, кг
1	1936	436	17,9
2	1936	686	26,0
3	1936	786	28,9
4	2136	536	23,1
5	2136	736	30,0
6	2136	936	37,1

Поз.	Обозначение или тип изделия	Наименование	Количество на исполнение 1	2	3	4	5	6	Примечание
1	4.407-257 -67	Дверь. Исполнение 1	1	—	—	—	—	—	14,50кг
1	4.407-257 -67	Дверь. Исполнение 2	—	1	—	—	—	—	22,20кг
1	4.407-257 -67	Дверь. Исполнение 3	—	—	1	—	—	—	25,00кг
1	4.407-257 -67	Дверь. Исполнение 4	—	—	—	1	—	—	19,30кг
1	4.407-257 -67	Дверь. Исполнение 5	—	—	—	—	1	—	26,00кг
1	4.407-257 -67	Дверь. Исполнение 6	—	—	—	—	—	1	32,80кг
2	4.407-257 -68	Уголок. Исполнение 1	2	2	2	—	—	—	2,80кг
2	4.407-257 -68	Уголок. Исполнение 2	—	—	—	2	2	2	3,00кг
3	—	Уголок 25×25×2 ГОСТ19771-74, L=400	2	—	—	—	—	—	0,59кг
3	—	Уголок 25×25×2 ГОСТ19771-74, L=650	—	2	—	—	—	—	0,95кг
3	—	Уголок 25×25×2 ГОСТ19771-74, L=750	—	—	2	—	—	—	1,10кг
3	—	Уголок 25×25×2 ГОСТ19771-74, L=500	—	—	—	2	—	—	0,73кг
3	—	Уголок 25×25×2 ГОСТ19771-74, L=700	—	—	—	—	2	—	1,03кг
3	—	Уголок 25×25×2 ГОСТ19771-74, L=900	—	—	—	—	—	2	1,31кг

Допускается применение дуговой сварки.

Изм.	Лист	№ докум.	Подпись	Дата
Разраб.		Потиченко		
Провер.		Попова		
Гл. инж. пр.		Тычинин		
Нач. отд.		Тюрин		

4.407-257-66

Дверь

Лит.	Лист	Листов
Р		1

ЦГПИ ТЯЖПРОМЭЛЕКТРОПРОЕКТ ХАРЬКОВ

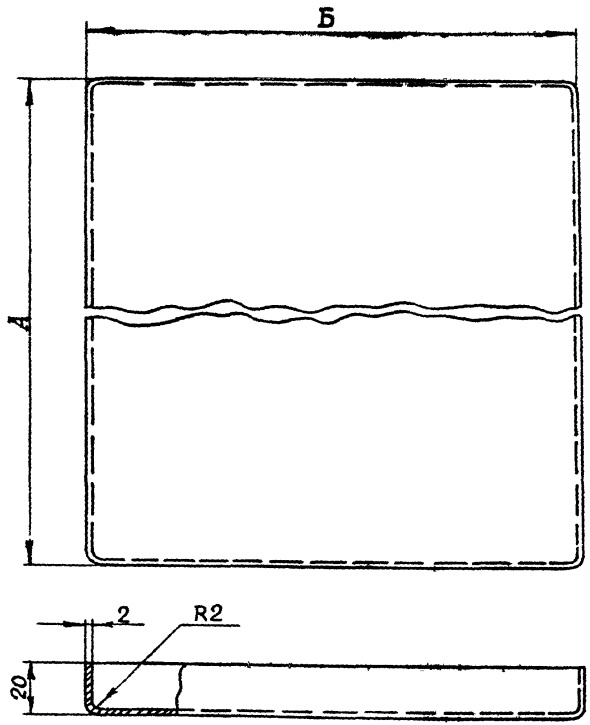

Исполнение	Размеры, мм			Масса, кг
	А	Б	Заготовка	
1	1936	436	1968×468	14,5
2	1936	686	1968×718	22,2
3	1936	786	1968×818	25,0
4	2136	536	2168×568	19,3
5	2136	736	2168×768	26,0
6	2136	936	2168×968	32,8

Раскрой углов

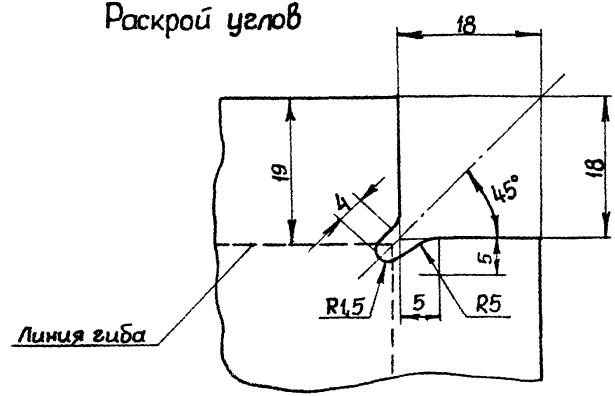

1. Углы заварить и опилить.
2. Заусеницы и острые кромки не допускаются.

Изм.	Лист	№ докум.	Подпись	Дата	4.407-257-67		
Разраб.		Потиченко			Дверь Лист 2,0 ГОСТ19903-74	Лит.	Лист	Листов
Провер.		Попова				Р		1
Гл.инж.пр.		Тычинин				УГПИ ТЯЖПРОМЭЛЕКТРОПРОЕКТ ХАРЬКОВ		
Нач.отд.		Тюрин						

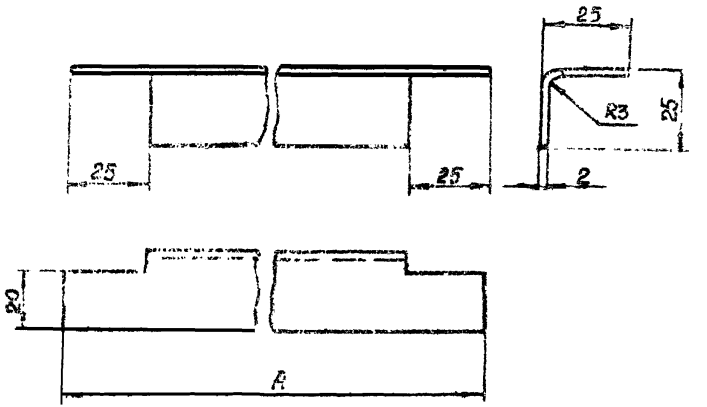

Исполнение	Размер A, мм	Масса, кг
1	1880	1,4
2	2090	1,5

Допускается изготовление уголка из двух раздельных частей.

Изм.	Лист	№ докум.	Подпись	Дата
Разраб.		Потапенко		
Провер.		Попова		
Гл. инж. пр.		Тычинин		
Нач. отд.		Тюрин		

4.407-257-68

Уголок

Уголок 25х25х2 ГОСТ 19771-74

Лит.	Лист	Листов
Р		1

УГПИ. ТЯЖПРОМЭЛЕКТРОПРОЕКТ ХАРЬКОВ

Инв. № подл. Подпись и дата

16336

88

gost.e-ecolog.ru