Государственный комитет Совета Министров СССР по делам строительства
Госстрой СССР
типовые конструкции и детали зданий и сооружений

# СЕРИЯ 3.904-11

# ПРИТОЧНЫЕ ВЕНТИЛЯЦИОННЫЕ КАМЕРЫ ТИПА ПК10÷ПК150 ПРОИЗВОДИТЕЛЬНОСТЬЮ от 3,5 до 150 тыс.м³/час

## ВЫПУСК 2

# ЗАСЛОНКИ/КЛАПАНЫ/ ВОЗДУШНЫЕ УТЕПЛЁННЫЕ БЕЗ ЭЛЕКТРОПОДОГРЕВА

АЛЬБОМ 15

gost.e-ecolog.ru

Центральный институт типовых проектов
Москва

ТБИЛИССКИЙ ФИЛИАЛ ЦИТП
ГОССТРОЯ СССР

Тбилиси-60, просп. Важа Пшавел[illegible]а
Сдано в печать _____ г.
Заказ № 754 Тираж 5[illegible]

Государственный комитет Совета Министров СССР по делам строительства
Госстрой СССР
типовые конструкции и детали зданий и сооружений

# СЕРИЯ 3.504-11

# ПРИТОЧНЫЕ ВЕНТИЛЯЦИОННЫЕ КАМЕРЫ ТИПА ПК10÷ПК150 ПРОИЗВОДИТЕЛЬНОСТЬЮ от 3,5 до 150 тыс.м³/час

## ВЫПУСК 2

# ЗАСЛОНКИ/КЛАПАНЫ/ ВОЗДУШНЫЕ УТЕПЛЁННЫЕ БЕЗ ЭЛЕКТРОПОДОГРЕВА

## АЛЬБОМ 15

Разработан
Государственным
проектным институтом
Сантехпроект

Введён в действие:
ГПИ Сантехпроект
Приказ N87 от 8 июня 1970 г

Центральный институт типовых проектов
Москва

# СОДЕРЖАНИЕ


| Наименование | Лист | Стр. |
|---|---|---|
| Содержание | 1 | 2 |
| Пояснительная записка | 2 | 3 |
| Общий вид | 3 | 4 |
| Общий вид. Разрезы | 4 | 5 |
| Общий вид. Таблицы | 5 | 6 |
| Корпус. Узел | 6 | 7 |
| Корпус. Деталь | 7 | 8 |
| Корпус. Детали | 8 | 9 |
| Лопатка. Узел | 9 | 10 |
| Тяга с рычагами. Узел. Детали | 10 | 11 |
| Детали | 11, 12, 13 | 12 |



Госстрой СССР
САНТЕХПРОЕКТ
г. Москва

Зам. гл. инж. | Нач. отдела | Гл. специал. | Рук. группы | Проверил
Гольтберг | Вайнберг | Осипов | Шаталина
Конструктор | Трофимов

ТД | Заслонки воздушные утеплённые без электроподогрева | Серия 3.904-11
1970 | Содержание | Выпуск 2 | Лист 1

# ПОЯСНИТЕЛЬНАЯ ЗАПИСКА

В типовом проекте серии 3.904-11 „Приточные вентиляционные камеры типа ПК10 - ПК150 производительностью от 3,5 до 150 тыс. м³/час" на заборе приточного воздуха установлены утеплённые воздушные заслонки с электроподогревом, предназначенные для отключения или регулирования количества воздуха на притоке. В ряде случаев при проектировании приточных вентиляционных систем нет необходимости в установке электроподогрева на утеплённых заслонках и в целях упрощения конструкции и удешевления эксплуатации целесообразно применять утеплённые заслонки без электроподогрева.

В настоящем альбоме приведены рабочие чертежи утеплённых воздушных заслонок без электроподогрева, которые по своим присоединительным размерам и живому сечению соответствуют утеплённым воздушным заслонкам с электроподогревом, приведенным в альбоме 14 серии 3.904-11 выпуск 2.

Конструкция заслонок рассчитана на серийное производство с применением унифицированных узлов и деталей, позволяющих использовать их для изготовления всех типоразмеров заслонок. Однако, простота конструкции заслонок даёт возможность, при необходимости, изготовить их в индивидуальном порядке в цэм или на монтажных заводах.

В качестве теплоизолятора выбрана плита минераловатная на синтетическом связующем по ГОСТ 9573-66. Объёмный вес плиты - 125 кг/м³. Коэффициент теплопроводности в сухом состоянии при температуре +25° ± 5°с не более 0,044 ккал/м.час.град. Минераловатные плиты предназначены для тепловой изоляции строительных конструкций и промышленного оборудования, поставляются промышленностью прямоугольной формы и легко обрабатываются до нужных размеров.

В заслонках оригинально решена конструкция чест стыковки створок в виде двойного зажима, что даёт возможность добиться максимального уплотнения и одновременно ликвидирует тепловые мостики.

При изготовлении заслонок необходимо выполнять следующие технические требования:

Свободные размеры механически обрабатываемых деталей должны быть выполнены по 5 классу точности, остальные узлы и детали выполняются по 9 классу точности. Наличие у деталей зауженцев, острых кромок, вмятин и перегибов не допускается.

Сварку производить электродами э42 гост 9467-60 и точечной электросваркой. Сварные швы должны быть зачищены.

При сборке заслонок все узлы и детали должны быть отрегулированы, при этом должна быть обеспечена легкость открывания и закрывания лопаток. Все лопатки должны свободно проворачиваться от руки. В закрытом состоянии кромки лопаток должны плотно прилегать друг к другу и к корпусу заслонки. Трущиеся металлические части должны быть смазаны, а подшипники заполнены солидолом жировым марки УС-2 гост 1033-51.

Заслонки должны быть загрунтованы грунтовкой ГФ-020 гост 4056-63 и окрашены в 2 слоя серой эмалью марки ПФ-115 гост 6465-63.

В качестве привода принят исполнительный механизм МЭК-10К. Рабочие чертежи установки привода приведены в альбоме 13 серии 3.904-11 выпуск 2. При установке в камерах утеплённых заслонок без электроподогрева следует пользоваться указанными чертежами, при этом длину (ℓ) детали „Труба 90" (поз. 3 черт. К578.00.01-К578.00.06) нужно брать по следующей таблице:

| Обозначение камеры | Позиция 3 | | Вес узла |
|---|---|---|---|
| | ℓ | Вес | |
| ПК 10 | 523 | 4,7 | 14,7 |
| ПК 25 | 790 | 7,65 | 17,65 |
| ПК 50 | 712 | 6,5 | 16,5 |
| ПК 70 | 954 | 8,7 | 18,7 |
| ПК 100 | 1959 | 17,7 | 27,7 |
| ПК 150 | 1443 | 13,0 | 23,7 |

| ТД | Заслонки воздушные утеплённые без электроподогрева | Серия 3.904-11 |
|---|---|---|
| 1970 | Пояснительная записка | Выпуск 2 / Лист 2 |

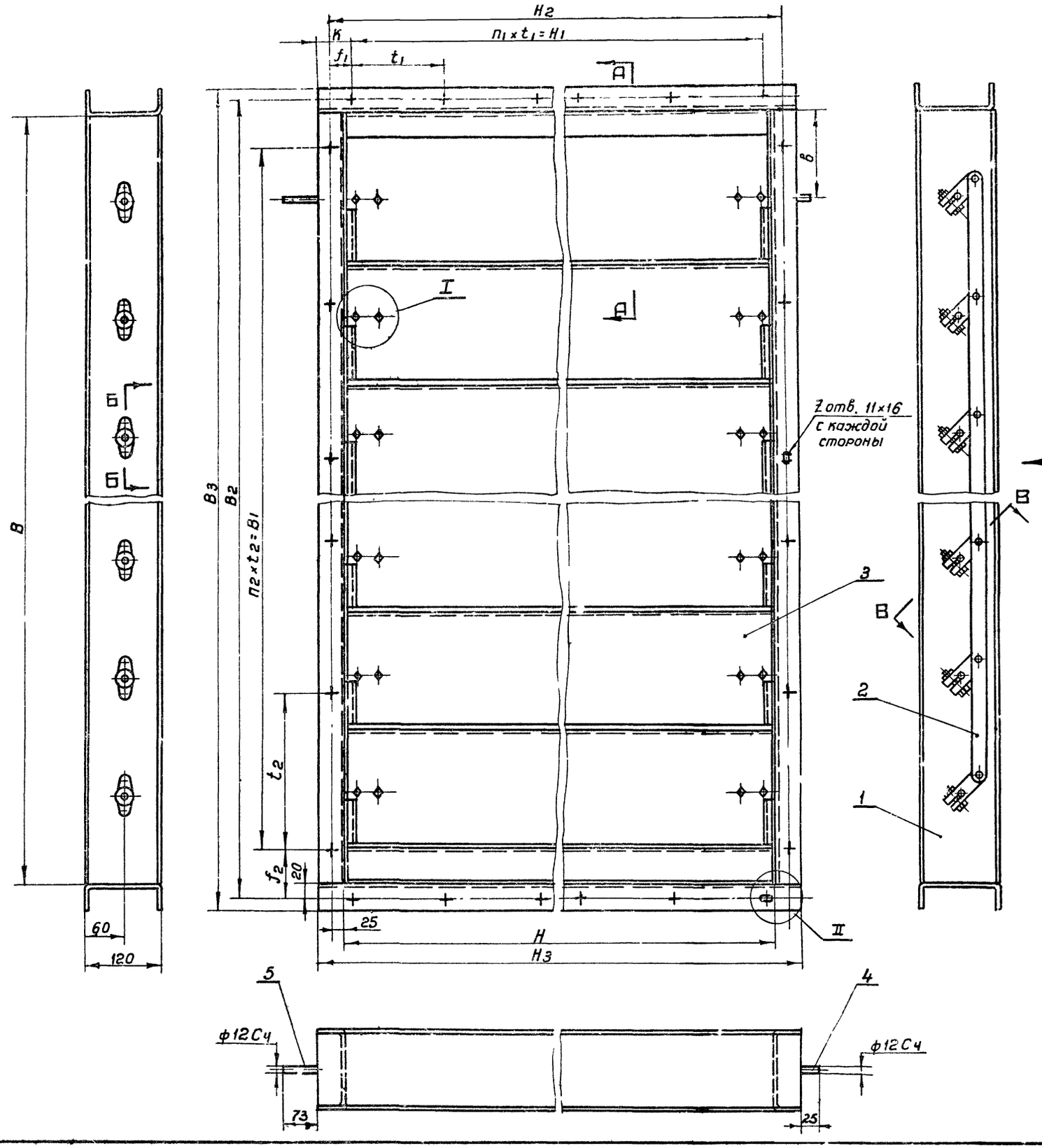


1. Данный лист рассматривать с листами 4;5
2. Установка электропривода МЭК-10 К/120 дана в альбоме 13.
3. При комплектации камер двумя утеплёнными заслонками ось ведущая К 761.00.02 (поз. 5) устанавливается: на правой заслонке с правой стороны, на левой заслонке с левой стороны.
   На чертеже изображена заслонка левая
4. Размер „в" указан в таблице на листе 5. Ведущая ось К761.00.02 (поз5) в соответствии с этим размером может устанавливаться на 1,3,5 или 6 лопатках, считая сверху. На чертеже изображена заслонка с ведущей осью на 1 лопатке

| Поз | Обозначен. | Наименование | Кол. | Материал | Вес шт. | Вес общ. | Лист | Примеч. |
|---|---|---|---|---|---|---|---|---|
| 17 | | Шайба 8 ГОСТ 11371-65 | Смотри таблицу | —„— | 0,002 | Смотри таблицу | — | |
| 16 | | Гайка М8 ГОСТ 5915-62 | | —„— | 0,006 | | — | |
| 15 | | Болт М8×35 ГОСТ 7798-62 | | Сталь 20 | 0,02 | | — | |
| 14 | К761.00.06 | Ось тяги | | Сталь ст.3 | 0,22 | | 11 | |
| 13 | | Болт М6×30 ГОСТ 7798-62 | | —„— | 0,009 | | — | |
| 12 | | Шайба 6 ГОСТ 11371-65 | | —„— | 0,001 | | — | |
| 11 | | Гайка М6 ГОСТ 5915-62 | | —„— | 0,003 | | — | |
| 10 | | Винт М6×14 ГОСТ 1490-62 | | Сталь 20 | 0,004 | | — | |
| 9 | | Шарикоподшипник радиально-упорный без колец 876903 | | Разный | 0,01 | | — | Готовое изделие |
| 8 | К761.00.05 | Ось | | —„— | 0,18 | | 11 | |
| 7 | К761.00.04 | Корпус подшипника | | —„— | 0,025 | | 11 | |
| 6 | К761.00.03 | Шайба | | —„— | 0,008 | | 12 | |
| 5 | К761.00.02 | Ось ведущая | 1 | —„— | 0,25 | 0,25 | 13 | |
| 4 | К761.00.01 | Ось приводная | 1 | Сталь ст.3 | 0,18 | 0,18 | 13 | |
| 3 | Смотри таблицу | Лопатка | см. табл. | —„— | Смотри таблицу | | 9 | |
| 2 | | Тяга с рычагами | 1 | —„— | | | 10 | |
| 1 | | Корпус | 1 | Разный | | | 6 | |

## Спецификация

| | | |
|---|---|---|
| ТД | Заслонки воздушные утеплённые без электроподогрева | Серия 3.904-11 |
| 1970 | Общий вид | Выпуск 2, Лист 3 |

Госстрой СССР
САНТЕХПРОЕКТ
г. Москва

| | | |
|---|---|---|
| Зам. гл. инженер | Шкурко | |
| Нач. отдела | | |
| Гл. специал. | Гальтбейер | |
| Рук. группы | Вайнберг | |
| Проверил | Осипов | Шаталина |
| Гипиавтоспецмонтаж | Конструктор | |
| № Сх. 6 | | |
| Трофимов | | |

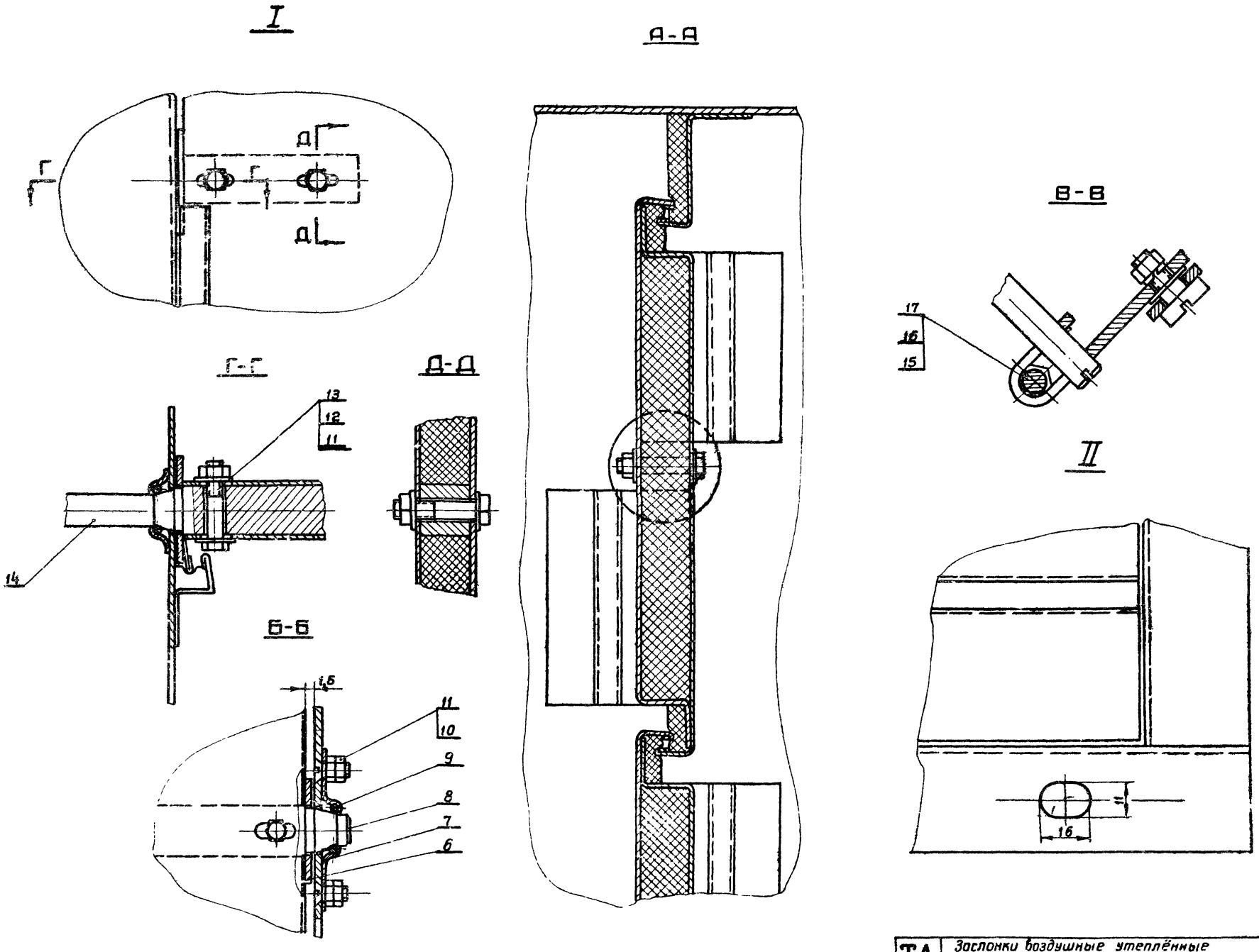


| | | | |
|---|---|---|---|
| ТД | Заслонки воздушные утеплённые без электроподогрева | СВ. 3.0 | |
| 1970 | Общий вид. Разрезы | Лист 2 | 4 |

Госстрой СССР
САНТЕХПРОЕКТ
г. Москва

| | | | | | |
|---|---|---|---|---|---|
| Зам. гл. инж. | | Гл. инженер | Конструктор | | Трофимов |
| Нач. отдела | | Гольтвергер | | | |
| Гл. специал. | | Вайнберг | | | |
| Рук. группы | | Осипов | | | |
| Проверил | | Шаталина | | | |

| Обозначение заслонки, В×Н | Обозначен. чертежа | В | В1 | В2 | В3 | Н | Н1 | Н2 | Н3 | t1 | t2 | К | f1 | f2 | в | П1 | П2 | z | Общий вес |
|---|---|---|---|---|---|---|---|---|---|---|---|---|---|---|---|---|---|---|---|
| П1000×600 | К761 | 948 | 810 | 988 | 1028 | 600 | 600 | 650 | 680 | 300 | 270 | 40 | 25 | 89 | 186 | 2 | 3 | 14 | 38,1 |
| П1600×1000 | К762 | 1503 | 1400 | 1543 | 1583 | 1000 | 900 | 1050 | 1080 | | 280 | 90 | 75 | 71,5 | 559 | 3 | 5 | 20 | 84,3 |
| П1800×1000 | К763 | 1873 | 1800 | 1913 | 1953 | | | | | | 300 | | | 56,5 | 937 | | 6 | 22 | 104,2 |
| П1800×1400 | К764 | | | | | 1400 | 1400 | 1450 | 1480 | 280 | | 40 | 25 | | | 5 | | 26 | 123,4 |
| П2400×1000 | К765 | 2428 | 2320 | 2468 | 2508 | 1000 | 900 | 1050 | 1080 | 300 | 290 | 90 | 75 | 74 | 1118 | 3 | 8 | 26 | 135,2 |
| П2400×1400 | К766 | | | | | 1400 | 1400 | 1450 | 1480 | 280 | | 40 | 25 | | | 5 | | 30 | 158,8 |

| Обозначение заслонки, В×Н | Обозначение чертежа | Позиции | | | | | | | | | | | | | | | | | | | | | | | | | | | | | | | |
|---|---|---|---|---|---|---|---|---|---|---|---|---|---|---|---|---|---|---|---|---|---|---|---|---|---|---|---|---|---|---|---|---|---|
| | | 1 | | 2 | | 3 | | | | 6 | | 7 | | 8 | | 9 | | 10 | | 11 | | 12 | | 13 | | 14 | | 15 | | 16 | | 17 | |
| | | Обознач. | Вес | Обознач. | Вес | Обознач. | Кол. | Вес шт. | Вес общ. | Кол. | Вес | Кол. | Вес | Кол. | Вес | Кол. | Вес | Кол. | Вес | Кол. | Вес | Кол. | Вес | Кол. | Вес | Кол. | Вес | Кол. | Вес | Кол. | Вес | Кол. | Вес |
| П1000×600 | К761 | К761.01 | 13,6 | К761.02 | 1,068 | К761.03 | 4 | 5,34 | 21,36 | 8 | 0,064 | 8 | 0,2 | 3 | 0,54 | 8 | 0,08 | 16 | 0,064 | 48 | 0,144 | 32 | 0,032 | 16 | 0,144 | 3 | 0,66 | 4 | 0,08 | 4 | 0,024 | 4 | 0,008 |
| П1600×1000 | К762 | К762.01 | 21,8 | К762.02 | 2,116 | К762.03 | 7 | 8,08 | 56,56 | 14 | 0,117 | 14 | 0,35 | 6 | 1,08 | 14 | 0,14 | 28 | 0,112 | 84 | 0,252 | 56 | 0,056 | 28 | 0,252 | 6 | 1,32 | 7 | 0,14 | 7 | 0,042 | 7 | 0,014 |
| П1800×1000 | К763 | К763.01 | 24,0 | К763.02 | 2,378 | | 9 | 8,08 | 72,72 | 18 | 0,164 | 18 | 0,45 | 8 | 1,44 | 18 | 0,18 | 36 | 0,144 | 108 | 0,324 | 72 | 0,012 | 36 | 0,324 | 8 | 1,76 | 9 | 0,18 | 9 | 0,05 | 9 | 0,018 |
| П1800×1400 | К764 | К764.01 | 28,3 | | | К764.03 | | 9,73 | 87,57 | | | | | | | | | | | | | | | | | | | | | | | | |
| П2400×1000 | К765 | К765.01 | 28,2 | К765.02 | 3,164 | К762.03 | 12 | 8,08 | 96,96 | 24 | 0,192 | 24 | 0,6 | 11 | 1,98 | 24 | 0,24 | 48 | 0,192 | 144 | 0,432 | 96 | 0,096 | 48 | 0,432 | 11 | 2,42 | 12 | 0,24 | 12 | 0,072 | 12 | 0,024 |
| П2400×1400 | К766 | К766.01 | 31,9 | | | К764.03 | | 9,73 | 116,76 | | | | | | | | | | | | | | | | | | | | | | | | |

Госстрой СССР
САНТЕХПРОЕКТ
г. Москва

Зам. гл. инж. | Нач. отдела | Гл. специал. | Рук. группы | Проверил
Гутшамбаров | Гольтвегер | Вайнберг | Осипов | Шаталина
Конструкт | Трофимов

| ТД | Заслонки воздушные утеплённые без электроподогрева | Серия 3.904-11 | |
|---|---|---|---|
| 1970 | Общий вид. Таблицы | Выпуск 2 | Лист 5 |

Альбом 15

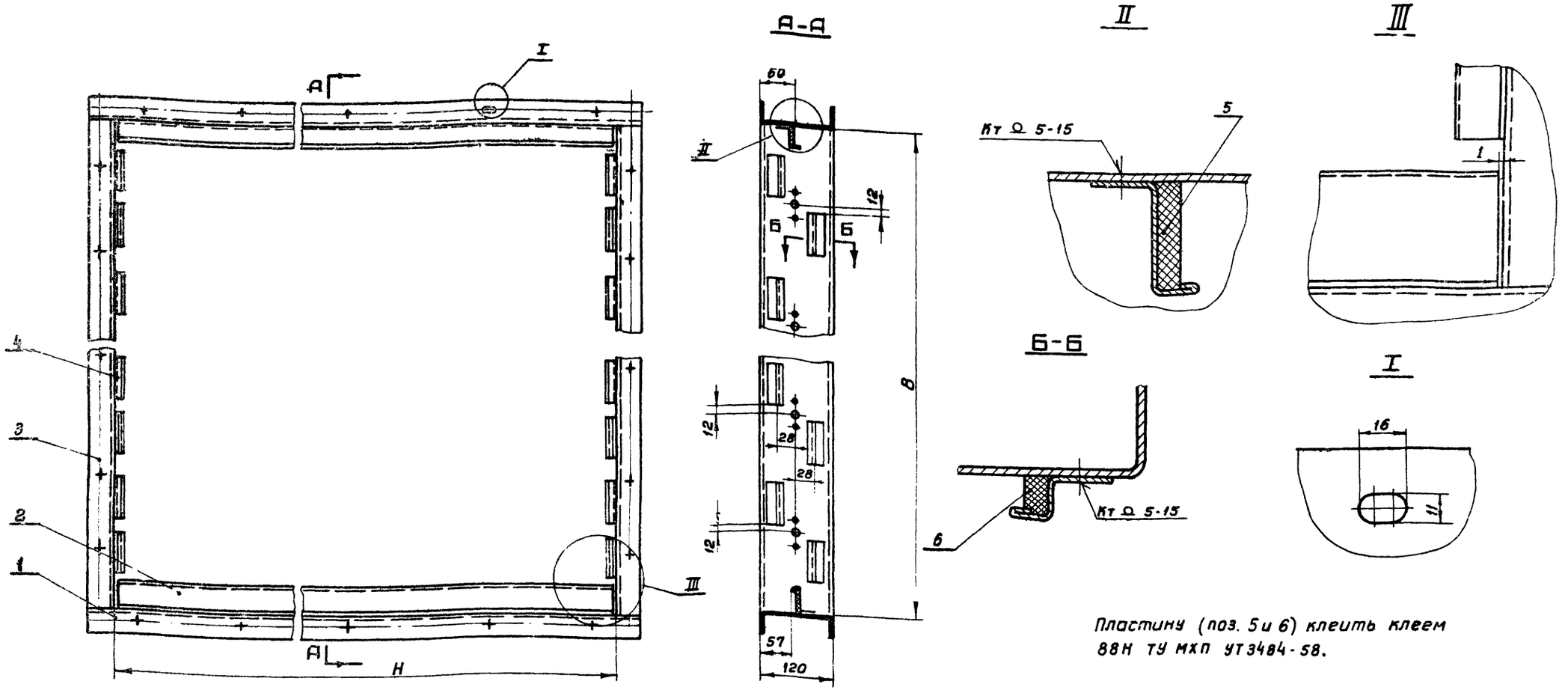


Пластину (поз. 5 и 6) клеить клеем 88Н ТУ МХП УТ3484-58.

| Обозначение | В | Н | Позиции 1 Обозначен. | Вес шт. | Вес общ. | 2 Обозначен. | Вес шт. | Вес общ. | 3 Обозначен. | Вес шт. | Вес общ. | 4 Кол. | Вес общ. | 5 Обозначен. | h × l | Вес шт. | Вес общ. | 6 Кол. | Вес общ. | Вес общ. |
|---|---|---|---|---|---|---|---|---|---|---|---|---|---|---|---|---|---|---|---|---|
| К761.01 | 948 | 600 | К761.01.01 | 2,14 | 4,28 | К761.01.02 | 1,08 | 2,16 | К761.01.03 | 2,87 | 5,74 | 16 | 0,768 | К761.01.05 | 100×600 | 0,3 | 0,6 | 16 | 0,064 | 13,6 |
| К762.01 | 1503 | 1000 | К762.01.01 | 3,4 | 6,8 | К762.01.02 | 1,75 | 3,5 | К762.01.03 | 4,6 | 9,2 | 28 | 1,344 | К762.01.05 | 85×1000 | 0,43 | 0,86 | 28 | 0,112 | 21,8 |
| К763.01 | 1873 | | | | | К763.01.02 | 1,69 | 3,38 | К763.01.03 | 5,65 | 11,3 | 36 | 1,632 | К763.01.05 | 80×1000 | 0,4 | 0,8 | 36 | 0,136 | 24,0 |
| К764.01 | | 1400 | К764.01.01 | 4,65 | 9,3 | К764.01.02 | 2,36 | 4,72 | | | | | | К764.01.05 | 80×1400 | 0,6 | 1,2 | | | 28,3 |
| К765.01 | 2428 | 1000 | К732.01.01 | 3,4 | 6,8 | К765.01.02 | 1,57 | 3,54 | К765.01.03 | 7,35 | 14,7 | 48 | 2,304 | К765.01.05 | 70×1000 | 0,35 | 0,7 | 48 | 0,192 | 28,2 |
| К766.01 | | 1400 | К164.01.01 | 4,65 | 9,3 | К766.01.02 | 2,2 | 4,4 | | | | | | К766.01.05 | 70×1400 | 0,49 | 0,98 | | | 31,9 |

| Поз. | Обозначен. | Наименование | Кол | Материал | Вес шт. | Вес общ. | Лист | Примеч |
|---|---|---|---|---|---|---|---|---|
| 6 | К761.01.06 | Пластина 10×15×70 | см. табл. | —"— | 0,004 | Смотри таблицу | — | Б/Ч |
| 5 | См. таблицу | Пластина 10×h×l | 2 | Резина губчатая ТУ МХП 1206-55р | см табл. | | — | Б/Ч |
| 4 | К761.01.04 | Упор | см. табл. | —"— | 0,048 | | 12 | |
| 3 | Смотри таблицу | Стойка | 2 | —"— | Смотри таблицу | | 7 | |
| 2 | | Упор | 2 | —"— | | | 12 | |
| 1 | | Поперечина | 2 | Сталь ст.3 | | | 8 | |

Спецификация

| | | | |
|---|---|---|---|
| ТД | Заслонки воздушные утеплённые без электроподогрева | Серия 3.904-11 | |
| 1970 | Корпус. Узел | Выпуск 2 | Лист 6 |

Госстрой СССР САНТЕХПРОЕКТ г. Москва

Нач. отдела — Гольдбергер
Гл. специал — Вайнберг
Рук. группы — Осипов
Проверил — Шаталина
Конструкт. — Трофимов

Альбом 15

▽2 остальное

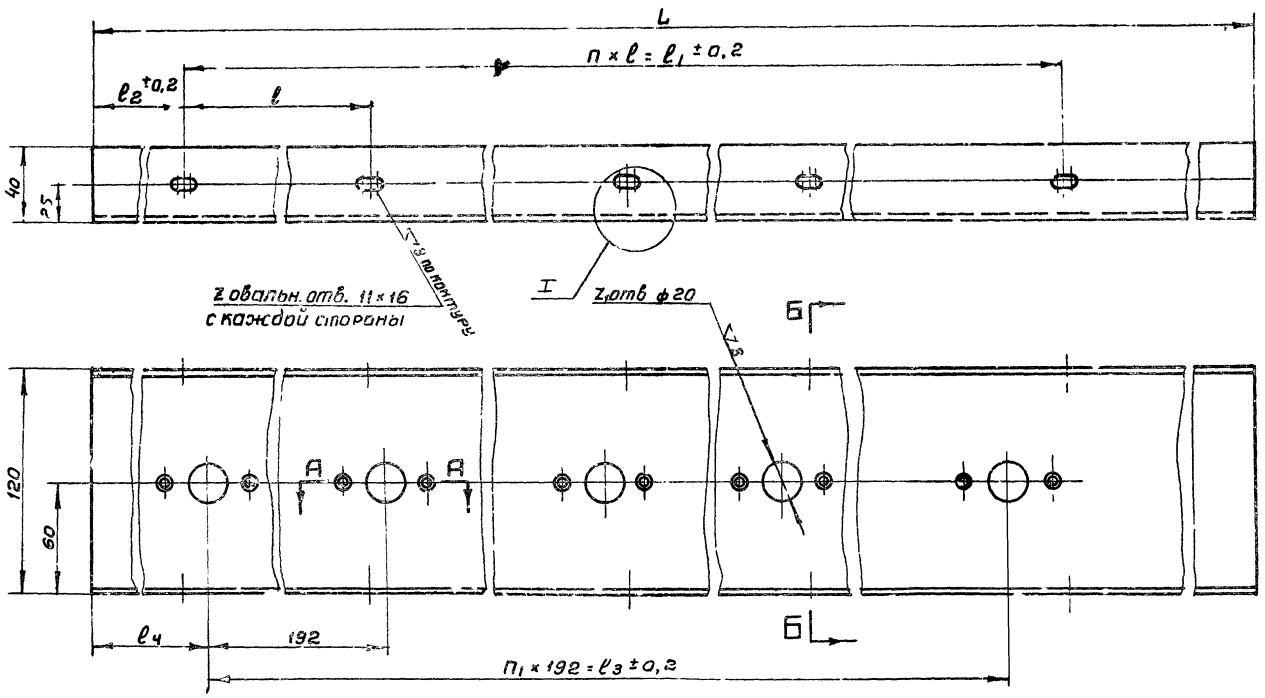


Б-Б

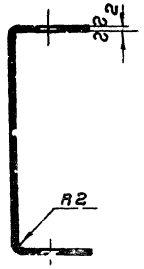


| Обозначение | L | ℓ | ℓ1 | ℓ2 | ℓ3 | ℓ4 | n | n1 | z | z1 | z2 | Вес |
|---|---|---|---|---|---|---|---|---|---|---|---|---|
| К761.01.03 | 948 | 270 | 810 | 69 | 576 | 186 | 3 | 3 | 4 | 4 | 8 | 2,87 |
| К762.01.03 | 1503 | 280 | 1400 | 51 | 1152 | 175 | 5 | 6 | 6 | 7 | 14 | 4,6 |
| К763.01.03 | 1873 | 300 | 1800 | 36 | 1536 | 169 | 6 | 8 | 7 | 9 | 18 | 5,65 |
| К765.01.03 | 2428 | 290 | 2320 | 54 | 2112 | 158 | 8 | 11 | 9 | 12 | 24 | 7,35 |

Вместо овальных отверстий 11×16 допускается сверлить круглые ф12.

А-А

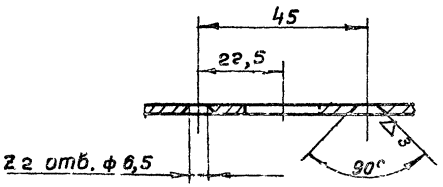


I

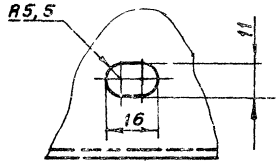


| Смотри таблицу | Стойка | Сталь Ст.3 ГОСТ 501-58 | Лист В2 ГОСТ 3680-57 | См. табл. | 7 |
|---|---|---|---|---|---|
| Обозначен | Наименование | Материал | Сортамент | Вес | Лист |

| ТД | Заслонки воздушные утеплённые без электроподогрева | Серия 3.904-11 | |
|---|---|---|---|
| 1970 | Корпус. Деталь | Выпуск 2 | Лист 7 |

Альбом 15

Госстрой СССР
ЦЕНТЕХПРОЕКТ
г. Москва

| | | |
|---|---|---|
| Нач. отдела | | Голь |
| Гл. специал. | | Боимберг |
| Руков. группы | | Осипов |
| Гл. конструктор | | Шоколина |
| Конструкт. | | Тогаринов |

▽2 остальное

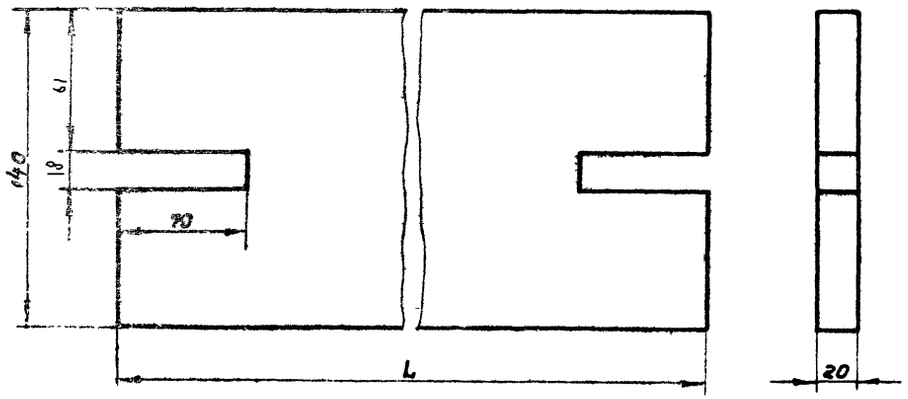


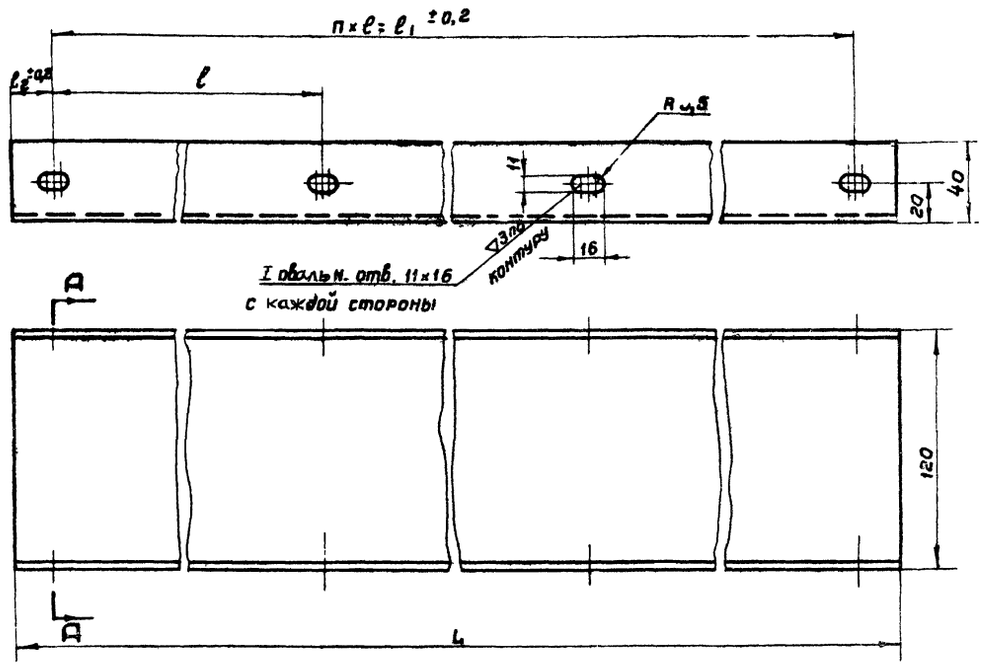


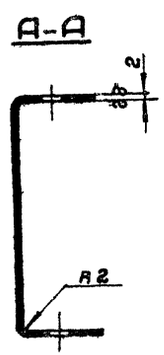


| Обозначение | L | Вес |
|---|---|---|
| К761.03.02 | 597 | 0,2 |
| К762.03.02 | 997 | 0,35 |
| К764.03.02 | 1397 | 0,49 |

Вместо овальных отверстий 11×16 допускается сверлить круглые ф 12.

| Обозначение | L | ℓ | ℓ1 | ℓ2 | n | z | Вес |
|---|---|---|---|---|---|---|---|
| К761.01.01 | 680 | 300 | 600 | 40 | 2 | 3 | 2,14 |
| К762.01.01 | 1080 | 300 | 900 | 90 | 3 | 4 | 3,4 |
| К764.01.01 | 1480 | 280 | 1400 | 40 | 5 | 6 | 4,65 |

| Смотри таблицу | Наполнитель | —— | Плита минераловатная марки 125 ГОСТ 9573-66 | см. табл. | 8 |
|---|---|---|---|---|---|
| Обозначение | Наименование | Материал | Сортамент | Вес | Лист |

| Смотри таблицу | Поперечина | Сталь Ст.3 ГОСТ 501-58 | Лист В2 ГОСТ 3680-57 | см. табл. | 8 |
|---|---|---|---|---|---|
| Обозначен | Наименование | Материал | Сортамент | Вес | Лист |

| ТД | Гонки воздушные утеплённые без электроподогрева | Серия 3.904-11 | |
|---|---|---|---|
| 1970 | Корпус. Детали | Выпуск 2 | Лист 18 |

Альбом 15

Госстрой СССР
САНТЕХПРОЕКТ
г. Москва

| | | |
|---|---|---|
| Нач. отдела | | Гольтвегер |
| Гл. специал. | | Вайнберг |
| Руков. группы | | Осипов |
| Проверил | | Шаталина |
| Конструкт. | | Трофимов |

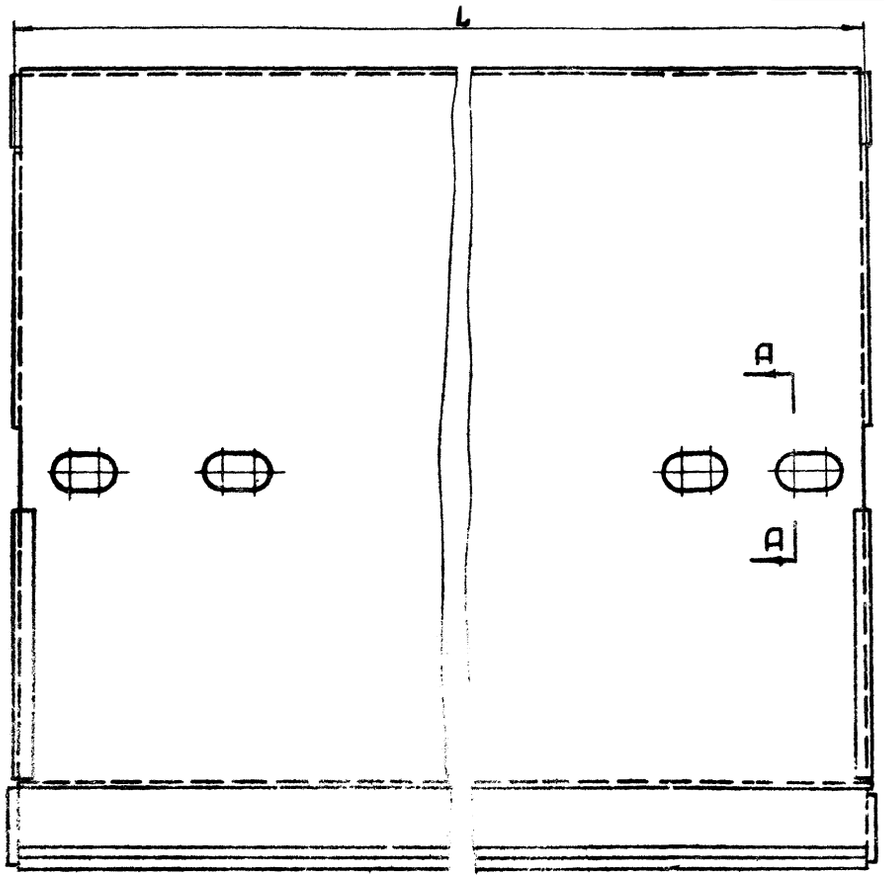


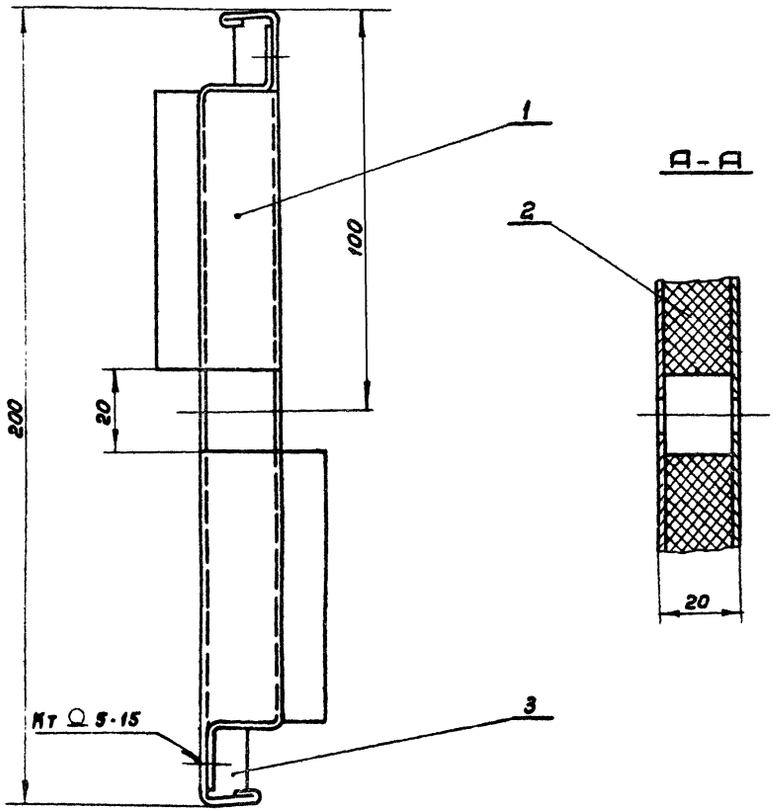


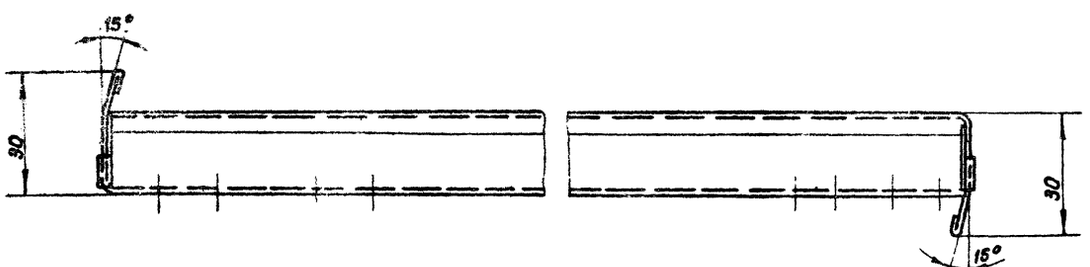


Пластину (поз. 3) клеить клеем ВВН ТУМХП УТ 3484-58.

| Обозначен. | L | Позиции | | | | | | | | | | Общий вес |
|---|---|---|---|---|---|---|---|---|---|---|---|---|
| | | 1 | | | 2 | | | 3 | | | | |
| | | Обозначен. | Вес | | Обозначен. | Вес | | Обозначен. | l | Вес | | |
| | | | шт. | общ. | | шт. | общ. | | | шт. | общ. | |
| К761.03 | 597 | К761.03.01 | 2,42 | 4,84 | К761.03.02 | 0,38 | 0,38 | К761.03.03 | 597 | 0,06 | 0,12 | 5,34 |
| К762.03 | 997 | К762.03.01 | 3,62 | 7,24 | К762.03.02 | 0,64 | 0,64 | К762.03.03 | 997 | 0,1 | 0,2 | 8.08 |
| К764.03 | 1397 | К764.03.01 | 4,28 | 8,56 | К764.03.02 | 0,89 | 0.89 | К764.03.03 | 1397 | 0,14 | 0,28 | 9,73 |

| Поз. | Обозначен. | Наименование | Кол | Материал | Вес шт. | Вес общ. | Лист | Примеч |
|---|---|---|---|---|---|---|---|---|
| 3 | Смотри таблицу | Пластина 10×20×l | 2 | Резина губчатая ТУМХП 1206-55р | Смотри таблицу | Смотри таблицу | — | Б/ч |
| 2 | | Наполнитель | 1 | Плита минераловатная | | | 8 | |
| 1 | | Коробка | 2 | Сталь Ст. 3 | | | 13 | |

Спецификация

| | | | |
|---|---|---|---|
| ТД | Заслонки воздушные утепленные без электроподогрева | Серия 3.904-11 | |
| 1970 | Лопатка. Узел | Выпуск 2 | Лист 9 |

Госстрой СССР
САНТЕХПРОЕКТ
г. Москва

Нач. отдела
Гл. специал.
Руков. группы
Проверил
Конструкт.

Гольтвегер
Вайнберг
Осипов
Шаталина
Осипов

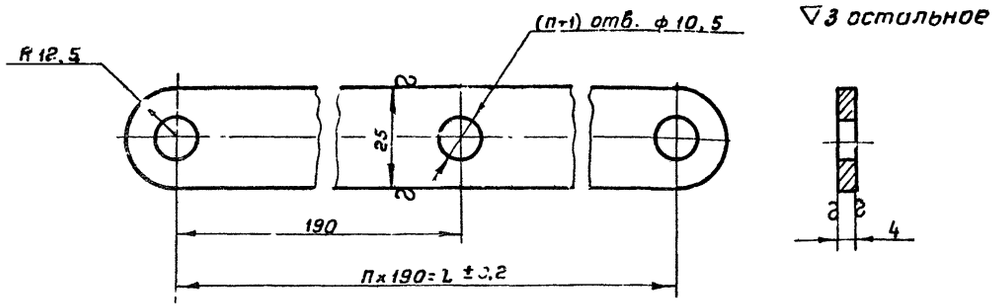


| Обозначение | n | L | Вес |
|---|---|---|---|
| К761.02.01 | 3 | 570 | 0,62 |
| К762.02.01 | 7 | 1330 | 1,22 |
| К763.02.01 | 8 | 1520 | 1,37 |
| К765.02.01 | 11 | 2090 | 1,82 |

| Смотри таблицу | Тяга | Сталь Ст.3 ГОСТ 535-58 | Полоса 4×25 ГОСТ 103-57 | см. табл. | 10 |
|---|---|---|---|---|---|
| Обозначен. | Наименование | Материал | Сортамент | Вес | Лист |

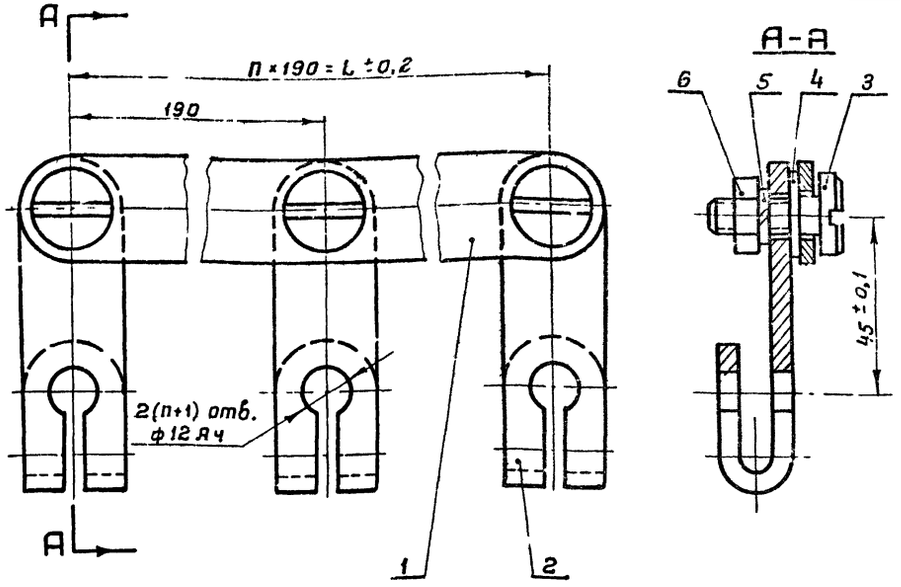


| Обозначение | n | L | Позиции | | | | | | | | | | | | Общий вес |
|---|---|---|---|---|---|---|---|---|---|---|---|---|---|---|---|
| | | | 1 | | 2 | | 3 | | 4 | | 5 | | 6 | | |
| | | | Обозначен. | Вес | Кол. | Вес | Кол. | Вес | Кол. | Вес | Кол. | Вес | Кол. | Вес | |
| К761.02 | 3 | 570 | К761.02.01 | 0,62 | 4 | 0,32 | 4 | 0,092 | 4 | 0,008 | 4 | 0,004 | 4 | 0,024 | 1,068 |
| К762.02 | 7 | 1330 | К762.02.01 | 1,22 | 8 | 0,64 | 8 | 0,184 | 8 | 0,016 | 8 | 0,008 | 8 | 0,048 | 2,116 |
| К763.02 | 8 | 1520 | К763.02.01 | 1,37 | 9 | 0,72 | 9 | 0,207 | 9 | 0,018 | 9 | 0,009 | 9 | 0,054 | 2,378 |
| К765.02 | 11 | 2090 | К765.02.01 | 1,82 | 12 | 0,96 | 12 | 0,276 | 12 | 0,024 | 12 | 0,012 | 12 | 0,072 | 3,164 |

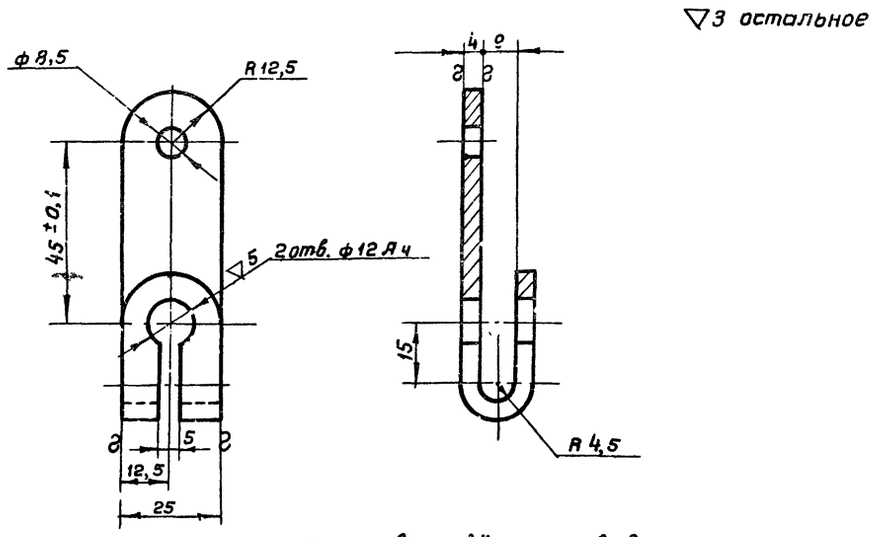


Длина в развёрнутом виде - 120 мм

| К761.02.02 | Рычаг | Сталь Ст.5 ГОСТ 535-58 | Полоса 4×25 ГОСТ 103-57 | 0,08 | 10 |
|---|---|---|---|---|---|
| Обозначен. | Наименование | Материал | Сортамент | Вес | Лист |

| Поз. | Обозначен. | Наименование | Кол. | Материал | Вес 1шт. | Вес Общ. | Лист | Примеч. |
|---|---|---|---|---|---|---|---|---|
| 6 | | Гайка М8 ГОСТ 5915-62 | см. таблицу | Сталь 20 | 0,006 | см. таблицу | — | |
| 5 | | Шайба пружин. 8Н ГОСТ 6402-61 | | Сталь 65г | 0,001 | | — | |
| 4 | | Шайба 8 ГОСТ 11371-65 | | Сталь 10 | 0,002 | | — | |
| 3 | К761.02.03 | Палец | | Сталь 20 | 0,023 | | 12 | |
| 2 | К761.02.02 | Рычаг | | Сталь Ст.5 | 0,08 | | 10 | |
| 1 | смотри таблицу | Тяга | 1 | Сталь Ст.3 | см. табл. | см. табл. | 10 | |

Спецификация

| ТД | Заслонки воздушные утеплённые без электроподогрева | Серия 3.904-11 | |
|---|---|---|---|
| 1970 | Тяга с рычагами. Узел. Детали | Выпуск 2 | Лист 10 |

Госстрой СССР САНТЕХПРОЕКТ г. Москва

| | | | |
|---|---|---|---|
| Нач. отдела | | Гольтвегер | |
| Гл. специал. | | Вайнберг | |
| Руков. груп. | | Осипов | |
| Проверил | | Шиталина | |
| Конструкт. | | Трофимов | |

▽3 остальное

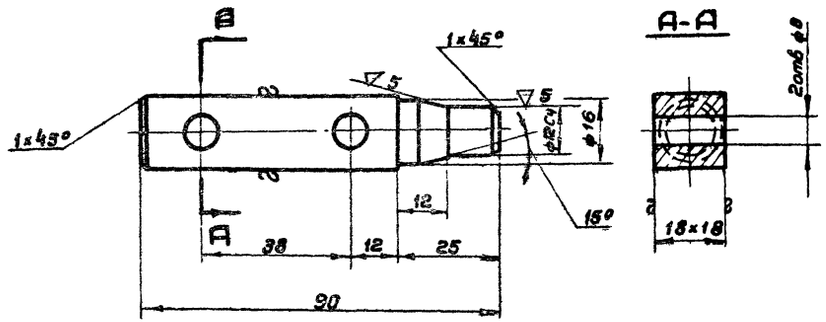


| К761.00.05 | Ось | Сталь Ст.3 ГОСТ 535-58 | Квадрат 18 ГОСТ 2591-57 | 0,18 | 11 |
|---|---|---|---|---|---|
| Обозначен. | Наименование | Материал | Сортамент | Вес | Лист |

▽3 остальное

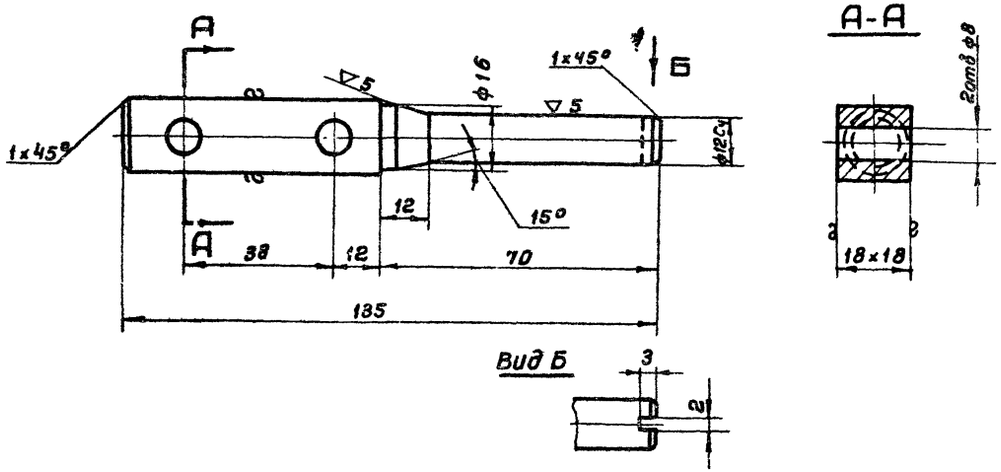


| К761.00.06 | Ось тяги | Сталь Ст.3 ГОСТ 535-58 | Квадрат 18 ГОСТ 2591-57 | 0,22 | 11 |
|---|---|---|---|---|---|
| Обозначен. | Наименование | Материал | Сортамент | Вес | Лист |

▽2 остальное

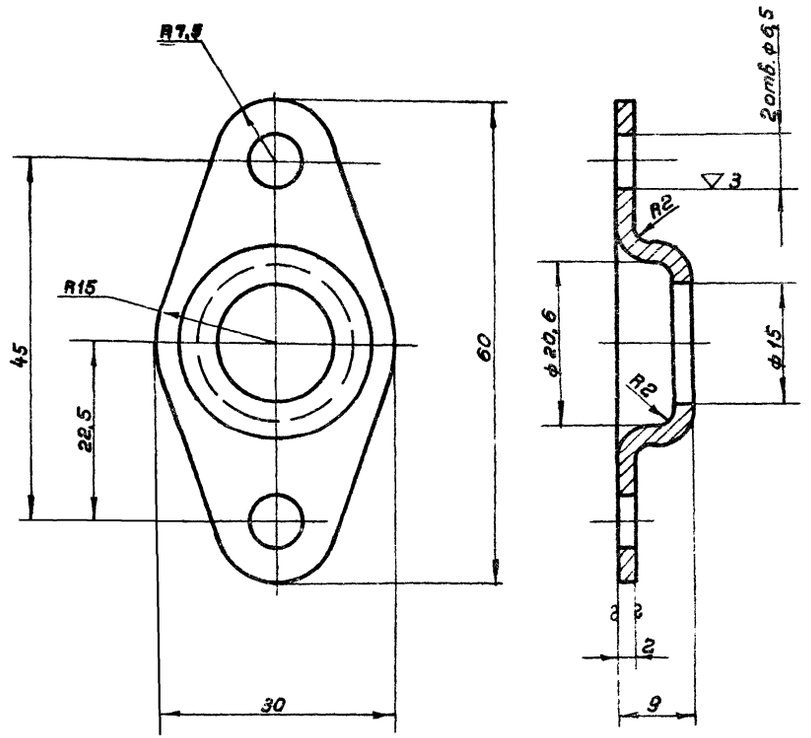


| К761.00.04 | Корпус подшипника | Сталь Ст.3 ГОСТ 501-58 | Лист В2 ГОСТ 3680-57 | 0,026 | 11 |
|---|---|---|---|---|---|
| Обозначен. | Наименование | Материал | Сортамент | Вес | Лист |

| Госстрой СССР САНТЕХПРОЕКТ г. Москва | | | |
|---|---|---|---|
| Нач. отдела | Гольтвеер | | |
| Гл. специал. | Вайнберг | | |
| Руков. группы | Осипов | | |
| Проверил | Шотанина | | |
| Конструкт. | Трофимов | | |

| ТД 1970 | Заслонки воздушные утеплённые без электроподогрева | Серия 3.904-11 |
|---|---|---|
| | Детали | Выпуск 2 / Лист 11 |

Альбом 15

▽3 остальное

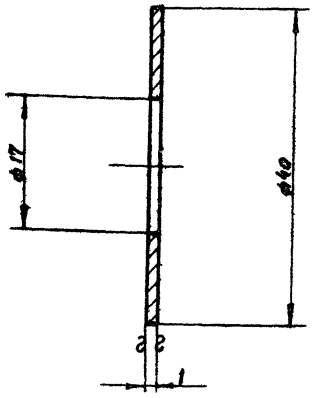


| К761.00.03 | Шайба | Сталь ст.3 ГОСТ 501-58 | Лист В1 ГОСТ 3680-57 | 0,008 | 12 |
|---|---|---|---|---|---|
| Обозначение | Наименование | Материал | Сортамент | Вес | Лист |

▽2 остальное

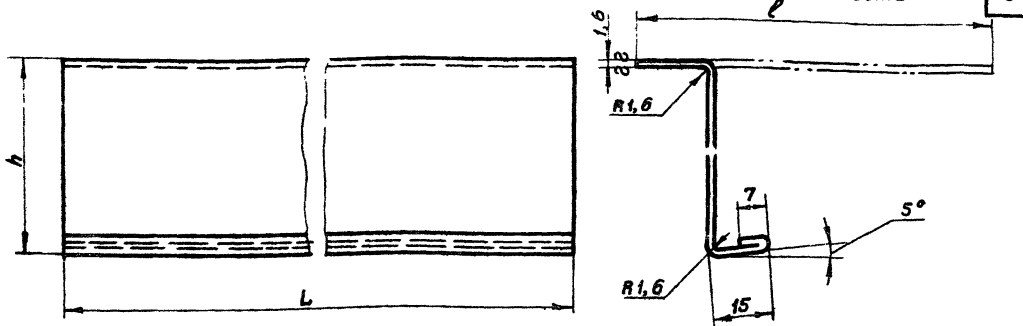


| Обозначение | L | h | ℓ | Вес |
|---|---|---|---|---|
| К761.01.02 | 598 | 100 | 144 | 1,08 |
| К762.01.02 | 998 | 85 | 140 | 1,75 |
| К763.01.02 | 998 | 80 | 135 | 1,69 |
| К764.01.02 | 1398 | 80 | 135 | 2,36 |
| К765.01.02 | 998 | 70 | 125 | 1,57 |
| К766.01.02 | 1398 | 70 | 125 | 2,2 |

| Смотри таблицу | Упор | Сталь Ст.3 ГОСТ 501-58 | Лист В1,6 ГОСТ 3680-57 | См. табл. | 12 |
|---|---|---|---|---|---|
| Обозначение | Наименование | Материал | Сортамент | Вес | Лист |

▽2 остальное

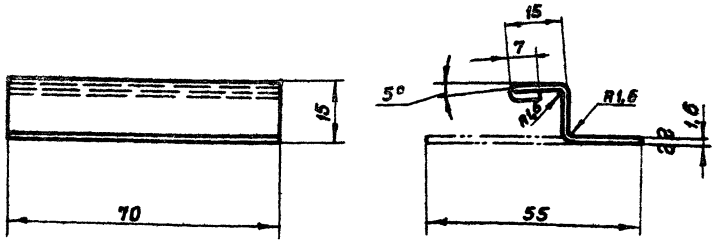


| К761.01.04 | Упор | Сталь ст.3 ГОСТ 501-58 | Лист В1,6 ГОСТ 3680-57 | 0,048 | 12 |
|---|---|---|---|---|---|
| Обозначение | Наименование | Материал | Сортамент | Вес | Лист |

▽4 остальное

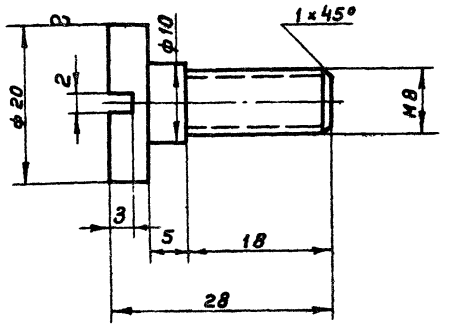


| К761.02.03 | Палец | Сталь 20 ГОСТ 1050-60 | Круг 20 ГОСТ 2590-57 | 0,023 | 12 |
|---|---|---|---|---|---|
| Обозначение | Наименование | Материал | Сортамент | Вес | Лист |

| ТД | Заслонки воздушные утеплённые без электроподогрева | Серия 3.904-11 | |
|---|---|---|---|
| 1970 | Детали | Выпуск 2 | Лист 12 |

Госстрой СССР
САНТЕХПРОЕКТ
г. Москва

| | | |
|---|---|---|
| Нач.отдела | | Гольтвезер |
| Гл.специал. | | Вайнберг |
| Руков. группы | | Осипов |
| Проверил | | Шаталина |
| Конструктор | | Трофимов |

Альбом 15

▽1 остальное

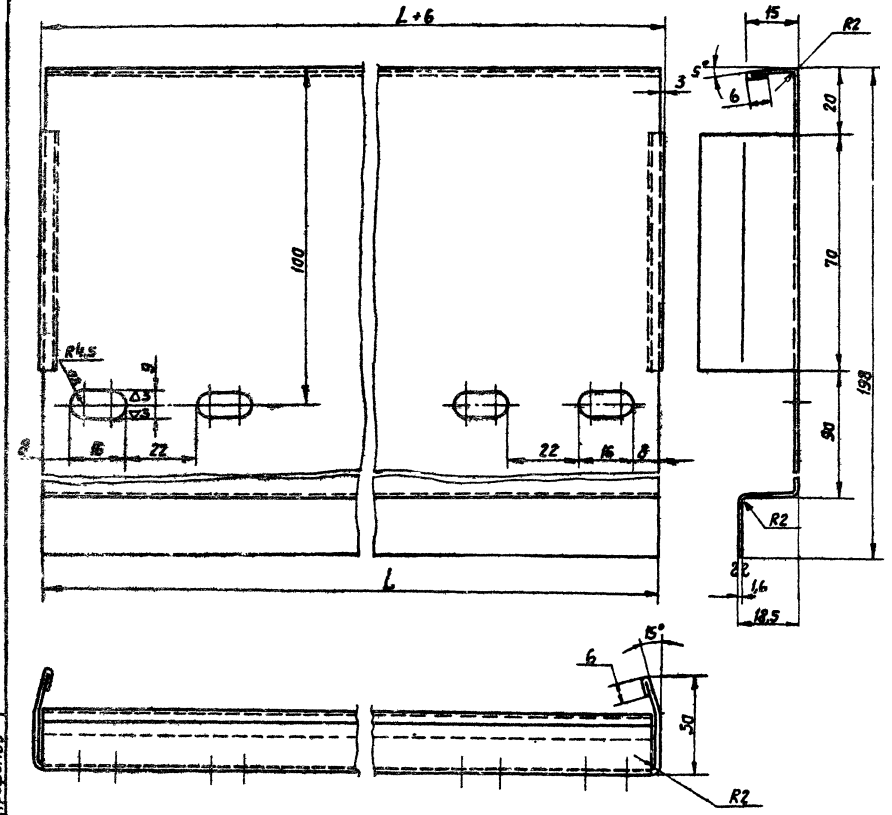


| Обозначение | L | Вес |
|---|---|---|
| К761.03.01 | 597 | 2,42 |
| К762.03.01 | 997 | 3,62 |
| К764.03.01 | 1397 | 4,28 |

| Смотри таблицу | Коробка | Сталь Ст.3 ГОСТ 501-58 | Лист В1,6 ГОСТ 3680-57 | См. табл | 13 |
|---|---|---|---|---|---|
| Обозначение | Наименование | Материал | Сортамент | Вес | Лист |

▽3 остальное

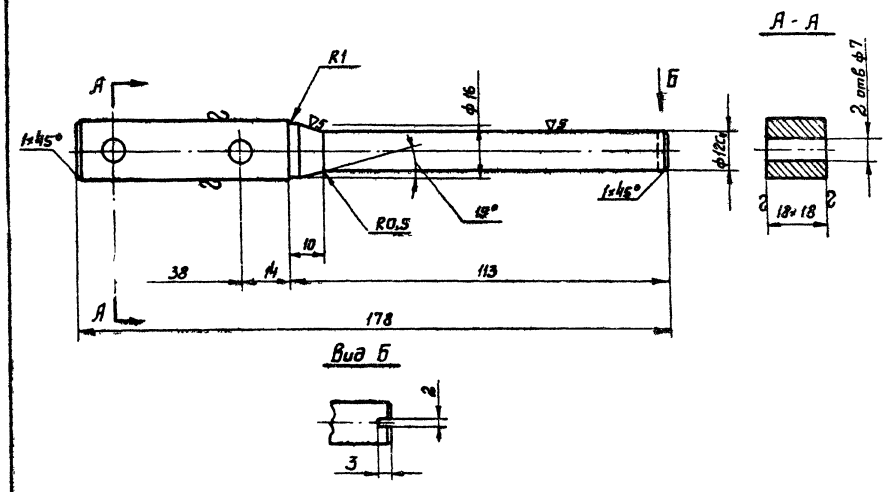


| К761.00.02 | Ось ведущая | Сталь Ст.3 ГОСТ 535-58 | Квадрат 18 ГОСТ 2591-57 | 0,25 | 13 |
|---|---|---|---|---|---|
| Обозначение | Наименование | Материал | Сортамент | Вес | Лист |

▽3 остальное

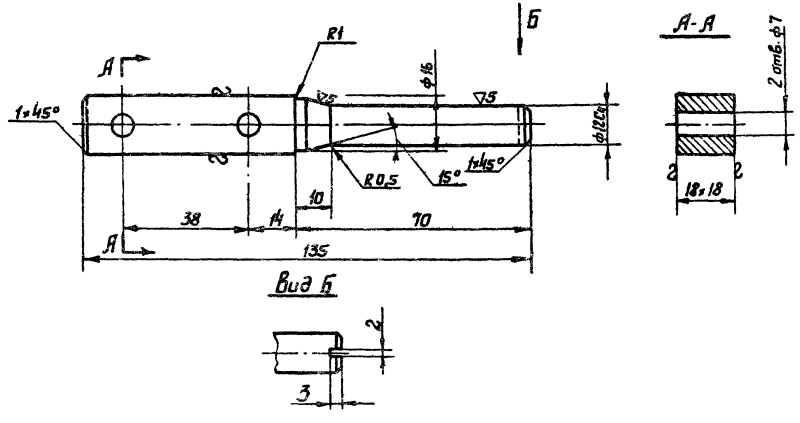


| К761.00.01 | Ось приводная | Сталь Ст.3 ГОСТ 535-58 | Квадрат 18 ГОСТ 2591-57 | 0,18 | 13 |
|---|---|---|---|---|---|
| Обозначение | Наименование | Материал | Сортамент | Вес | Лист |

| ТД | Заслонки воздушные утепленные без электроподогрева | Серия 3.904-11 |
|---|---|---|
| 1970 | Детали | Выпуск 2 Лист 13 |

Альбом

Госстрой СССР
САНТЕХПРОЕКТ
з. Москва

| | | |
|---|---|---|
| Нач. отдела | | Гольдберг |
| Гл. специалист | | Вайнберг |
| Руков. группы | | Осипов |
| Проверил | | Шаталина |
| Конструктор | | Трофимов |

gost.e-ecolog.ru