Государственный комитет Совета Министров СССР по делам строительства
(Госстрой СССР)
типовые конструкции и детали зданий и сооружений

СЕРИЯ 3.904-11

ПРИТОЧНЫЕ ВЕНТИЛЯЦИОННЫЕ КАМЕРЫ ТИПА ПК10-ПК150

ПРОИЗВОДИТЕЛЬНОСТЬЮ от 3,5 до 150 тыс.м³/час.

ВЫПУСК 2

АЛЬБОМ 13

УНИФИЦИРОВАННЫЕ УЗЛЫ

ПРИТОЧНЫХ ВЕНТИЛЯЦИОННЫХ КАМЕР

РАБОЧИЕ ЧЕРТЕЖИ

10047-13

Центральный институт типовых проектов
Москва

gost.e-ecolog.ru

Тбилиси-60,просп.Вака Пшавела,27-а
Сдано в печать _____ 1970г.
Заказ № 753 Тираж 500
Цена 0-69

Государственный комитет Совета Министров СССР по делам строительства
(Госстрой СССР)

типовые конструкции и детали зданий и сооружений

СЕРИЯ 3.904-11

ПРИТОЧНЫЕ ВЕНТИЛЯЦИОННЫЕ КАМЕРЫ ТИПА ПК10-ПК150 ПРОИЗВОДИТЕЛЬНОСТЬЮ от 3,5 до 150 тыс. м³/час.

ВЫПУСК 2

АЛЬБОМ 13

УНИФИЦИРОВАННЫЕ УЗЛЫ ПРИТОЧНЫХ ВЕНТИЛЯЦИОННЫХ КАМЕР

РАБОЧИЕ ЧЕРТЕЖИ

Разработаны
Государственным
проектным институтом
Сантехпроект

Центральный институт типовых проектов
Москва

Введены в действие
ГПИ Сантехпроект
Приказ N159 от 12 декабря 1968 г.

*Технические характеристика утверждены
Главпромстройпроектом Госстроя СССР
приказом N 29 от 27 июня 1968 г.*

Содержание

Наименование	Лист	Стр.
Содержание. Пояснительная записка.	1	2
Г034 Дверь герметическая утепленная с двухсторонним замком 910×500	2	3
Детали.	3	4
Детали.	4	5
Г034.00.01 Каркас наружный.	5	6
Детали.	6	7
Г034.00.02 Рама.	7	8
Детали.	8	9
Г034.00.03 Каркас внутренний.	9	10
Г034.00.04 Ручка.	10	11
К578. Установка исполнительного механизма МЭК-10к (Левая.).	11 и	12
Детали.	12	13
К578.00.01 ÷ К578.00.06 Подставка. Детали.	13	14
Детали.	14	15
К579 Установка исполнительного механизма МЭК-10к (Правая)	15 и	16
А055 Панель для установки измерительных приборов. Детали.	16	17
А056 Панель для установки измерительных приборов. Детали.	17	18
А057 Панель для установки измерительных приборов. Детали.	18	19
А058 Панель для установки манометра. Детали	19	20
А060 Панель для установки манометра. Узел. Деталь.	20	21
К701 Сочленения утепленных заслонок.	21	22
К701.01 Муфта шарнирная	22	23

Пояснительная записка.

В данном альбоме помещены унифицированные узлы при снятые во всех камерах типа ПК10 - ПК150 серии 3.904-11

В состав альбома вошли:

Двери герметические утепленные размером 910×500 (черт. Г034)

В дверях предусмотрен двухсторонний замок, позволяющий открывать и закрывать и открывать дверь с 2х сторон, что отвечает требованиям техники безопасности при обслуживании;

Установка электрического исполнительного механизма МЭК-10к, (черт. К578; К579) используемого для привода утепленных заслонок, расположенных на входе воздуха в камеру;

Панель для установки измерительных приборов (черт. А055, А056; А057), предназначенных для автоматической работы камеры;

Панель для установки манометра стеклянного, 2х коленчатого U-образного типа ПР-610 Панель устанавливается в переднюю панель приемной секции (в камере ПК10 - на панель перекрытия) и в раму калориферной секции.

Микроманометр служит для контроля за ростом аэродинамического сопротивления фильтрующего материала, которое определяется по разности давлений до и после фильтра и может быть доведено до 25 кгс/м², после чего необходимо произвести перемотку и заменить запыленный материал чистым

Если микроманометр не устанавливается, отверстие под него в панели закрывается колпаком Ду15 ГОСТ 8962-59.

Изменения внесены в листы 11 и, 15 и. Добавлены листы 21 и 22.

Рук. гр. 15/II-69 [подпись] /Быстрова/.

ТЦ	Унифицированные узлы приточных вентиляционных камер.	Серия 3.904-11	
1968	Содержание. Пояснительная записка.	Выпуск 2	Лист 1 и

Альбом 13

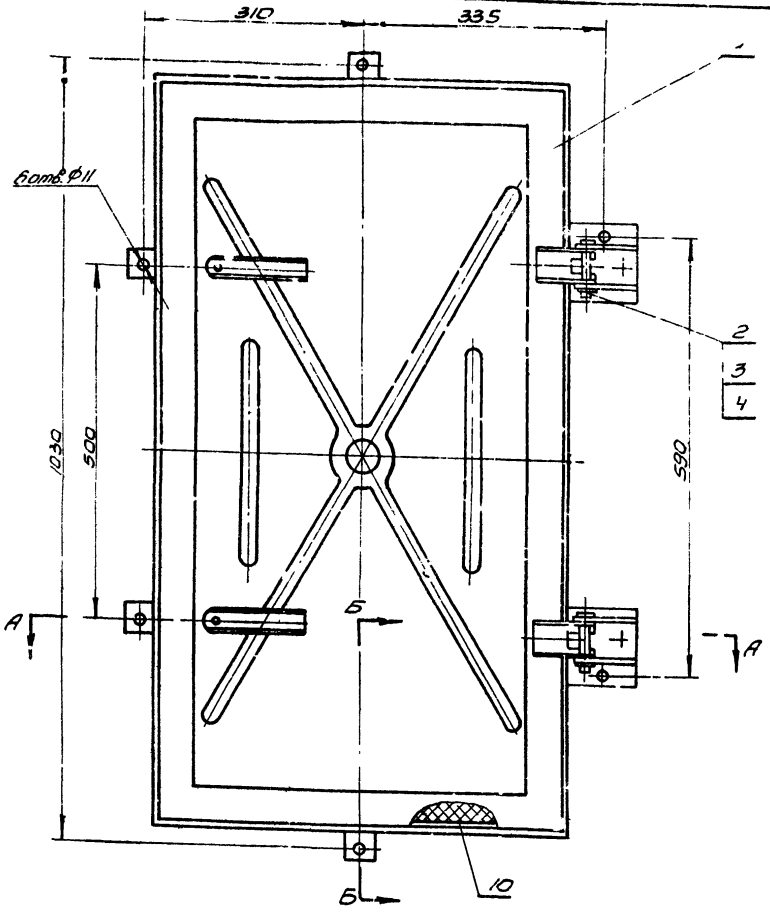

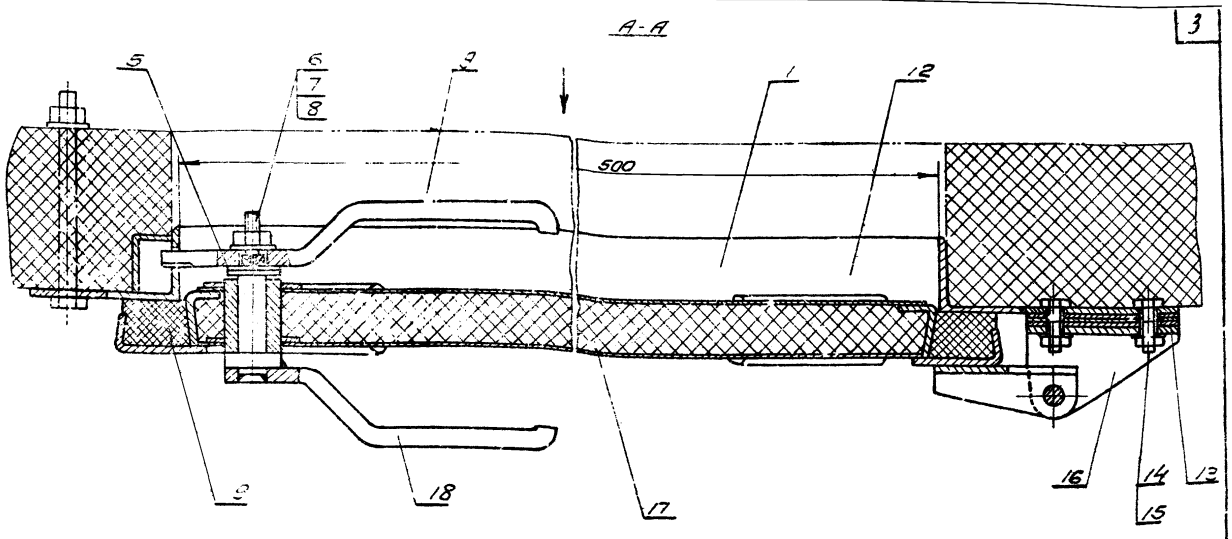

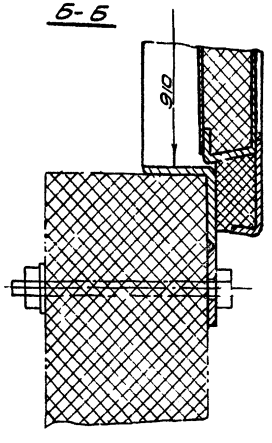

1. Дверь окрасить эмалью ХВ-113 серого цвета ВТУ УХЛ 181-60
2. Прокладки поз. 10 и поз 19 клеить к каркасу поз. 1 клеем №88Н ТУМХП 3484-58.
3. Чертальное натяжение полотна двери к раме отрегулировать посредством шайб и прокладок поз. NN 5, 13.
4. Дверь предназначена для установки в венткамерах с ограждающими конструкциями из плит арболита и легкометаллических панелей.

Общий вес 36,5

Поз.	Обозначение	Наименование	Кол.	Материал	Вес шт.	Вес общ.	Лист	Примеч.
19	Г034.00.00.08	Прокладка	2	Резина по ТУ2006-55Р	1,45	2,9	3	
18	Г034.00.04	Ручка	2	Разный	0,6	1,2		
17	Г034.00.00.07	Изоляция	1	Плита минер. ватная ГОСТ 9573-82	0,3	0,3	4	
16	Г034.00.00.06	Скоба	2	Ст.3	0,26	0,52	4	
15		Шайба 6 ГОСТ 11371-65	4		0,002	0,008		
14		Гайка М6 ГОСТ 5915-62	4		0,005	0,02		
13	Г034.00.00.06	Прокладка	6	Ст.3	0,035	0,21	4	
12	Г034.00.03	Каркас внутренний	1	Разный	7,5	7,5	9	
11	Г034.00.02	Рама	1		8,8	8,8	7	
10	Г034.00.00.04	Прокладка	2	Резина губчатая марки ТУ2006-55Р	0,84	1,68	3	
9	Г034.00.00.03	Ручка	2	Ст.3	0,45	0,9	3	
8		Шплинт 2,7х15 ГОСТ 397-62	2		0,006	0,01		
7		Шайба 10 ГОСТ 11371-65	2		0,004	0,008		
6		Гайка М10 ГОСТ 5915-62	2		0,01	0,02		
5	Г034.00.00.02	Шайба	6	Ст.3	0,01	0,06	3	
4		Шплинт 6,7х20 ГОСТ 397-61	2		0,007	0,014		
3		Шайба 8Т4 ГОСТ 11371-65	2		0,01	0,02		
2	Г034.00.00.01	Ось	2	Ст.3	0,88	1,76	3	
1	Г034.00.01	Каркас наружный	1	Разный	10,5	10,5	5	

Спецификация

ТД	Приточные вентиляционные камеры типа ПК10-ПК150 производительностью от 3,5 до 150 тыс. м³/час		Серия 3.904-11
1968	Г034	Дверь герметическая утепленная с двухсторонним замком 910х500	Выпуск 2 Лист 2

Альбом 1

Госстрой СССР Сантехпроект г. Москва

Зам. гл. инж. Нач. отдела Гл. констр. Рук. гр. Дверь герметическая

Бычкова Шкляревич Шепотовец

Проверил Шкляревич Гальперин Разраб. Шкляревич Сидоров Ковешников

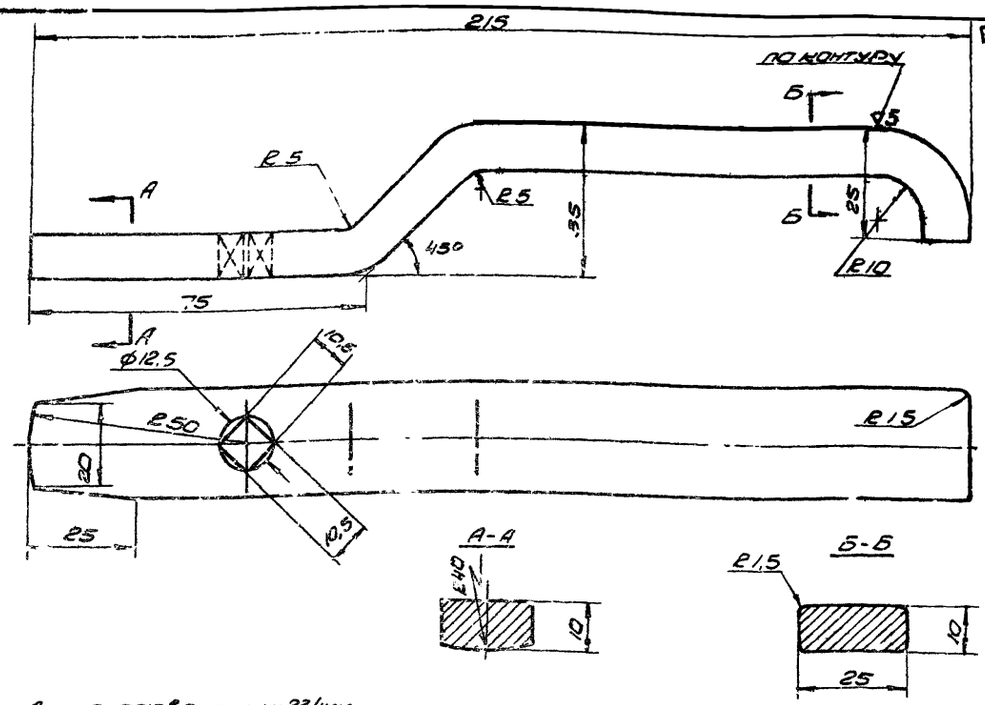

▽ Во остальное

Длина развертки ~234мм.

Г034.00.00.03	Ручка	Ст.3 ГОСТ 535-58	полоса ГОСТ 103-57	0,45	3
Обозначение	Наименование	Материал	Сортамент	Вес	Лист

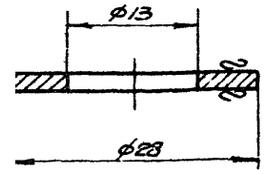

▽ 1 остальное

4

Г034.00.00.02	Шайба	Ст.3 ГОСТ 301-58	лист В 1,5 ГОСТ 3680-57	0,01	3
Обозначение	Наименование	Материал	Сортамент	Вес	Лист

▽ 3 кругом

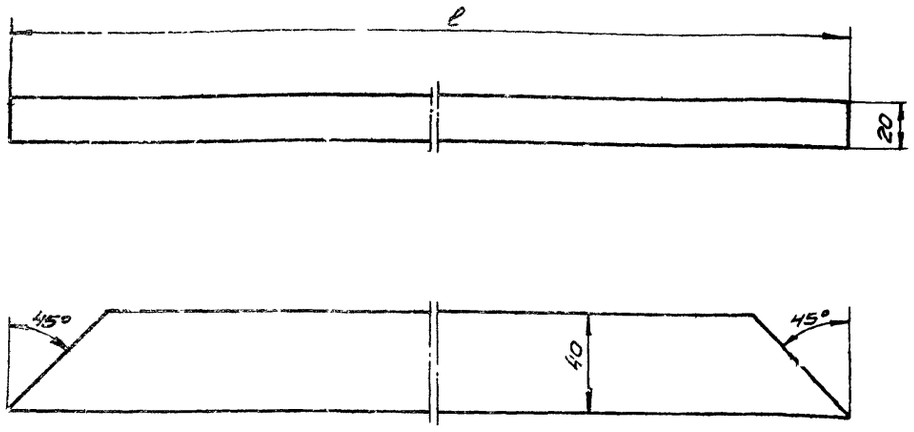

Обозначение	ℓ	Вес кг
Г034.00.00.08	975	1,45
Г034.00.00.04	565	0,84

Г034.00.00.08 Г034.00.00.04	Прокладка	Резина губчатая ТУ 1206-55Р	—	0,84	3
Обозначение	Наименование	Материал	Сортамент	Вес	Лист

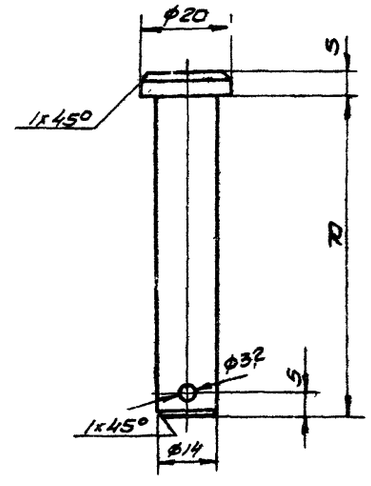

Г034.00.00.01	Ось	Ст.3 ГОСТ 535-58	Круг 22 ГОСТ 2590-57	0,88	3
Обозначение	Наименование	Материал	Сортамент	Вес	Лист

ТД	Дверь герметическая утепленная с двухсторонним замком. 910х500	Серия 3.904-1
1968	Детали	Выпуск Лист

Госстрой СССР
Н. Спроект
г. Москва

Зам. гл. инж. пр. отдела — Шмидт
Гл. спец. Руководитель — Сизов
Вед. конструктор — Рубинская

Гл. инженер — Шмидт
Гл. архитектор — Быстрова
Нач. отдела — Красилова
Исп. Н. Лобза

Гл. конструктор — Шмидт
Сметчик — Шмидт
Копировал

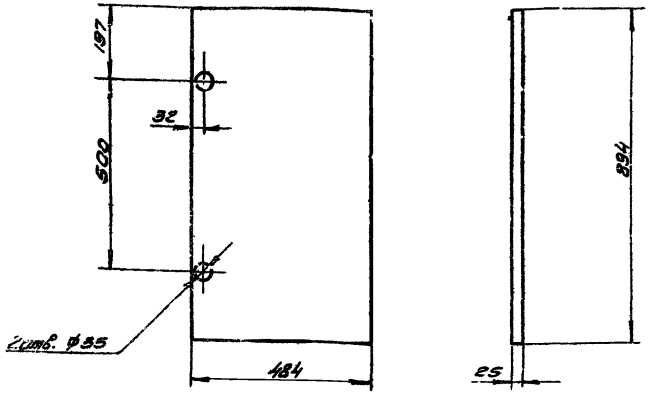

1034.00.00.07	Изоляция	Изолятор марки "Б" ГОСТ 9573-60	—	0,3	4
Обозначение	Наименование	Материал	Сортамент	Вес	Лист

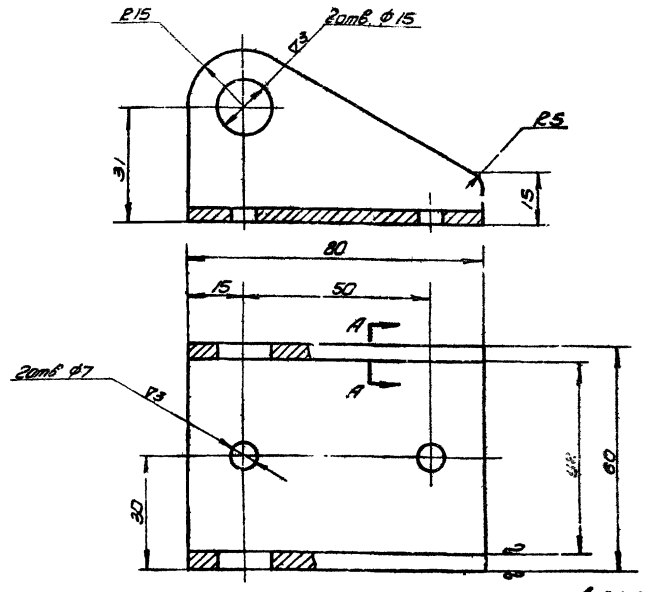

1034.00.00.06	Скоба	Ст.3 ГОСТ 800-58	Лист 4 ГОСТ 5681-57	0,26	4
Обозначение	Наименование	Материал	Сортамент	Вес	Лист

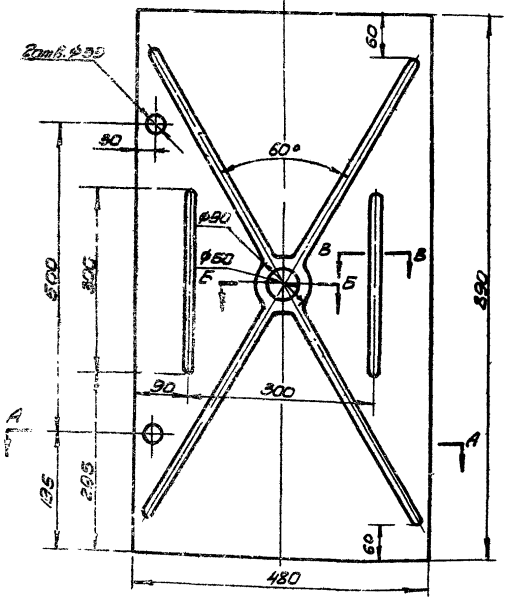

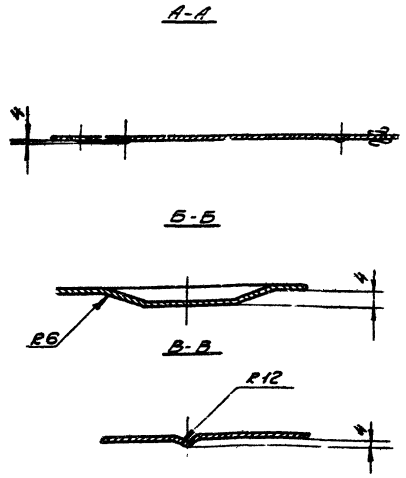

1034.00.00.03	Лист	Ст.3 ГОСТ 5781-58	Лист В,15 ГОСТ 3680-57	53,4	4
Обозначение	Наименование	Материал	Сортамент	Вес	Лист

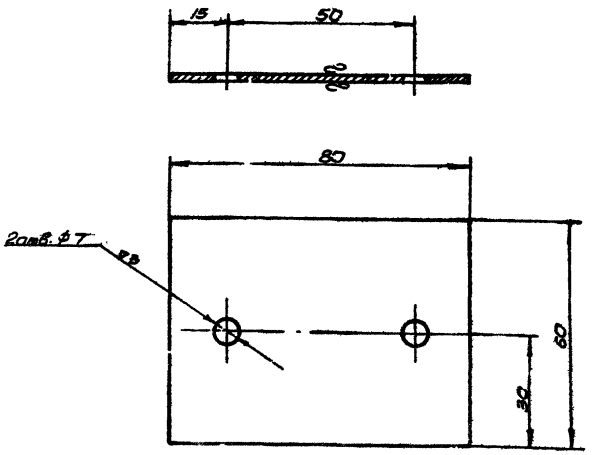

1034.00.00.05	Прокладка	Ст.3 ГОСТ 7501-58	Лист В,13 ГОСТ 3680-57	0,035	4
Обозначение	Наименование	Материал	Сортамент	Вес	Лист

Т.Д. 1968	Дверь вертикальная утепленная с двусторонним замком ДВ1×2,0	Серия 3.904-11	
	Детали	Выпуск 2	Лист 4

Госстрой СССР
Сантехпроект
г. Москва

Зам. гл. инж.	Никаноров	
Гл. спец.	Ермаков	
Рук. гр.	Ваг-ман	
Вед. инженер	Ваг-ман	

Руководитель	Гольберг	Скальон
Гл. специалист	Семашко	Ермаков
Гл. конструктор	Копырин	Ваг-ман

Выполнил	Ваг-ман	Ваг-ман
Проверил	Ермаков	Цемятов

▽1 остальное

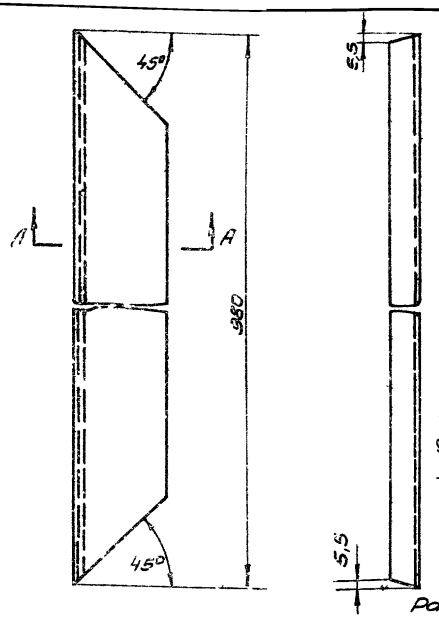

А-А

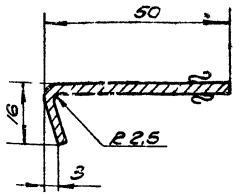

Развернутая длина - 64мм

Г034.00.01.02	Уголь ник	Ст.3 ГОСТ 1501-58	Лист Б 2,5 ГОСТ 19680-57	1,3	5
Обозначение	Наименование	Материал	Сортамент	Вес	Лист

▽1 остальное

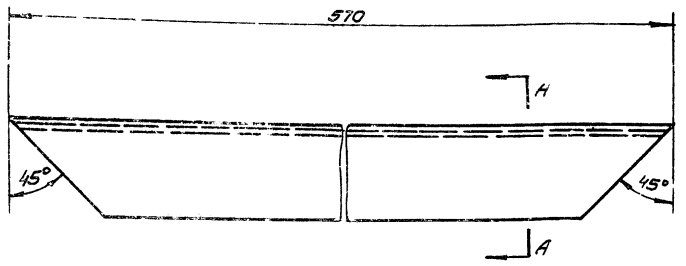

А-А

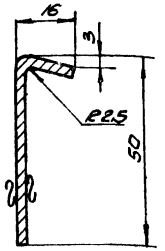

Развернутая длина - 64мм.

Г034.00.01.02	Уголь ник	Ст.3 ГОСТ 1501-58	Лист Б 2,5 ГОСТ 19680-57	0,75	5
Обозначение	Наименование	Мат. эриал	Сортамент	Вес	Лист

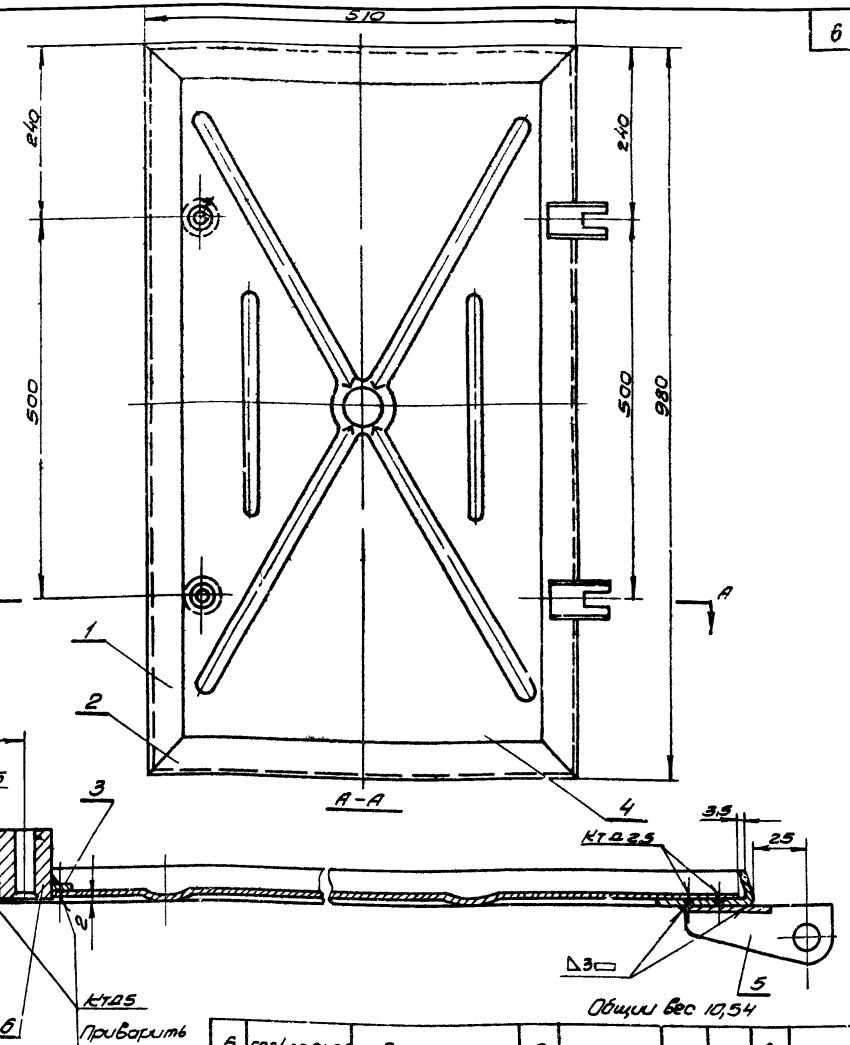

Поз.	Обозначение	Наименование	Кол.	Материал	Вес шт.	Вес общ.	Лист	Примеч.
6	Г034.00.01.06	Втулка	2	—"—	0,15	0,30	6	
5	Г034.00.01.05	Петля	2	—"—	0,185	0,37	6	
4	Г034.00.01.04	Лист	1	—"—	6,77	6,77	6	
3	Г034.00.01.03	Шайба	2	—"—	0,027	0,054	6	
2	Г034.00.01.02	Уголь ник	2	—"—	0,75	1,5	5	
1	Г034.00.01.01	Уголок	2	Ст. 3	1,3	2,6	5	

Спецификация

ТП	Дверь герметическая утепленная с двухсторонним замком 910х500	Серия 3.904-11	
1968	Г034.00.01 Каркас наружный	Выпуск 2	Лист 5

Гл. инженер проекта	Бахтина		
Гл. инженер	Дубинер		
Руководитель группы	Ценатова		
Гл. спец.	Сливок		
Вед. конструктор	Ровинская		
Зам. гл. инж.			
Нач. сектора			
Гл. спец.			
Рук. гр.			
Вед. конструктор			

...ный ...ССР
...хозяйственный ...
г. Москва

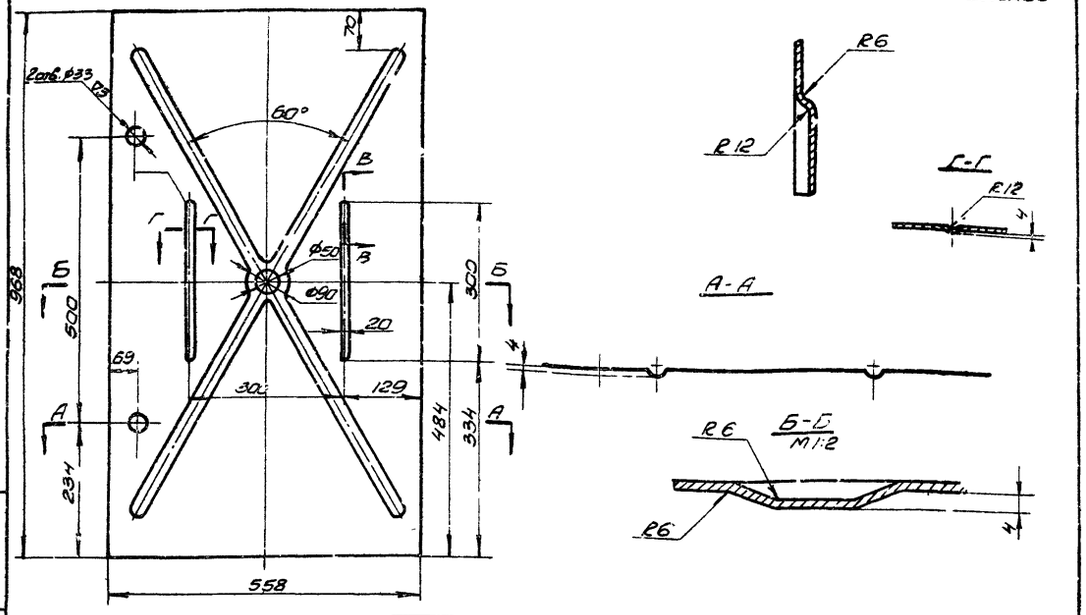

Г034.00.01.04	Лист	Ст.3 ГОСТ 1501-58	Лист 1.5 ГОСТ 3680-57	6,77	6
Обозначение	Наименование	Материал	Сортамент	Вес	Лист

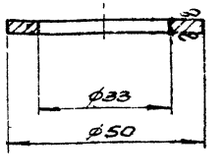

Г034.00.01.03	Шайба	Ст.3 ГОСТ 501-58	Лист 8.3 ГОСТ 3680-57	0,027	6
Обозначение	Наименование	Материал	Сортамент	Вес	Лист

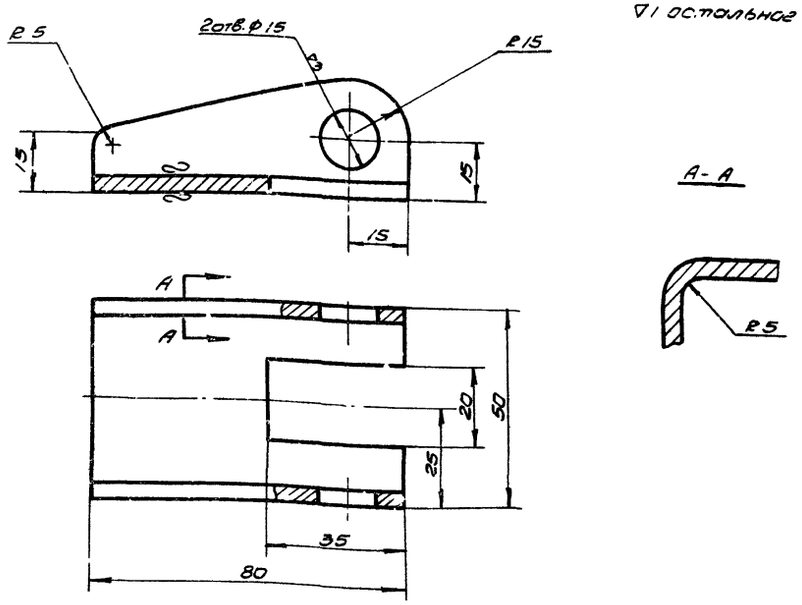

Г034.00.01.05	Петля	Ст.3 ГОСТ 500-58	Лист 4 ГОСТ 5681-57	0,185	6
Обозначение	Наименование	Материал	Сортамент	Вес	Лист

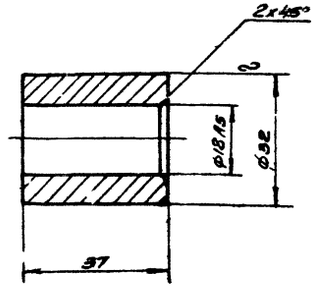

Г034.00.01.06	Втулка	Ст.3 ГОСТ 535-58	Круг 32 ГОСТ 2590-57	0,15	
Обозначение	Наименование	Материал	Сортамент	Вес	Лист

ТП	Дверь герметическая утепленная с двухсторонним замком 910×500	Серия 3.904-11	
1968	Детали.	Выпуск 2	Лист 6

Альбом 13

Госстрой СССР
Сантехпроект
г. Москва

Зам. гл. инж. —
Нач. отд. Гольцев
Гл. спец. —
Рук. гр. Шахназаров
Вед. констр. Рубинчиков

Гальцев
Шахназаров
Рубинчиков

Проверил Шахназаров
Исполнитель Капирзавал
Н. контр. —
ГИП —

Выполнил Бахтерева
Адрасимова
Цветкова

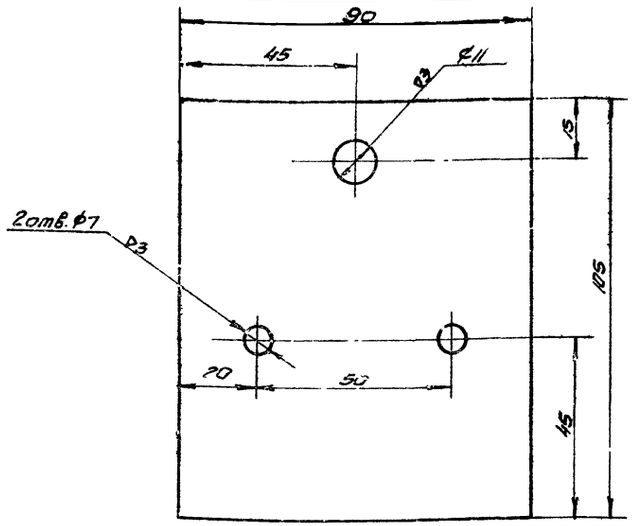

Г034.00.02.01	Планка	Ст.3 ГОСТ 1050-58	Лист 4 ГОСТ 5681-57	0,3	7
Обозначение	Наименование	Материал	Сортамент	Вес	Лист

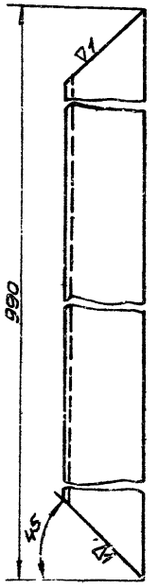

Г034.00.02.02	Уголок	Ст.3 ГОСТ 535-58	Уголок 40х40х4 ГОСТ 8509-57	2,2	7
Обозначение	Наименование	Материал	Сортамент	Вес	Лист

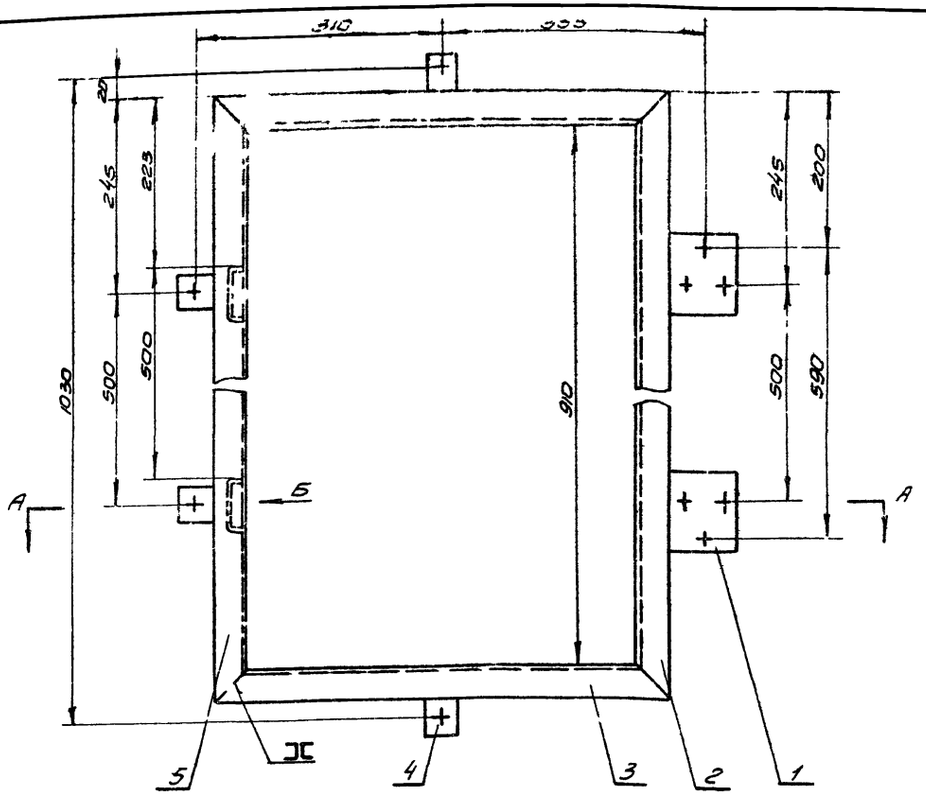

А-А

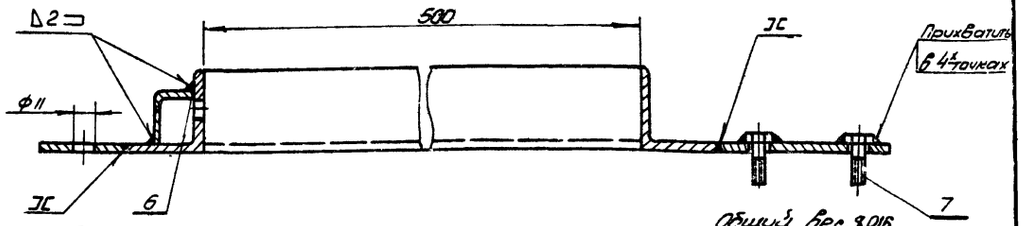

Общий вес 3,016

Вид Б
М1:1

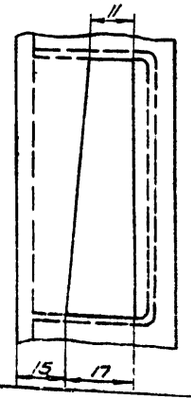

7		Болт М6х20 ГОСТ 7798-62	4		0,004	0,016		
6	Г034.00.02.06	Щиток	2	—11—	0,05	0,1	8	
5	Г034.00.02.05	Уголь ник	1	—11—	2,2	2,2	8	
4	Г034.00.02.04	Планка	4	—11—	0,05	0,2	8	
3	Г034.00.02.03	Уголь ник	2	—11—	1,3	2,6	8	
2	Г034.00.02.02	Уголь ник	1	—11—	2,3	2,3	7	
1	Г034.00.02.01	Планка	2	Ст.3	0,3	0,6	7	
Поз.	Обозначение	Наименование	Кол.	Материал	Вес шт.	Вес общ.	Лист	Примеч.

Спецификация

ТД	Дверь герметическая утепленная с двухсторонним замком 810х500	Серия 3.904-11
1968	Г034.00.02 Рама	Выпуск 2

Бельчанская, Дробкин, Бутырева, Ивахнюк, Катирова, Стасюк, Рабинович, Шестаков, Шестакова, Дубов В.Ф., Дубов, Гл. спец., Нач. отдела, Гл. конструктор

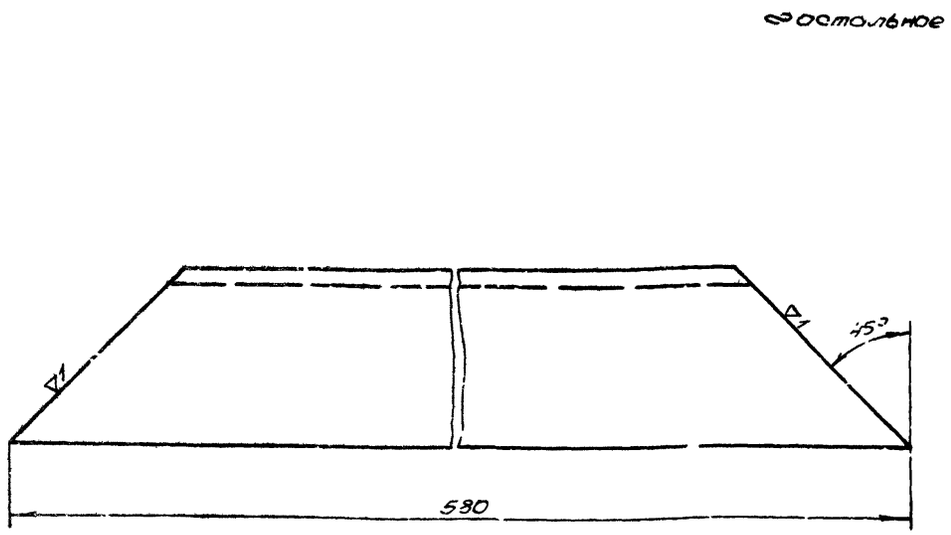

Г034.00.02.03	Угольник	Ст.3 ГОСТ535-58	Уголок 40х40х4 ГОСТ8509-57	1,3	8
Обозначение	Наименование	Материал	Сортамент	Вес	Лист

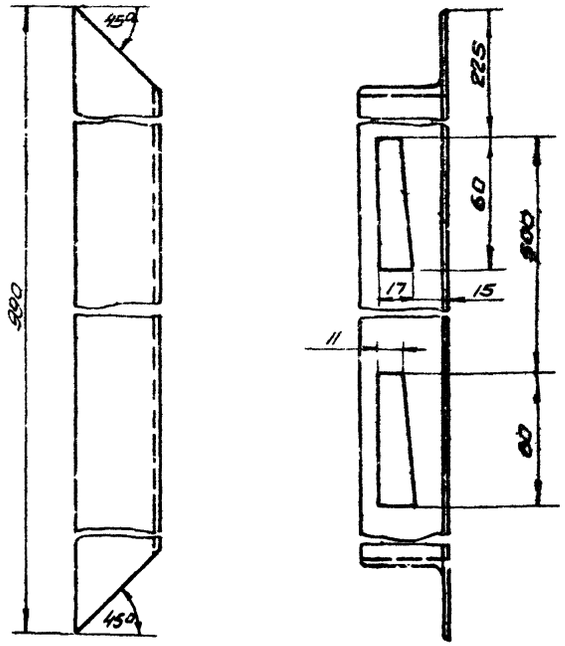

Г034.00.02.05	Угольник	Ст.3 ГОСТ535-58	Уголок 40х40х4 ГОСТ8509-57	2,2	8
Обозначение	Наименование	Материал	Сортамент	Вес	Лист

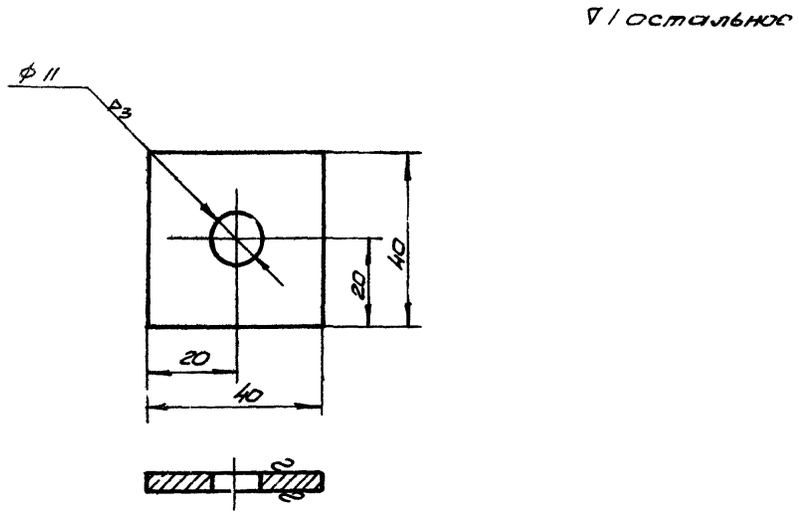

Г034.00.02.04	Планка	Ст.3 ГОСТ500-58	Лист 4 ГОСТ5681-57	0,05	8
Обозначение	Наименование	Материал	Сортамент	Вес	Лист

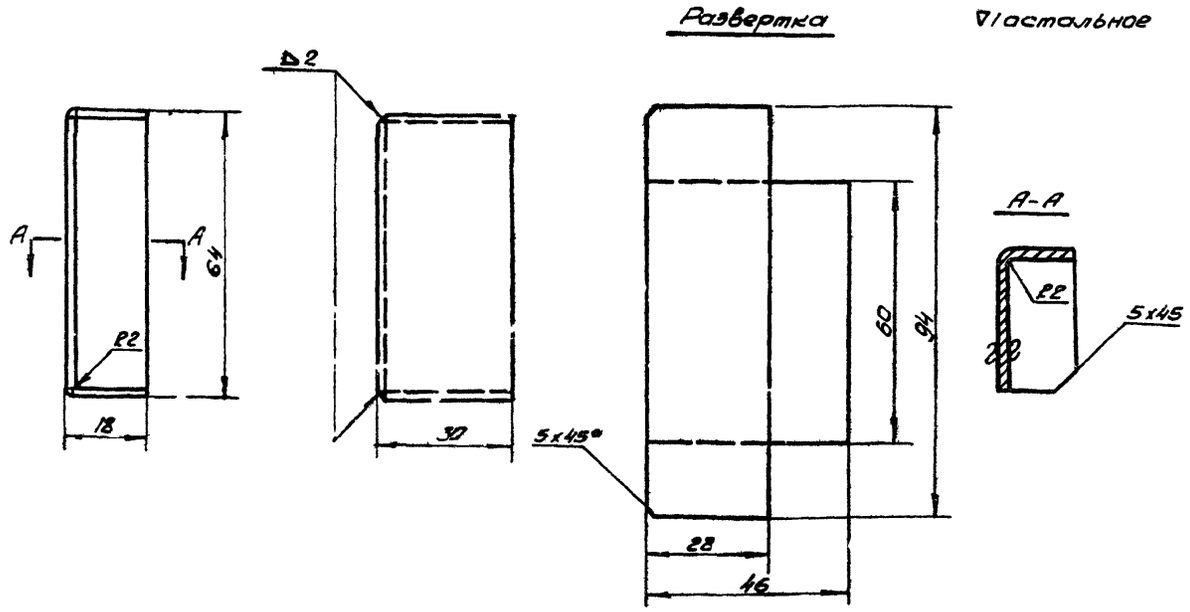

Г034.00.02.06	Щиток	Ст.3 ГОСТ501-58	Лист В2 ГОСТ3680-57	0,05	
Обозначение	Наименование	Материал	Сортамент	Вес	Лист

ТД	Дверь герметическая утепленная с двухсторонним замком, 910х500	Серия 3.904-11	
1968	Детали	Выпуск 2	Лист 8

Госстрой СССР
Сантехпроект
г. Москва

Зам. гл. инж.		Гуликиатбаров	Проверил
Нач. отдела		Гольтвегер	Исполнитель
Гл. спец.			Копировал
Рук. гр.		Спивак	
Вед. конст.		Рубинская	

Бистрова
Абросимова
Ценкутова

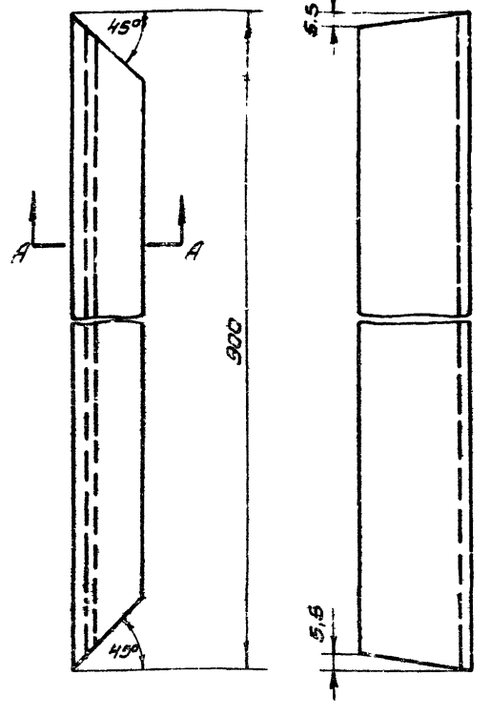

∇ остальное

A-A

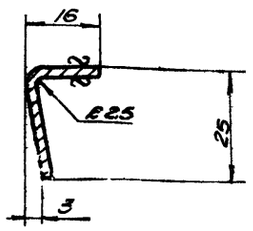

Развернутая длина 38мм

Г034.00.03.01	Угольник	Ст.3 ГОСТ 30-58	Лист В 2,5 ГОСТ 3680-57	0,7	9
Обозначение	Наименование	Материал	Сортамент	Вес	Лист

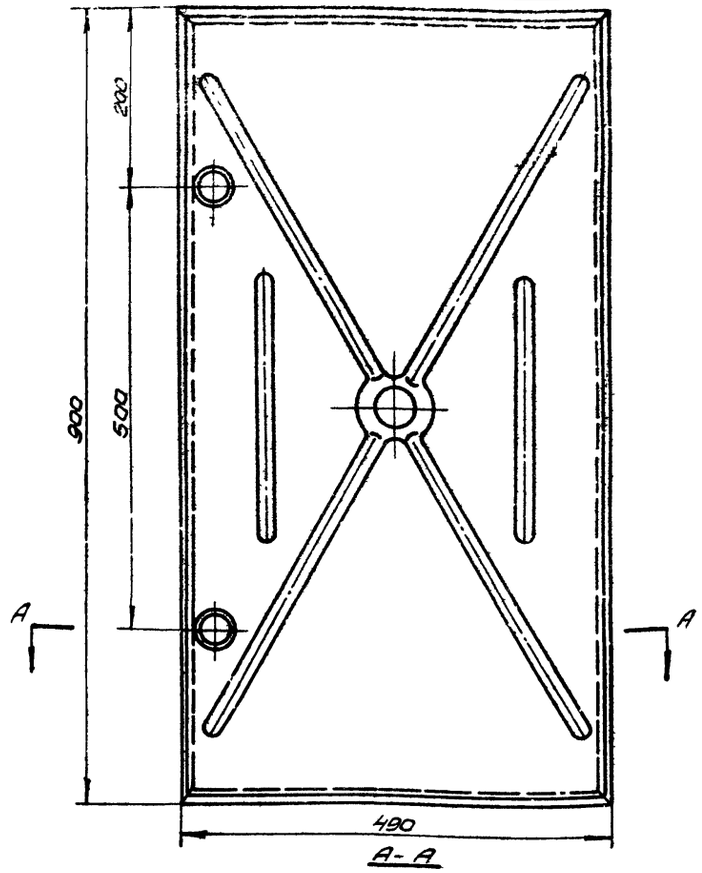

А-А

∇ остальное

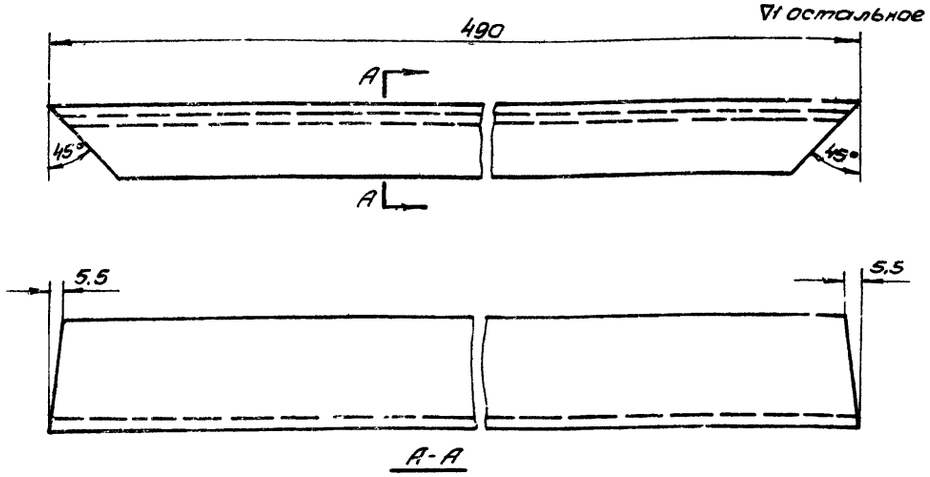

А-А

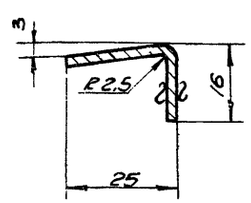

Развернутая длина 38мм

Г034.00.03.02	Угольник	Ст.3 ГОСТ 501-58	Лист В 2,5 ГОСТ 3680-57	0,35	9
Обозначение	Наименование	Материал	Сортамент	Вес	Лист

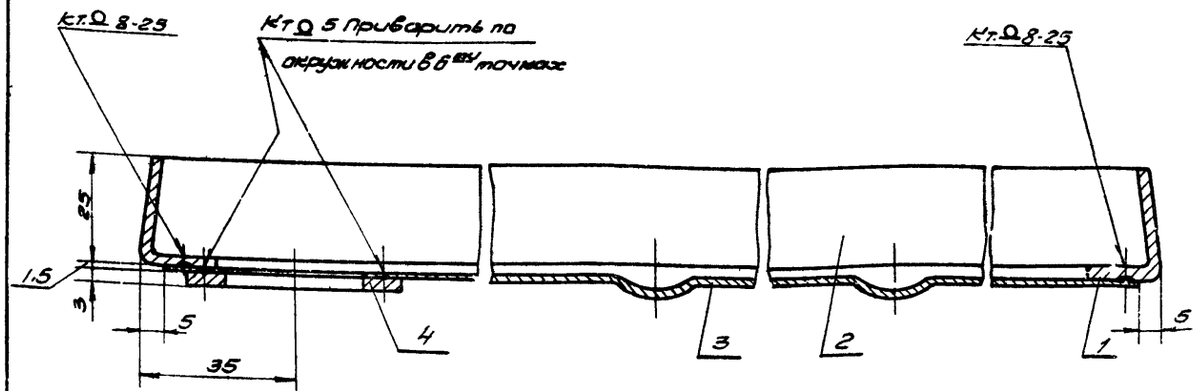

Поз.	Обозначение	Наименование	Кол.	Материал	Вес 1 шт.	Вес общ.	Лист	Примеч.
4	Г034.00.01.03	Шайба	2	—"—	0,027	0,054	6	
3	Г034.00.03.03	Лист	1	—"—	5,34	5,34	4	
2	Г034.00.03.02	Угольник	2	—"—	0,35	0,7	9	
1	Г034.00.03.01	Угольник	2	Ст.3	0,7	1,4	9	

Спецификация

ТД	Дверь герметическая утепленная с двухсторонним замком 910х500		Серия 3.904-11	
1968	Г034.00.03	Наружная Внутренний	Выпуск 2	Лист 9

Инв. № подл. | Подпись и дата | Взам. инв. №

Нач. отдела Шмидт
Гл. спец. Шмидт
Рук. гр. Шмидт
Вед. констр. Шмидт

Гл. инженер Шмидт
Инженер Шмидт
Копировал Шмидт

Согласовано
Гл. инженер
Гл. конструктор

∇3 остальное

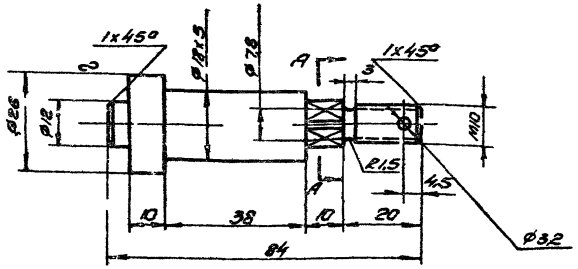

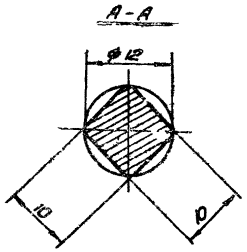

1034.00.04.01	Ось	Ст.3 ГОСТ 535-58	Круг 26 ГОСТ 2590-57	0,2	10
Обозначение	Наименование	Материал	Сортамент	Вес	Лист

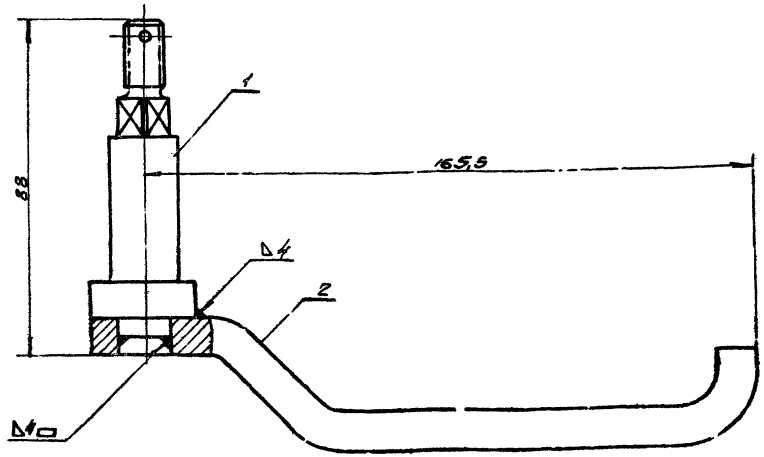

∇3 остальное

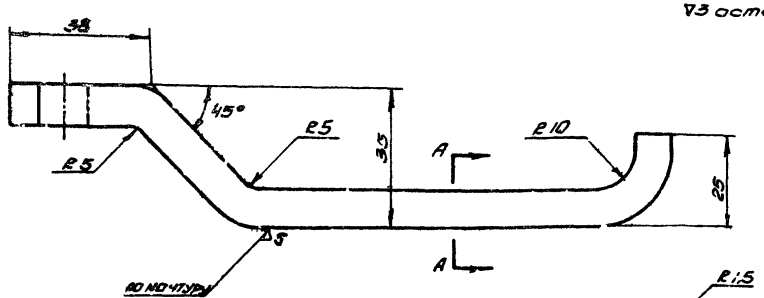

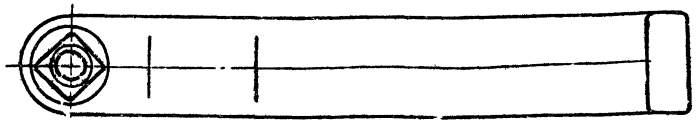

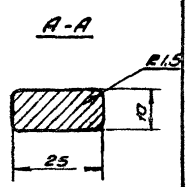

Длина развертки ~ 197мм.

1034.00.04.02	Ручка	Ст.3 ГОСТ 535-58	Полоса ГОСТ 103-57	0,38	10
Обозначение	Наименование	Материал	Сортамент	Вес	Лист

Поз.	Обозначение	Наименование	Кол.	Материал	Вес шт.	Вес общ.	Лист	Примеч.
2	1034.00.04.02	Ручка	1	Ст.3	0,4	0,4	10	
1	1034.00.04.01	Ось	1	Ст.3	0,2	0,2	10	

Спецификация

ТД	Дверь герметическая утепленная с двухстенным экраном 910×900		Серия 3.904-11
1968	1034.00.04 Ручка	Выпуск 2	Лист 10
			Альбом 18

Госстрой СССР Сантехпроект г. Москва

Гл. инженер проекта — Шкатов
Гл. архитектор — Абрамович
Нач. отдела — Галактионов
Гл. специалист — Сидоров
Рук. гр. — Ахмеров
Вед. инженер — Ахмеров

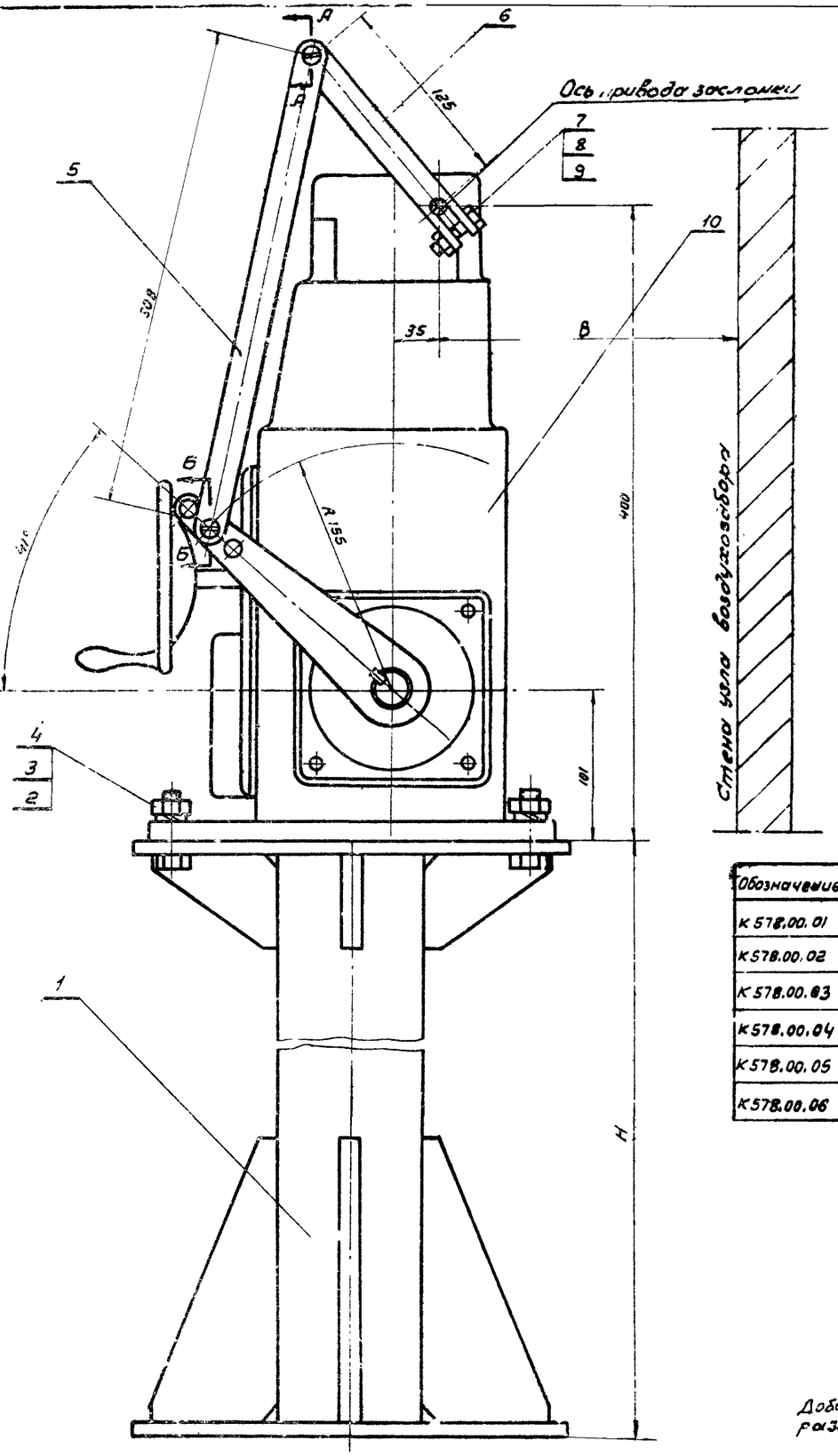

А - А

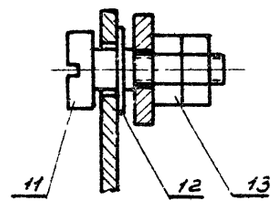

Б - Б

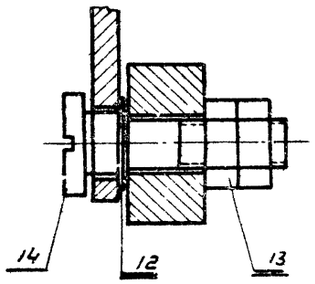

Обозначение	Тип камеры	Н	Вес установки	В
К578.00.01	ПК10	621	57,6	120
К578.00.02	ПК25	336	55,4	
К578.00.03	ПК50	450	56,0	
К578.00.04	ПК70	692	58,8	160
К578.00.05	ПК100	1324	65,0	
К578.00.06	ПК150	808	65,0	

Общий вес - см. таблицу

Поз.	Обозначение	Наименование	Кол.	Материал	Вес шт.	Вес общ.	Лист	Примеч.
14	К578.00.00.04	Палец	1	Ст. 3	0,13	0,13	12	
13		Гайка М10 ГОСТ 5915-62	4		0,011	0,044		
12		Шайба 12 ГОСТ 11321-65	2		0,005	0,01		
11	К578.00.00.03	Палец	1	Ст. 3	0,08	0,8	12	
10		Исполнительный механизм МЗК-10К	1		39	39		Покупное изделие
9		Болт 1Н8х35 ГОСТ 7798-62	1		0,019	0,019		
8		Гайка М8 ГОСТ 5915-62	2		0,006	0,012		
7		Шайба 8 ГОСТ 11371-65	1		0,002	0,002		
6	К812.00.00.02	Рычаг	1	Ст.3	0,23	0,23	12	
5	К578.00.00.01	Тяга	1	Ст.3	0,39	0,39	12	
4		Шайба пружинная 12Н65Г ГОСТ 6402-61	4		0,00	0,012		
3		Гайка М12 ГОСТ 5915-62	4		0,017	0,06		
2		Болт М12х45 ГОСТ 7798-62	4		0,054	0,216		
1	К578.00.01-К578.00.06	Подставка	1	Разный	См. таблицу		13	

Спецификация

Добавлена в таблице графа, размер "В", и надпись

Рук. гр. Лю-63 Быстрова

ТД	Приточные вентиляционные камеры типа ПК10-ПК150 производительностью от 3,5 до 150 тыс. м³/час		Серия 3.904-11	
1968	К578	Установка исполнительного механизма МЗК-10К (левая)	Выпуск 2	Лист 11

Гип Быстрова
Нач. отд. Авосимова
Гл. инж. проекта Правдина
Гл. конструктор Ульянов-Кобзарев
Исполнитель Сливак
Н. контр. Быстрова

▽1 остальное

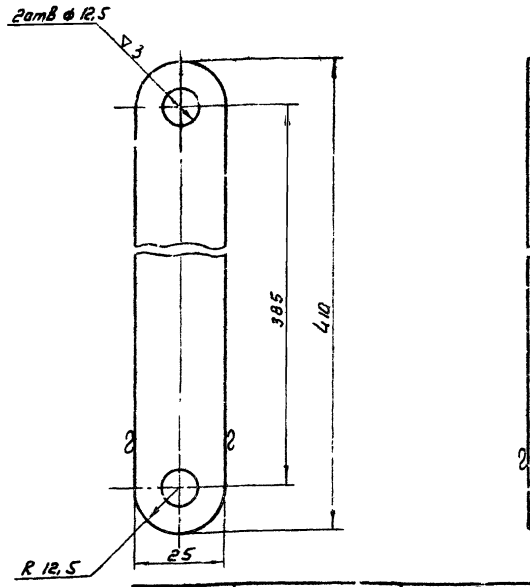

К579.00.00.01	Тяга	Ст. 3 ГОСТ 535-58	полоса 6×85 ГОСТ 103-57	0,45	12
Обозначение	Наименование	Материал	Сортамент	Вес	Лист

▽4 остальное

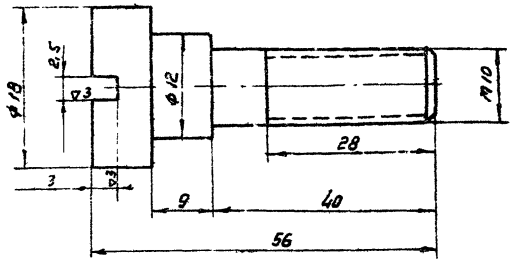

К579.00.02.04	Палец	Ст. 3 ГОСТ 535-58	Круг ГОСТ 2590-57	0,13	12
Обозначение	Наименование	Материал	Сортамент	Вес	Лист

▽3 остальное

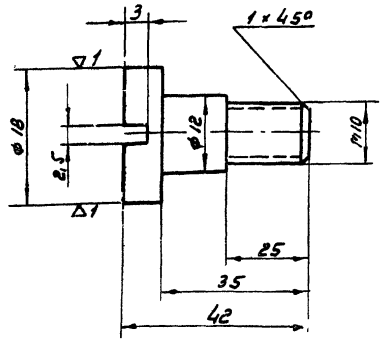

К578.00.03.03	Палец	Ст. 3 ГОСТ 535-58	Круг ГОСТ 2590-57	0,08	12
Обозначение	Наименование	Материал	Сортамент	Вес	Лист

▽1 остальное

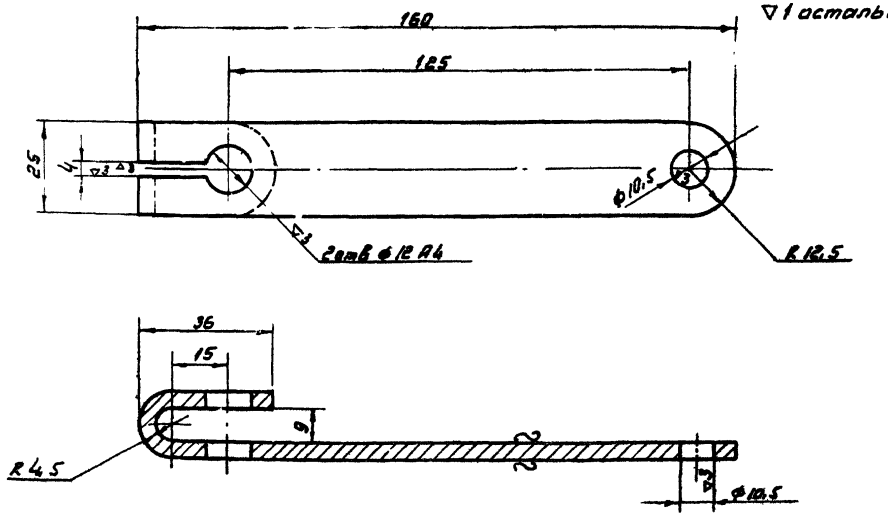

К578.00.03.02	Рычаг	Ст. 3 ГОСТ 535-58	полоса 4×25 ГОСТ 103-57	0,23	12
Обозначение	Наименование	Материал	Сортамент	Вес	Лист

ТД	Приточные вентиляционные камеры типа ПК10÷ПК15D производительностью от 3,5 до 150 тыс. м³/час.		Серия 3.904-11	
1968	Детали		Выпуск 2	Лист 13

Госстрой СССР
САНТЕХПРОЕКТ
г. Москва

Гл. инж.		Гл. инж.	Быстрова
Нач. отдела		Гл. спец.	И. Арсланова
Гл. спец.		Рук. гр.	Д. Дутова
Рук. гр.		Вед. констр.	Быстрова
Вед. констр.			
Гл. инж.	Гольдберг	Проверил	Быстрова
Гл. спец.		Исполнитель	Мотырева
Рук. гр.	Сидоров	Копировал	
Вед. констр.			

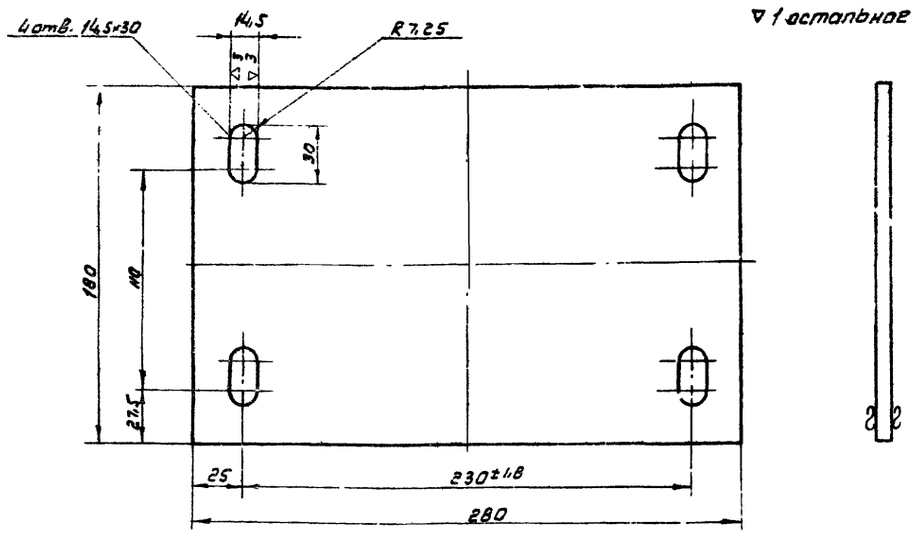

К578.00.01.01	Плита верхняя	Ст. 3 ГОСТ 500-58	Лист 8 ГОСТ 6681-57	3,15	13
Обозначение	Наименование	Материал	Сортамент	Вес	Лист

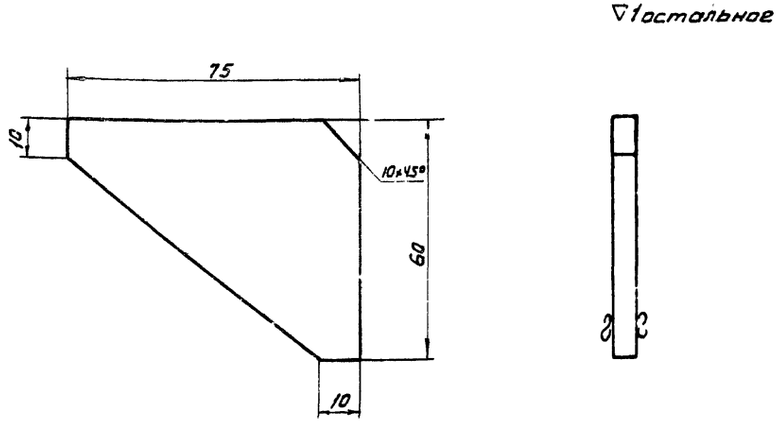

К578.00.01.02	Косынка	Ст. 3 ГОСТ 500-58	Лист 6 ГОСТ 5681-57	0,11	13
Обозначение	Наименование	Материал	Сортамент	Вес	Лист

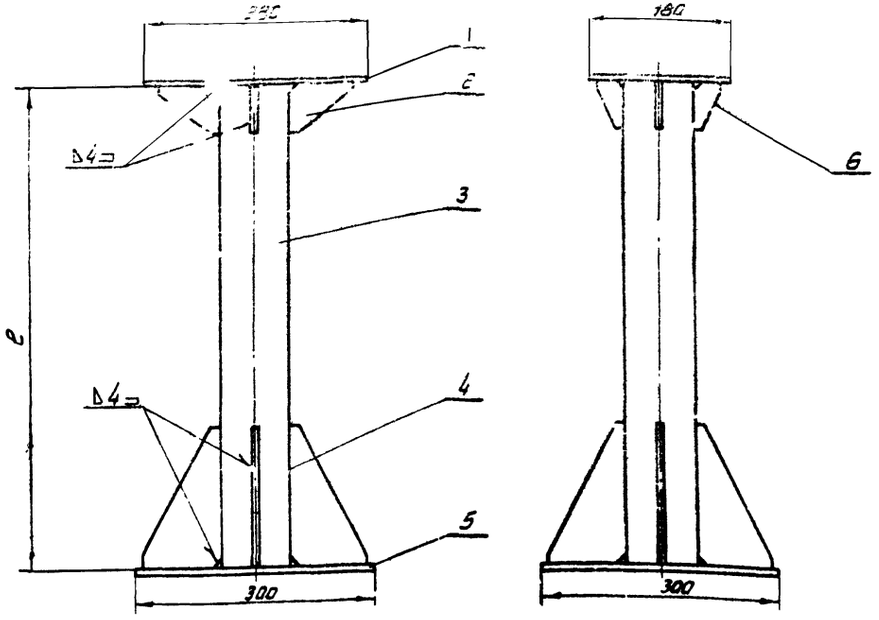

Обозначение	Обозначение камеры	Позиция 3		Вес узла
		ℓ	Вес	
К578.00.01	ПК 10	805	5,7	16,3
К578.00.02	ПК 25	320	3,5	14,1
К578.00.03	ПК 50	424	4,07	14,7
К578.00.04	ПК 70	724	6,95	17,57
К578.00.05	ПК 100	1369	13,14	23,7
К578.00.06	ПК 150	1369	13,14	23,7

Поз.	Обозначение	Наименование	Кол.	Материал	Вес шт.	Вес общ.	Лист	Примеч.
6	К578.00.01.06	Косынка	2	Ст. 3	0,04	0,09	14	
5	К578.00.01.05	Плита нижняя	1	Ст. 3	5,62	5,62	14	
4	К578.00.01.04	Косынка	4	Ст. 3	0,38	1,52	14	
3	К578.00.01.03	Труба 90 ГОСТ 3262-62	1	Ст. 3	Смотри таблицу			Б/ч
2	К578.00.01.02	Косынка	2	Ст. 3	0,11	0,22	13	
1	К578.00.01.01	Плита верхняя	1	Ст. 3	3,15	3,15	13	

Спецификация

ТП	Приточные вентиляционные камеры типа ПК10÷ПК150. Производительностью от 3,5 до 150 тыс. м³/час	Серия 3.904-11
1968	К578.00.06 – К578.00.06. Подставка. Детали	

Гольдбергер	Исполнитель	Копировал	Абросимова	Белякова	
Сливок					
Быстрова					
Вед. констр.					

▽/ остальное

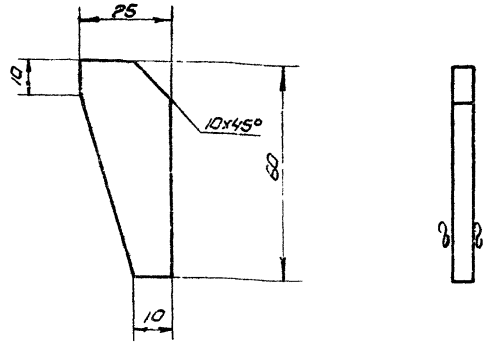

К-578.00.01.06	Косынка	Ст.3 ГОСТ 500-58	Лист 6,0 ГОСТ 5681-58	0,04	14
Обозначение	Наименование	Материал	Сортамент	Вес	Лист

▽/ остальное

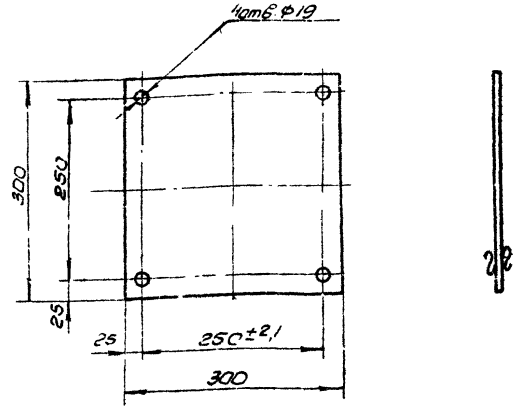

К-578.00.01.05	Плита нижняя	Ст.3 ГОСТ 500-58	Лист 8,0 ГОСТ 5681-57	5,62	14
Обозначение	Наименование	Материал	Сортамент	Вес	Лист

▽/ остальное

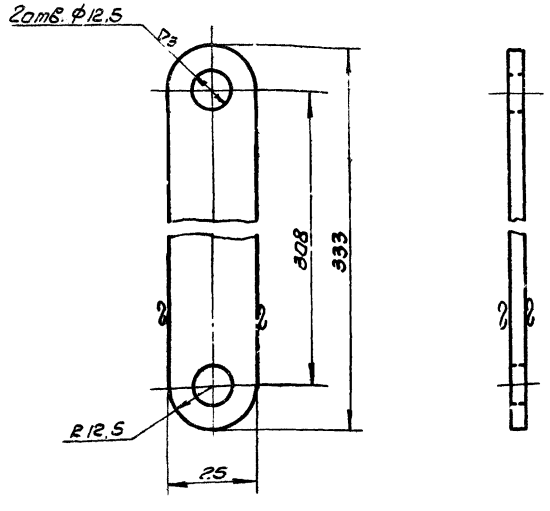

К-578.00.00.01	Гяга	Ст.3 ГОСТ 535-58	Полоса 6×25 ГОСТ 103-57	0,39	14
Обозначение	Наименование	Материал	Сортамент	Вес	Лист

▽/ остальное

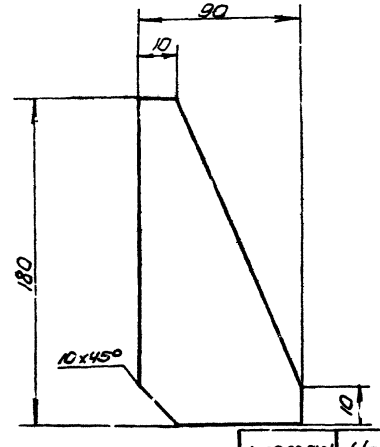

К-578.00.00.04	Косынка	Ст.3 ГОСТ 500-58	Лист 6,0 ГОСТ 5681-57	0,38	14
Обозначение	Наименование	Материал	Сортамент	Вес	Лист

ТД 1968	Приточные вентиляционные камеры типа ПК10-ПК150 производительностью от 3,5 до 150 тыс. м³/час.	Серия 3.904-11
	Детали	Выпуск 2 / Лист 14

Госстрой СССР
Центральное бюро типового проектирования
г. Москва

Зам. гл. инж.	
Нач. отдела	
Гл. специал.	
Рук. гр.	
Вед. констр.	
Составил	Стефан
Проверил	Ульянов
Нач. сект.	
Гл. специал.	
Рук. гр.	
Вед. констр.	

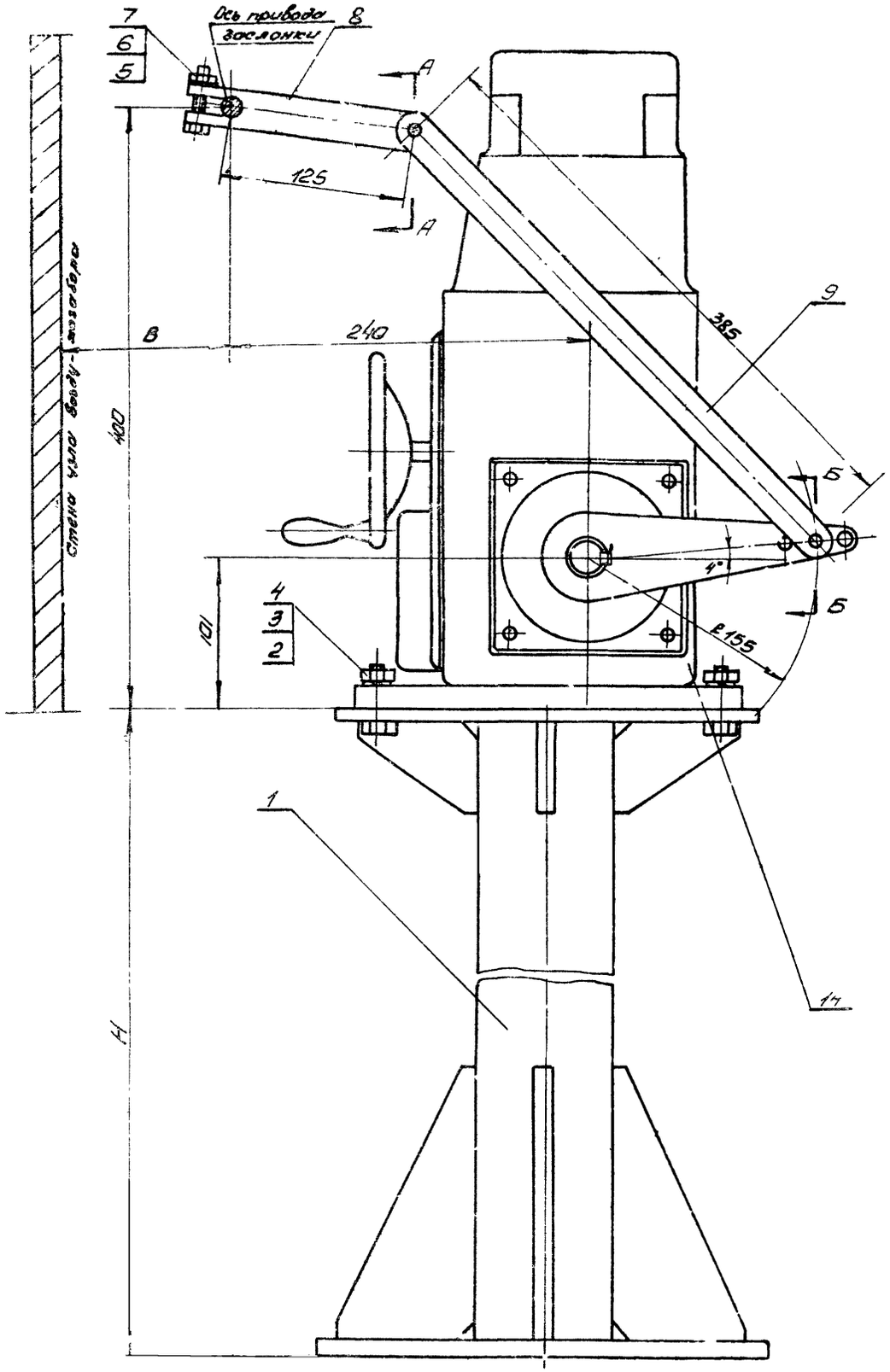

А-А
М 1:1

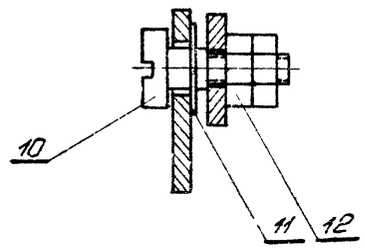

Б-Б
М 1:1

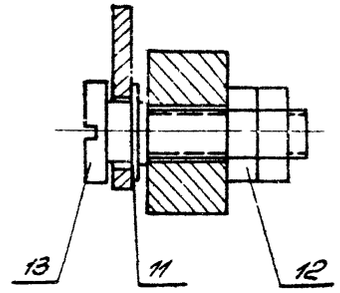

Общий вес - смотри таблицу.

Обозначение узла	тип камеры	H	вес установ.	B
К578.00.01	ПК 10	621	57,7	120
К578.00.02	ПК 25	336	55,5	
К578.00.03	ПК 50	450	56,0	
К578.00.04	ПК 70	740	58,8	160
К578.00.05	ПК 100	1385	65,0	
К578.00.05	ПК 150	1385	65,0	

Спецификация

Поз	Обозначение	Наименование	Кол.	Материал	Вес шт	Вес общ.	Лист	Примеч
14		Исполнительный механизм МЭК-10К	1		39	39		Покупное изделие
13	К578.00.00.04	Палец	1	Ст.3	0,13	0,13	12	
12		Гайка М10 ГОСТ 5915-62	4		0,011	0,044		
11		Шайба 10 ГОСТ 11371-65	2		0,005	0,01		
10	К578.00.00.03	Палец	1	Ст.3	0,08	0,08	12	
9	К579.00.00.01	Тяга	1	Ст.3	0,45	0,45	12	
8	К578.00.00.02	Рычаг	1	Ст.3	0,23	0,23	12	
7		Болт М8х35 ГОСТ 7798-62	1		0,019	0,019		
6		Гайка М8 ГОСТ 5915-62	2		0,006	0,012		
5		Шайба 8 ГОСТ 11371-65	1		0,002	0,002		
4		Шайба пружинная гровер ГОСТ 6402-61	4		0,003	0,012		
3		Гайка М12 ГОСТ 5915-62	4		0,017	0,06		
2		Болт М12х45 ГОСТ 7798-62	4		0,054	0,216		
1	К578.00.01 - К578.00.06	Подставка	1	Разный	См. табл.		13	

Добавлена к таблице графа B, размер "B" и надписи
Рук. гр. 15/4-69 (Быстрова)

ГД	Приточные вентиляционные камеры типа ПК10÷ПК150 производительностью от 3,5 до 150 тыс. м³/ч	Серия 3.304-1
1968	К579 Установка исполнительных механизмов типа МЭК-10К (проект)	

Спецификация оборудования
Начальник отдела — Шмидт
Гл. спец. — Кац
Рук. группы — Ольшевецкий
Конструктор — Слизгофф
Проверил — Быстрова
Составил — Кулик
А2 500 (1)

▽ 3 другое

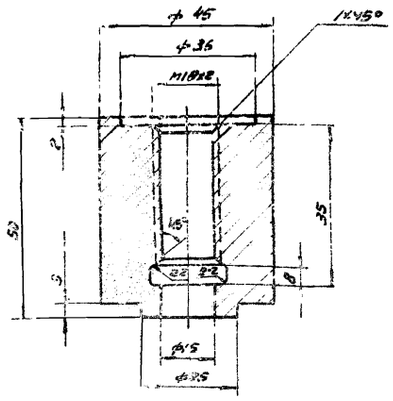

А055.00.00.01	Бобышка	Ст.3 ГОСТ 535-58	Круг ГОСТ 2590-57	0,4	16	
Обозначение	Наименование	Материал	Сортамент	Вес	Лист	

▽ 1 остальное

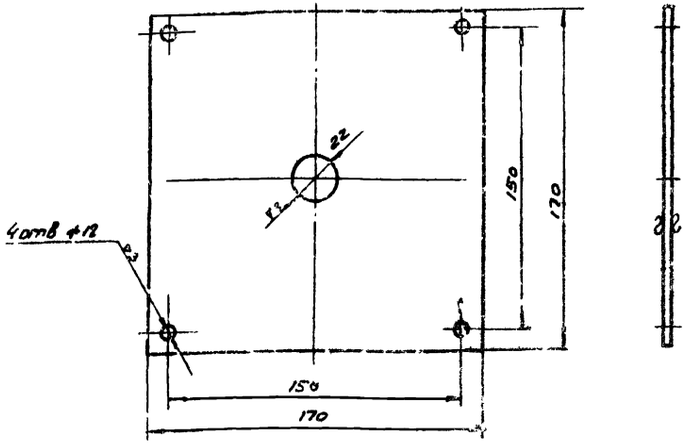

3055.00.00.05	Прокладка	Картон ГОСТ 4221-58	Лист 5×3	0,08	16	
Обозначение	Наименование	Материал	Сортамент	Вес	Лист	

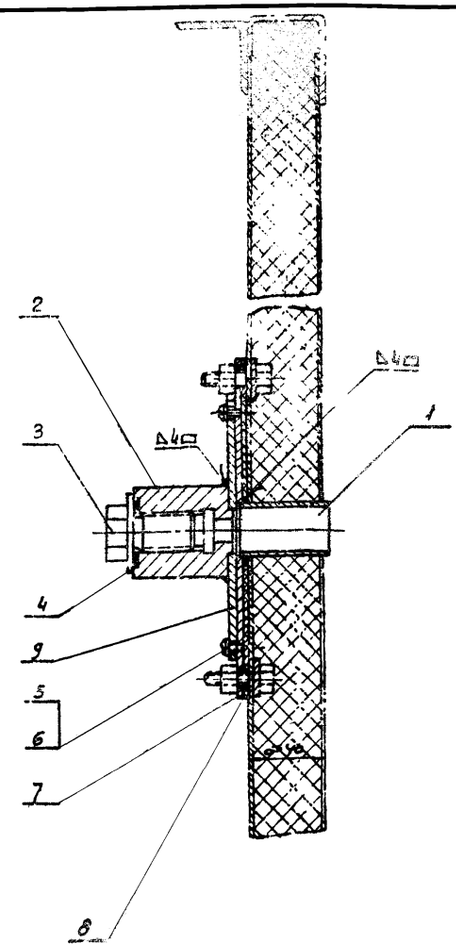

Общий вес 4,99

Поз.	Обозначение	Наименование	Кол.	Материал	Вес шт.	Вес общ.	Лист	Примечание
9	А055000.007	Фланец	1	Ст.3	0,33	0,33	17	
8	А055000.006	Прокладка	1	Картон ГОСТ 481-58	0,08	0,08	16	
7	3055.00.05	Плита	1	Ст.3	0,92	0,92	18	
6		Винт М3×3 ГОСТ 17473-62	4	Сталь 20	0,002	0,008		
5		Шайба пружинная 5Н ГОСТ 6402-63	4	Сталь 65Г	0,002	0,008		
4	А055000.004	Прокладка ф35 х ф20 х 1	1	Картон ГОСТ 481-58	0,003	0,003		В4
3	А055000.003	Заглушка	1	Ст.3	0,1	0,1	17	
2	А055000.002	Бобышка	1	Ст.3	0,53	0,53	16	
1	А055000.001	Труба 15 В-Ср ГОСТ 3262-62	1	Сталь	0,02	0,02		Б/4

Спецификация

Т.П. 1968	Приточные вентиляционные камеры типа ПК10-ПК130 производительностью 850-1500 м³/ч. А055 Панель для установки измерительных приборов. Деталь.		Серия 3.904-11	
			Выпуск 2	Лист 15

Гипросантехпроект г. Москва	Гл. инженер	Янушкевич		
	Гл. специалист	Голенберг		
	Рук. группы	Сл-Вик		
	Вед. конструктор	Евстифеев		
	Нач. отдела	Жилинь		
	Гл. специалист	Быстрицкий		
	Гл. специалист	Шаталова		

▽3 остальное

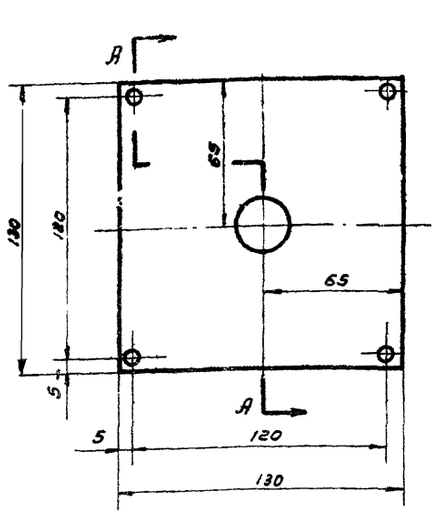

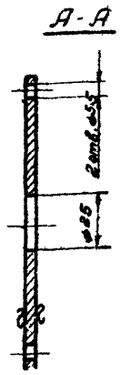

А055.00.00.07	Фланец	Ст.3 гост 500-58	Лист и гост 5681-57	0,51	17
Обозначение	Наименование	Материал	Сортамент	Вес	Лист

▽3 кругом.

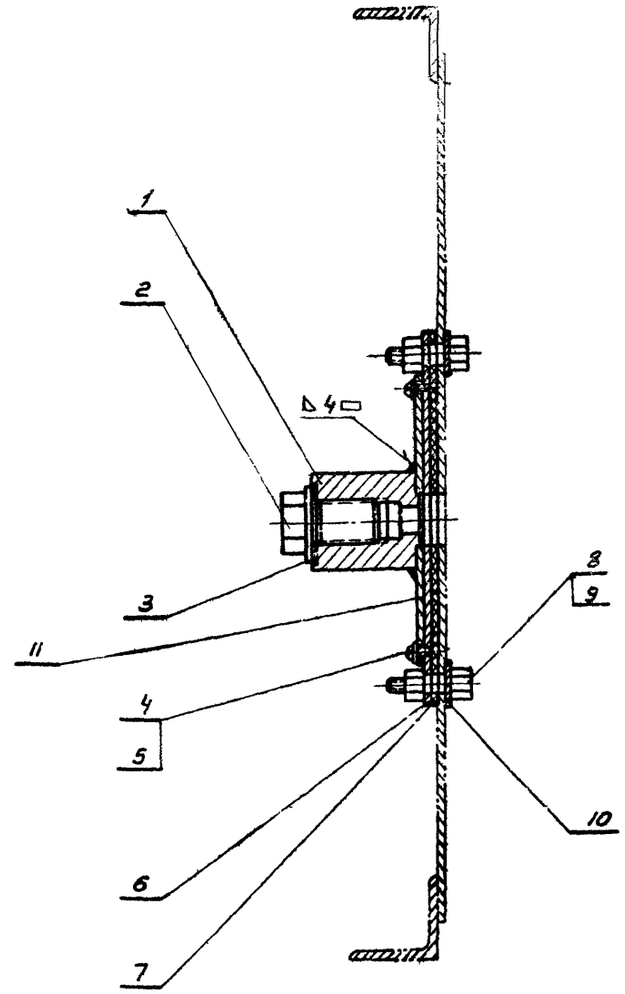

Общий вес 2.4

Поз.	Обозначение	Наименование	Кол.	Материал	Вес шт.	Вес общ.	Лист	Примеч.
11	А055.00.00.07	Фланец	1	Ст.3	0,51	0.51	17	
10	А056.00.00.01	Планка	2	Ст.3	0.105	0,21	18	
9		Гайка М10 ГОСТ 5915-62	4	Ст.3	0.012	0.048		
8		Болт М10×35 ГОСТ 7798-62	4	Ст.3	0.03	0.12		
7	А055.00.00.06	Прокладка	1	Паронит ГОСТ 481-58	0.08	0.08	16	
6	А055.00.00.05	Плита	1	Ст.3	0.92	0.92	18	
5		Винт М5×8 ГОСТ 1489-62	4	Сталь 20	0,002	0.008		
4		Шайба пружинная 5Н ГОСТ 6402-61	4	Сталь 65Г	0.0002	0.0008		
3	А056.00.00.01	Прокладка ø35×ø20×3	1	Паронит ГОСТ 481-58	0.003	0.003		Б/ч
2	А055.00.00.03	Заглушка	1	Ст.3	0,1	0,1	17	
1	А055.00.00.01	Бобышка	1	Ст.3	0,53	0.53	16	

Спецификация

ТД	Приточные вентиляционные камеры типа ПК10-ПК150 производительностью от 3,5 до 150 тыс. м3/час	Серия 3.904-11	
1968	А056 Панель для установки измерительных приборов. Детали	Выпуск 2	Лист 17

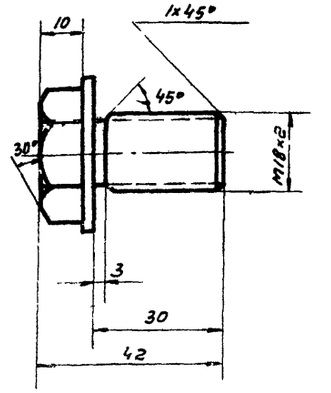

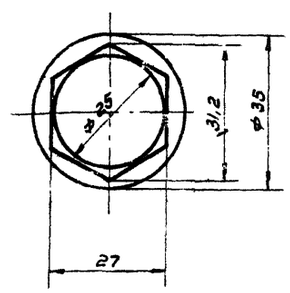

А055.00.00.03	Заглушка	Ст.3, ГОСТ 535-58	Круг. ГОСТ 2590-57	0,1	17
Обозначение	Наименование	Материал	Сортамент	Вес	Лист

Заимствовано: Плотвеева, Сливак, Рыков, Вейконтр.

Гришанков, Плотвеева, Сливак, Быстрова

Проверил, Исполнитель

Быстрова, Абрамова

ТИПОВОЙ ПРОЕКТ

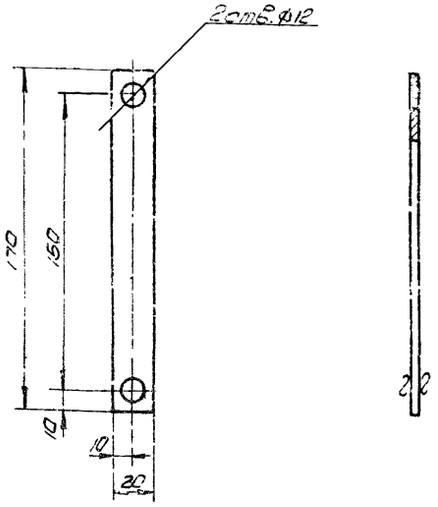

∇3 остальное

А055.00.00.01	Планка	Ст.3 ГОСТ 500-58	Лист 4 ГОСТ 5681-57	0,105	18
Обозначение	Наименование	Материал	Сортамент	Вес	Лист

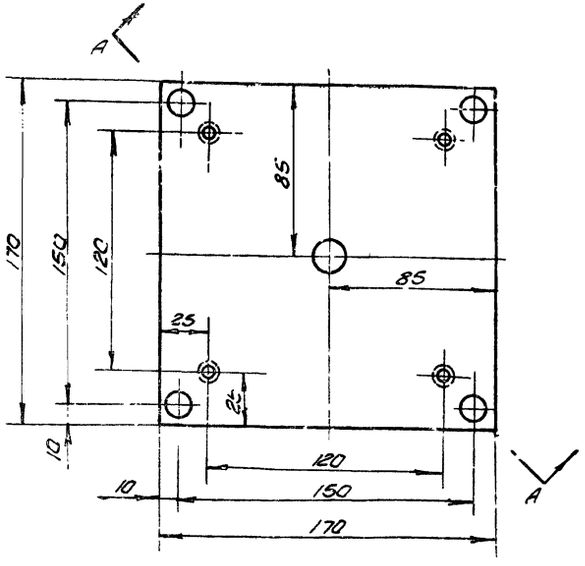

А-А (повернуто) ∇3 остальное

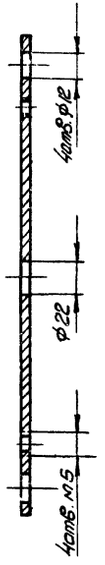

А055.00.00.05	Плита	Ст.3 ГОСТ 500-58	Лист 4 ГОСТ 5681-57	0,92	18
Обозначение	Наименование	Материал	Сортамент	Вес	Лист

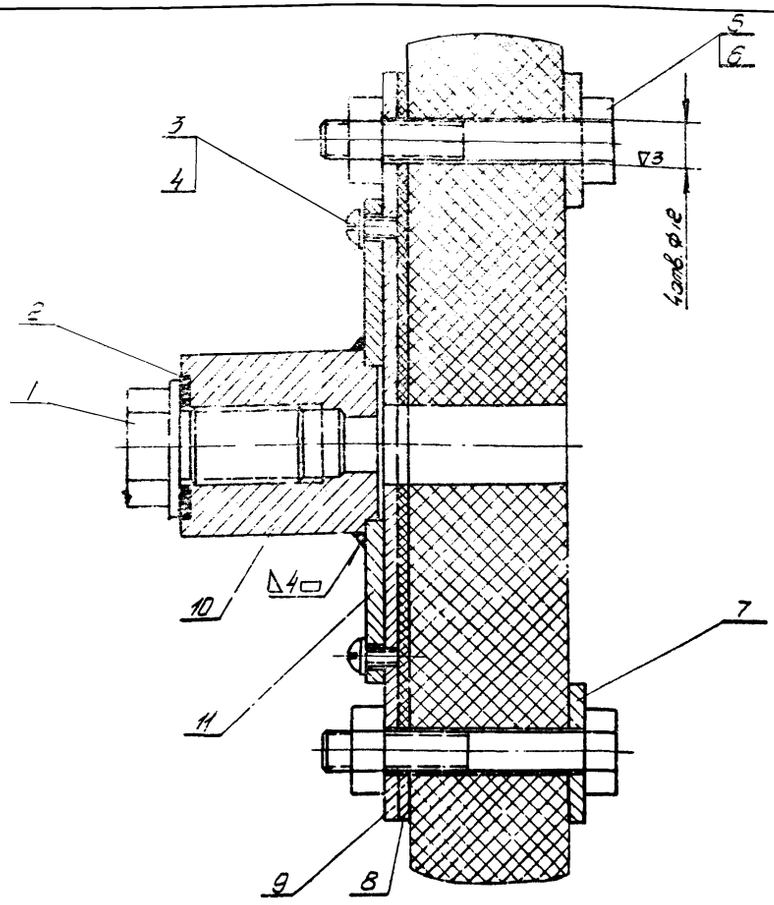

Общий вес 2,67

11	А055.00.00.01	Фланец	1	Ст.3	0,51	0,51	18	
10	А055.00.00.01	Бобышка	1	Ст.3	0,53	0,53	16	
9	А055.00.00.05	Плита	1	Ст.3	0,92	0,92	18	
8	А055.00.00.06	Прокладка	1	Паронит ГОСТ 481-58	0,08	0,08	16	
7	А056.00.00.01	Планка	2	Ст.3	0,105	0,21	18	
6		Гайка М10 ГОСТ 5915-62	4	Ст.3	0,012	0,048		
5		Болт М10х25 ГОСТ 7798-62	4	Ст.3	0,07	0,28		
4		Винт М5х8 ГОСТ 1489-62	4	Сталь20	0,002	0,008		
3		Шайба пружинная 3Н ГОСТ 6402-61	4	Сталь65Г	0,0002	0,0008		
2	А057.00.00.01	Прокладки ф35хф20х3	1	Паронит	0,003	0,003		6/г
1	А055.00.00.03	Заглушка	1	Ст.3	0,1	0,1	17	
Поз.	Обозначение	Наименование	Кол.	Материал	Вес шт.	Вес общ.	Лист	Примеч.

Спецификация

ТД	Приточные вентиляционные камеры типа 1К10-1К150 производительностью от 3,5 до 150 тыс. м³/час		Серия 3.904-11	
1968	А057	Панель для установки измерительных приборов. Детали	Выпуск 2	Лист 18

Госстрой СССР ГАНТЕХПРОЕКТ г. Москва

Гл. инж.			
Нач. отдела			
Гл. спец.			
Рук. группы			
Зав. конст.			

Библиографич.		Слуваж
Гальванизер		Быстрова
Исполнил		
Проверил		
Бюро труда		Абросимова

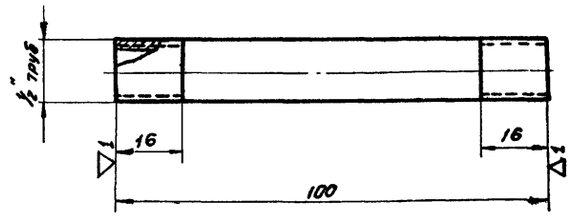

А058.00.00.01	труба	—	Труба 15 ГОСТ 3262-62	0,075	19
Обозначение	Наименование	Материал	Сортамент	Вес	Лист

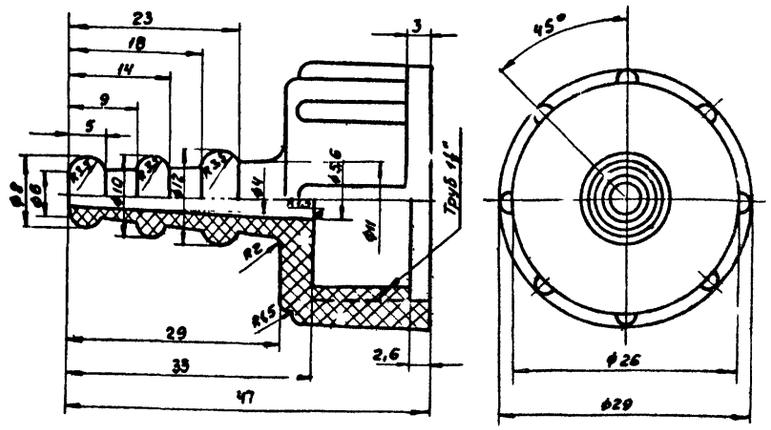

Полиэтилен высокой плотности марки 11070 ЛМПТУВ № 03-850-63

А058.00.00.03	Наконечник переходный НП-½" ОНЧ-340-65			0,0067	19
Обозначение	Наименование	Материал	Сортамент	Вес	Лист

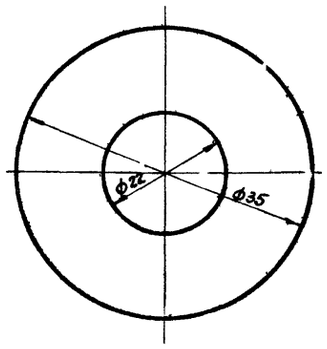

А058.00.00.02	Прокладка	Картон прокладочный ГОСТ 9347-58		0,0002	19
Обозначение	Наименование	Материал	Сортамент	Вес	Лист

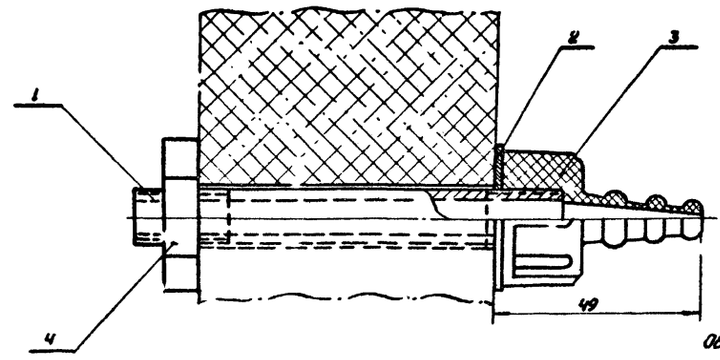

Общий вес ~ 0,12

4		Контргайка 15 ГОСТ 8961-59	1	Ст.3	0,034	0,034		
3	А058.00.00.03	Наконечник переходной	1	полиэтилен	0,007	0,007	19	
2	А058.00.00.02	Прокладка	1	Картон прокладочный ГОСТ 9347-58	0,0002	0,0002	19	
1	А058.00.00.01	Труба	1	—	0,075	0,075	19	
Поз.	Обозначение	Наименование	Кол	Материал	Вес шт	Вес общ.	Лист	Примечание

Спецификация

ТД	Приточные вентиляционные камеры типа ГКЮ+ПК150 производительностью от 3,5 до 150 тыс. м³/час		Серия 3.904-11	
1968	А050	Панель для установки манометра. Детали.	Выпуск 2	Лист 19

Альбом 13

Госстрой СССР
САНТЕХПРОЕКТ
г. Москва

Зам. гл. инж.			
Нач. отдела			
Гл. специалист		Спивак	
Рук. гр.		Рубинская	
Вед. констр.			
Гипиавиаспецстрой	Гольдберг		
Проверил	Исполнитель		Копировал
Рубинская	Черницкая		Чекалова

▽ остальное

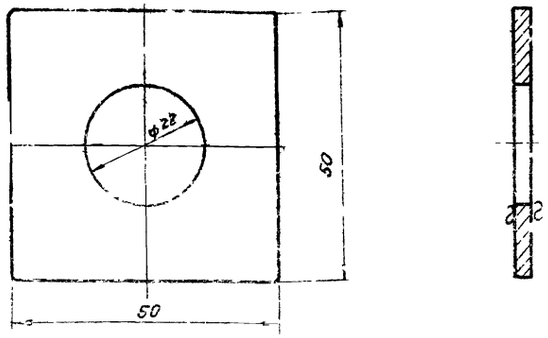

Я059.00.00.02	Шайба	Ст.3 ГОСТ 501-58	Лист 82 ГОСТ 3680-57	0,03	20
Обозначение	Наименование	Материал	Сортамент	Вес	Лист

∞ остальное

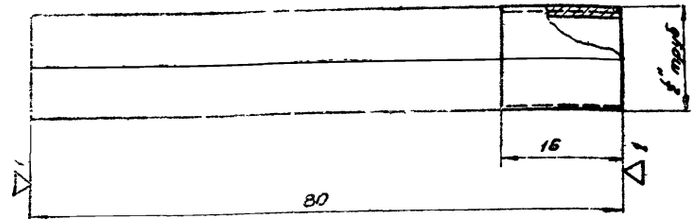

Я0.60.00.00.01	Труба	–	Труба 18 ГОСТ 3262-62	0,053	20
Обозначение	Наименование	Материал	Сортамент	Вес	Лист

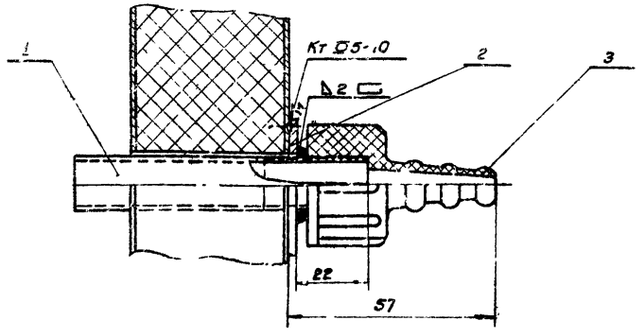

Общий вес 0,100

3	Я058.00.00.03	Наконечник переходный	1	полиэтилен	0,007	0,007	19	
2	Я059.00.00.02	Шайба	1	ст.3	0,04	0,04	20	
1	Я059.00.00.01	Труба	1	–	0,053	0,053	20	
Поз.	Обозначение	Наименование	Кол.	Материал	Вес шт	Вес общ	Лист	Примеч.

Спецификация

1958	Я059 Панель для установка манометра	Выпуск 2	Лист 20

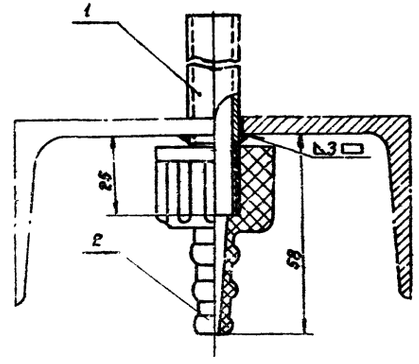

Общий вес 0,06

2	Я058.00.00.03	Наконечник переходный	1	полиэтилен	0,007	0,007	19	
1	Я060.00.00.01	Труба	1	–	0,053	0,053	20	
Поз.	Обозначение	Наименование	Кол	Материал	Вес шт.	Вес общ.	Лист	Примеч.

Спецификация

ТД	Приточные вентиляционные размеры типа ПКС-ЛК150 производительностью от 2,5 до 150 тыс м³/час	Серия 3.904-11	
1968	Я060 Панель для установка манометра. Узел, деталь.	Выпуск 2	Лист 20

Альбом I

Госс САНТЕХПРОЕКТ

Рубинская, Иванников, Чеколова, Копировал, Сливак, Рубинская, Шишкарева, Гайтбевер, Испалнитель, Проверил, Нач. отдела, Гл. специалист, Рухов гр. Вед. констр.

▽4 остальное

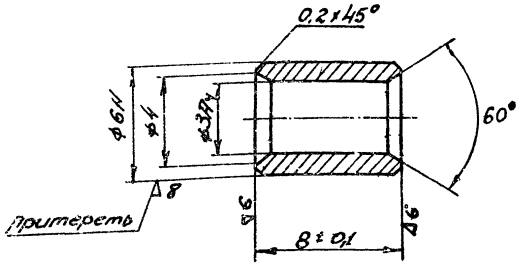

Твердость HRC48-53

Обозначение	Наименование	Материал	Сортамент	Вес	Лист
К701.01.00.04	Втулка	Сталь 4.Х ГОСТ 4543-61	—	0,002	

▽4 остальное

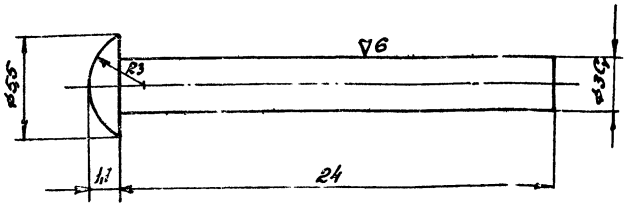

Обозначение	Наименование	Материал	Сортамент	Вес	Лист
К701.01.00.03	Стерженьь	Сталь 20 ГОСТ 1050-60	—	0,001	

▽4 остальное

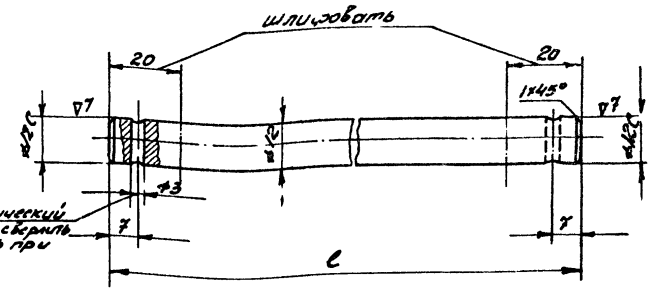

Обозначение	c	Вес
К701.00.00.01.	190	0,16
К701.00.00.02	60	0,05

Обозначение	Наименование	Материал	Сортамент	Вес	Лист
См. таблицу	Валик	Сталь 20 ГОСТ 1050-60	—	См. табл.	21

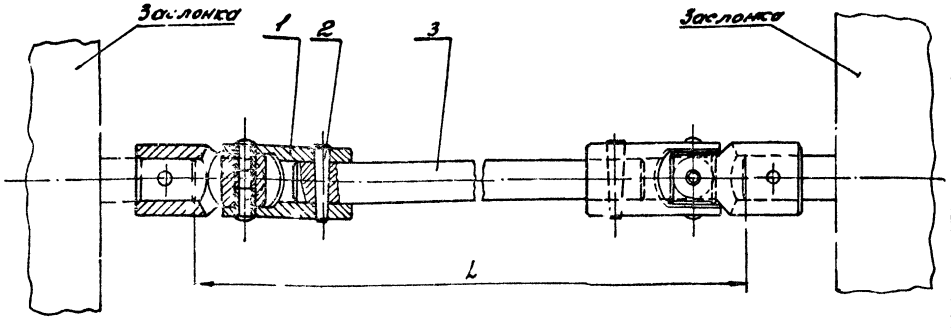

Тип камеры	Позиция 3 Обозначение	Вес	L
ПК70	К701.00.00.01	0,16	250
ПК100			
ПК150	К701.00.00.02	0,05	120

Общий Вес ≈ 0,3

Поз	Обозначение	Наименование	Кол.	Материал	Вес шт.	Вес общ.	Лист	Прим.
3	смотри таблицу	Валик	1	Ст. 3	См. табл.	См. табл.	22	
2		Штифт конический 3×22 ГОСТ 3129-60	4		0,003	0,012		
1	К701.01	Муфта шарнирная Ø12 ГОСТ 5.47-49	2	Разный			22	

Спецификация

Т Д	Приточные вентиляционные камеры типа ПК10-ПК150 производительностью 4,6 до 150 тыс. м³/час		Серия 3.904-11	
1963	К701	Сочленения утепленных заслонок	Выпуск 2	Лист 21

Альбом 13

Госстрой СССР Союзтехпроект г. Москва

Зам. гл. инж. — Благосветов
Нач. отдела — Яхонтов
Гл. специал. — Яковлевский
Рисовал — Кузнецова
Проверил — Ефимов
Н. контр. — Сливко
Рисовал — Быстрова

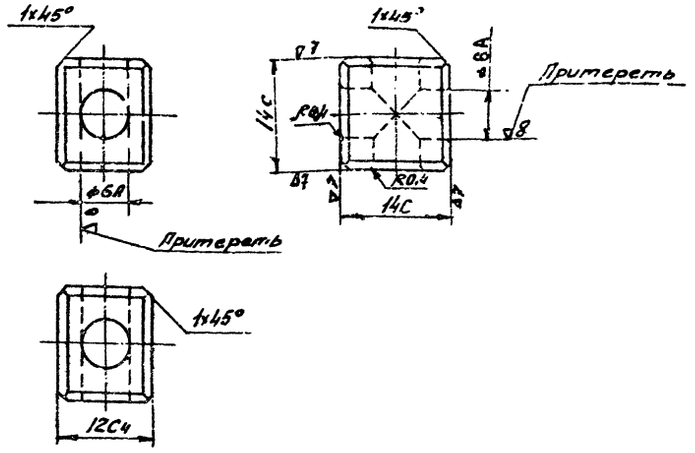

Твердость HRC 48-53

Обозначение	Наименование	Материал	Сортамент	Вес	Лист
К701.01.00.02	Крестовина	Сталь 40Х ГОСТ 4543-61	—	0,014	22

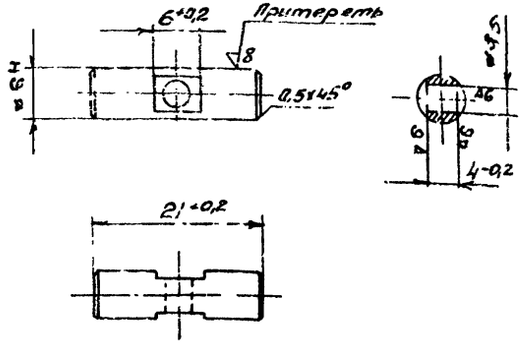

Твердость HRC 48-53

Обозначение	Наименование	Материал	Сортамент	Вес	Лист
К701.01.00.05	Палец	Сталь 40Х ГОСТ 4543-61	—	0,005	22

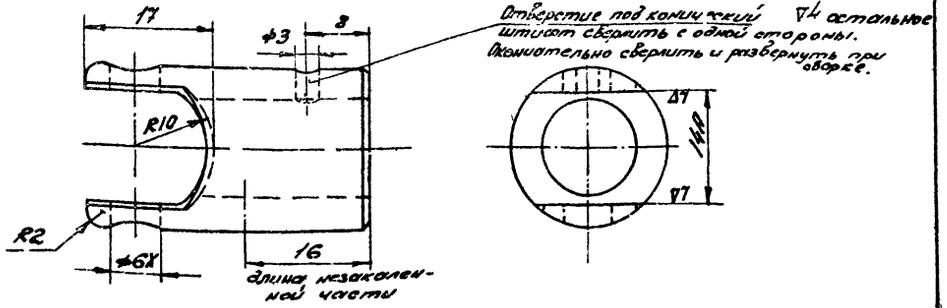

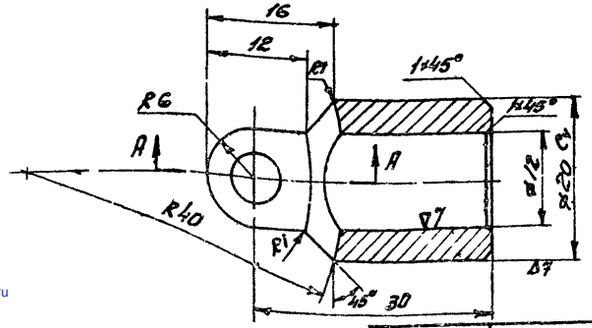

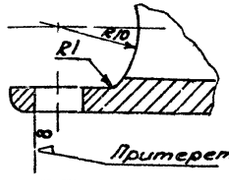

Твердость закаленной части вилки HRC 56-62

Обозначение	Наименование	Материал	Сортамент	Вес	Лист
К701.01.00.01	Вилка	Сталь 20Х ГОСТ 4543-61	—	0,07	22

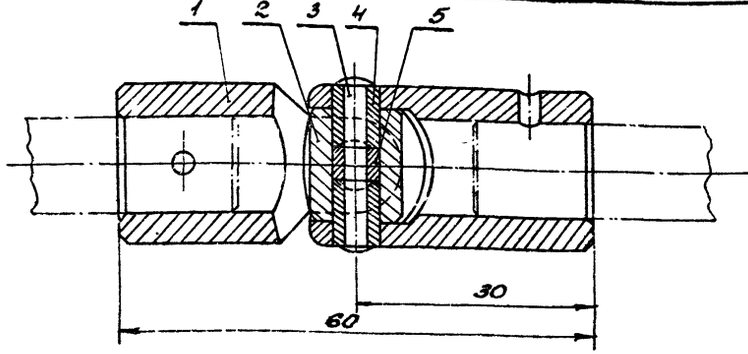

Общий вес ≈ 0,15

Поз.	Обозначение	Наименование	Кол.	Материал	Вес шт.	Вес общ.	Лист	Прим.
5	К701.01.00.05	Палец	1	Сталь 40Х	0,005	0,005	22	
4	К701.01.00.04	Втулка	2	Сталь 40Х	0,001	0,002	21	
3	К701.01.00.03	Стержень	1	Сталь 20	0,001	0,001	21	
2	К701.01.00.02	Крестовина	1	Сталь 40Х	0,014	0,014	22	
1	К701.01.00.01	Вилка	2	Сталь 20Х	0,07	0,14	22	

Спецификация.

ТД	Приточные вентиляционные камеры типа ПК10-ПК150 производительностью от 3,5 до 150 тыс. м³/ч			Серия 3.904-11	
1968	К701.01 Муфта шарнирная			Выпуск 2	Лист 22

Альбом 13

Согласовано
Инв. № подл.
Взам. инв. №
Подпись и дата
Инв. № дубл.
Взам. инв. №
Подпись и дата
Инв. № подл.
Изм. Кол. уч. Лист № док. Подпись Дата
Разраб.
Пров.
Т. контр.
Н. контр.
Утв.
Госстрой СССР
Союзгипроспецмонтажиндустрия
Отдел
Гипроспецмонтажиндустрия
Инв. № подл.
Подпись и дата
Взам. инв. №
Инв. № дубл.
Подпись и дата
Инв. № подл.
gost.e-ecolog.ru