Государственный комитет Совета Министров СССР по делам строительства
(Госстрой СССР)

ТИПОВЫЕ КОНСТРУКЦИИ И ДЕТАЛИ ЗДАНИЙ И СООРУЖЕНИЙ

СЕРИЯ 3.904-11

ПРИТОЧНЫЕ ВЕНТИЛЯЦИОННЫЕ КАМЕРЫ ТИПА ПК10-ПК150 ПРОИЗВОДИТЕЛЬНОСТЬЮ от 3,5 до 150 тыс. м³/час.

ВЫПУСК 2

АЛЬБОМ 11

ПРИТОЧНАЯ ВЕНТИЛЯЦИОННАЯ КАМЕРА ТИПА ПК150 ПРОИЗВОДИТЕЛЬНОСТЬЮ от 100 до 150 тыс. м³/час.

С ОГРАЖДАЮЩИМИ КОНСТРУКЦИЯМИ ИЗ ЛЕГКОМЕТАЛЛИЧЕСКИХ ПАНЕЛЕЙ
РАБОЧИЕ ЧЕРТЕЖИ

10047-11

Центральный институт типовых проектов
Москва

gost.e-ecolog.ru

3 904-1162 а 11
ТБИЛИССКИЙ ФИЛИАЛ ЦИТП
ГОССТРОЯ СССР
Тбилиси-380019 пр.А.Церетели,115
Сдано в печать 5/IV 1973 г.
Заказ № 796 Тираж 500
Цена 4 руб. 56 коп.

Государственный комитет Совета Министров СССР по делам строительства
(Госстрой СССР)

Типовые конструкции и детали зданий и сооружений

СЕРИЯ 3.904-11

ПРИТОЧНЫЕ ВЕНТИЛЯЦИОННЫЕ КАМЕРЫ ТИПА ПК10-ПК150

ПРОИЗВОДИТЕЛЬНОСТЬЮ от 3,5 до 150 тыс. м³/час.

Выпуск 2

Альбом 11

ПРИТОЧНАЯ ВЕНТИЛЯЦИОННАЯ КАМЕРА ТИПА ПК150

ПРОИЗВОДИТЕЛЬНОСТЬЮ от 100 до 150 тыс. м³/час.

С ограждающими конструкциями из легкометаллических панелей

Рабочие чертежи

Разработаны
Государственным
проектным институтом
Сантехпроект

Центральный институт типовых проектов
Москва

Введены в действие
ГПИ Сантехпроект
Приказ №159 от 12 декабря 1968 г.

Технические характеристики утверждены Главпромстройпроектом Госстроя СССР приказом № 29 от 27 июня 1968 г.

Содержание.

Наименование.	Лист	Стр.
Содержание.	1н	2
Пояснительная записка.	2-3	3-4
П080. Общий вид.	4н-5н	5-6
П080 Ф. Общий вид	6н-7н	7-8
Детали.	8	9
Детали	9	10
П080.00.01. Фланец переходный Детали	10	11
П080.00.02. Фланец. Детали.	11	12
Секция соединительная	12	13
П080.01.01. Панель передняя	13	14
Детали.	14	15
Панель торцевая.	15	16
Детали.	16	17
Детали.	17	18
Детали	18	19
П080.01.03. Панель задняя. Детали	19	20
П080.01.04. Решетка ограждающая. Детали.	20	21
П080.01.05. Панель перекрытия. Детали.	21	22.
Детали.	22	23.
П080.03. Секция калориферная.	23-24	24-25
Детали.	25	26
Заслонка ложная. Детали.	26	27
Заслонка ложная. Детали.	27	28
Рама.	28	29
Детали.	29	30
Детали.	30	31
Детали.	31	32
Детали.	32	33
Детали.	33	34
П080.03.11. Коллектор.	34	35
Подвод. Детали.	35	36
П080.03.18. Отвод. Детали.	36	37
П080.03.20. Отвод. Детали.	37	38
П080.04. Секция приемная.	38	39

Наименование.	Лист	Стр.
П080.04.01. Панель торцевая.	39	40
Детали.	40	41
П080.04.02. Панель задняя.	41	42
Детали.	42	43
Детали.	43	44
П080.04.03. Панель передняя.	44	45
Детали.	45	46
Детали.	46	47
П080.04.04. Панель перекрытия.	47	48
Детали.	48	49
П080.04.05. Панель перекрытия утепленная. Детали.	49	50
П080.05. Короб переходной. Детали.	50и	51
П080.06. Установка утепленных заслонок.	51	52
Детали.	52	53
П080.07. Панель.	53	54
Детали.	54	55
П080.08. Секция приемная с фильтром.	55	56
П080.08.01. Панель торцевая.	56	57
Детали.	57	58
П080.08.02. Подшипник левый. Детали	58	59
П080.08.03. Катушка. Детали.	59	60
П080.08.04. Панель перекрытия.	60	61
Детали.	61	62
П080.08.05. Панель задняя.	62	63
Детали.	63	64
П080.08.06. Панель передняя.	64	65
Детали.	65	66
П080.08.08. Решетка съёмная. Детали.	66	67
П080.08.09. Корпус фильтра.	67	68
Детали.	68	69
Детали.	69и	70
П080.08.11. Фланец переходный.	70	71
П080.08.12. Панель перекрытия утепленная.	71	72
Детали	72	73
Детали	73	74

Изменения внесены в листы: 1н, 4и, 5н, 6и, 7н, 50и и 69и
Указ. гл. 15/VI-69 Свистунов, Быстрова

Госстрой СССР САНТЕХПРОЕКТ г. Москва	Гл. инж. проекта	Свистунов	
	Нач. отд. дела	Быстрова	
	Гл. специалист	Свистунов	
	Рук. гр.	Быстрова	
	Исп.	Быстрова	
	Гл. инж.	Свистунов	
	Гл. специалист	Свистунов	

ТД 1968	Приточная вентиляционная камера типа ПК 150 производительностью от 100 до 150 тыс. м³/час.	Серия 3.904-11.	
	Содержание	Выпуск 2	Лист 1

Пояснительная записка

Типовой проект серии 3.904-11 „Приточные вентиляционные камеры типа ПК10÷ПК150 производительностью от 3,5 до 150 тыс. м³/час" разработан взамен серии ОВ-02-139.

Настоящая серия состоит из 3-х выпусков.

Выпуск 1 – Технические характеристики и основные размеры камер /I альбом/. Указанный выпуск содержит весь материал, необходимый для подбора и компоновок камер.

Выпуск 2 – Рабочие чертежи камер /II альбом/.

Выпуск 3 – Схемы трубопроводов /1 альбом/. Указанный выпуск содержит весь необходимый материал для выбора обвязок калориферов для всех типов камер.

Выпуск 2-й состоит из следующих 14 альбомов:

1. Приточная вентиляционная камера типа ПК10 производительностью от 3,5 до 10 тыс. м³/час с ограждающими конструкциями из легкометаллических панелей.

2. Приточная вентиляционная камера типа ПК10 производительностью от 3,5 до 10 тыс. м³/час с ограждающими конструкциями из плит арболита.

3. Приточная вентиляционная камера типа ПК25 производительностью от 10 до 25 тыс. м³/час с ограждающими конструкциями из легкометаллических панелей.

4. Приточная вентиляционная камера типа ПК25 производительностью от 10 до 25 тыс. м³/час с ограждающими конструкциями из плит арболита.

5. Приточная вентиляционная камера типа ПК50 производительностью от 25 до 50 тыс. м³/час с ограждающими конструкциями из легкометаллических панелей.

6. Приточная вентиляционная камера типа ПК50 производительностью от 25 до 50 тыс. м³/час с ограждающими конструкциями из плит арболита.

7. Приточная вентиляционная камера типа ПК70 производительностью от 50 до 70 тыс. м³/час с ограждающими конструкциями из легкометаллических панелей.

8. Приточная вентиляционная камера типа ПК70 производительностью от 50 до 70 тыс. м³/час с ограждающими конструкциями из плит арболита.

9. Приточная вентиляционная камера типа ПК100 производительностью от 70 до 100 тыс. м³/час с ограждающими конструкциями из легкометаллических панелей.

10. Приточная вентиляционная камера типа ПК100 производительностью от 70 до 100 тыс. м³/час с ограждающими конструкциями из плит арболита.

11. Приточная вентиляционная камера типа ПК150 производительностью от 100 до 150 тыс. м³/час с ограждающими конструкциями из легкометаллических панелей.

12. Приточная вентиляционная камера типа ПК150 производительностью от 100 до 150 тыс. м³/час с ограждающими конструкциями из плит арболита.

13. Унифицированные узлы приточных вентиляционных камер типа ПК10÷ПК150.

14. Заглушки воздушные унифицированные для приточных вентиляционных камер.

Конструкция приточных вентиляционных камер рассчитана на изготовление их силами монтажных организаций /монтажные заводы или ЦЗМ/, а также на серийное промышленное изготовление.

Камера ПК150 состоит из отдельных секций-вентиляторной, соединительной, калориферной и приемной. Приемная секция, в зависимости от проектного проекта, может выполняться с фильтром ФЯК или без него, а также с заслонкой для рециркуляции или без нее. Камера может быть левого или правого исполнения.

Левая-камера, у которой обслуживание осуществляется с левой стороны, если смотреть со стороны входа воздуха. Правая-камера, у которой обслуживание осуществляется с правой стороны, если смотреть со стороны входа воздуха.

Конструкция позволяет собирать камеры левого и правого исполнения из одних и тех же элементов. Секции устанавливаются непосредственно на пол, герметизация между полом и камерой должна выполняться путем подливки цементным раствором анкеровки и изнутри камеры. Камеру можно транспортировать в собранном виде, секционно или отдельными узлами и панелями.

Зам. гл. инж.	Гольдберг		
Гл. инженер	Кочетков		
Рук. гр.	Данилов		
Нач. сект.	Сидоров		
Инж. констр.			

ГОССТРОЙ СССР
СИНТЕХПРОЕКТ
г. Москва

ТД	Приточная вентиляционная камера типа ПК150 производительностью от 100 до 150 тыс. м³/час.	Серия 3.904-11	
1968	Пояснительная записка.	Выпуск 2	Лист 2.

В вентиляторной секции приняты вентиляторы типа ЦЧ-70 N16 Московского завода и ЦЧ-76 N20 Харьковского з-да „Кондиционер" и предусмотрена их комплектация виброизолирующими основаниями, электродвигателями серии А2 и АП2 шкивами, клиновыми ремнями, ограждениями клиноременной передачи и гибкими вставками.

Комплектация вентиляторной секции указана в таблице на листе 5; 7.

В калориферной секции применены многоходовые пластинчатые калориферы типа КЧВП11 или КЗВП11.

Калориферы могут устанавливаться в один, два или три ряда по ходу воздуха /см. выпуск I/. На чертеже в качестве основного варианта изображена двухрядная установка калориферов типа КЧВП11

Данные для установки калориферов в один или три ряда, а также при применении калориферов типа КЗВП, приведены в таблицах на рабочих чертежах калориферной секции. Лист 23. Размеры и комплектация калориферной секции в зависимости от рядности калориферов и их типов, даны в таблице на листе 24

Фильтр состоит из металлического сварного корпуса, внутри которого вертикально натянут фильтрующий материал типа ФСВУ из упругого стекловолокна/производства Ивотского стекольного завода по ВТУ РСФСР I-66

Обслуживание фильтра осуществляется через приемную секцию. Кроме того, приемные секции снабжены автоматически управляемыми утепленными заслонками, /с электроподогревом/ предназначенными для регулирования подачи наружного воздуха, и рециркуляционными заслонками для регулирования подачи воздуха из помещения.

В качестве привода утепленной заслонки применен электропривод МЭК-10К; для рециркуляционной заслонки привод ПР-1м. Вместо указанных электроприводов, для рециркуляционных заслонок могут быть использованы пневмоприводы типа МПП-20, а также ручное управление, что должно быть оговорено в заказе.

Если не требуется рециркуляция воздуха, вместо панели и рециркуляционными заслонками, устанавливается глухая панель перекрытия.

Приемная и соединительная секции выполнены из сверных легкометаллических панелей. Панели приемной секции заполнены минераловатными плитами толщиной 40мм. Обшивка панелей выполняется из тонколистовой стали /лист δ=0,8мм/

В качестве варианта разработана обшивка панелей листом, жесткость которого обеспечена рамкой, приваренной точечной сваркой.

При изготовлении и монтаже камер необходимо соблюдать следующие требования.

Все узлы, выполненные из листовой стали, не должны иметь внятин, погнутостей, забоин и др. дефектов, влияющих на прочность и товарный вид камеры.

Допуски на свободные размеры выполняются: для механически обработанных деталей по 5-му классу точности /ОСТ1015/ для остальных деталей и узлов по 9-му классу точности /ОСТ1010/

Сварку производить электродами типа Э-42 ГОСТ 9466-60

Все необработанные поверхности деталей и узлов подвергаются покрытию грунтом ГФ-020 ГОСТ4056-63, затем окраске в 2 слоя серой эмалью марки ПФ115 ГОСТ6465-63.

Чертежи на унифицированные узлы, являющиеся общими для всех камер: дверь герметическая утепленная 910Х500 черт. Г034; панель для установки приборов автоматики черт. А055; А056; А057; А058; А059; А060 установка исполнительного механизма МЭК-10К черт. К578, К579 в настоящий альбом не вошли, а помещены в альбоме N13 выпуска 2 настоящей серии

Рабочие чертежи воздушных заслонок для приточных вентиляционных камер типа ПК10÷ПК150 помещены в альбоме N14 настоящей серии

ГОССТРОЙ СССР САНТЕХПРОЕКТ г. МОСКВА	Зам. гл. инж.	Гуляев	Гинзбург
	Нач. отдела	Ильин	Гольтвегер
	Гл. специал.		
	Рук. группы		
	Вед. констр.		Оливак
	Проверил		
	Исполнитель		

ТД	Приточная вентиляционная камера типа ПК470 производительностью от 100 до 70 тыс. м³/час	Серия 3.904-11	
1968	Пояснительная записка	Выпуск 2	Лист 3

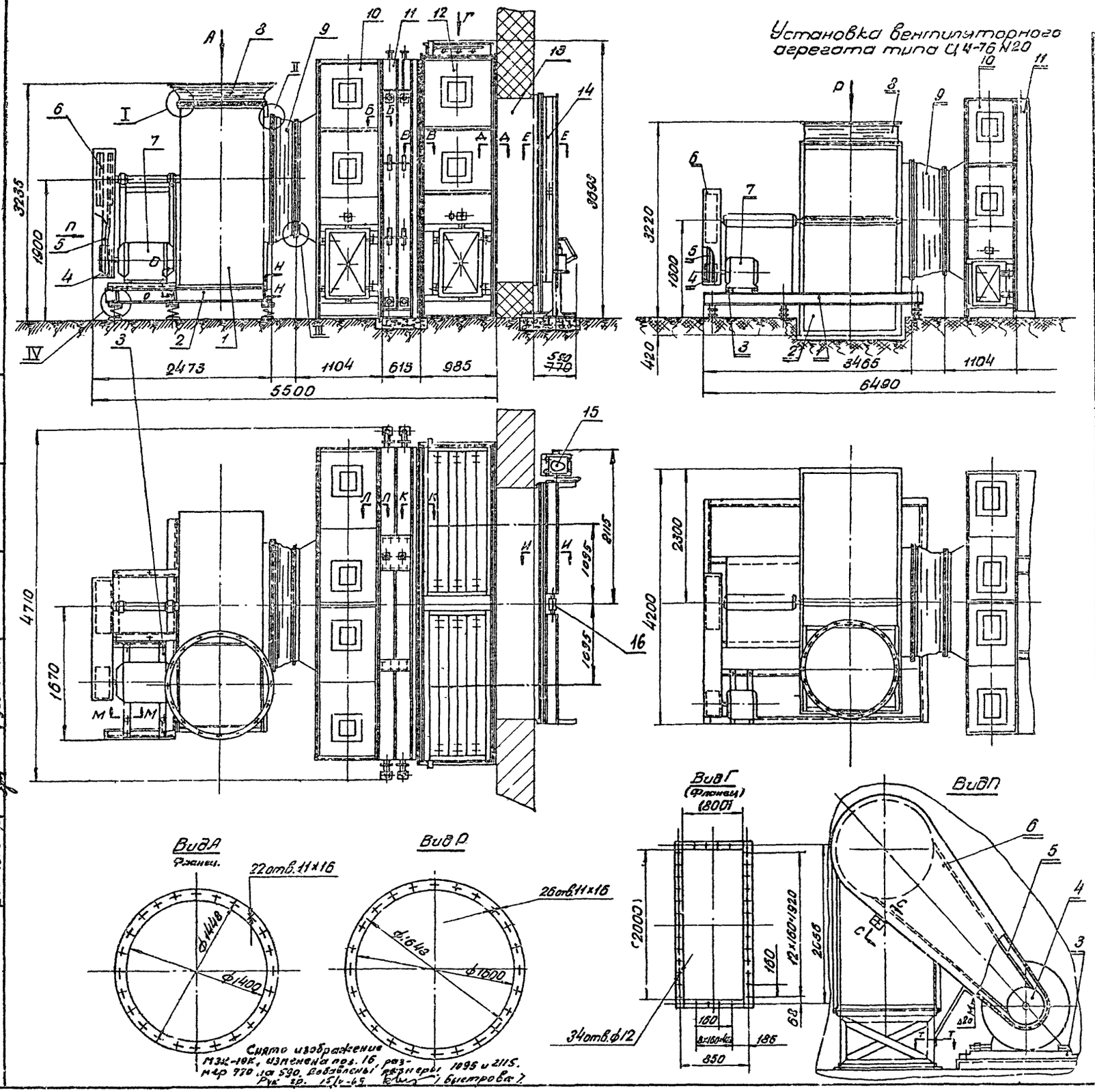

Общий вес см. таблицу (лист 5)

Поз.	Обозначение	Наименование	Кол.	Материал	Вес шт.	Вес общ.	Лист	Прим.
16	К701	Соединение [illegible]	1	Разный	0,3	0,3		
38	П080.00.01	Фланец переходный	1	Ст 3	33,3	33,3	19	
37	П080.00.00.20	Прокладка 3×50×4120	1	Картон асбестовый ГОСТ 2850-58	0,74	0,74		Б/4
36	П080.00.00.19	Прокладка 3×36×4260	1	Картон прокладочный ГОСТ 9347-60	0,41	0,41		Б/4
35	П080.00.00.18	Прокладка 3×36×4120	1	Картон асбестовый ГОСТ 2850-58	0,53	0,53		Б/4
34		Шайба ГОСТ 10906-64	101		0,012	1,21		
33	П080.00.00.17	Прокладка 3×36×3606	2	Картон прокладочный ГОСТ 9347-60	0,35	0,7		Б/4
32	П080.00.00.16	Прокладка 3×50×3650	2	Картон прокладочный ГОСТ 9347-60	0,47	0,94		Б/4
31	П080.00.00.15	Прокладка 3×36×3626	2	Картон асбестовый ГОСТ 2850-58	0,45	0,9		Б/4
30		Гайка М8 ГОСТ 5915-62	62		0,006	0,37		
29		Болт М8×26 ГОСТ 7798-62	62		0,015	0,93		
28	смотри таблицу	Пластина	смотри таблицу	Ст.3	смотри таблицу	смотри таблицу	9	
27		Шайба пруж. 14 Н 65Г ГОСТ 6402-61						
26		Болт М14×16					9	
25		Гайка М10 ГОСТ 5915-62	147		0,012	1,76		
24		Болт М10×30 ГОСТ 7798-62	147		0,03	4,41		
23	П080.00.00.12	Прокладка 5×3 ф1600×11680	1	Картон прокладочный ГОСТ 9347-60	0,53	0,53		Б/4
22	смотри таблицу	Прокладка	смотри таблицу	— " —	смотри таблицу	смотри таблицу		Б/4
21		Прокладка		Картон прокладочный ГОСТ 9347-60				Б/4
20		Гайка М12 ГОСТ 7798-62						
19		Болт М12×30 ГОСТ 7798-62						
18		Гайка ГОСТ 5915-62						
17		Болт ГОСТ 7798-62						
~~16~~	~~К570~~	~~[illegible]~~	~~1~~	~~разный~~	~~65,0~~	~~65,0~~		~~[illegible]~~
15	К570	Установка [illegible] МЗК-10К (справа)	1	— " —	65,0	65,0		Альбом N13
14	П080.06	Установка утепленных заслонок	1	— " —	456,3	456,3	51	
13	П080.05	Короб переходной	1	— " —	121,5	121,5	50	
12	П080.04	Секция приемная	1	— " —	691,5	691,5	38	
11	П080.03	Секция калориферная	1	— " —	9498,0	9498,0	23	
10	смотри таблицу	Секция соединительная	1	— " —	смотри таблицу	смотри таблицу	12	
9		Вставка гибкая	1	— " —				Т.п. серии 4.904-28
8		Вставка гибкая	1	— " —				Т.п. серии 4.904-28
7		Электродвигатель	1	— " —				
6		Ограждения клиноременной передачи.	1	Разный				Т.п. серии [illegible]
5		Ремни приводные клиновые	Спец. табл.					
4		Шкив электродвигателя	1				8;9	
3		Салазки	2					
2		Виброизолирующее основание	1	Разный				Т.п. серии [illegible]
1		Вентилятор	1	— " —				

Спецификация

ТД	Приточная вентиляционная камера типа ПК 150 производительностью от 100 до 150 тыс. м³/час	Серия 3.904-11
1963г.	П080. Общий вид	Выпуск 2 / Лист 4 и

Альбом 11

Госстрой СССР
Сантехпроект
г. Москва

Зам. гл. инж.		Гульдвегер	Спивак
Нач. отдела		Гольдвегер	Комиссаров
Гл. специал.			
Руков. гр.		Спивак	
Вед. констр.		Рувинская	

| Обозначение комплекта | NN позиции 1 Вентилятор: тип и№ | исполнение | число оборотов | шкив | вес | 2 Виброизолирующие основания: обозначение | вес | 3 Салазки: обозначение | вес | 4 Шкив на валу электродвигат.: тип | обозначение | вес | 5 Ремни приводные клиновые: тип | кол-во | 6 Ограждение клиноремен. передачи: тип | вес | 7 Электродвигатель: тип | вес | 8 Болт фундаментный: тип | вес | 9 Болт фундаментный: тип | вес | 10 Муфта соединительная: обозначение | вес | 11 Болт: Dхl | кол-во | вес шт. | вес общ. | 18 Гайка: Dм | кол-во | вес шт. | вес общ. | 19 Болт М12х30: кол-во | вес шт. | вес общ. | 20 Гайка М12: кол-во | вес шт. | вес общ. | 21 Прокладка δ=3: A×B | обозначение | кол-во | вес шт. | вес общ. | 22 Прокладка δ=3: D×d | обозначение | кол-во | вес шт. | вес общ. | Болт М14х18: кол-во | обозначение | вес шт. | вес общ. | 27 Шайба: кол-во | вес шт. | вес общ. | 28 Пластина: кол-во | вес шт. | вес общ. | Общий вес комплекта |
|---|---|---

ПК 150 (Вентилятор Ц4-76 №16)

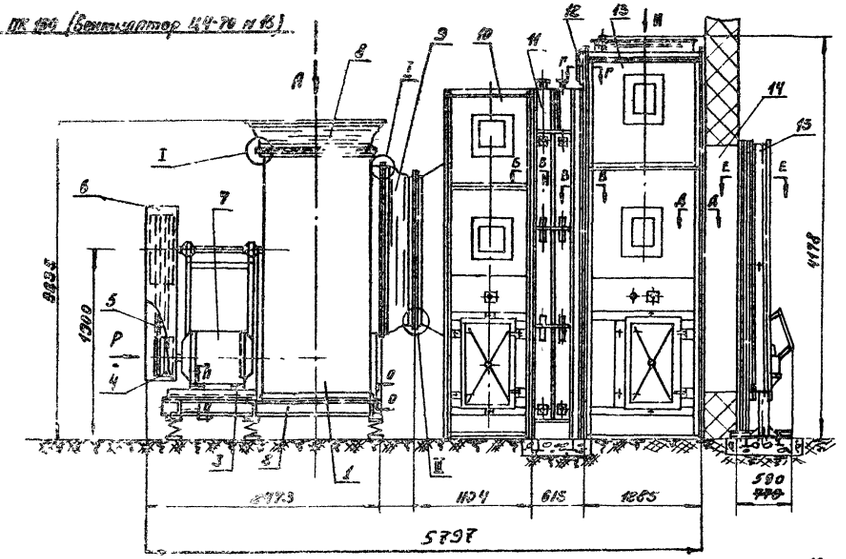

ПК 150 (Вентилятор Ц4-76 №20)

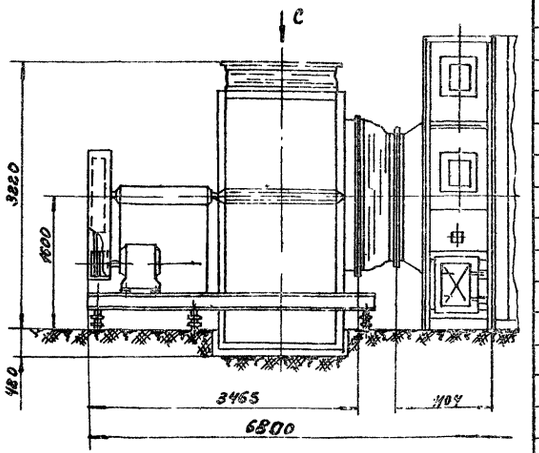

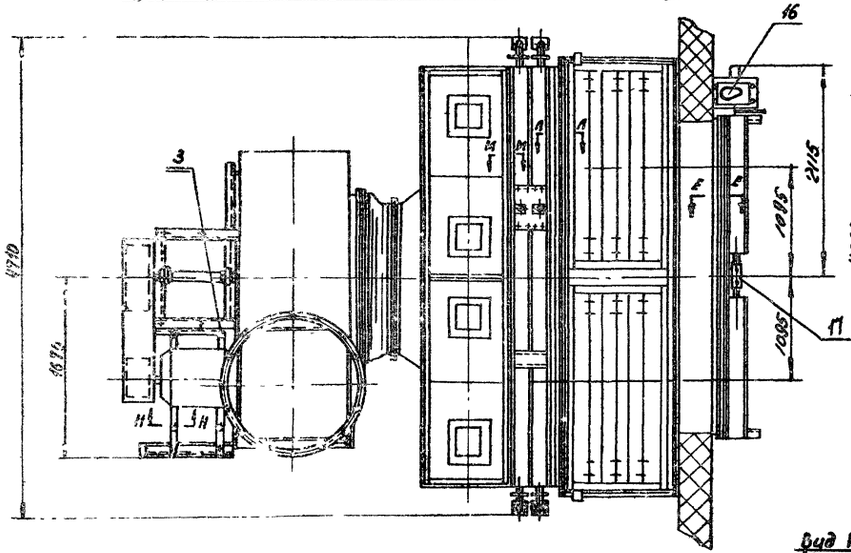

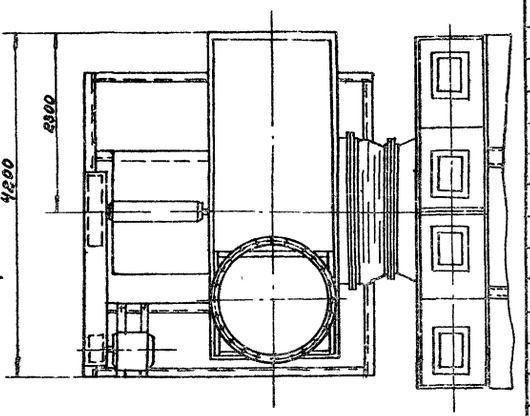

Вид Р

Вид Н (Фланец)

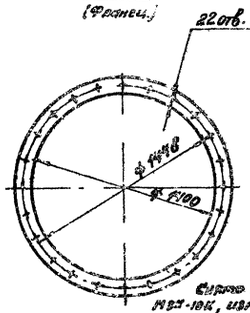

Вид С (Фланец)

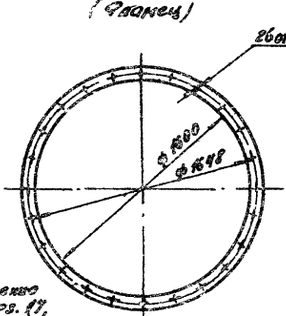

Вид М (Фланец)

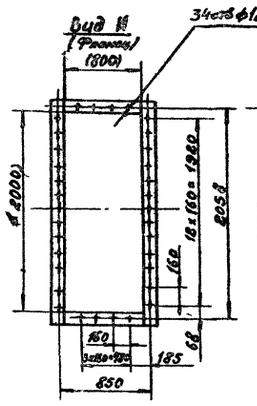

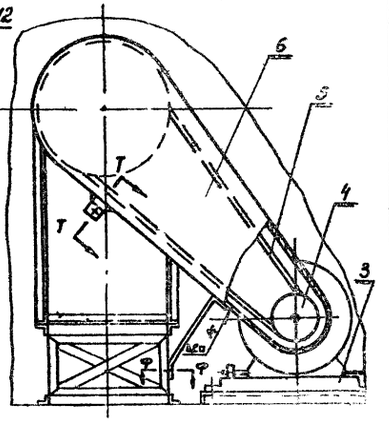

Общий вес см. табл. (лист 7)

7								7
39	П080.00.00.20	Прокладка 3х36 х 1180	1	Картон асбест. ГОСТ 2850-58	0.53	0.53		Б/Ч
38	П080.00.00.19	Прокладка 3х36х1352	3	Картон прокл. ПМБ ГОСТ 9347-60	0.45	1.35		Б/Ч
37	П080.00.00.18	Прокладка 3х30х 1180	1	Картон прокл. ГОСТ 9347-60	0.74	0.74		Б/Ч
36	П080.00.02	Фланец	1	Ст. 3	3.0	3.0	П	
35	П080.00.00.17	Прокладка 3х36х443	4	Картон прокл. ГОСТ 9347-60	0.04	0.16		Б/Ч
34		Шайба 10 ГОСТ 10906-64	101	— " —	0.012	0.21		
33	П080.00.00.16	Прокладка 3х50х3530	2	Картон прокл. ГОСТ 9347-60	0.47	0.94		Б/Ч
32	П080.00.00.15	Прокладка 3х36х3526	2	Картон асбест. ГОСТ 2850-58	0.45	0.9		Б/Ч
31		Гайка М8 ГОСТ 5915-62	62	— " —	0.006	0.37		
30		Болт М8х25 ГОСТ 7798-62	62	— " —	0.015	0.93		
29	см. таблицу	Пластина	см. таблицу	Ст. 3	см. таблицу	см. таблицу	9	
28		Шайба пруж. 14Н65Г ГОСТ 6402-61		— " —				
27		Болт М14х16		— " —			9	
26		Гайка М10 ГОСТ 5915-62	76	— " —	0.012	0.91		
25		Болт М10х30 ГОСТ 7798-62	76	— " —	0.03	2.28		
24	П080.00.00.12	Прокладка δ=3 ф1600/ф1580	1	Картон прокл. ГОСТ 9347-60	0.55	0.65		Б/Ч
23		Прокладка δ=3		— " —				Б/Ч
22		Прокладка δ=3		Картон прокл. ГОСТ 9347-60				Б/Ч
21		Гайка М12 ГОСТ 5915-62		— " —				
20		Болт М12х30 ГОСТ 7798-62		— " —				
19		Гайка ГОСТ 5915-62		— " —				
18		Болт ГОСТ 7798-62		— " —				
~~17~~	~~К570~~	~~Установка исполнительного мех-ма МЭК-10К (привод)~~	~~1~~	~~Разный~~	~~65~~	~~65~~		Аналог №13
16	К579	Установка исполнительного мех-ма МЭК-10К (привод)	1	— " —	65	65		Аналог №13
15	П080.06	Установка утепленных заслонок	1	— " —	456.3	456.3	51	
14	П080.05	Короб переходной	1	— " —	121.5	121.5	50	
13	П080.08	Секция приемная с фильтром	1	— " —	1060.6	1060.6	55	
12	П080.07	Панель	1	— " —	64.02	64.02	53	
11	П080.03	Секция калориферная	1	— " —	9498.0	9498.0	23	
10		Секция соединительная	1	— " —	см. таблицу	см. таблицу	12	
9	см. таблицу	Вставка гибкая	1	— " —				Т.п. серии 4.904-68
8		Вставка гибкая	1	— " —				Т.п. серии 4.904-68
7		Электродвигатель	1	— " —				
6		Передача клиноременной передачи	1	— " —				Т.п. серии 1КГ-68-00 Вып. 3
5		Ремни приводные клиновые	2 шт.	— " —				
4		Шкив электродвигателя	1	— " —			8;9	
3		Салазки	1	— " —				
2		Виброизолирующее основание	1	Разный				Т.п. серии 4.904-68 Вып. 3
1		Вентилятор	1	— " —				
Поз.	Обозначение	Наименование	Кол.	Материал	Вес шт.	Вес общ.	Лист	Прим.

Спецификация

ТД	Приточная вентиляционная камера типа ПК150 производительностью от 100 до 150 тыс. м³/час.	Серия 3.904-11	
	П080 Ф Общий вид.	Выпуск 2	Лист 6И

Сито изображено МЭТ-10К, имеется поз. 17, размер 770 на 530. Добавлены размеры 1035 и 1165. Рук. гр. ТП-Ц-69 Ю. Ивлиев Г. Цветкова

Госстрой СССР САНТЕХПРОЕКТ г. Москва

Гл. инженер Ю. Ивлиев | Гл. архитектор Г. Цветкова | Гл. конструктор Ю. Ивлиев | Рук. группы Г. Цветкова | Ст. инженер Г. Цветкова | Инженер Г. Цветкова | Ст. инженер Г. Цветкова | Ст. инженер Г. Цветкова

Альбом 11

| Обозначение калорифера | NN позиций 1 Вентилятор: Тип, № | Испол-нение | Число оборотов | Шкив | Вес | 2 Виброизолятор. рубчатое основание: Обозначение | Вес | 3 Салазки: Обозначение | Вес | 4 Шкив на валу электродвигат.: Тип | Обозначение | Вес | 5 Ремни приводные клиновые: Тип | Кол-во | 6 Ограждение клиноременной передачи: Тип | Вес | 7 Электродвигатель: Тип | Вес | 8 Вставка гибкая: Тип | Вес | 9 Вставка гибкая: Тип | Вес | 10 Секция соединительная: Обозначение | Вес | 18 Болт: Дгс | Кол-во | Вес шт. | Вес общ. | 19 Гайка: D | Кол-во | Вес шт. | Вес общ. | 20 Болт М12 х 30: Кол-во | Вес шт. | Вес общ. | 21 Гайка М12: Кол-во | Вес шт. | Вес общ. | 22 Прокладка δ=3: А х Б | Обозначение | Кол-во | Вес шт. | Вес общ. | 23 Прокладка δ=3: Вкл | Обозначение | Кол-во | Вес шт. | Вес общ. | 27 Болт М14х16: Кол-во | Обозначение | Вес шт. | Вес общ. | 28 Шайба: Кол-во | Вес шт. | Вес общ. | 29 Пластина: Обозначение | Кол-во | Вес шт. | Вес общ. | Общий вес котлоагрегата |
|---|---|---

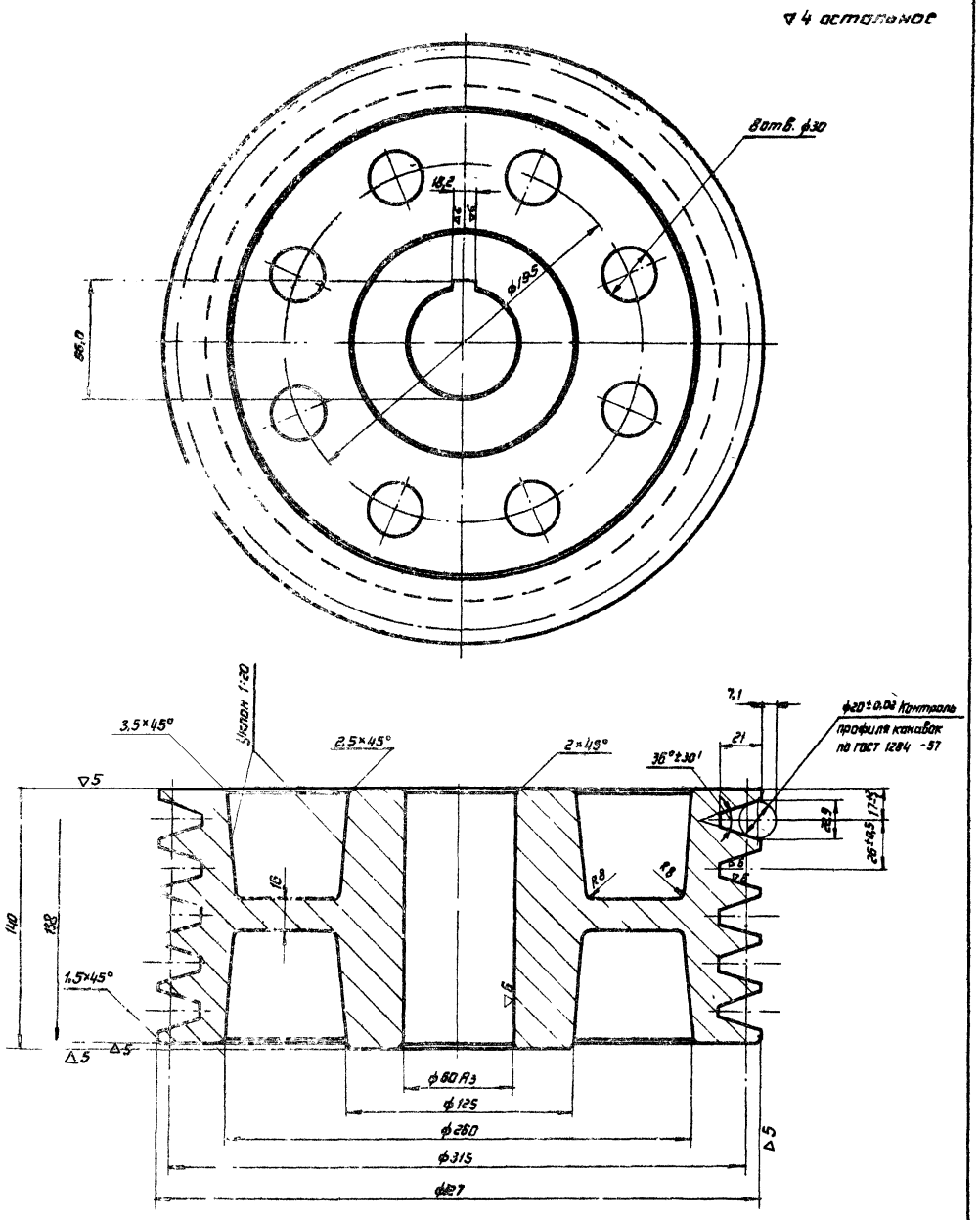

П080.00.00.02	Шкив	С415-32 ГОСТ 1412-54		41,2	8
Обозначение.	Наименование.	Материал	Сортамент	Вес	Лист

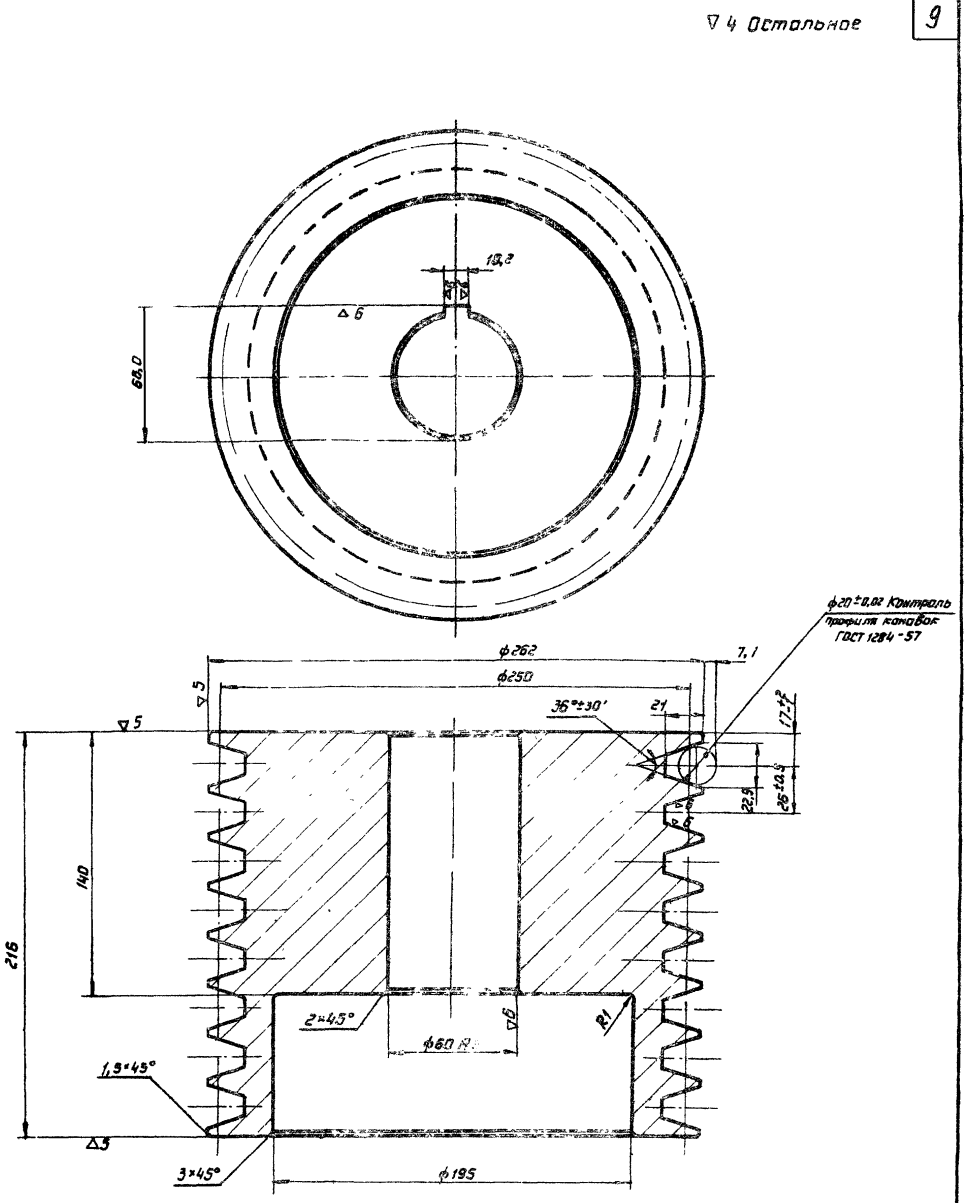

П080.00.00.01	Шкив	С415-32 ГОСТ 1412-54		59,9	8
Обозначение.	Наименование.	Материал.	Сортамент	Вес	Лист

ТД	Приточная вентиляционная камера типа ПК150 производительностью от 100 до 150 тыс. м³/час.	Серия 3.904-11	
1968	Детали	Выпуск 2	Лист 8

Альбом 11

Госстрой СССР
ГАНТЕХПРОЕКТ г. Москва

Зам. гл. инж. | Нач. отдела | Гл. специалист | Руков. группы | Вед. констр. | Гуляшинский | Ганьтвергер | Рубинский | Проверил | Исполнитель | Копировал | Ковинская | Кописсарова

Остальное

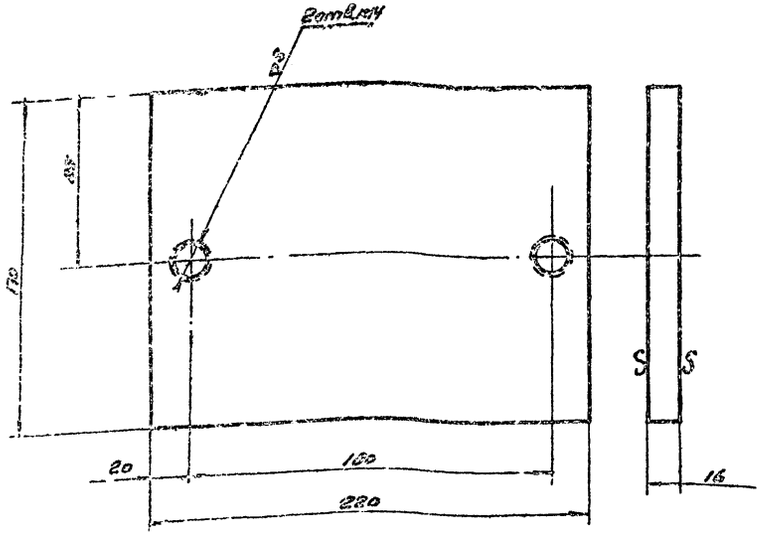

позиция	плашпиль	ст. 3 ГОСТ 500-58	лист 16 ГОСТ 5681-57	4.7	9
обозначение	Наименование	материал	Сортамент	Вес	лист

▽3 Круг

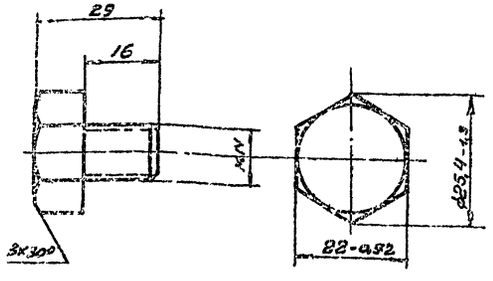

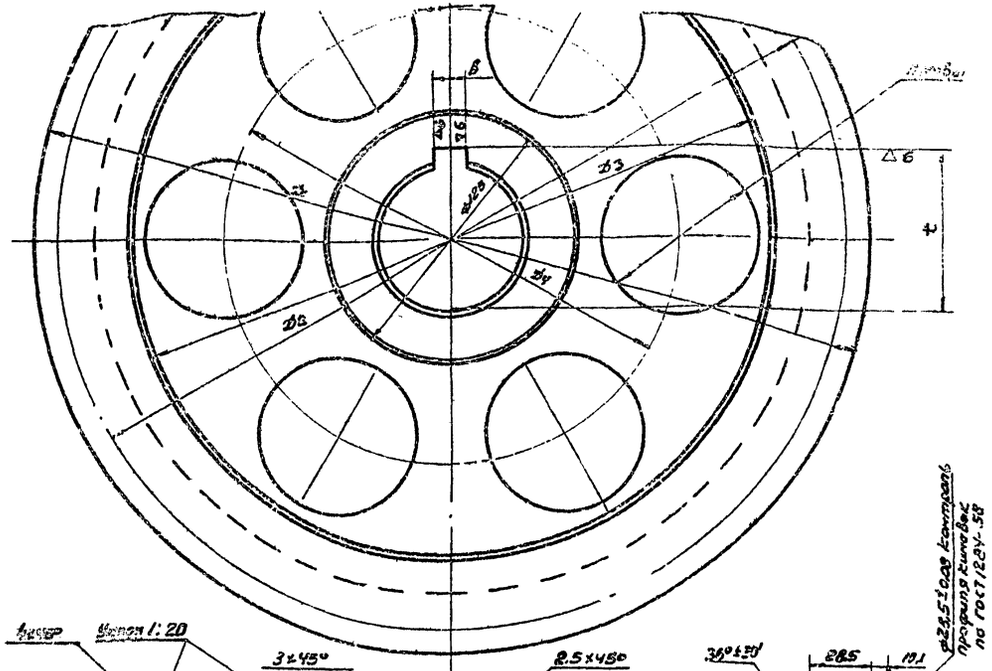

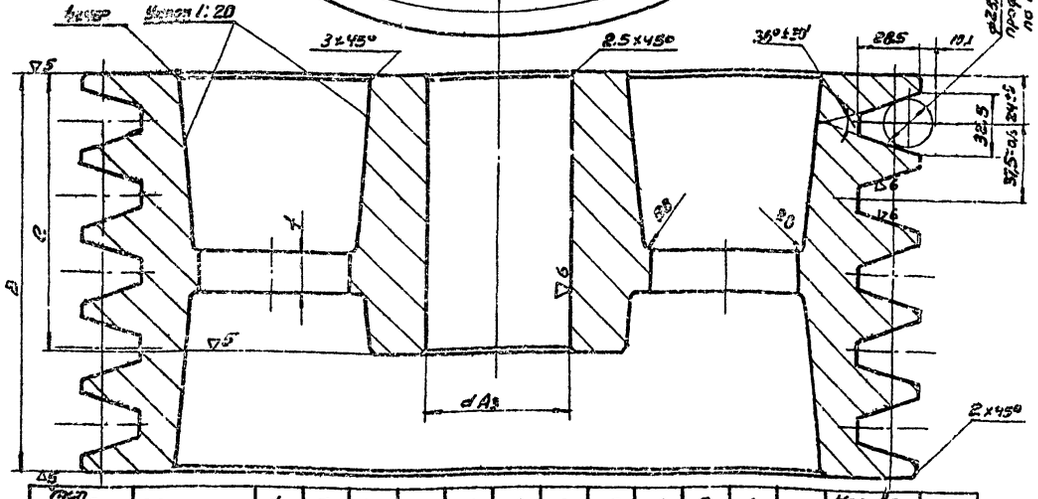

Тип шкива	Обозначение	d_1	D_2	D_3	D_4	d	d_1	B	e	f	b	t	n	Кол-во канавок	Вес
5Г315	1100.00.03 1100.00.04	352	315	245	—	60 70	—	198	140	18	16,2 20,2	66,0 76,5	—	—	72,8 71,7
5Г400	1100.00.05	417	400	330	230	70	60				20,2	76,5	8	5	79,5
6Г315	1100.00.06	332	315	245	—		—	235		20			6	6	82,4
6Г450	1100.00.07	467	450	380	255		80								104,6

ст. табл.	Шкив	СЧ 15-32 ГОСТ 1412-54		ст. табл.	9
обозначение	Наименование	материал	Сортамент	Вес	лист

позиция 13	Болт	Сталь 3 ГОСТ 535-63		0,04	9
обозначение	Наименование	материал	Сортамент	Вес	лист

ТП 1968	Приточная вентиляционная камера типа ПК150 производительностью от 100 до 150 тыс м³/час		Серия 3.904-11	
	Детали		Выпуск 2	Лист 9

Альбом II

Гипротяжпромстроя СССР				
Главный инженер проекта	Шамиев			
Гл. архитектор проекта	Шамиев			
Рук. гр.	Шамиев			
Вед. конструктор	Рубинчик			
Конструктор	Гольтвегер	Сливак	Рубинчик	
Проверил				
Утвердил	Шамиев			
Гл. инженер	Билкевич			
Гл. специалист	Кононенко			

Санитарный узел
1 пусковой

▽1 остальное

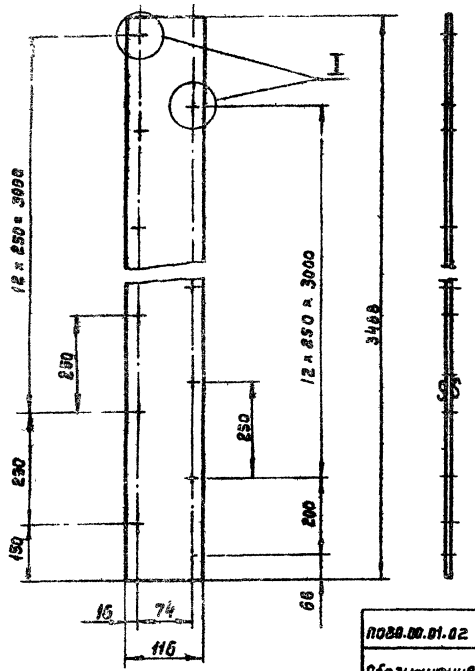

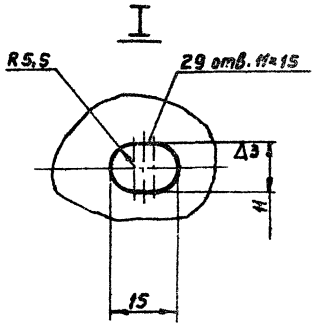

П080.00.01.02	Лист	Ст.3 ГОСТ 501-58	Лист В 3,0 ГОСТ 3680-57	10,7	10
Обозначение	Наименование	Материал	Сортамент	Вес	Лист

1 остальное

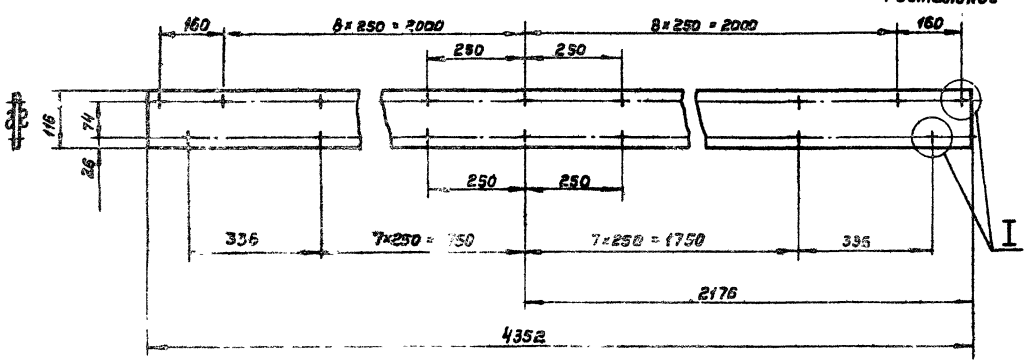

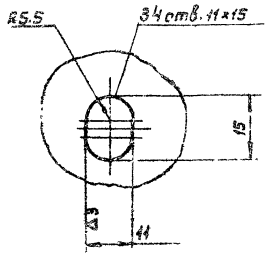

П080.00.01.01	Лист	Ст.3 ГОСТ 501-58	Лист В 3,0 ГОСТ 3680-57	11,9	10
Обозначение	Наименование	Материал	Сортамент	Вес	Лист

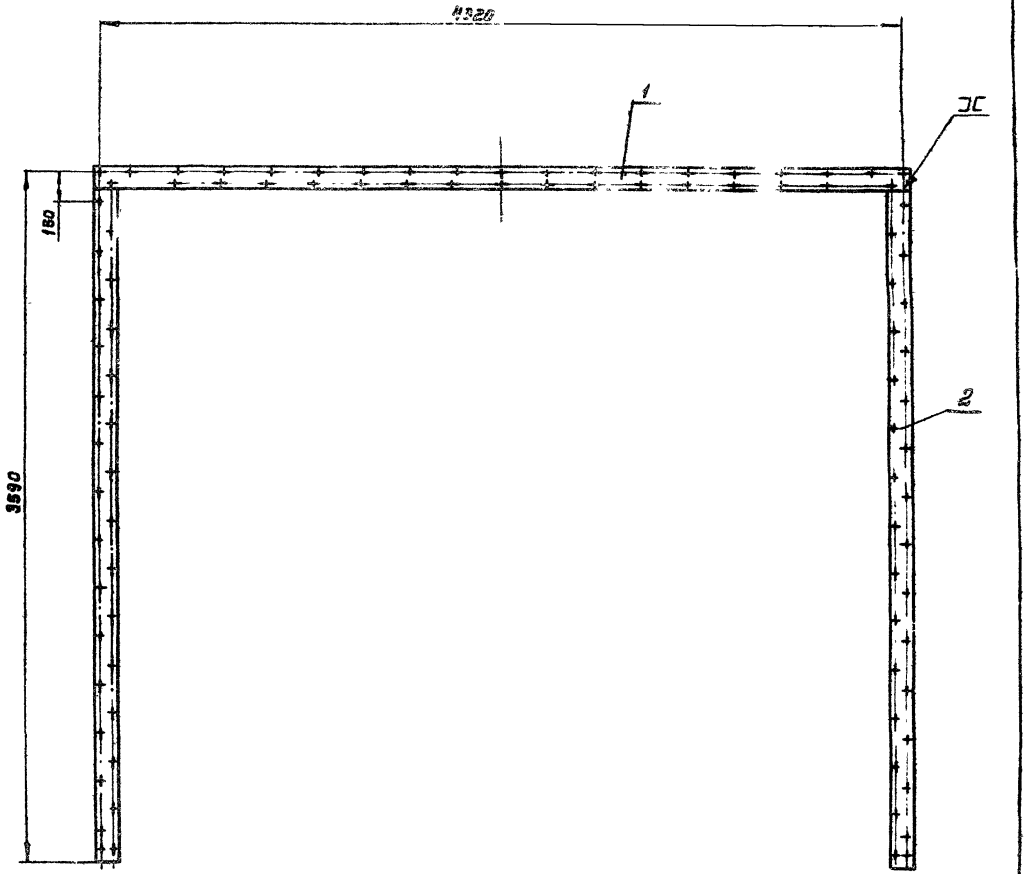

Общий вес: 33,3

Поз.	Обозначение	Наименование	Кол.	Материал	Вес шт.	Вес общ.	Лист	Прим.
2	П080.00.01.02	Лист	2	Ст.3	10,7	21,4	10	
1	П080.00.01.01	Лист	1	Ст.3	11,9	11,9	10	

Спецификация

ТД 1968	Приточная вентиляционная камера типа ПК 150 производительностью от 100 до 150 тыс м³/час.		Серия 3.904-11	
	П080.00.01	Фланец переходный. Детали	Выпуск 2	Лист 10

Согласовано

Инв. № подл. | Подп. и дата | Взам. инв. №

Составил Сидоров
Руков. гр. Рубинчик
Нач. отд. Ефимов
Нач. сект. Ефимов
Гл. инж. проекта

ГПИ Сантехпроект г. Москва

▽1 остальное

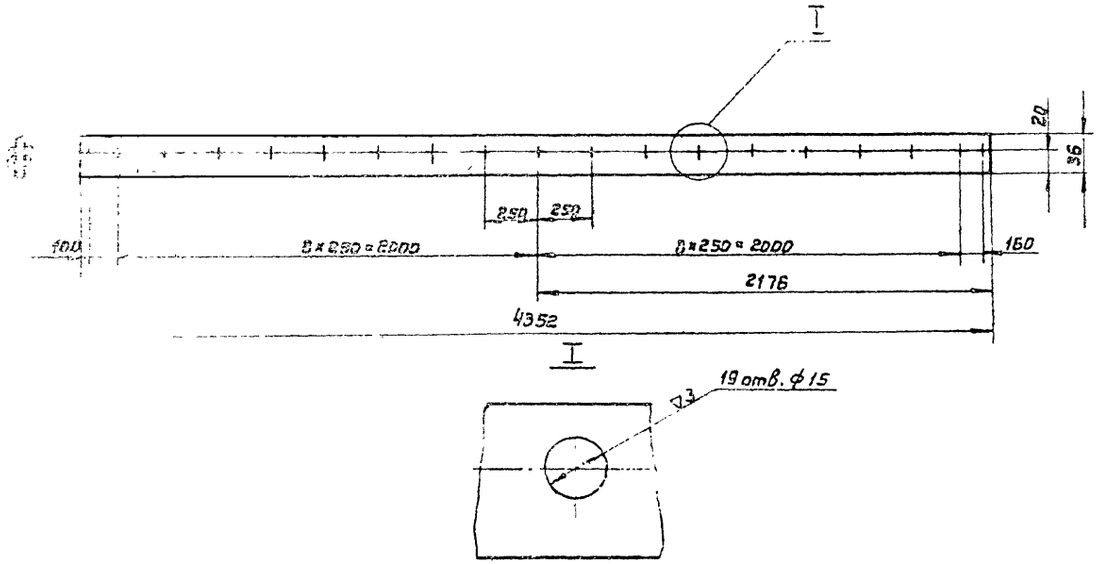

П080.03.02.01	Лист	Ст. 3 ГОСТ 501-58	Лист В3,0 ГОСТ 3680-57	2,5	11
Обозначение	Наименование	Материал	Сортамент	Вес	Лист

▽1 остальное

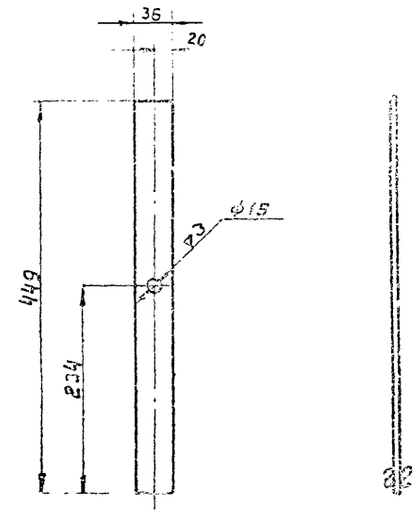

П080.00.02.02	Лист	Ст. 3 ГОСТ 501-58	Лист В3,0 ГОСТ 3680-57	0,29	11
Обозначение	Наименование	Материал	Сортамент	Вес	Лист

▽1 остальное

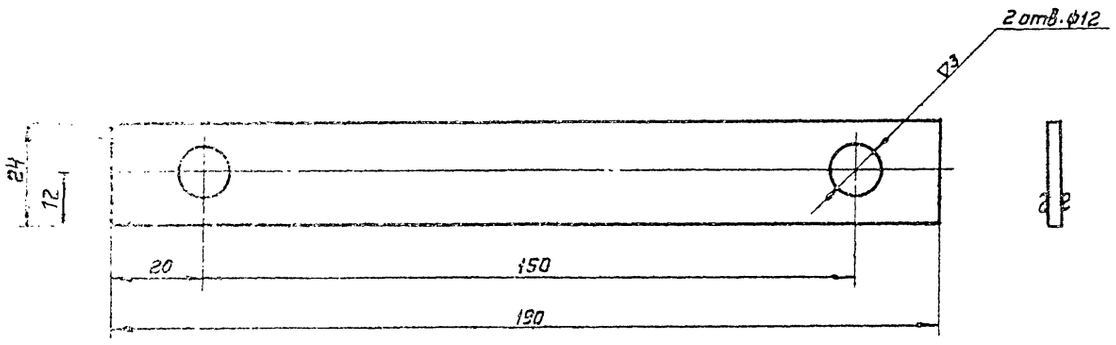

П080.04.03.16	Полоса	Ст. 3 ГОСТ 501-58	Лист В2,0 ГОСТ 3680-57	0,06	11
Обозначение	Наименование	Материал	Сортамент	Вес	Лист

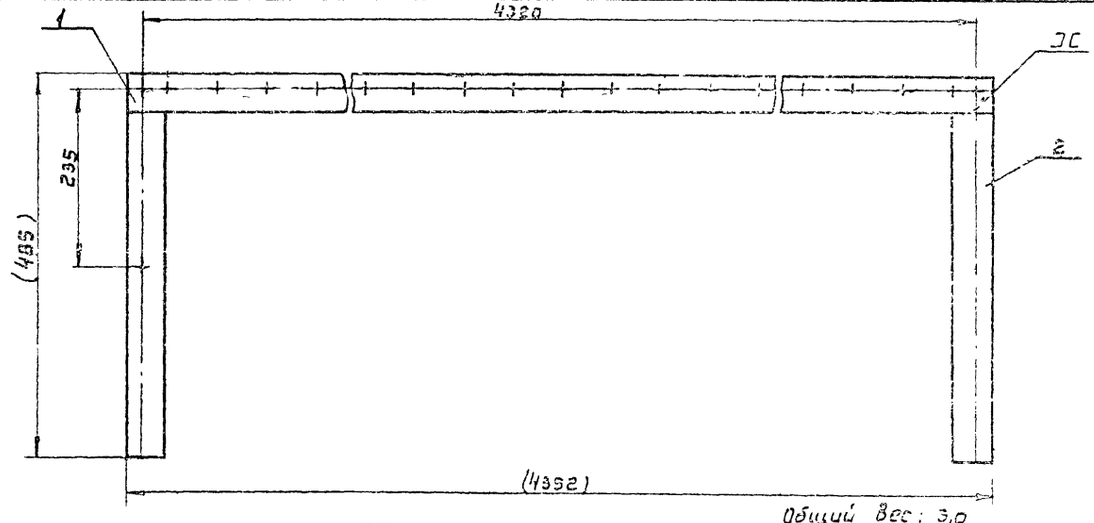

Общий вес: 3,0

Поз.	Обозначение	Наименование	Кол.	Материал	Вес шт.	Вес общ	Лист	Прим
2	П080.00.02.02	Лист	2	Ст. 3	0,25	0,5	11	
1	П080.00.02.01	Лист	1	Ст. 3	2,5	2,5	11	

Спецификация

ТД	Приточная вентиляционная камера типа ПК 150 производительностью от 100 до 150 тыс. м³/час	Серия 3.904
1968	П080.00.02 Фланец Детали	Выпуск 2

Госстрой СССР
САНТЕХПРОЕКТ
г. Москва

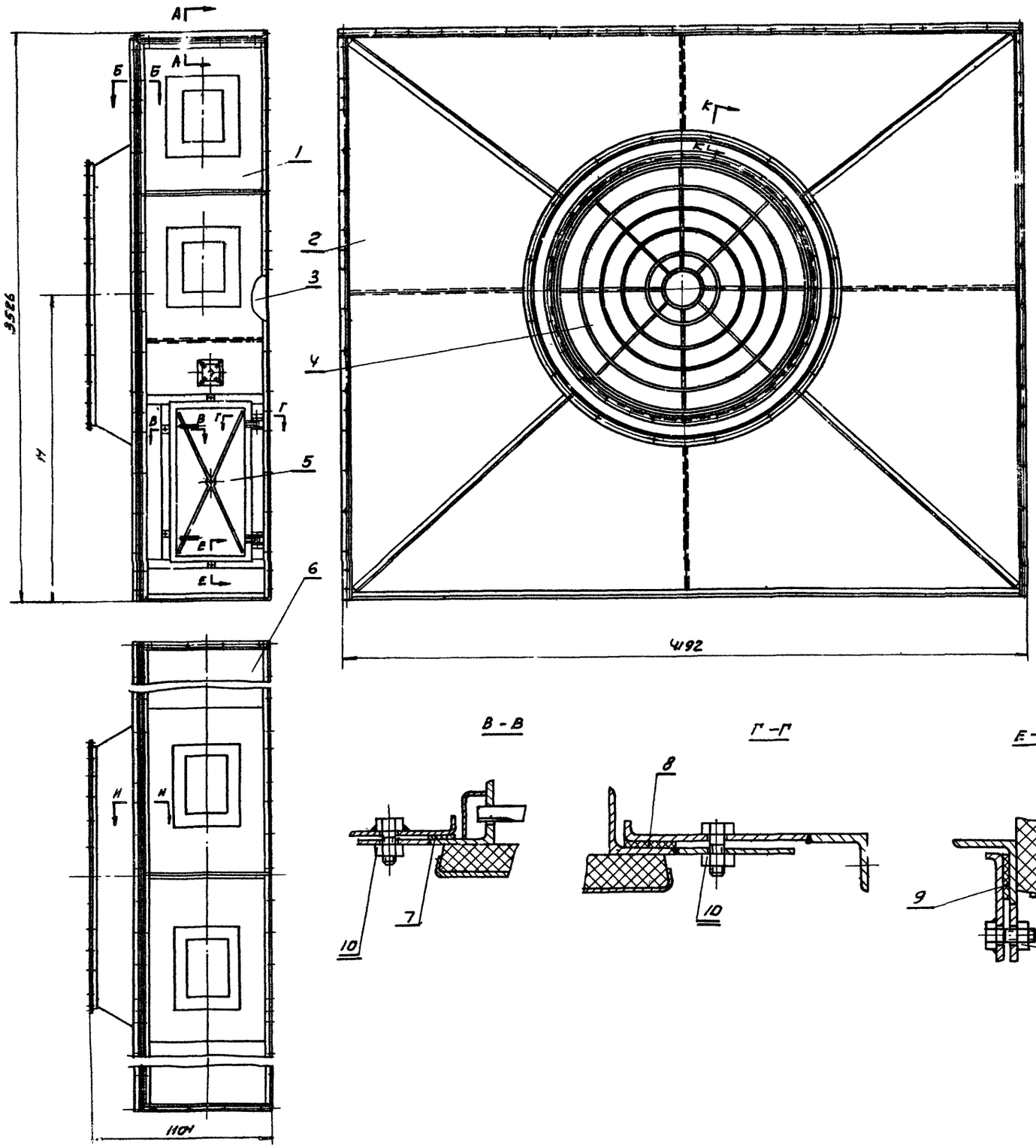

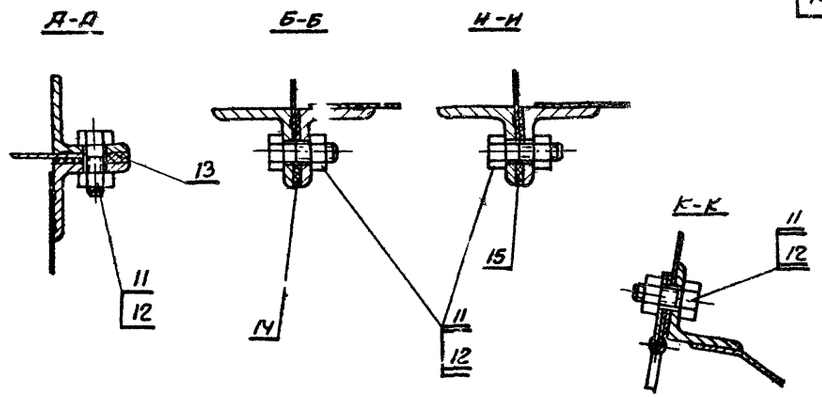

Обозначение	Поз. 2		Н	Общ. вес
	Обозначение	Вес		
П080,01	П080,01.02	219.5	1900	375.7
П080,02	П080,02.01	218.0	1610	374.2

Общий вес - см. таблицу

Поз.	Обозначение	Наименование	Кол.	Материал	Вес шт.	Вес общ.	Лист	Примеч.
15	П080,01.00.06	Прокладка 3×35×4126	1	Картон прокладочный ГОСТ 9347-60	0.39	0.39		Б/Ч
14	П080,01.00.05	Прокладка 3×35×3516	2	—"—	0.33	0.66		Б/Ч
13	П080,01.00.04	Прокладка 3×35×800	2	Картон прокладочный ГОСТ 9347-60	0.07	0.14		Б/Ч
12		Гайка М8 ГОСТ 5915-62	86		0.006	0.52		
11		Болт М 8×25 ГОСТ 7798-62	86		0.015	1.3		
10		Гайка М10 ГОСТ 5915-62	6		0.012	0.072		
9	П080,01.00.03	Прокладка 3×30×584	2	Картон прокладочный ГОСТ 9347-60	0.046	0.092		Б/Ч
8	П080,01.0002	Прокладка 3×30×930	1	—"—	0.075	0.075		Б/Ч
7	П080,01.00.01	Прокладка 3×20×930	1	—"—	0.05	0.05		Б/Ч
6	П080,01.05	Панель перекрытия	1	Разный	39.44	39.44	21	
5	ГОЗ4	Дверь герметическая утепленная с двухсторонним замком 910×500	1	Разный	36.5	36.5		Альбом 13
4	П080,01.04	Решетка ограждающая	1	Разный	4.57	4.57	20	
3	П080,01.03	Панель задняя	1	Разный	34.06	34.06	19	
2	См. табл.	Панель торцевая	1	Разный	см. табл.	см. табл.	15	
1	П080,01.01	Панель передняя	1	Разный	38.3	38.3	13	

Спецификация

ТД	Приточная вентиляционная камера типа ПК150 производительностью от 100 до 150 тыс м3/час	Серия 3.904-11	
1968	см. таблицу Секция соединительная	Выпуск 2	Лист 12

Альбом 11

Госстрой СССР
Сантехпроект
г. Москва

Зам. гл. инж. | Нач. отдела | Гл. специал. | Рук. группы | Вед. констр. | Стивак | Комиссаров | Рубинская

▽1 остальное

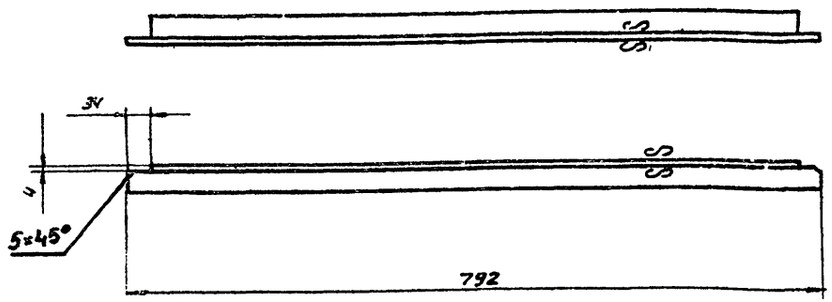

1080.01.01.05	Уголок	Ст3 ГОСТ 535-58	Уголок 36×36×3 ГОСТ 8509-57	1,32	13
обозначение	наименование	материал	сортамент	Вес	лист

▽1 остальное

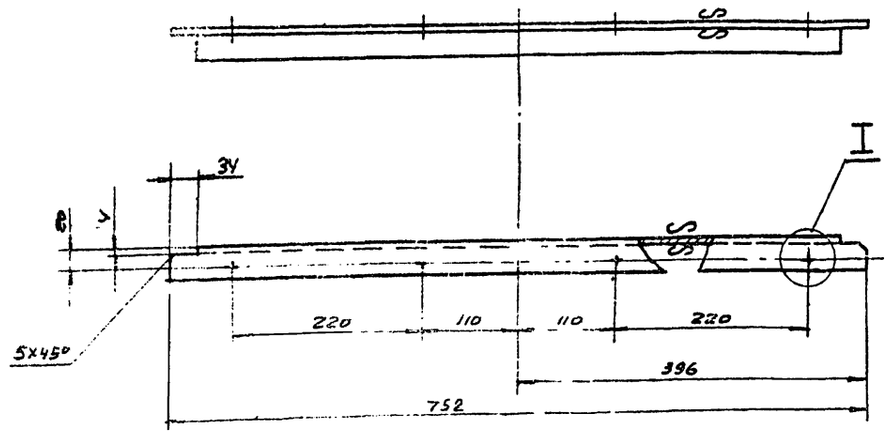

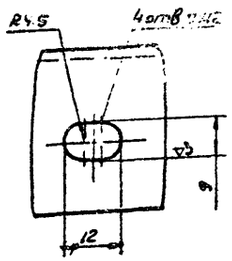

1080.01.01.01	Уголок	Ст3 ГОСТ 535-58	Уголок 36×36×3 ГОСТ 8509-57	1,82	13
обозначение	наименование	материал	сортамент	Вес	лист

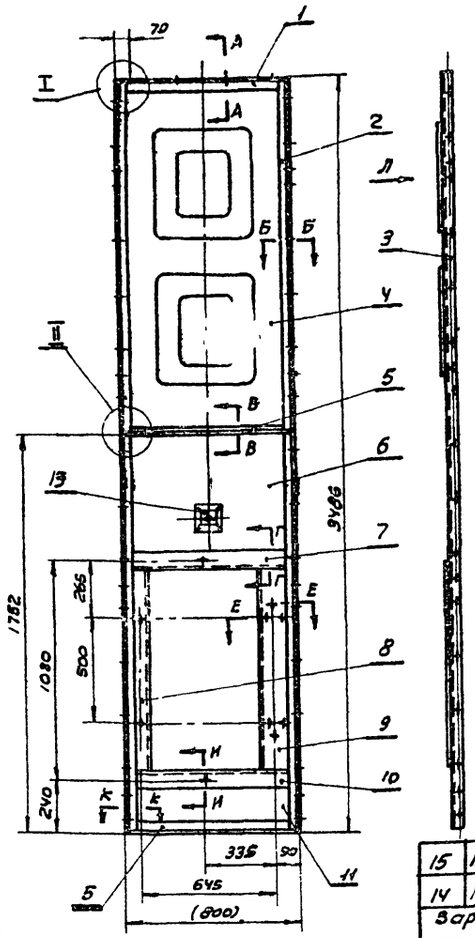

Вид Л

Вариант изготовления панели с жесткостями, приваренными к листу точечной сваркой

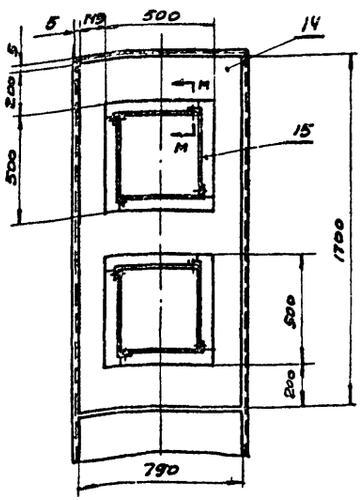

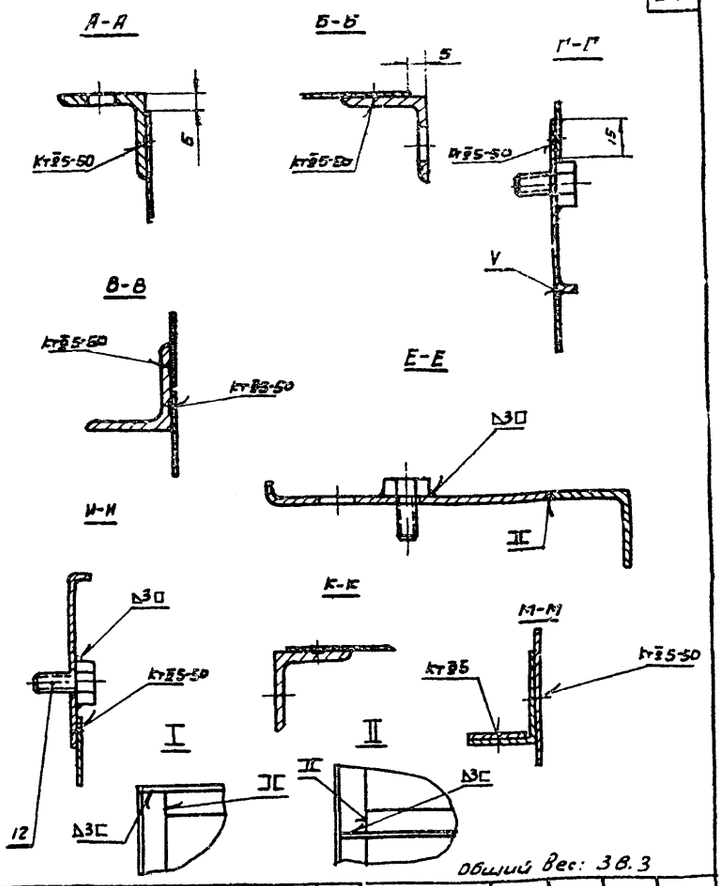

поз.	обозначение	наименование	Кол.	материал	Вес шт.	Вес общ.	лист	прим
15	ПО80.01.01.13	Ребро жесткости	8	Ст. 3	0.08	0.64	19	
14	ПО80.01.0112	Лист 8А8×790 L=1700 ГОСТ 3680-57	1	Ст 3 ГОСТ 501-58	8.43	8.43		Б/ч
Вариант изготовления листа с жесткостями, приваренными точечной сваркой								
13	А056	Панель для установки измерит. прибора	1	разный	2,5	2.5		Альбом 13
12		Болт М10×25 ГОСТ 7798-62	6		0.027	0.16		
11	ПО80.01.01.11	Лист В 0,8×230×790 ГОСТ 3680-57	1	Ст.3 ГОСТ 501-58	1.09	1.09		Б/ч
10	ПО80.01.01.10	Профиль	1	Ст 3	1.44	1.44	72	
9	ПО80.01.01.09	Профиль	1	Ст 3	3.0	3.0	72	
8	ПО80.01.01.08	Профиль	1	Ст 3	1.5	1.5	72	
7	ПО80.01.01.07	Профиль	1	Ст 3	1.44	1.44	72	
6	ПО80.01.01.06	Лист	1	Ст 3	2.6	2.6	14	
5	ПО80.01.01.05	Уголок	2	Ст 3	1.32	2.64	13	
4	ПО80.01.01.04	Лист	1	Ст 3	8.43	8.43	14	
3	ПО80.01.01.03	Уголок	1	Ст 3	5.77	5.77	14	
2	ПО80.01.01.02	Уголок	1	Ст 3	5.77	5.77	14	
1	ПО80.01.01.01	Уголок	1	Ст 3	1.32	1.32	13	

Спецификация

ТД	Приточная вентиляционная камера типа ПК150 производительностью от 4000 до 6000 м³/час		Серия 3.904-11	
1968	ПО80.01.01 Панель передняя. Детали		Выпуск 2	Лист 13

Альбом 11

Госстрой СССР Сантехпроект г. Москва

Гл. инж. проекта — Дмитриевский
Нач. отдела — Голдобеев
Гл. специал. — Сливак
Рук. группы — Рубинштейн
Инж. Вольфа
Инж. Кулина

Проверил
Исправил
Копировал
Подпись и дата
Инв. № подл.

▽1 остальное

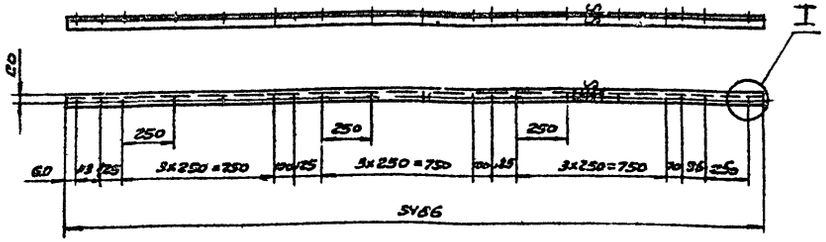

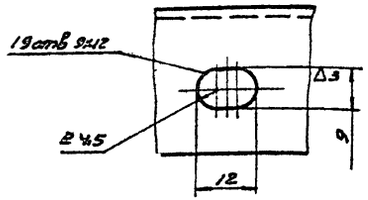

ПОВ0,01р1.03	Уголок	Ст.3 ГОСТ 535-58	Уголок 35х36х3 ГОСТ 8509-57	5,77	14
обозначение	наименование	материал	сортамент	Вес	лист

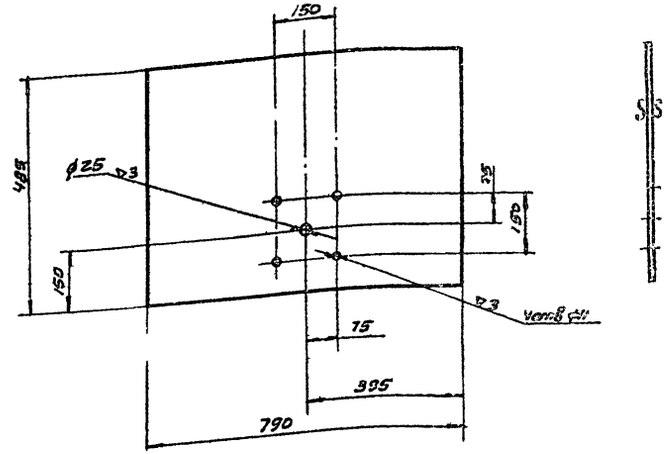

ПОВ0,01.01,06	Лист	Ст.3 ГОСТ 501-58	Лист 8-0,8 ГОСТ 3680-57	2,6	14
обозначение	наименование	материал	сортамент	Вес	лист

▽1 остальное

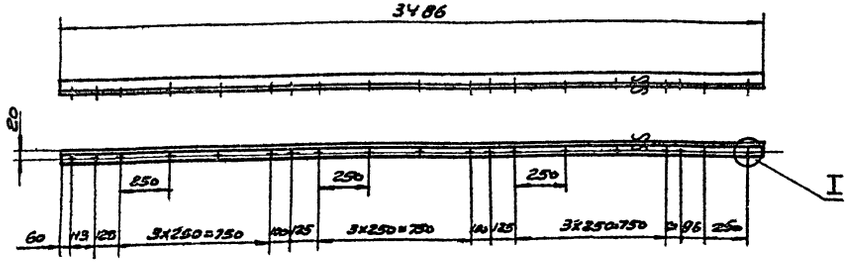

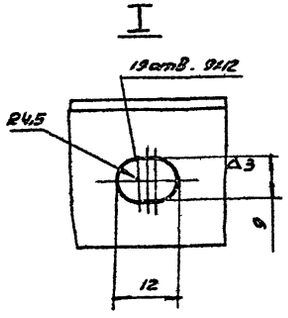

ПОВ0,01,02	Уголок	Ст.3 ГОСТ 535-58	Уголок 36х36х3 ГОСТ 8509-57	5,77	14
обозначение	наименование	материал	сортамент	Вес	лист

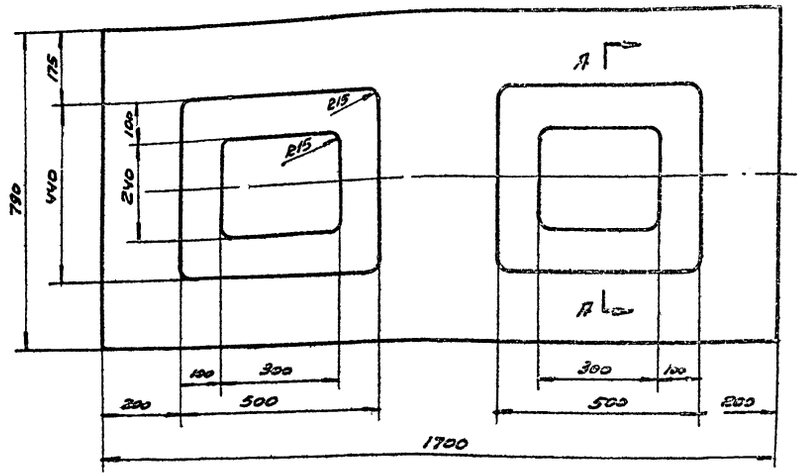

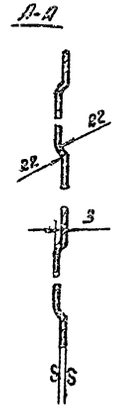

ПОВ0,01.04	Лист	Ст.3 ГОСТ 501-58	Лист 8-0,8 ГОСТ 3680-57	8,43	14
обозначение	наименование	материал	сортамент	Вес	лист

Т.П. 1968	Приточная вентиляционная камера типа ПК150 производительностью 150 тыс м3/час	Серия 3.904-11	
	Детали	Выпуск 2	Лист 14

Гипрокоммунстрой СССР	Сантехпроект г. Москва		
Зам. гл. инж.	Неклепаев		
Гл. специал.	Рузев В.		
Рук. гр.	Спивак		
Нач. сект.	Гальперин		
Проверил			
Исполнитель			
Рук. бюро	Кишковая		

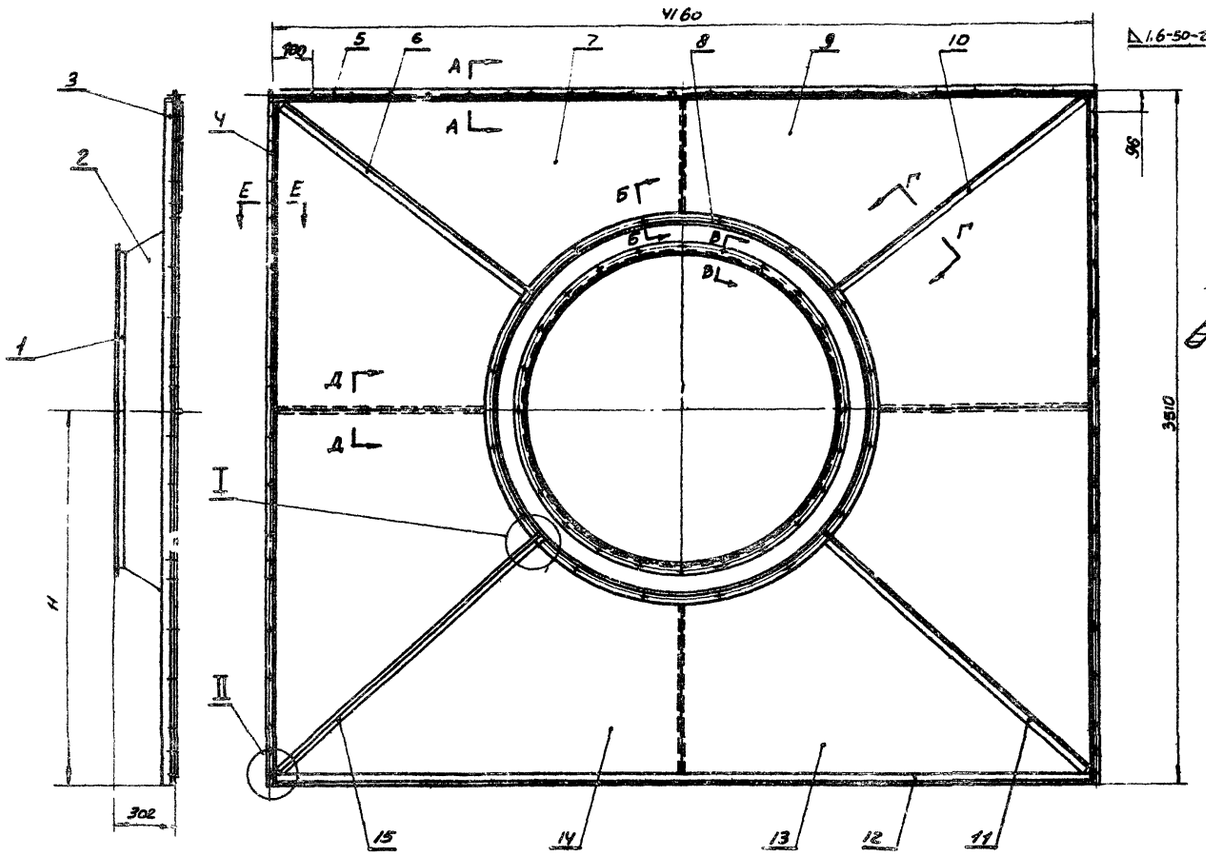

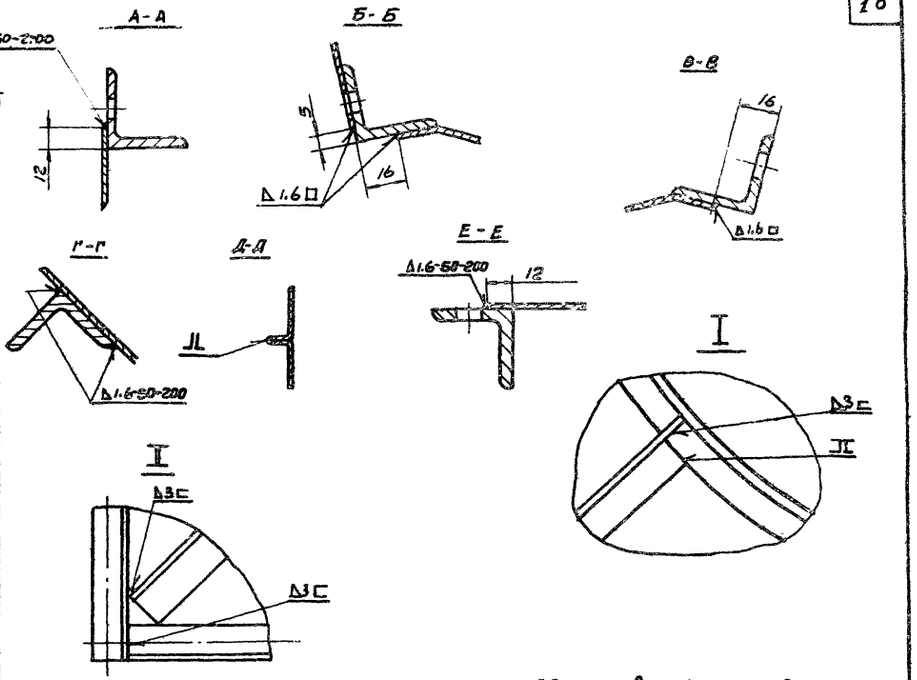

Общий вес : см. таблицу

15	См. таблицу	Уголок	1	Ст 3	См. таблицу	См. таблицу	16	
14		Лист	1	—.—			18	
13		Лист	1	—.—			18	
12	П0В0.01.02.12	Уголок 36х36х3 ГОСТ 8509-57	1	Ст 3 ГОСТ 535-58	6.8	6.8		Б/Ч
11	См. таблицу	Уголок	1	Ст 3	См. таблицу	См. таблицу	18	
10		Уголок	1	—.—			18	
9		Лист	1	—.—			18	
8	П3В0.01.02.08	Фланец	1	—.—	9.8	9.8	16	
7	См. таблицу	Лист	1	—.—	См. таблицу	См. таблицу	16	
6		Уголок	1	—.—			16	
5	П0В0Х.02.05	Уголок	1	—.—	6.8	6.8	16	
4	П0В0Р.02.04	Уголок	1	—.—	5.77	5.77	17	
3	П0В0Р.02.03	Уголок	1	—.—	5,77	5.77	17	
2	П0В0Р.02.02	Конфузор	1	—.—	18.0	18.0	17	
1	П0В0Р.02.01	Фланец	1	—.—	8.25	8.25	17	
Поз.	Обозначение	Наименование	Кол.	Материал	Вес шт	Вес общ.	Лист	Вес

Спецификация

Обозначение	№№ позиции 6		7		9		10		11		13		14		15		H	Общий вес
	Обозначение	Вес	Обозначение		Обозначение	Вес	Обозначение	Вес	Обозначение	Вес	Обозначение		Обозначение	Вес	Обозначение	Вес		
П0В0Х.02	П0В0Х.02.06	2,7	П0В0Х.02.07	32,9	П0В0Х.02.09	32,9	П0В0Х.02.10	2,7	П0В0Х.02.11	3.05	П0В0Х.02.13	40,0	П0В0Х.02.14	40,0	П0В0Х.02.15	3,05	1900	219,5
П0В0Х.01	П0В0Х.02.01	3,0	П0В0Х.02.10	40,4	П0В0Х.02.03	40,4	П0В0Х.02.04	3,0	П0В0Х.02.05	2,7	П0В0Х.02.06	32,3	П0В0Х.02.07	32,3	П0В0Х.02.08	2,7	1610	218,0

ТД	Приточная вентиляционная камера типа ПК150 производительностью от 100 до 150 тыс м3/час		Серия 3.904-11
1968	См. таблицу. Панель торцевая.		Выпуск 2 Лист 15

Альбом 11

∇ остальное

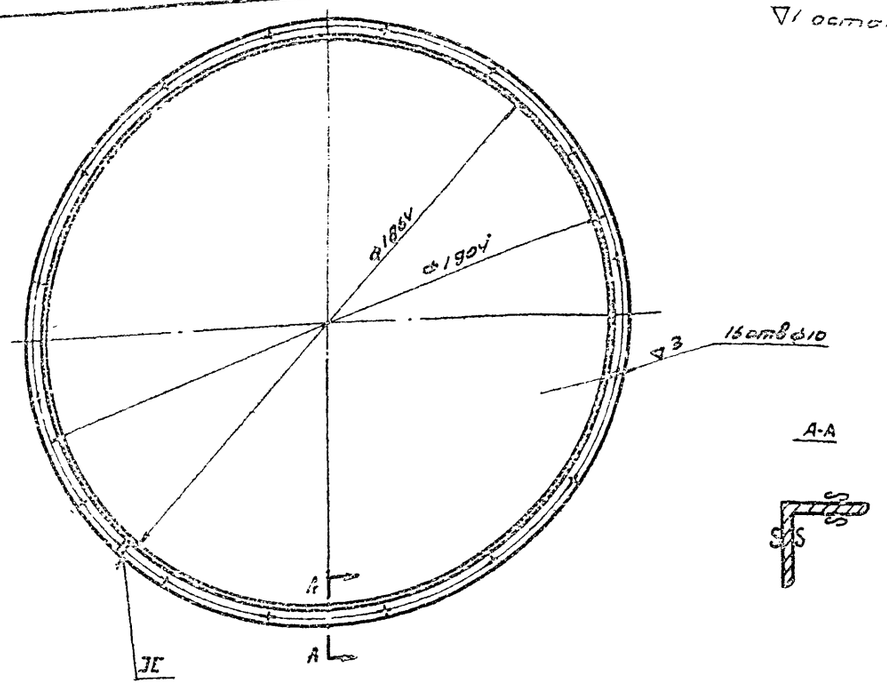

1060.01.02.08	Фланец	Ст.3 ГОСТ 535-58	Уголок 35х35х3 ГОСТ 8509-57	9,8	16
обозначение	Наименование	материал	Сортамент	Вес	Лист

∇ остальное

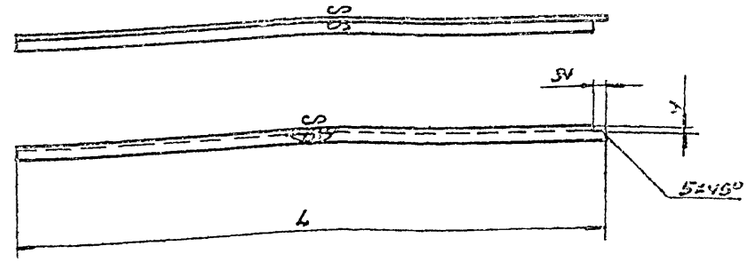

Обозначение	L	Вес
ПВС0.01.02.06	1655	2,7
ПВ60.0102.15	1850	3,05
ПВ60.02.01.01	1890	3,0
ПВ60.02.01.08	1660	2,7

Ст. табл.	Уголок	Ст.3 ГОСТ 535-58	Уголок 35х35х3 ГОСТ 8509-57	Ст. табл.	16
обозначение	Наименование	материал	сортамент	Вес	Лист

∇ остальное

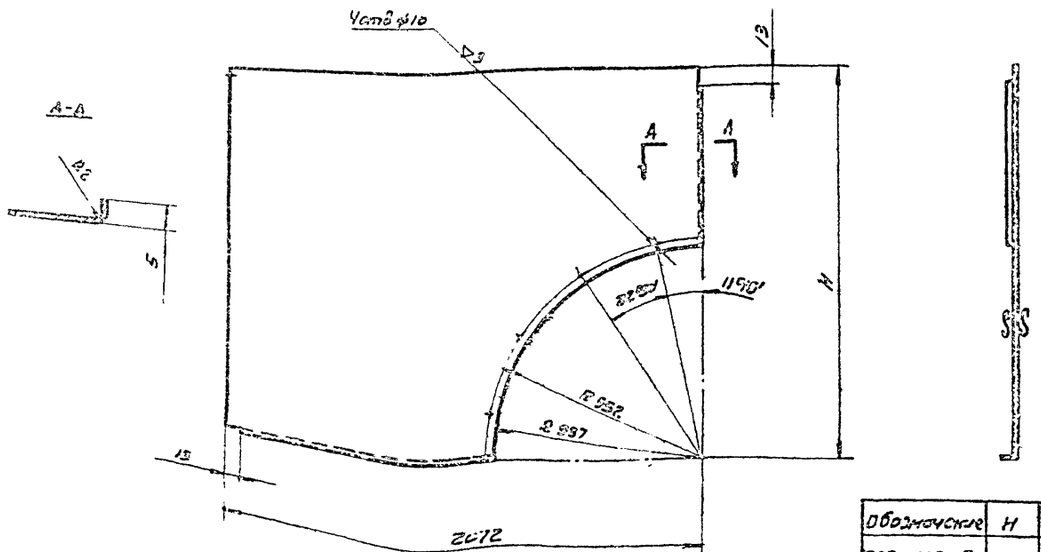

Обозначение	H	Вес
ПВ60.0102.07	1596	32,9
ПВ60.02.0102	1390	40,4

Ст. табл.	Лист	Ст.3 ГОСТ 501-58	Лист 0 16 ГОСТ 3620-57	Ст. табл.	16
Об-значение	Наименование	материал	сортамент	Вес	Лист

∇ остальное

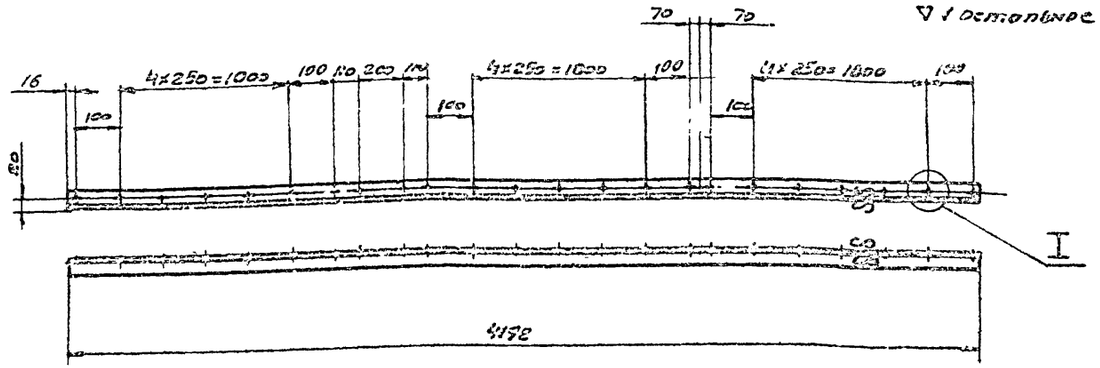

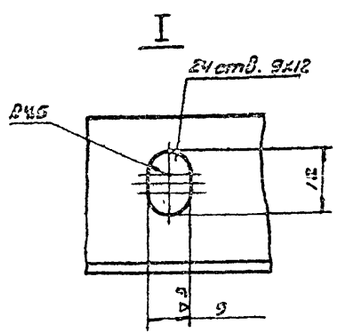

ПВ60.0102.05	Уголок	Ст.3 ГОСТ 535-58	Уголок 35х35х3 ГОСТ 8509-57	6,8	16
обозначение	Наименование	материал	сортамент	Вес	Лист

ТП 1968	Приточная вентиляционная камера типа ПК150 производительностью от 100 до 150 тыс м³/час	Серия 3.904-11	
	Детали	Выпуск 2	Лист 16

Ростр спер
Согласовано
Инв. № подл. | Подпись и дата | Взам. инв. №
Инв. № дубл. | Подпись и дата
Инв. № подл. | Подпись и дата | Взам. инв. №
Гл. инж. проекта | Гапитонов
Нач. отдела | Шишкин
Гл. спец. | Мишин
Руководитель | Ушаков
Инженер | Рыбинская

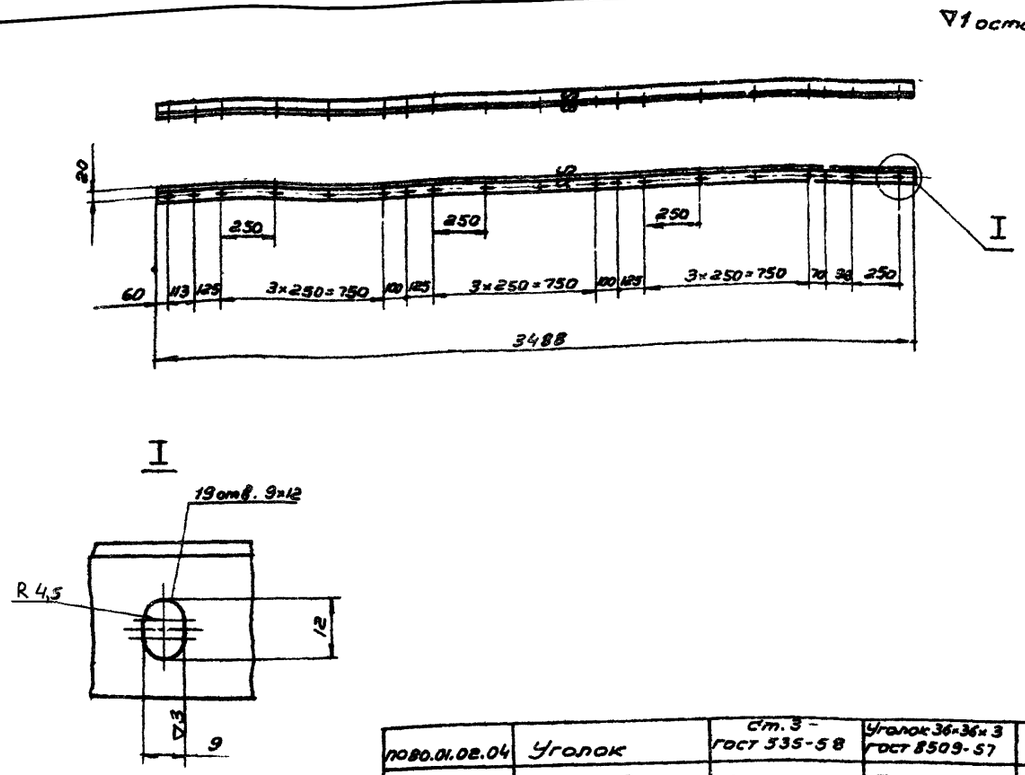

П080.01.02.04	Уголок	Ст.3 - ГОСТ 535-58	Уголок 36×36×3 ГОСТ 8509-57	5,77	17
Обозначение	Наименование	Материал.	Сортамент	Вес	Лист

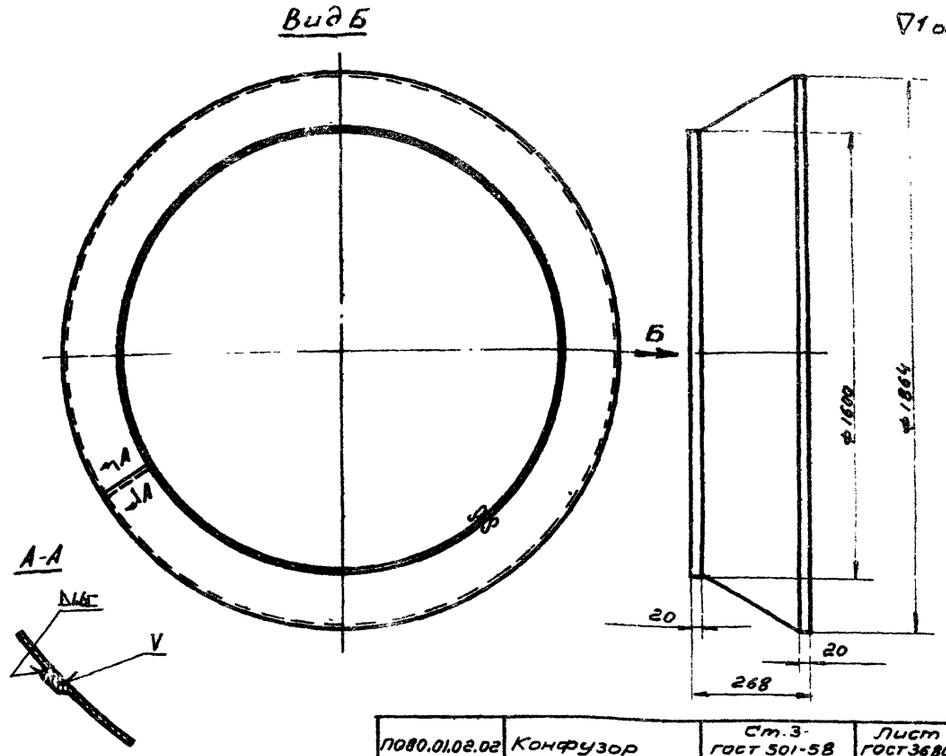

П080.01.02.02	Конфузор	Ст.3- ГОСТ 501-58	Лист В1.6 ГОСТ 3680-57	18,0	17
Обозначение	Наименование	Материал	Сортамент	Вес	Лист

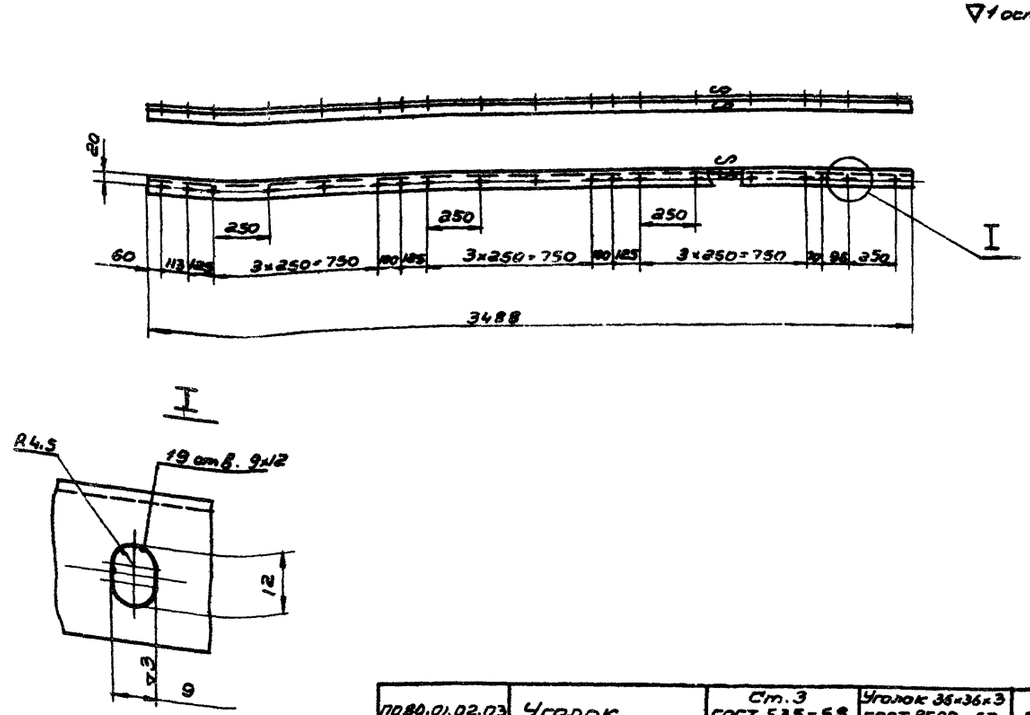

П080.01.02.03	Уголок	Ст.3 ГОСТ 535-58	Уголок 36×36×3 ГОСТ 8509-57	5,77	17
Обозначение	Наименование	Материал	Сортамент	Вес	Лист

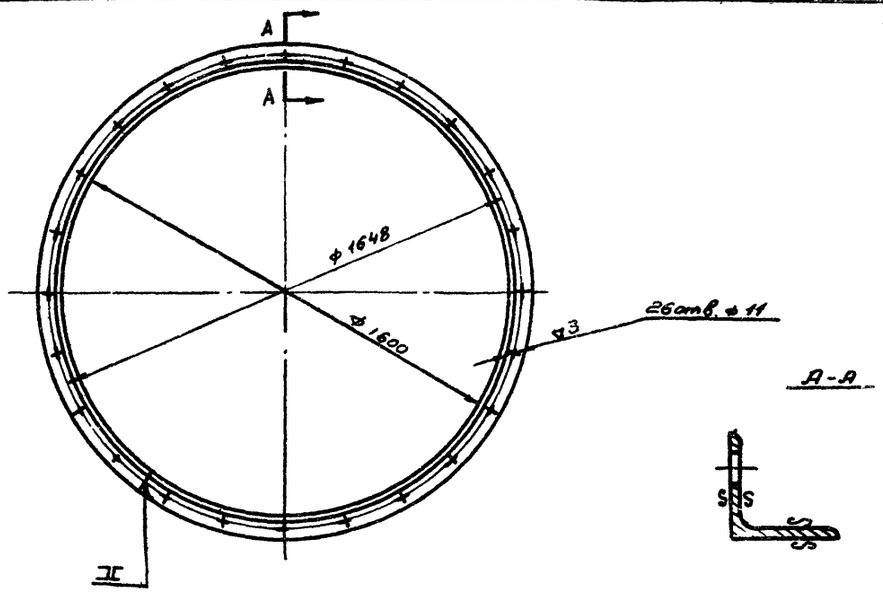

П080.01.02.01	Фланец	Ст.3 ГОСТ 535-58	Уголок 36×36×3 ГОСТ 8509-57	8,25	17
Обозначение	Наименование	Материал	Сортамент	Вес	Лист

ТД	Приточная вентиляционная камера типа ПК150 производительностью от 100 до 150 тыс. м³/час.	Серия 3.904-11	
1968	Детали	Выпуск 2	Лист 17

Госстрой СССР
САНТЕХПРОЕКТ
г. Москва

Нач. отдела		Гольтвегер	Исполнитель	Комиссара
Гл. специал.		Спивак		
Руков. гр.		Рубинская		
Вед. констр.				

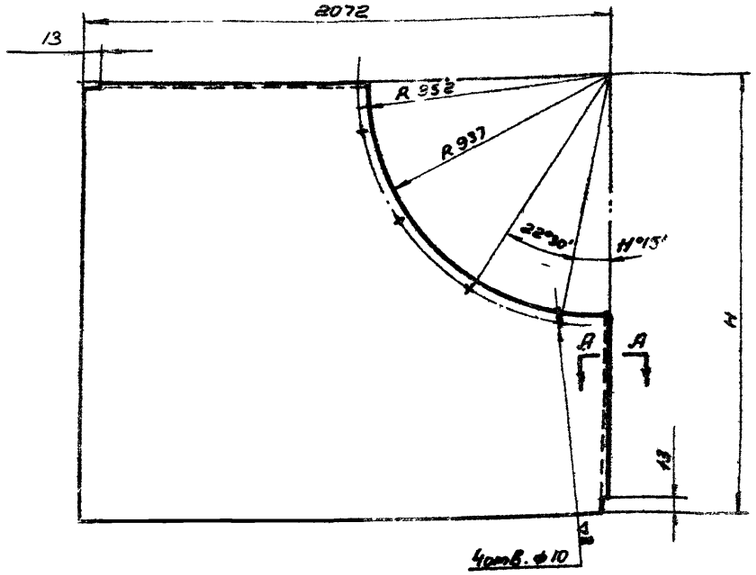

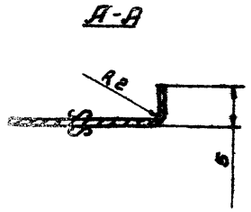

Обозначение	H	Вес
П080.01.02.14	1880	40,0
П080.02.01.07	1590	32,3

см. таблицу	Лист	Ст. 3 ГОСТ 501-58	Лист В 1,6 ГОСТ 3680-57	См. табл.	18
Обозначение	Наименование	Материал	Сортамент	Вес	Лист

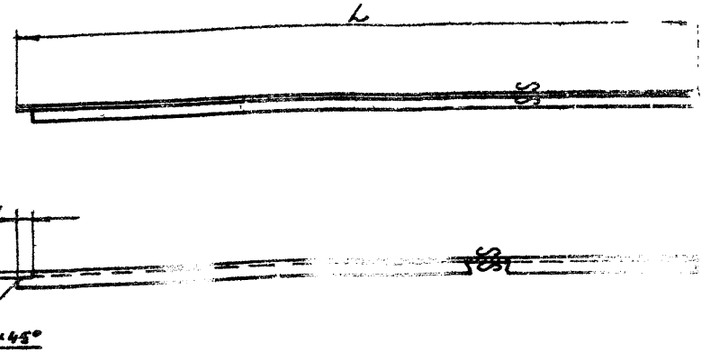

Обозначение	L	Вес
П080.01.02.10	1655	2,7
П080.01.02.11	1850	3,05
П080.02.01.04	1840	3,0
П080.02.01.05	1660	2,7

см. таблицу	Уголок	Ст. 3 ГОСТ 535-58	Уголок 36×36×3 ГОСТ 8509-57	См. табл.	18
Обозначение	Наименование	Материал	Сортамент	Вес	Лист

▽1 остальное

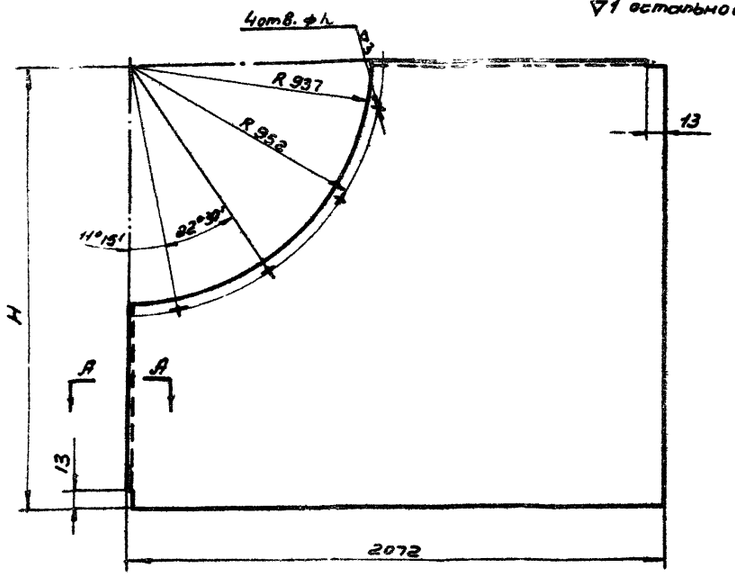

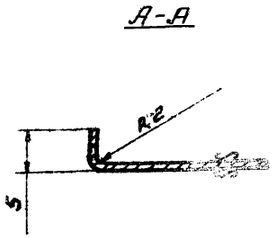

Обозначение	H	Вес
П080.01.02.13	1880	40,0
П080,02.01.06	1590	32,3

см. таблицу	Лист	Ст. 3 ГОСТ 501-58	Лист В 1,6 ГОСТ 3680-57	см. табл.	18
Обозначение	Наименование	Материал	Сортамент	Вес	Лист

▽1 остальное

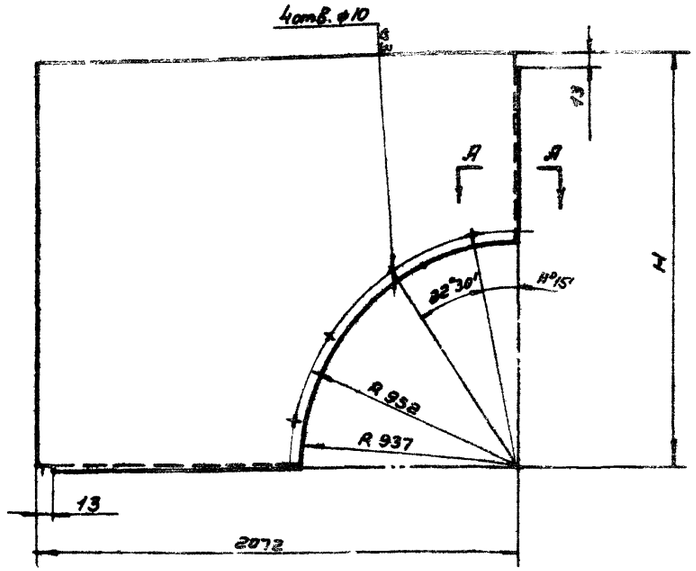

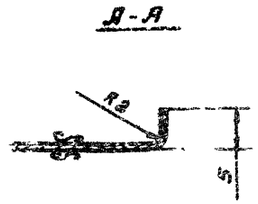

Обозначение	H	Вес
П080.01.02.09	1596	32,9
П080.02.01.03	1890	40,4

см. таблицу	Лист	Ст. 3 ГОСТ 501-58	Лист В 1,6 ГОСТ 3680-57	см. табл.	18
Обозначение	Наименование	Материал	Сортамент	Вес	Лист

ТП	Приточная вентиляционная камера типа ПК 150 производительностью от 100 до 150 тыс. м³/час.	Серия 3.904-11	
1968	Детали	Выпуск 2	Лист 17

Госстр СССР
Сантехпроект
г. Москва

Зам.гл.инж. Гуцушкаваров
Нач.отдела Гольдбергер
Гл.специал. Стивак
Рук.гр. Рувинская
Проверил Спивак
Исполнил Комиссаров

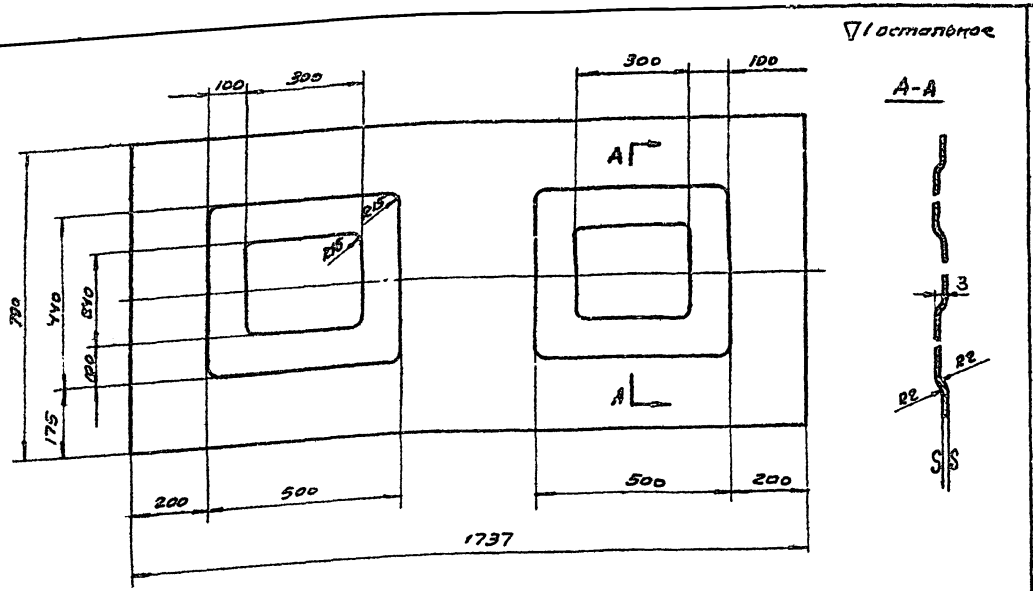

ПОВ0.01.03.01	Лист	Ст 3 ГОСТ 501-58	Лист В 0,8 ГОСТ 3680-57	8.64	19
Обозначение	Наименование	Материал	Сортамент	Вес	Лист

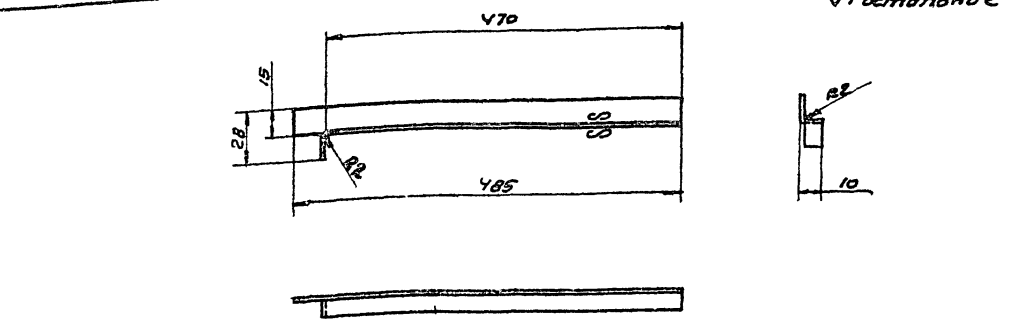

ПОВ0.01.01.13	Ребро жесткости	Ст.3 ГОСТ 501-58	Лист В 0,8 ГОСТ 3680-57	0.08	19
Обозначение	Наименование	материал	сортамент	Вес	Лист

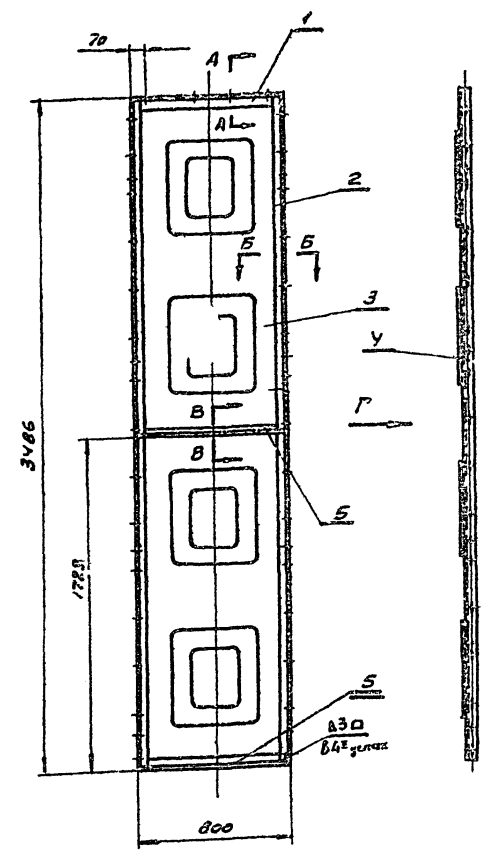

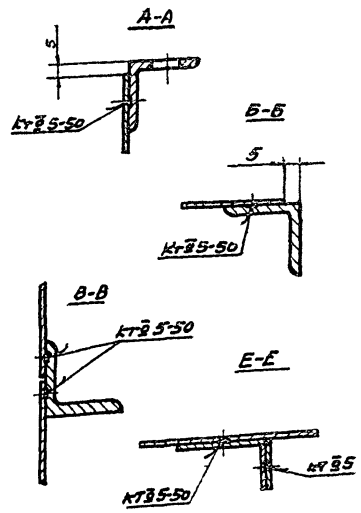

Вид С

Вариант изготовления панели с экземплярами, привариваемыми к листу точечной сваркой

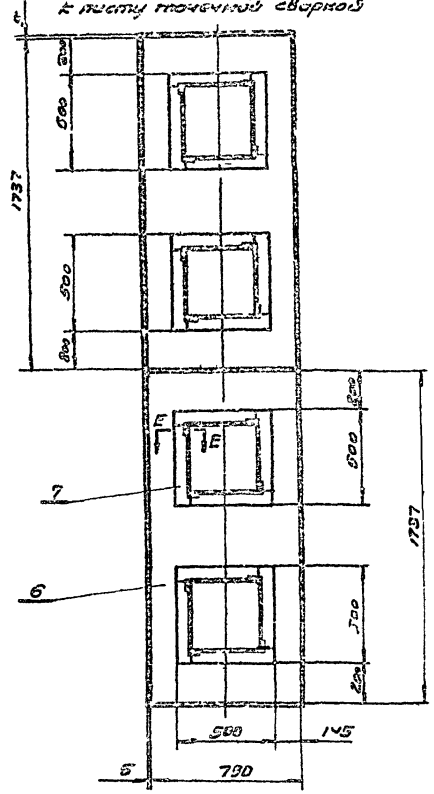

Общий вес: 34.06

7	ПОВ0.01.01.13	Ребро жесткости	16	Ст 3	0.08	1.28	19	
6	ПОВ0.01.03.02	Лист В 0,8 ГОСТ 3680-57	2	Ст 3 ГОСТ 501-58	8.64	17.28		Б/Ч

Вариант изготовления листа с экземплярами, привариваемыми точечной сваркой

5	ПОВ0.01.01.05	Уголок	2	Ст 3	1.32	2.64	13	
4	ПОВ0.01.01.02	Уголок	1	—○—	5.77	5.77	14	
3	ПОВ0.01.03.01	Лист	2	—•—	8.64	17.28	19	
2	ПОВ0.01.01.03	Уголок	1	——	5.77	5.77	14	
1	ПОВ0.01.01.01	Уголок	1	Ст. 3	1.32	1.32	13	
Поз.	Обозначение	Наименование	Кол.	Материал	Вес шт	Вес общ.	Лист	Прим.

Спецификация.

ТД	Приточная вентиляционная камера типа ПК 150 производительностью от 100 до 150 тыс. м³/час		Серия 3.904-11	
1968	ПОВ0.01.03 Панель задняя. Деталь		Выпуск 2	Лист 19

Гл. инж. проекта		Зам. гл. инж.	
Рук. группы		Нач. отдела	
Вед. констр.		Гл. специалист	
Гл. конструктор		Гл. технолог	
Проверил		Исполнитель	
Сл. Вас		Сл. Вас	
Рубинова		Рубинова	

Госстрой СССР
Сантехпроект
г. Москва

▽1 остальное

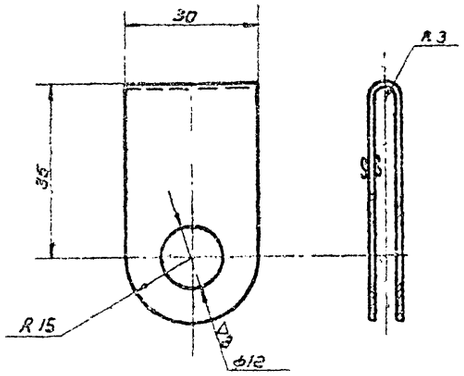

ПОВ0.01.04:01	Ушко	Ст 3 ГОСТ 501-58	Лист В 1,6 ГОСТ 3680-57	0,025	20
Обозначение	Наименование	Материал	Сортамент	Вес	Листа

▽1 остальное

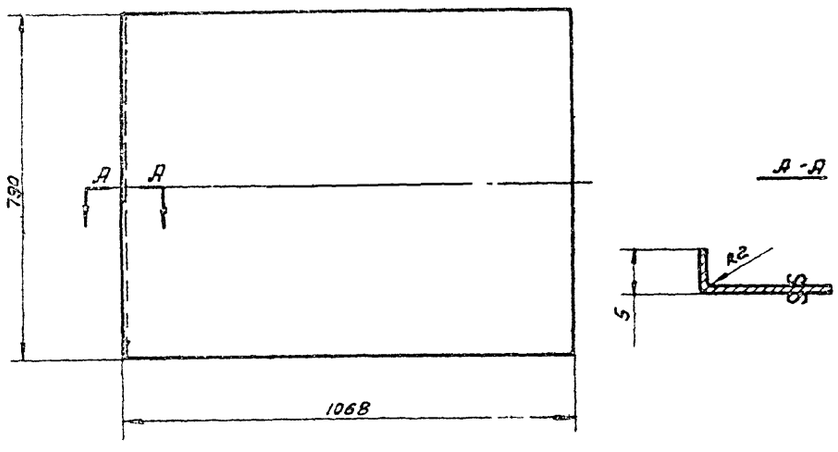

ПОВ0.01.05.07	Лист	Ст.3 ГОСТ 501-58	Лист В 0,8 ГОСТ 3680-57	5.3	20
Обозначение	Наименование	Материал	Сортамент	Вес	Лист

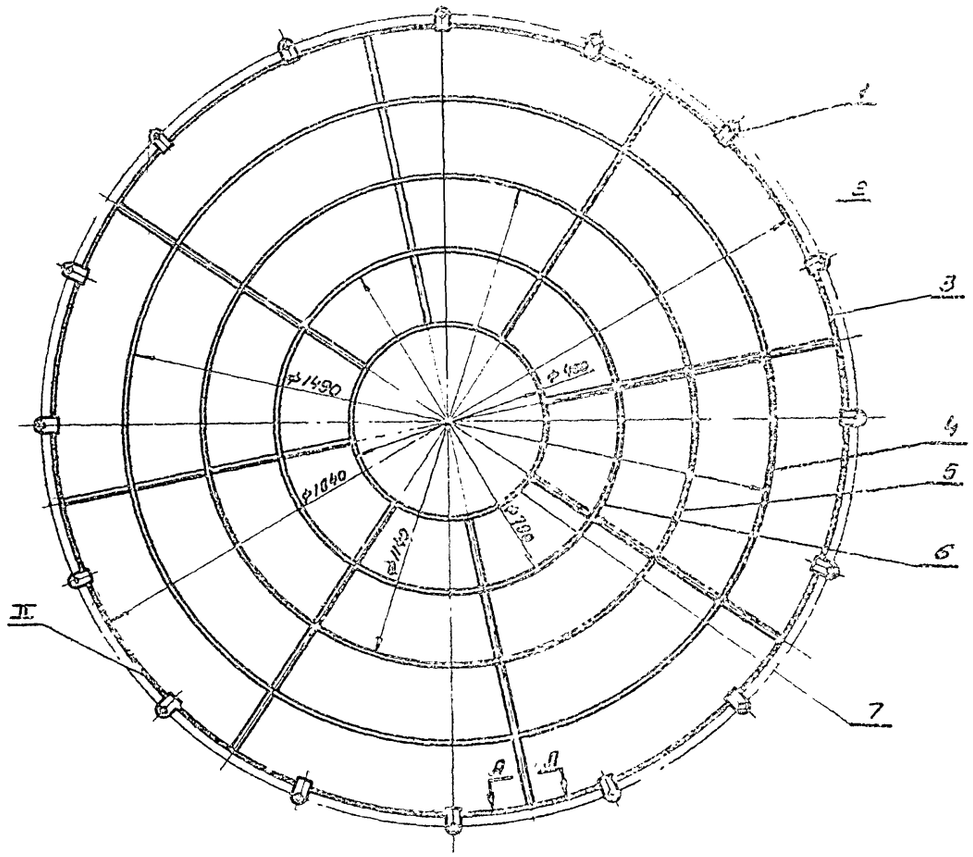

А-А

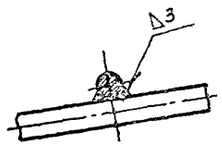

Общий Вес 4,67

Поз	Обозначение	Наименование	Кол.	Материал	Вес ед.	Вес общ.	Длина	Прим.
7	ПОВ0.01.04.07	Проволока 6 ГОСТ 3808-46 $L_р$=4…	1	Ст. 2	0,27	0,27		Б/г
6	ПОВ0.01.04.06	Проволока 6 ГОСТ 3808-46 $L_р$=3069	1	—"—	0,66	0,66		Б/г
5	ПОВ0.01.04.05	Проволока 6 ГОСТ 3808-46 $L_р$=3503	1	—"—	0,78	0,78		Б/г
4	ПОВ0.01.04.04	Проволока 6 ГОСТ 3808-46 $L_р$=4678	1	—"—	1,03	1,03		Б/г
3	ПОВ0.01.04.03	Проволока 6 ГОСТ 3808-46 $L_р$=5755	1	—"—	1,27	1,27		Б/г
2	ПОВ0.01.04.02	Проволока 6 ГОСТ 3808-46 $L_р$=726	8	Ст. 3	0,16	1,28		Б/г
1	ПОВ0.01.04.01	Ушко	16	Ст. 3	0,025	0,4	20	

Спецификация.

Т.Д. 1958	Приточная вентиляционная камера типа ПК 150 производительностью от 100 до 150 тыс м³/час		Серия 3.904-11	
	ПОВ0.01.04 Решетка ограждающая. Датчик.		Выпуск 5	Лист 20

Альбом VII

Госстрой СССР
САНТЕХПРОЕКТ
г. Москва
Гл. инж. проекта — Рубинская
Нач. отдела — Кондратьев
Рук. группы — Гольтберг
Конструктор — Рубинская
Утвержден ЦИОМ Госстроя СССР
Исполнитель — Гольтберг
Проверил — Рубинская

▽1 остальное

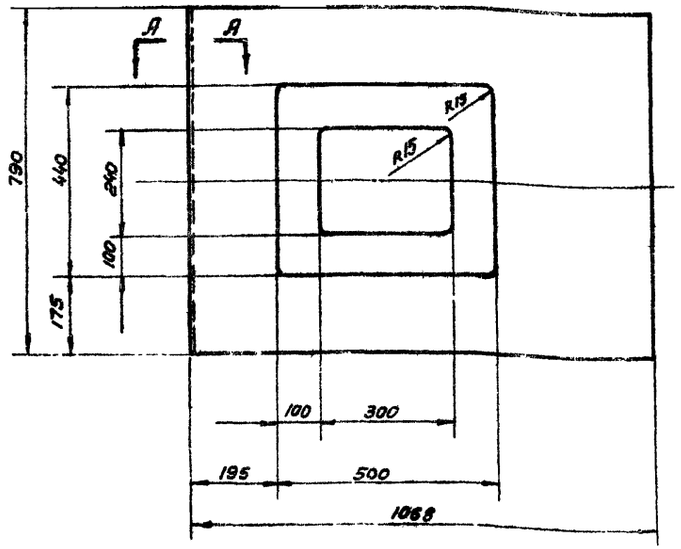

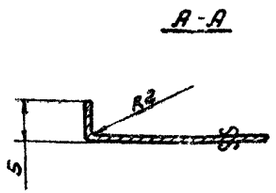

ПО80.01.05.02	Лист	Ст.3 ГОСТ 501-58	Лист В 0,8 ГОСТ 3680-57	5,3	21
Обозначение	Наименование	Материал	Сортамент	Вес	Лист

▽1 остальное

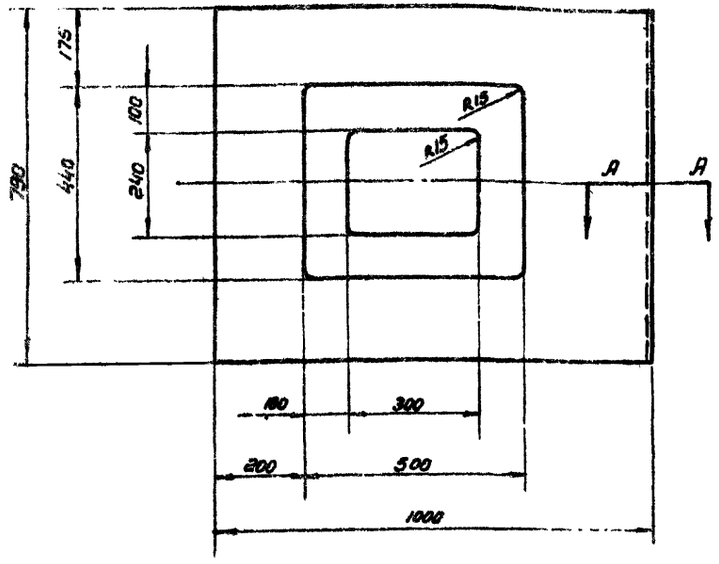

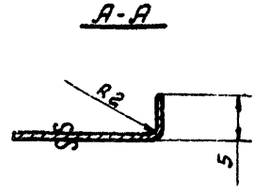

ПО80.01.05.01	Лист	Ст.3 ГОСТ 501-58	Лист В 0,8 ГОСТ 3680-57	5,0	21
Обозначение	Наименование	Материал	Сортамент	Вес	Лист

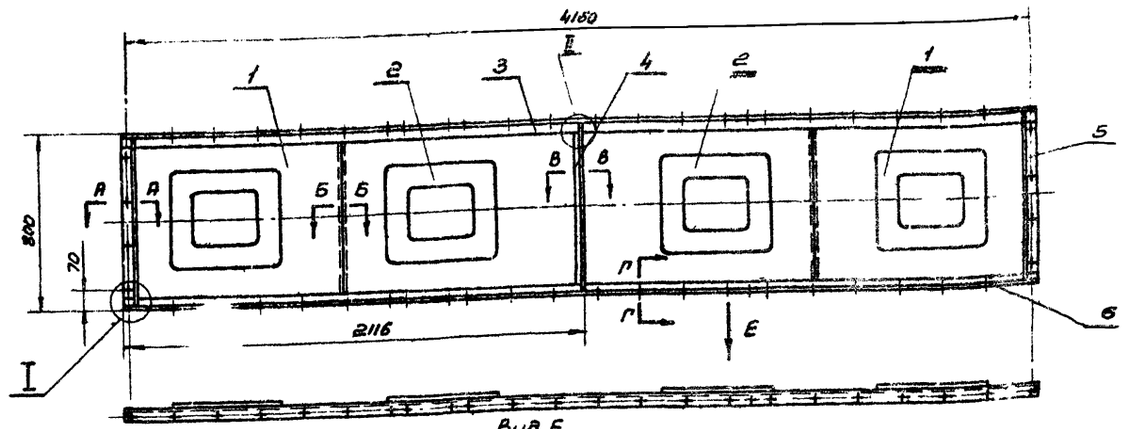

Вид Е

Вариант изготовления панели с жесткостями, приваренными к листу точечной сваркой

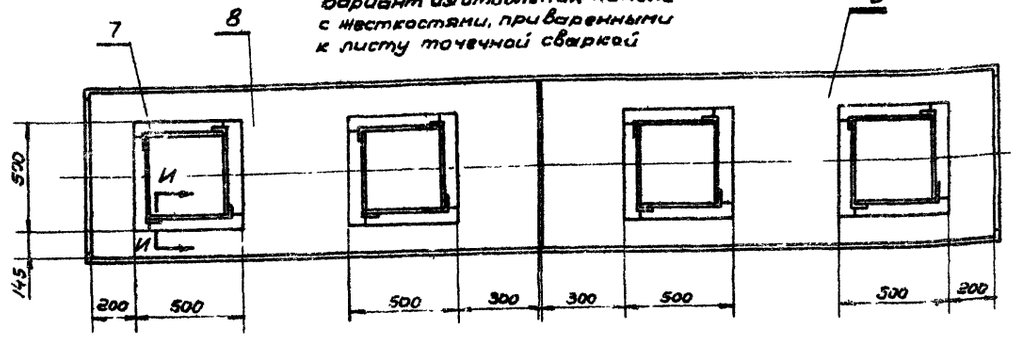

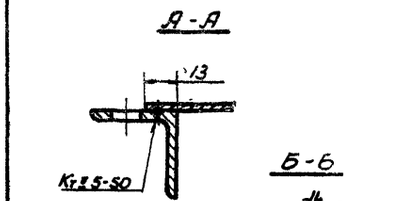

Общий вес: 39,44

8	ПО80.01.05.06	Лист	2	Ст.3	10,3	20,6	22	
7	ПО80.01.01.13	Ребро жесткости	16	Ст.3	0,08	1,28	19	
Вариант изготовления листа с жесткостями, приваренными точечной сваркой								
6	ПО80.01.05.05	Уголок	1	Ст.3	6,8	6,8	22	
5	ПО80.01.05.04	Уголок	2	Ст.3	1,32	2,64	22	
4	ПО80.01.01.05	Уголок	1	Ст.3	1,32	1,32	13	
3	ПО80.01.05.03	Уголок	1	Ст.3	6,8	6,8	22	
2	ПО80.01.05.02	Лист	2	Ст.3	5,3	10,6	21	
1	ПО80.01.05.01	Лист	2	Ст.3	5,0	10,0	21	
Поз.	Обозначение	Наименование	Кол.	Материал	Вес шт.	Вес общ.	Лист.	Прим

Спецификация.

ТД	Приточная вентиляционная камера типа ПК150 производительностью от 100 до 150 тыс. м³/час		Серия 3.904-11	
1968	ПО80.01.05 Панель перекрытия. Детали		Выпуск 2	Лист 21

Госстрой СССР ЦНИИТЭПРОЕКТ г. Москва.

Гип. Гинцбург; Нач. отд. Шмидт; Рук. гр. Ларин; Нач. сект. Ларин; Гл. спец. Кольбер; Ст. инж. Соловьева; Инж. Рубинская; Ст. техник Комиссарова

▽ 1 остальное

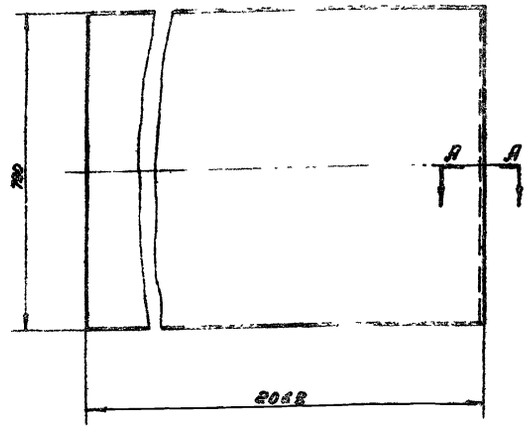

А - А

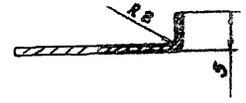

ПО80.01.05.06	Лист	Ст.3 ГОСТ 501-58	Лист Б 0,8 ГОСТ 3680-57	5.0	22
Обозначение	Наименование	Материал	Сортамент	Вес	Лист

▽ 1 остальное

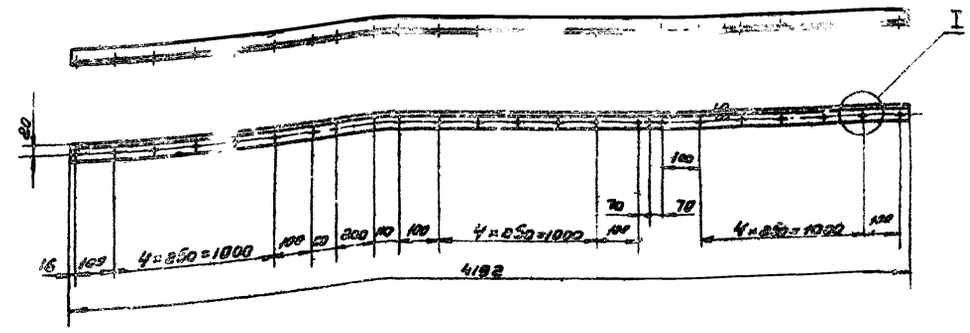

I

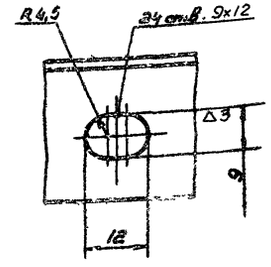

ПО80.01.05.05	Уголок	Ст.3 ГОСТ 535-58	Уголок 36х36х3 ГОСТ 8509-57	6.8	22
Обозначение	Наименование	Материал	Сортамент	Вес	Лист

▽ 1 остальное

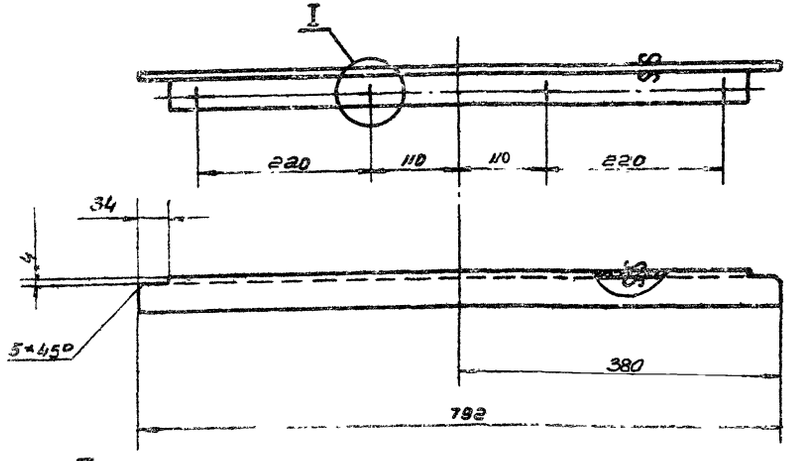

I

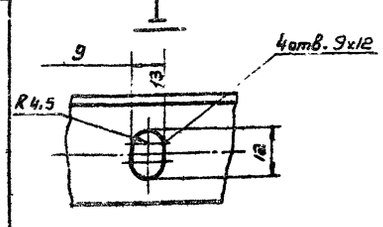

ПО80.01.05.04	Уголок	Ст.3 ГОСТ 535-58	Уголок 36х36х3 ГОСТ 8509-57	4.36	22
Обозначение	Наименование	Материал	Сортамент	Вес	Лист

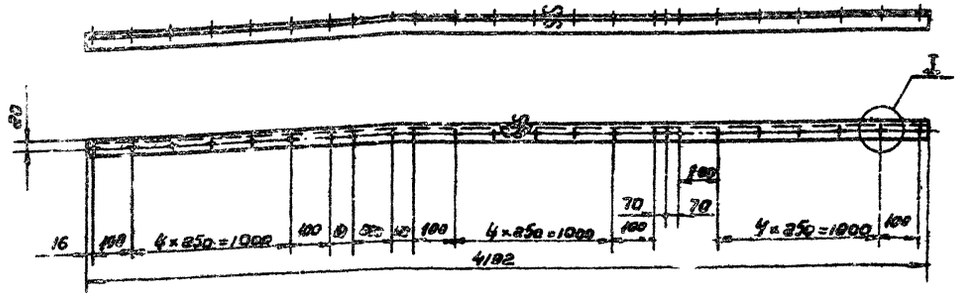

I

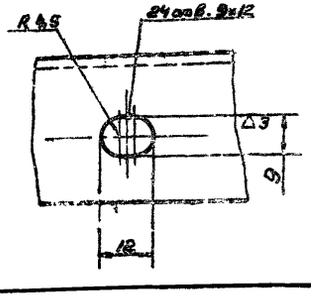

ПО80.01.05.03	Уголок	Ст.3 ГОСТ 535-58	Уголок 36х36х3 ГОСТ 8509-57	6.8	22
Обозначение	Наименование	Материал	Сортамент	Вес	Лист

ТП 1968	Приточная вентиляционная камера типа ПК 150 производительностью от 100 до 150 тыс. м³/час	Серия 3.904-11	
	Детали	Выпуск 2	Лист 22

Альбом 11

Госстрой СССР САНТЕХПРОЕКТ г. Москва

Гл. инж. | Нач. отдела | Гл. спец. | Ст. техн. | Зам. гл. инж. | Нач. отд. | Гл. спец. | Ст. техн. | Гл. гр. | Ст. техн.

Разослано | Главбухгалтер | Исполнитель | Комиссаров

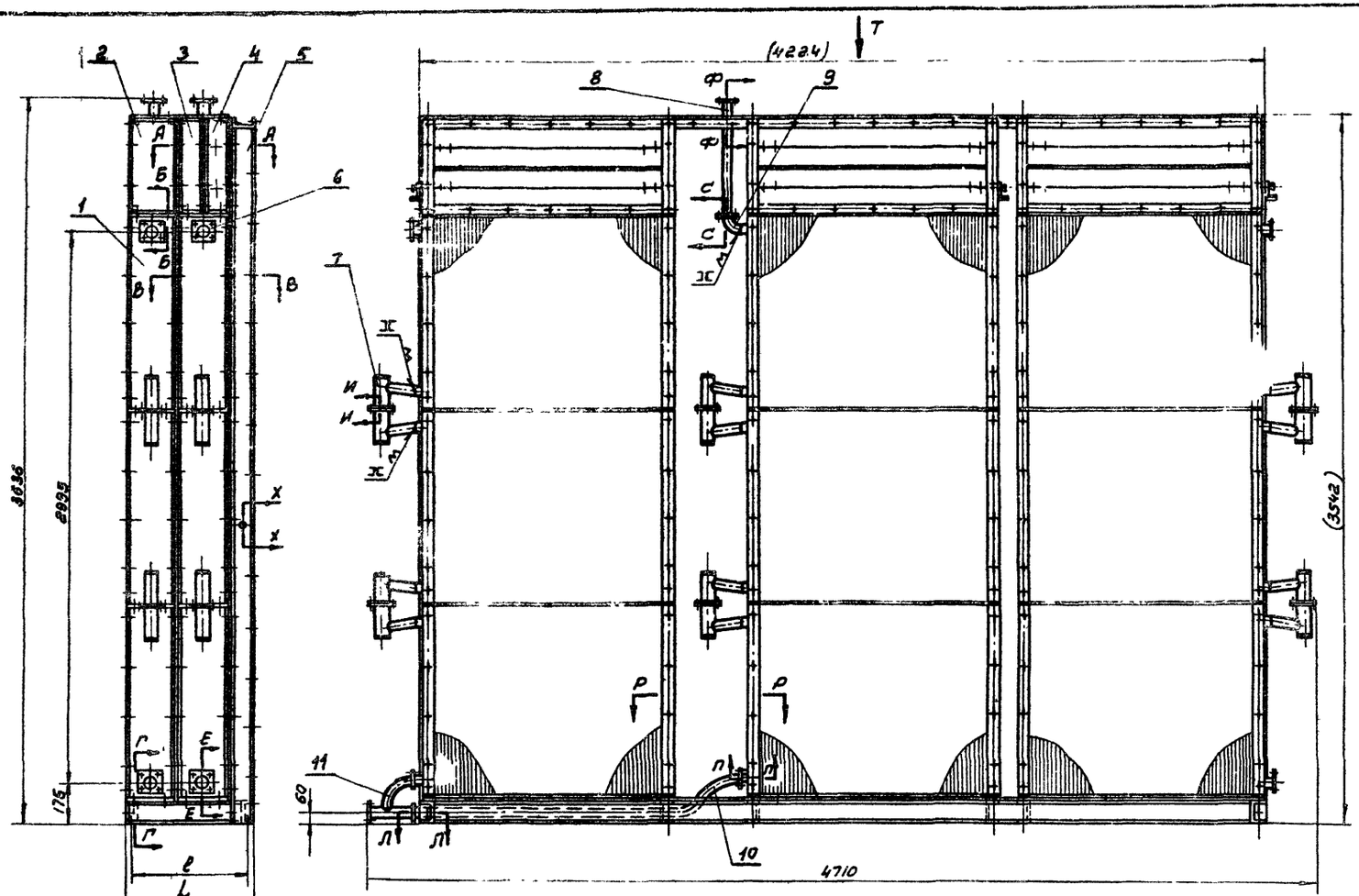

Вид Т

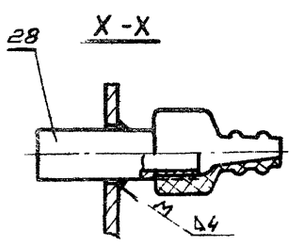

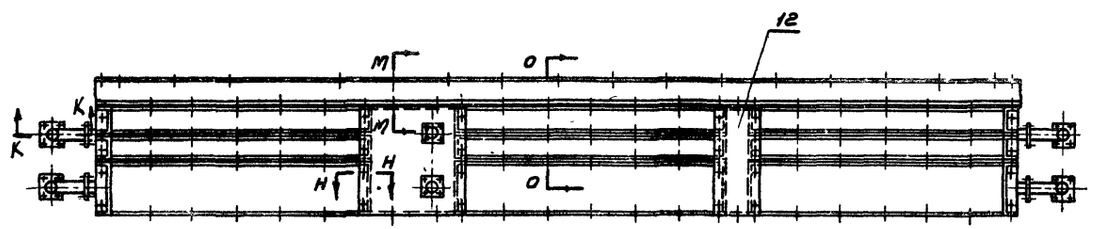

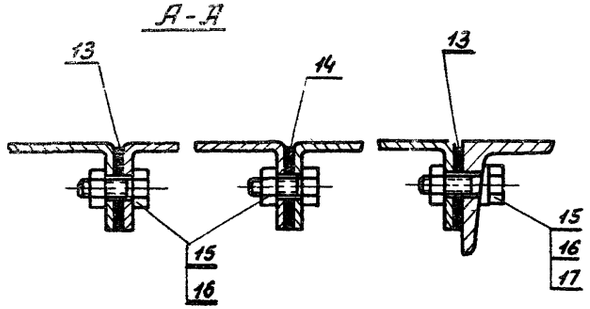

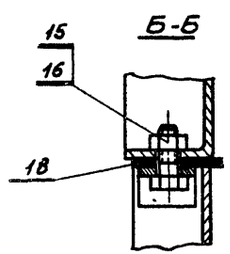

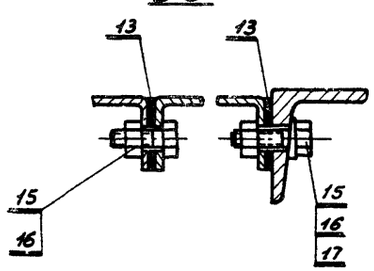

Ф-Ф

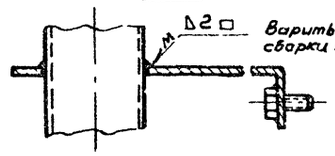

Варить после окончательной сборки калориферной секции

Общий вес: см. табл (стр)

Поз.	Обозначение	Наименование	Кол.	Материал	Вес шт.	Вес общ.	Лист	Прим.
		Спецификация						Покупное изделие
28	А060	Панель для установки манометра	1	Разный	0,06	0,06		Альбом 13
27	см. таблицу	Прокладка δ=2 см таблицу	см. таблицу	Картон асбестовый ГОСТ 2850-58	см. таблицу	см. таблицу		Б/Ч
26	ПОВО 03.00.09	Прокладка 2×40×2040		Картон асбестовый ГОСТ 2950-58				Б/Ч
25	ПОВО.03.00.08	Прокладка δ=2 Ф76×Ф110		Паронит ГОСТ 481-58				Б/Ч
24	ПОВО.03.00.07	Прокладка 2×40×4200	1	Картон асбестовый ГОСТ 2850-58	0,4	0,4		Б/Ч
23		Шайба 12 ГОСТ 11371-65	см. таблицу		см. таблицу	см. таблицу		
22		Шайба пружинная 12Л 65Г ГОСТ 6402-61						
21		Гайка М12 ГОСТ 5915-62						
20		Болт М12×50 ГОСТ 7798-62						
19	ПОВО.03.00.06	Прокладка δ=2 Ф60×Ф90		Паронит ГОСТ 481-58				Б/Ч
18	См. таблицу	Прокладка δ=2 (см. таблицу)		Картон асбестов. ГОСТ 2850-58				Б/Ч
17		Шайба 8 ГОСТ 10906-64						
16		Гайка М8 ГОСТ 5915-62						
15		Болт М8×30 ГОСТ 7798-62						
14	ПОВО.03.00.03	Прокладка 2×40×482	6	Картон асбестов. ГОСТ 2850-58	0,05	0,3		Б/Ч
13	ПОВО.03.00.02	Прокладка 2×40×3490	см. таблицу	Картон асбестов. ГОСТ 2850-58	см. таблицу	см. таблицу		Б/Ч
12	См. таблицу	Щиток		Ст. 3			37	
11	ПОВО.03.20	Отвод		Разный			37	
10	ПОВО.03.19	Труба		Разный			36	
9	ПОВО.03.18	Отвод		Разный			36	
8	см. таблицу	Подвод		Разный			35	
7	ПОВО.03.11	Коллектор		Разный			34	
6	ПОВО.03.00.01	Фланец		—			25	
5	см. таблицу	Рама	1	Разный			28	
4	К566	Заслонка воздушная обводная	3	Разный	25,0	75,0		Альбом 14
3	см. таблицу	Заслонка ложная	см. таблицу	Ст. 3	см. таблицу	см. таблицу	27	
2		Заслонка ложная		Ст. 3			26	
1	см. таблицу	Калорифер см. таблицу		Разный				

ТД	Приточная вентиляционная камера типа ПК 150 производительностью от 100 до 150 тыс. м³/час	Серия 3.904-11	
1968	ПОВО.03. Секция калориферная	Выпуск 2	Лист 23

Госстрой СССР
САНТЕХПРОЕКТ
г. Москва

Зам. гл. инж. Гильчиферов
Нач. отдела Голъдбергер
Гл. специал. Слизак
Ведущ. конструктор Рубинская
Руководитель Комиссаров
Проверил Исполнитель

№ № позиции	1				2				3				5				6			7			8				9			10			11			12			
Кол-во рядов калориферов	Тип калорифера	Кол-во	Вес шт.	Вес общ.	Обозначение	Кол-во	Вес шт.	Вес общий	Обозначение	Кол-во	Вес шт.	Вес общий	Обозначение	Кол-во	Вес шт.	Вес общий	Кол-во	Вес шт.	Вес общий	Кол-во	Вес шт.	Вес общ.	Обозначение	Кол-во	Вес шт.	Вес общ.	Кол-во	Вес шт.	Вес общ.	Кол-во	Вес шт.	Вес общий	Кол-во	Вес шт.	Вес общий	Обозначение	Кол-во	Вес шт.	Вес общ.
1	К3 ВП N11	9	25,3	2277.0	—	—	—	—	П080.03.03	3	7.92	23.76	П080.03.05	1	365.3	366.3	6	0.7	0.42	6	2,3	13,8	П080.03.12	1	5,86	5,86	1	1,52	1,52	1	9,0	9,0	1	3,73	3,73	П080.03.21	1	0,71	0,71
2		18		4554.0	П080.03.01	3	15,08	45,24					П080.03.06		394.5	394.5	12		0,84	12		27.6	П080.03.13		11,16	11,16	2		3.04	2		18,0	2		7,46	П080.03.22		1,27	1,27
3		27		6831.0		6		90.48					П080.03.07		423.5	423.5	18		1,26	18		41.4	П080.03.14		16,36	16,36	3		4,56	3		27.0	3		11,19	П080.03.23		1,83	1,83
1	К4 ВП N11	9	32,3	2907.0	—	—	—	—	П080.03.04	3	9,92	29,76	П080.03.08	1	372.0	372.0	6	0.7	0.42	6	2,3	13.8	П080.03.15	1	6,16	6,16	1	1,52	1,52	1	9,0	9,0	1	3,73	3,73	П080.03.24	1	0,8	0,8
2		18		5814.0	П080.03.02	3	16,8	50,4					П080.03.09		406.2	406.2	12		0.84	12		27.6	П080.03.16		11,76	11,76	2		3.04	2		18.0	2		7.46	П080.03.25		1,5	1,5
3		27		8721.0		6		100.8					П080.03.10		439.7	439.7	18		1.26	18		41.4	П080.03.17		17,26	17,26	3		4,56	3		27.0	3		11,19	П080.03.26		2,17	2,17

№ / № позиции	13			15			16			17			18				19			20			21			22			23			25			26			27							Общий вес секции
Кол-во рядов калориферов	Кол-во	Вес шт.	Вес общ.	Кол-во	Вес шт.	Вес общ.	Кол-во	Вес шт.	Вес общ.	Кол-во	Вес шт.	Вес общ.	Обозначение	а×в	Кол-во	Вес шт.	Вес общ.	Кол-во	Вес шт.	Вес общ.	Кол-во	Вес шт.	Вес общ.	Кол-во	Вес шт.	Вес общ.	Кол-во	Вес шт.	Вес общ.	Кол-во	Вес шт.	Вес общ.	Кол-во	Вес шт.	Вес общ.	Обозначение	а×в	Кол-во	Вес шт.	Вес общ.	ℓ	L	
1	6	0,33	0,2	192	0,017	3,26	192	0,006	0,79	72	0,0075	0,52	П080.03.00.04	40×200	24	0,02	0,48	4	0,008	0,032	40	0,059	2,36	40	0,017	0,68	40	0,003	0,12	40	0,006	0,24	6	0,012	0,072	—	—	—	П080.03.00.01	40×202	4	0,02	0,08	278	322	2787.0
2	12		0,4	384		6,52	384		1,58	84		0,63			48		0,96	8		0,064	80		4,72	80		1,36	80		0,24	80		0,48	12		0,144	3	0,19	0,57	П080.03.00.11	40×404		0,04	0,16	480	524	5180.0
3	18		0,6	576		9,78	576		2,37	96		0,74			72		1,44	12		0,096	120		7,08	120		2,04	120		0,36	120		0,72	18		0,216	6		1,14	П080.03.00.12	40×606		0,06	0,24	682	726	7554.0
1	6	0,33	0,2	192	0,017	3,26	192	0,006	0,79	72	0,0075	0,52	П080.03.00.05	40×240	24	0,023	0,55	4	0,008	0,032	40	0,059	2,36	40	0,017	0,68	40	0,003	0,12	40	0,006	0,24	6	0,012	0,072	—	—	—	П080.03.00.13	40×242	4	0,023	0,092	318	362	3429.0
2	12		0,4	384		6,52	384		1,58	84		0,63			48		1,1	8		0,064	80		4,72	80		1,36	80		0,24	80		0,48	12		0,144	3	0,19	0,57	П080.03.00.14	40×484		0,046	0,184	560	604	6463.0
3	18		0,6	576		9,78	576		2,37	96		0,74			72		1,65	12		0,096	120		7,08	120		2,04	120		0,36	120		0,72	18		0,216	6		1,14	П080.03.00.15	40×726		0,069	0,276	802	846	9498.0

Смотреть совместно с листом 23

ТД	Приточная вентиляционная камера типа ПК 150 производительностью от 100 до 150 тыс. м³/час.		Серия 3.904-11
1968	П080.03	Секция калориферная	Выпуск 2 / Лист 24

Альбом 11

Госстрой СССР
САНТЕХПРОЕКТ г. Москва
Зам. гл. инж. / Нач. отдела / Руководитель группы / Ведущий конструктор
Гунштейдеров / Голентвагер / Спивак / Рубинштейн
Гриерин (Исполнитель)
Ду Бинский / Кэтцгорев

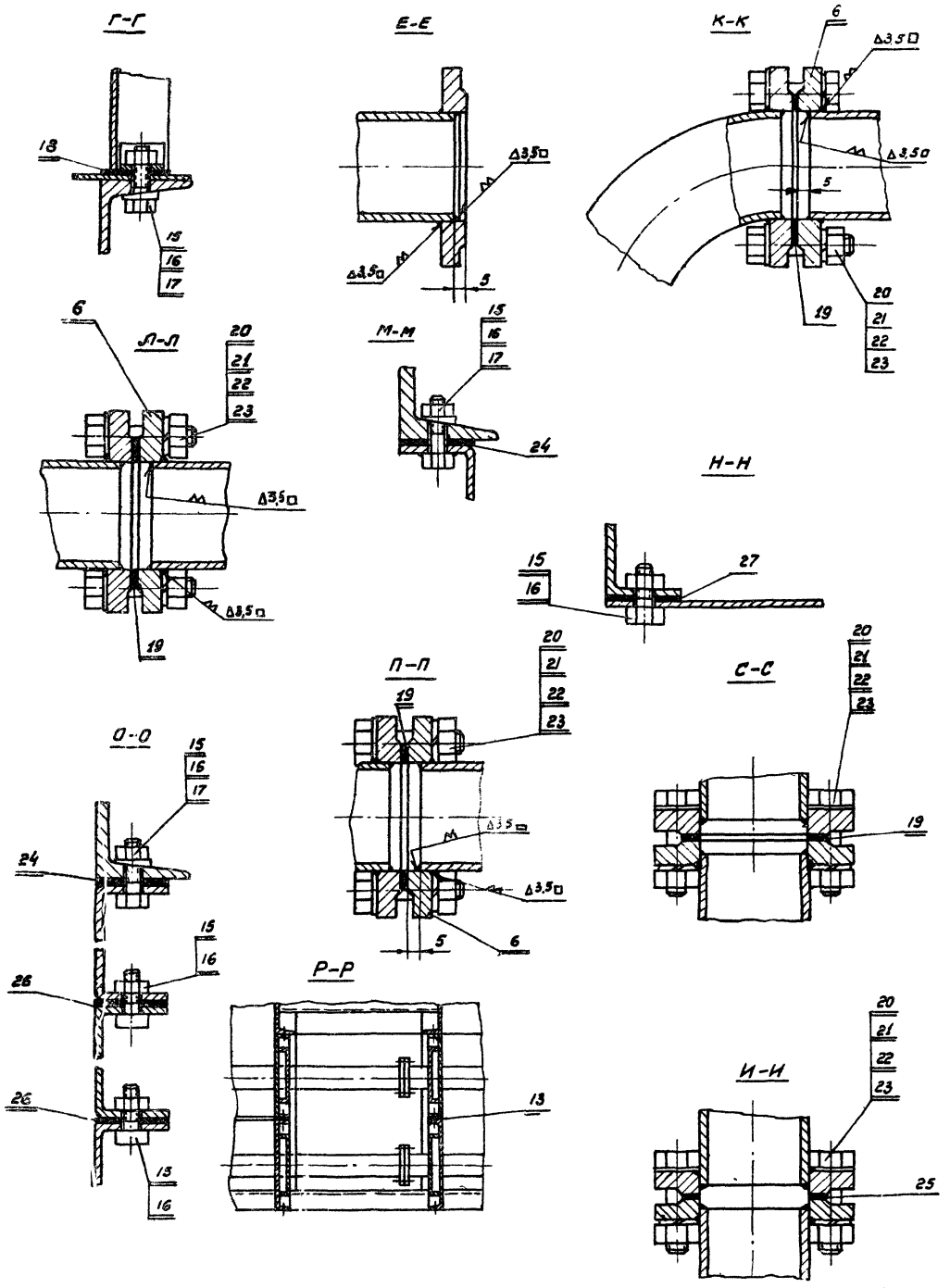

Смотреть совместно с листом 23, 24

▽1 остальное

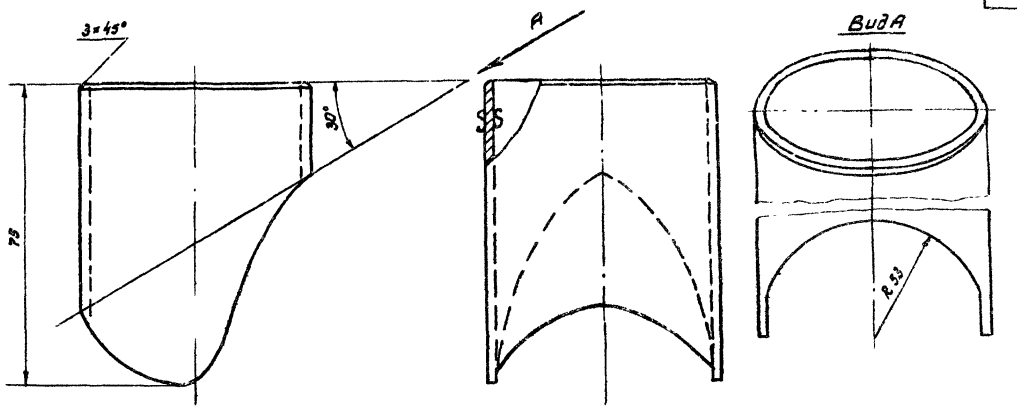

Обозначение	Наименование	Материал	Сортамент	Вес	Лист
П080.03.20.02	Патрубок		Труба 50 ГОСТ 3262-62	0,3	25

▽3 остальное

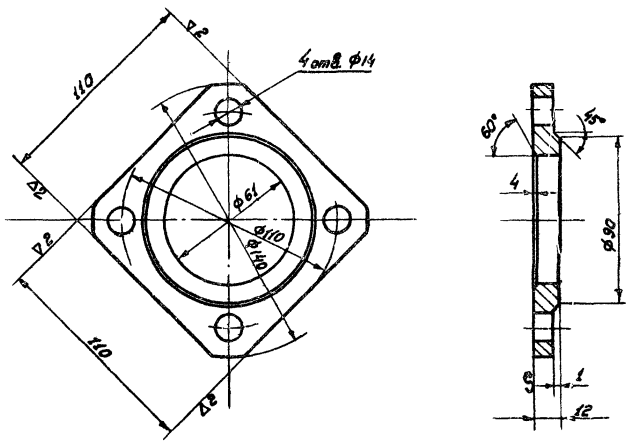

Обозначение	Наименование	Материал	Сортамент	Вес	Лист
П080.03.00.01	Фланец	Ст.3 ГОСТ 535-58		0,7	25

ТД	Приточная вентиляционная камера типа ПК 150 производительностью от 100 до 150 тыс. м³/час.	Серия 3.904.11	
1968	Детали	Выпуск 2	Лист 26

Госстрой СССР
САНТЕХПРОЕКТ
г. Москва

Зам. гл. инж.		Гулишамбаров	Проверил		Рувинская
Нач. отдела		Гильтвегер	Исполнитель		Комиссаров
Гл. специал.					
Руков. группы		Спивак			
Вед. констр.		Рувинская			

▽1 остальное

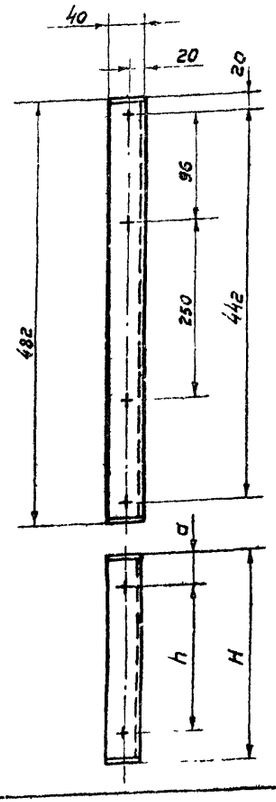

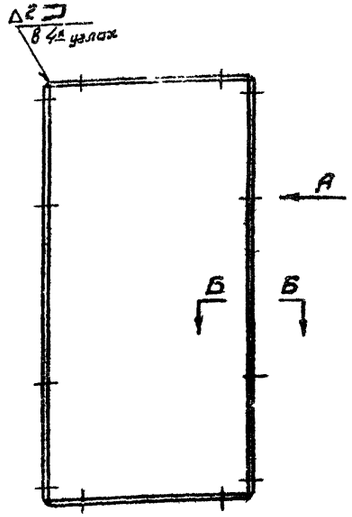

Вид А

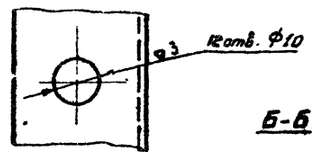

Б-Б

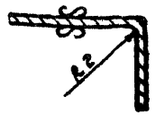

Обозначение	H	h	a	Вес
П080.03.01.02	200	154	23	2.45
П080.03.02.02	240	194		2.6

См. табл.	Стенка боковая	Ст. 3 ГОСТ 501-58	Лист В2 ГОСТ 3680-57	см. табл.	26
Обозначение	Наименование	Материал	Сортамент	Вес	Лист

▽1 остальное

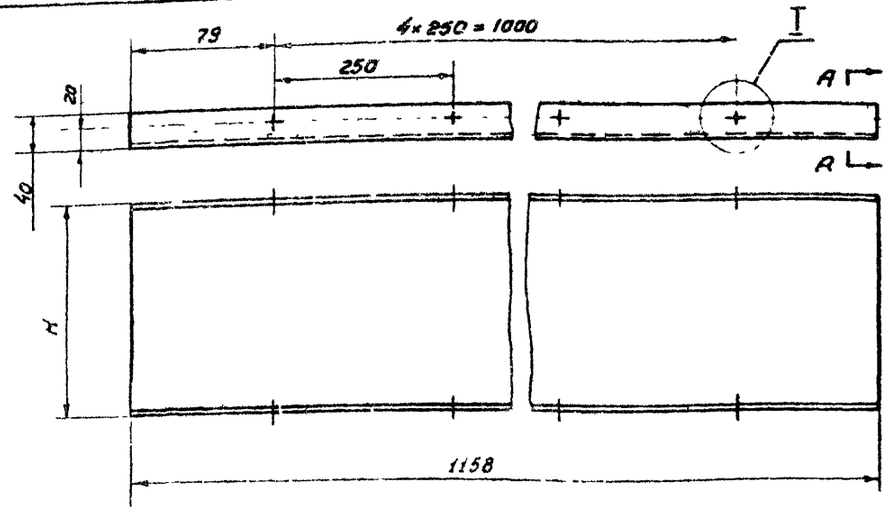

I

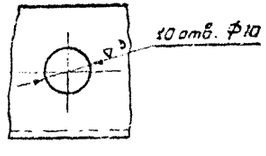

Обозначение	H	Вес
П080.03.01.01	200	5.09
П080.03.02.01	240	5.8

см. табл.	Стенка верхняя	Ст. 3 ГОСТ 501-58	Лист В2 ГОСТ 3680-57	см. табл.	26
Обозначение	Наименование	Материал	Сортамент	Вес	Лист

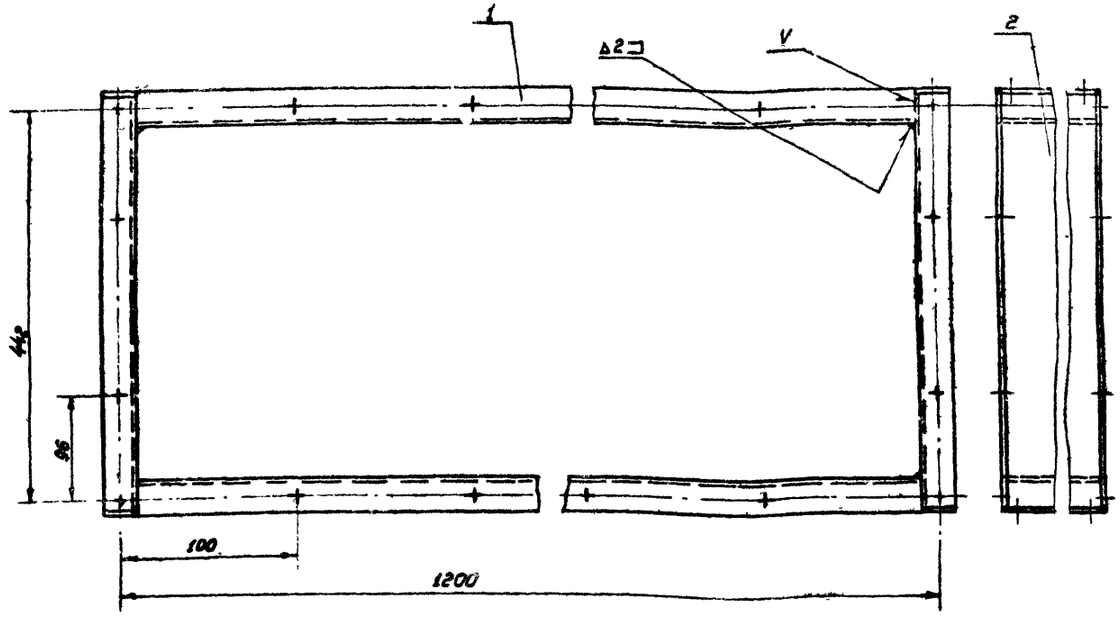

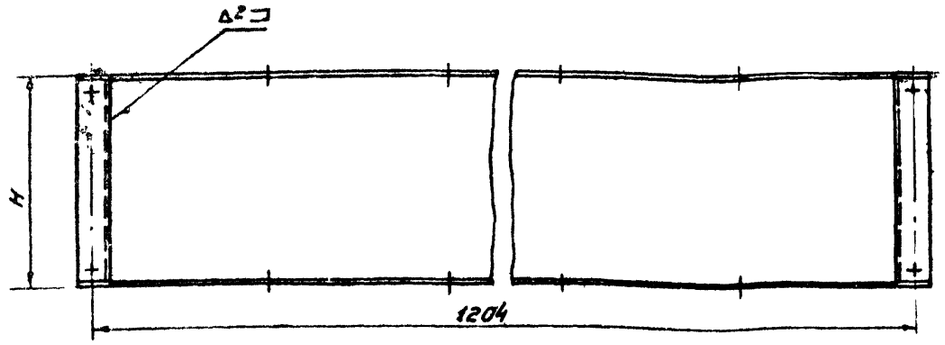

Обозначение	NN позиции								H	Общий вес
	1				2					
	Обозначение	Кол.	Вес шт.	Вес общ.	Обозначение	Кол.	Вес шт.	Вес общ.		
П080.03.01	П080.03.01.01	2	5.09	10.18	П080.03.01.02	2	2.45	4.9	200	15.08
П080.03.02	П080.03.02.01	2	5.8	11.6	П080.03.02.02	2	2.6	5.2	240	16.8

Общий вес: см. таблицу

Поз.	Обозначение	Наименование	Кол.	Материал	Вес шт.	Вес общ.	Лист	Прим.
2	см. табл.	Стенка боковая	2	Ст. 3	см. табл.	см. табл.	26	
1	см. табл.	Стенка верхняя	2	Ст. 3			26	

Спецификация

Т Д	Приточная вентиляционная камера типа ПК150 производительностью от 100 до 150 тыс. м³/час.	Серия 3.904-11	
1968	см. таблицу	Заслонка ложная. Детали	Выпуск 2 / Лист 26

Альбом 11

Госстрой СССР
САНТЕХПРОЕКТ
г. Москва

Гл. инж. Рубинская
Нач. отдела Комиссаров
Гл. специал. Шмаков
Рук. группы
Вед. констр.

Гумашамбаров Проверил
Голубятников Исполнитель
Слабк
Рубинская

▽ остальное

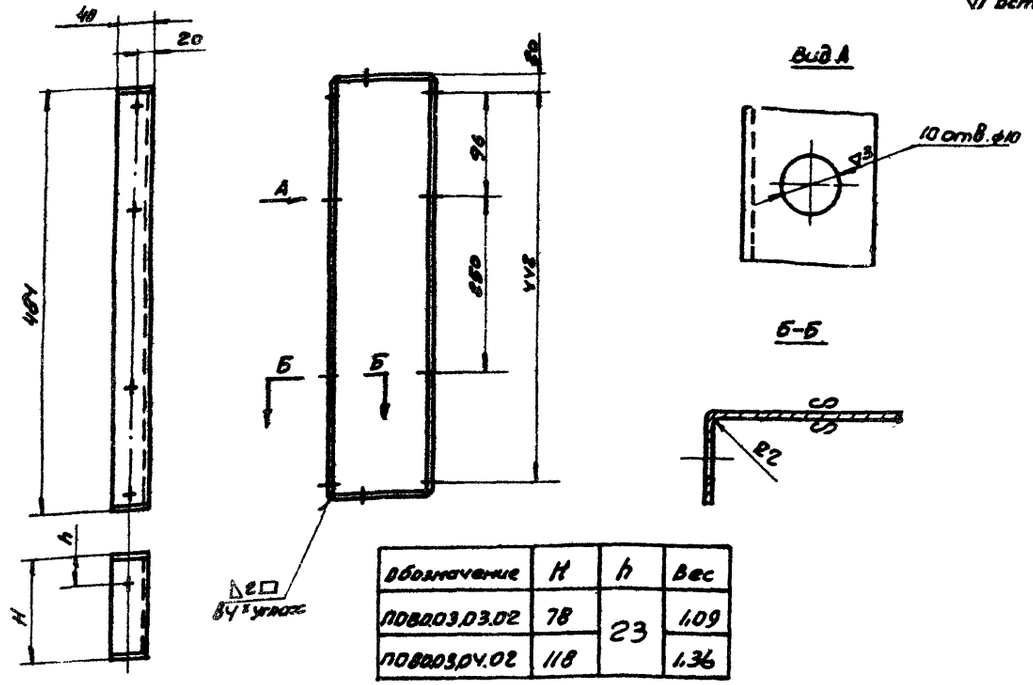

Обозначение	H	h	Вес
ПОВ.03.03.02	78	23	1.09
ПОВ.03.04.02	118		1.36

см. таблицу	Стенка боковая	Ст.3 ГОСТ 501-58	Лист В2 ГОСТ 3680-57	см. табл.	27
Обозначение	Наименование	материал	сортамент	Вес	лист

▽ остальное

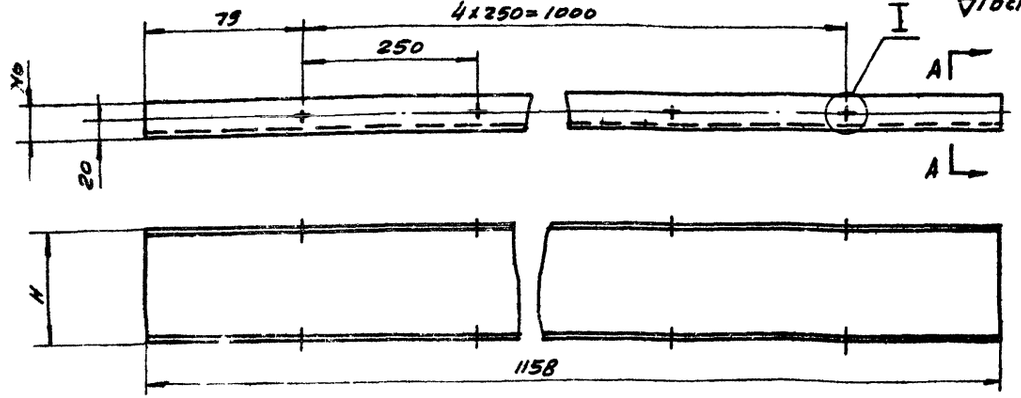

Обозначение	H	Вес
ПОВ.03.03.01	78	2.87
ПОВ.03.04.01	118	3.6

см. таблицу	Стенка верхняя	Ст.3 ГОСТ 501-58	Лист В2 ГОСТ 3680-57	см. табл.	27
Обозначение	Наименование	материал	сортамент	Вес	Лист

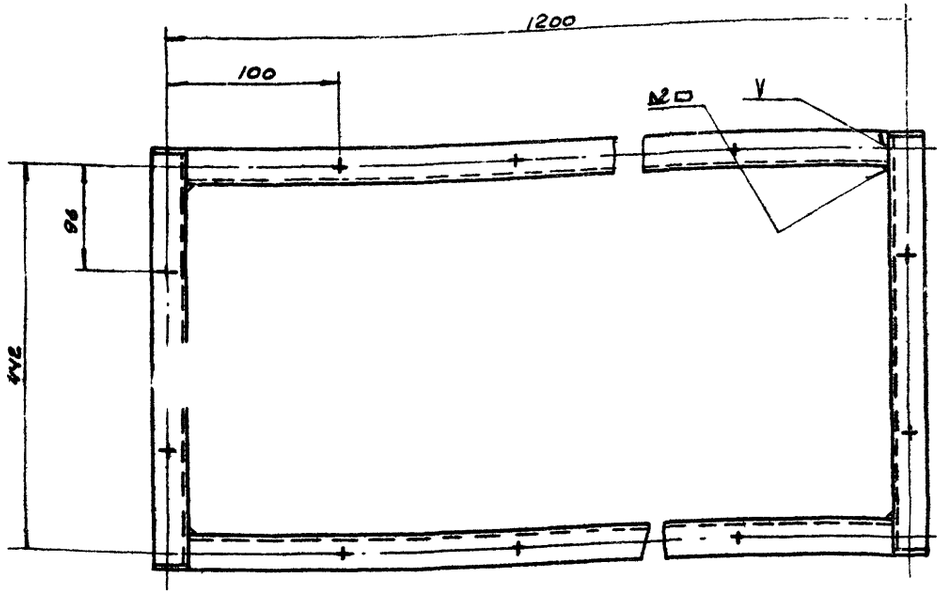

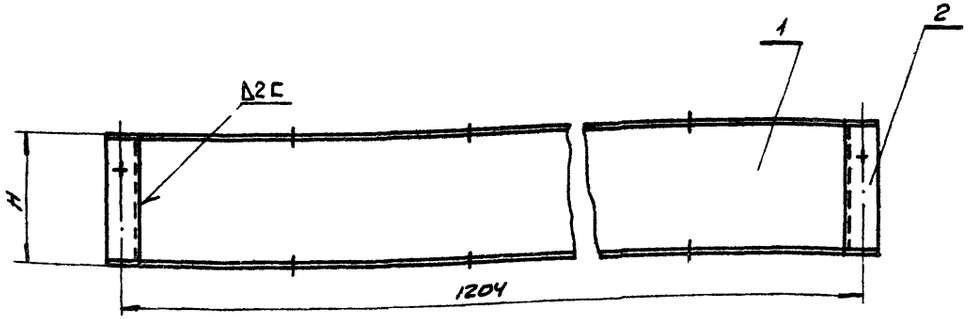

Обозначение	NN позиций								H	Общий вес
	1				2					
	Обозначение	Кол	Вес шт	Вес общ	Обозначение	Кол	Вес шт	Вес общ		
ПОВ.03.03	ПОВ.03.03.01	2	2.87	5.74	ПОВ.03.03.02	2	1.09	2.18	78	7.92
ПОВ.03.04	ПОВ.03.04.01	2	3.6	7.2	ПОВ.03.04.02	2	1.36	2.72	118	9.92

Общий вес: см. таблицу

Поз.	Обозначение	Наименование	Кол.	материал	Вес шт	Вес общ	Лист	Примеч.
2	См. табл.	Стенка боковая	2	Ст.3	см. таблицу	см. таблицу	27	
1	См. табл.	Стенка верхняя	2	Ст.3			27	

Спецификация

ТП 1968	Приточная вентиляционная камера типа ПК150 производительностью от 100 до 150 тыс. м³/час	Серия 3.904-11	
	см. таблицу Заслонка ложная Детали	Выпуск 2	Лист 27

Госстрой СССР Сантехпроект г. Москва

Зам. гл. инж. —
Нач. отдела Шмидт
Гл. спец. —
Руков. гр. Руденко
Вед. конструк. Шмидт

Руденко Подберезкин
Гольдберг Устименко
спивак Руденко
Шмидт Гольдберг
Подберезкин Подберезкин

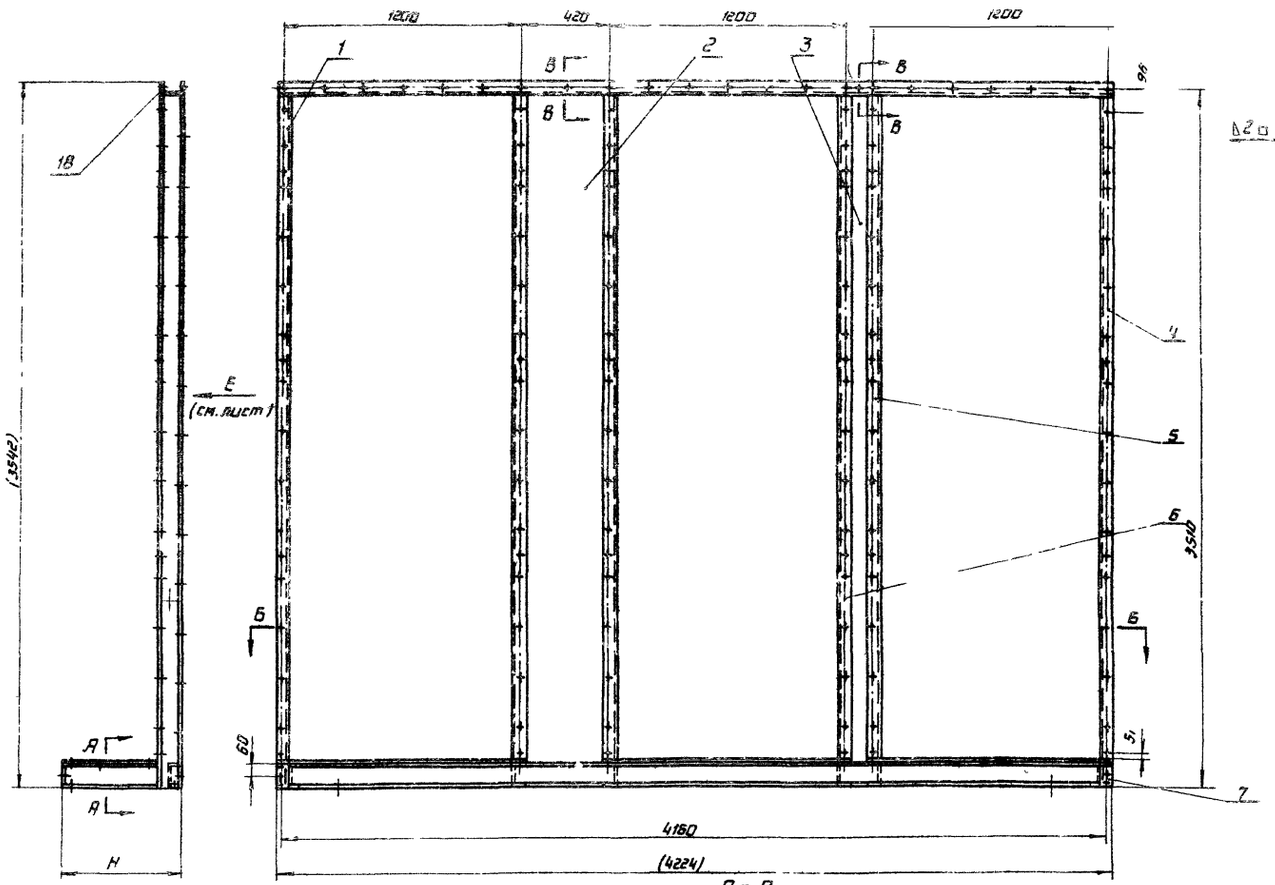

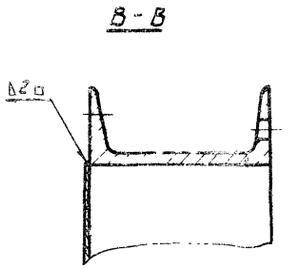

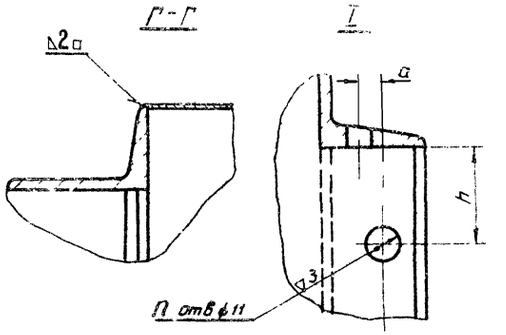

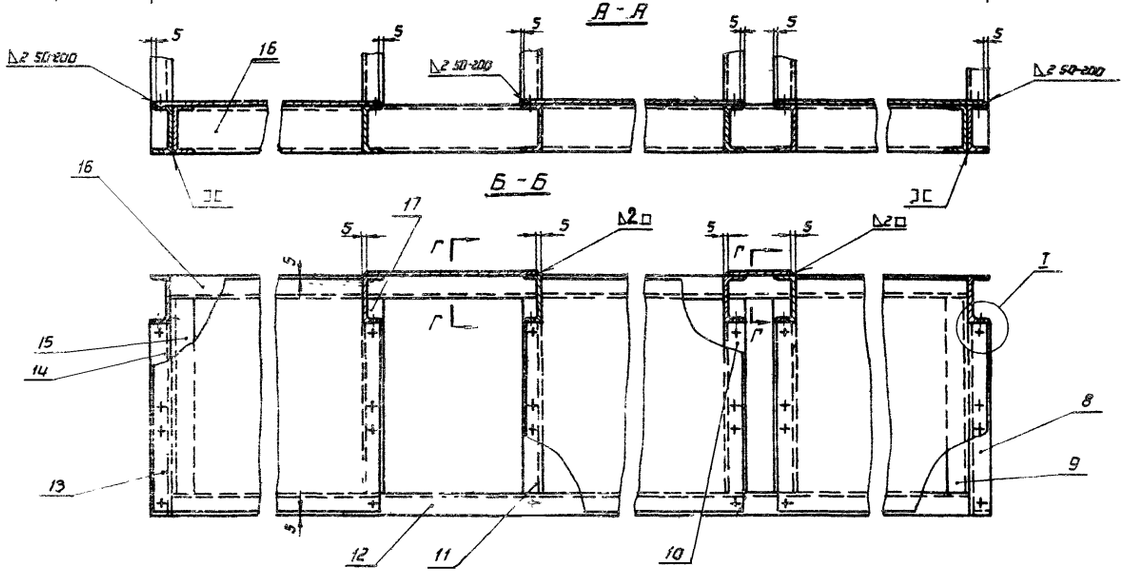

1. Конструкция рамы сварная. Сварку производить сплошным нормальным швом, катет шва равен наименьшей толщине свариваемых деталей.
2. Варить электродом типа Э42 ГОСТ 9466 - 62.

Общий вес: см. таблицу (лист)

Поз.	Обозначение	Наименование	Кол.	Материал	Вес шт.	Вес общ.	Лист	Прим.
18	ПОВО.03.05.18	Швеллер	1	Ст. 3	43,8	43,8	32	
17	Смотри таблицу	Швеллер	1	Ст. 3	См. табл.	См. табл.	31	
16	ПОВО.03.05.16	Швеллер	1	Ст. 3	42,9	42,9	31	
15	Смотри таблицу	Швеллер	Смотри таблицу	Ст. 3	Смотри таблицу	Смотри таблицу	31	
14		Швеллер		Ст. 3			33	
13		Лист		Ст. 3			31	
12	ПОВО 03.05 12	Швеллер	1	Ст. 3	42,9	42,9	33	
11	Смотри таблицу	Швеллер	Смотри таблицу	Ст. 3	Смотри таблицу	Смотри таблицу	33	
10		Швеллер		Ст. 3			33	
9		Швеллер № ГОСТ 8240-56 С - см. таблицу		Ст. 3 ГОСТ 535-58				6/4
8		Швеллер		"			30	
7	ПОВО.03.05.07	Вставка	2	"	0,2	0,4	30	
6	ПОВО.03.05.06	Швеллер	2	"	34,9	69,8	30	
5	ПОВО.03.05.05	Швеллер	2	"	34,9	69,8	30	
4	ПОВО.03.05.04	Швеллер	1	Ст. 3	36,3	36,3	29	
3	ПОВО.03.05.03	Лист В2×170×3370 ГОСТ 3880 -57	1	Ст. 3 ГОСТ 501-58	9,0	9,0		6/4
2	ПОВО.03.05.02	Лист В2×450×3370 ГОСТ 3880 - 57	1	Ст. 3 ГОСТ 501-58	23,8	23,8		6/4
1	ПОВО.03.05.01	Швеллер	1	Ст. 3	36,3	36,3	29	

Спецификация

ТД	Приточная вентиляционная камера типа ПК-150 производительностью от 100 до 150 тыс. м³/час.	Серия 3.904-11	
1968	См. таблицу (лист) Рама.	Выпуск 2	Лист 28

Госстрой СССР САНТЕХПРОЕКТ г. Москва.
Зам. гл. инж. отдела — Рубинская
Рук. группы — Слитар
Вед. констр. — Гришатовой
Проверил — Цивильтер
Исполнитель — Копировал
Рубинская Хаписарова

Вид Е

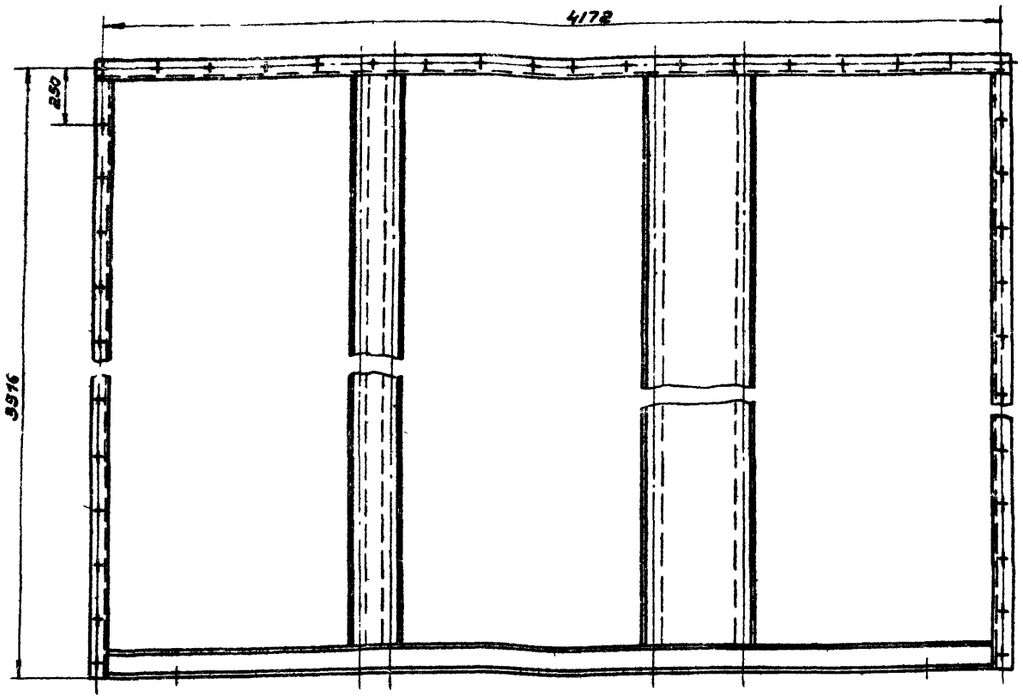

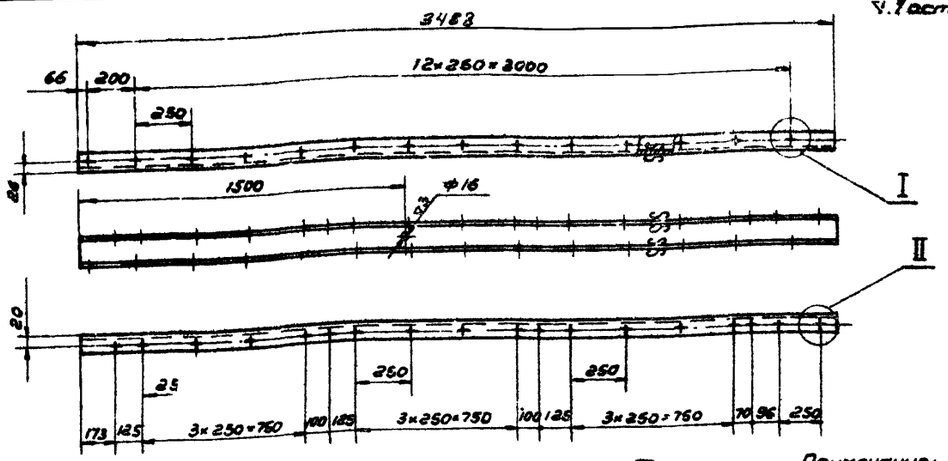

Примечание: Отверстие ⌀16 сверлить при левом исполнении камеры ПК150.

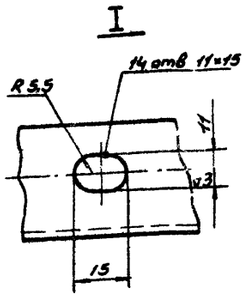

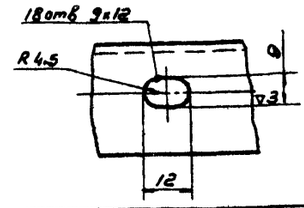

П080.03.05.04	Швеллер	Ст.3 ГОСТ 535-58	Швеллер 12 ГОСТ 8240-56	36,3	29
Обозначение	Наименование	Материал	Сортамент	Вес	Лист

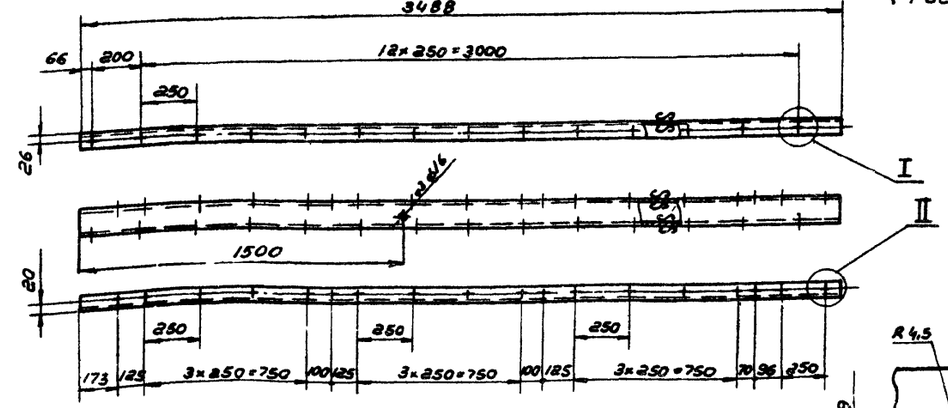

Примечание Отверстие ⌀16 сверлить при правом исполнении камеры ПК150.

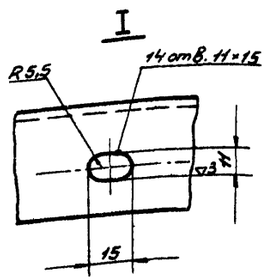

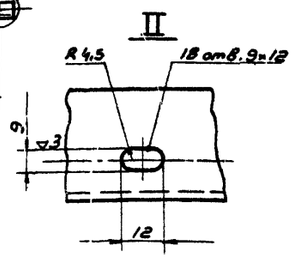

П080.03.05.01	Швеллер	Ст.3 ГОСТ 535-58	Швеллер 12 ГОСТ 8240-56	36.3	29
Обозначение	Наименование	Материал	Сортамент	Вес	Лист

ТД	Приточная вентиляционная камера типа ПК 150 производительностью от 100 до 150 тыс. м³/час	Серия 3.904.-11	
1968	Детали	Выпуск 2	Лист 29

Обозначение	NN позиции 8				9					10				11			
	Обозначение	Кол-во	Вес шт.	Вес общ.	Обозначение	Кол-во	l	Вес шт	Вес общ.	Обозначение	Кол-во	Вес шт	Вес общ.	Обозначение	Кол-во	Вес шт.	Вес общ.
П080.03.05	П080.03.05.08		2,08	2,08	П080.03.05.09		214	2,18	2,18	П080.03.05.10		2,18	2,18	П080.03.05.11		2,18	4,36
П080.03.06	П080.03.06.01	1	4,18	4,18	П080.03.06.02	1	416	4,26	4,26	П080.03.06.03	1	4,26	4,26	П080.03.06.04	2	4,26	8,52
П080.03.07	П080.03.07.01		6,28	6,28	П080.03.07.02		618	6,45	6,45	П080.03.07.03		6,45	6,45	П080.03.07.04		6,45	12,9
П080.03.08	П080.03.08.01		2,49	2,49	П080.03.08.02		254	2,6	2,6	П080.03.08.03		2,6	2,6	П080.03.08.04		2,6	5,2
П080.03.09	П080.03.09.01	1	5,0	5,0	П080.03.09.02	1	486	5,2	5,2	П080.03.09.03	1	5,2	5,2	П080.03.09.04	2	5,2	10,4
П080.03.10	П080.03.10.01		7,5	7,5	П080.03.10.02		738	7,6	7,6	П080.03.10.03		7,6	7,6	П080.03.10.04		7,6	15,2

Продолжение

Обозначение	NN позиции 13				14				15				17				H мм.	h мм.	a мм.	П отв.	Вес общ.
	Обозначение	Кол-во	Вес шт.	Вес общ.	Обозначение	Кол-во	Вес шт	Вес общ.	Обозначение	Кол-во	Вес шт	Вес общ.	Обозначение	Кол-во	Вес шт.	Вес общ.					
П080.03.05.13			6,12	18,36	П080.03.05.14		1,98	1,98	П080.03.05.15		2,08	2,08	П080.03.05.17		2,08	2,08	322			12	410,1
П080.03.06.05		3	10,08	30,24	П080.03.06.06	1	3,98	3,98	П080.03.06.07	1	4,06	4,06	П080.03.06.08	1	4,06	4,06	524	25	2	24	438,3
П080.03.07.05			14,05	42,15	П080.03.07.06		5,98	5,98	П080.03.07.07		6,15	6,15	П080.03.07.08		6,15	6,15	726			36	467,3
П080.03.08.05			6,9	20,7	П080.03.08.06		2,4	2,4	П080.03.08.07		2,5	2,5	П080.03.08.08		2,5	2,5	362			12	415,8
П080.03.09.05		3	11,6	34,8	П080.03.09.06	1	4,8	4,8	П080.03.09.07	1	4,9	4,9	П080.03.09.08	1	4,9	4,9	604	25	2	24	450,0
П080.03.10.05			16,4	49,2	П080.03.10.06		7,2	7,2	П080.03.10.07		7,2	7,2	П080.03.10.08		7,2	7,2	846			36	483,5

Смотреть совместно с листом 28

Госстрой СССР
САНТЕХПРОЕКТ
г. Москва

Зам. гл. инж. | Нач. отдела | Гл. спец. | Вед. конструк. | Гульшамаров | Гальтвегер | Спивак | Рувинская | Проверил | Исполнитель | Спивак | Комиссаров

▽1 остальное

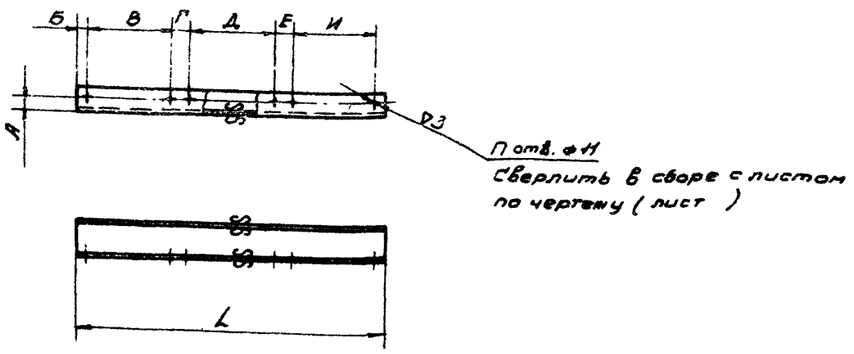

Отв. ⌀11
Сверлить в сборе с листом по чертежу (лист)

Обозначение	А	Б	В	Г	Д	Е	И	L	Nотв	Вес
ПОВ0.03.05.06	22	23	154	48	154	48	154	200	2	2,08
ПОВ0.03.06.01								402	4	4,18
ПОВ0.03.07.01								604	6	6,28
ПОВ0.03.08.01			194		194		194	240	2	2,49
ПОВ0.03.09.01								482	4	5,0
ПОВ0.03.10.01								724	6	7,5

Смотри таблицу	Швеллер	Ст.3 ГОСТ 535-58	Швеллер 12 ГОСТ 8240-56	См. табл.	30
Обозначение	Наименование	Материал	Сортамент	Вес	Лист

▽1 остальное

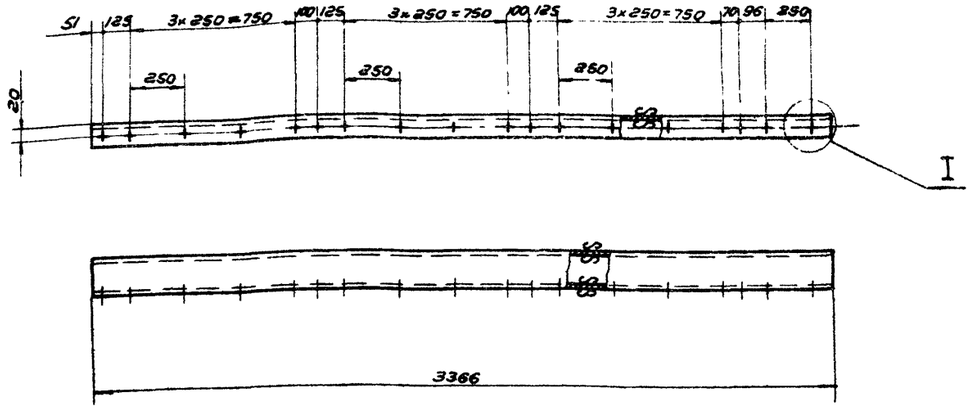

I

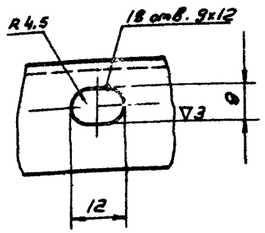

ПОВ0.03.05.06	Швеллер	Ст.3 ГОСТ 535-58	Швеллер 12 ГОСТ 8240-56	34,9	30
Обозначение	Наименование	Материал	Сортамент	Вес	Лист

▽1 остальное

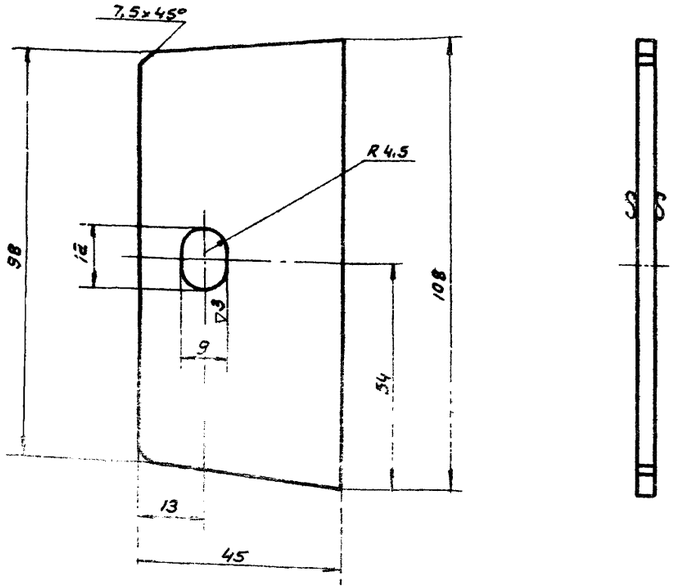

▽1 остальное

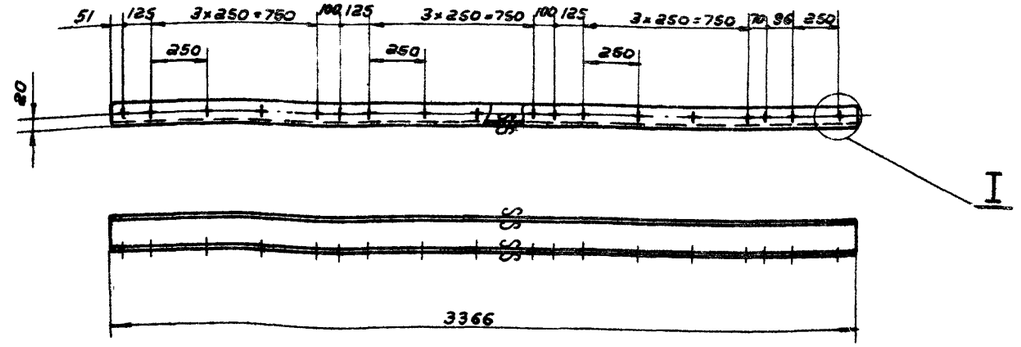

I

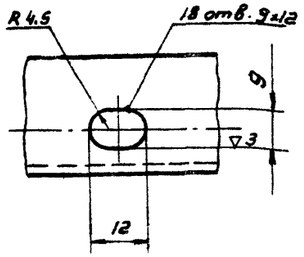

ПОВ0.03.05.07	Вставка	Ст.3 ГОСТ 500-58	Лист 5.0 ГОСТ 5681-57	0,2	30
Обозначение	Наименование	Материал	Сортамент	Вес	Лист

ПОВ0.03.05.05	Швеллер	Ст.3 ГОСТ 535-58	Швеллер 12 ГОСТ 8240-56	34,9	30
Обозначение	Наименование	Материал	Сортамент	Вес	Лист

ТД	Приточная вентиляционная камера типа ПК150 производительностью от 100 до 150 тыс. м³/час		Серия 3.904-11
1968	Детали	Выпуск 2	Лист 30

Госстрой СССР
САНТЕХПРОЕКТ
г. Москва

Гл. инж.	Ульянова	
Гл. инж. проекта	Голубятников	
Рук. гр.	Слизак	
Зав. конст.	Рубинская	
Гл. инж. проекта	Комиссаров	
Проверил	Исполнитель	

▽1 остальное

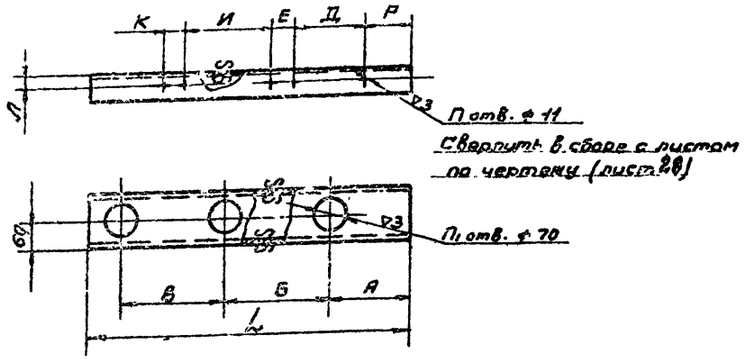

Обозначение	А	Б	В	Г	Д	Е	И	К	Л	L	П отв.	П1 отв.	Вес
ПО80.03.05.17	166	—	—	91	164	48	154	48	82	214	1	1	2,08
ПО80.03.06.08		202	—							416	3	2	4,06
ПО80.03.07.08			202							618	5	3	6,15
ПО80.03.08.08	186	—	—		194		194			254	1	1	2,5
ПО80.03.09.08		242	—							496	3	2	4,9
ПО80.03.10.08			242							738	5	3	7,2

Смотри таблицу	Швеллер	Ст.3 ГОСТ 535-58	Швеллер 12 ГОСТ 8240-56	см. табл.	31
Обозначение	Наименование	Материал	Сортамент	Вес	Лист

▽1 остальное

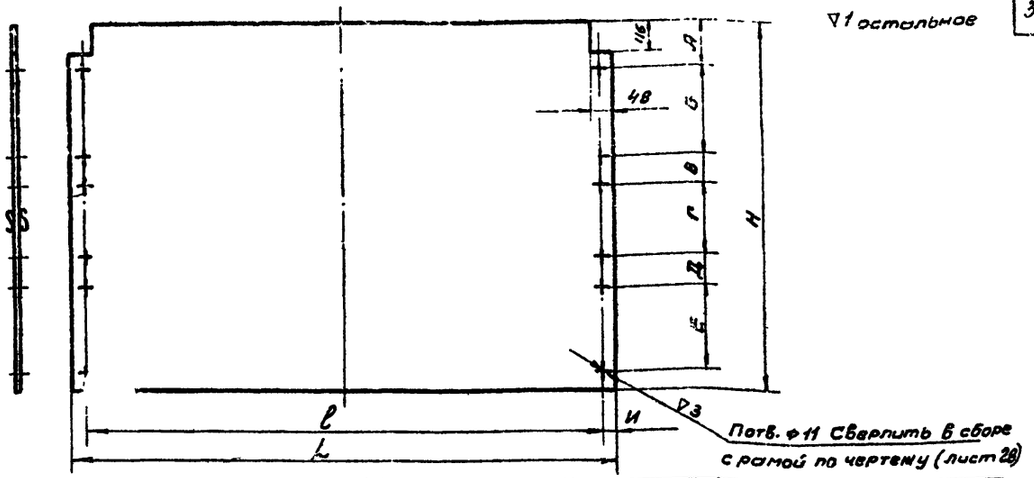

Обозначение	А	Б	В	Г	Д	Е	И	е	L	Н	П отв.	Вес
ПО80.03.05.13	140	154	154	154	48	154	25	1804	1854	312	4	6.12
ПО80.03.06.05										514	8	10,08
ПО80.03.07.05										716	12	14,05
ПО80.03.08.05		194	48	194		194				352	4	6,9
ПО80.03.09.05										594	8	11.6
ПО80.03.10.05										836	12	16,4

Смотри таблицу	Лист	Ст.3 ГОСТ 501-58	Лист В2 ГОСТ 3680-57	см. табл.	31
Обозначение	Наименование	Материал	Сортамент	Вес	Лист

▽1 остальное.

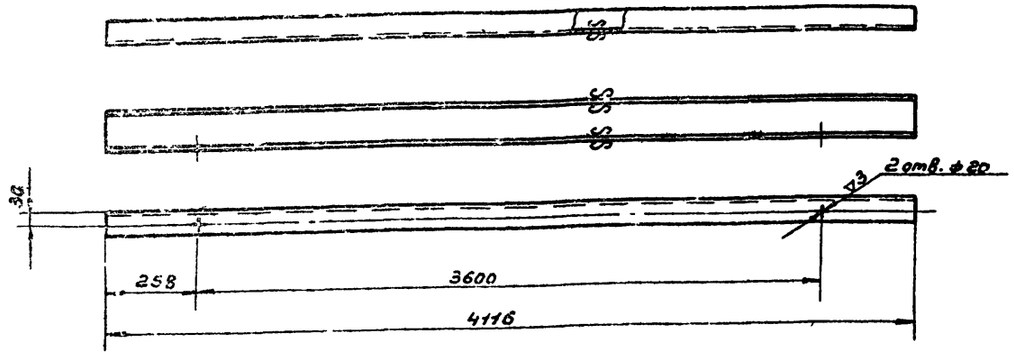

ПО80.03.05.16	Швеллер	Ст.3 ГОСТ 535-58	Швеллер 12 ГОСТ 8240-56	42,9	31
Обозначение	Наименование	Материал	Сортамент	Вес	Лист

▽1 остальное

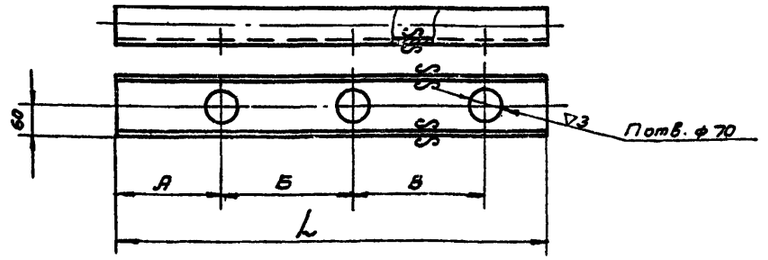

Обозначение	А	Б	В	L	П отв.	Вес
ПО80.03.05.15	166	—	—	214	1	2,08
ПО80.03.06.07		202	—	416	2	4,06
ПО80.03.07.07			202	618	3	6,15
ПО80.03.08.07	186	—	—	254	1	2.5
ПО80.03.09.07		242	—	496	2	4,9
ПО80.03.10.07			242	738	3	7,2

Смотри таблицу	Швеллер	Ст.3 ГОСТ 535-58	Швеллер 12 ГОСТ 8240-56	см. табл.	31
Обозначение	Наименование	Материал	Сортамент	Вес	Лист

ТД	Приточная вентиляционная камера типа ПК150 производительностью от 120 до 150 тыс. м3/час.		Серия 3.904-11
1968	Детали		Выпуск 2 / Лист 31

Госстрой СССР
ГАНТЕХПРОЕКТ
г. Москва

Гл. инж. проекта — Гуршман
Нач. отдела — Мамонтова
Гл. спец. — Голубцов
Рук. гр. — Сливалт
Вед. констр. — Рубинская

Зам. гл. инж. — Ольбих
Проверил — Колчанова
Исполнитель — Кузнецов

Госстрой СССР
САНТЕХПРОЕКТ
г. Москва

Нач. гр. инж. Ульшенбург
Гл. арх. Гольтьегер
Рук. гр. Слипак
Вед. констр. Рубинская

Гл. инж. Пеоверин
Исполнитель Слипак
Рук. Кочиссарев

∽ остальное

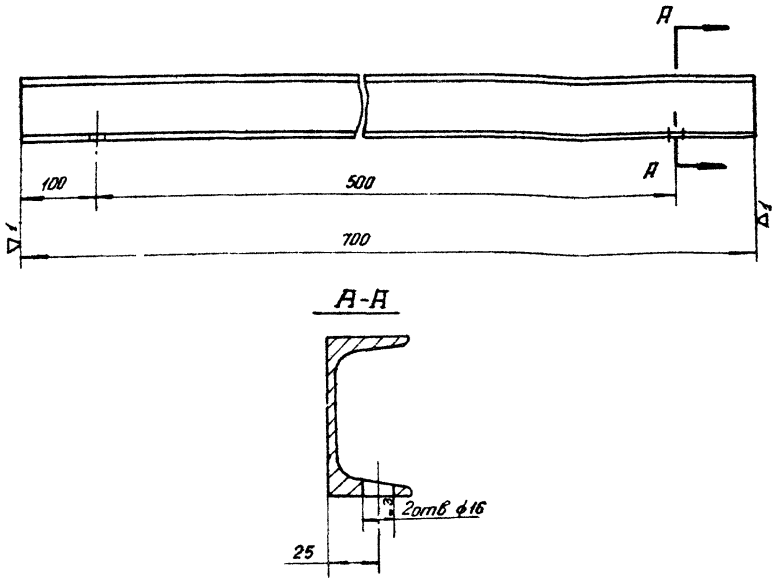

ПО80.06.01.01	Швеллер	Ст.3 ГОСТ 535-58	Швеллер ГОСТ 8240-56	6,3	32
Обозначение	Наименование	Материал	Сортамент	Вес	Лист

▽1 Остальное

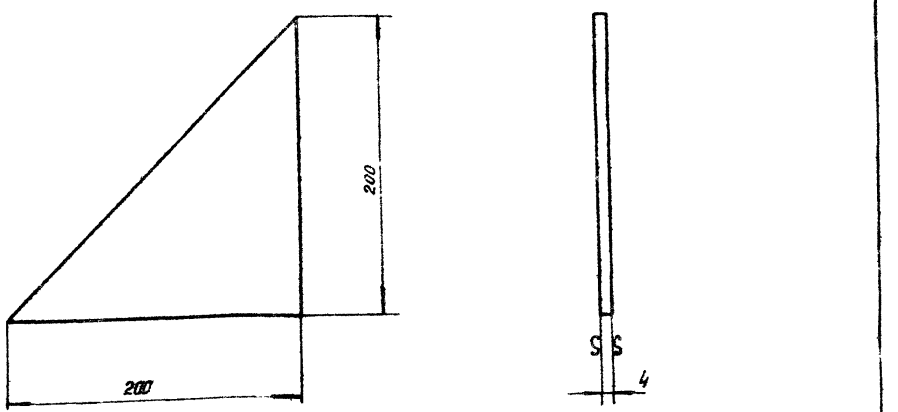

ПО80.06.01.02	Лист	Ст.3 ГОСТ 501-58	Лист 83,0 ГОСТ 3880-57	0,35	32
Обозначение	Наименование	Материал	Сортамент	Вес	Лист

∽ Остальное

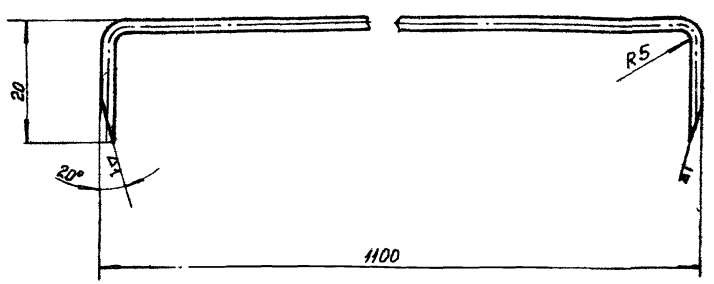

ПО80.08.03.04	Прижим		Проволока 4 ГОСТ 3282-46	0,11	32
Обозначение	Наименование	Материал	Сортамент	Вес	Лист

▽1 Остальное

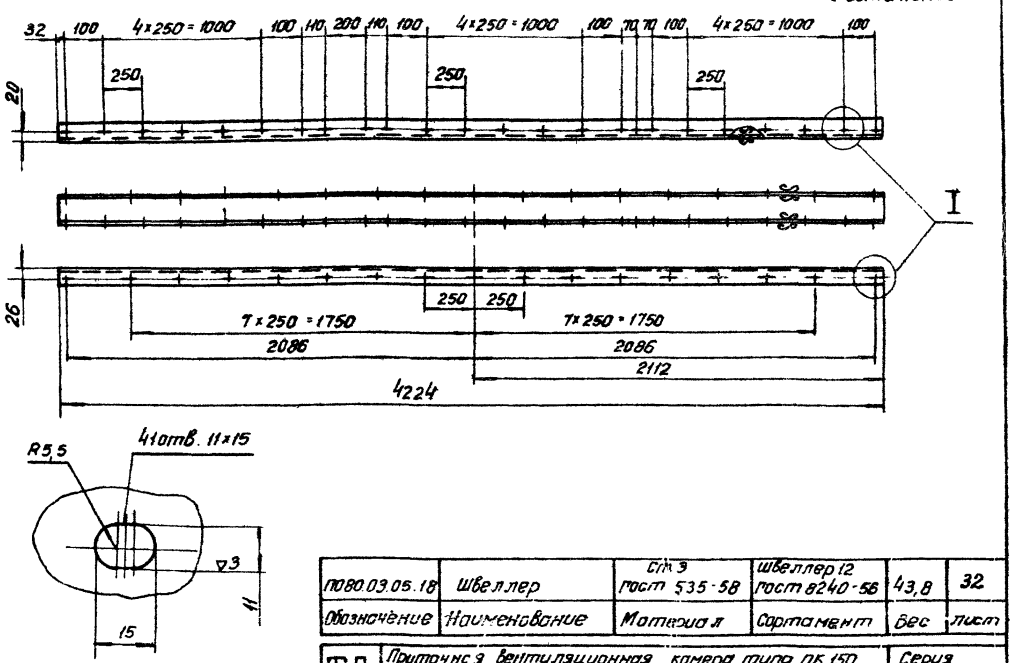

ПО80.03.05.18	Швеллер	Ст.3 ГОСТ 535-58	Швеллер 12 ГОСТ 8240-56	43,8	32
Обозначение	Наименование	Материал	Сортамент	Вес	Лист

ТД	Приточная вентиляционная камера типа ПК 150 производительностью от 100 до 150 тыс. м³/час.		Серия 3.904-11
1968	Детали		Выпуск 2 / Лист 32

Альбом VI

▽1 остальное

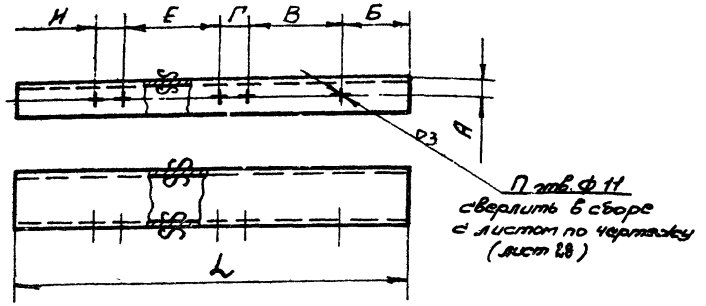

Обозначение	А	Б	В	Г	Е	И	L	n	Вес
П080.03.05.10	22	91	154	48	154	48	214	1	2,18
П080.03.06.03							416	3	4,26
П080.03.07.03							618	5	6,45
П080.03.08.03			194		194		254	1	2,6
П080.03.09.03							496	3	5,2
П080.03.10.03							738	5	8,7

Смотри таблицу	Швеллер	ст. 3 ГОСТ 535-58	Швеллер 12 ГОСТ 8240-56	см. табл.	33
Обозначение	Наименование	Материал	Сортамент	Вес	Лист

▽1 остальное

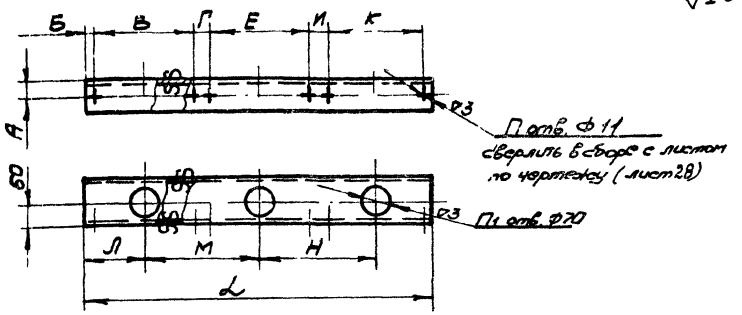

Обозначение	А	Б	В	Г	Е	И	К	Л	М	Н	L	n	n1	Вес
П080.03.05.14	22	23	154	48	154	48	154	100	202	—	200	2	1	1,98
П080.03.06.06										—	402	4	2	3,98
П080.03.07.06										202	604	6	3	5,98
П080.03.08.06			194		194		194	120	242	—	240	2	1	2,4
П080.03.09.06										—	482	4	2	4,8
П080.03.10.06										242	724	6	3	7,2

Смотри таблицу	Швеллер	ст. 3 ГОСТ 535-58	Швеллер 12 ГОСТ 8240-56	см. табл.	33
Обозначение	Наименование	Материал	Сортамент	Вес	Лист

▽1 остальное

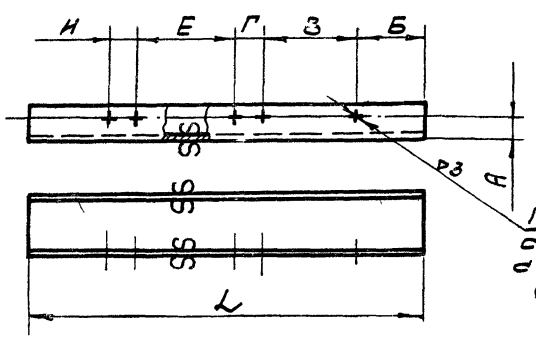

Обозначение	А	Б	В	Г	Е	И	L	n	Вес
П080.03.05.11	22	91	154	48	154	48	214	1	2,18
П080.03.06.04							416	3	4,26
П080.03.07.04							618	5	6,45
П080.03.08.04			194		194		254	1	2,6
П080.03.09.04							496	3	5,2
П080.03.10.04							738	5	7,6

Смотри таблицу	Швеллер	ст. 3 ГОСТ 535-58	Швеллер 12 ГОСТ 8240-56	см. табл.	33
Обозначение	Наименование	Материал	Сортамент	Вес	Лист

▽1 остальное

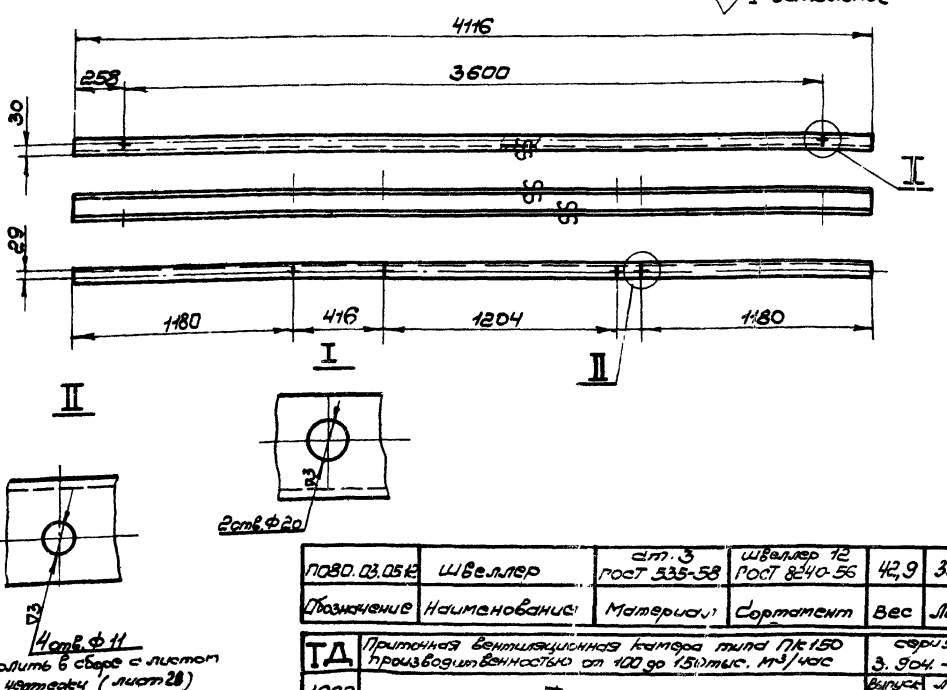

П080.03.05.12	Швеллер	ст. 3 ГОСТ 535-58	Швеллер 12 ГОСТ 8240-56	42,9	33
Обозначение	Наименование	Материал	Сортамент	Вес	Лист

ТД	Приточная вентиляционная камера типа ПК 150 производительностью от 100 до 150 тыс. м³/час		Серия 3.904.-11
1968	Детали		Выпуск 2 / Лист 33

Альбом 11

Госстрой СССР
САНТЕХПРОЕКТ
г. Москва

Зам. нач. отд.
Нач. отд. ОВ
Рук. группы
Гл. констр.

Рубинская
Сальков
Рубинская

Разработал
Исполнитель
Проверил
Н. контр.
Утвердил

Рубинская
Сальков
Рубинская
Кетлинская

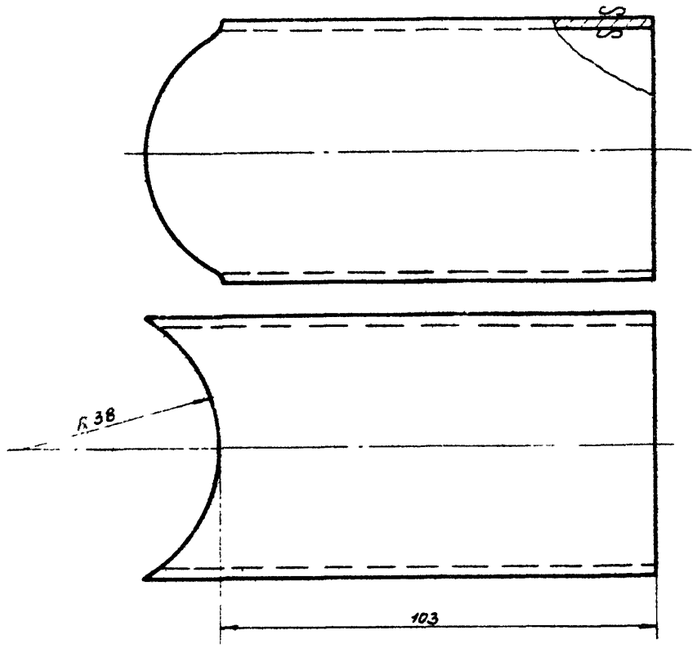

Обозначение	Наименование	Материал	Сортамент	Вес	Лист
П080.03.11.04	Патрубок		Труба 50 ГОСТ 3262-62	0,5	34

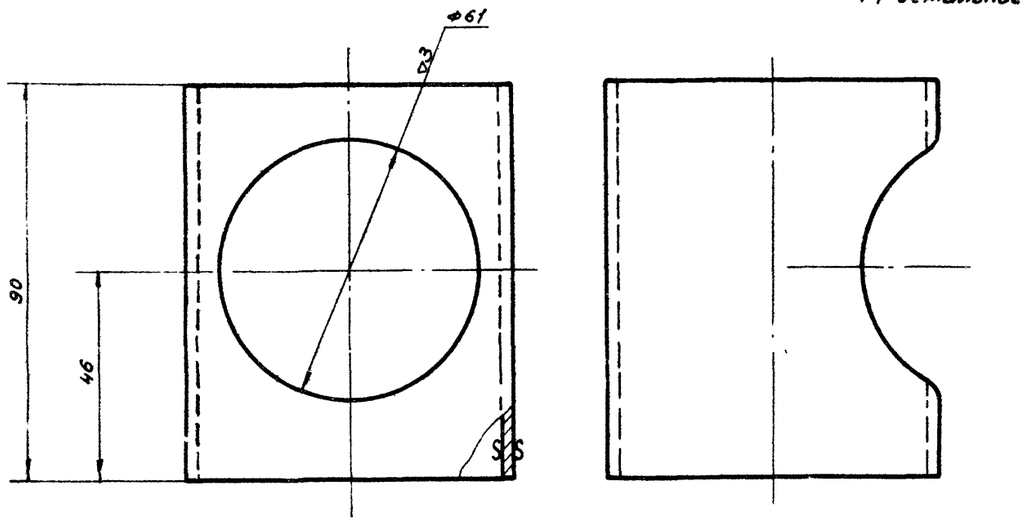

Обозначение	Наименование	Материал	Сортамент	Вес	Лист
П080.03.11.02	Патрубок		Труба 70 ГОСТ 3262-62	0,5	34

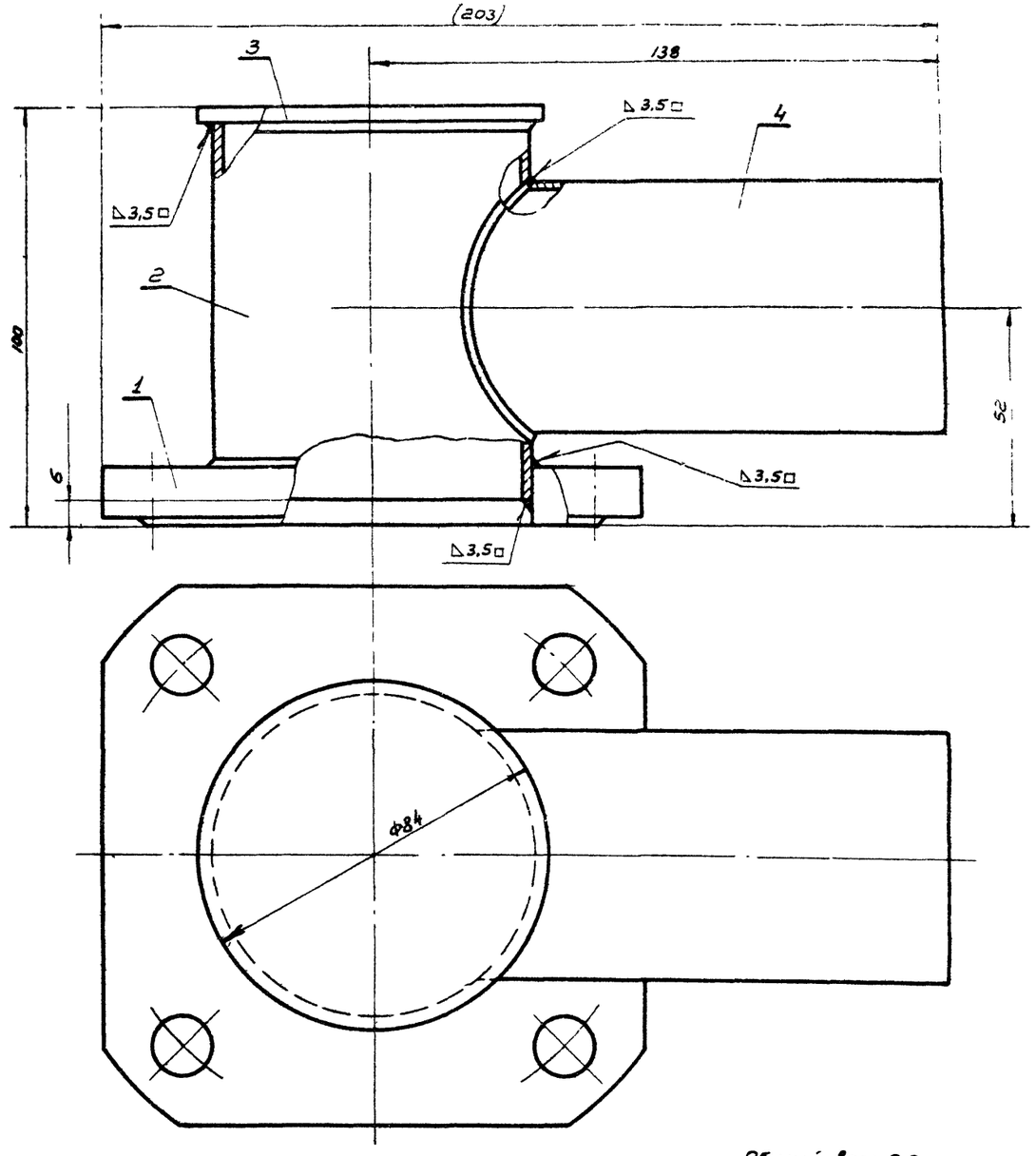

Общий вес: 2,3

Поз.	Обозначение	Наименование	Кол.	Материал	Вес шт.	Вес общ.	Лист	Прим.
4	П080.03.11.04	Патрубок	1	Ст.3	0,5	0,5	34	
3	П080.03.11.03	Заглушка Лист В4 Ф84 ГОСТ 3680-57	1	Ст.3 ГОСТ 501-58	0,2	0,2		Б/ч
2	П080.03.11.02	Патрубок	1	Ст.3	0,5	0,5	34	
1	П080.03.11.01	Фланец Ру6 Ду70 ГОСТ 9938-62	1		1,1	1,1		Б/ч

Спецификация

ТП	Приточная вентиляционная камера типа ПК150 производительностью от 100 до 150 тыс. м³/час	Серия 3.904-11	
1968	П080.03.11 Коллектор	Выпуск 2	

Госстрой СССР
САНТЕХПРОЕКТ
г. Москва

Зам. гл. инж.		Гулишамбаров	Проверил
Нач. отдела		Гольтвегер	Исполнитель
Гл. специал.		Сливок	
Руков. гр.		Рубинская	
Вед. констр.			
Рубинская		Комиссаров	

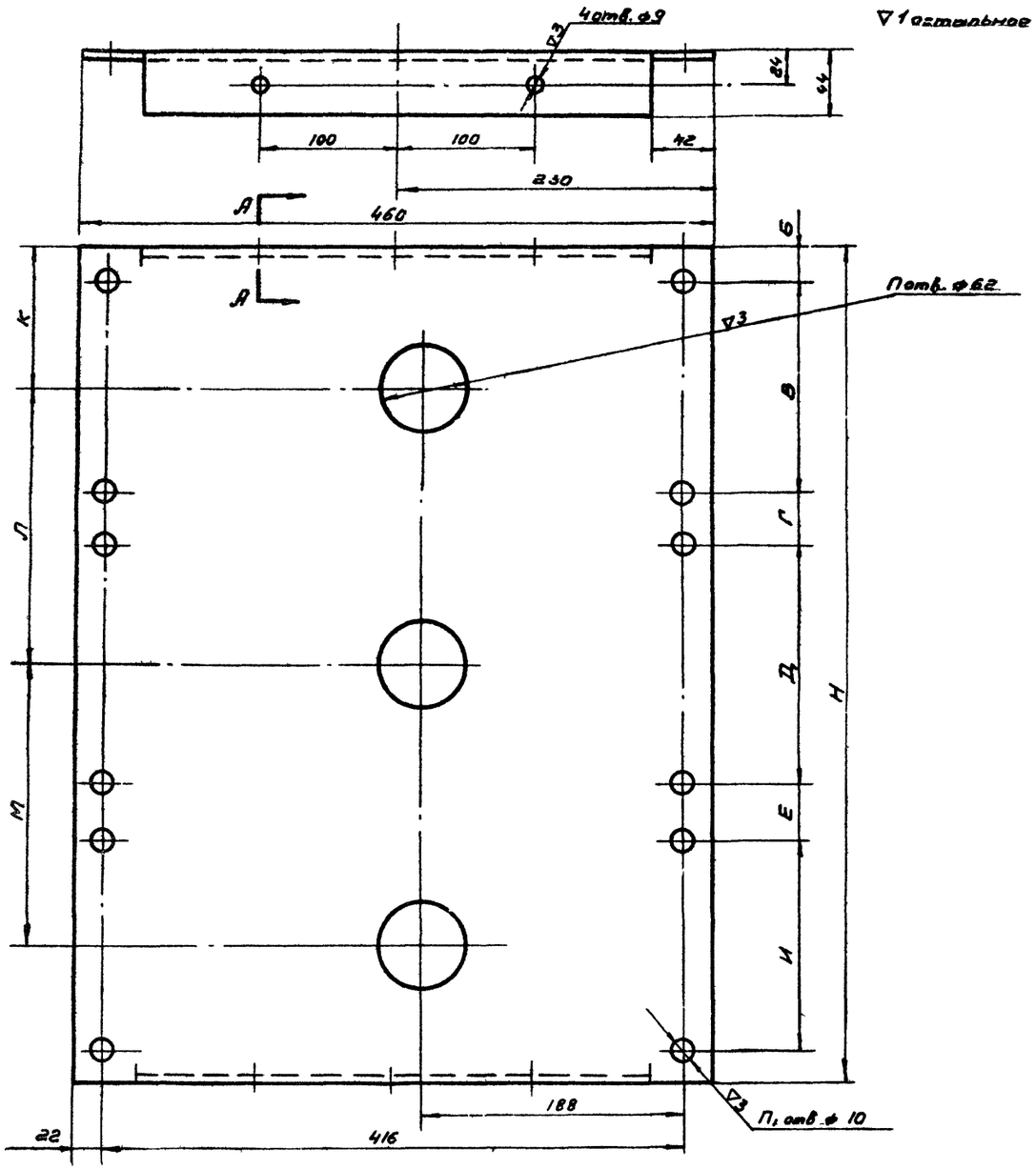

А-А

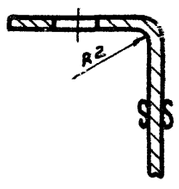

Обозначение	Б	В	Г	Д	Е	И	К	Л	М	Н	П	П1	Общий вес
ПОВ0.03.12.02	23	154	48	154	—	—	100	202	—	200	1	4	1,9
ПОВ0.03.13.01					—	—			—	402	2	8	3,3
ПОВ0.03.14.01					48	134			202	604	3	12	4,6
ПОВ0.03.15.01	23	194	48	194	—	—	120	242	—	240	1	4	2,2
ПОВ0.03.16.01					—	—			—	482	2	8	3,9
ПОВ0.03.17.01					48	194			242	724	3	12	5,5

См. таблицу	Щиток	Ст.3 ГОСТ 501-58	Лист В2 ГОСТ 3680-57	См. табл.	35
Обозначение	Наименование	Материал	Сортамент	Вес	Лист

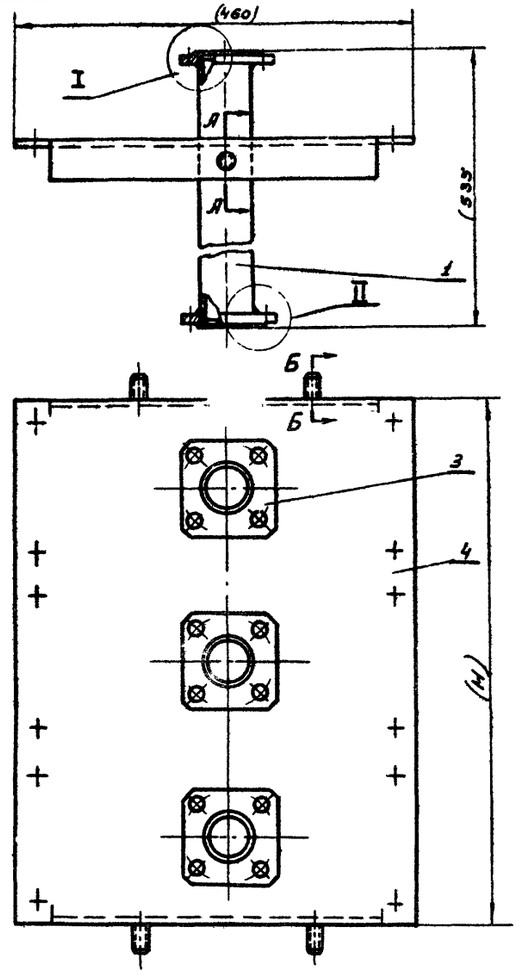

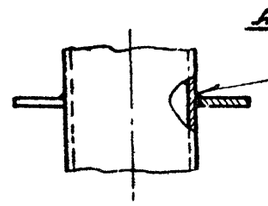

Варить только после прибалчивания фланцев (поз 3) к фланцам трубопровода и листа (поз. 4) к заслонкам.

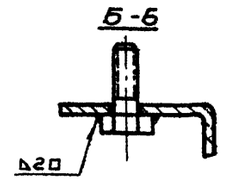

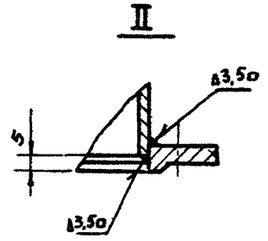

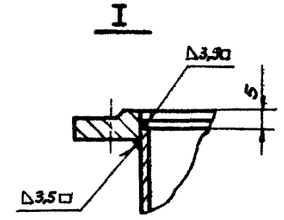

Обозначение	№ позиции 1				3				4				Н (мм)	Общий вес
	Обозначение	Кол-во	Вес шт.	Вес общ.	Обозначение	Кол-во	Вес шт.	Вес общ.	Обозначение	Кол-во	Вес шт.	Вес общ.		
ПОВ0.03.12	ПОВ0.03.12.01	1	2,5	2,5	ПОВ0.03.00.01	2	0,7	1,4	ПОВ0.03.12.02	1	1,9	1,9	200	5.86
ПОВ0.03.13		2		5,0		4		2,8	ПОВ0.03.13.01		3,3	3,3	402	11,16
ПОВ0.03.14		3		7,5		6		4,2	ПОВ0.03.14.01		4,6	4,6	604	16.36
ПОВ0.03.15		1		2,5		2		1.4	ПОВ0.03.15.01		2,2	2,2	240	6,16
ПОВ0.03.16		2		5,0		4		2.8	ПОВ0.03.16.01		3,9	3,9	482	11.76
ПОВ0.03.17		3		7,5		6		4,2	ПОВ0.03.17.01		5,5	5,5	724	17.26

Общий вес: см. таблицу

Поз.	Обозначение	Наименование	Кол.	Материал	Вес шт.	Вес общ.	Лист	Прим.
4	См. таблицу	Щиток	См. таблицу	Ст.3	См. таблицу	См. таблицу	35	
3		Фланец					25	
2	—	Болт М8×25 ГОСТ 7798-62	4		0,015	0.06		
1	См. таблицу	Труба 50 L=525 ГОСТ 3262-62	См. табл.		См. табл.	См. табл.		6/4

Спецификация.

ТД	Приточная вентиляционная камера типа ПК150 производительностью от 110 до 150 тыс м3/час	Серия 3.904-11	
1968	см. таблицу Подвод Детали.	Выпуск 2	Лист 35

Госстрой СССР. САНТЕХПРОЕКТ г. Москва	Зам. гл. инж.		
	Нач. отдела	Рубинская	
	Гл. специал.	Коптелов	
	Руков. гр.	Шкадер	
	Вед. конструк.	Сливак	
	Ст. инженер	Голубева	
	Проверил	Исполнитель	
	Н. контр.	Рубинская	

▽1 остальное

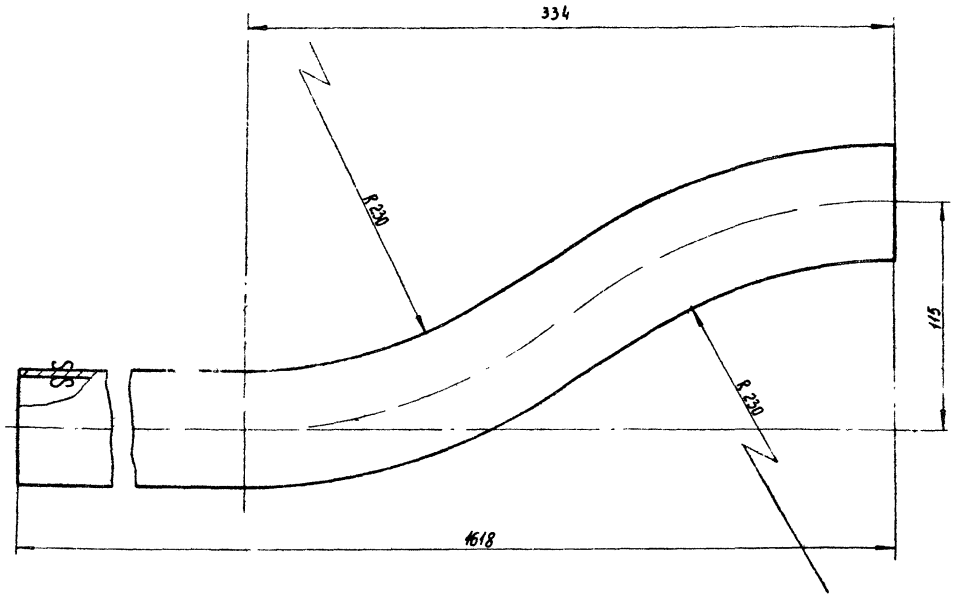

П080.03.19.01	Труба		Труба 50 ГОСТ 3262-62	8,3	36
Обозначение	Наименование	Материал	Сортамент	Вес	Лист

▽1 остальное

Вид А

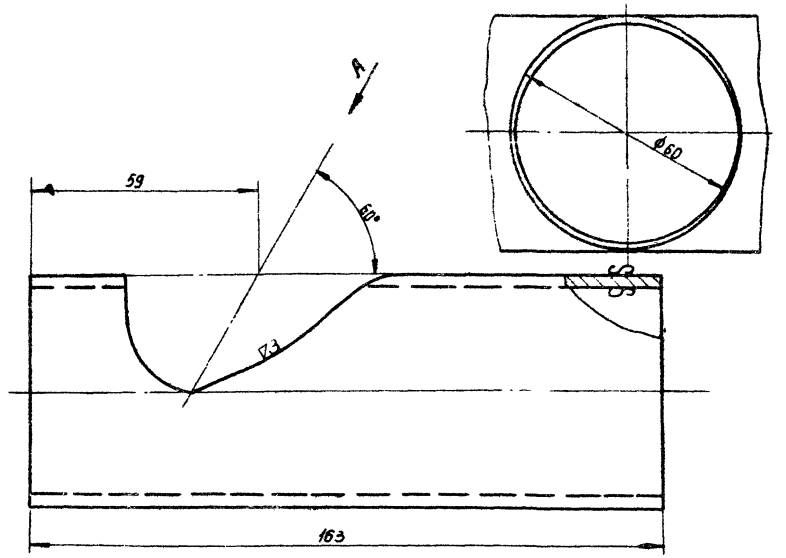

П080.03.20.03	Труба		Труба 50 ГОСТ 3262-62	0,78	36
Обозначение	Наименование	Материал	Сортамент	Вес	Лист

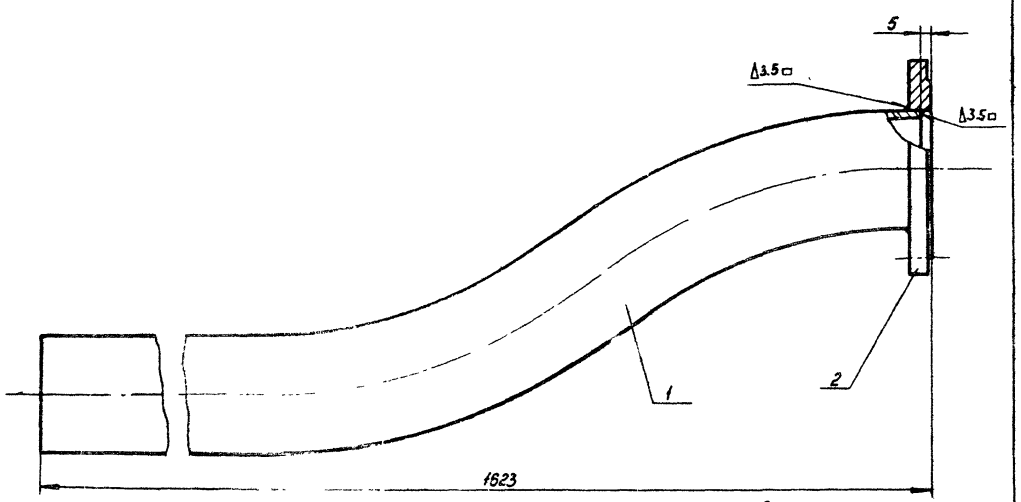

Общий вес: 9.0

Поз	Обозначение	Наименование	Кол.	Материал	Вес шт	Вес общ.	Лист	Прим.
2	П080.03.00.01	Фланец	1	Ст.3	0,7	0,7	25	
1	П080.03.19.01	Труба	1		8,3	8,3	36	

Спецификация

1968	П080 03 19	Труба	Выпуск 2	Лист 36

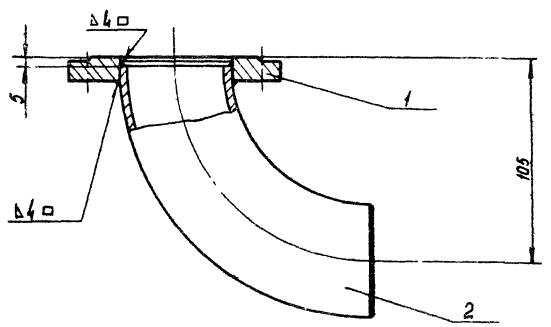

Общий вес: 1.52

Поз	Обозначение	Наименование	Кол.	Материал	Вес шт	Вес общ.	Лист	Прим.
2	П080.03.18.01	Отвод 90°—57×4 МН 2913-62	1	Сталь 20 ГОСТ 1050-60	0,82	0,82		6/4
1	П080.03.00.01	Фланец	1	Ст.3	0,7	0,7	25	

Спецификация

ТД	Приточная вентиляционная камера типа ПК 150 производительностью от 100 до 150 тыс. м³/час	Серия 3.904-11	
1968	П080 05 18 Отвод. Детали	Выпуск 2	Лист 36

Спивак
Рувинская
Гл. инж.
Рубин
Рукоп. гр.
Вед. констр.
г. Москва

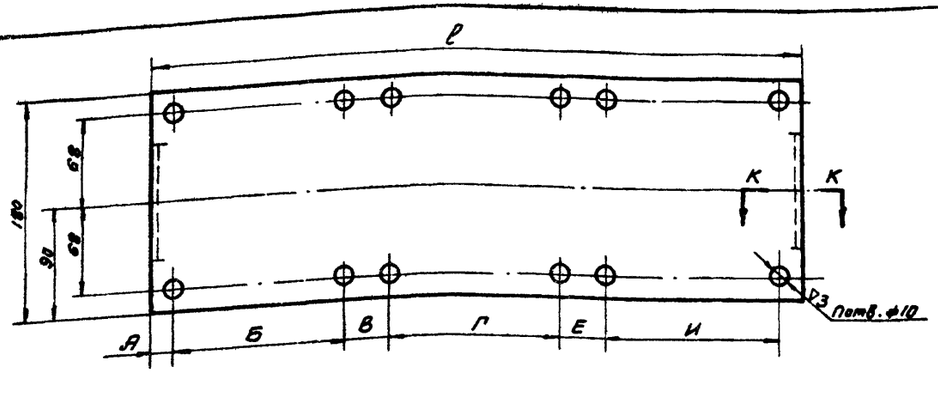

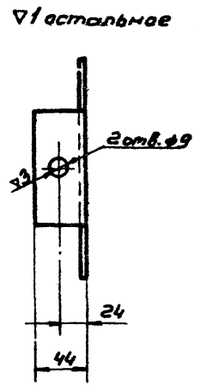

К-К

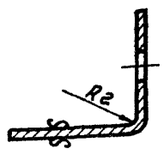

Обозначение	А	Б	В	Г	Е	И	ℓ	П	Вес
П080.03.21.01	23	154	—	—	—	—	200	4	0.68
П080.03.22.01			48	154	—	—	402	8	1,24
П080.03.23.01					48	154	604	12	1,8
П080.03.24.01		194	—	—	—	—	240	4	0.77
П080.03.25.01			48	194	—	—	482	8	1,47
П080.03.26.01					48	194	724	12	2,14

См. таблицу	Щиток	Ст.3 гост 501-58	Лист В2,0 гост 3680-57	См. табл.	37
Обозначение	Наименование	Материал	Сортамент	Вес	Лист

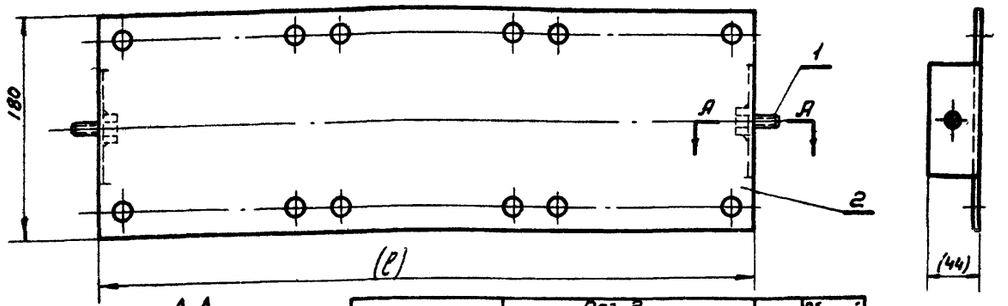

А-А

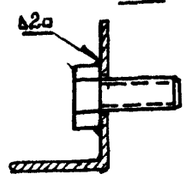

Обозначение	Поз. 2 Обозначение	Вес шт.	Вес общ.	ℓ	Общий вес
П080.03.21	П080.03.21.01	0,68	0.68	200	0,71
П080.03.22	П080.03.22.01	1,24	1,24	402	1,27
П080.03.23	П080.03.23.01	1,8	1,8	604	1,83
П080.03.24	П080.03.24.01	0.77	0.77	240	0.8
П080.03.25	П080.03.25.01	1,47	1,47	482	1,5
П080.03.26	П080.03.26.01	2,14	2,14	724	2,17

Общий вес: см. таблицу

2	см. таблицу	Щиток	1	Ст.3	См. табл.	См. табл.	37	
1		Болт М8×25 гост 7798-62	2		0,015	0,03		
поз.	Обозначение	Наименование	Кол.	Материал	Вес шт.	Вес общ.	Лист	Прим.

Спецификация

1968	см. таблицу	Щиток	Выпуск 2	Лист 37

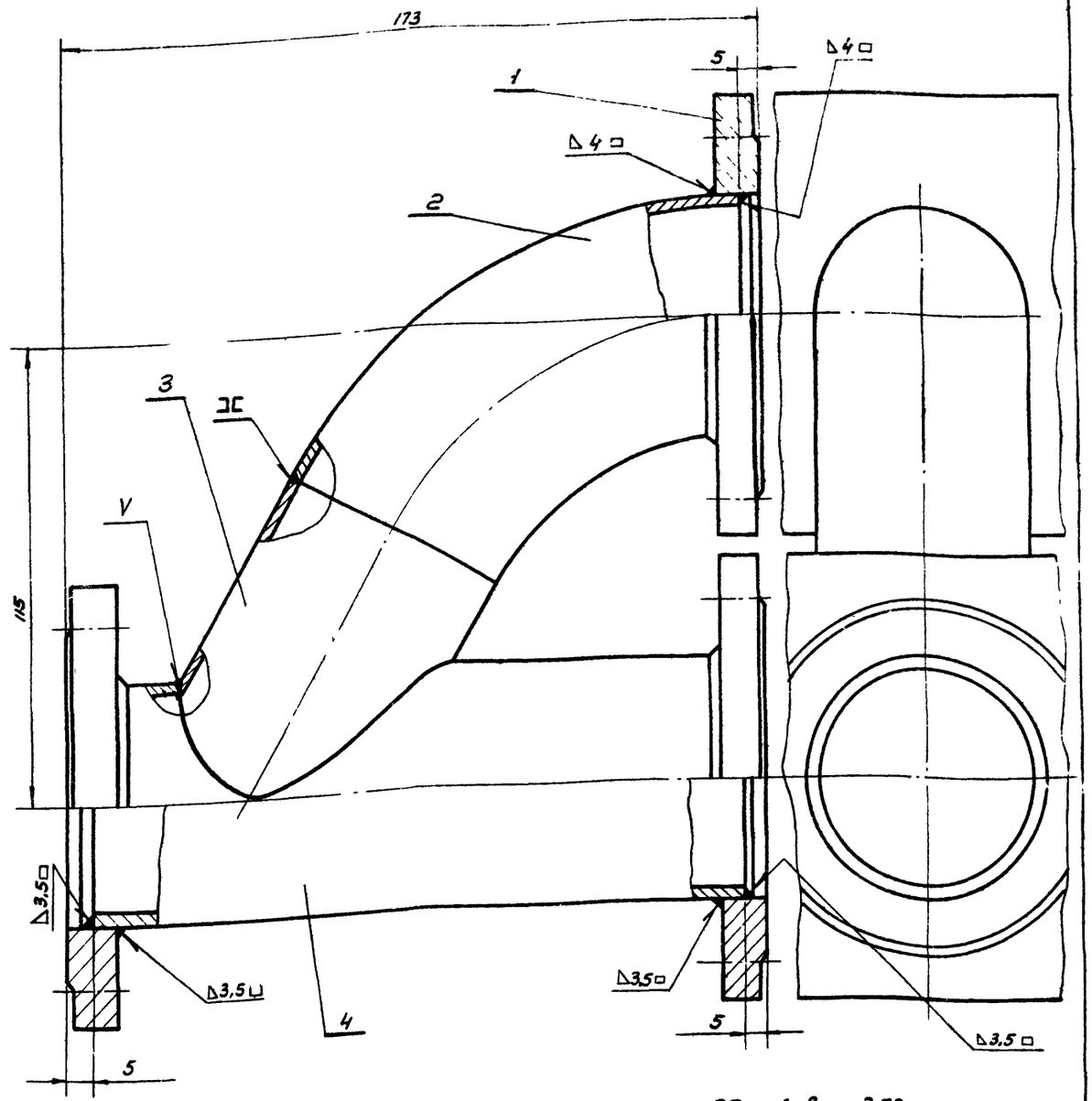

Общий вес: 3,73

Поз.	Обозначение	Наименование	Кол.	Материал	Вес шт.	Вес общ.	Лист	Прим.
4	П080.03.20.03	Труба	1	Ст.3	0,78	0,78	36	
3	П080.03.20.02	Патрубок	1	Ст.3	0.3	0.3	25	
2	П080.03.20.01	Отвод 60°-57×4 МН 2914-62	1	Сталь 20 гост 1050-60	0,55	0,55		б/ч
1	П080.03.00.01	Фланец	3		0,7	2,1	25	

Спецификация

ТД	Приточная вентиляционная камера типа ПК150 производительностью от 100 до 150 тыс м³/час	Серия 3.904-11	
1968	П080.03.20 Отвод. Детали	Выпуск 2	Лист 37

Госстрой СССР
САНТЕХПРОЕКТ
г. Москва

Зам. гл. инж.		Гулишамбаров	Проверил
Нач. отдела		Гольтвегер	Исполнитель
Гл. специал.		Сливак	
Руков. гр.		Рувинская	
Вед. констр.			

Рувинская
Комиссаров

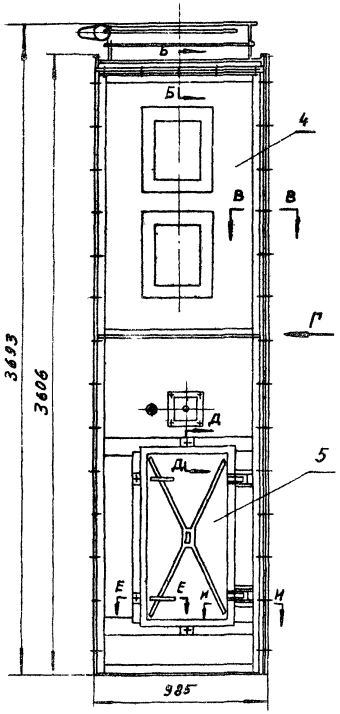

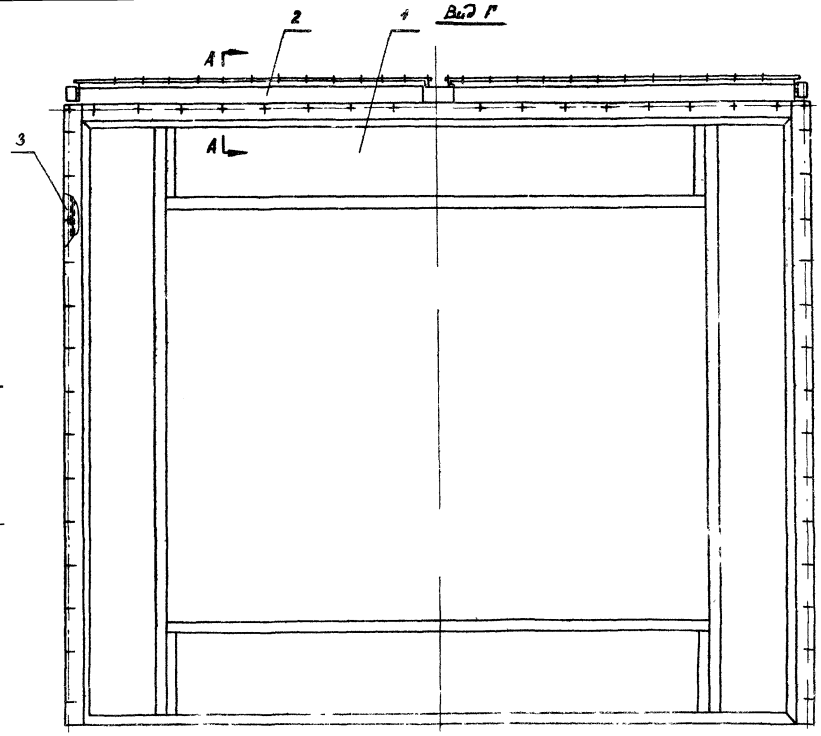

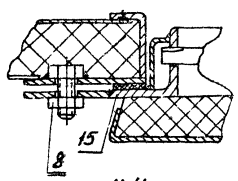

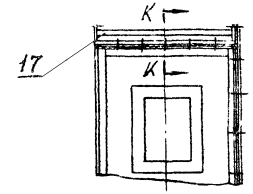

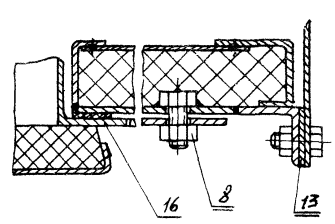

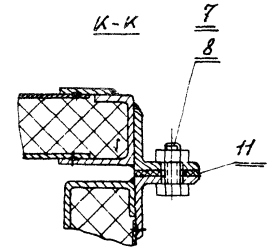

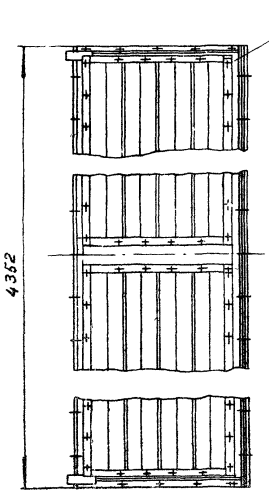

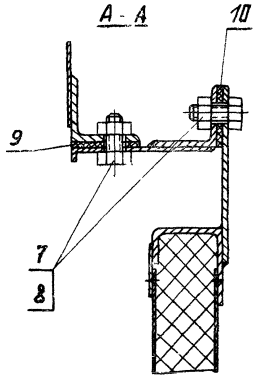

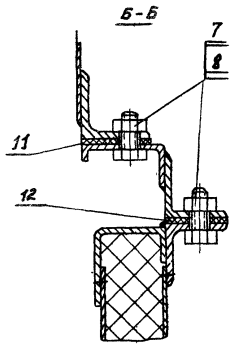

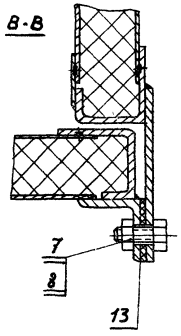

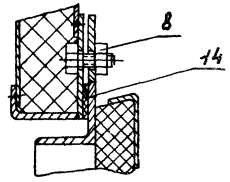

Примечание.
Узел поз 17 установить в случае отсутствия рециркуляции.

Общий Вес: 691,57.

Поз.	Обозначение	Наименование	Кол	Материал	Вес шт.	Вес общ.	Лист	Прим.
17	П080.04.05	Панель перекрытия утепленная	1	Разный	117,38	117,38	39	
16	П080.04.00.08	Прокладка 3×30×930	1	Карт. прокл. ГОСТ 9347-60	0,075	0,075		Б/2
15	П080.04.00.07	Прокладка 3×20×930	1	-"-	0,05	0,05		Б/2
14	П080.04.00.06	Прокладка 3×30×584	2	-"-	0,046	0,092		Б/2
13	П080.04.00.05	Прокладка 3×35×3570	2	-"-	0,33	0,66		Б/4
12	П080.04.00.04	Прокладка 3×35×980	2	-"-	0,09	0,18		Б/2
11	П080.04.00.03	Прокладка 3×40×880	4	-"-	0,09	0,18		Б/4
10	П080.04.00.02	Прокладка 3×35×4352	1	-"-	0,4	0,4		Б/4
9	П080.04.00.01	Прокладка 3×40×2000	4	Карт. прокл. ГОСТ 9347-60	0,21	0,84		Б/2
8		Гайка М10 ГОСТ 5915-62	131		0,012	1,57		
7		Болт М10×25 ГОСТ 7798-62	125		0,027	3,37		
6	П080.04.04	Панель перекрытия	1	Разный	34,05	34,05	37	
5	Г034	Дверь звукотеплоизолированная утепленная с 8 створками с замком 9Ш кл 500	1	-"-	36,5	36,5		Альбом N13
4	П080.04.03	Панель передняя	1	-"-	94,37	94,37	44	
3	П080.04.02	Панель задняя	1	-"-	98,02	98,02	41	
2	К577	Засл. возд. рецир-куляционная 800×2000	2	-"-	56,56	113,12		Альбом N14
1	П080.04.01	Панель торцевая	1	Разный	190,04	190,04	39	

Спецификация

ТД	Приточная вентиляционная камера типа ПК 150 производительностью от 100 до 150 тыс. м³/час.		Серия 3.904-Н
1968	П080.04 Секция приемная.	Выпуск 2	Лист 38

ГОССТРОЙ СССР Сантехпроект г. Москва

Зам. гл. инж. Шкиль
Нач. отдела Гольц
Гл. специалист Рыжов
Техконтр. Дмитр.

Проверил Гольцев
Исполнитель Слобак
Консультировал Рубинштейн
Гольцев
Слобак
Рубинштейн

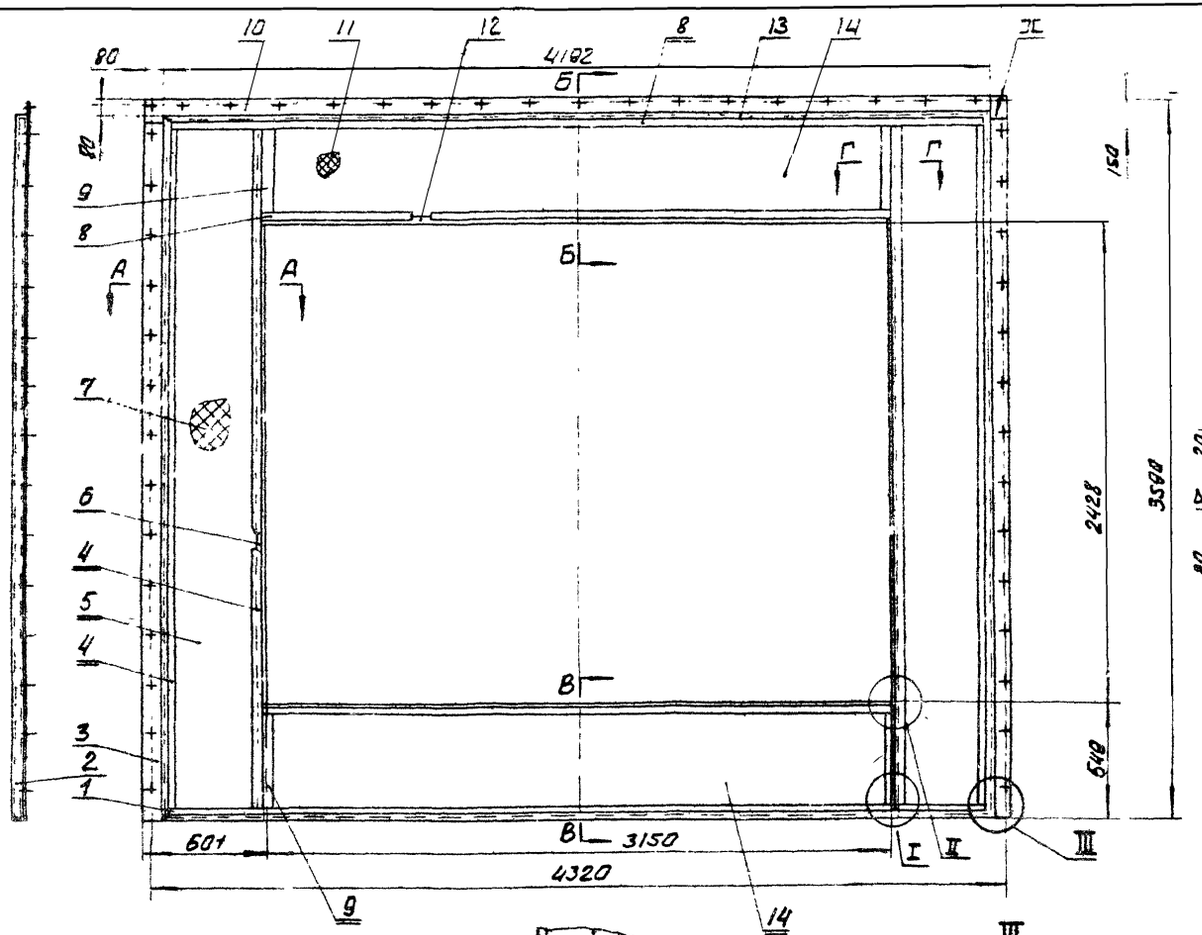

Общий вес: 190,04

15	ПО80.04.01.15	Лист В2,0×20×457 ГОСТ 3680-57	4	Ст.3 ГОСТ 501-58	0,14	0,56		Б/Ч
14	ПО80.04.01.14	Лист В 0,8×500×3440 ГОСТ 3680-57	4	Ст.3 ГОСТ 501-58	9,9	39,6		Б/Ч
13	ПО80.04.01.13	Профиль	2	Ст.3	6,7	13,4	42	
12	ПО80.04.01.12	Профиль	2	Ст.3	5,0	10,0	42	
11	ПО80.04.01.11	Планка 40×545×3150	2	Плита теплоизоляц. марки 125 ГОСТ 22.73-66	8,5	17,0		Б/Ч
10	ПО80.04.01.10	Фланец	1	Ст.3	6,8	6,8	40	
9	ПО80.04.01.09	Лист В 1,6×30×468 ГОСТ 3680-57	4	Ст.3 ГОСТ 501-58	0,18	0,72		Б/Ч
8	ПО80.04.01.08	Лист В 1,6×30×3166 ГОСТ 3680-57	4	Ст.3 ГОСТ 501-58	1,2	4,8		Б/Ч
7	ПО80.04.01.07	Планка 40×517×3522	2	Плита теплоизоляц. марки 125 ГОСТ 22.73-66	8,75	17,5		Б/Ч
6	ПО80.04.01.06	Профиль	2	Ст.3	5,6	11,2	40	
5	ПО80.04.01.05	Лист В0,8×472×3476 ГОСТ 3680-57	4	Ст.3 ГОСТ 501-58	10,2	40,8		Б/Ч
4	ПО80.04.01.04	Лист В1,5×320×3446 ГОСТ 3680-57	4	Ст.3 ГОСТ 501-58	1,3	5,2		Б/Ч
3	ПО80.04.01.03	Фланец	2	Ст.3	5,5	11,0	40	
2	ПО80.04.01.02	Профиль	2	Ст.3	5,6	11,2	40	
1	ПО80.04.01.01	Лист В 1,6×30×500 ГОСТ 3680-57	4	Ст.3 ГОСТ 501-58	0,19	0,76		Б/Ч
поз.	Обозначение	Наименование	Кол.	Материал	Вес шт.	Вес общ.	Лист	Прим.

Спецификация

ТД	Приточная вентиляционная камера типа ПК 15.0 производительностью от 100 до 150 тыс м³/час		Серия 3.904-11
1968	ПО80 04 01 Панель торцевая.	Выпуск 2	Лист 39

ГОССТРОЙ СССР САНТЕХПРОЕКТ г. Москва

Гл. инж. пр. Шишкин
Гл. отд. Гольцев
Ст. спец. Сливак
Рук. гр. Рубинская
Бакалавр

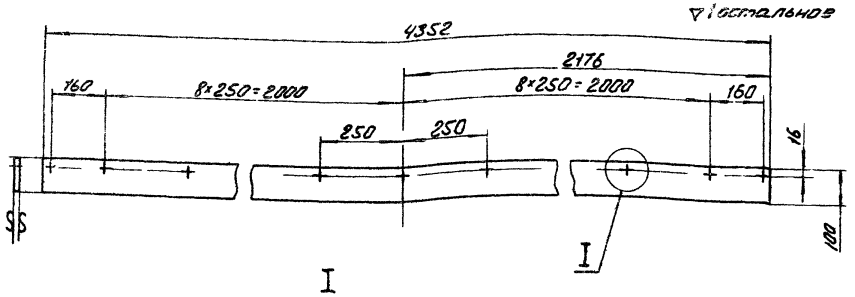

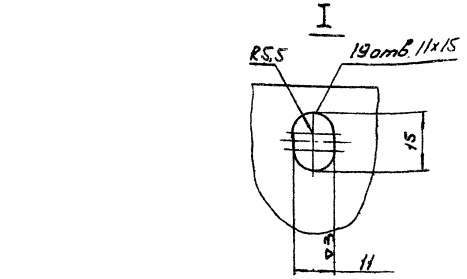

ПОВ0.04.01.10	Фланец	Ст.3 ГОСТ 501-58	Лист В2,0 ГОСТ 3680-57	6,8	40
Обозначение	Наименование	Материал	Сортамент	Вес	Лист

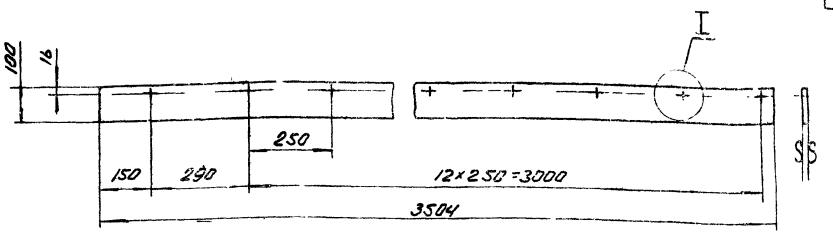

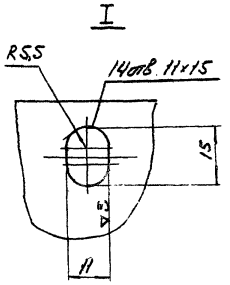

ПОВ0.04.01.03	Фланец	Ст.3 ГОСТ 501-58	Лист В2,0 ГОСТ 3680-57	5,5	40
Обозначение	Наименование	Материал	Сортамент	Вес	Лист

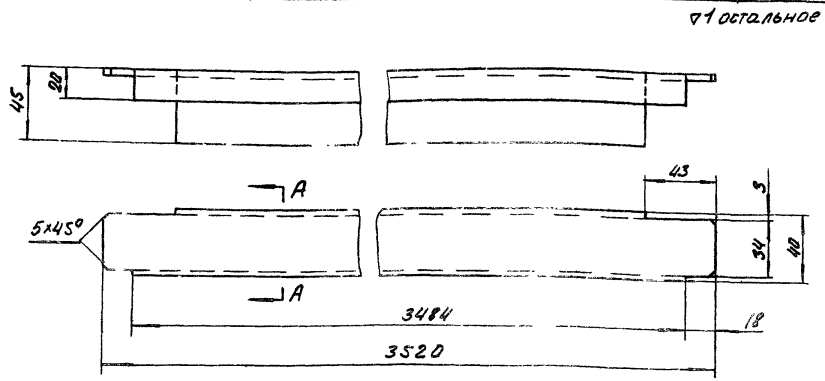

ПОВ0.04.01.06	Профиль	Ст3 ГОСТ 501-58	Лист В2,0 ГОСТ 3680-57	5,6	40
Обозначение	Наименование	Материал	Сортамент	Вес	Лист

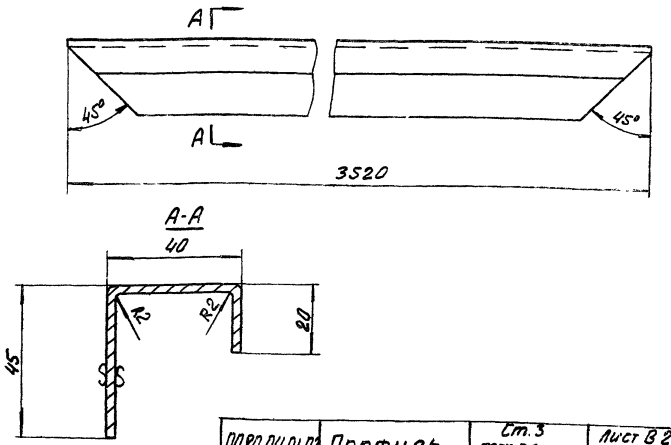

ПОВ0.04.01.02	Профиль	Ст.3 ГОСТ 501-58	Лист В2,0 ГОСТ 3680-57	5,6	40
Обозначение	Наименование	Материал	Сортамент	Вес	Лист

ТД	Приточная вентиляционная камера типа ПК 150 производительностью от 100 до 150 тыс. м³/час.		Серия 3.904-11
1968	Детали		Выпуск Лист

ГОССТРОЙ СССР САНТЕХПРОЕКТ г. Москва

Зам. гл. инж. Шишмарева
Нач. отдела Шатилова
Гл. спец. Ершова
Рук. группы Канскопова

Провери. Сливак
Исполнитель Рубинская

Гип. Сливак
Нач. Каменаров

▽1 остальное

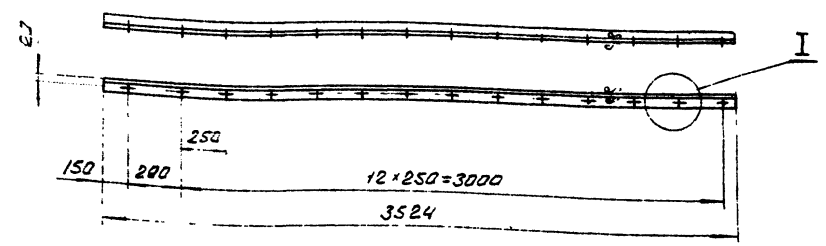

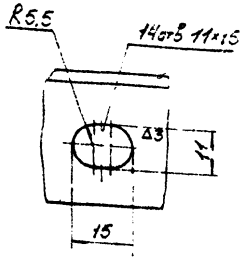

ПОВ0.04.02.05	Уголок	Ст.3 ГОСТ 535-58	Уголок 36×36×3 ГОСТ 8509-57	5,8	41
Обозначение	Наименование	Материал	Сортамент	Вес	Лист

▽1 остальное

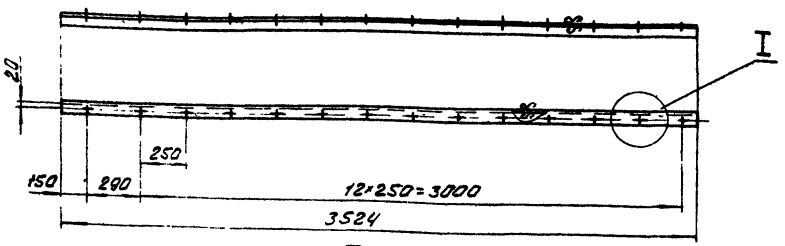

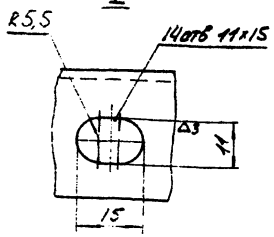

ПОВ0.04.02.01	Уголок	Ст.3 ГОСТ 535-58	Уголок 36×36×3 ГОСТ 8509-57	5,8	41
Обозначение	Наименование	Материал	Сортамент	Вес	Лист

Вид И

Вариант изготовления панели с жесткостями, приваренными к листу точечной сваркой

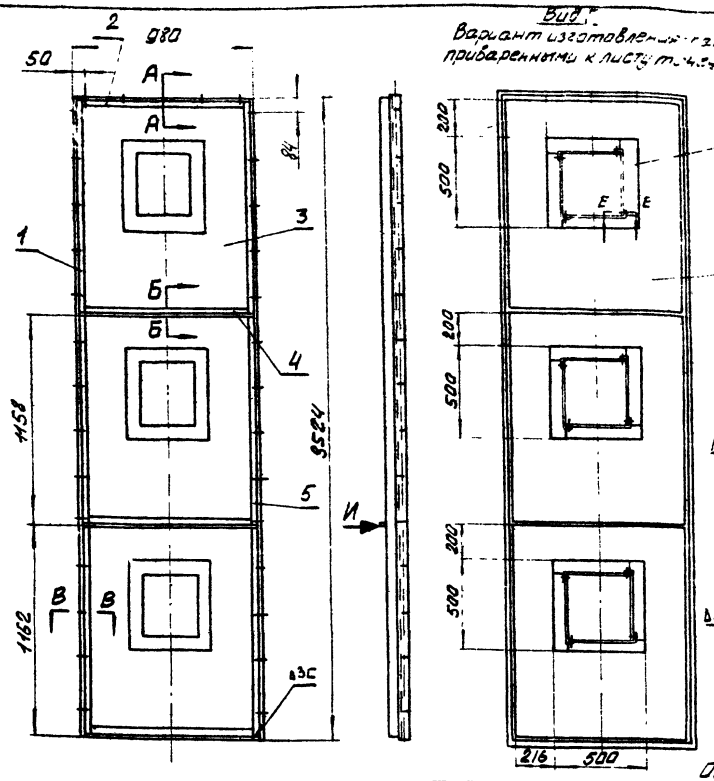

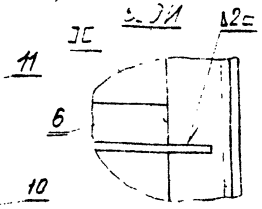

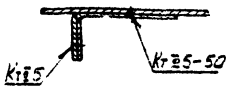

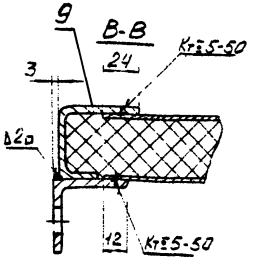

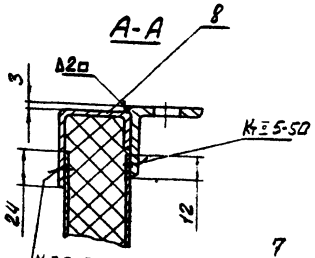

Общий вес: 98,02

11	ПОВ0.04.04.13	Ребро жесткости	32	Ст.3	0,08	2,56	19	
10	ПОВ0.04.02.10	Лист В 08×932×1151 ГОСТ 3680-57	6	Ст.3 ГОСТ 501-58	6,6	39,6		5/4
Вариант изготовления листа с жесткостями, приваренными точечной сваркой.								
9	ПОВ0.04.02.09	Профиль	2	Ст.3	5,6	11,2	43	
8	ПОВ0.04.02.08	Профиль	2	Ст.3	1,55	3,1	43	
7	ПОВ0.04.02.07	Плита 40×970×3514	1	Плита минераловатная марки 125 ГОСТ 9573-66	20,4	20,4		6/4
6	ПОВ0.04.02.06	Уголок	2	Ст.3	1,58	3,16	43	
5	ПОВ0.04.02.05	Уголок	1	Ст.3	5,8	5,8	41	
4	ПОВ0.04.02.04	Уголок	3	Ст.3	1,6	4,8	43	
3	ПОВ0.04.02.03	Лист	6	Ст.3	6,6	39,6	42	
2	ПОВ0.04.02.02	Уголок	1	Ст.3	1,6	1,6	42	
1	ПОВ0.04.02.01	Уголок	1	Ст.3	5,8	5,8	41	
поз.	Обозначение	Наименование	Кол.	Материал	Вес шт.	Вес общ.	Лист	Прим.

Спецификация

ТД	Приточная вентиляционная камера типа ПК 150 производительностью от 100 до 130 тыс. м³/час		Серия 3904-11
1968	ПОВ0.04.02 Панели ... Детали.	Альбом 2	Лист 41

Госстрой СССР Сантехпроект г. Москва

Гл. инженер проекта — Куликов
Гл. архитектор проекта — Гольтяков
Рук. гр. автомат. — Клева Е.
Нач. отд. комплект. — Ермолаева
Зам. гл. инж. проекта — Ермолаева
Конт. — Ермолаева

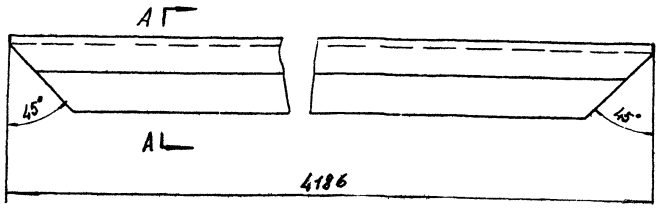

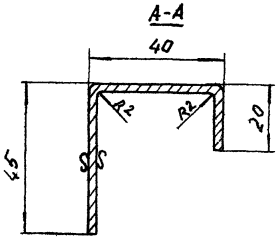

ПОВО.ОЦ.01.13	Профиль	Ст.3 ГОСТ 501-58	Лист В2,0 ГОСТ 3680-57	6,7	42
Обозначение	Наименование	Материал	Сортамент	Вес	Лист

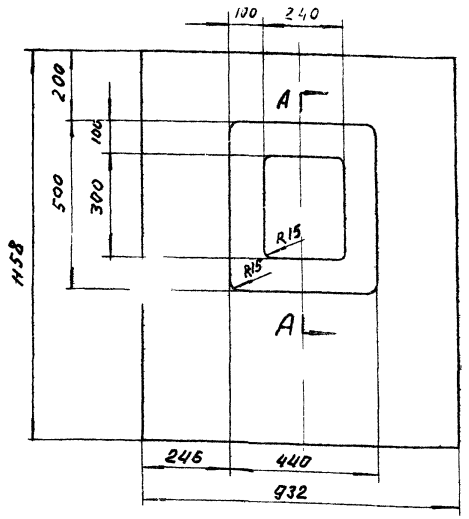

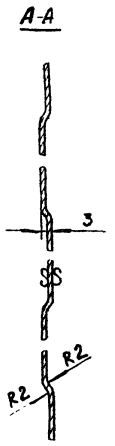

ПОВО.ОЦ.02.03	Лист	Ст.3. ГОСТ 501-58	Лист В0,8 ГОСТ 3680-57	6,6	42
Обозначение	Наименование	Материал	Сортамент	Вес	Лист

▽1 остальное

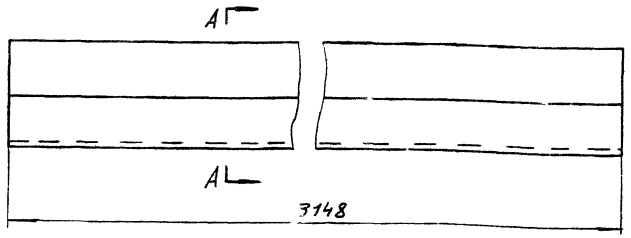

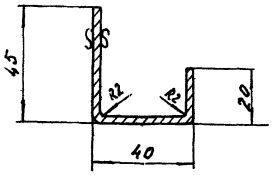

ПОВО.ОЦ.01.12	Профиль	Ст.3 ГОСТ 501-58	Лист В2,0 ГОСТ 3680-57	5,0	42
Обозначение	Наименование	Материал	Сортамент	Вес	Лист

▽1 остальное

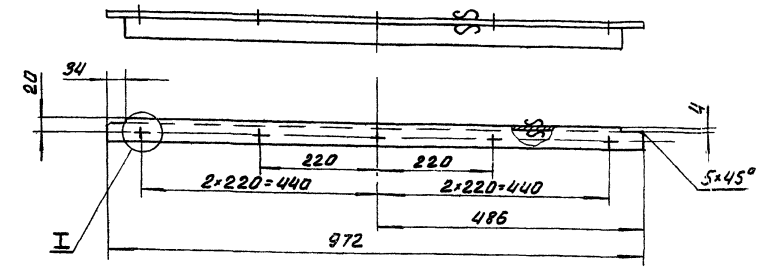

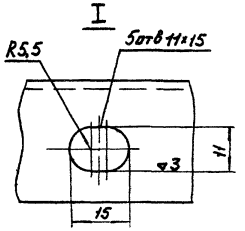

ПОВО.ОЦ.02.02	Уголок	Ст.3 ГОСТ 535-58	Уголок 36×36×3 ГОСТ 8509-57	1,6	42
Обозначение	Наименование	Материал	Сортамент	Вес	Лист

ТД 1968	Приточная вентиляционная камера типа ПК 150 производительностью от 100 до 150 тыс. м³/час	Серия 3.904-11
	Детали	Выпуск 2 / Лист 42

ГОССТРОЙ СССР САНТЕХПРОЕКТ г. Москва

Зам. гл. инж. Нач. отдела Гл. специалист Рук. гр. Техконтр. — Ушинцевой, Волгбегер, Спивак, Рубинская

Проверил Исполнитель — Комиссаров

▽1 остальное

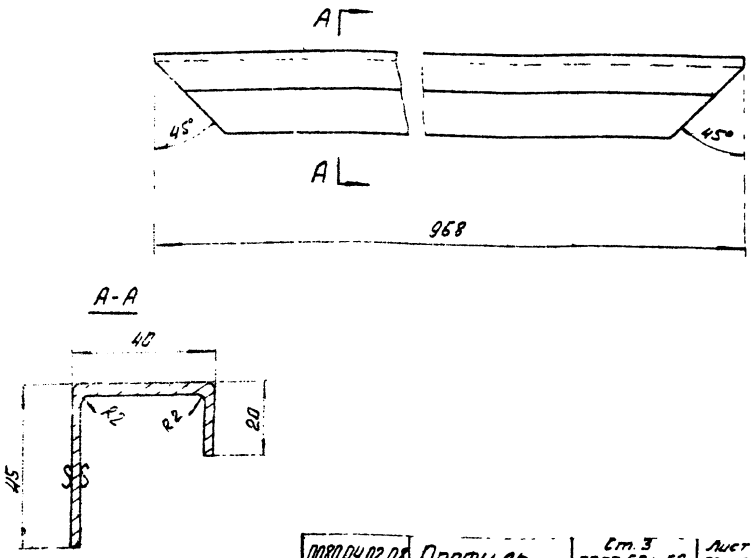

П080.04.02.08	Профиль	Ст.3 ГОСТ 501-58	Лист В2,0 ГОСТ 3680-57	1,55	43
Обозначение	Наименование	Материал	Сортамент	Вес	Лист

▽1 остальное

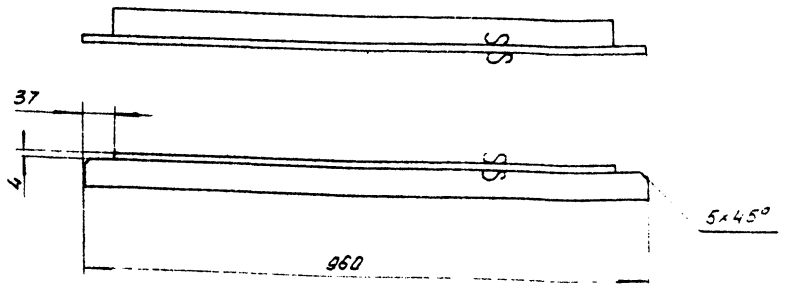

П080.04.02.06	Уголок	Ст.3 ГОСТ 535-58	Уголок 36×36×3 ГОСТ 8509-57	1,58	43
Обозначен.	Наименование	Материал	Сортамент	Вес	Лист

▽1 остальное

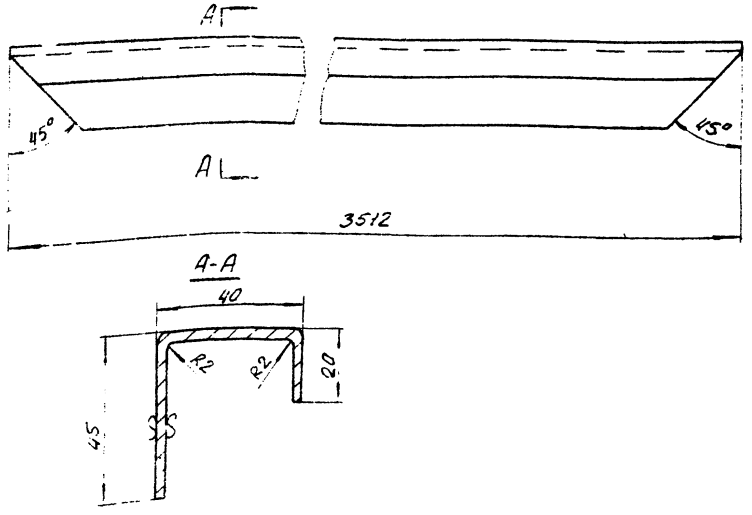

П080.04.02.03	Профиль	Ст.3 ГОСТ 501-58	Лист В2,0 ГОСТ 3680-57	5,6	43
Обозначение	Наименование	Материал	Сортамент	Вес	Лист

▽1 остальное

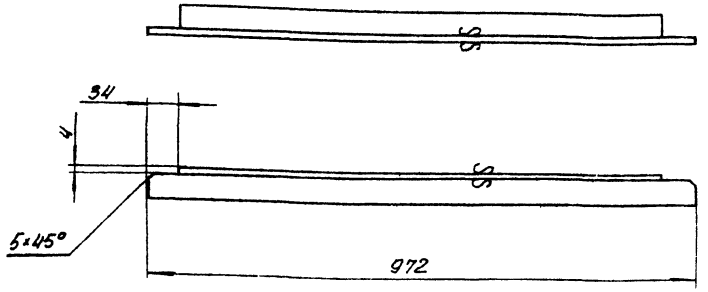

П080.04.02.04	Уголок	Ст.3 ГОСТ 535-58	Уголок 36×36×3 ГОСТ 8509-57	1,6	43
Обозначение	Наименование	Материал	Сортамент	Вес	Лист

ТД	Приточная вентиляционная камера типа Пк 150 производительностью от 100 до 150 тыс. м³/час	Серия 3.901-11	
1968	Детали	Выпуск 2	Лист 43

Сантехпроект г. Москва

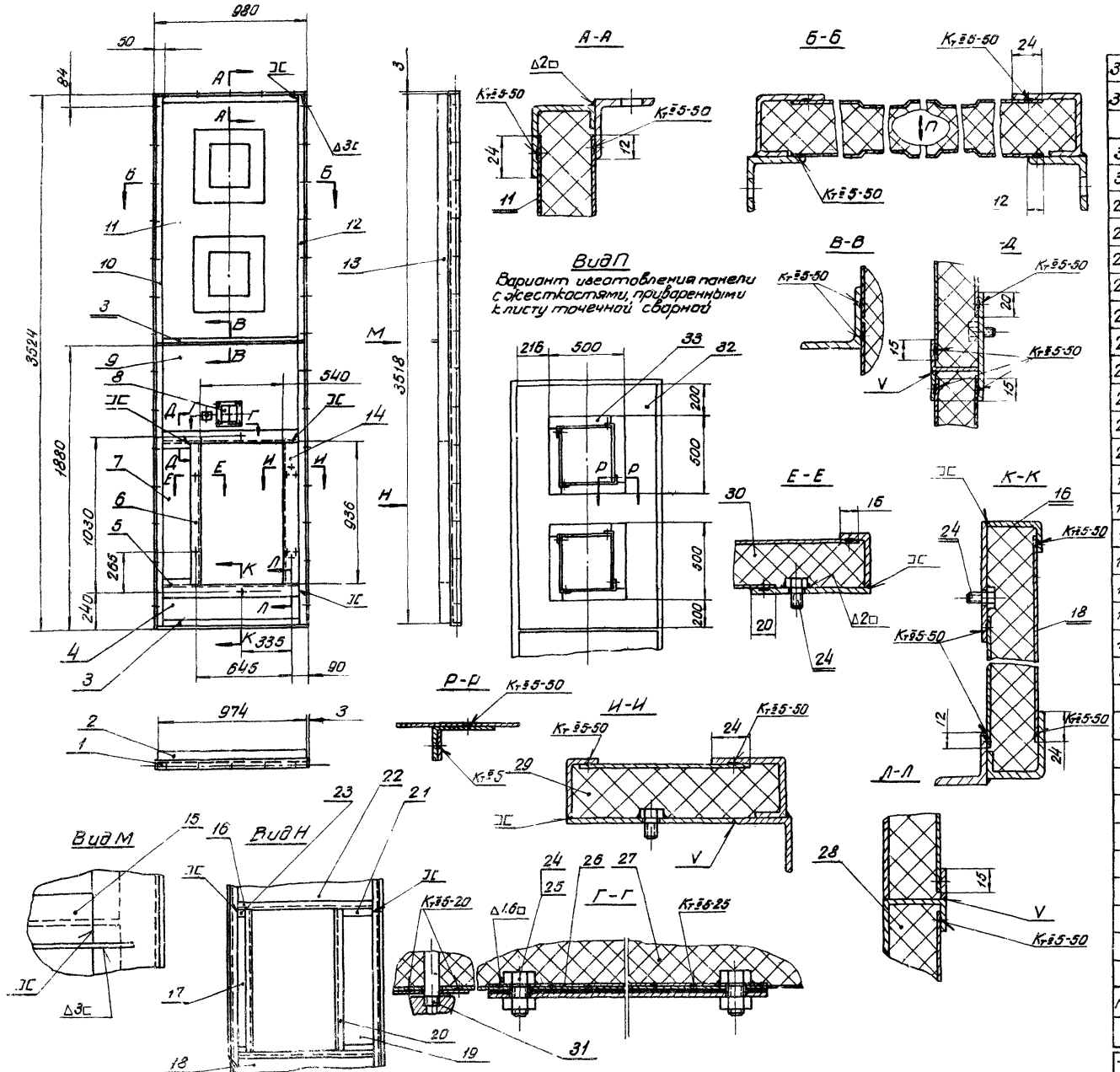

Общий вес 94.37

поз	Обозначен	Наименование	кол	Материал	Вес шт	Вес общ	Лист	Прим.
33	П080.01.01.13	Ребро жесткости	16	Ст.3	0,08	1,28	19	
32	П080.04.03.21	Лист 8,0 8×932×1500 ГОСТ 3680-57	2	Ст.3 ГОСТ 501-58	9,39	18,78		Б/4
		Вариант изготовления листов с жесткостями приваренными к листу точечной сваркой						
31	А059	Панель для установки измерит прибора	1	Разный	0,1	0,1		Альбом 13
30	П080.04.03.20	плита 40×271×986	1	Плита минераловатная марки 75 ГОСТ 9573-60	1,27	1,27		Б/4
29	П080.04.03.19	плита 40×155×986	1	—"—	0,7	0,7		Б/4
28	П080.04.03.18	плита 40×280×970	1	—"—	1,35	1,35		Б/4
27	П080.04.03.17	плита 40×970×2304	1	Плита минераловатная марки 125 ГОСТ 9573-60	10,75	10,75		Б/4
26	П080.04.03.16	Полоса	2	Ст.3	0,06	0,12	11	
25	—	Гайка М10 ГОСТ 5915-62	4	—	0,012	0,048		
24	—	Болт М10×25 ГОСТ 7798-62	10	—	0,027	0,27		
23	П080.04.03.15	Лист 8,0×20×932 ГОСТ 3680-57	2	Ст.3 ГОСТ 501-58	0,045	0,09		Б/4
22	П080.04.03.14	Лист	1	Ст.3	4,3	4,3	46	
21	П080.04.03.13	Лист 8,0×20×155 ГОСТ 3680-57	2	Ст.3 ГОСТ 501-58	0,08	0,16		Б/4
20	П080.04.03.12	Профиль	2	Ст.3	0,85	1,7	45	
19	П080.04.03.11	Лист 8,0 8×248×926 ГОСТ 3680-57	1	Ст.3 ГОСТ 501-58	1,4	1,4		Б/4
18	П080.04.03.10	Лист 8,0 8×258×932 ГОСТ 3680-57	1	Ст.3 ГОСТ 501-58	1,5	1,5		Б/4
17	П080.04.03.09	Лист 8,0 8×138×926 ГОСТ 3680-57	1	Ст.3 ГОСТ 501-58	0,77	0,77		Б/4
16	П080.04.03.08	Профиль	2	Ст.3	0,9	1,8	45	
15	П080.04.02.06	Уголок	1	Ст.3	1,58	1,58	4	
14	П080.04.03.07	Лист	1	Ст.3	2,7	2,7	45	
13	П080.04.02.09	Профиль	2	Ст.3	5,6	11,2	43	
12	П080.04.02.01	Уголок	1	Ст.3	5,8	5,8	41	
11	П080.04.03.06	Лист	2	Ст.3	9,39	18,78	46	
10	П080.04.02.05	Уголок	1	Ст.3	5,8	5,8	41	
9	П080.04.03.05	Лист	1	Ст.3	3,4	3,4	46	
8	А055	Панель для установки измерительного прибора	1	Разный	2,5	2,5		Альбом 13
7	П080.04.03.04	Лист 8,0 8×210×926 ГОСТ 3680-57	1	Ст.3 ГОСТ 501-58	1,22	1,22		Б/4
6	П080.04.03.03	Лист	1	Ст.3	1,38	1,38	46	
5	П080.04.03.02	Лист	2	Ст.3	1,7	3,4	46	
4	П080.04.03.01	Лист 8,0 8×206×932 ГОСТ 3680-57	1	Ст.3 ГОСТ 501-58	1,21	1,2		Б/4
3	П080.04.02.04	Уголок	2	Ст.3	1,6	3,2	43	
2	П080.04.02.08	Профиль	2	Ст.3	1,55	3,1	43	
1	П080.04.02.02	Уголок	1	Ст.3	1,6	1,6	42	

Спецификация

ТД Приточная вентиляционная камера типа ПК 150 производительностью от 100 до 150 тыс. м³/час. Серия 3.904-11

1968г. П080.04.03 Панель передняя Выпуск 2 Лист 44

Госстрой СССР САНТЕХПРОЕКТ г. Москва

Зам. гл. инж. Стивбк. Комиссаров
Нач. отдела Гл. специал. Гл. конс. пр. Вед. конструк. Стивбк Рубинская
Руководил Гл. инж. Проекта Исполнит. Гольштейер
Консультант

▽1 остальное

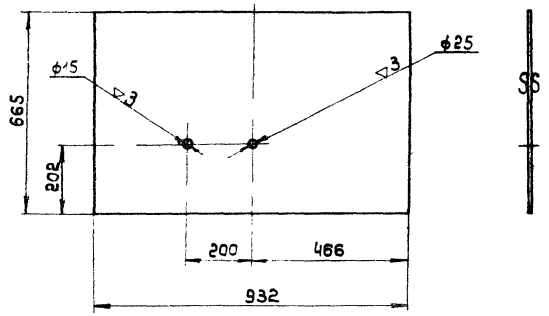

П080.04.03.14	Лист	Ст.3 ГОСТ 501-58	Лист В0.8 ГОСТ 3680-57	4.3	45
Обозначение	Наименование	Материал	Сортамент	Вес	Лист

▽1 остальное

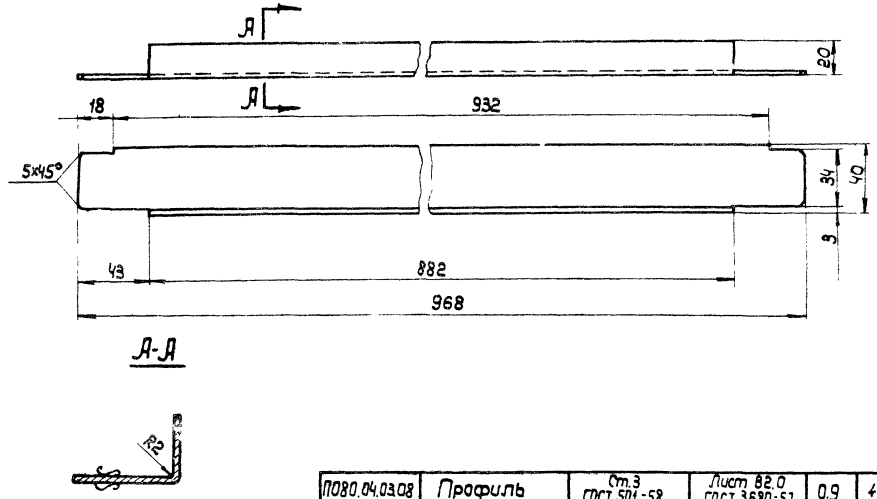

П080.04.03.08	Профиль	Ст.3 ГОСТ 501-58	Лист В2.0 ГОСТ 3680-57	0.9	45
Обозначение	Наименование	Материал	Сортамент	Вес	Лист

▽1 остальное

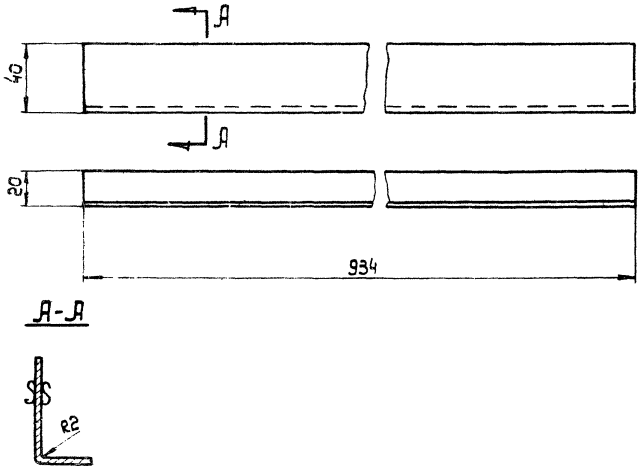

П080.04.03.12	Профиль	Ст.3 ГОСТ 501-58	Лист В2.0 ГОСТ 3680-57	0.85	45
Обозначение	Наименование	Материал	Сортамент	Вес	Лист

▽1 остальное

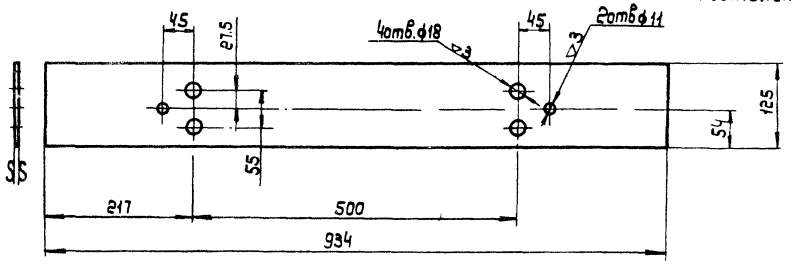

П080.04.03.07	Лист	Ст.3 ГОСТ 501-58	Лист В3.0 ГОСТ 3680-57	2.7	45
Обозначение	Наименование	Материал	Сортамент	Вес	Лист

ТД	Приточная вентиляционная камера типа ПК150 производительностью от 100 до 150 тыс м3/час	серия 3.904-11	
1968	Детали	Выпуск 2	Лист 45

Зам.гл.инж.		Гулишамбаров	Проверил		Спивак
Нач.отдела		Гольтвечер	Исполнитель		Комиссаров
Гл.специалист		Спивак			
Руков.гр.		Рувинская			
Вед.констр.					

ГОССТРОЙ СССР
САНТЕХПРОЕКТ
г. МОСКВА

▽1 остальное

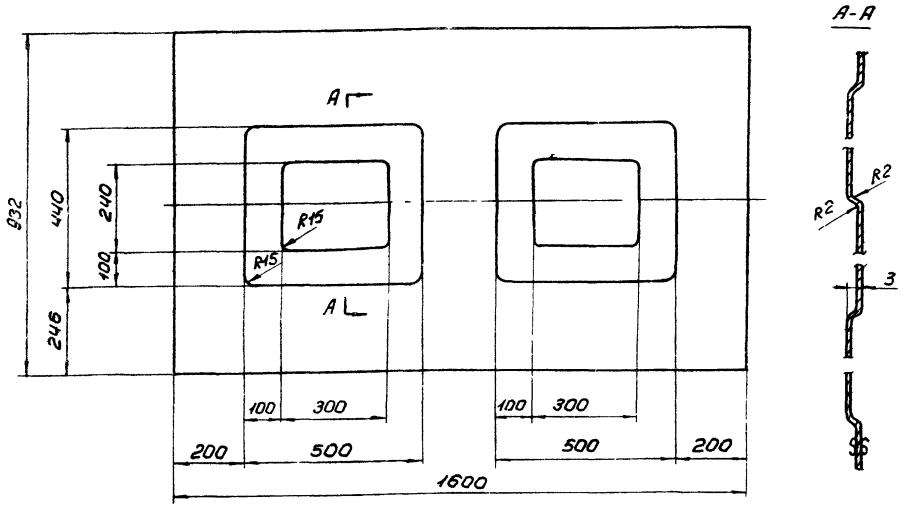

ГОСТРОЙ СССР САНТЕХПРОЕКТ г. МОСКВА						
Зам. гл. инж.						
Нач. отдела						
Гл. специал.						
Руков. гр.						
Вед. констр.						
Гл. инж. пр.	Стрельников					
проверил	Гольтвеггер					
исполнитель						
	Слободкин					
	Рубинская					
	Комиссаров					

П080.04.03.06	Лист	Ст.3 ГОСТ 501-58	Лист В 0,8 ГОСТ 3680-57	9,39	46
обозначен.	наименование	материал	сортамент	Вес	лист

▽1 остальное

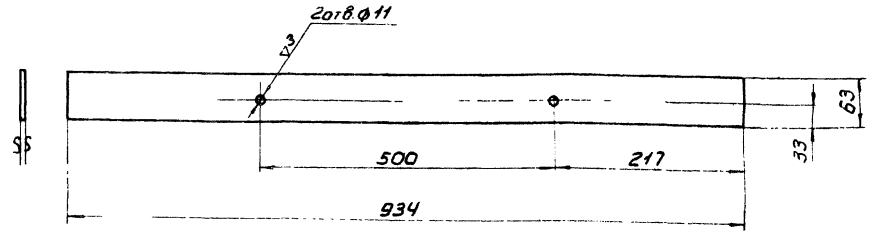

П080.04.03.03	Лист	Ст.3 ГОСТ 501-58	Лист В 3,0 ГОСТ 3680-57	1,38	46
обозначен.	наименование	материал	сортамент	Вес	лист

▽1 остальное

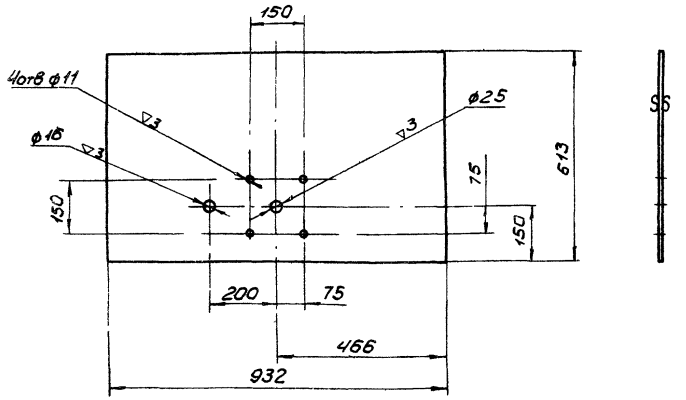

П080.04.03.05	Лист	Ст.3 ГОСТ 501-58	Лист В 0,8 ГОСТ 3680-57	3,4	46
Обозначен.	наименование	материал	Сортамент	Вес	Лист

▽1 остальное

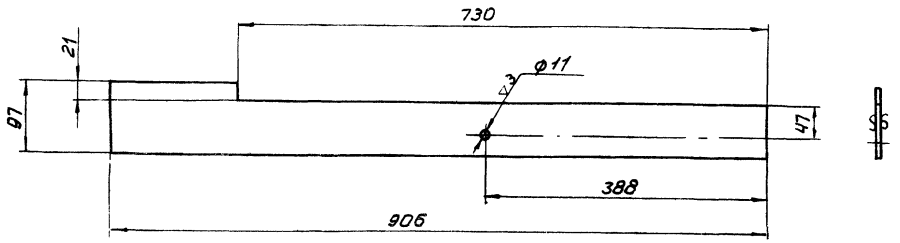

П080.04.03.02	Лист	Ст.3 ГОСТ 501-58	Лист 3,3,0 ГОСТ 3680-57	1,7	46
обозначен.	Наименование	материал	сортамент	Вес	Лист

ТД	Приточная вентиляционная камера типа ПК 150 производительностью от 100 до 150 тыс. м³/час		серия 3.904-11
1968	Детали		Выпуск 2 / лист 46

▽1 остальное

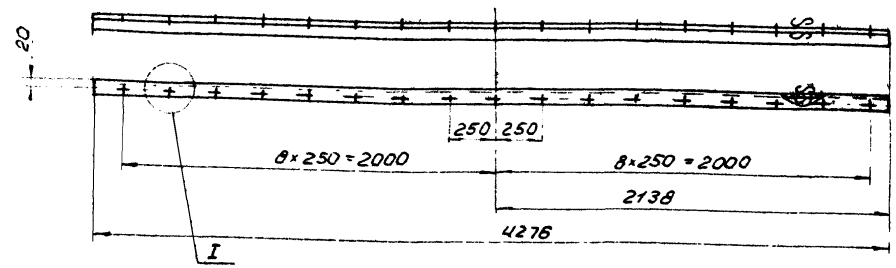

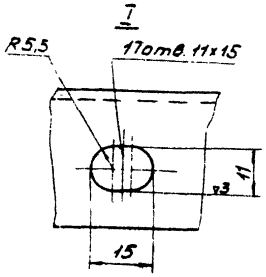

ПОВ0040402	Уголок	Ст 3 ГОСТ 535-58	Уголок 36×36×3 ГОСТ 8509-57	7.04	47
обозначен	наименование	материал	сортамент	Вес	лист

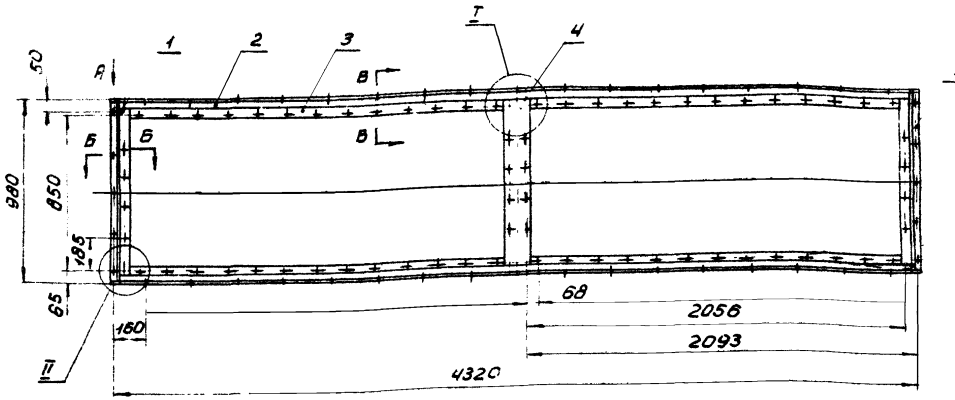

Вид А

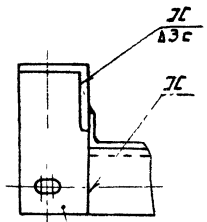

Б-Б

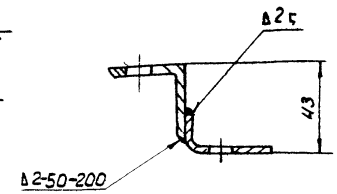

II

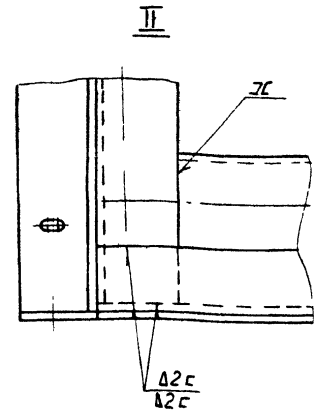

В-В

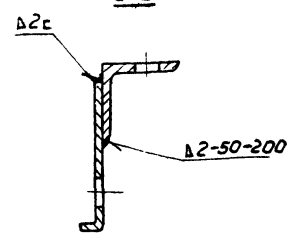

▽1 остальное

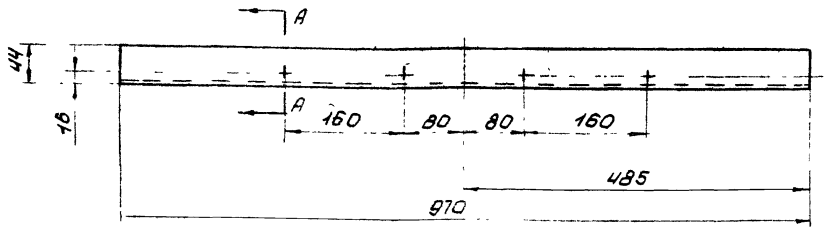

А-А

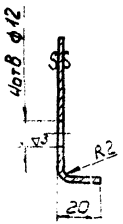

ПОВ0040404	Профиль	Ст 3 ГОСТ 501-58	Лист В 2.0 ГОСТ 3680-57	0.8	47
обозначение	наименование	материал	сортамент	Вес	лист

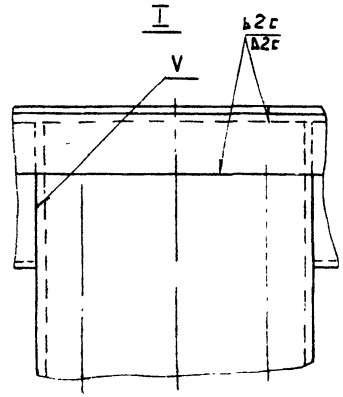

Общий вес : 34.

поз	обозначение	наименование	кол.	материал	вес шт.	вес общ	лист	прим
6	ПОВ0040406	Планка	4	Ст.3	0.055	0.22	48	
5	ПОВ0040405	Уголок	2	Ст.3	1.6	3.2	48	
4	ПОВ0040404	Профиль	1	Ст.3	3.15	3.15	48	
3	ПОВ0040403	Профиль	4	Ст.3	2.95	11.8	48	
2	ПОВ0040402	Уголок	2	Ст.3	7.04	14.08	47	
1	ПОВ0040401	Профиль	2	Ст.3	0.8	1.6	47	

Спецификация

ТД	Приточная вентиляционная камера типа ПК 150 производительностью от 100 до 150 тыс м3/час		серия 3.904.11	
1968	ПОВ0040404	Панель перекрытия	Выпуск 2	лист 47

Альбом 11

ГОССТРОЙ СССР САНТЕХПРОЕКТ г. МОСКВА

Зон. гл. инж. — Шишкарёв
Нач. отдела — Гольтберг
Гл. специал. — Сливок
Рук. гр. — Рудинская
Вед. констр.
Проверил — Гольтберг
Исполнит. —
Конс. — Сливок

▽1 остальное

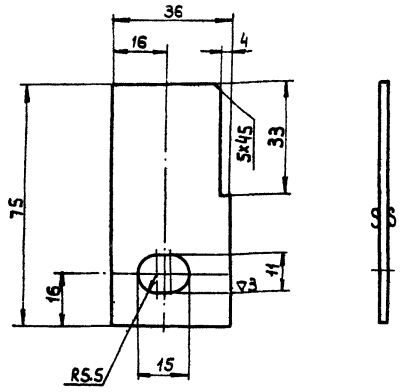

П080.04.04.06	Планка	Ст.3 ГОСТ 501-58	Лист В 3.0 ГОСТ 3680-57	0.055	48
Обозначен.	Наименование	Материал	Сортамент	Вес	Лист

▽1 остальное

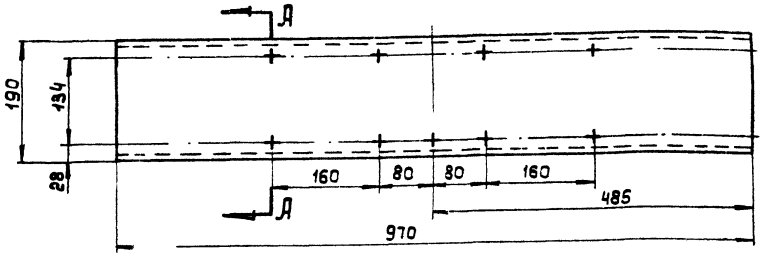

А-А

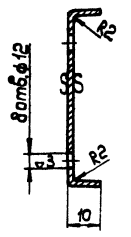

П080.04.04.04	Профиль	Ст.3 ГОСТ 501-58	Лист В 2.0 ГОСТ 3680-57	3.15	48
Обозначение	Наименование	Материал	Сортамент	Вес	Лист

▽1 остальное

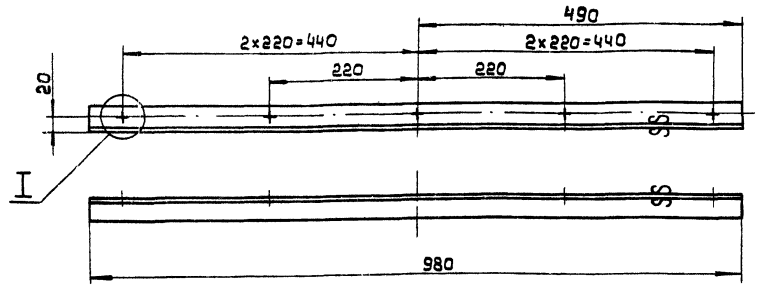

I

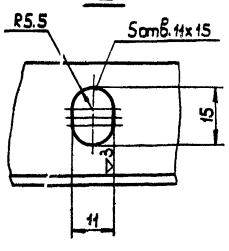

П080.04.04.05	Уголок	Ст.3 ГОСТ 535-58	Уголок 36x36x3 ГОСТ 8509-57	1.6	48
Обозначение	Наименование	Материал	Сортамент	Вес	Лист

▽1 остальное

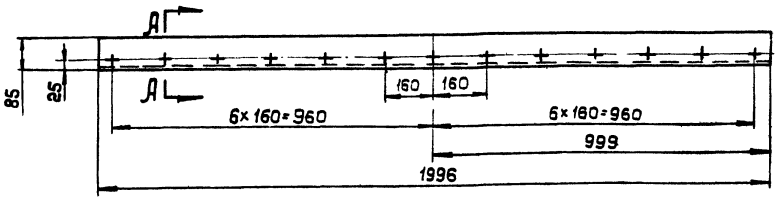

А-А

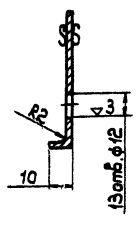

П080.04.04.03	Профиль	Ст.3 ГОСТ 501-58	Лист В 2.0 ГОСТ 3680-57	2.95	48
Обозначение	Наименование	Материал	Сортамент	Вес	Лист

ТД	Приточная вентиляционная камера типа ПК150 производительностью от 100 до 150 тыс. м3/час	Серия 3.904-11	
1968	Детали	Вып. уск. 2	Лист 48

Госстрой СССР
САНТЕХПРОЕКТ
г. МОСКВА

Зам. гл. инж.	Гулишамбаров	Проверил	Спивак
Нач. отдела	Гольтвечер	Исполнитель	Комиссаров
Гл. специал.			
Руков. гр-пы	Спивак		
Вед. констр.	Рубинская		

▽ 1 остальное

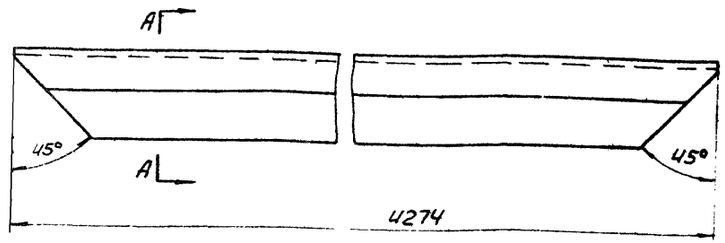

А-А

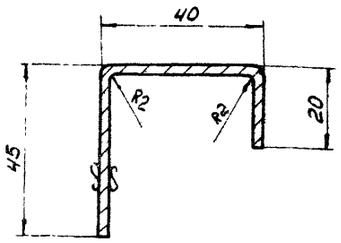

ПО80.04.05.03	Профиль	Ст.3 ГОСТ 501-58	Лист В 2,0 ГОСТ 3680-57	6,8	49
обозначен.	наименование	материал	Сортамент	Вес	Лист

▽ 1 остальное

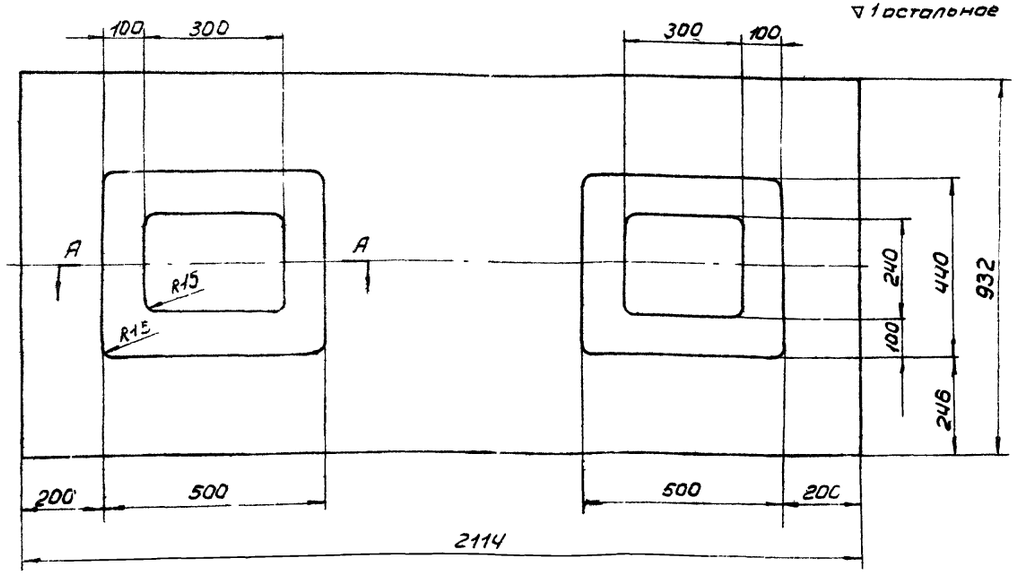

А-А

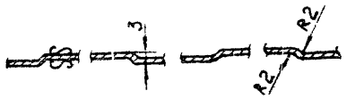

ПО80.04.05.02	Лист	Ст.3 ГОСТ 501-58	Лист В 0,8 ГОСТ 3680-57	12,3	49
обозначен.	наименование	материал	Сортамент	Вес	Лист

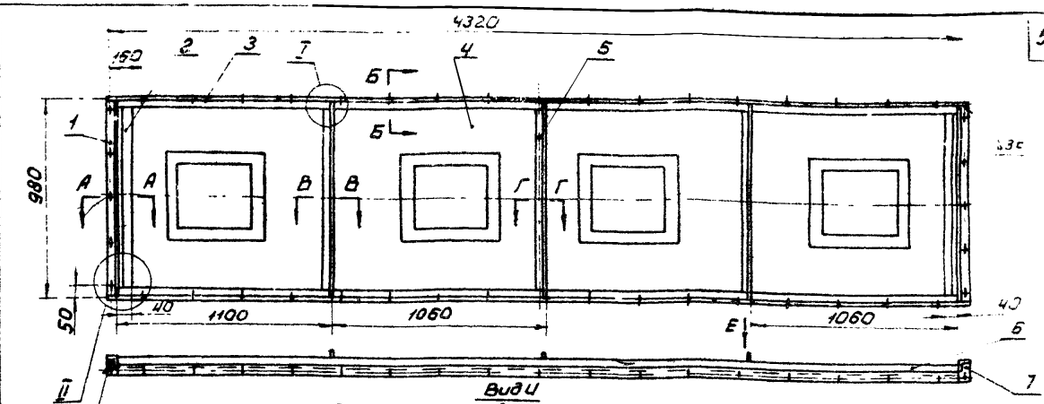

Види

Вариант изготовления панели с жесткостями приваренными к листам точечной сваркой

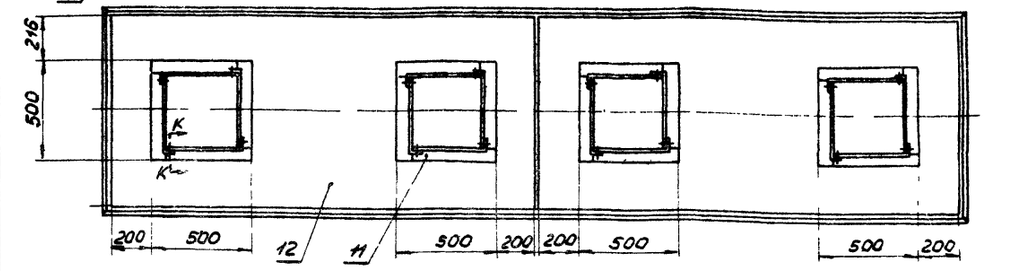

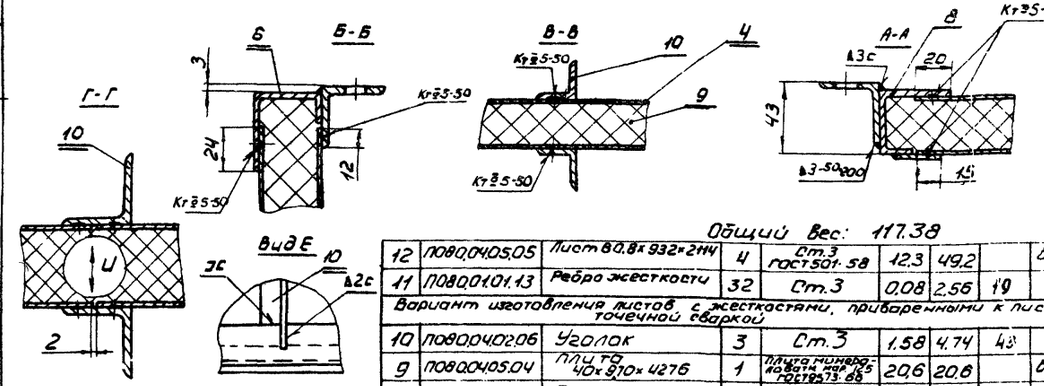

Общий Вес: 117,38

12	ПО80.04.05.05	Лист В 0,8 х 932 х 2114	4	Ст.3 ГОСТ 501-58	12,3	49,2		В/4
11	ПО80.01.01.13	Ребро жесткости	32	Ст.3	0,08	2,56	19	
Вариант изготовления листов с жесткостями, приваренными к листу точечной сваркой								
10	ПО80.04.02.06	Уголок	3	Ст.3	1,58	4,74	43	
9	ПО80.04.05.04	Плита 40х910х4276	1	Плита алюминиевая АМГ-6 ГОСТ 21631-76	20,6	20,6		В/4
8	ПО80.04.02.08	Профиль	2	Ст.3	1,55	3,1	43	
7	ПО80.04.04.06	Планка	4	Ст.3	0,055	0,22	48	
6	ПО80.04.05.03	Профиль	2	Ст.3	6,8	13,6	49	
5	ПО80.04.02.04	Уголок	3	Ст.3	1,6	[illegible]	43	
4	ПО80.04.05.02	Лист	4	Ст.3	12,3	49,2	49	
3	ПО80.04.04.02	Уголок	2	Ст.3	7,04	14,08	47	
2	ПО80.04.05.01	Лист В 3,0 х 30 х 606 ГОСТ 3680-57	2	Ст.3 ГОСТ 501-58	0,84	1,28		В/4
1	ПО80.04.04.05	Уголок	2	Ст.3	1,6	3,2	46	
поз	обозначен.	наименован.	кол.	материал	Вес шт.	Вес общ.	Лист	Прим

Спецификация

ТД	Приточная вентиляционная камера типа ПК150 производительностью от 100 до 150 тыс. м³/час.		Серия 3.904-11	
1968	ПО80.04.05	Панель перекрытия утепленная. Детали.	Выпуск 2	Лист 49

ГОССТРОЙ СССР САНТЕХПРОЕКТ г. МОСКВА

Зам. гл. инж. Ноч. отдела Гл. специал. Рухов. гр. Вед. констр.

Гришанбаров Фолтвегер. Сливак Рубинчик

Проверил Сливак Исполнил Конусоров

▽1 остальное

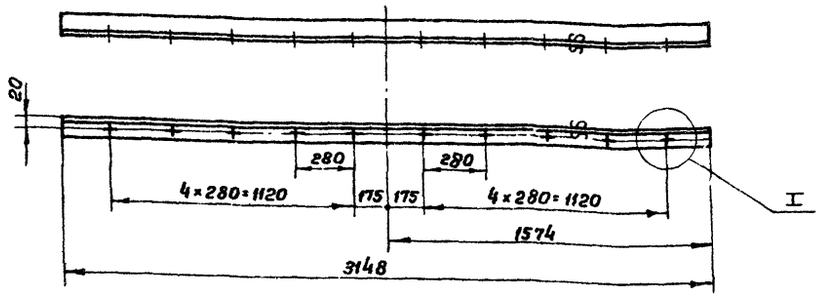

I

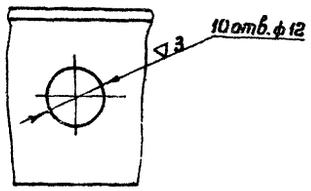

П080.05.00.03	Уголок	Ст.3 ГОСТ 535-58	Уголок 40×40×4 ГОСТ 8509-57	7,6	50
Обозначение	Наименование	Материал	Сортамент	Вес	Лист

▽1 остальное

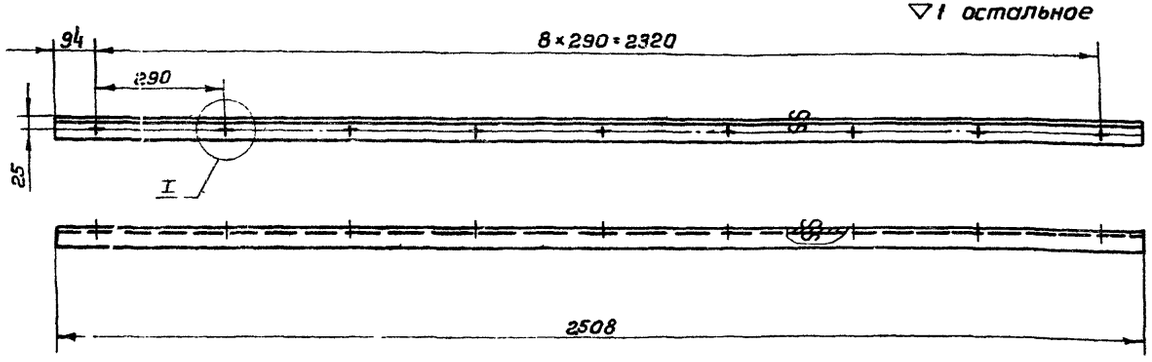

I

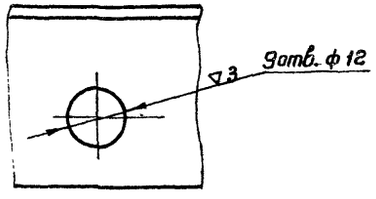

П080.05.00.02	Уголок	Ст.3 ГОСТ 535-58	Уголок 40×40×4 ГОСТ 8509-57	6.05	50
Обозначение	Наименование	Материал	Сортамент	Вес	Лист

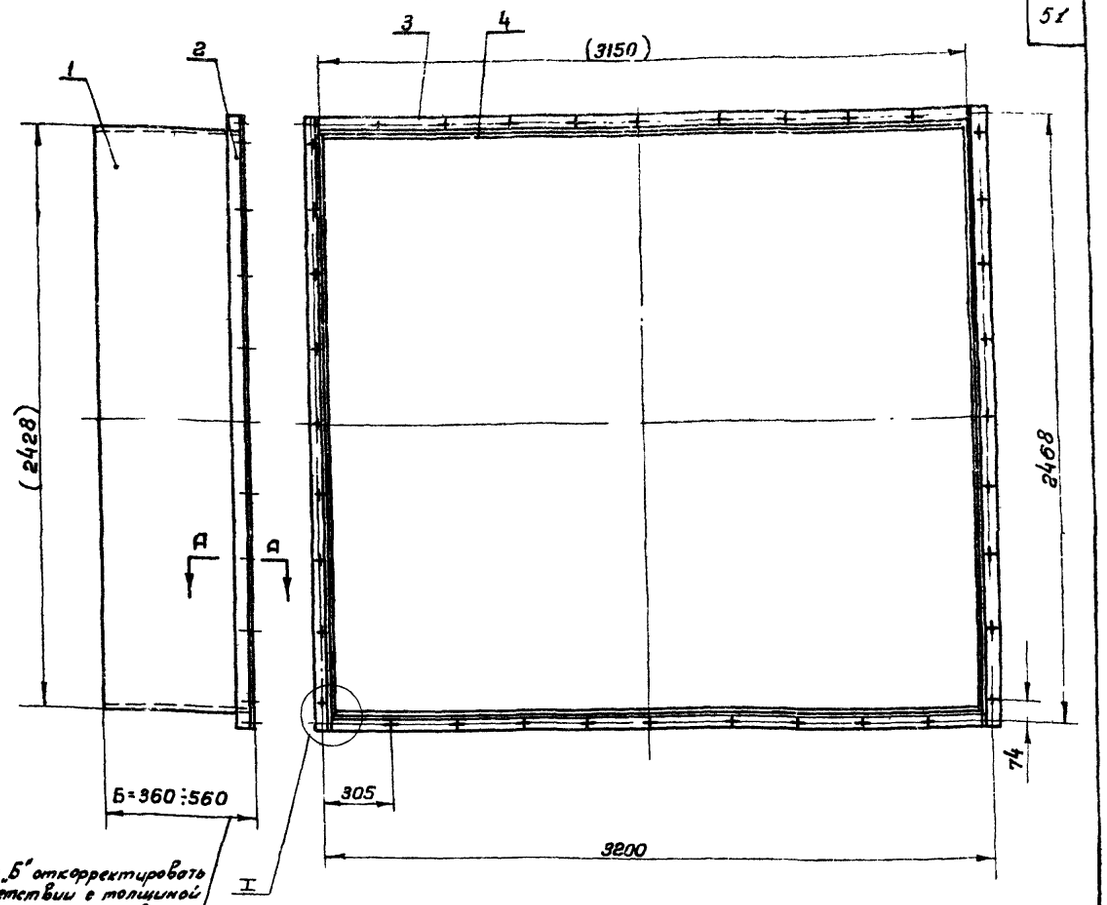

Размер „Б" откорректировать в соответствии с толщиной стены, после чего произвести привязку см. лист 5 сеч. Е-Е.

I

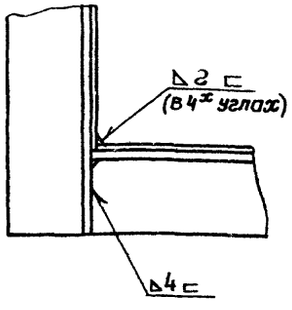

А-А

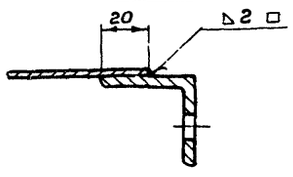

Вес короба указан при толщине проема стены 500 мм
Ширина Б поз. 1 и поз. 4 при этом равна 540 мм
При ширине проема стены 300 мм. Вi равна 340 мм.

Общий вес: 121.5

4	П080.05.00.04	Лист В2.0×Б ×3144 ГОСТ 3680-57	2	Ст.3 ГОСТ 501-58	26.6	53.2		Б/4
3	П080.05.00.03	Уголок	2	Ст.3	7,6	15,2	50	
2	П080.05.00.02	Уголок	2	Ст.3	6.05	12.1	50	
1	П080.05.00.01	Лист В2.0×Б ×2426 ГОСТ 3680-57	2	Ст.3 ГОСТ 501-58	20.5	41.0		Б/4
Поз.	Обозначение	Наименование	Кол.	Материал	Вес шт.	Вес общ.	Лист	Прим.

Спецификация

ТД	Приточная вентиляционная камера типа ПК150 производительностью от 100 до 150 тыс. м³/час.			Серия 3.904-11	
1958	П080.05	Короб переходной. Детали.		Выпуск 2	Лист 50и

Добавлена надпись «размеру „Б"». Рук. гр. 15/1-69 — Квитрова

Госстрой СССР	Зам. гл. инж.		Выпущено Сантехпроект г. Москва	Гип.	Терентьева
	Нач. отдела			Гип.	Моисеева
	Гл. специал.			Гип.	
	Руков. гр.	Спивак		Исполнит.	Копирдал
	Вед. констр.	Рубинская		Проверил	

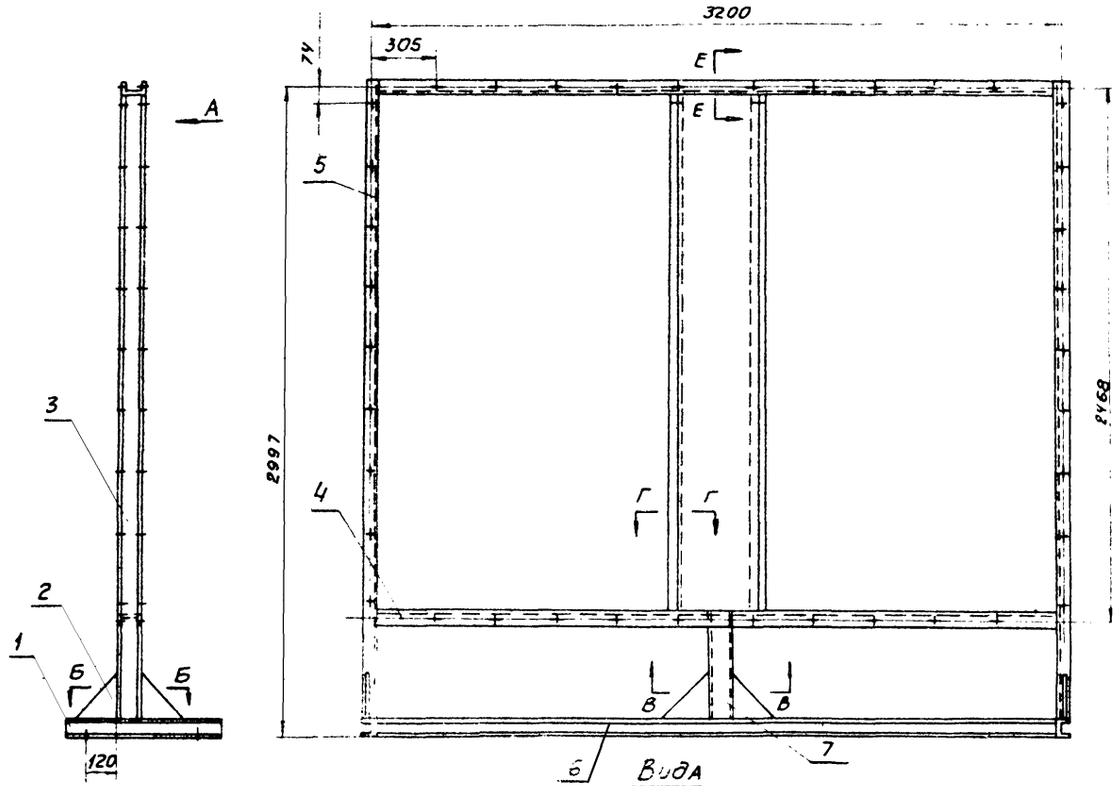

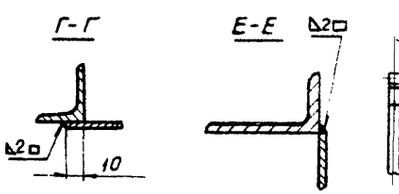

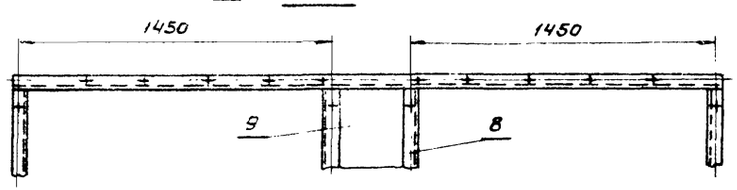

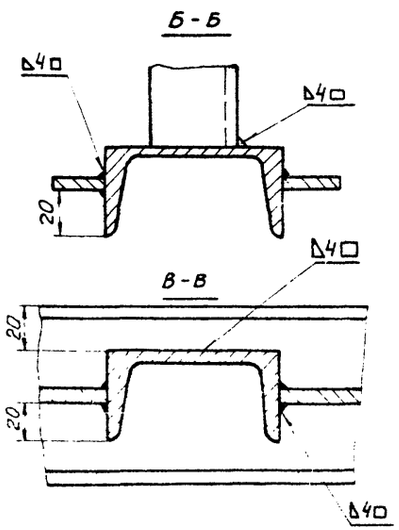

Общий вес: 170,74

поз.	Обозначение	Наименование	Кол.	Материал	Вес шт.	Вес общ.	Лист	Прим.
9	ПО80.06.01.09	Лист В2,0×280×2426 ГОСТ 3680-57	1	Ст.3 ГОСТ 501-58	10,6	10,6		Б/ч
8	ПО80.06.01.08	Швеллер	2	Ст.3	17,06	34,12	52	
7	ПО80.06.01.07	Швеллер 8 L= 461 ГОСТ 8240-56	1	Ст.3 ГОСТ 535-58	32,4	32,4		Б/ч
6	ПО80.06.01.06	Швеллер 8 L=3146 ГОСТ 8240-56	1	Ст.3 ГОСТ 535-58	22,1	22,1		Б/ч
5	ПО80.06.01.05	Швеллер	1	Ст.3	20,6	20,6	52	
4	ПО80.06.01.04	Швеллер	2	Ст.3	22,1	44,2	52	
3	ПО80.06.01.03	Швеллер	1	Ст.3	20,6	20,6	52	
2	ПО80.06.01.02	Косынка	4	Ст.3	0,62	2,48	32	
1	ПО80.06.01.01	Швеллер	2	Ст.3	6,3	12,6	32	

Спецификация

1968	ПС80.06.01. Рама	Выпуск 2	Лист 51

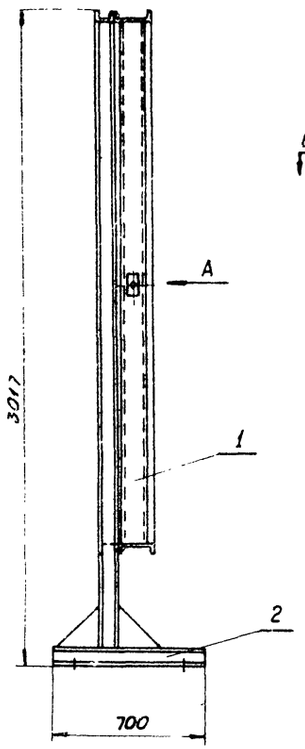

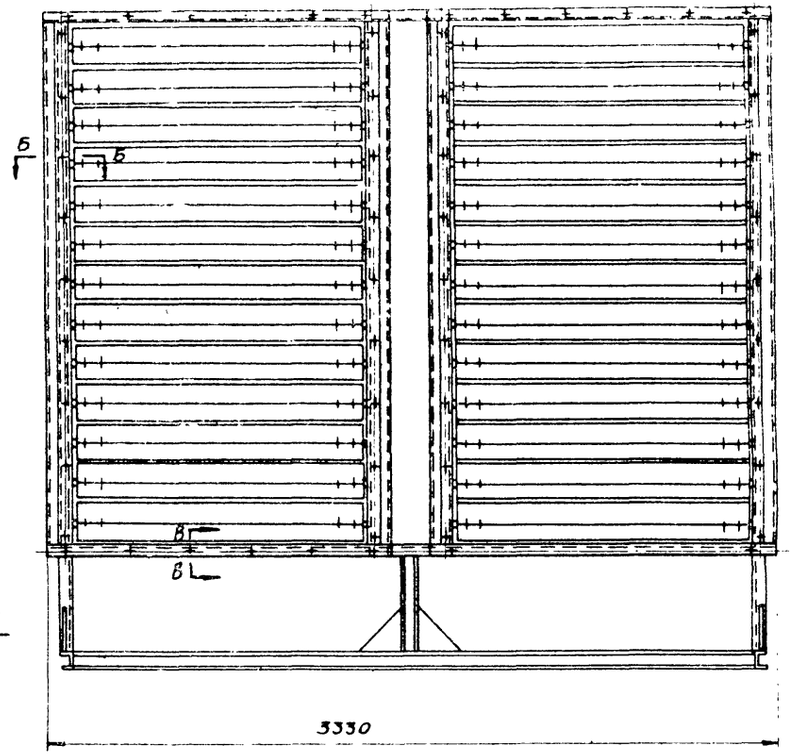

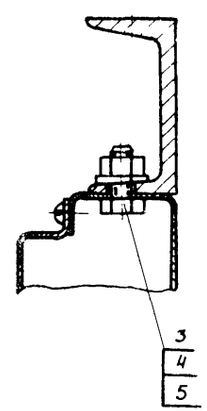

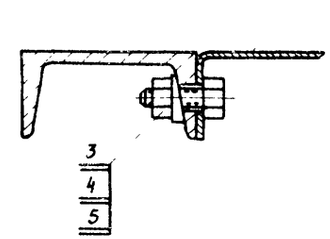

Общий вес: 456,35

поз.	Обозначение	Наименование	Кол.	Материал	Вес шт.	Вес общ.	Лист	Прим.
5		Шайба 10 ГОСТ 10906-64	56		0,012	0,67		
4		Гайка М10 ГОСТ 5915-62	56		0,012	0,67		
3		Болт М10×25 ГОСТ 7798-62	56		0,027	1,51		
2	ПО80.06.01	Рама	1	Разный	170,7	170,7	51	
1	К573	Заслонка воздушная утепленная с электроподогревом У2400×1400	2	Разный	141,4	282,8		

Спецификация

ТД	Приточная вентиляционная камера типа ПК150 производительностью от 100 до 150 тыс. м³/час	Серия 3.904-11
1968	ПО80.06 Установка утепленных заслонок	Выпуск 2

Инв. № подл. | Подпись и дата | Взам. инв. №

Гип	Чекалова		
Нач. отд.	Шайдаров	Проверил	Шайдаров
Гл. спец.	Гольбегер	Исполнил	Гольбегер
Рук. гр.	Слуцкий	Слуцкая	Слуцкая
Вед. констр.	Рубинская	Копировал	Рубинская

Госстрой СССР
САНТЕХПРОЕКТ
Москва

▽1 остальное

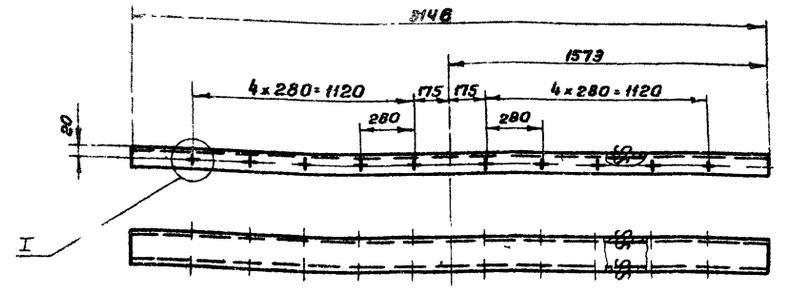

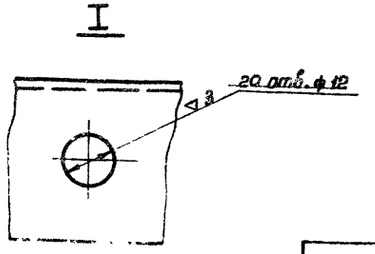

П080.06.01.04	Швеллер	Ст.3 ГОСТ 535-58	Швеллер 8 ГОСТ 8240-56	22,1	52
Обозначение	Наименование	Материал	Сортамент	Вес	Лист

▽1 остальное

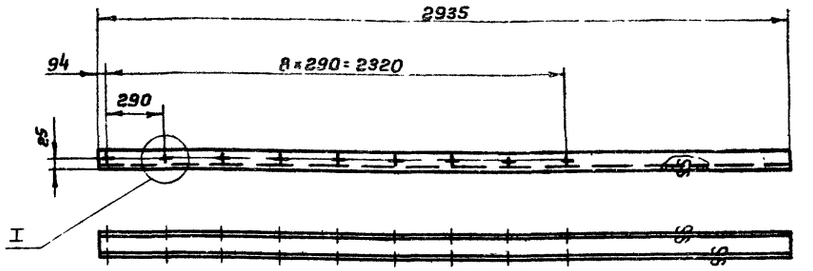

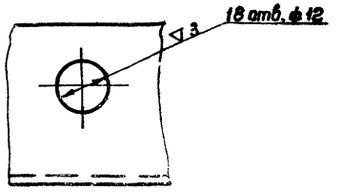

П080.06.01.05	Швеллер	Ст.3 ГОСТ 535-58	Швеллер 8 ГОСТ 8240-56	20,6	52
Обозначение	Наименование	Материал	Сортамент	Вес	Лист

▽1 остальное

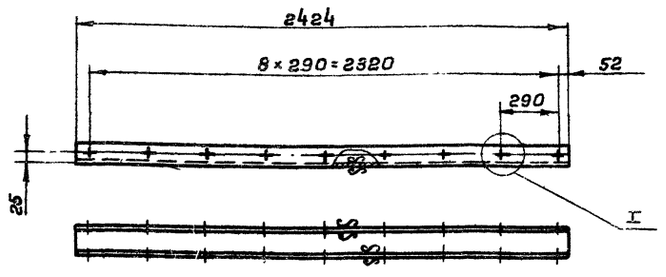

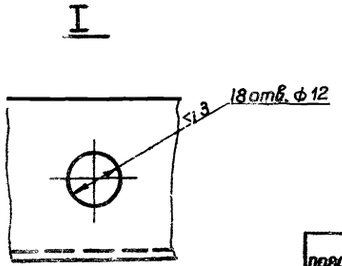

П080.06.01.08	Швеллер	Ст.3 ГОСТ 535-58	Швеллер 8 ГОСТ 8240-56	17.06	52
Обозначение	Наименование	Материал	Сортамент	Вес	Лист

▽1 остальное

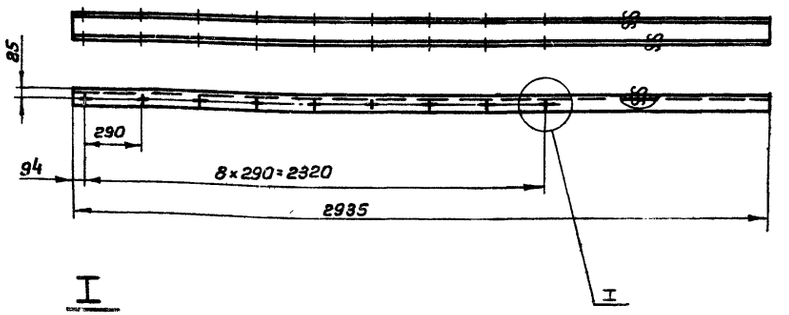

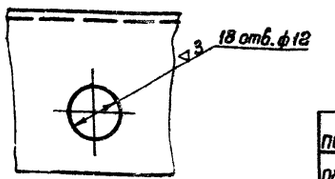

П080.06.01.03	Швеллер	Ст.3 ГОСТ 535-58	Швеллер 8 ГОСТ 8240-56	20.6	52
Обозначение	Наименование	Материал	Сортамент	Вес	Лист

Госстрой СССР
САНТЕХПРОЕКТ
г. Москва

Зам. гл. инж.		
Нач. отдела		
Гл. специал.		
Рук. гр.	Шмаков	
Вед. констр.		
Выполнил	Волтверер	
Проверил		
Исполнитель		
Нач. отдела		
Гл. инж.	Шмаков	
Гл. архитектор		
Гл. конструктор		
Гл. специалист	Комиссаров	
	Терентьева	
	спидан	
	Рубинская	

ТД	Приточная вентиляционная камера типа ПК150 производительностью от 100 до 150 тыс. м³/час.	Серия 3.904-11
1968	Детали	Выпуск 2 / Лист

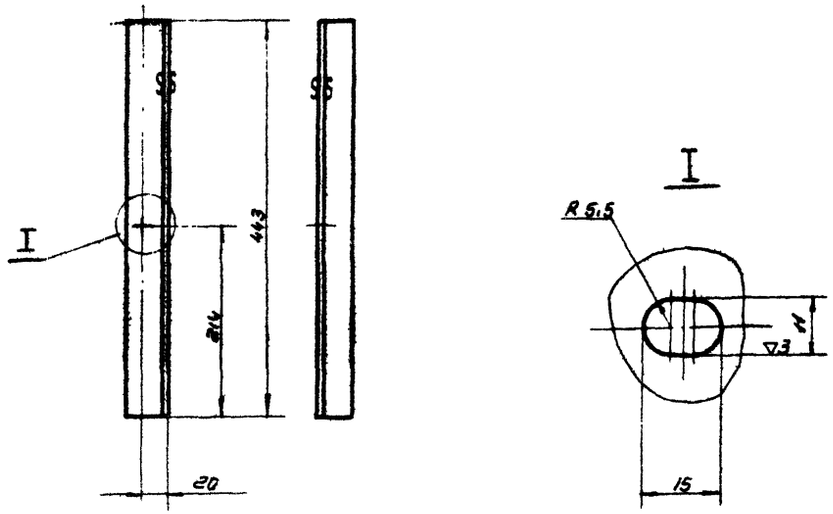

П080.07.00.01	Уголок	Ст.3 ГОСТ 535-58	Уголок 36×36×3 ГОСТ 8509-57	0.72	53
Обозначение	Наименование	Материал	Сортамент	Вес	Лист

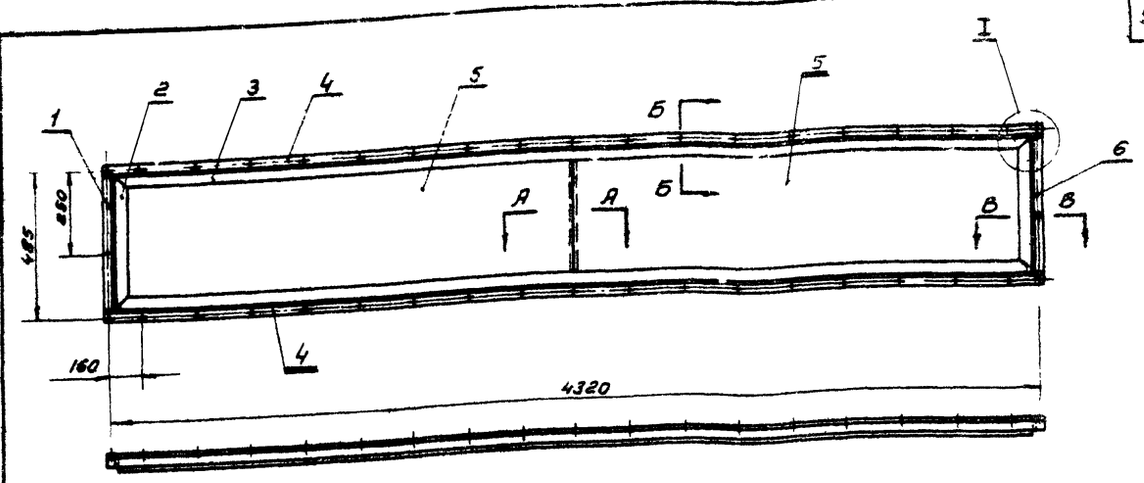

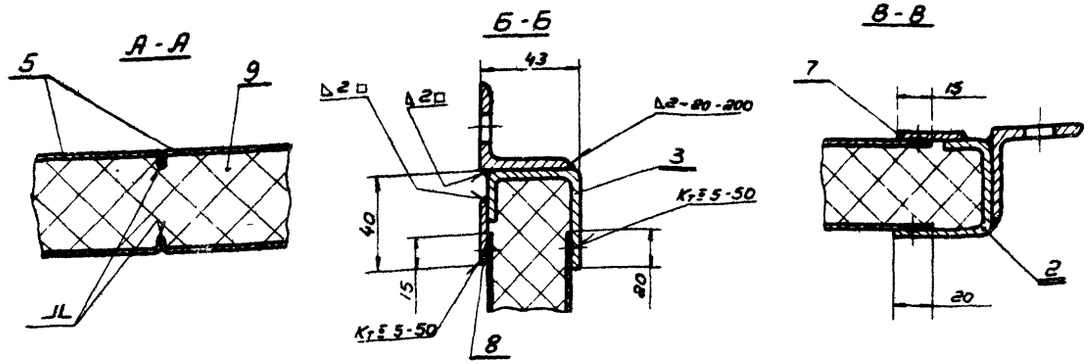

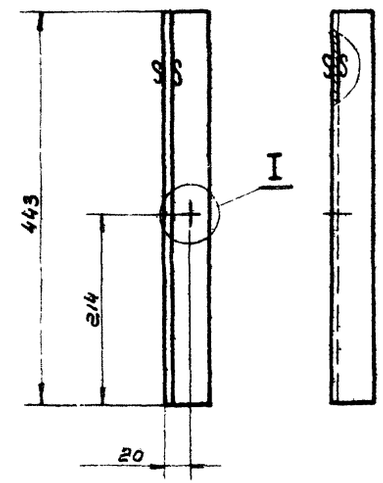

П080.07.00.05	Уголок	Ст.3 ГОСТ 535-58	Уголок 36×36×3 ГОСТ 8509-57	0.72	53
Обозначение	Наименование.	Материал	Сортамент	Вес	Лист

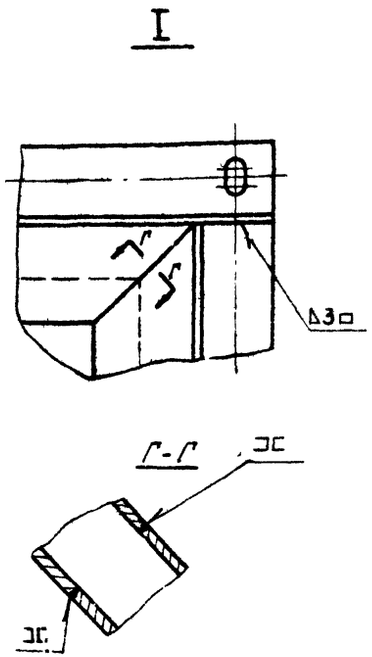

Общий вес 64,12

Поз.	Обозначение	Наименование	Кол.	Материал	Вес шт.	Вес общ.	Лист	Прим.
9	П080.07.00.08	Плита 40×440×4276	1	Плита минераловатная ГОСТ 9573-66 марка „125"	9,0	9,0		Б/4
8	П080.07.00.07	Лист В1,6×30×4200 ГОСТ 3680-57	2	Ст.3 ГОСТ 501-58	1,58	3,16		Б/4
7	П080.07.00.06	Лист В1,6×30×425 ГОСТ 3680-57	2	Ст.3 ГОСТ 501-58	0,16	0,32		Б/4
6	П080.07.00.05	Уголок	1	Ст.3	0,72	0,72	53	
5	П080.07.00.04	Лист	4	—"—	5,3	21,2	54	
4	П080.07.00.03	Уголок	2	—"—	7,0	14,0	54	
3	П080.04.05.03	Профиль	2	—"—	6,8	13,..	9	
2	П080.07.00.02	Профиль	2	—"—	0,7	1,4	54	
1	П080.07.00.01	Уголок	1	—"—	0,72	0,72	53	

Спецификация

ТД	Приточная вентиляционная камера типа ПК150 производительностью от 100 до 150 тыс. м³/час	Серия 3.904-11	
1968	П080.07. Панель	Выпуск 2	Лист 53

Госстрой СССР
САНТЕХПРОЕКТ
г. Москва

Зам. гл. инж.		Гулишанваров	Проверил
Нач. отдела		Гольтвегер	Исполнитель
Гл. спец.		Спивак	
Руков. гр.		Рувинская	
Вед. констр.			

∇1 остальное

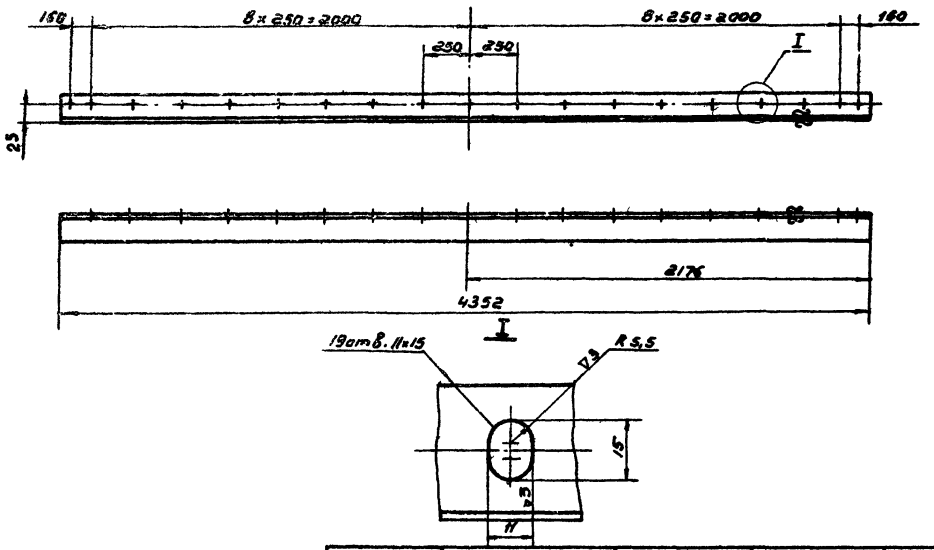

П080.07.00.03	Уголок	Ст.3 гост 535-57	Уголок 36×36×3 гост 8509-57	7,0	54
Обозначение	Наименование	Материал.	Сортамент	Вес	Лист

∇1 остальное

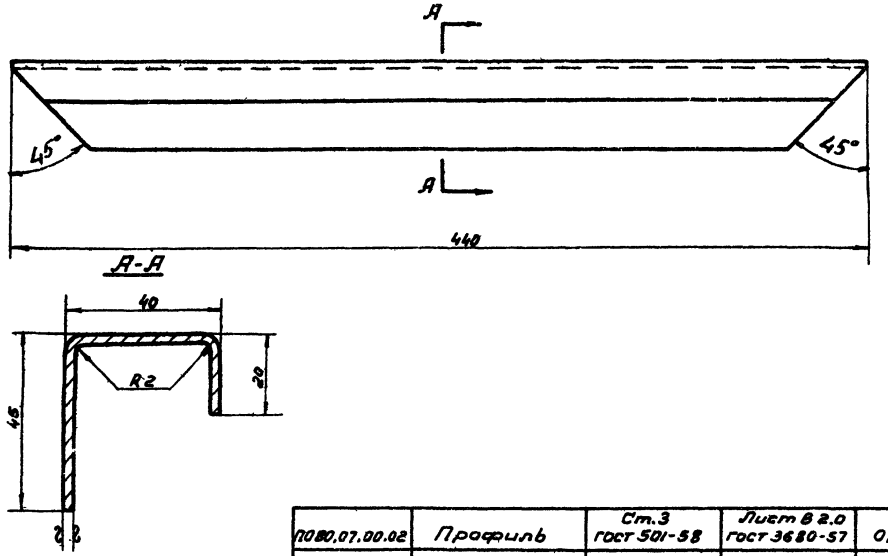

П080.07.00.02	Профиль	Ст.3 гост 501-58	Лист В 2.0 гост 3680-57	0,7	54
Обозначение	Наименование	Материал	Сортамент	Вес	Лист

∇1 остальное

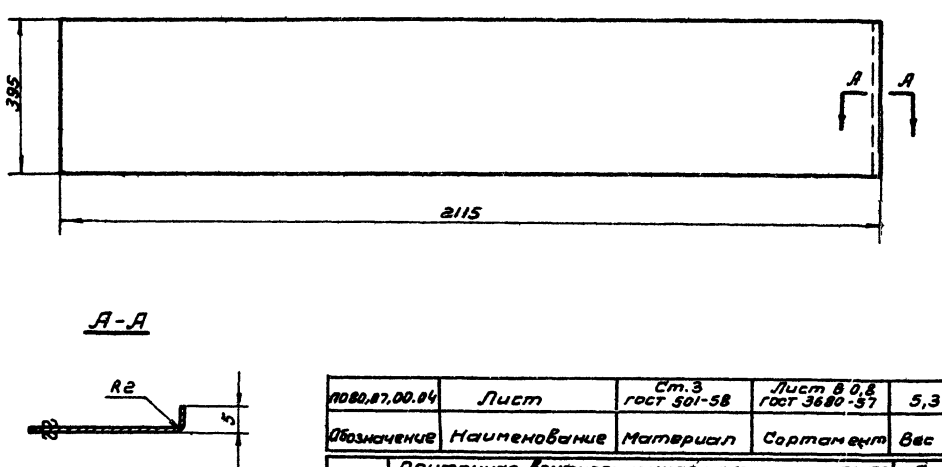

П080.07.00.04	Лист	Ст.3 гост 501-58	Лист В 0,8 гост 3680-57	5,3	54
Обозначение	Наименование	Материал	Сортамент	Вес	Лист

ТД	Приточная вентиляционная камера типа ПК150 производительностью от 100 до 150 тыс. м³/час.	Серия 3.904-11	
1968	Детали	Выпуск	Лист 54

Госстрой СССР
САНТЕХПРОЕКТ
г. Москва

Зам.гл.инж. | Нач.отдела | Гл.специал. | Рук.группы | Вед.констр. | Тупиковский | Гольтвегер | Сливак | Рубинская | Проверил | Исполнитель | Сливак | Абросимов

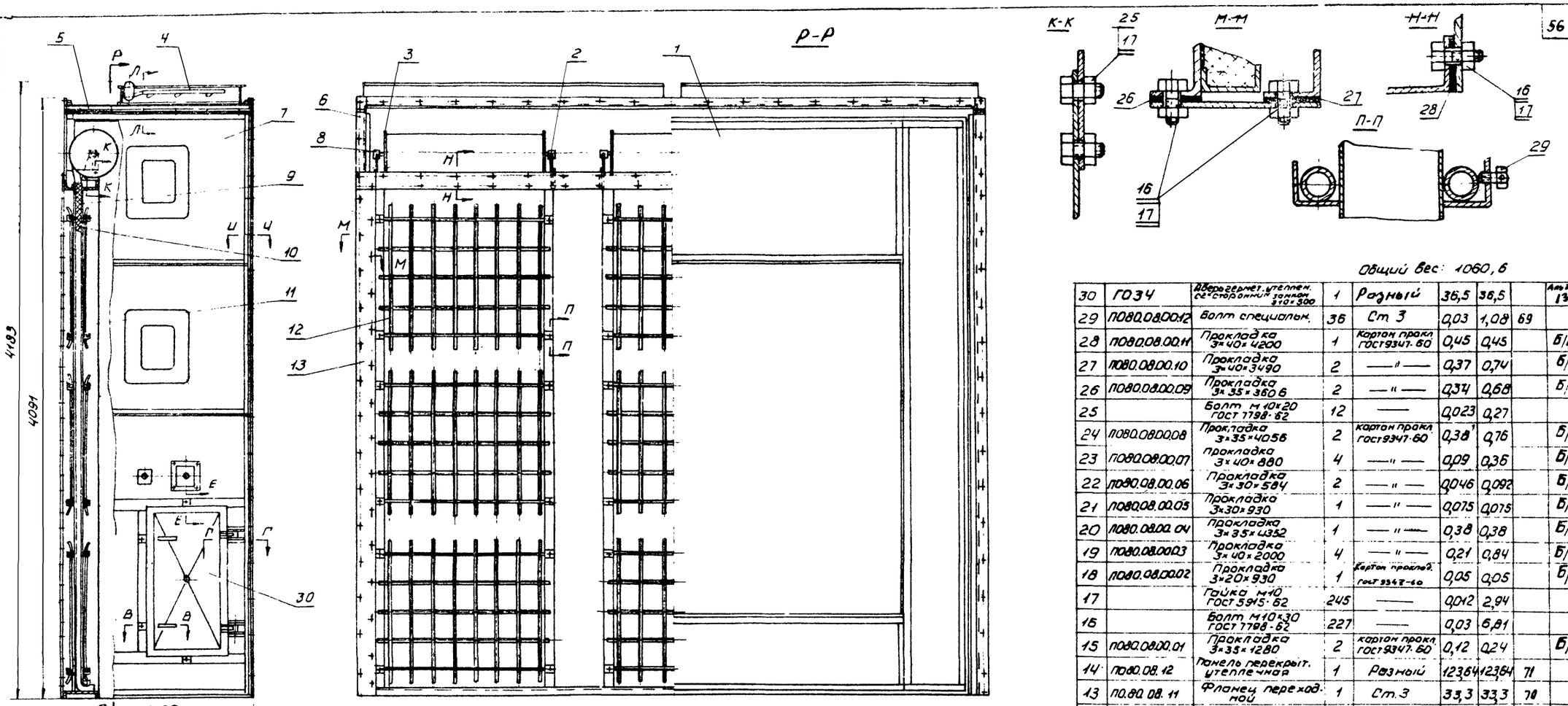

Общий вес: 1060,6

поз	Обозначение	Наименование	кол.	Материал	Вес шт.	Вес общ.	Лист.	прим
30	ГОЗЧ	Дверь герметич. утеплен. со стеклянной заливкой 370×500	1	Разный	36,5	36,5		Альбом 13
29	П080.08.00.12	Болт специальн.	36	Ст 3	0,03	1,08	69	
28	П080.08.00.11	Прокладка 3×40×1200	1	Картон прокл ГОСТ 9347-60	0,45	0,45		Б/ч
27	П080.08.00.10	Прокладка 3×40×3490	2	—"—	0,37	0,74		Б/ч
26	П080.08.00.09	Прокладка 3×35×3506	2	—"—	0,34	0,68		Б/ч
25		Болт М10×20 ГОСТ 7798-62	12	——	0,023	0,27		
24	П080.08.00.08	Прокладка 3×35×4056	2	Картон прокл ГОСТ 9347-60	0,38	0,76		Б/ч
23	П080.08.00.07	Прокладка 3×40×880	4	—"—	0,09	0,36		Б/ч
22	П080.08.00.06	Прокладка 3×30×584	2	—"—	0,046	0,092		Б/ч
21	П080.08.00.05	Прокладка 3×30×930	1	—"—	0,075	0,075		Б/ч
20	П080.08.00.04	Прокладка 3×35×4352	1	—"—	0,38	0,38		Б/ч
19	П080.08.00.03	Прокладка 3×40×2000	4	—"—	0,21	0,84		Б/ч
18	П080.08.00.02	Прокладка 3×20×930	1	Картон прокл2. ГОСТ 9347-60	0,05	0,05		Б/ч
17		Гайка М10 ГОСТ 5915-62	245	——	0,012	2,94		
16		Болт М10×30 ГОСТ 7798-62	227	——	0,03	6,81		
15	П080.08.00.01	Прокладка 3×35×1280	2	Картон прокл ГОСТ 9347-60	0,12	0,24		Б/ч
14	П080.08.12	Панель перекрыт. утеплённая	1	Разный	123,64	123,64	71	
13	П080.08.11	Фланец переходной	1	Ст 3	33,3	33,3	70	
12	П080.08.10	Решетка опорн.	9	Разный	16,0	144,0	67	
11	П080.08.09	Корпус фильтра	1	—"—	147,23	147,23	67	
10	П080.08.08	Решетка съемная	9	Разный	4,0	36,0	66	
9		Фильтр. матер. типа ФСВУ рулон шир. 1200мм	3	Упрз. стеклоп. пряж. АТМ МБСН РФСТ-66	5,0	15,0		Б/ч
8	П080.08.07	Подшипник правый	3	Разный	0,78	2,34	58	
7	П080.08.06	Панель передняя	1	—"—	125,34	125,34	65	
6	П080.08.05	Панель задняя	1	—"—	135,86	135,86	62	
5	П080.08.04	Панель перекрытия	1	—"—	69,41	69,41	60	
4	К517	Заслонка воздушная рециркуляционная 1800×2000	2	—"—	56,56	113,12		Альбом 14
3	П080.08.03	Катушка	3	—"—	6,15	18,45	59	
2	П080.08.02	Подшипник левый	3	—"—	0,78	2,34	58	
1	П080.08.01	Панель торцевая	1	Разный	2000	2000	56	

Спецификация

ГОССТРОЙ СССР САНТЕХПРОЕКТ г. МОСКВА

Зам. гл. инж. Шишкаборов
Нач. отдела Гл. специал. Рук. гр. Вед. констр. Слуваг

Разраб. Слуваг
Проверил Альтвегер
Исполнитель Слуваг
Н. контр. Ковчегорцев
Гл. инж. проекта Слуваг
Гл. архитектор проекта Авинская

ТД

Приточная вентиляционная камера типа ПК150 производительностью от 100 до 150 тыс м³/час

Серия 3.984-11

1968 | П080.08 Секция приемная с фильтром | Выпуск 2 | Лист 55

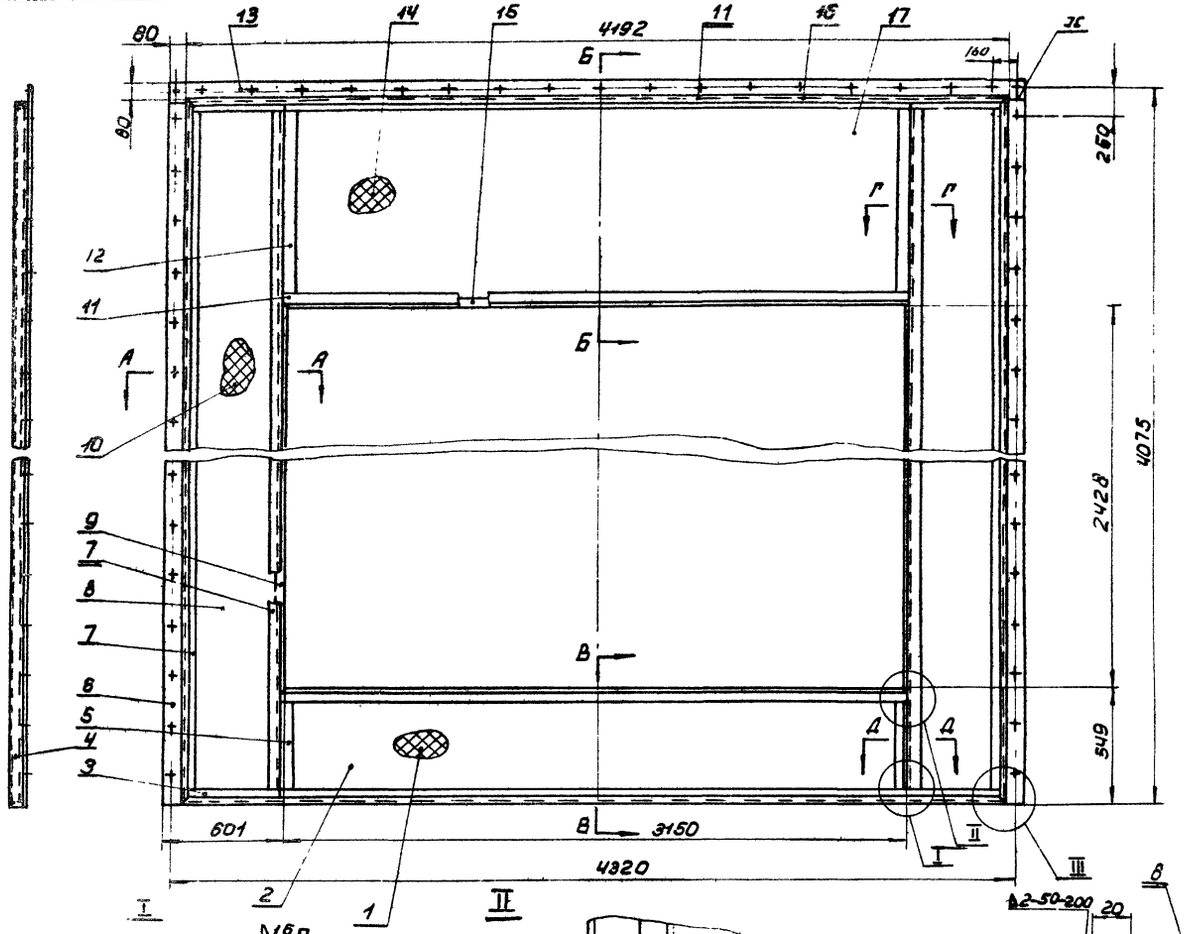

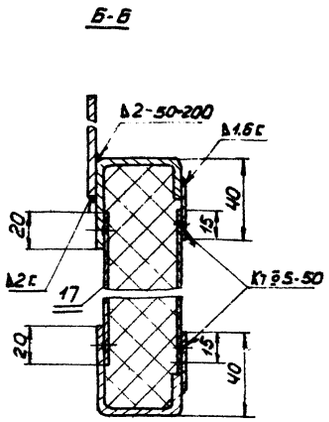

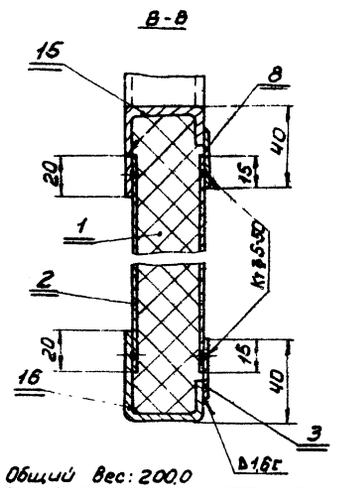

Общий вес: 200,0

19	ПО80.08.01.16	Лист В2,0×20×942 ГОСТ 3680-57	2	Ст.3 ГОСТ 501-58	0,29	0,58		Б/ч
18	ПО80.08.01.15	Лист В2,0×20×457 ГОСТ 3680-57	2	Ст.3 ГОСТ 501-58	0,14	0,28		Б/ч
17	ПО80.08.01.14	Лист В0,8×985×3140 ГОСТ 3680-57	2	Ст.3 ГОСТ 501-58	19,4	38,8		Б/ч
16	ПО80.04.01.13	Профиль	2	Ст.3	6,7	13,4	42	
15	ПО80.04.01.12	Профиль	2	Ст.3	5,0	10,0	42	
14	ПО80.08.01.13	Плита 40×1030×3150	1	Плита минер. повыш. марк. 125 ГОСТ 9573-86	16,2	16,2		Б/ч
13	ПО80.04.01.10	Фланец	1	Ст.3	6,8	6,8	40	
12	ПО80.08.01.12	Лист В1,6×30×954 ГОСТ 3680-57	2	Ст.3 ГОСТ 501-58	0,36	0,72		Б/ч
11	ПО80.08.01.11	Лист В1,6×30×3166 ГОСТ 3680-57	4	Ст.3 ГОСТ 501-58	1,2	4,8		Б/ч
10	ПО80.08.01.10	Плита 40×517×4007	2	Плита минер. повыш. марк. 125 ГОСТ 9573-86	10,1	20,2		Б/ч
9	ПО80.08.01.09	Профиль	2	Ст.3	6,3	12,6	57	
8	ПО80.08.01.08	Лист В0,8×472×3951 ГОСТ 3680-57	4	Ст.3 ГОСТ 501-58	11,7	46,8		Б/ч
7	ПО80.08.01.07	Лист В1,6×30×3931 ГОСТ 3680-57	4	Ст.3 ГОСТ 501-58	1,47	5,88		Б/ч
6	ПО80.08.01.06	Фланец	2	Ст.3	6,2	12,4	57	
5	ПО80.08.01.05	Лист В1,6×30×469 ГОСТ 3680-57	2	Ст.3 ГОСТ 501-58	0,18	0,36		Б/ч
4	ПО80.08.01.04	Профиль	2	Ст.3	6,3	12,6	57	
3	ПО80.08.01.03	Лист В1,6×30×500 ГОСТ 3680-57	4	Ст.3 ГОСТ 501-58	0,19	0,76		Б/ч
2	ПО80.08.01.02	Лист В0,8×500×3140 ГОСТ 3680-57	2	Ст.3 ГОСТ 501-58	9,9	19,8		Б/ч
1	ПО80.08.01.01	Плита 40×545×3150	1	Плита минер. повыш. марки 125 ГОСТ 9573-86	8,5	17,0		Б/ч
поз.	Обозначен.	Наименование	кол.	Материал	Вес шт.	Вес общ.	Лист.	Прим.

Спецификация

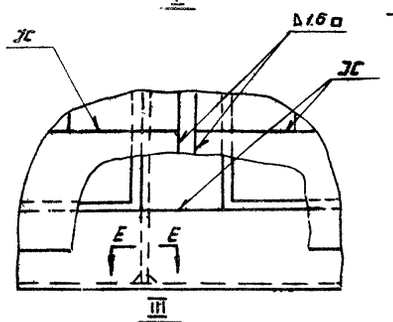

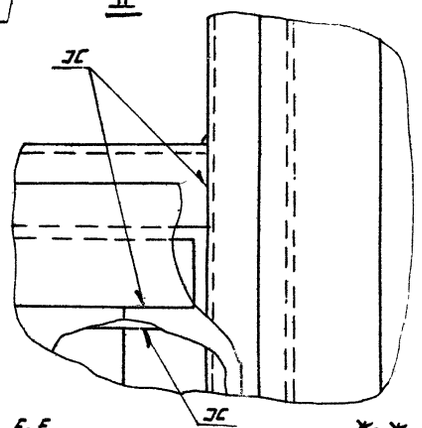

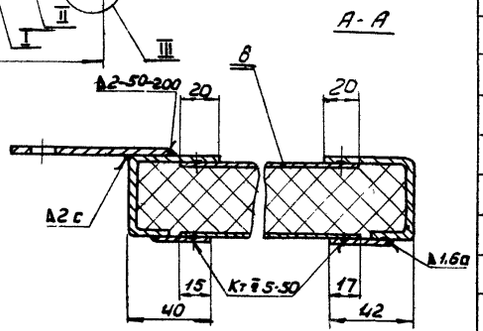

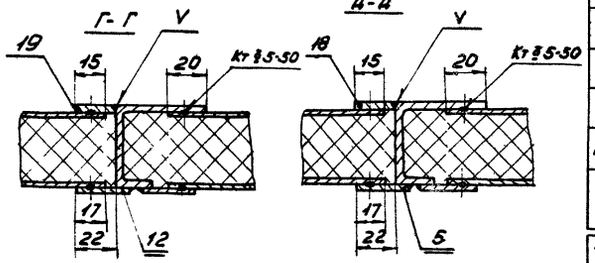

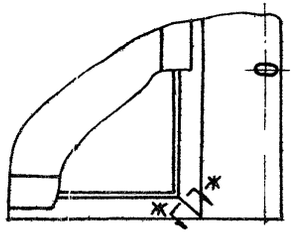

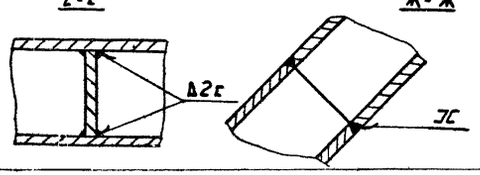

Гл. инж.		Гипьтвесер		Спивак		
Нач. отдела		Испольнитель		Рубинскер		
Гл. специал.						
Рук. группы						
Вед. констр.						

ГОССТРОЙ СССР
САНТЕХПРОЕКТ
г. МОСКВА

ТД 1968 — Приточная вентиляционная камера типа ПК 150 производительностью от 100 до 150 тыс. м³/час — Серия 3.904-11

ПО80.08.01 Панель торцевая — Выпуск 2 — Лист 56

∇ остальное

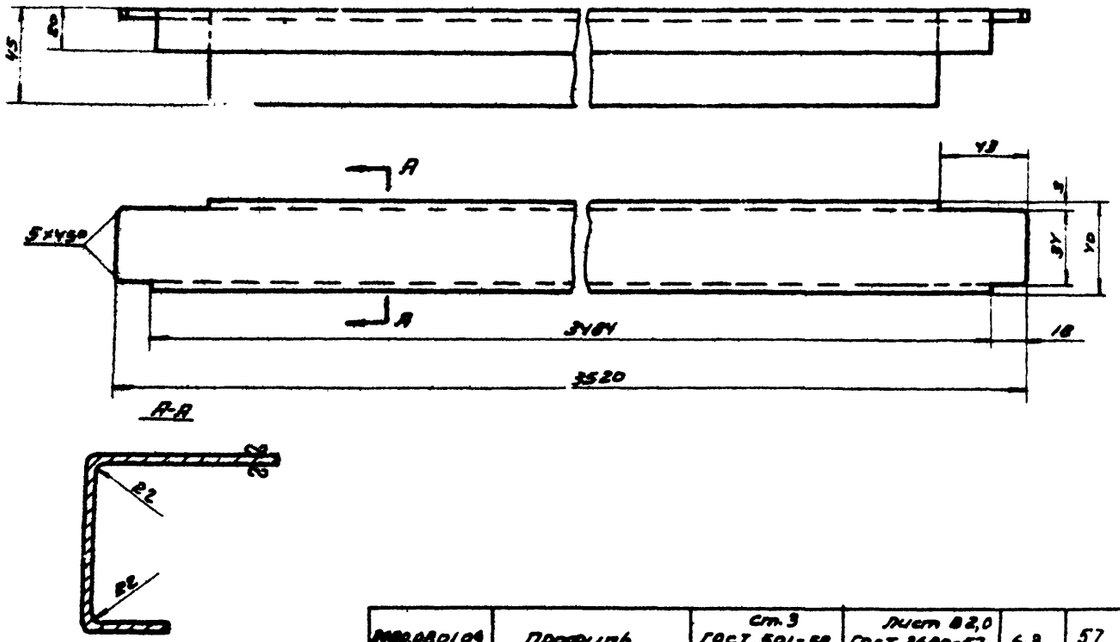

Позиция	Профиль	Ст.3 ГОСТ 501-58	Лист 82,0 ГОСТ 3680-57	6,3	57
Обозначение	Наименование	материал	сортамент	Вес	Лист

∇ остальное 58

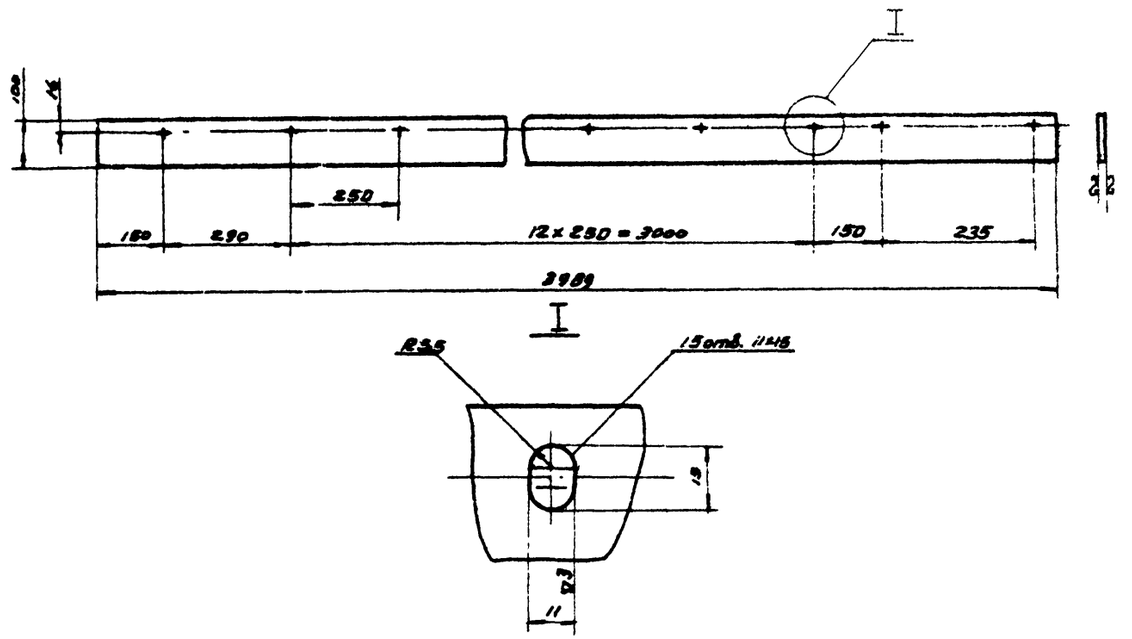

Позиция	Фланец	Ст.3 ГОСТ 5d-58	Лист 82,0 ГОСТ 3680-57	6,2	57
Обозначение	Наименование	материал	сортамент	Вес	Лист

∇ остальное

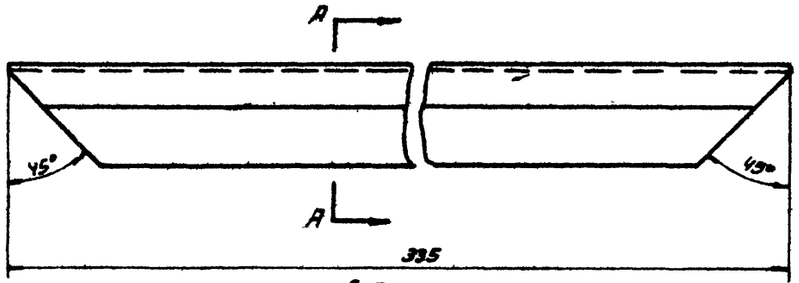

А-А

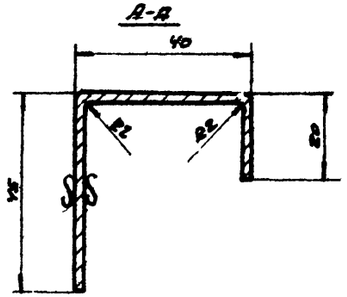

Позиция	Профиль	Ст.3 ГОСТ 5d-58	Лист 82,0 ГОСТ 3680-57	0,53	57
Обозначение	Наименование	материал	сортамент	Вес	Лист

∇ остальное

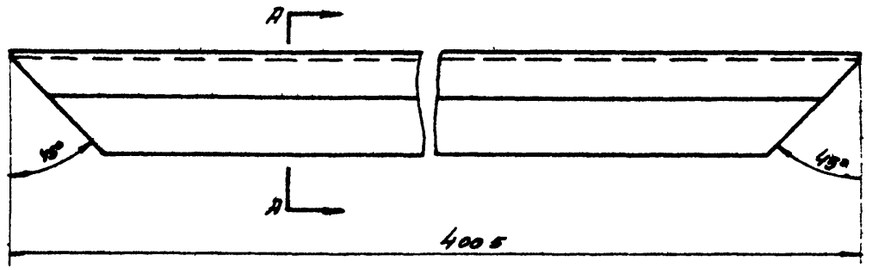

А-А

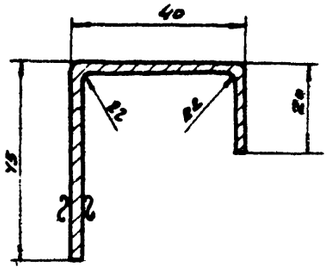

Позиция	Профиль	Ст.3 ГОСТ 5d-58	Лист 82,0 ГОСТ 3680-57	6,3	57
Обозначение	Наименование	материал	сортамент	Вес	Лист

ТП	Приточная вентиляционная камера типа ПК 150 производительностью от 100 до ... тыс. м³/час	Серия 4.904-11
1968	Деталь	Лист 57

Госстрой СССР Сантехпроект г. Москва

Зам. гл. инж. Рубинская
Нач. отдела Васильева
Гл. специалист
Рук. группы
Вед. инженер
Разработал Рубинская
Проверил Голубчик
Н. контр. Вегер
Утв. Сливак

▽3 остальное

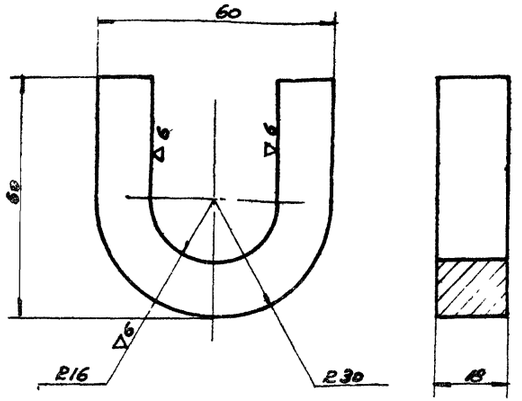

1П080802.01	подшипник	ст3 ГОСТ 380-60		0,5	58
обозначение	наименование	материал	сортамент	вес	лист

▽1 Остальное

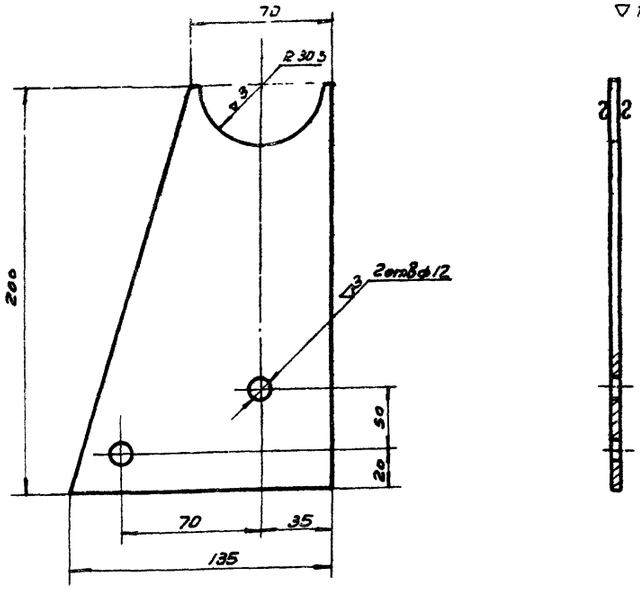

1П080802.02	кронштейн	Ст.3 ГОСТ 501-58	Лист 8Г ГОСТ 3680-57	0,28	58
обозначение	наименование	материал	сортамент	вес	лист

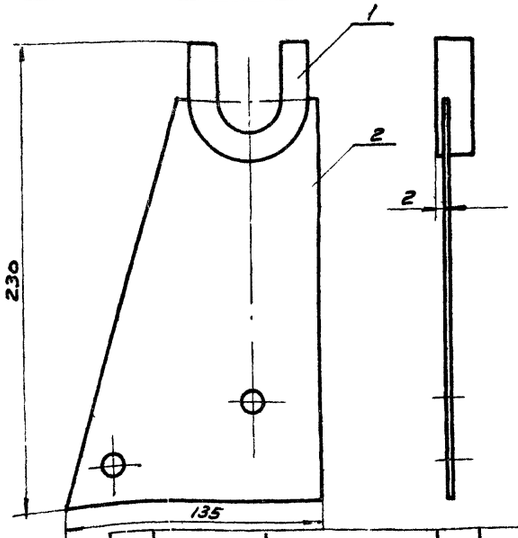

Общий вес: 0,78

2	1П080802.02	кронштейн	1	Ст.3	0,28	0,28	58	
1	1П080802.01	подшипник	1	Ст.3	0,5	0,5	58	
поз.	обозначение	наименование	кол.	материал	вес шт.	вес общ.	лист	прим.

Спецификация

1968	1П080807 Подшипник правый	Выпуск 2	Лист 58

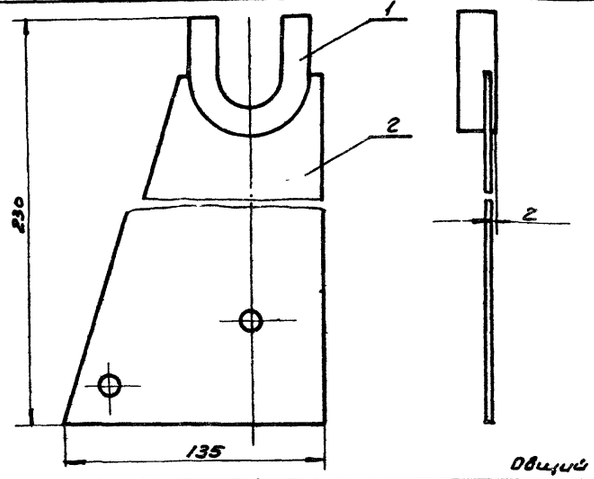

Общий вес: 0,78

2	1П080802.02	кронштейн	1	Ст.3	0,28	0,28	58	
1	1П080802.01	подшипник	1	Ст.3	0,5	0,5	58	
поз.	обозначение	наименование	кол.	материал	вес шт.	вес общ.	лист	прим.

Спецификация

ТП	Приточная вентиляционная камера типа ПК 250 производительностью от 100 до 150 тыс. м³/час		Серия 3.904-11	
1968	1П080802 подшипник левый. Детали		Выпуск 2	Лист 59

Госстрой СССР
Союзтехэнергопроект
г. Москва

Зам. гл. инж.			
Нач. отдела			
Гл. специалист			
Рук. группы			
Вед. конструк.			

Гл. инженер проекта	Сливак	Одобрил
Гл. конструктор	Гольдштейн	Проверил
Исполнитель	Рубинская	Просмотрел

▽1 Остальное

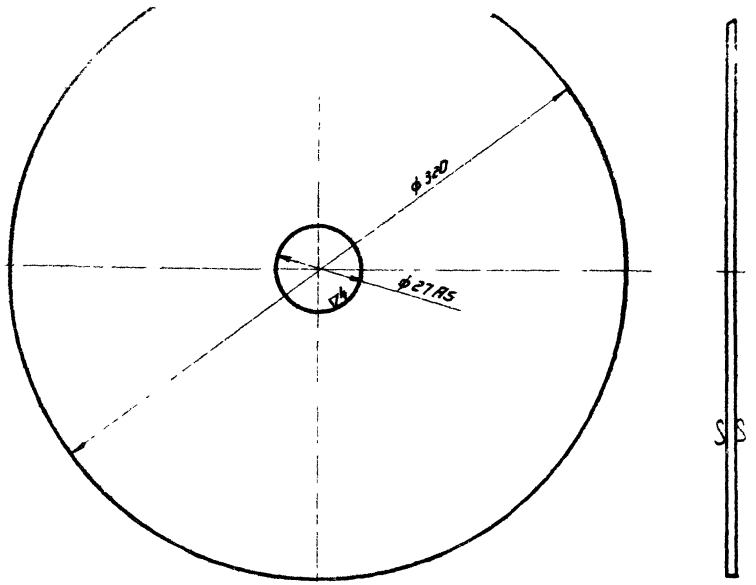

ПО80.08.03.02	Диск.	Ст.3 ГОСТ 501-58	Лист В2,0 ГОСТ 3680-57	1,25	59
Обозначение.	Наименование.	Материал	Сортамент	Вес	Лист

▽1 Остальное

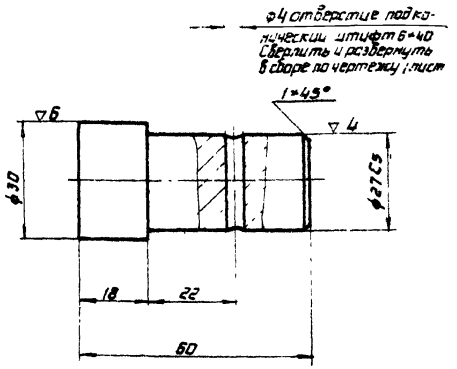

ПО80.08.03.01	Полуось	Ст.3 ГОСТ 535-58	Круг ф30 ГОСТ 2590-57	0,26	59
Обозначение.	Наименование.	Материал.	Сортамент.	Вес	Лист.

▽1 Остальное.

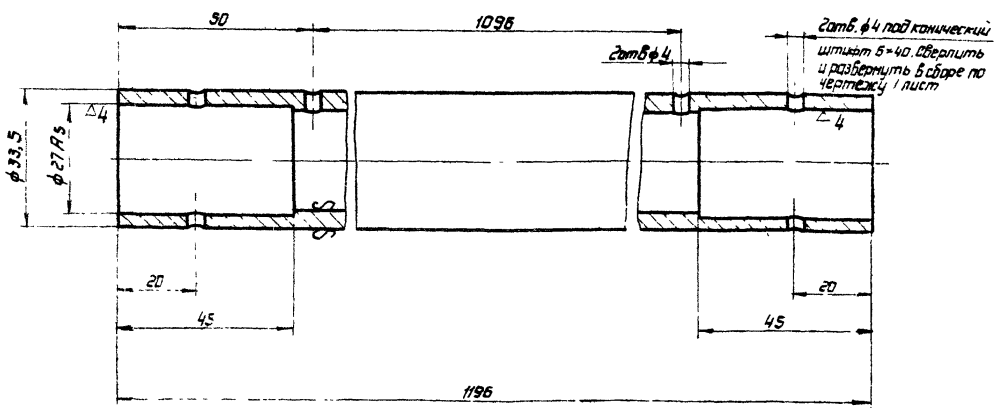

ПО80.08.03.03	Труба	Труба 4,25 ГОСТ 3262-62		2,9	59
Обозначение	Наименование	Материал	Сортамент	Вес	Лист

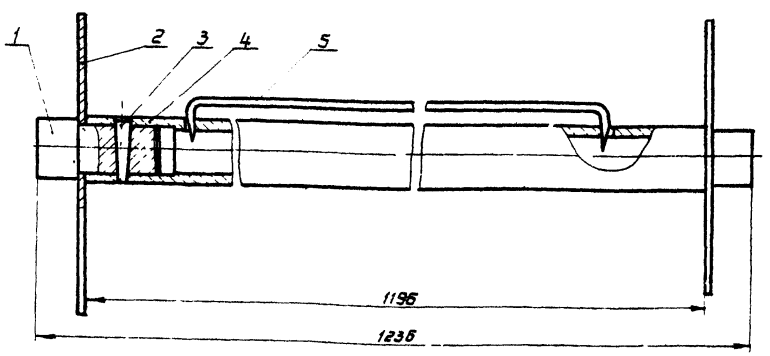

Общий вес: 6,15

5	ПО80.08.03.04	Прижим	1	Ст.3	0,11		32	
4	ПО80.08.03.03	Труба	1	Ст.3	2,9	2,9	59	
3		Штиф конический 6×40 ГОСТ 3129-60	2	Сталь 45 ГОСТ 1050-60	0,01	0,02		6/4
2	ПО80.08.03.02	Диск	2	Ст.3	1,25	2,5	59	
1	ПО80.08.03.01	Полуось	2	Ст.3	0,26	0,52	59	
Поз.	Обозначение.	Наименование.	Кол.	Материал	Вес шт.	Вес общ.	Лист	Прим

Спецификация.

Т.Д. 1968	Приточная вентиляционная камера типа ПК 150 производительностью от 100 до 150 тыс. м³/час.		Серия 3.904-11
	ПО.80.08.03. Катушка Детали.	Выпуск 2	Лист

Госстрой СССР
ГИПРОСПЕЦМОНТАЖПРОЕКТ
г. Москва

Зам. гл. инж. пои. отдела		
Гл. специалист		
Рук. группы		
Нач. констр.		
Гл. инженер проекта	Полтавец	
Исполнитель	Катышева	
Гл. конструктор	Сидак	Рубинских
Рубинских	Сидак	

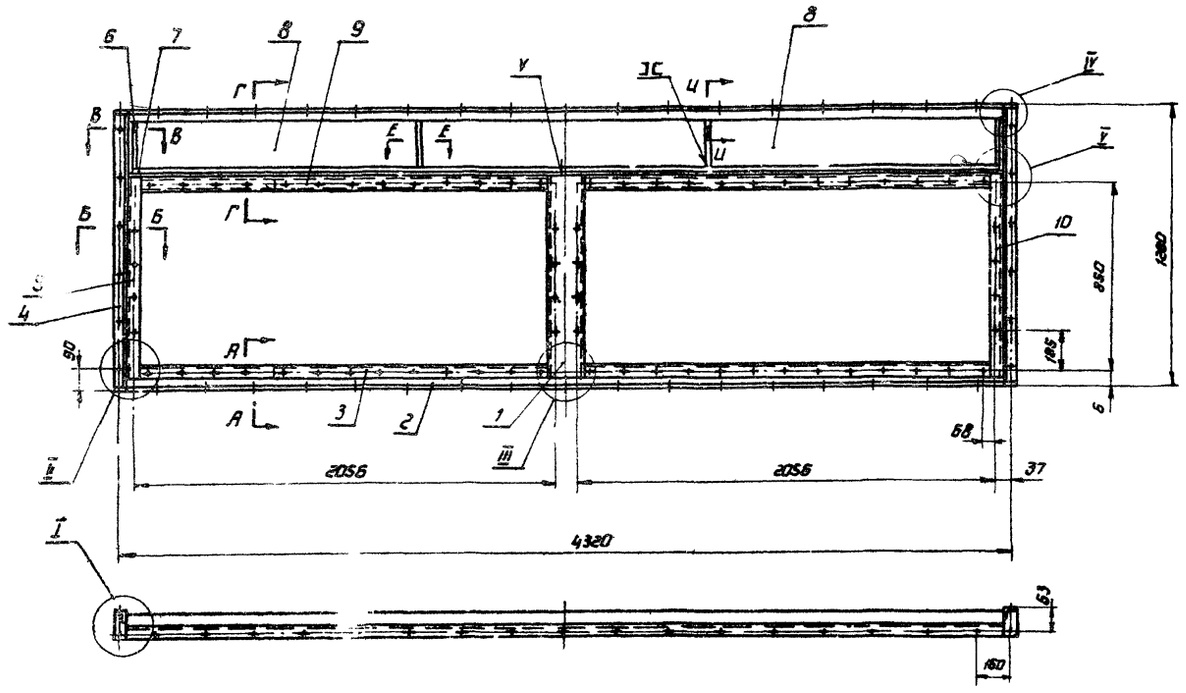

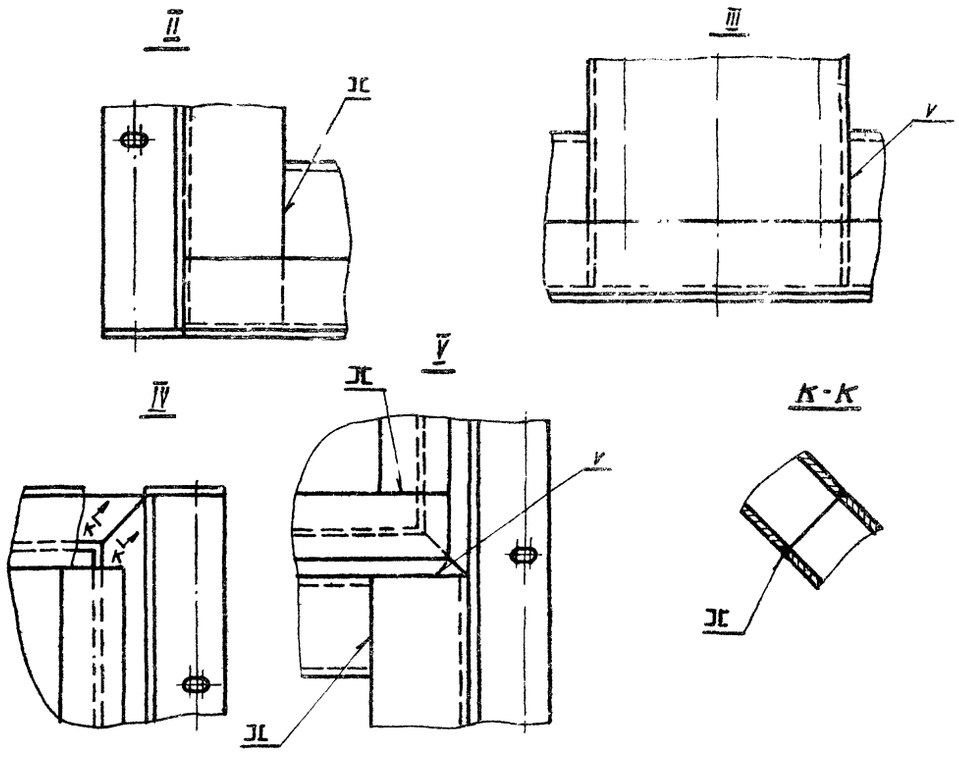

Общий вес: 69,41

Поз.	Обозначение.	Наименование.	Кол.	Материал	Вес шт.	Вес общ.	Лист.	Прим.
14	ПО80.08.04.11	Плита 40×339×4276	1	Плита минеральной ваты на жидком стекле ГОСТ 9573-68	7,25	7,25		Б/ч
13	ПО80.04.04.06	Планка	4	Ст.3	0,055	0,22	46	
12	ПО80.08.04.10	Профиль	2	Ст.3	0,53	1,06	57	
11	ПО80.04.05.03	Профиль	2	Ст.3	6,8	13,6	49	
10	ПО80.08.04.08	Профиль	1	Ст.3	0,4	0,4	61	
9	ПО80.08.04.07	Профиль	2	Ст.3	1,2	2,4	70	
8	ПО80.08.04.06	Лист δ 0,8×295×1408 ГОСТ 3680-57	6	Ст.3 ГОСТ 501-58	2,6	15,6		Б/ч
7	ПО80.08.04.05	Лист δ 1,6×30×4258 ГОСТ 3680-57	1	Ст.3 ГОСТ 501-58	1,5	1,5		Б/ч
6	ПО80.08.04.04	Лист δ 1,6×30×267 ГОСТ 3680-57	6	Ст.3 ГОСТ 501-58	0,1	0,6		Б/ч
5	ПО80.08.04.03	Профиль	1	Ст.3	0,4	0,4	61	
4	ПО8С.08.04.02	Уголок	2	Ст.3	2,1	4,2	47	
3	ПО80.04.04.03	Профиль	2	Ст.3	2,95	5,9	61	
2	ПО80.04.04.02	Уголок	2	Ст.3	7,04	14,08	61	
1	ПО80.08.04.01	Профиль	1	Ст.3	2,2	2,2	61	

Спецификация

ТД	Приточная вентиляционная камера типа ПК 15.0 производительностью от 100 до 150 тыс. м³/час.	Серия 3.904-11	
1968	ПО80.08.04 Панель перекрытия.	Выпуск 2	Лист 60

Госстрой СССР
САНТЕХПРОЕКТ
г. Москва.

Зам. гл. инж. Ф.Абинжанов
Нач. отдела Г.Писсаров
Гл. специалист Л.Плотникова
Рук. гр. Е.Шишкин
Вед. констр. Г.Рубинскова
Проверил Плотникова
Исполнитель Сидорук
Конструкт. Конюхова
Инв. №

▽1 Остальное.

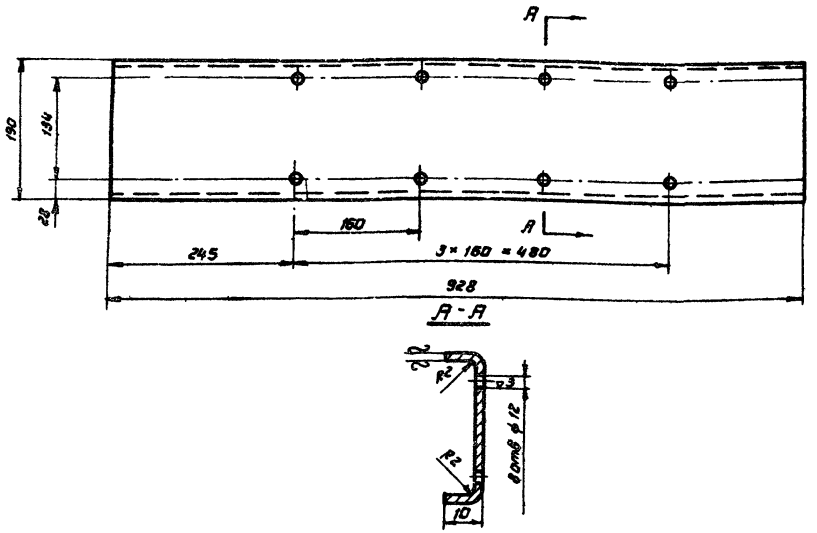

ПОВО.08.04.01	Профиль	Ст.3 ГОСТ 501-58	Лист В 2,0 ГОСТ 3680-57	2,2	61
Обозначение	Наименование	Материал	Сортамент	Вес	Лист

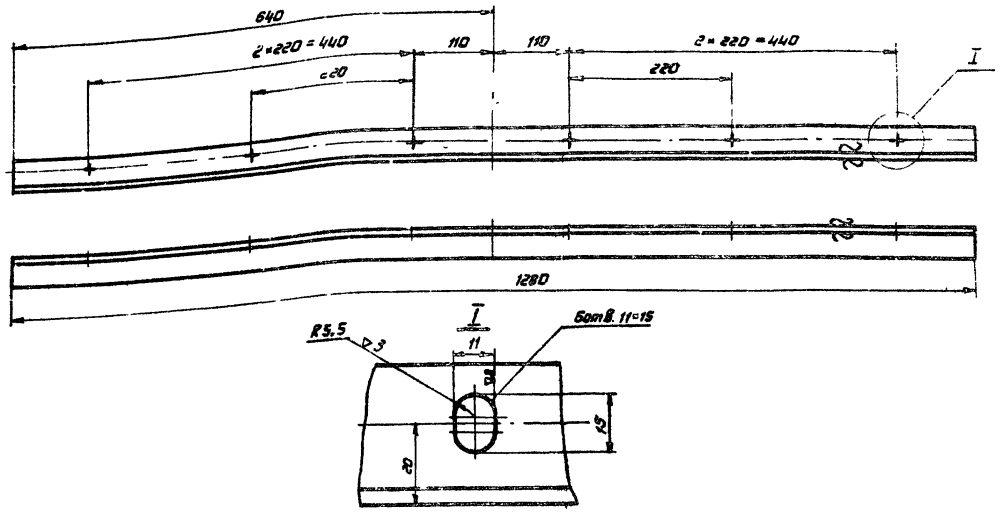

ПОГО.08.04.02	Уголок	Ст.3 ГОСТ 535-58	Уголок 36×36×3 ГОСТ 8509-57	2,1	61
Обозначение	Наименование	Материал	Сортамент	Вес	Лист

▽1 Остальное.

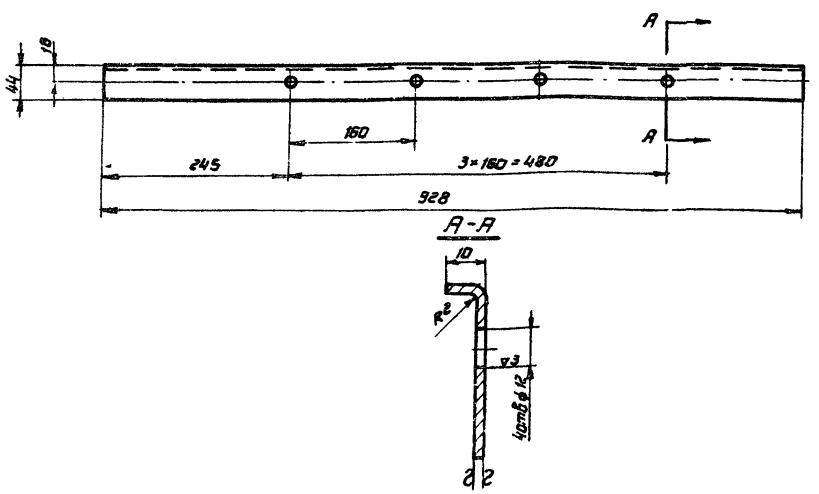

ПОВО.08.04.08	Профиль	Ст.3 ГОСТ 501-58	Лист В 2,0 ГОСТ 3680-57	0,4	61
Обозначение	Наименование	Материал	Сортамент	Вес	Лист

▽1 Остальное.

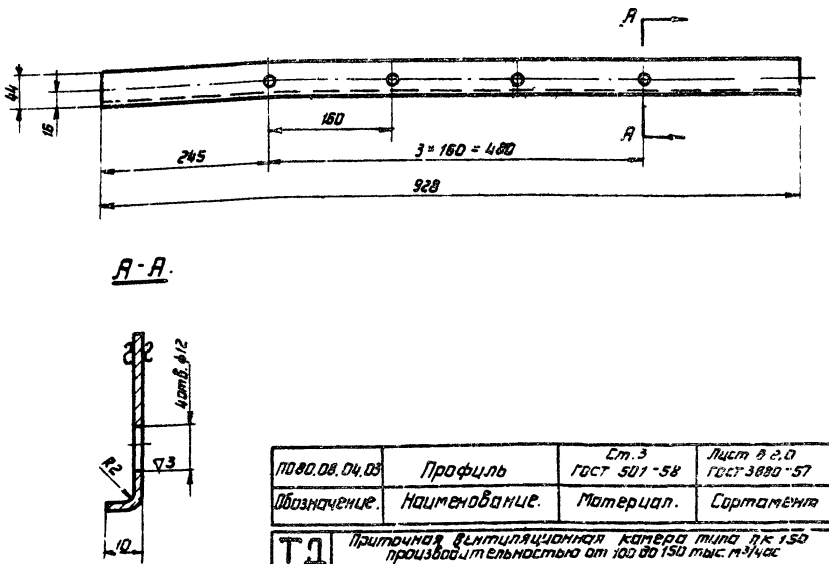

ПОВО.08.04.03	Профиль	Ст.3 ГОСТ 501-58	Лист В 2,0 ГОСТ 3680-57	0,4	61
Обозначение	Наименование	Материал	Сортамент	Вес	Лист

ТП 1968	Приточная вентиляционная камера типа ПК 1,50 производительностью от 100 до 150 тыс. м³/час	Серия 3.904-1к
	Детали	Выпуск 2 / Лист 61

Госстрой СССР
САНТЕХПРОЕКТ
г. Москва.

Зам. гл. инж.
Нач. отдела
Гл. специалист
Рук. группы
Вед. констр.

Гинчицкая
Долгих
Долгих
Калиновский
Сидорук
Рубинская

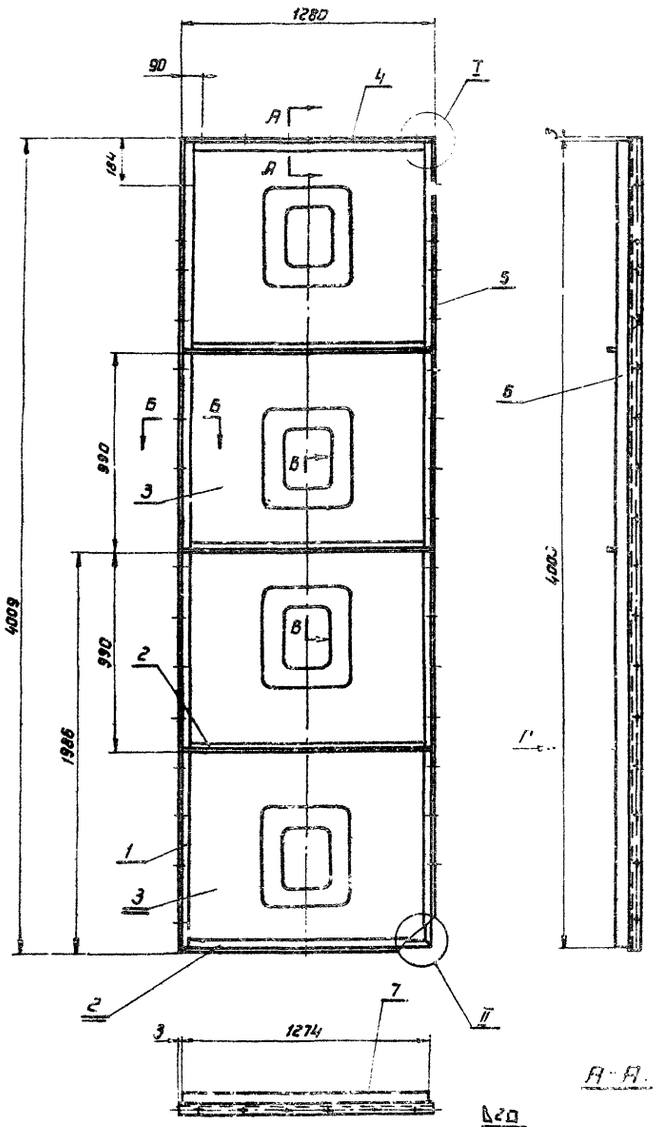

Вид Е

Вариант изготовления панели с жесткостями, приваренными к листу точечной сваркой.

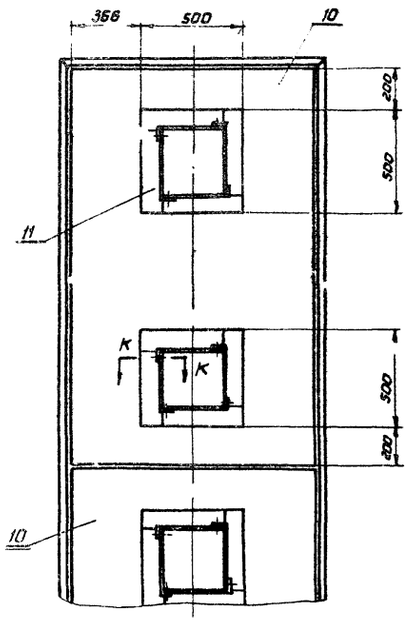

К - К.

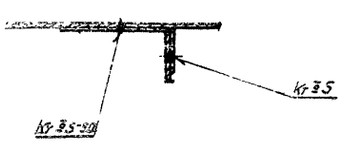

В - В

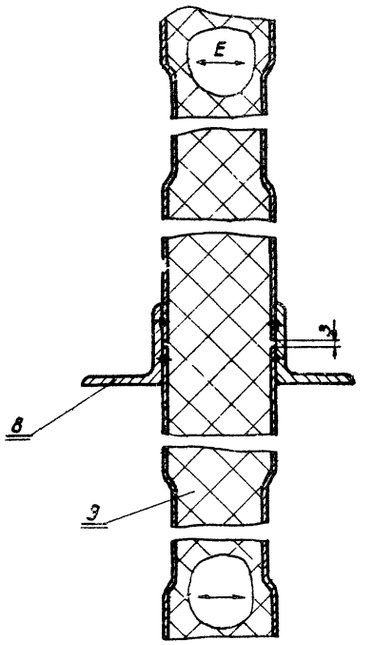

I

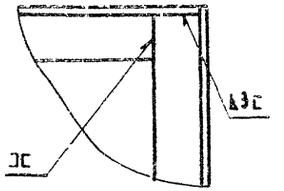

II

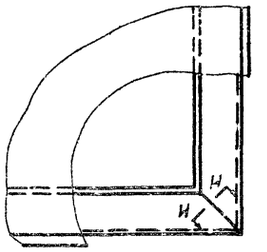

И - И

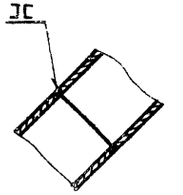

А - А.

Вид Г

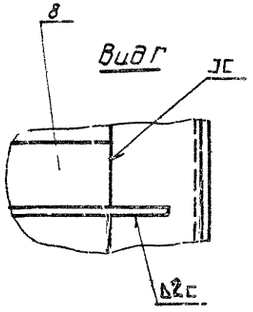

Б - Б.

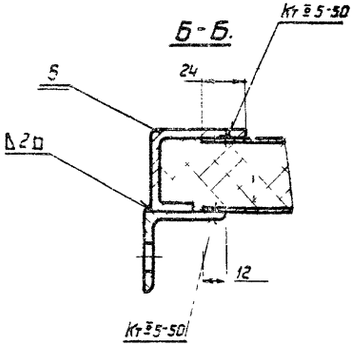

Общий вес : 135,86

Поз.	Обозначение.	Наименование.	Кол.	Материал	Вес шт.	Вес общ.	Лист	Прим.
11	ПО80.01.01.13	Ребро жесткости	32	Ст. 3	0,08	2,56		Б/4
10	ПО80.08.05.10	Лист 80,8 × 1232 × 1979	4	Ст. 3 ГОСТ 501-58	15,3	61,2		Б/4
		Вариант изготовления листов с жесткостями, приваренными к листу точечной сварки						
9	ПО80.08.05.09	Плита 40 × 1270 × 4000	1	Плита минераловатная марка 125 ГОСТ 9573-66	25,4	25,4		5/4
8	ПО80.08.05.08	Уголок	3	Ст. 3	2,0	6,0	63	
7	ПО80.08.05.07	Профиль	2	Ст.3	2,0	4,0	63	
6	ПО80.08.05.06	Профиль	2	Ст.3	6,4	12,8	63	
5	ПО80.08.05.05	Уголок	1	Ст. 3	6,7	6,7	73	
4	ПО80.08.05.04	Уголок	1	Ст.3	2,1	2,1	73	
3	ПО80.08.05.03	Лист	4	Ст.3	15,3	61,2	73	
2	ПО80.08.05.02	Уголок	4	Ст.3	2,1	8,4	63	
1	ПО80.08.05.01	Уголок	1	Ст.3	6,7	6,7	73	

Спецификация.

Госстрой СССР
САНТЕХПРОЕКТ
г. Москва.

Зам. гл. инж. Рубинский
Нач. отдела Комаров
Гл. специалист
Рук. группы
Сов. констр.

Гульшандаров Полтавцев Спивак Рубинская
Проверил Исполнитель Копировал
Инженер

ТД 1968 — Приточная вентиляционная камера типа ПК-150 производительностью от 100 до 150 тыс. м³/час.
ПО80.08.05 Панель задняя.
Серия 3.504-11
Выпуск 2
Лист 62

▽1 остальное

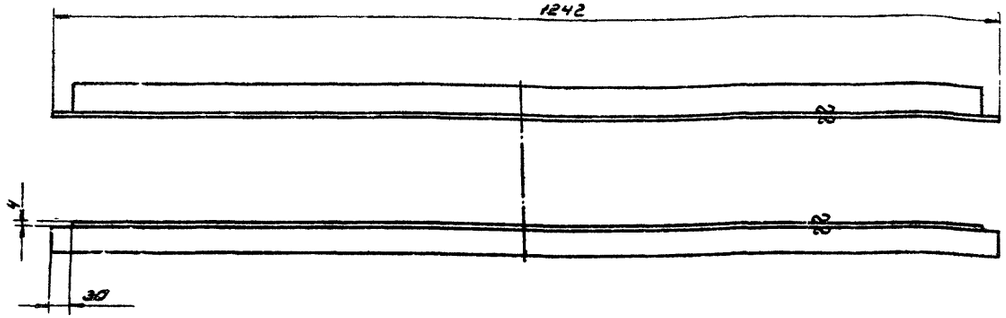

1080.08.05.06	Уголок	Ст.3 ГОСТ 535-58	Уголок 38Г36Г3 ГОСТ 8509-57	2,0	63
Обозначение	Наименование	Материал	Сортамент	Вес	Лист

▽1 остальное

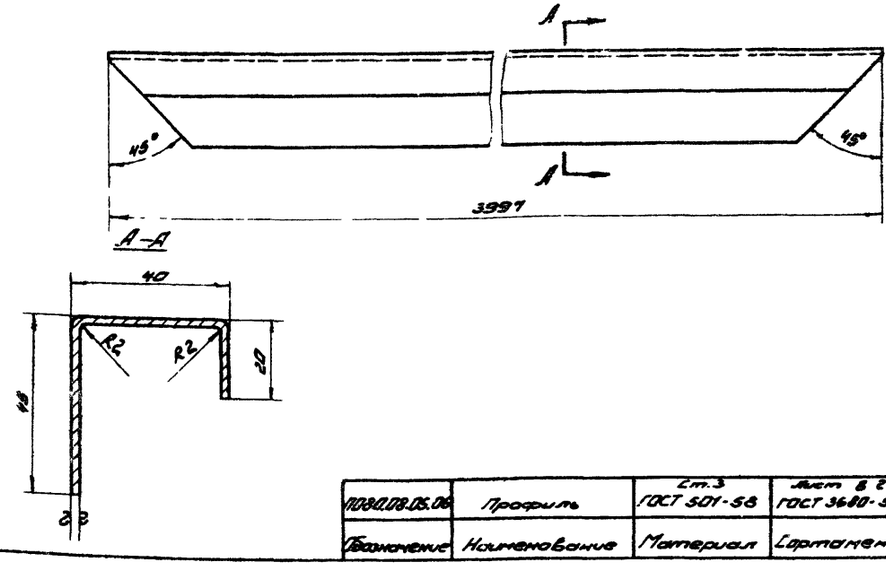

1080.08.05.06	Профиль	Ст.3 ГОСТ 501-58	Лист Б 2.0 ГОСТ 3680-57	6,4	63
Обозначение	Наименование	Материал	Сортамент	Вес	Лист

▽1 остальное

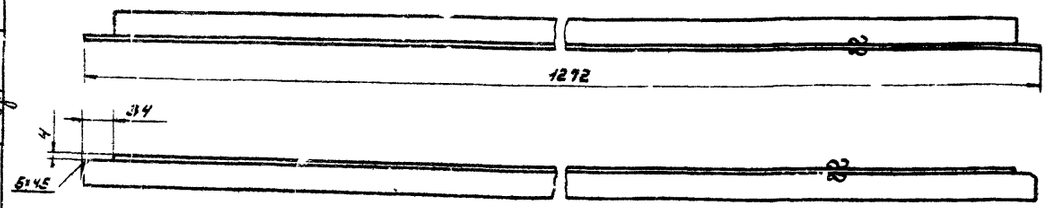

1080.08.05.02	Уголок	Ст.3 ГОСТ 535-58	Уголо. 38Г36Г3 ГОСТ 8509-57	2,1	63
Обозначение	Наименование	Материал	Сор. тонемент	Вес	Ли

▽1 остальное

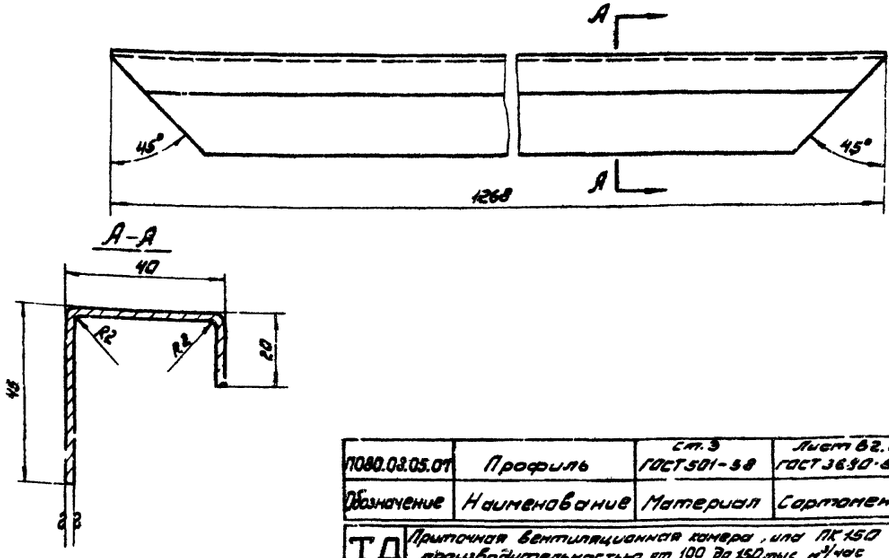

1080.03.05.01	Профиль	Ст.3 ГОСТ 501-58	Лист Б2.0 ГОСТ 3680-57	2,0	63
Обозначение	Наименование	Материал	Сортамент	Вес	Лист

ТД	Приточная вентиляционная камера, или ПК 150 производительностью от 100 до 150 тыс м³/час		Серия 3.904-11	
1968	Детали		Выпуск 2	Лист 63

Госстрой СССР САНТЕХПРОЕКТ г. Москва

Зам. гл. инж. Гл. отделом Рук. группы Авт. конструк.

Зачищено. Гол. стыков Испол. Гол. Слесарь Гл. конструк.

Общий вес: 125,34

33	П080.01.01.13	Ребро жесткости	16	Ст.3	0,08	1,28	19	
32	П080.08.06.17	Лист 80,8×1232×2465 ГОСТ 3680-57	2	Ст.3 ГОСТ 501-58	16,12	32,24		Б/Ч
	Вариант изготовления листа с жесткостями, приваренными точечной сваркой.							
31	П080.08.06.16	Плита 40×571×936	1	Плита минерало-ватная марки 125 ГОСТ 9573-66	2,65	2,65		Б/Ч
30	П080.08.06.15	Плита 40×155×936	1	Плита минерало-ватная марки 125 ГОСТ 9573-66	0,7	0,7		Б/Ч
29	П080.08.05.08	Уголок	2	Ст.3	2,0	4,0	63	
28	П080.08.06.14	Плита 40×280×1270	1	Плита минерало-ватная марки 125 ГОСТ 9573-66	1,8	1,8		Б/Ч
27	П080.08.06.13	Плита 40×1270×2789	1	Плита минерало-ватная марки 125 ГОСТ 9573-66	17,5	17,5		Б/Ч
26	П080.04.03.16	Полоса	2	Ст.3	0,06	0,12	11	
25		Гайка М10 ГОСТ 5915-62	4		0,012	0,048		
24		Болт М10×25 ГОСТ 7798-62	10		0,027	0,27		
23	П080.08.06.12	Лист В2,0×20×92 ГОСТ 3680-57	2	Ст.3 ГОСТ 501-58	0,03	0,06		Б/Ч
22	П080.08.06.11	Лист	1	Ст.3	1,0	1,0	65	
21	П080.08.06.10	Лист В2,0×20×465 ГОСТ 3680-57	2	Ст.3 ГОСТ 501-58	0,15	0,3		Б/Ч
20	П080.04.03.12	Профиль	2	Ст.3	0,85	1,7	45	
19	П080.08.06.09	Лист В0,8×548×926 ГОСТ 3680-57	1	Ст.3 ГОСТ 501-58	3,1	3,1		Б/Ч
18	П080.08.06.08	Лист В0,8×258×1232 ГОСТ 3680-57	1	Ст.3 ГОСТ 501-58	2,0	2,0		Б/Ч
17	П080.08.06.07	Лист В0,8×133×926 ГОСТ 3680-57	1	Ст.3 ГОСТ 501-58	0,77	0,77		Б/Ч
16	П080.08.06.06	Профиль	2	Ст.3	1,18	2,36	65	
15	П080.04.03.07	Лист	1	Ст.3	2,7	2,7	45	
14	П080.08.05.06	Профиль	2	Ст.3	6,4	12,8	63	
13	П080.08.05.05	Уголок	1	Ст.3	6,7	6,7	73	
12	П080.08.06.05	Лист	2	Ст.3	14,0	28,0	11	
11	П080.08.05.01	Уголок	1	Ст.3	6,7	6,7	73	
10	П080.08.06.04	Лист	1	Ст.3	0,9	0,9	65	
9	А055	Панель для установки измерит. прибора	1		2,5	2,5		Альбом 13
8	А059	Панель для установки манометра	1		0,3	0,3		Альбом 13
7	П080.08.06.03	Лист В0,8×510×926 ГОСТ 3680-57	1	Ст.3 ГОСТ 501-58	2,3	2,9		Б/Ч
6	П080.04.03.03	Лист	1	Ст.3	1,38	1,38	46	
5	П080.08.06.02	Лист	2	Ст.3	2,4	4,8	65	
4	П080.08.06.01	Лист В0,8×206×1232 ГОСТ 3680-57	1	Ст.3 ГОСТ 501-58	1,6	1,6		Б/Ч
3	П080.08.05.02	Уголок	3	Ст.3	2,1	6,3	63	
2	П080.08.05.07	Профиль	2	Ст.3	2,0	4,0	63	
1	П080.08.05.04	Уголок	1	Ст.3	2,1	2,1	73	
Поз.	Обозначение	Наименование	Кол.	Материал	Вес шт.	Вес общ.	Лист	Прим.

Спецификация

ТД	Приточная вентиляционная камера типа ПК-150 производительностью от 100 до 150 тыс. м³/час.	Серия 3.904-И	
1968	П080.08.06 Панель передняя.	Выпуск 2	Лист 64

Госстрой СССР САНТЕХПРОЕКТ г. Москва

Зам. гл. инж. Стивах; нач. отдела комиссаров; гл. специал. Кругель терентьева; Руков. гр. Тучк; Вед. констр. Кругель; Выпускомаров проверил; Гальтвегер Исполнит.; Копировал; Стивах; Рубинская

▽1 остальное

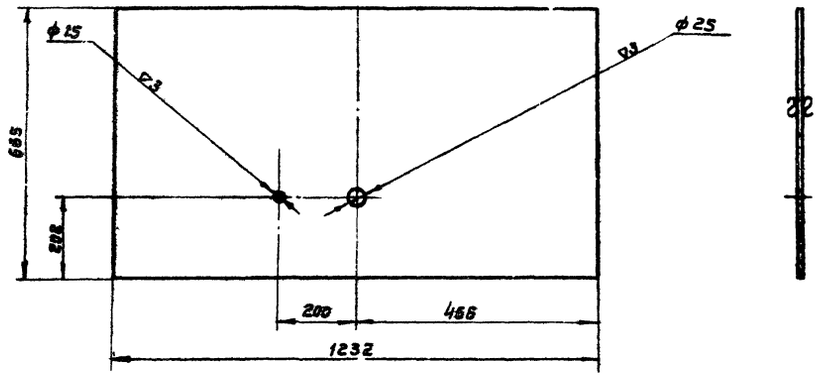

ПОВ0.08.06.11	Лист	Ст. 3 ГОСТ 501-58	Лист В 6,8 ГОСТ 3680-57	1,0	65
Обозначение	Наименование	Материал	Сортамент	Вес	Лист

▽1 остальное

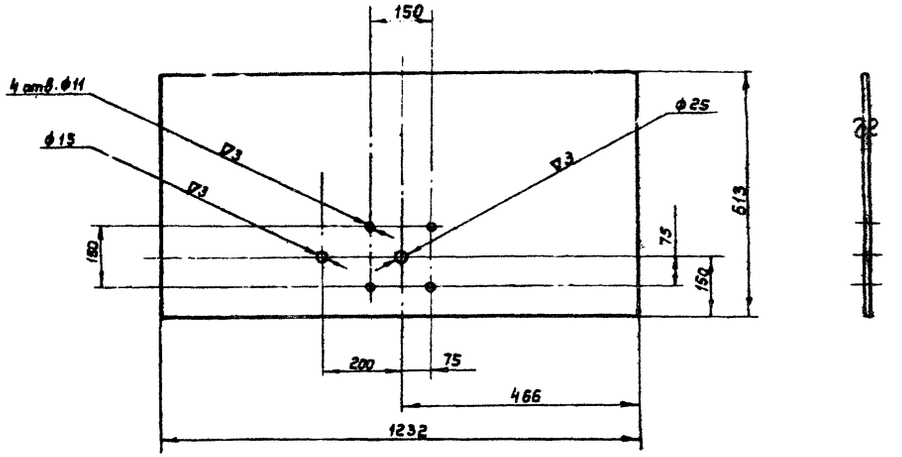

ПОВ0.08.06.04	Лист	Ст.3 ГОСТ 501-58	Лист В 6,8 ГОСТ 3680-57	0,9	65
Обозначение	Наименование	Материал	Сортамент	Вес	Лист

▽1 остальное

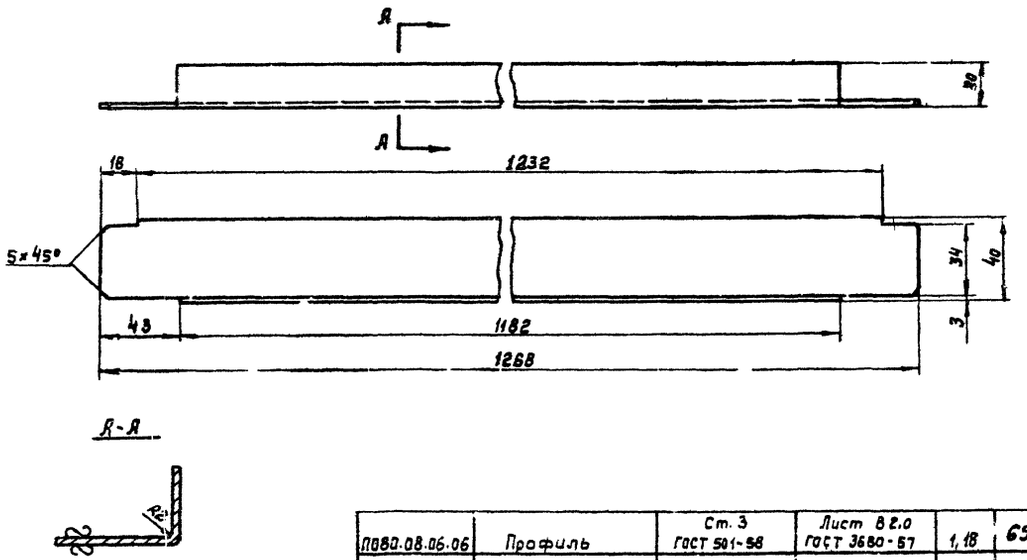

ПОВ0.08.06.06	Профиль	Ст. 3 ГОСТ 501-58	Лист В 2,0 ГОСТ 3680-57	1,18	65
Обозначение	Наименование	Материал	Сортамент	Вес	Лист

▽1 остальное

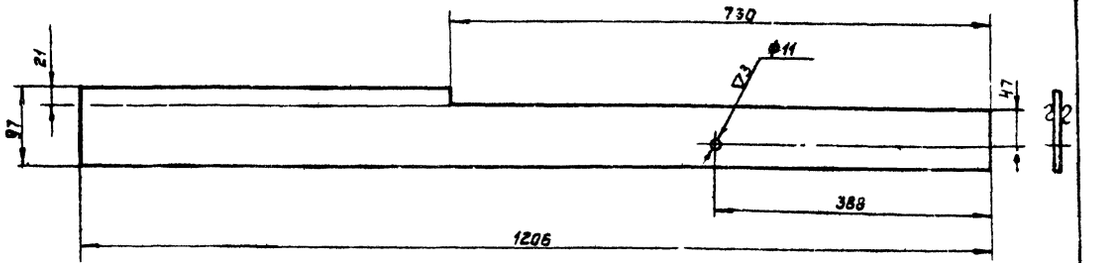

ПОВ0.08.06.02	Лист	Ст.3 ГОСТ 501-58	Лист В 3,0 ГОСТ 3680-57	2,4	65
Обозначение	Наименование	Материал	Сортамент	Вес	Лист

Госстрой СССР	Зам. гл. инж.		Гл. инженер проекта	Гуляшинский	Отдел.	
САНТЕХПРОЕКТ	Нач. отдела		Рук. группы	Голынкевер	Исполнил	
г. Москва	Рук. констр.		Нач. сектора	Рубинсон	Проверил	Абрамова

ТД 1968	Приточная вентиляционная камера типа ПК 150 производительностью от 100 до 150 тыс. м³/час.	Серия 3.904-11	
	Детали.	Выпуск 2	Лист 65

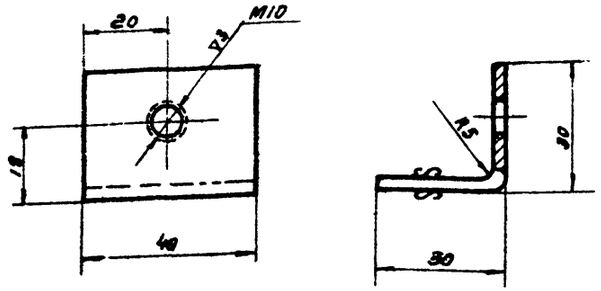

п080.08.09.11	Скобы	Ст.3 ГОСТ 500-58	Лист 4 ГОСТ 5681-57	0,87	66
Обозначение	Наименование	Материал	Сортамент	Вес	Лист

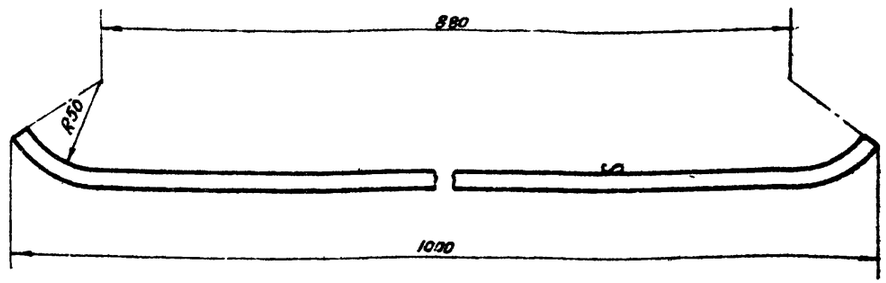

п080.08.08.02	Пруток	Ст.3 ГОСТ 535-58	Круг 10 ГОСТ 2590-57	1,25	66
Обозначение	Наименование	Материал	Сортамент	Вес	Лист

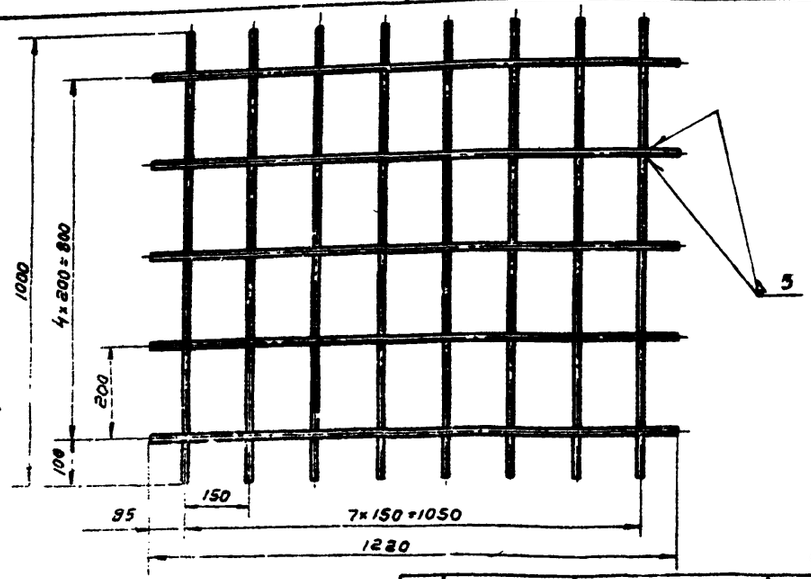

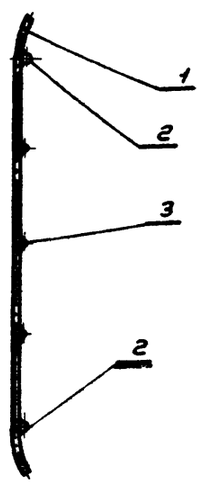

Общий вес: 16,0

3	п080.08.10.02	Круг 10 ГОСТ 2590-57 L=1220	3	Ст.3 535-58	1,5	4,5		Б/ч
2	п080.08.10.01	Труба 15 L=1220 ГОСТ 3262-62	2	——	0,75	1,5		Б/ч
1	п080.03.08.02	Г уток	8	Ст.3	1,25	10,0		
Поз.	Обозначение	Наименование	Кол.	Материал	Вес шт.	Вес общ.	Лист	Прим.

Спецификация

1968	п080.08.10	Решетка опорная	Выпуск 2	Лист

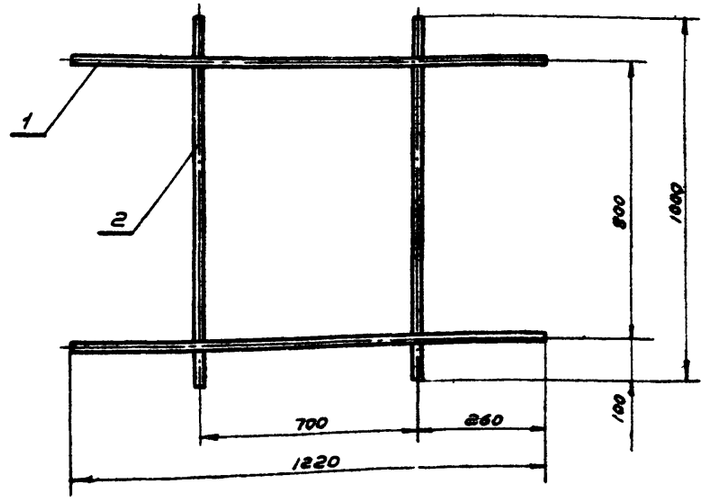



Общий вес: 4,0

2	п080.08.08.02	Пруток	2	Ст.3	1,25	2,5	66	
1	п080.08.08.01	Труба 15 L=1220 ГОСТ 3262-62	2	——	0,75	1,5		Б/ч
Поз.	Обозначение	Наименование	Кол.	Материал	Вес шт.	Вес общ.	Лист	Прим.

Спецификация

ТД	Приточная вентиляционная камера типа ПК 130 производительностью от 100 до 150 тыс м³/час	Серия 3.904-11	
1968	п080.08.08 Решетка сменная. Детали.	Выпуск 2	Лист 66

Госстрой СССР
ГАНТЕХПРОЕКТ
г. Москва

Зам. гл. инж. Рубинский
Нач. отдела Конисевич
Гл. специал. Рыков Г.Е.
Вед. конструк. Жигарев

Гуляницкий Проверил
Гольдвегер Исполнитель
Сливак Рубинская

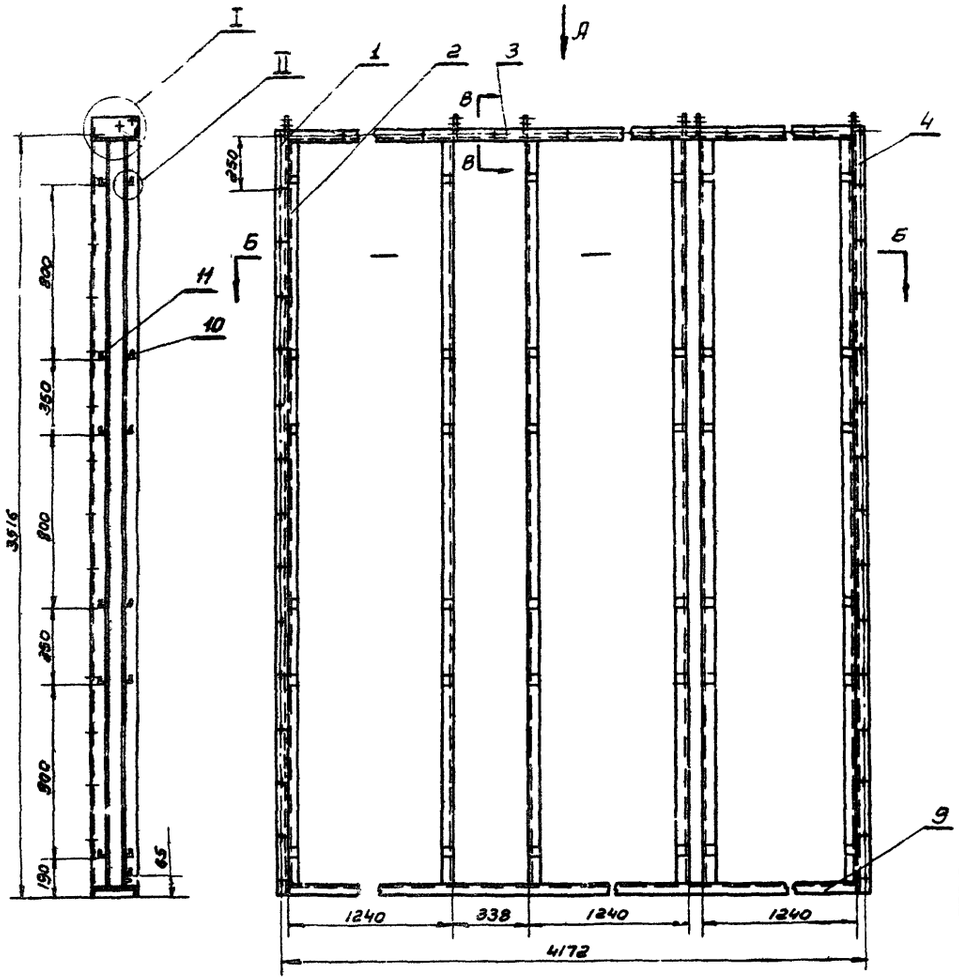

Вид А

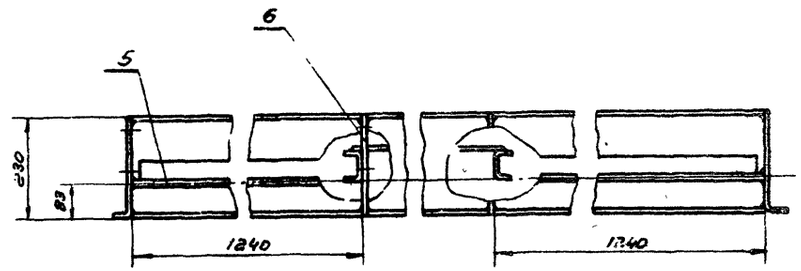

Б-Б

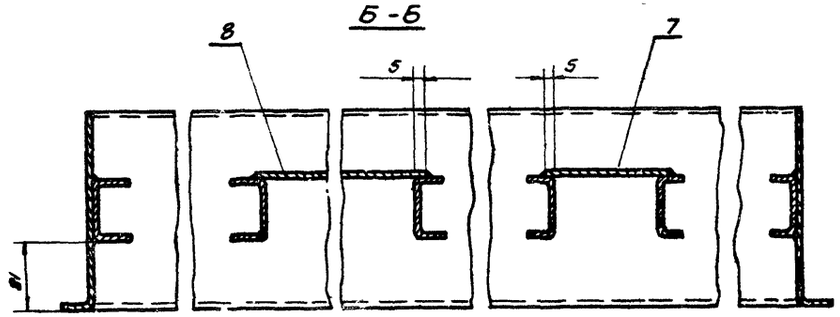

В-В

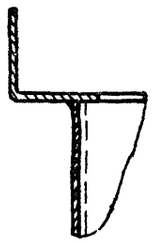

I

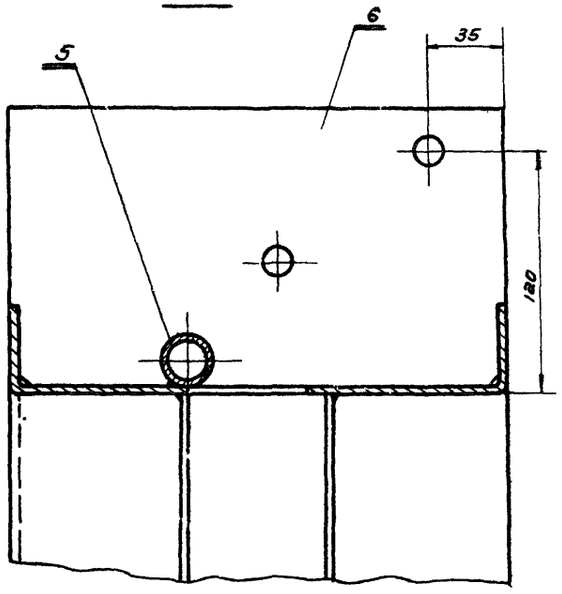

II

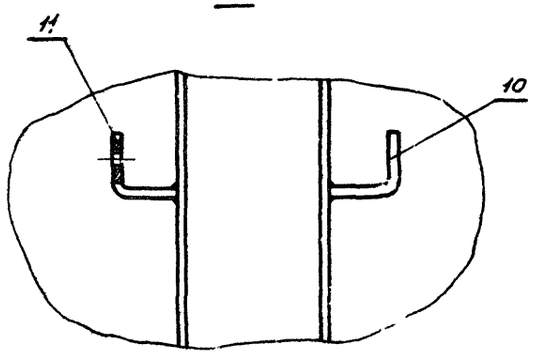

1. Конструкция корпуса фильтра сварная, варить сплошным нормальным швом. Катет шва равен наименьшей толщине свариваемых деталей
2. Варить электродом типа Э-42 ГОСТ 9466-62

Общий вес: 147,23

Поз.	Обозначение	Наименование	Кол.	Материал	Вес шт.	Вес общ.	Лист	Прим.
11	П080.08.09.11	Скоба	36	Ст. 3	0,07	2,57	66	
10	П080.08.09.10	Скоба	42	Ст. 3	0,07	2,94	69	
9	П080.08.09.09	Днище	1	Ст. 3	19,8	19,8	69	
8	П080.08.09.08	Лист 82,0×348×3448 ГОСТ 3680-57	1	Ст. 3 ГОСТ 501-58	18,4	18,4		6/4
7	П080.08.09.07	Лист 82,0×68×3448 ГОСТ 3680-57	1	Ст. 3 ГОСТ 501-58	3,7	3,7		6/4
6	П080.08.09.06	Опора	4	Ст. 3	0,48	1,92	68	
5	П080.08.09.05	Труба 15 L=1236 ГОСТ 3262-62	3	—"—	0,80	2,4		6/4
4	П080.08.09.04	Лист левый	1	—"—	15,3	15,3	68	
3	П080.08.09.03	Корыто	1	—"—	16,9	16,9	68	
2	П080.08.09.02	Направляющая	6	—"—	8,0	48,0	69	
1	П080.08.09.01	Лист правый	1	—"—	15,3	15,3	68	

Спецификация

ТД	Приточная вентиляционная камера типа ПК150 производительностью от 100 до 150 тыс. м³/час.	Серия 3.904-4	
1968	П080.08.09 Корпус фильтра.	Выпуск 2	Лист 67

Гипрокоммунстрой
САНТЕХПРОЕКТ
г. Москва.

Нач. отдела Кепиславский
Гл. специал. Рыков
Вед. констр. Дуб
Гипрокоммунстрой Гольтвегер
Проверил Исполнитель Спивак Рубинская

▽1 Остальное.

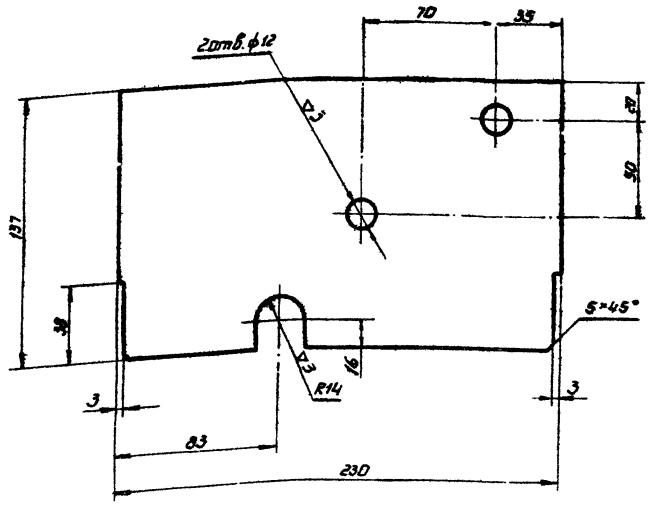

ПО80.08.09.06	Опора.	Ст.3 ГОСТ 501-58	Лист В 2,0 ГОСТ 3680-57	0,48	68
Обозначение	Наименование	Материал	Сортамент	Вес	Лист

▽1 Остальное.

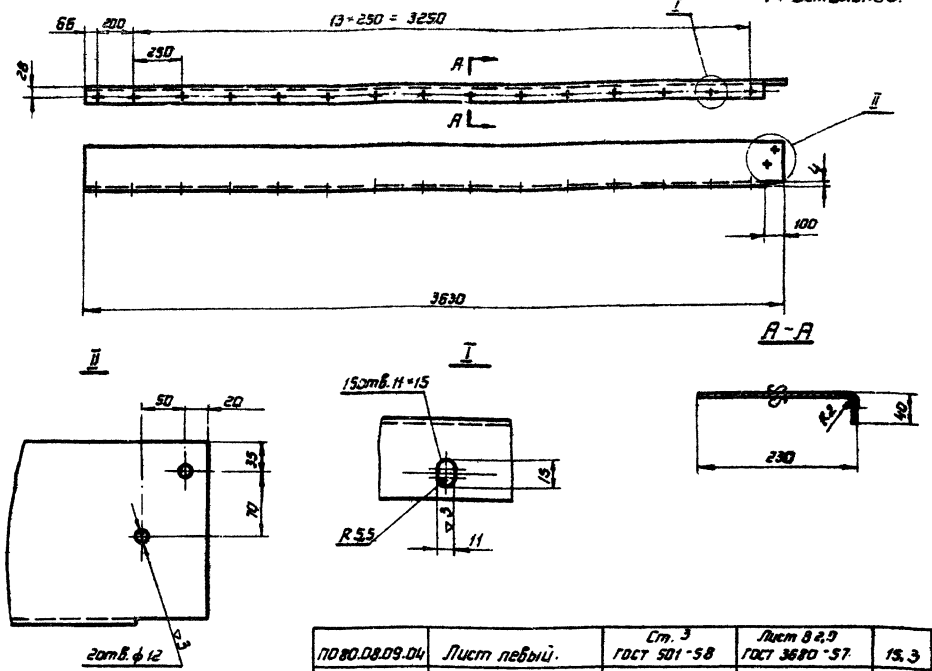

ПО80.08.09.04	Лист левый.	Ст.3 ГОСТ 501-58	Лист В 2,0 ГОСТ 3680-57	15,3	68
Обозначение.	Наименование.	Материал.	Сортамент	Вес	Лист

▽1 Остальное.

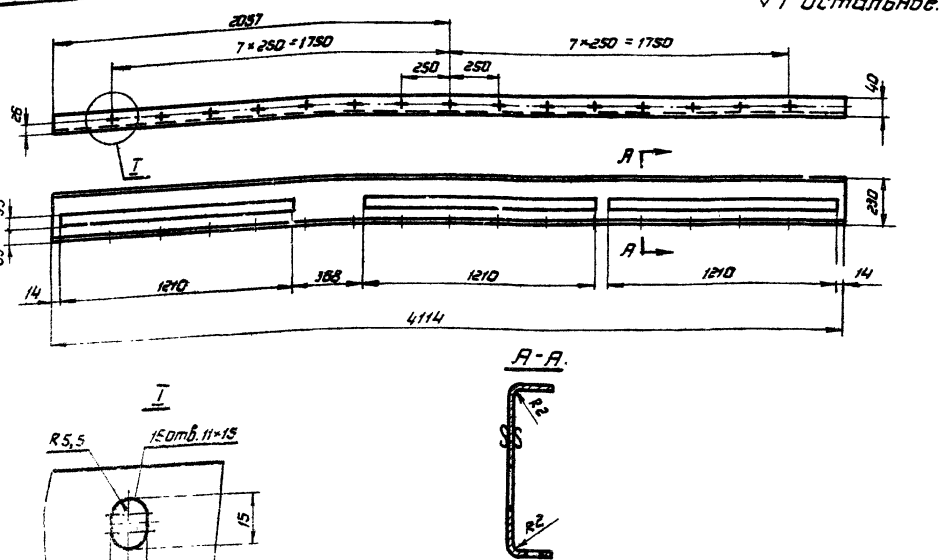

ПО80.08.09.03	Корыто.	Ст.3 ГОСТ 501-58.	Лист В 2,0 ГОСТ 3680-57	15,9	68
Обозначение.	Наименование.	Материал.	Сортамент.	Вес	Лист.

▽1 Остальное.

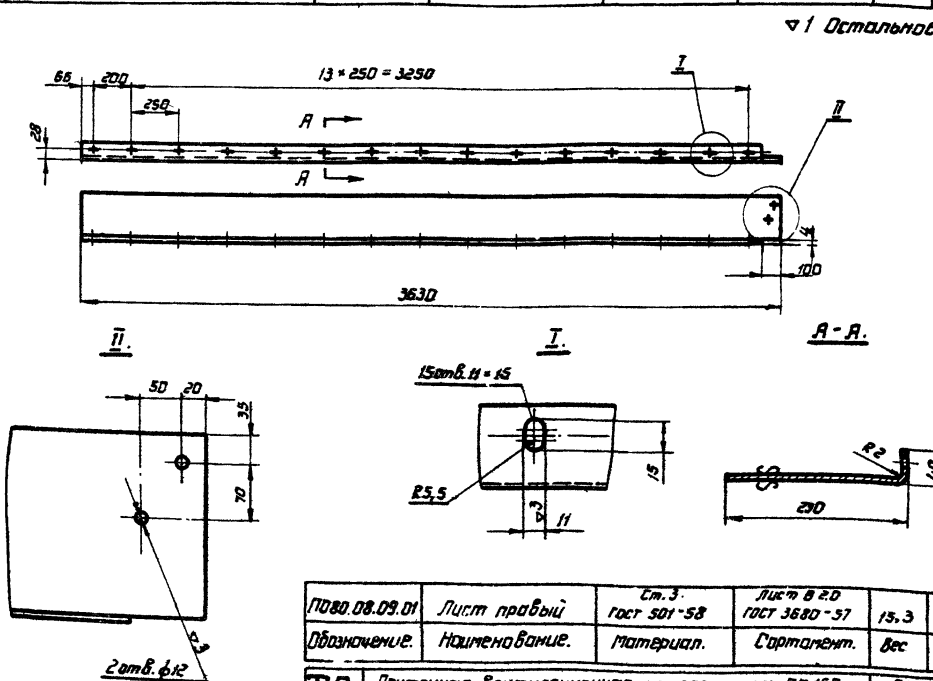

ПО80.08.09.01	Лист правый	Ст.3 ГОСТ 501-58	Лист В 2,0 ГОСТ 3680-57	15,3	68
Обозначение.	Наименование.	Материал.	Сортамент.	Вес	Лист

ТД 1968	Приточная вентиляционная камера типа ПК 150 производительностью от 100 до 150 тыс. м³/час. Детали.	Серия 3.904-11	Выпуск 2	Лист 68

Госстрой СССР САНТЕХПРОЕКТ г. Москва.

Гл. инж. проекта — Рубинская
Нач. отдела — Клишарова
Гл. специалист — Правдин
Руков. группы — Шапиро
Авт. конструкт. — Спивак, Рубинская
Дипломированный — Клишарова
Проверил — Правдин

▽ / остальное

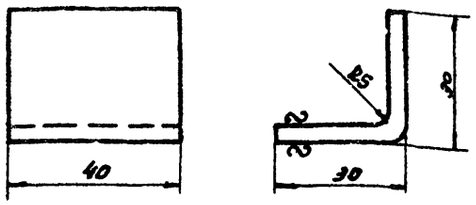

ПОВ.00.00.010	Скоба	Ст.3 ГОСТ 500-58	Лист 4 ГОСТ 3681-57	0,07	65
Обозначение	Наименование	Материал	Сортамент	Вес	Лист

▽ / остальное

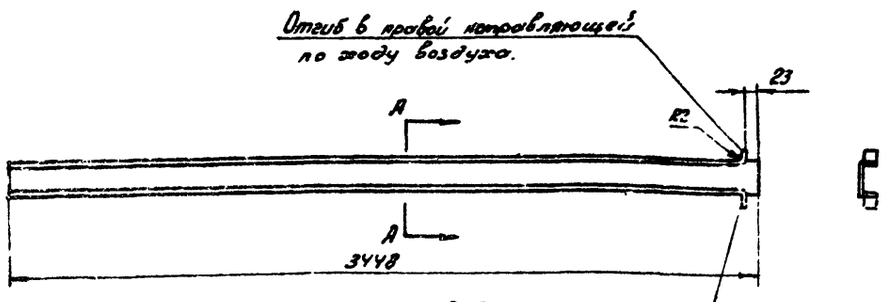

А-А

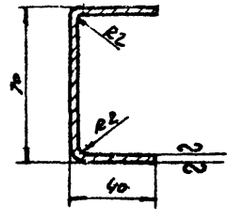

На камеру изготовить 2 правых и 2 левых направляющих.

ПОВ.00.00.012	Направляющая	Ст.3 ГОСТ 501-58	Лист 82,0 ГОСТ 3680-57	2,0	69
Обозначение	Наименование	Материал	Сортамент	Вес	Лист

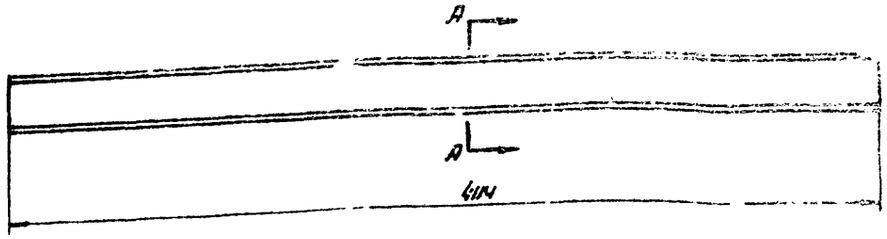

А-А

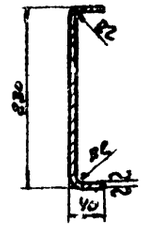

ПОВ.00.00.09Р9	Днище	Ст.3 ГОСТ 501-58	Лист 82,0 ГОСТ 3680-57	19,8	69
Обозначение	Наименование	Материал	Сортамент	Вес	Лист

▽ 3 кругом

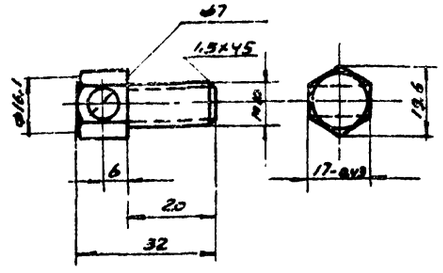

ПОВ.00.00.012	Болт специальный	Ст.3 ГОСТ 535-58	Круг 20 ГОСТ 2590-57	0,03	69
Обозначение	Наименование	Материал	Сортамент	Вес	Лист

Добавлен отгиб, размер 23 и надписи.
Рук. гр. 15/9-69 [illegible] Г. Быстрова

ТД	Приточная вентиляционная камера ПК 150 производительностью 100-150 тыс. м³/час	Серия 3.904-11	
1968	Детали	Выпуск 2	Лист 69 и

Госстрой СССР Сантехпроект г. Москва

Гл. инж. [illegible]
Гл. конструктор [illegible]
Руководитель группы [illegible]
Проверил [illegible]
Исполнитель Голубева
Конструктор Стыбас
Дубинский

▽1 остальное

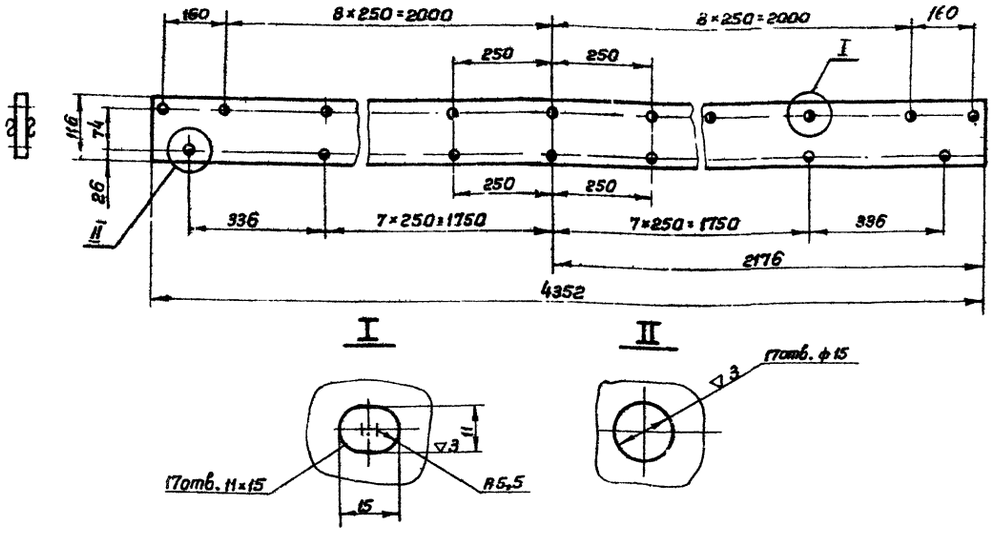

П080.08.11.01	Лист	Ст.3 ГОСТ 501-58	Лист В3.0 ГОСТ 3680-57	11,9	70
Обозначение	Наименование	Материал	Сортамент	Вес	Лист

▽1 Остальное

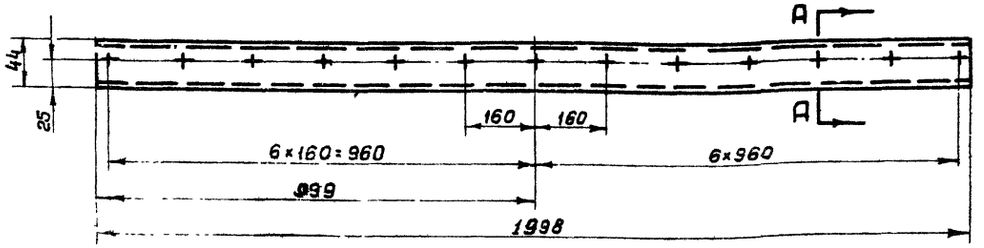

А-А

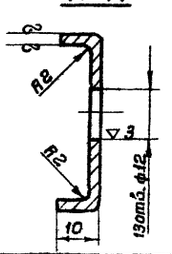

П080.08.04.01	Профиль	Ст.3 ГОСТ 501-58	Лист В2,0 ГОСТ 3680-57	1,2	70
Обозначение	Наименование	Материал	Сортамент	Вес	Лист

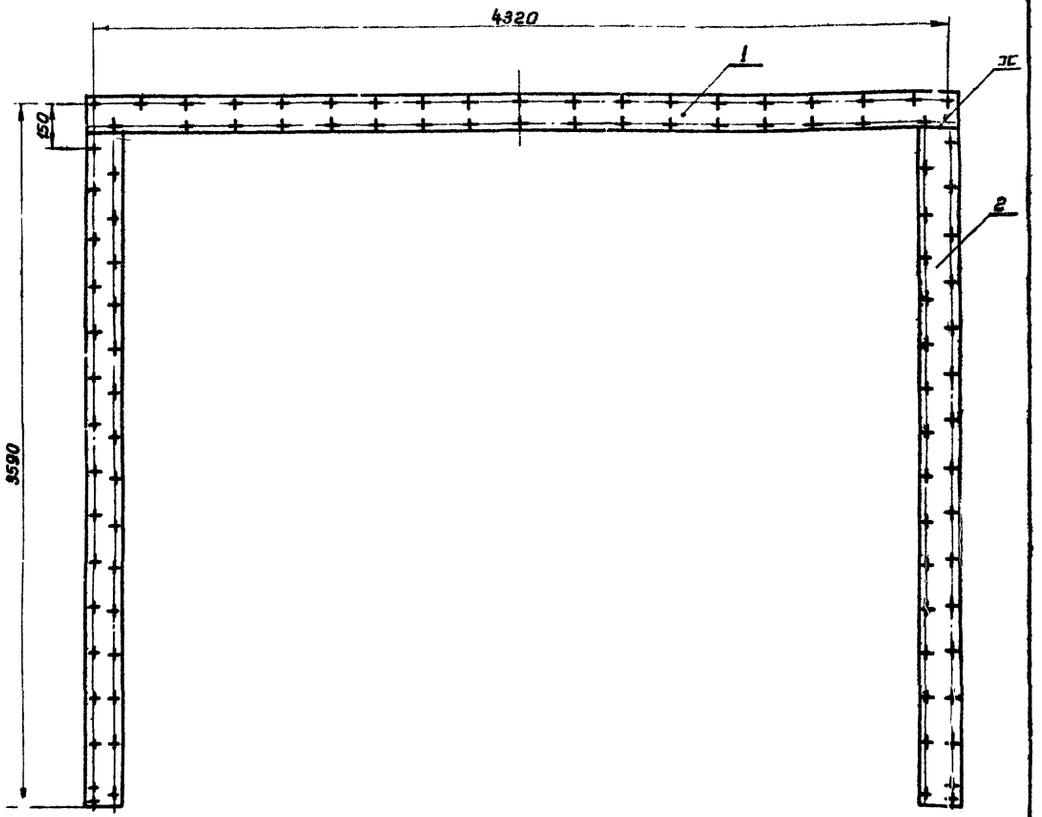

Общий вес: 33,3

Поз.	Обозначение	Наименование	Кол.	Материал	Вес шт.	Вес общ.	Лист	Прим.
2	П080.00.11.02	Лист	2	Ст.3	10.7	21.4	10	
1	П080.08.11.01	Лист	1	Ст.3	11.9	11.9	70	

Спецификация

1 11	Приточная вентиляционная камера типа ПК150 производительностью от 100 до 150 тыс. м³/час.	Серия 3.904-1'1
1968	П080.08.11 Фланец переходной.	Выпуск 2 / Лист 70

Альбом 11

Госстрой СССР
СантехПроект
г. Москва

Гл. инж.		
Нач. отдела		
Гл. специал.		
Рук. группы		
Гл. конструк.		
Выполнил	Гаврилов	Сидак
Проверил	Гаврилов	Абросимова
Испытатель	Гаврилов	Терентьева
Копировал		
Заимствовано		
Гл. технолог		
Гл. механик		
Гл. энергетик		

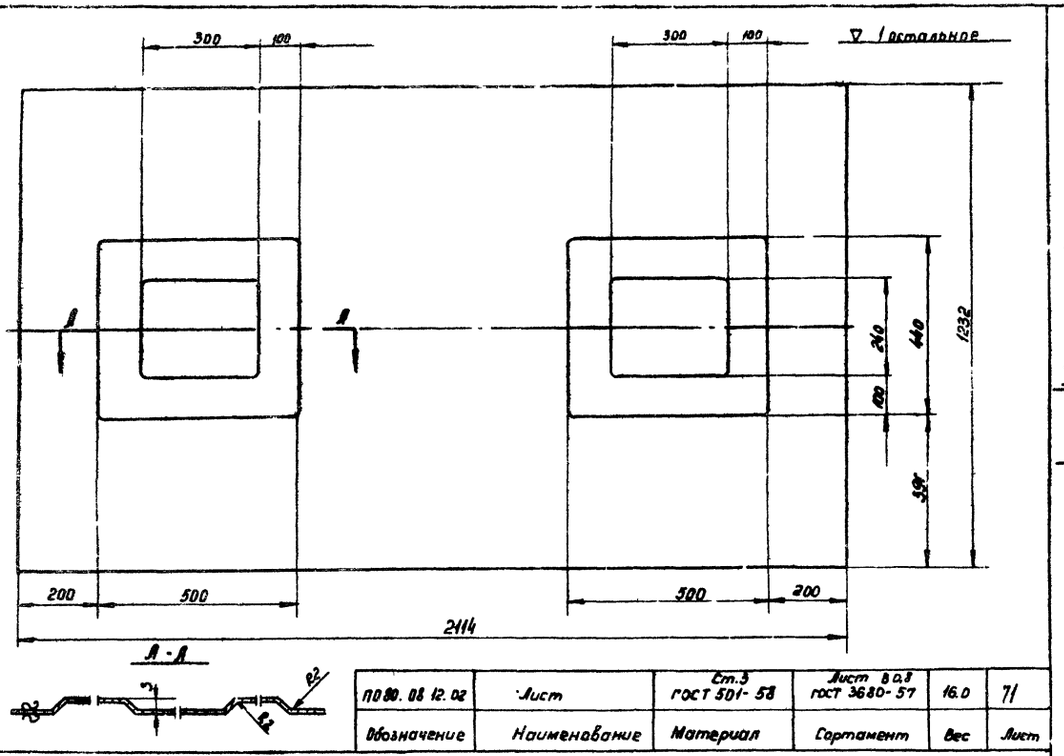

ПО80.08.12.02	Лист	Ст.3 ГОСТ 501-58	Лист 80.8 ГОСТ 3680-57	16.0	71
Обозначение	Наименование	Материал	Сортамент	Вес	Лист

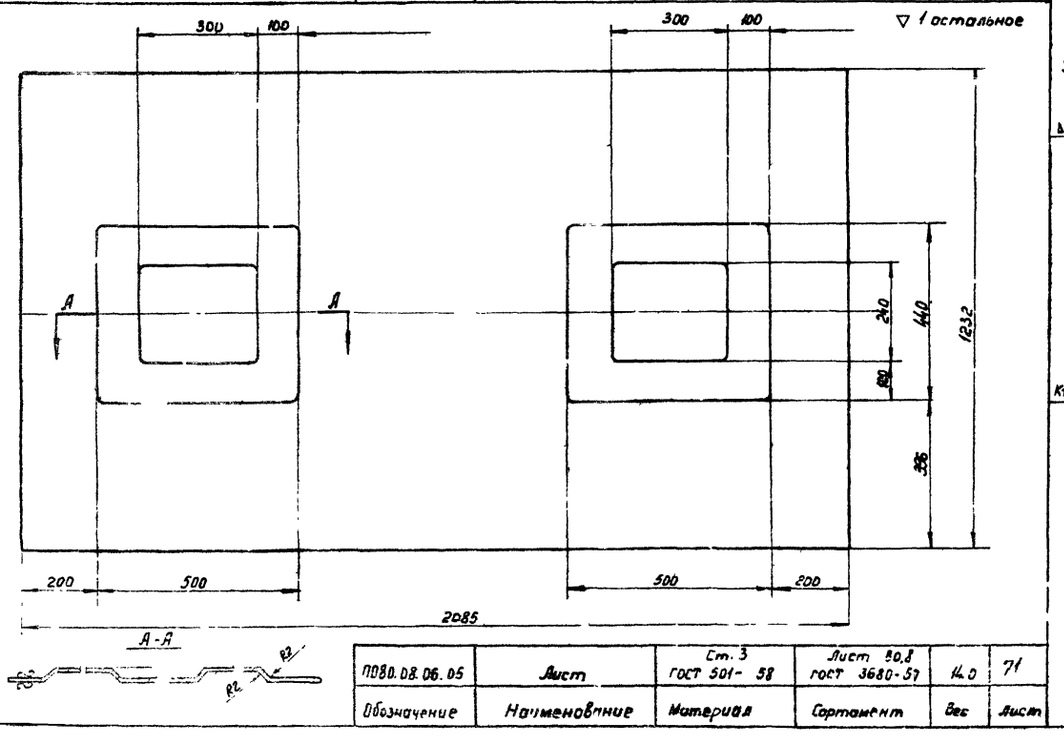

ПО80.08.06.05	Лист	Ст.3 ГОСТ 501-58	Лист 80.8 ГОСТ 3680-57	14.0	71
Обозначение	Наименование	Материал	Сортамент	Вес	Лист

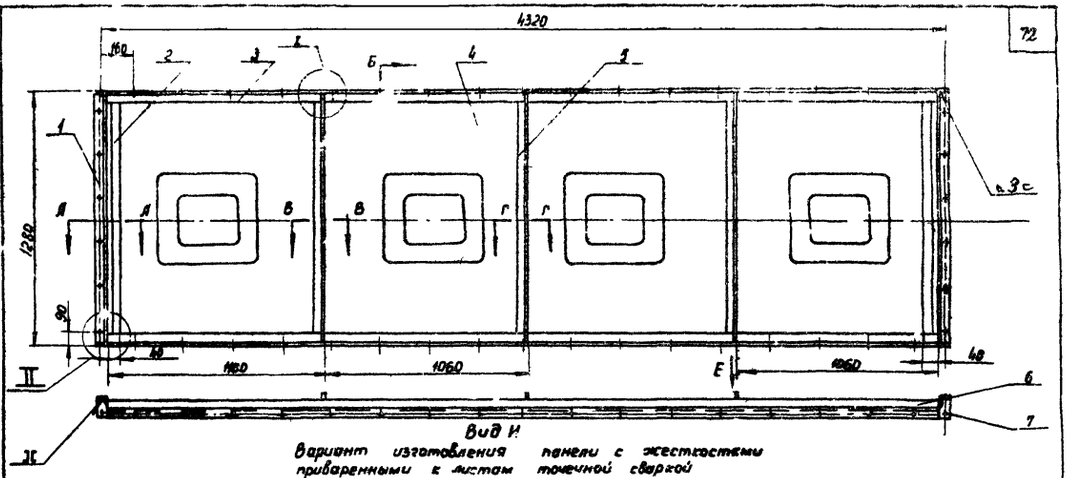

Вариант изготовления панели с жесткостями приваренными к листам точечной сваркой

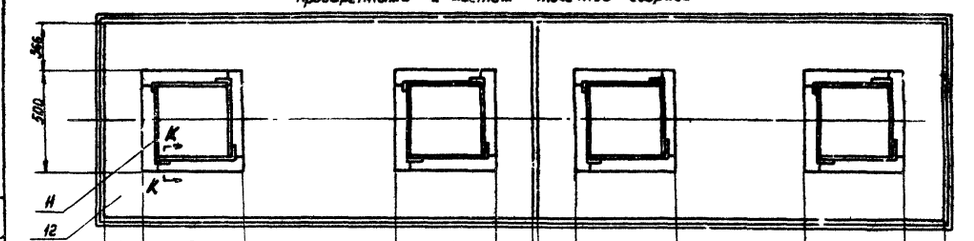

12	ПО80.08.12.04	Лист 80,8 1232×2414	4	Ст.3 ГОСТ 501-58	16.0	64.0		В/4
11	ПО80.01.01.13	Ребро жесткости	32	Ст.3	0.08	2.56	19	
Вариант изготовления листов с жесткостями, приваренными к листу точечной сваркой								
10	8080.08.05.08	Уголок	3	Ст.3	2.0	6.0	63	
9	ПО80.08.12.03	Плита 40×1270×4276	1	Плита интерлитовая НВ нормальная ГОСТ 5918-86	27.0	27.0		В/4
8	ПО80.08.05.07	Профиль	2	Ст.3	2.0	4.0	63	
7	ПО80.04.04.06	Планка	4	Ст.3	0.055	0.22	48	
6	ПО80.04.05.03	Профиль	2	Ст.3	6.8	13.6	49	
5	ПО80.08.05.02	Уголок	3	Ст.3	2.1	6.3	63	
4	ПО80.08.12.02	Лист	4	Ст.3	16.0	64.0	71	
3	ПО80.04.04.02	Уголок	2	Ст.3	7.04	14.08	47	
2	ПО80.08.12.01	Лист 83,0×50×1200 ГОСТ 3680-57	2	Ст.3 ГОСТ 501-58	0.84	1.68		В/4
1	ПО80.08.04.08	Уголок	2	Ст.3	2.1	4.2	61	
Поз.	Обозначение	Наименование	Кол.	Материал	Вес шт	Вес общ.	Лист	Прим

Спецификация

ТД	Приточная вентиляционная камера типа ПК150 производительностью от 100 до 150 тыс. м³/час		Серия 3.904-11
1968	ПО80.08.12 Панель перекрытия утепленная	Выпуск 2	Лист 71

Альбом 11

Госстрой СССР
Сантехпроект
г. Москва

Зам. гл. инж.			
Нач. отдела			
Гл. спец.	Кукин А.		
Рук. группы			
Нед. констр.		Соцвак	Рубинская
Гильчиков		Соцвак	Рубинская
Проверил	Гольштейер		
Исполнитель			
			Рубинская Ярославцева

▽1 остальное

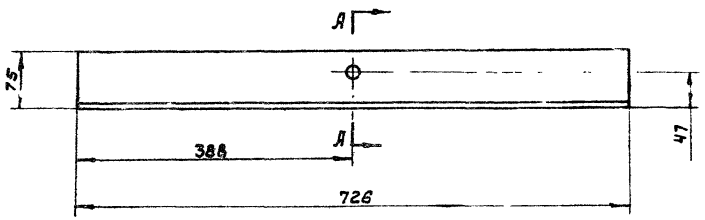

А-А

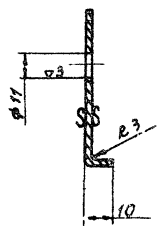

П080.01.01.10	Профиль	Ст.3 ГОСТ 501-58	Лист В 3,0 ГОСТ 3680-57	1,44	72
Обозначение	Наименование	материл	Сортамент	Вес	Лист

▽1 остальное

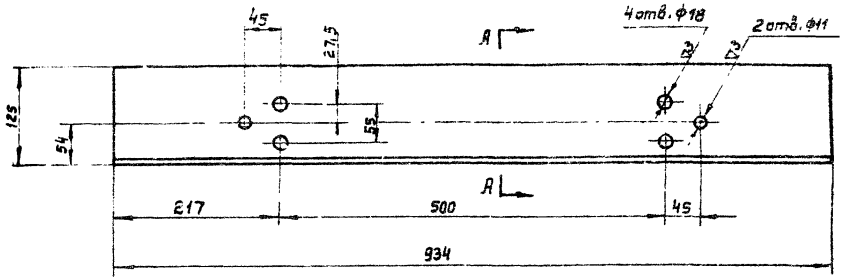

А-А

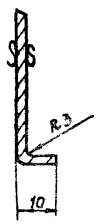

П080.01.01.09	Профиль	Ст.3 ГОСТ 501-58	Лист В 3,0 ГОСТ 3680-57	3,0	72
Обозначение	Наименование	материал	Сортамент	Вес	Лист

▽1 остальное

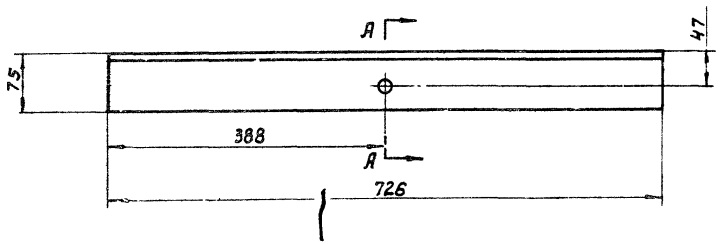

А-А

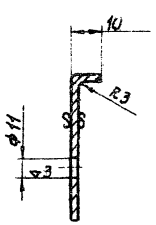

П080.01.01.07	Профиль	Ст.3 ГОСТ 501-58	Лист В 3,0 ГОСТ 3680-57	1,44	72
Обозначение	Наименование	Материал	Сортамент	Вес	Лист

▽1 остальное

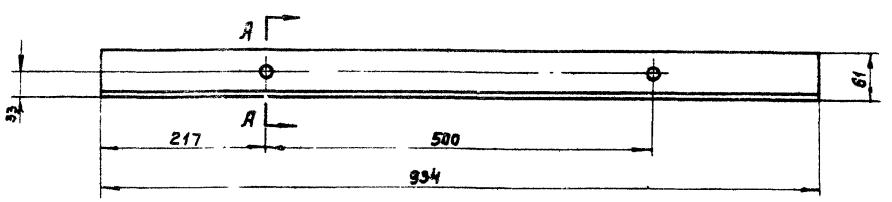

А-А

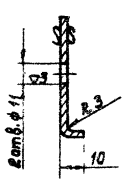

П080.01.01.08	Профиль	Ст.3 ГОСТ 501-58	Лист В 3,0 ГОСТ 3680-57	1,5	72
Обозначение	Наименование	Материал	Сортамент	Вес	Лист

ТД	Приточная вентиляционная камера типа ПК 150 производительностью от 100 до 150 тыс.м³/час.		Серия 3.904-11
1968	Детали		Выпуск 2 / Лист 72

Госстрой СССР
Сантехпроект
г. Москва

Зам.гл.инж. Эдлингерфер
Нач.отдела Гольтвегер
Гл.специал. Соубак
Рук.группы Рыбинская
Нач.сект. Рыбинская

Проверил Рыбинская
Исполнитель Красикова

▽1 Остальное

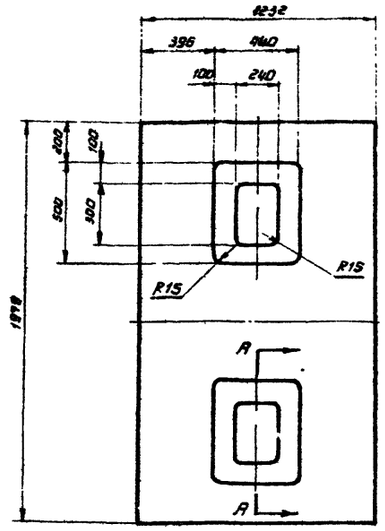

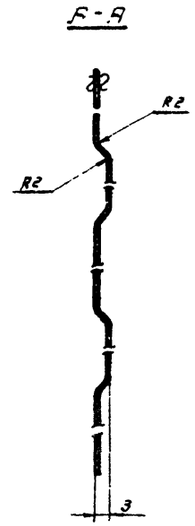

ПО80.08.05.03	Лист	Ст. 3 ГОСТ 501-58	Лист В 0,8 ГОСТ 3680-57	15,3	73
Обозначение	Наименование	Материал	Сортамент	Вес	Лист

▽1 Остальное

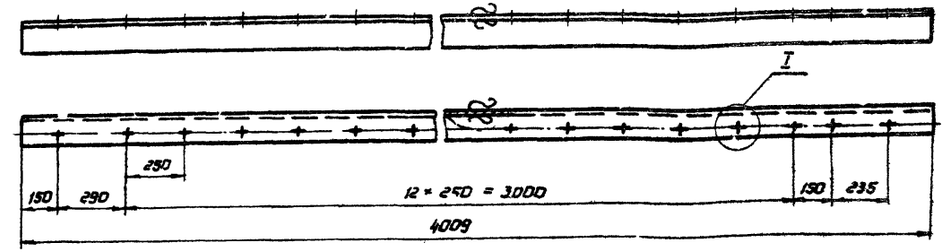

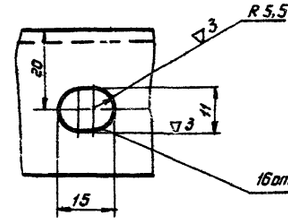

ПО80.08.05.05	Уголок.	Ст. 3 ГОСТ 535-58	Уголок 38×36×3 ГОСТ 8509-57	6,7	73
Обозначение	Наименование.	Материал	Сортамент	Вес	Лист

▽1 Остальное.

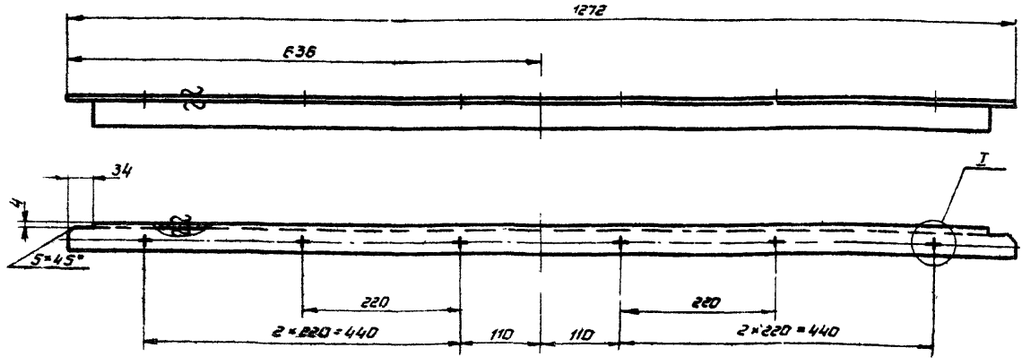

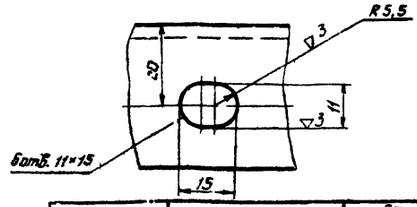

ПО80.08.05.04	Уголок	Ст. 3 ГОСТ 535-58	Уголок 36×36×3 ГОСТ 8509-57	2,1	73
Обозначение	Наименование.	Материал	Сортамент	Вес	Лист

▽1 Остальное

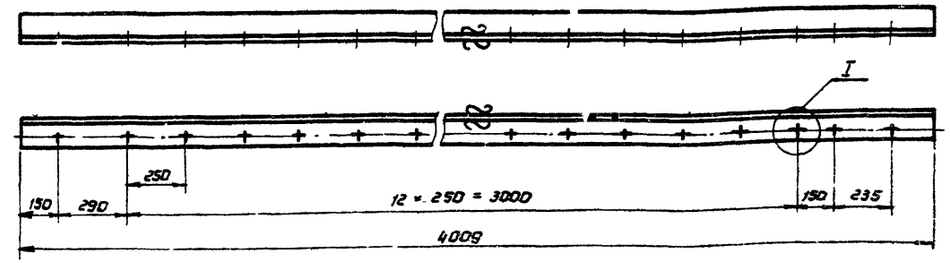

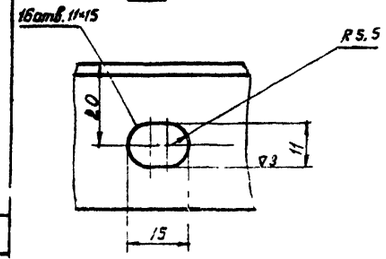

ПО80.08.05.01	Уголок	Ст. 3 ГОСТ 535-58	Уголок 36×36×3 ГОСТ 8509-57	6,7	73
Обозначение	Наименование.	Материал	Сортамент	Вес	Лист

ТД	Приточная вентиляционная камера типа ПК 45 производительностью от 100 до 150 тыс. м³/час	Серия 3.904-11	
1968	Детали.	Выпуск 2	Лист 73

Альбом 1

Гл. инж. Власова
Гл. конструктор
Проверил
Нач. отд.
Гл. технолог
Гл. энергетик
Разработал
Инженер
Техконтроль

ПАНТЕЛЕЕВ

gost.e-ecolog.ru