ТИПОВЫЕ КОНСТРУКЦИИ И ДЕТАЛИ ЗДАНИЙ И СООРУЖЕНИЙ

СЕРИЯ 3.901-5

САЛЬНИКИ НАБИВНЫЕ Ду 50-1400 мм ДЛЯ ПРОПУСКА ТРУБ ЧЕРЕЗ СТЕНЫ

РАБОЧИЕ ЧЕРТЕЖИ

9494

gost.e-ecolog.ru

ИТУТ ТИПОВЫХ ПРОЕКТОВ

Москва

ТБИЛИССКИЙ ФИЛИАЛ ЦЕНТРАЛЬНОГО ИНСТИТУТА
ТИПОВЫХ ПРОЕКТОВ

Тбилиси,60, пр. Вождя Чавчавадзе, 27а
Сдано в печать 196 года
Заказ № Тираж экз.

ТИПОВЫЕ КОНСТРУКЦИИ И ДЕТАЛИ ЗДАНИЙ И СООРУЖЕНИЙ

СЕРИЯ 3.901-5

САЛЬНИКИ НАБИВНЫЕ Ду 50-1400 мм ДЛЯ ПРОПУСКА ТРУБ ЧЕРЕЗ СТЕНЫ

РАБОЧИЕ ЧЕРТЕЖИ

Разработан
Государственным проектным
институтом Союзводоканалпроект

Введен в действие
Институтом Союзводоканалпроект
с 19 X 1967 г. Приказ № 213

Центральный институт типовых проектов

Москва

Инв. № Т-1913
Серия 3.901-5
Лист ТМ-1

2

СОДЕРЖАНИЕ АЛЬБОМА

№ поз.	НАИМЕНОВАНИЕ	Лист	№ стр.	№ поз.	НАИМЕНОВАНИЕ	Лист	№ стр.
1	Содержание альбома	ТМ-1	2	20	Сальник Ду 350. Длина корпуса 500 и 800 мм	ТМ-20	21
2	Пояснительная записка	ТМ-2	3	21	Сальник Ду 400. Длина корпуса 200 и 300 мм	ТМ-21	22
3	Сальник Ду 50. Длина корпуса 200 и 300 мм	ТМ-3	4	22	Сальник Ду 400. Длина корпуса 500 и 800 мм	ТМ-22	23
4	Сальник Ду 50. Длина корпуса 500 и 800 мм	ТМ-4	5	23	Сальник Ду 500. Длина корпуса 200 и 300 мм	ТМ-23	24
5	Сальник Ду 80. Длина корпуса 200 и 300 мм	ТМ-5	6	24	Сальник Ду 500. Длина корпуса 500 и 800 мм	ТМ-24	25
6	Сальчик Ду 80. Длина корпуса 500 и 800 мм	ТМ-6	7	25	Сальник Ду 600. Длина корпуса 200 и 300 мм	ТМ-25	26
7	Сальник Ду 100. Длина корпуса 200 и 300 мм	ТМ-7	8	26	Сальник Ду 600. Длина корпуса 500 и 800 мм	ТМ-26	27
8	Сальник Ду 100. Длина корпуса 500 и 800 мм	ТМ-8	9	27	Сальник Ду 700. Длина корпуса 200 и 300 мм	ТМ-27	28
9	Сальник Ду 125. Длина корпуса 200 и 300 мм	ТМ-9	10	28	Сальник Ду 700. Длина корпуса 500 и 800 мм	ТМ-28	29
10	Сальник Ду 125. Длина корпуса 500 и 800 мм	ТМ-10	11	29	Сальник Ду 800 Длина корпуса 200 и 300 мм	ТМ-29	30
11	Сальник Ду 150. Длина корпуса 200 и 300 мм	ТМ-11	12	30	Сальник Ду 800. Длина корпуса 500 и 800 мм	ТМ-30	31
12	Сальник Ду 150. Длина корпуса 500 и 800 мм	ТМ-12	13	31	Сальник Ду 900. Длина корпуса 200 и 300 мм	ТМ-31	32
13	Сальник Ду 200. Длина корпуса 200 и 300 мм	ТМ-13	14	32	Сальник Ду 900. Длина корпуса 500 и 800 мм	ТМ-32	33
14	Сальник Ду 200. Длина корпуса 500 и 800 мм	ТМ-14	15	33	Сальник Ду 1000. Длина корпуса 300 мм	ТМ-33	34
15	Сальник Ду 250. Длина корпуса 200 и 300 мм	ТМ-15	16	34	Сальник Ду 1000. Длина корпуса 500 и 800 мм	ТМ-34	35
16	Сальник Ду 250. Длина корпуса 500 и 800 мм	ТМ-16	17	35	Сальник Ду 1200. Длина корпуса 300 мм	ТМ-35	36
17	Сальник Ду 300. Длина корпуса 200 и 300 мм	ТМ-17	18	36	Сальник Ду 1200. Длина корпуса 500 и 800 мм	ТМ-36	37
18	Сальник Ду 300. Длина корпуса 500 и 800 мм	ТМ-18	19	37	Сальник Ду 1400. Длина корпуса 300 мм	ТМ-37	38
19	Сальник Ду 350. Длина корпуса 200 и 300 мм	ТМ-19	20	38	Сальник Ду 1400. Длина корпуса 500 и 800 мм	ТМ-38	39

Госстрой СССР
СОЮЗВОДОКАНАЛПРОЕКТ
г. Москва

Зам. гл. инженера	Лихачев	
Нач. отдела	Авдеев	
Рук. группы	Бахрушина	
Чертежник	Шуленина	
Проверил	Конный	

ТК	Сальники набивные Ду 50 ÷ 1400 мм для пропуска труб через стены	Серия 3.901-5
1967	Содержание альбома	Лист ТМ-1

9494 3

ПОЯСНИТЕЛЬНАЯ ЗАПИСКА

Настоящая серия разработана по плану типового проектирования 1967г. по разделу „Санитарно-технические сооружения и устройства", тема № 42-по заданию Главного управления по строительному проектированию предприятий, зданий и сооружений Госстроя СССР и на основании решения технического совета института „Союзводоканалпроект" от 30 июня 1966г.

Область применения

Сальники, разработанные в настоящем проекте, предназначены для пропуска металлических труб стальных по ГОСТ 8732-58, ГОСТ 10704-63, ГОСТ 3262-62 и чугунных по ГОСТ 5525-61 через стены водопроводно-канализационных сооружений во всех климатических районах Советского Союза.

Данные сальники должны применяться:

а) при прокладке напорных, безнапорных и работающих под вакуумом трубопроводов, предназначенных для транспортирования воды с температурой не выше +50°С.

б) при наличии вибрации грунта (при прокладке трубопроводов под железнодорожными путями и автомобильными дорогами);

в) при прокладке трубопроводов в условиях вечной мерзлоты, в районах распространения макропористых просадочных грунтов, в районах, подверженных землетрясениям, а также в районах горных разработок;

г) при наличии осевых перемещений трубопроводов от температурных изменений.

Сальники рассчитаны на гидростатическое давление 10м вод. столба.

Состав проекта

В проекте разработаны конструкции сальников на условные проходы Ду: 50, 80, 100, 125, 150, 200, 250, 300, 350, 400, 500, 600, 700, 800, 900, 1000, 1200, 1400. Сальники разработаны на длины корпусов 200, 300, 500 и 800 мм в зависимости от условного прохода. Заделка сальников производится в соответствии с „Инструкцией по заделке стыков раструбных чугунных водопроводных труб" (НПО „ОРГЭНЕРГОСТРОЙ" НПО „ОРГЭНЕРГОСТРОЙ" (НПО „ОРГЭНЕРГОСТРОЙ" (НПО „ОРГЭНЕРГОСТРОЙ" (

Кв. №
Т-1913
Серия
3.901-5
Лист
ТМ-3

Узел установки сальника

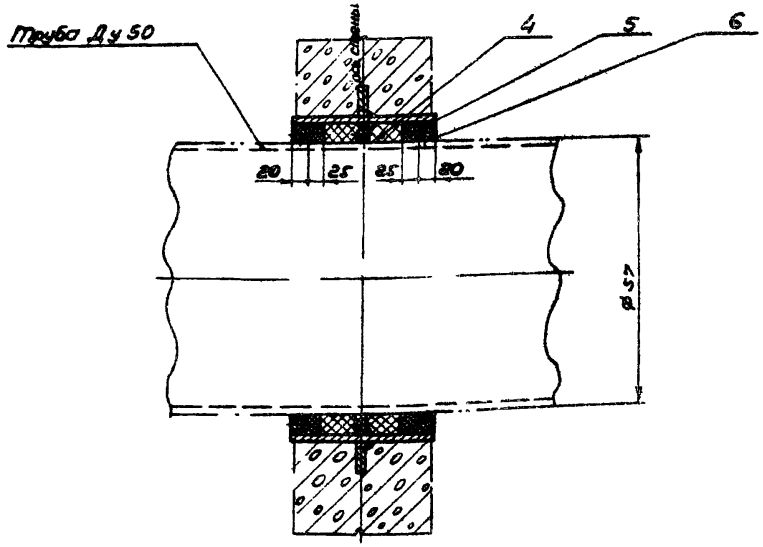

Корпус сальника

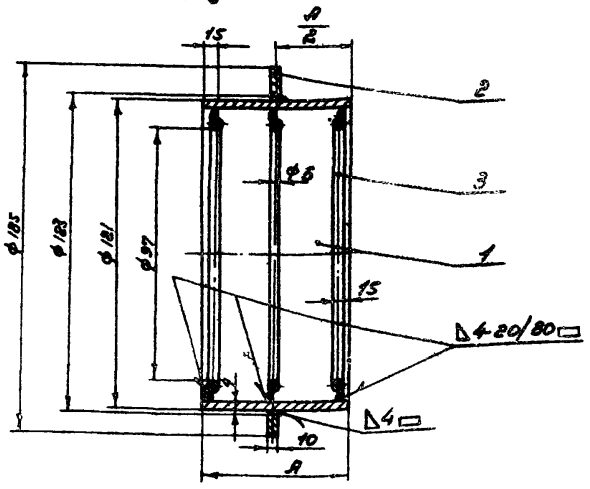

Примечания:

1. Набивные сальники предназначены для пропуска стальных труб по ГОСТ 10704-63, ГОСТ 3262-62, ГОСТ 8732-58, а также чугунных по ГОСТ 5525-61 через стены сооружений в мокрых и сухих грунтах.
2. Толщина стены равна или меньше размера „А". Корпус сальника закладывается в опалубку при бетонировании. Для предохранения патрубка сальника от смещения он должен быть точно врезан в обе стенки опалубки и приварен к проходящей горизонтальной и вертикальной арматуре.
3. Заделку сальника производить в соответствии с инструкцией И-144-55 МЕЛМХП. Зазор между рабочей трубой и корпусом сальника плотно набивается пеньковой прядью предварительно скрученной в жгут толще величины зазора. Концы зазоров должны быть тщательно зачеканены асбестоцементным раствором, состоящим из 70% цемента марки не ниже 400 (ГОСТ 10178-62) и 30% асбестового волокна (по весу) не ниже 4 го сорта (ГОСТ 7-60), с добавкой воды в количестве 10-12% от веса асбестоцементной смеси. Асбестовое волокно перед употреблением должно быть распушено и просушено. Наличие в асбестовом волокне комков и посторонних примесей не допускается. Цемент и асбестовое волокно до затворения водой должны быть тщательно перемешаны для получения однородной смеси. Затворение сухой асбестоцементной смеси производится непосредственно перед употреблением в дело в количестве, требующемся на заделку одного замка.
4. Мастика для замазки составляется из 70% нефтяного битума М-IV и 30% порошка из асбестового волокна.
5. Сварку производить электродом типа Э-42 (ГОСТ 9467-60).

Длина А	Вес дет. 1	Вес корпуса	Вес набивки
200	2,3	3,8	0,75
300	3,5	5,0	1,5

Поз	Обозначение	Наименование	Кол.	Вес: Ед.	Вес: Общ.	Материал	Примеч.
6		Замазка	–	0,32	0,32	Мастика	
5		Зачеканка	–	0,64	0,64	Асбестоцементный раствор	
4	ГОСТ 5152-66	Набивки многослойно-плетеные марки ПП Ф28	–	—	—	Прядь пеньковая пропитанная	см. табл.
3	ГОСТ 8590-57	Круг Б	3	0,1	0,3	Ст.0 ГОСТ 380-60	е=325
2		Кольцо Ф185×Ф123×10	1	1,2	1,2	Ст.0 ГОСТ 380-60	
1	ГОСТ 8732-58	Труба 121×4	1	–	–	Сталь 10 ГОСТ 1050-60	см. табл.

ТК	Сальники набивные Ду 50 ÷ 1400 мм для пропуска труб через стены	Серия 3.901-5
1967	Сальник Ду 50 Длина корпуса 200 и 300 мм	Лист ТМ-3

Нач. отд.	Авдеев	
Рук. группы	Бахрушина	
Чертежник	Ефименко	
Проверил	Конный	

Госстрой СССР
Союзводоканалпроект
г. Москва

9494 5

Серия
3.901-5
Лист
ТМ-4

Труба Ду 50

Узел установки сальника

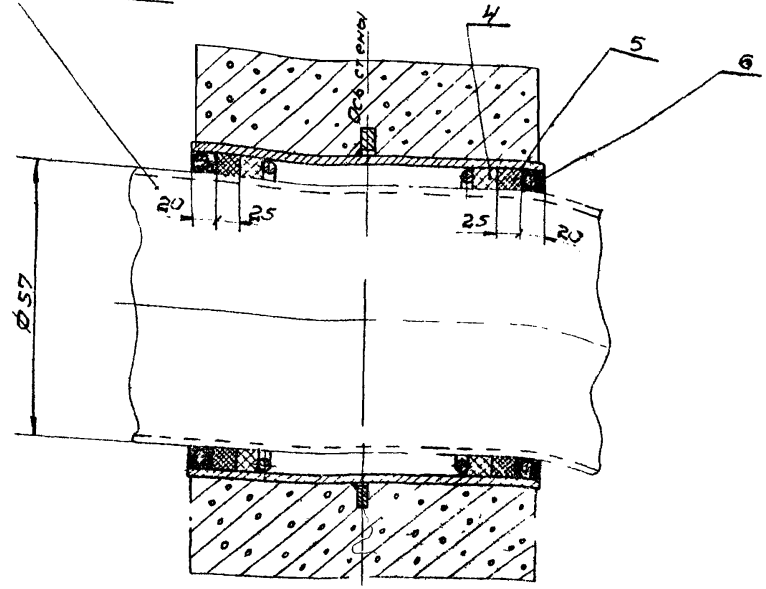

Корпус сальника

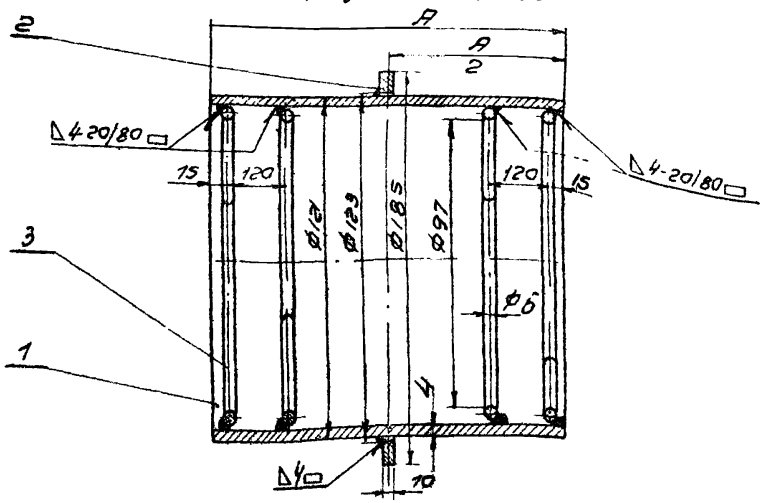

Исправление поз. 1 спецификации произвел чертежник ин-та Союзводоканалпроект Шуленина Т.И.

Шуленина - 15/Е-68 г.

Примечания:

1. Набивные сальники предназначены для пропуска стальных труб по ГОСТ 10704-63, ГОСТ 3262-62, ГОСТ 8732-58, а также чугунных по ГОСТ 5525-61 через стены сооружений в мокрых и сухих грунтах.
2. Толщина стены равна или меньше размера „А". Корпус сальника закладывается в опалубку при бетонировании. Для предохранения патрубка сальника от смещения он должен быть точно врезан в обе стенки опалубки и приварен к проходящей горизонтальной и вертикальной арматуре.
3. Заделку сальника производить в соответствии с инструкцией $\frac{И\ 144-53}{МСПМ\times П}$. Зазор между рабочей трубой и корпусом сальника плотно набивается пеньковой прядью, предварительно скрученной в жгут толще величины зазора. Концы зазоров должны быть тщательно зачеканены асбестоцементным раствором состоящим из 70% цемента марки не ниже 400 (ГОСТ 10178-62) и 30% асбестового волокна (по весу) не ниже 4-го сорта (ГОСТ 7-60), с добавкой воды в количестве 10-12% от веса асбестоцементной смеси. Асбестовое волокно перед употреблением должно быть распушено и просушено. Наличие в асбестовом волокне комков и посторонних примесей не допускается. Цемент и асбестовое волокно до затворения водой должны быть тщательно перемешаны для получения однородной смеси. Затворение сухой асбестоцементной смеси производится непосредственно перед употреблением в дело в количестве, требующемся на заделку одного замка.
4. Мастика для замазки составляется из 70% нефтяного битума М-IV и 30% порошка из асбестового волокна.
5. Сварку производить электродом типа Э-42 (ГОСТ 9467-60)

Длина А	Вес дет. 1	Вес корпуса
500	6,8	7,4
800	9,2	10,8

Поз.	Обозначен.	Наименование	Кол.	Вес Ед.	Вес Общ.	Материал	Примеч.
6		Замазка	-	0,32	0,32	Мастика	
5		Зачеканка	-	0,64	0,64	Асбестоцементный раствор	
4	ГОСТ 5152-66	Набивка многослойно-плетеные марки П Д28	-	0,84	0,84	Прядь пеньковая пропитанная	
3	ГОСТ 2590-57	Круг Б	4	0,1	0,4	СтОГОСТ380-60	Е=325
2		Кольцо Ø185×Ø123×10	1	1,2	1,2	СтОГОСТ380-60	
1	ГОСТ ~~8732-58~~ 10704-63	Труба 121×4	1	-	-	Сталь 10 ГОСТ 1050-60	См. табл.

ТК	Сальники набивные Ду 50 ÷ 1400 для пропуска труб через стены.	Серия 3.901-5
1967	Сальник Ду 50 Длина корпуса 500 и 800 мм.	Лист ТМ-4

Госстрой СССР
Союзводоканалпроект
г. Москва

Нач. отдела	Авдеев	
Рук. группы	Бахрушина	
Чертежник	Ефименко	
Проверил	Конный	

Инв. №
Т-1913
Серия
3.901-5
Лист
ТМ-5

Узел установки сальника

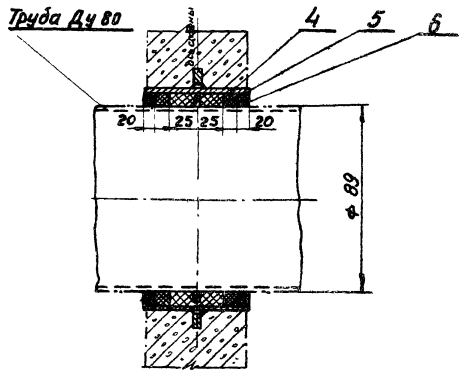

Корпус сальника

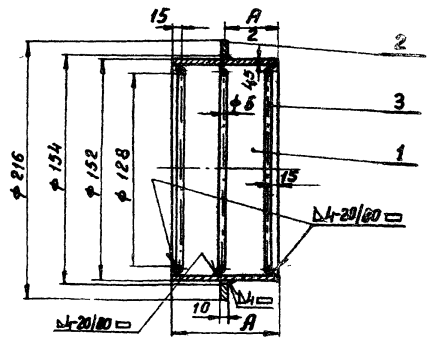

Примечания:

1. Набивные сальники предназначены для пропуска стальных труб по ГОСТ 10704-63, ГОСТ 3262-62, ГОСТ 8732-58 через стены сооружений в мокрых и сухих грунтах.
2. Толщина стены равна или меньше размера „А". Корпус сальника закладывается в опалубку при бетонировании. Для предохранения патрубка сальника от смещения он должен быть точно врезан в обе стенки опалубки и приварен к проходящей горизонтальной и вертикальной арматуре.
3. Заделку сальника производить в соответствии с инструкцией ИН44-55 МСПМХП. Зазор между рабочей трубой и корпусом сальника плотно набивается пеньковой прядью, предварительно скрученной в жгут толще величины зазора. Концы зазоров должны быть тщательно зачеканены асбестоцементным раствором, состоящим из 70% цемента марки не ниже 400 (ГОСТ 10178-62) и 30% асбестового волокна (по весу) не ниже 4-го сорта (ГОСТ 7-60) с добавкой воды в количестве 10-12% от веса асбестоцементной смеси. Асбестовое волокна перед употреблением должно быть распушено и просушено. Наличие в асбестовом волокне комков и посторонних примесей не допускается. Цемент и асбестовое волокно до затворения водой должны быть тщательно перемешаны для получения однородной смеси. Затворение водой асбестоцементной смеси производится непосредственно перед употреблением в дело в количестве, требующемся на заделку одного замка.
4. Мастика для замазки составляется из 70% нефтяного битума М-IV и 30% порошка из асбестового волокна.
5. Сварку производить электродом типа Э-42 (ГОСТ 9467-60)

Длина А	Вес дет. 1	Вес корпуса	Вес набивки
200	3,3	5,1	0,95
300	5	6,7	1,9

Поз.	Обозначение	Наименование	Кол.	Вес Ед.	Вес Общ.	Материал	Примеч.
6		Замазка	–	0,49	0,49	Мастика	
5		Зачеканка	–	0,33	0,33	Асбестоцементный раствор	
4	ГОСТ 5152-66	Набивки многослойно-плетение марки ПП Д 28	–	—	—	Прядь пеньковая пропитанная	см. таблицу
3	ГОСТ 2590-57	Круг Б	3	0,13	0,39	Ст.0 ГОСТ 380-60	l=424
2		Кольцо ф 216 х ф 154 х 10	1	1,4	1,4	Ст.0 ГОСТ 380-60	
1	ГОСТ 8732-58	Труба 152 х 4,5	1	—	—	Ст.2 ГОСТ 380-60	см. таблицу

ТК	Сальники набивные Ду 50 ÷ 1400 мм для пропуска труб через стены	Серия 3.901-5
1967	Сальник Ду 80 Длина корпуса 200 и 300 мм	Лист ТМ-5

Нач. отд.	Авдеев	
Рук. группы	Бахрушина	
Чертежник	Ефименко	
Проверил	Конный	

Госстрой СССР
СОЮЗВОДОКАНАЛПРОЕКТ
г. Москва

Инв. №
Т-1913
Серия
3.901-5
Лист
ТМ-6

Узел установки сальника

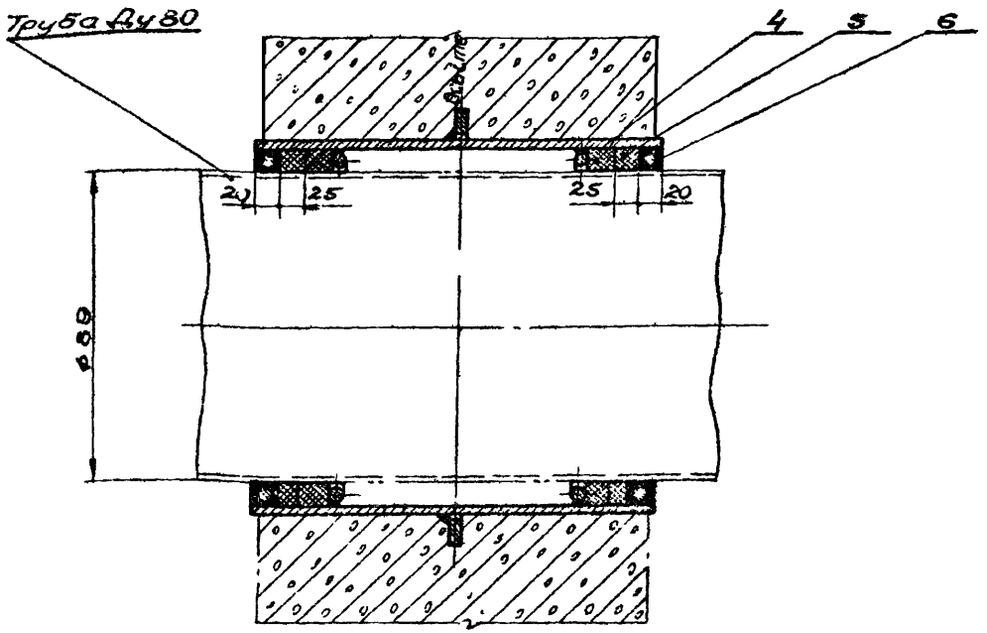

Корпус сальника

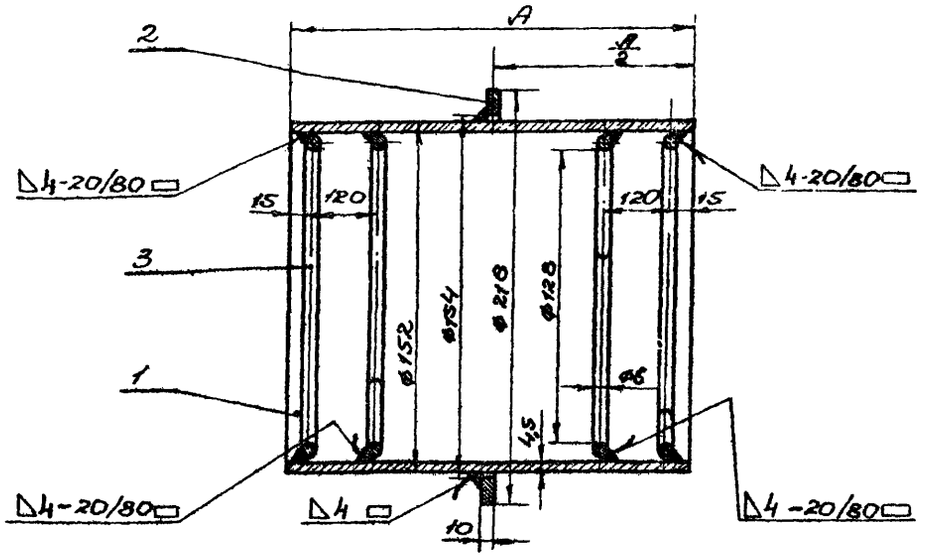

Исправление поз. 1 спецификации произвел чертежник ш-та Союзводоканалпроект Шуленина Т.И.

Шуленина -15/Е-68г.

Примечания:

1. Набивные сальники предназначены для пропуска стальных труб ГОСТ 10704-63, ГОСТ 3262-62, ГОСТ 8732-58 через стены сооружений в мокрых и сухих грунтах.
2. Толщина стены равна или меньше размера „А". Корпус сальника закладывается в опалубку при бетонировании. Для предохранения патрубка сальника от смещения он должен быть точно врезан в обе стенки опалубки и приварен к проходящей горизонтальной и вертикальной арматуре. Ц144-55
3. Заделку сальника производить в соответствии с инструкцией МСПМХП. Зазор между рабочей трубой и корпусом сальника плотно набивается пеньковой прядью, предварительно скрученной в жгут толще величины зазора. Концы зазоров должны быть тщательно зачеканены асбестоцементным раствором, состоящим из 70% цемента марки не ниже 400 (ГОСТ 10178-62) и 30% асбестового волокна (по весу) не ниже 4 го сорта (ГОСТ 7-60), с добавкой воды в количестве 10-12% от веса асбестоцементной смеси. Асбестовое волокно перед употреблением должно быть распушено и просушено. Наличие в асбестовом волокне комков и посторонних примесей не допускается. Цемент и асбестовое волокно до затворения водой должны быть тщательно перемешаны для получения однородной смеси. Затворение водой асбестоцементной смеси производится непосредственно перед употреблением в дело в количестве, требующемся на заделку одного замка.
4. Мастика для заливки составляется из 70% нефтяного битума М-IV и 30% порошка из асбестового волокна.
5. Сварку производить электродом типа Э-42 (ГОСТ 9467-60).

Длина А	Вес дет. 1	Вес корпуса
500	8,2	10,2
800	13,1	15,1

Поз.	Обозначение	Наименование	Кол.	Вес ед.	Вес общ.	Материал	Примеч.
6		Заливка	–	0,49	0,49	Мастика	
5		Зачеканка	–	0,33	0,33	Асбестоцементный раствор	
4	ГОСТ 5152-56	Набивки многослойно-плетеные марки III Д28	–	1,8	1,8	Прядь пеньковая пропитанная	
3	ГОСТ 2590-57	Круг 6	4	0,13	0,52	Ст.0 ГОСТ 380-60	ℓ=424
2		Кольцо ф216×ф154×10	1	1,4	1,4	Ст.0 ГОСТ 380-60	
1	ГОСТ 10704-63 ГОСТ 8732-58	Труба 152×4,5	1	–	–	Ст.2 ГОСТ 380-60	См. табл.

ТК	Сальники набивные Ду 50 ÷ 1400 мм для пропуска труб через стены		Серия 3.901
1967	Сальник Ду 80 Длина корпуса 500 и 800 мм		Лист ТМ-6

Госстрой СССР
Союзводоканалпроект
2. Москва

Нач. отд.	Аверьев	
Рук. группы	Бахрушина	
Чертежник	Ефименко	
Проверил	Конный	

Т-1913
серия
3.901-5
лист
ТМ-7

Госстрой СССР
Главспецпроект
г. Москва

нач. отдела Недев
рук. группы Бокрушина
чертежник Бронтенко
проверил Конный

Сергеев
Шиц

Узел установки сальника

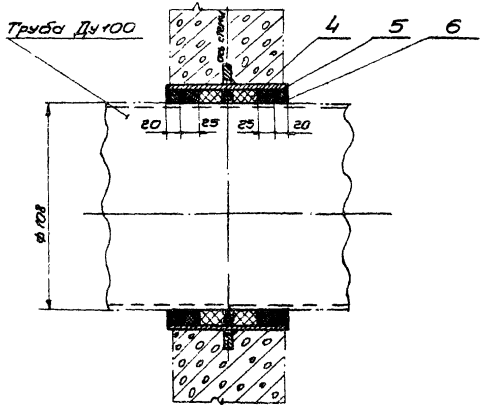

Корпус сальника

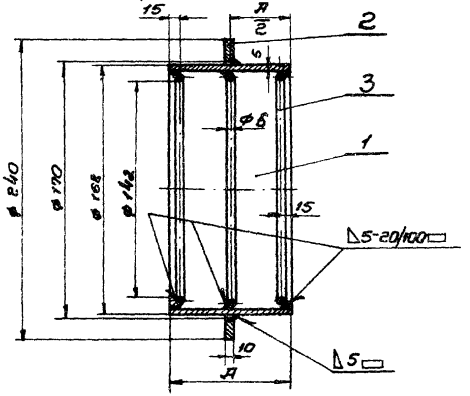

Примечания:

1. Набивные сальники предназначены для пропуска стальных труб по ГОСТ 10704-63, ГОСТ 3262-62, ГОСТ 8732-58, а также чугунных по ГОСТ 5525-61 через стены сооружений в мокрых и сухих грунтах.
2. Толщина стены равна или меньше размера „А". Корпус сальника закладывается в опалубку при бетонировании. Для предохранения патрубка сальника от смещения он должен быть точно врезан в обе стенки опалубки и приварен к проходящей горизонтальной и вертикальной арматуре.
3. Заделку сальника производить в соответствии с инструкцией $\frac{Д144-35}{ТСПМХП}$. Зазор между рабочей трубой и корпусом сальника плотно набивается пеньковой прядью предварительно скрученной в жгут толщиной величины зазора. Концы набивки должны быть тщательно зачеканены асбестоцементным раствором, состоящим из 70% цемента марки не ниже 400 (ГОСТ 10178-62) и 30% асбестового волокна (по весу) не ниже $4^{го}$ сорта (ГОСТ 7-60), с добавкой воды в количестве 10-12% от веса асбестоцементной смеси. Асбестовое волокно перед употреблением должно быть распушено и просушено. Наличие в асбестовом волокне комков и посторонних примесей не допускается. Цемент и асбестовое волокно до затворения водой должны быть тщательно перемешаны для получения однородной смеси. Затворение водой асбестоцементной смеси производится непосредственно перед употреблением в дело в количестве, требующемся на заделку одного замка.
4. Мастика для замазки составляется из 70% нефтяного битума М-IV и 30% порошка из асбестового волокна.
5. Сварку производить электродом типа Э-42 (ГОСТ 9467-60).

Длина А	Вес дет. 1	Вес корпуса	Вес набивки
200	4	6,2	0,9
300	6	8,2	1,8

Поз.	Обозначение	Наименование	Кол.	Вес ед.	Вес общ.	Материал	Примеч.
6		Замазка	–	0,49	0,49	мастика	
5		Зачеканка	–	0,62	0,62	Асбестоцементный раствор	
4	ГОСТ 5152-66	Набивки многослойно-плетеные марки ПТ	–	—	—	Прядь пеньковая пропитанная	см. табл
3	ГОСТ 2590-57	Круг 6	3	0,14	0,42	Ст.0 ГОСТ 380-60	ℓ=468
2		Кольцо ф240×ф170×10	1	1,76	1,76	Ст.0 ГОСТ 380-60	
1	ГОСТ 8732-58	Труба 168×5	1	–	–	Сталь 20 ГОСТ 1050-60	см. табл

ТК	Сальники набивные Ду 50÷1400 мм для пропуска труб через стены		Серия 3.901-5
1967	Сальник Ду100 Длина корпуса 200 и 300 мм		Лист ТМ-7

Инв. №
Т-1913
Серия
3.901-5
Лист
ТМ-8

Узел установки

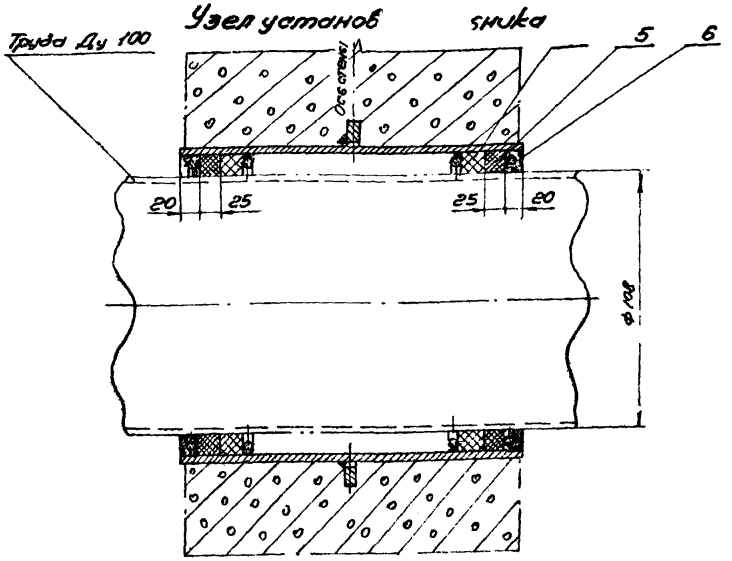

Корпус сальника

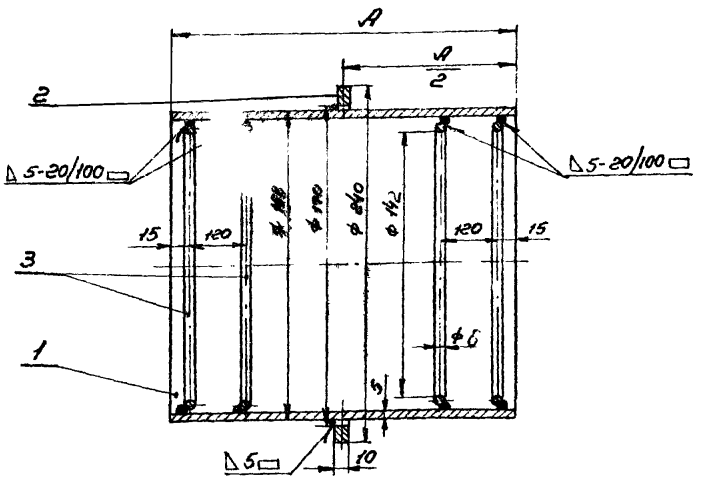

Исправление поз. 1 спецификации произвел чертежник ин-та Союзводоканалпроект Щуленина Т.И.

Щуленина - 15/Е-68 г.

Примечания:

1. Набивные сальники предназначены для пропуска стальных труб по ГОСТ 8696-62, ГОСТ 3262-62 ГОСТ 8732-58, а также чугунных по ГОСТ 5525-61 через стены сооружений в мокрых и сухих грунтах.
2. Толщина стены равна или меньше „размера „А". Корпус сальника закладывается в опалубку при бетонировании. Для предохранения патрубка сальника от смещения он должен быть точно врезан в две стенки опалубки и приварен к проходящей горизонтальной и вертикальной арматуре
3. Заделку сальника производить в соответствии с инструкцией ЦНИИЭПсельстроя 1144-55 Зазор между рабочей трубой и корпусом сальника плотно набивается пеньковой прядью, предварительно скрученной в жгут толще величины зазора. Концы зазоров должны быть тщательно заделаны асбестоцементным раствором состоящим из 70% цемента марки не ниже 400 (ГОСТ 101-62) и 30% асбестового волокна (по весу) не ниже 4 го сорта (ГОСТ 7-60), с добавкой воды в количестве 10-12% от веса асбестоцементной смеси Асбестовое волокно перед употреблением должно быть распушено и прокрашено. Наличие в асбестовом волокне комков и посторонних примесей не допускается Цемент и асбестовое волокно до затворения водой должны быть тщательно перемешаны для получения однородной смеси Затворение всей асбестоцементной смеси производится непосредственно перед употреблением в дело в количестве, требующемся на заделку одного замка
4. Мастика для замазки составляется из 70% нефтяного битума М-IV и 30% порошка из асбестового волокна
5. Сварку производить электродом типа Э-42 (ГОСТ 9467-60)

Длина А	Вес дет. 1	Вес корпуса
500	10	12,3
800	16	18,3

Поз.	Обозначение	Наименование	Кол.	Вес ед.	Вес общ.	Материал	Примеч.
6		Замазка	–	0,49	0,49	Мастика	
5		Заделка	–	0,68	0,68	Асбестоцементный раствор	
4	ГОСТ 5152-66	Набивки многослойноплетеные марки ПА 28	–	1,8	1,8	Прядь пеньковая пропитанная	
3	ГОСТ 2590-57	Круг С	4	0,14	0,56	Ст.0 ГОСТ 380-60	С-468
2		Кольцо ф 240х ф 170х10	1	1,76	1,76	Ст 0 ГОСТ 380-60	
1	~~ГОСТ 8732-58~~ ЦНТУ/УкрНИТИ 512-63	Труба 168х5 б	1	–	–	Сталь 10 ГОСТ 1050-60	См. таблицу

ТК	Сальники набивные Ф у 50 ÷ 1400 мм. для пропуска труб через стены	Серия	3.901-5
1967	Сальник Ду 100 Длина корпуса 500 и 800 мм	Лист	ТМ-8

Госстрой СССР СОЮЗВОДОКАНАЛПРОЕКТ г. Москва

Нач. отдела	Авдеев	
Рук. группы	Бокрянина	
Чертежник	Ефименко	
Проверил	Конюхов	

Инв. №
Т-1913
Серия
3.901-5
Лист
ТМ-9

Госстрой СССР
Специальное конструкторское бюро
Главспецмонтажпроект
г. Москва

Нач. отд. Авдеев
Рук. группы Багрянцев
Чертежник Сорокина
Проверил Конный

Узел установки сальника

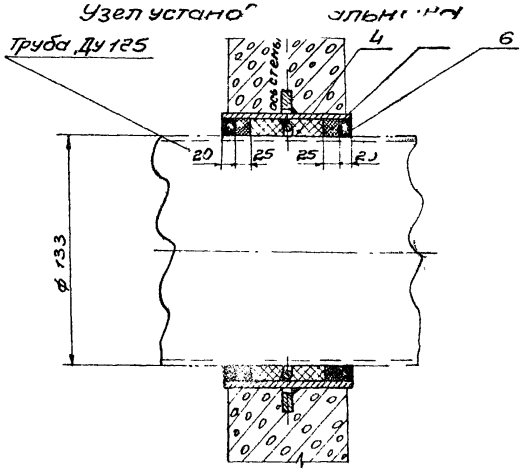

Корпус сальника

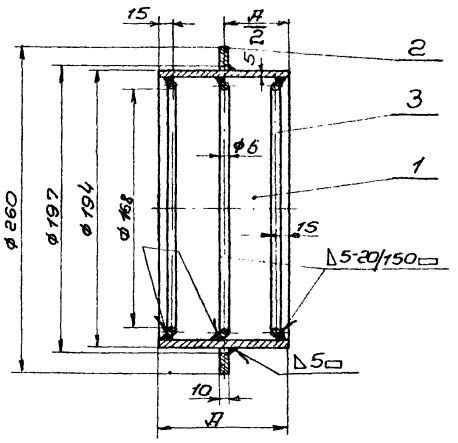

Примечания:

1. Набивные сальники предназначены для пропуска стальных труб по ГОСТ 10704-63, ГОСТ 3262-62, ГОСТ 8732-58, а также чугунных по ГОСТ 5525-61 через стены сооружений в мокрых и сухих грунтах.
2. Толщина стены равна или меньше размера „А". Корпус сальника закладывается в опалубку при бетонировании. Для предохранения патрубка сальника от отбивания он должен быть точно врезан в обе стенки опалубки и приварен к проходящей горизонтальной и вертикальной арматуре.
3. Заделку сальника производить в соответствии с инструкцией $\frac{\text{Ц144-55}}{\text{ТПТМХП}}$ Зазор между рабочей трубой и корпусом сальника плотно набивается пеньковой прядью, предварительно скрученной в жгут толще величины зазора. Концы зазоров должны быть тщательно зачеканены асбестоцементным раствором, состоящим из 70% цемента марки не ниже 400 (ГОСТ 10178-62) и 30% асбестового волокна (по весу) не ниже 4-го сорта (ГОСТ 7-60), с добавкой воды в количестве 10-12% от веса асбестоцементной смеси. Асбестовое волокно перед употреблением должно быть распушено и просушено. Наличие в асбестовом волокне комков и посторонних примесей не допускается. Цемент и асбестовое волокно до затворения водой должны быть тщательно перемешаны для получения однородной смеси. Затворение водой асбестоцементной смеси производится непосредственно перед употреблением в дело в количестве, требующемся на заделку одного зазора.
4. Мастика для замазки составляется из 70% нефтяного битума М-IV и 30% порошка из асбестового волокна.
5. Сварку производить электродом типа Э-42 (ГОСТ 9467-60).

Длина А	Вес дет. 1	Вес корпуса	Вес набивки
200	4,7	7,0	1,3
300	7,0	9,3	2,6

Поз.	Обозначение	Наименование	Кол.	Вес ед.	Вес общ.	Материал	Примеч.
6		Замазка	—	0,65	0,65	Мастика	
5		Зачеканка	—	0,63	0,63	Асбестоцементный раствор	
4	ГОСТ 5152-66	Набивки многослойно-плетеные марки ПП Д28	—	—	—	Прядь пеньковая пропитанная	см. таблицу
3	ГОСТ 2590-57	Круг ⌀6	3	0,17	0,51	Ст 0 ГОСТ 380-60	ℓ=550
2		Кольцо ф 260×ф 197×10	1	1,77	1,77	Ст 0 ГОСТ 380-60	
1	ГОСТ 8732-58	Труба 194×5	1	—	—	Сталь 10 ГОСТ 1050-60	см. таблицу

ТК	Сальники набивные Ду 50÷1400 мм для пропуска труб через стены		Серия 3.901-5
1967	Сальник Ду 125 Длина корпуса 200 и 300 мм		Лист ТМ-9

Инв. №
Т-1913
Серия
3.901-5
Лист
ТМ-10

Узел установки сальника

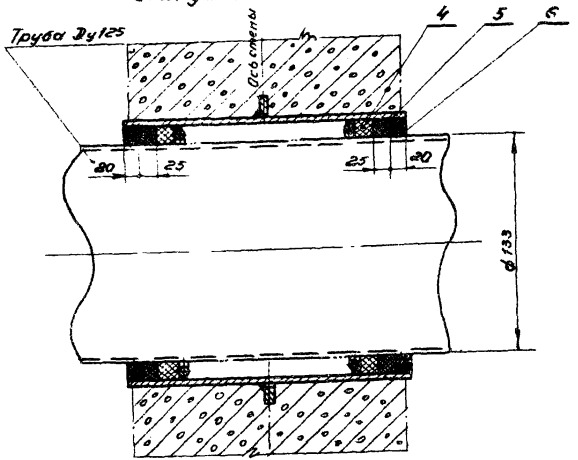

Корпус сальника

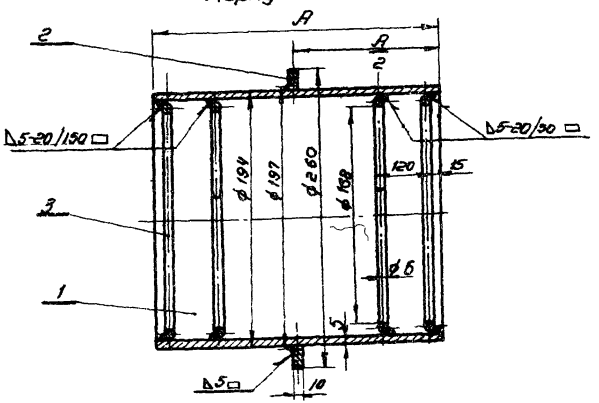

Примечания:

1. Набивные сальники предназначены для пропуска стальных труб по ГОСТ 10704-63, ГОСТ 3262-62, ГОСТ 8732-58, а также чугунных по ГОСТ 6525-61 через стены сооружений в мокрых и сухих грунтах.
2. Толщина стены равна или меньше размера „А". Корпус сальника закладывается в опалубку при бетонировании. Для предохранения патрубка сальника от смещения он должен быть точно врезан в обе стенки опалубки и приварен к проходящей горизонтальной и вертикальной арматуре.
3. Заделку сальника производить в соответствии с инструкцией И 144-55 МСПМХП. Зазор между рабочей трубой и корпусом сальника плотно набивается пеньковой прядью, предварительно скрученной в жгут толще вели зазора. Концы зазоров должны быть тщательно зачеканены асбестоцементным раствором, состоящим из 70% цемента марки не ниже 400 (ГОСТ 10178-62) и 30% асбестового волокна (по весу) не ниже 4-го сорта (ГОСТ 7-60), с добавкой воды в количестве 10-12% от веса асбестоцементной смеси. Асбестовое волокно перед употреблением должно быть распущено и просушено. Наличие в асбестовом волокне комков и посторонних примесей не допускается. Цемент и асбестовое волокно до затворения водой должны быть тщательно перемешаны для получения однородной смеси. Затворение водой асбестоцементной смеси производится непосредственно перед употреблением в дело в количестве, требующемся на заделку одного замка.
4. Мастика для замазки составляется из 70% нефтяного битума М-IV и 30% порошка из асбестового волокна.
5. Сварку производить электродом типа Э-42 (ГОСТ 9467-60)

Длина А	Вес дет 1	Вес корпуса
500	11,6	14,0
800	18,6	21,0

Поз.	Обозначение	Наименование	Кол.	Вес Ед	Вес Общ.	Материал	Примеч.
6		Замазка	—	0,65	0,65	Мастика	
5		Зачеканка	—	0,63	0,63	Асбестоцементный раствор	
4	ГОСТ 5152-66	Набивки многосплетенные марки ПП Д 28	—	2,16	2,16	Прядь пеньковая пропитанная	
3	ГОСТ 2590-57	Круг б	4	0,17	0,68	Ст.0 ГОСТ 380-60	в=550
2		Кольцо ф260×ф197×10	1	1,77	1,77	Ст.0 ГОСТ 380-60	
1	ГОСТ 8732-58	Труба 194×5	1	—	—	Сталь 10 ГОСТ 1050-60	см. таблицу

ТК	Сальники набивные Ду 50 — 1400 мм для пропуска труб через стены	Серия 3.901-5
1967	Сальник Ду 125 Длина корпуса 500 и 800 мм	Лист ТМ-10

Проверил

в Москве

Т-1913
Серия
3.901-5
Лист
ТМ-11

Узел установки сальника

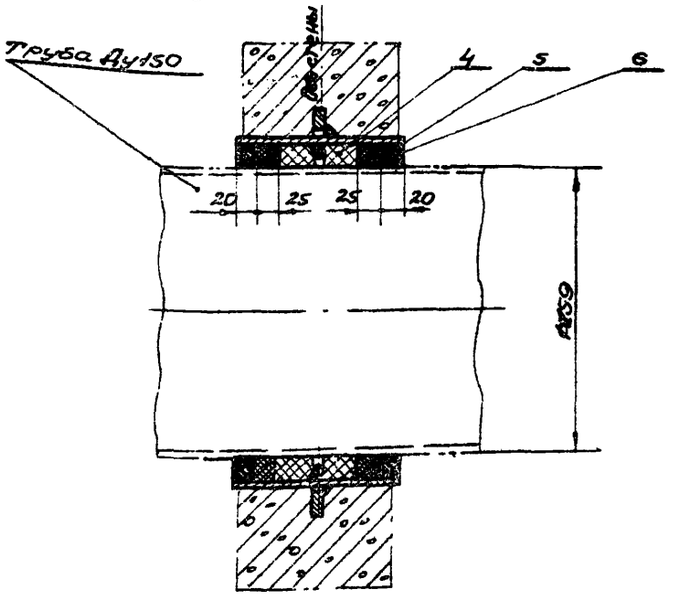

Корпус сальника

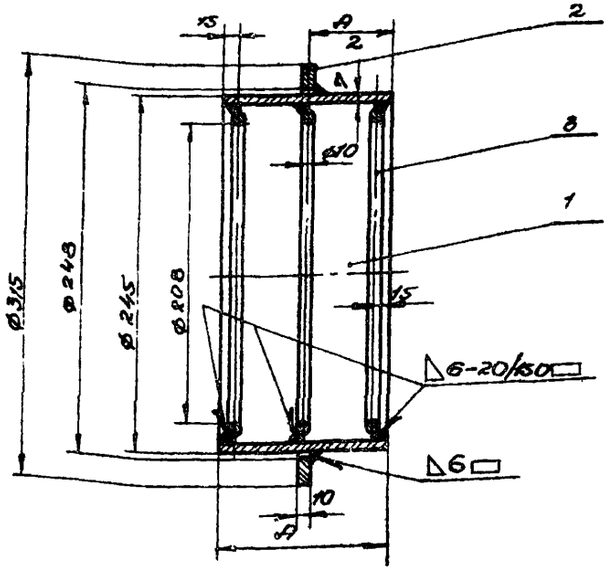

Примечания:

12

1. Набивные сальники предназначены для пропуска стальных труб по ГОСТ 8732-58, а также чугунных по ГОСТ 5525-50 через стены сооружений в мокрых и сухих грунтах.
2. Толщина стены равна или меньше размера „А". Корпус сальника закладывается в опалубку при бетонировании. Для предохранения патрубка сальника от смещения он должен быть точно врезан в обе стенки опалубки и приварен к проходящей горизонтальной и вертикальной арматуре
3. Заделку сальника производить в соответствии с инструкцией УМА1-55 МСПМХП
Зазор между рабочей трубой и корпусом сальника плотно набивается пеньковой прядью, предварительно скрученной в жгут толще величины зазора. Концы зазоров должны быть тщательно зачеканены асбестоцементным раствором, состоящим из 70% цемента марки не ниже 400 (ГОСТ 10178-62) и 30% асбестового волокна (по весу) не ниже 4^{20} сорта (ГОСТ 7-60), с добавкой воды в количестве 10-12% от веса асбестоцементной смеси. Асбестовое волокно перед употреблением должно быть расшушено и просушено. Наличие в асбестовом волокне комков и посторонних примесей не допускается. Цемент и асбестовое волокно до затворения водой должны быть тщательно перемешаны для получения однородной смеси. Затворение водой асбестоцементной смеси производится непосредственно перед употреблением в дело в количестве, требующемся на заделку одного замка.
4. Мастика для замазки составляется из 70% нефтяного битума М-IV и 30% порошка из асбестового волокна
5. Сварку производить электродом типа Э-42 (ГОСТ 9467-60)

Длина А	Вес дет 1	Вес корпуса	Вес набивки
200	8,2	11,8	2,2
300	12,3	15,9	4,4

Поз.	Обозначен	Наименование	Кол.	Вес Ед.	Вес Общ.	Материал	Примеч.
6		Замазка	-	0,64	0,64	Мастика	
5		Зачеканка	-	1,3	1,3	Асбестоцементный раствор	
4	ГОСТ 5152-66	Набивки многослойно-плетеные марки ПП Д38	—	—	—	Прядь пеньковая пропитанная	см. таблицу
3	ГОСТ 2590-57	Круг 10	3	0,42	1,26	Ст. 0 ГОСТ 380-60	ℓ=684
2		Кольцо ф 315×2,48×10	1	2,32	2,32	Ст. 0 ГОСТ 380-60	
1	ГОСТ 8732-58	Труба 245×7	1	—	—	Сталь 10 ГОСТ 1050-60	см. таблицу

ТК	Сальники набивные Ду 50-1400 мм для пропуска труб через стены		Серия 3.901-5
1967	Сальник Ду 150 Длина корпуса 200 и 300 мм		Лист ТМ-11

Госстрой СССР
Союзводоканалпроект
г. Рязань

Нач. отдела	Авдеев	
Рук. группы	Бахрушина	
Чертежник	Ефимченко	
Проверил	Конный	

Инв. № Т-1913 | Серия 3.901-5 | Лист ТМ-12

Узел установки сальника

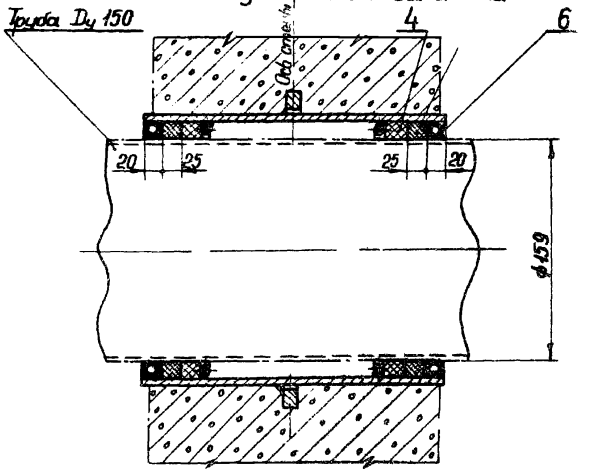

Корпус сальника

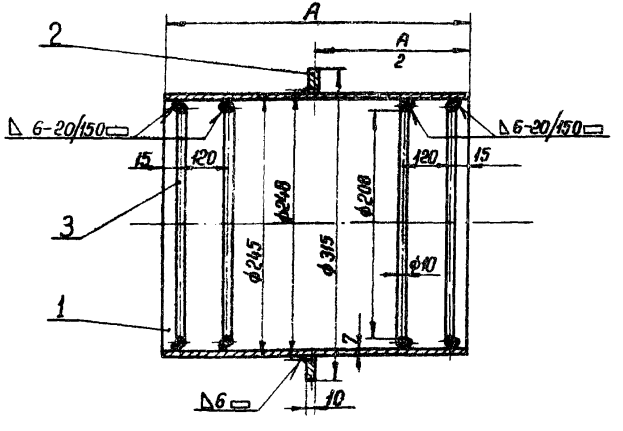

Примечания:

1. Набивные сальники предназначены для пропуска стальных труб по ГОСТ 8732-58, а также чугунных по ГОСТ 5525-50 через стены сооружений в мокрых и сухих грунтах.
2. Толщина стены равна или меньше размера „А". Корпус сальника закладывается в опалубку при бетонировании. Для предохранения патрубка сальника от смещения он должен быть точно врезан в обе стенки опалубки и приварен к проходящей горизонтальной и вертикальной арматуре.
3. Заделку сальника производить в соответствии с инструкцией И 144-55 МСП МХП. Зазор между рабочей трубой и корпусом сальника плотно набивается пеньковой прядью, предварительно скрученной в жгут толще величины зазора. Концы зазоров должны быть тщательно зачеканены асбестоцементным раствором, состоящим из 70% цемента марки не ниже 400 (ГОСТ 10178-62) и 30% асбестового волокна (по весу) не ниже 4^{22} сорта (ГОСТ 7-60), с добавкой воды в количестве 10-12% от веса асбестоцементной смеси. Асбестовое волокно перед употреблением должно быть распушено и просушено. Наличие в асбестовом волокне комков и посторонних примесей не допускается. Цемент и асбестовое волокно до затворения водой должны быть тщательно перемешаны, для получения однородной смеси. Затворение водой асбестоцементной смеси производится непосредственно перед употреблением в дело в количестве, требующемся на заделку одного замка.
4. Мастика для замазки составляется из 70% нефтяного битума М-IV и 30% порошка из асбестового волокна.
5. Сварку производить электродом типа Э-42 (ГОСТ 9467-60).

Длина А	Вес дет. 1	Вес корпуса
500	20,5	24,5
800	32,9	37,0

Поз.	Обозначение	Наименование	Кол.	Вес Един.	Вес Общ.	Материал	Примеч.
6		Замазка	—	0,64	0,64	Мастика	
5		Зачеканка	—	1,3	1,3	Асбестоцементный раствор	
4	ГОСТ 5152-66	Набивки многослойно-плетеные марки ПД 38	—	3,6	3,6	Прядь пеньковая пропитанная	
3	ГОСТ 2590-57	Круг 10	4	0,42	1,68	Ст.0 ГОСТ 380-60	ℓ=684
2		Кольцо ф315×ф248×10	1	2,32	2,32	Ст.0 ГОСТ 380-60	
1	ГОСТ 8732-58	Труба 245×7	1	—	—	Сталь 10 ГОСТ 1050-60	см. таблицу

ТК	Сальники набивные Dy 50 — 1400 мм для пропуска труб через стены	Серия 3.901-5
1967	Сальник Dy 150. Длина корпуса 500 и 800 мм	Лист ТМ-12

Госстрой СССР Союзводоканалпроект г. Москва

Нач. отдела Авдеев | Рук. группы Бакрушина | Чертежник Ефименко | Проверил Конный

Инв. № подл. | Подп. и дата | Взам. инв. №

Инв. №
Т-1913
Серия
3.901-5
Лист
ТМ-13

Узел установки сальника

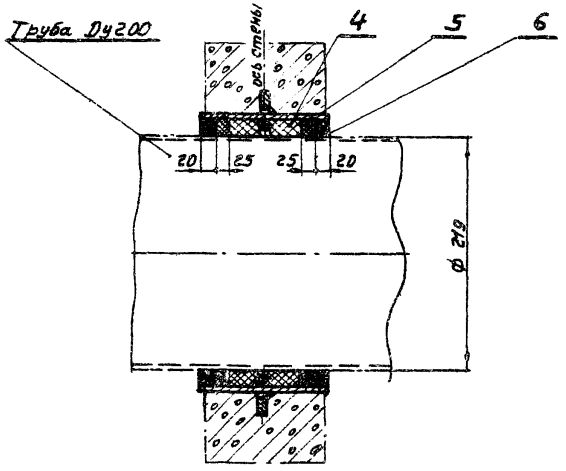

Корпус сальника

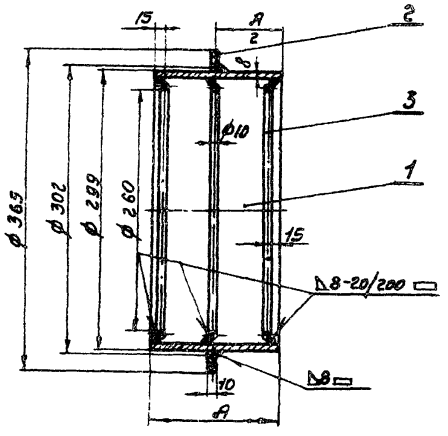

Примечания:

1. Набивные сальники предназначены для пропуска стальных труб по ГОСТ 8732-58, а также чугунных по ГОСТ 5525-61 через стены сооружений в мокрых и сухих грунтах.
2. Толщина стены равна или меньше размера „А". Корпус сальника закладывается в опалубку при бетонировании. Для предохранения патрубка сальника от смещения он должен быть точно вварен в обе стенки опалубки и приварен к проходящей горизонтальной и вертикальной арматуре.
3. Заделку сальника производить в соответствии с инструкцией ЦКЧ-55 МСПМХП. Зазор между рабочей трубой и корпусом сальника плотно набивается пеньковой прядью, предварительно скрученной в жгут толще величины зазора. Концы зазоров должны быть тщательно зачеканены асбестоцементным раствором, состоящим из 70% цемента марки не ниже 400 (ГОСТ 10178-62) и 30% асбестового волокна (по весу) не ниже 4-го сорта (ГОСТ 7-60), с добавкой воды в количестве 10-12% от веса асбестоцементной смеси. Асбестовое волокно перед употреблением должно быть распушено и просушено. Наличие в асбестовом волокне комков и посторонних примесей не допускается. Цемент и асбестовое волокно до затворения водой должны быть тщательно перемешаны для получения однородной смеси. Затворение водой асбестоцементной смеси производится непосредственно перед употреблением в дело в количестве, требующемся на заделку одного замка.
4. Мастика для замазки составляется из 70% нефтяного битума М-IV и 30% порошка из асбестового волокна.
5. Сварку производить электродом типа Э-42 (ГОСТ 9467-60)

Длина А	Вес бет.	Вес корпуса	Вес набивки
200	11,5	15,7	2,5
300	17,2	21,4	3,0

Поз.	Обозначение	Наименование	Кол.	Вес Ед.	Вес Общ.	Материал	Примеч.
6		Замазка	—	0,78	0,78	Мастика	
5		Зачеканка	—	1,52	1,52	Асбестоцементный раствор	
4	ГОСТ 5152-66	Набивка многослойно-тепловые марки ПП Д35	—	—	—	Прядь пеньковая пропитанная	см. табл.
3	ГОСТ 2590-57	Круг 10	3	0,52	1,56	Ст.0 ГОСТ 380-60	Р-847
2		Кольцо ф365×ф302×10	1	2,6	2,6	Ст.0 ГОСТ 380-60	
1	ГОСТ 8732-58	Труба 299×8	1	—	—	сталь 10 ГОСТ 1050-60	см. табл.

ТК 1967	Сальники набивные Ду 50 ÷ 1400 мм для пропуска труб через стены.		Серия 3.901-5
	Сальник Ду 200. Длина корпуса 200 и 300 мм		Лист ТМ-13

Госстрой СССР
СОЮЗВОДОКАНАЛПРОЕКТ
г. Москва

Нач. отр.	Авдеев	
Рук. группы	Бокрушина	
Чертежник	Ефименко	
Проверил	Конный	

Инв. № Т-1973 | Серия 3.901-5 | Лист ТМ-14

Узел установки сальника

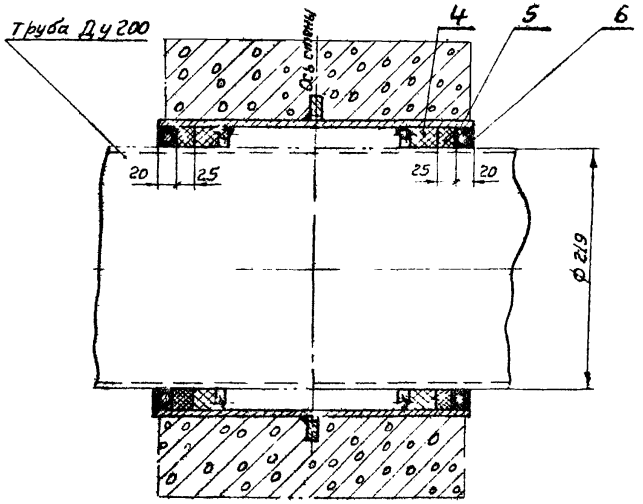

Корпус сальника

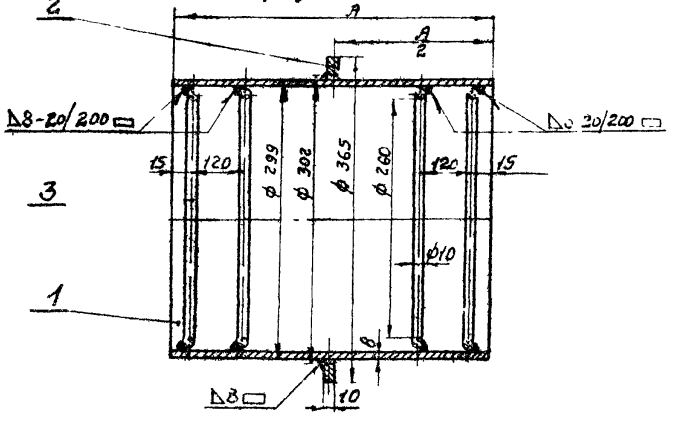

Примечания:

1. Набивные сальники предназначены для пропуска стальных труб по ГОСТ 8732-58, а также чугунных по ГОСТ 5525-61 через стены сооружений в мокрых и сухих грунтах.
2. Толщина стены равна или меньше размера „А" Корпус сальника закладывается в опалубку при бетонировании. Для предохранения патрубка сальника от смещения он должен быть точно врезан в обе стенки опалубки и приварен к проходящей горизонтальной и вертикальной арматуре.
3. Заделку сальника производить в соответствии с инструкцией СН 144-55 МСПМХП. Зазор между рабочей трубой и корпусом сальника плотно набивается пеньковой прядью, предварительно скрученной в жгут толще величины зазора. Концы зазоров должны быть тщательно зачеканены асбестоцементным раствором, состоящим из 70% цемента марки не ниже 400 (ГОСТ 5178-62) и 30% асбестового волокна (по весу) не ниже 4-го сорта (ГОСТ 7-60), с добавкой воды в количестве 10-12% от веса асбестоцементной смеси. Асбестовое волокно перед употреблением должно быть распушено и просушено. Наличие в асбестовом волокне комков и посторонних примесей не допускается. Цемент и асбестовое волокно до затворения водой должны быть тщательно перемешаны для получения однородной смеси. Затворение водой асбестоцементной смеси производится непосредственно перед употреблением в дело в количестве, требующемся на заделку одного замка.
4. Мастика для замазки составляется из 70% нефтяного битума М-IV и 30% порошка из асбестового волокна.
5. Сварку производить электродом типа Э-42 (ГОСТ 9467-60)

Длина А	Вес дет. 1	Вес корпуса
500	28,7	33,4
800	45,9	50,6

Поз.	Обозначение	Наименование	Кол.	Вес ед.	Вес общ.	Материал	Примеч.
6		Замазка	—	0,78	0,78	Мастика	
5		Зачеканка	—	1,52	1,52	Асбестоцементный раствор	
4	ГОСТ 5152-66	Набивки многослойно-плетеные марки ЛП Д 35	—	6,8	6,8	Прядь пеньковая пропитанная	
3	ГОСТ 2590-57	Круг 10	4	0,52	2,1	Ст.0 ГОСТ 380-60	Ø 847
2		Кольцо Ø365×302×10	1	2,6	2,6	Ст.0 ГОСТ 380-60	
1	ГОСТ 8732-58	Труба 299×8	1	—	—	Сталь 10 ГОСТ 1050-60	См. табл.

ТК 1967	Сальники набивные Ду 50÷1400 мм для пропуска труб через стены Сальник Ду 200 Длина корпуса 500 и 800 мм	Серия 3.901-5	Лист ТМ-14

Альбом 16

Госстрой СССР ЦИТОЗБУДКАНМАШПРОЕКТ г. Москва

Нач. отдела Авдеев | Рук. группы Бахрушина | Чертежник Ефименко | Проверил Ганный

Инв №
Т-1913
Серия
3.901-5
Лист
ТМ-15

Узел установки сальника

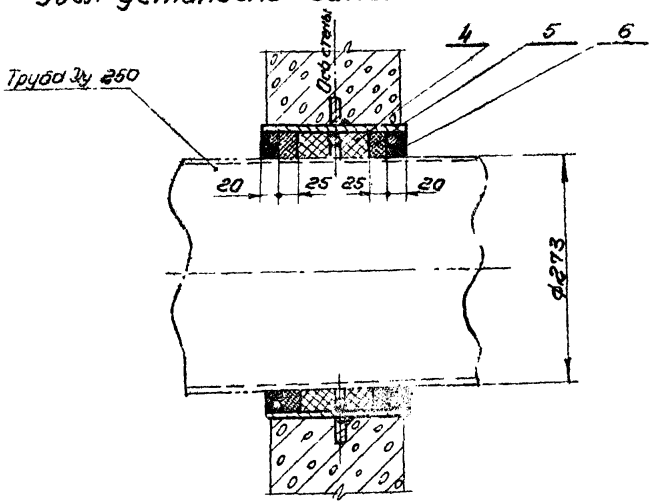

Корпус сальника

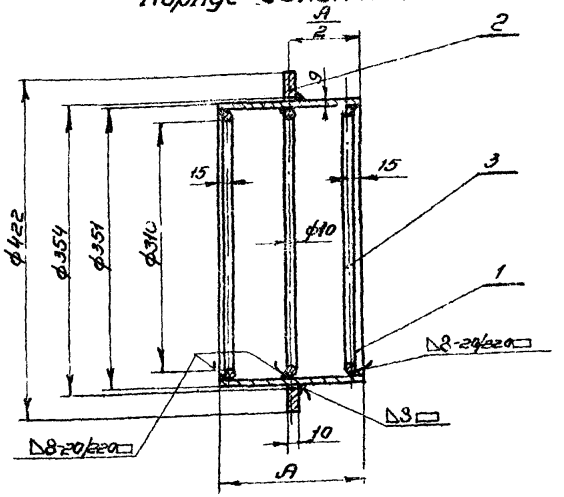

Примечания

1. Набивные сальники предназначены для пропуска стальных труб по ГОСТ 8732-58, а также чугунных по ГОСТ 5525-61 через стены сооружений в мокрых и сухих грунтах.
2. Толщина стены равна или меньше размера „А". Корпус сальника закладывается в опалубку при бетонировании. Для предохранения патрубка сальника от смещения он должен быть точно врезан в обе стенки опалубки и приварен к проходящей горизонтальной и вертикальной арматуре.
3. Заделку сальника производить в соответствии с инструкцией [illegible]. Зазор между рабочей трубой и корпусом сальника плотно набивается пеньковой прядью предварительно скрученной в жгут толще величины зазора. Концы зазоров должны быть тщательно зачеканены асбестоцементным раствором, состоящим из 70% цемента марки не ниже 400 (ГОСТ 10178-62) и 30% асбестового волокна (по весу) не ниже 4-го сорта (ГОСТ 7-60), с добавкой воды в количестве 10-12% о весе асбестоцементной смеси. Асбестовое волокно перед употреблением должно быть распушено и просушено. Наличие в асбестовом волокне комков и посторонних примесей не допускается. Цемент и асбестовое волокно до затворения водой должны быть тщательно перемешаны для получения однородной смеси. Затворение водой асбестоцементной смеси производится непосредственно перед употреблением в дело в количестве, требующемся на заделку одного замка.
4. Мастика для замазки составляется из 70% нефтяного битума М-IV и 30% порошка из асбестового волокна.
5. Сварку производить электродом типа Э-42 (ГОСТ 9467-60)

Длина А	Вес дет. 1	Вес корпуса	Вес набивки
200	15,2	20,3	3,0
300	22,8	27,9	6,0

Поз.	Обозначение	Наименование	Кол.	Вес Ед.	Вес Общ.	Материал	Примеч.
6		Замазка	—	0,95	0,95	Мастика	
5		Зачеканка	—	2,8	2,8	Асбестоцементный раствор	
4	ГОСТ 5152-66	Набивки многослойноплетеные марки ПА 35	—	—	—	Прядь пеньковая пропитанная	см. таблицу
3	ГОСТ 2590-57	Круг 10	3	0,62	1,86	Ст.0 ГОСТ 380-60	В-1005
2		Кольцо ф422×ф354×10	1	3,26	3,26	Ст.0 ГОСТ 380-60	
1	ГОСТ 8732-58	Труба 351×9	1	—	—	Сталь 10 ГОСТ 1050-60	см. таблицу

ТК	Сальники набивные Ду 50÷1400 мм для пропуска труб через стены	Серия 3.901-5
1967	Сальник Ду 250 Длина корпуса 200 и 300 мм	Л. ТМ-15

Госстрой СССР
СОЮЗВОДОКАНАЛПРОЕКТ
г. Москва

Нач. отд.	Авдеев	[illegible]
Рук. группы	Бахрушина	[illegible]
Чертежник	Ефименко	[illegible]
Проверил	Конный	[illegible]

Инв. №
Т-1913
Серия
3.901-6
Лист
ТМ-16

Узел установки сальника

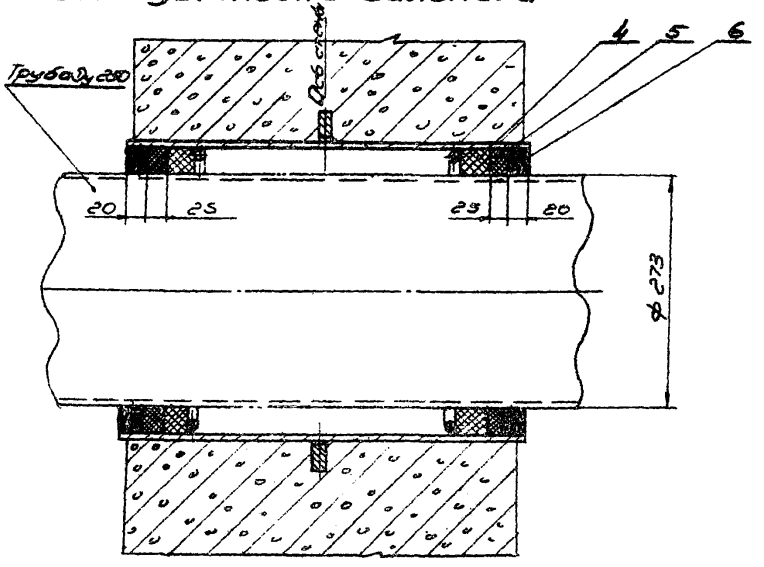

Корпус сальника

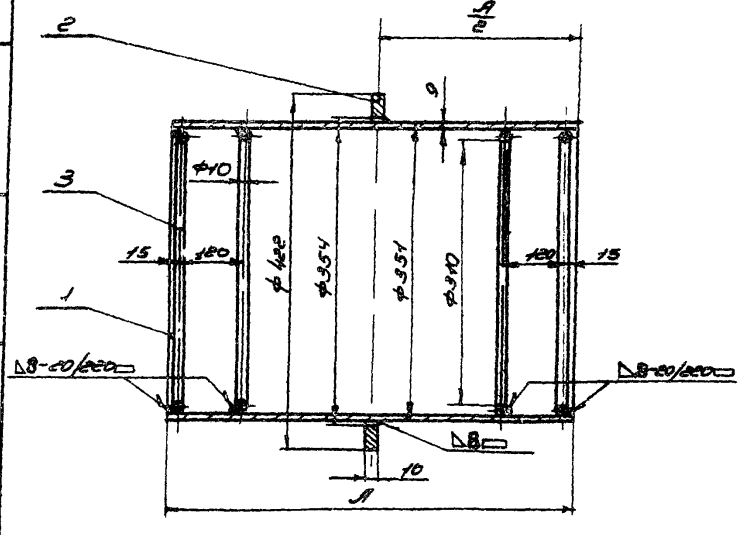

Примечания:

1. Набивные сальники предназначены для пропуска стальных труб по ГОСТ 8732-58, а также чугунных по ГОСТ 5525-61 через стены сооружений в мокрых и сухих грунтах.
2. Толщина стены равна или меньше размера А. Корпус сальника закладывается в опалубку при бетонировании. Для предохранения патрубка сальника от смещения он должен быть точно привязан к арматуре стен опалубки и приварен к проходящей горизонтальной и вертикальной арматуре. Ч/44-55
3. Заделку сальника производить в соответствии с инструкцией ~~ЦИПТ~~ ЦНИПТ. Зазор между рабочей трубой и корпусом сальника плотно набивается пеньковой прядью предварительно скрученной в жгут толще ближнего зазора, концы зазоров должны быть тщательно зачеканены асбестоцементным раствором, состоящим из 10% цемента марки не ниже 400 (ГОСТ 10178-62) и 30% асбестового волокна (по весу) не ниже 4-го сорта (ГОСТ 7-60) с добавкой воды в количестве 10-12% от веса асбестоцементной смеси. Асбестовое волокно перед употреблением должно быть распушено и просушено. Наличие в асбесте волокне комков и посторонних примесей не допускается. Цемент и асбестовое волокно до затворения водой должны быть тщательно перемешаны для получения однородной смеси. Затворение водой асбестоцементной смеси производится непосредственно перед употреблением в дело в количестве, требующемся на заделку одного замка.
4. Мастика для заливки составляется из 70% нефтяного битума МН и 30% порошка из асбестового волокна.
5. Сварку производить электродами типа Э-42 (ГОСТ 9467-60).

Длина А	Вес сег. 1	Вес корпуса
500	37,9	43,6
800	60,7	66,4

Поз.	Обозначен.	Наименование	Кол.	Ед. Вес	Общ. Вес	Материал	Примеч.
6		Заливка	–	0,95	0,95	Мастика	
5		Зачеканка	–	2,8	2,8	Асбестоцементный раствор	
4	ГОСТ 5152-66	Набивки многослойные пеньковые марки ПД 35	–	9,7	9,7	Прядь пеньковая пропитанная	
3	ГОСТ 2590-57	Круг 10	4	0,62	2,48	Ст.0 ГОСТ 380-60	ℓ=1005
2		Кольцо ф422×ф354×10	1	3,26	3,26	Ст.0 ГОСТ 380-60	
1	ГОСТ 8732-58	Труба 351×9	1	–	–	Сталь 10 ГОСТ 1050-60	См. таблицу

ТК 1967	Сальники набивные Ду 50÷1400 мм для пропуска труб через стены		Серия 3.904-5
	Сальник Ду 250 Длина корпуса 500 и 800 мм.		Лист ТМ-16

Госстрой СССР
Союзводоканалпроект
г. Москва

Нач. отд.	Абозев	
Рук. группы	Бакрунина	
Чертежник	Ефименко	
Проверил	Конный	

Инв. №

Т-1913

Серия

3.901-5

Лист

ТМ-17

Узел установки сальника

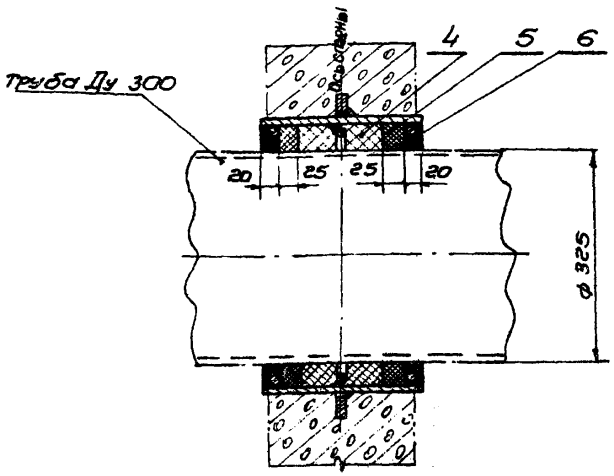

Корпус сальника

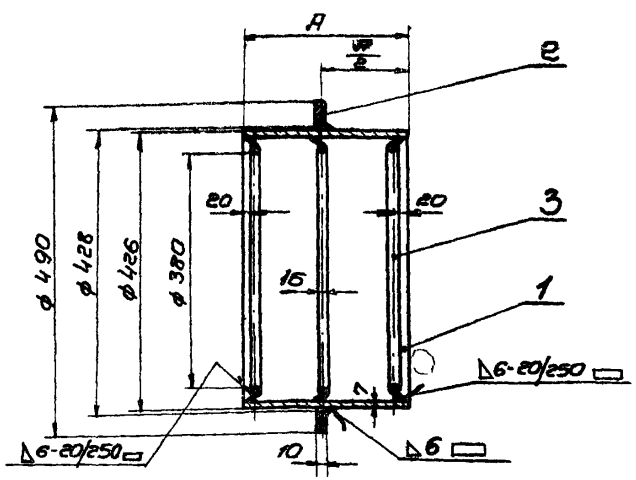

Примечания:

1. Набивные сальники предназначены для пропуска стальных труб по ГОСТ 8732-58, а также чугунных по ГОСТ 5525-61 через стены сооружений в мокрых и сухих грунтах.
2. Толщина стены равна или меньше размера „А". Корпус сальника закладывается в опалубку при бетонировании. Для предохранения патрубка сальника от смещения он должен быть точно врезан в обе стенки опалубки и приварен к проходящей горизонтальной и вертикальной арматуре.
3. Заделку сальника производить в соответствии с инструкцией ? У144-55 ТСПМХП. Зазор между рабочей трубой и корпусом сальника плотно набивается пеньковой прядью предварительно скрученной в жгут толщи величины зазора. Концы зазоров должны быть тщательно зачеканены асбестоцементным раствором, состоящим из 70% цемента марки не ниже 400 (ГОСТ 10178-62) и 30% асбестового волокна (по весу) не ниже 4-20 сорта (ГОСТ 7-60), с добавкой воды в количестве 10-12% от веса асбестоцементной смеси. Асбестовое волокно перед употреблением должно быть распушено и просушено. Наличие в асбестовом волокне комков и посторонних примесей не допускается. Цемент и асбестовое волокно до затворения водой должны быть тщательно перемешаны для получения однородной смеси. Затворение водой асбестоцементной смеси производится непосредственно перед употреблением в дело в количестве, требующемся на заделку одного замка.
4. Мастика для замазки составляется из 10% нефтяного битума М-IV и 30% порошка из асбестового волокна.
5. Сварку производить электродом типа Э-42 (ГОСТ 9467-60).

Длина А	Вес дет. 1	Вес корпуса	Вес набивки
200	14,5	23,2	5,0
300	21,7	30,4	10,0

Поз.	Обозначение	Наименование	Кол.	Вес 1 ед.	Вес общ.	Материал	Примеч.
6		Замазка	–	0,96	0,96	Мастика	
5		Зачеканка	–	2,8	2,8	Асбестоцементный раствор	
4	ГОСТ 5152-66	Набивки многослойно-плетеные марки ПП Д45	–	—	—	Прядь пеньковая пропитанная	см. таблицу
3	ГОСТ 2590-57	Круг 16	3	1,72	5,2	Ст.0 ГОСТ 380-60	ℓ=1240
2		Кольцо ф490×ф428×10	1	3,5	3,5	Ст.0 ГОСТ 380-60	
1	ГОСТ 10704-63	Труба 426×7	1	–	–	Ст.2 ГОСТ 380-60	см. таблицу

ТК	Сальники набивные Ду 50÷1400 мм для пропуска труб через стены		Серия 3.901-5
1967	Сальник Ду 300 Длина корпуса 200 и 300 мм		Лист ТМ-17

Госстрой СССР
Союзводоканалпроект
г. Москва

Нач. отдела Авдеев
Рук. группы Бокрушина
Техник Разумихина
Проверил Конный

9494 19

Инв. №
Т - 1913
Серия
3.901-5
Лист
ТМ-18

Узел установки сальника

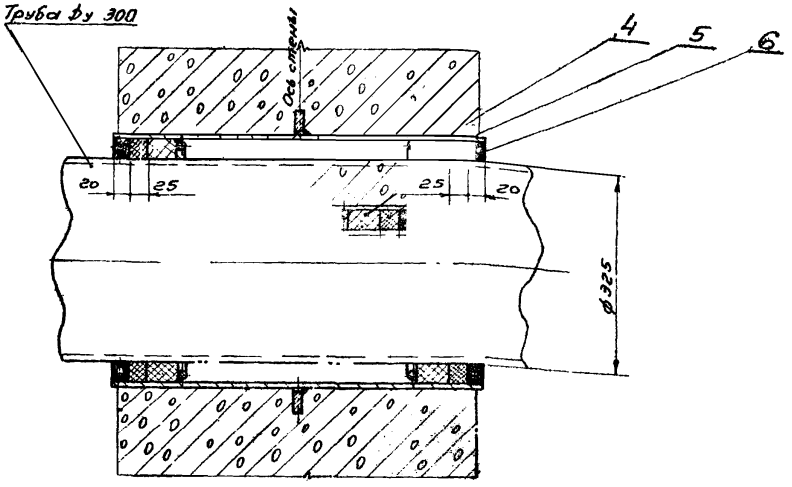

Корпус сальника

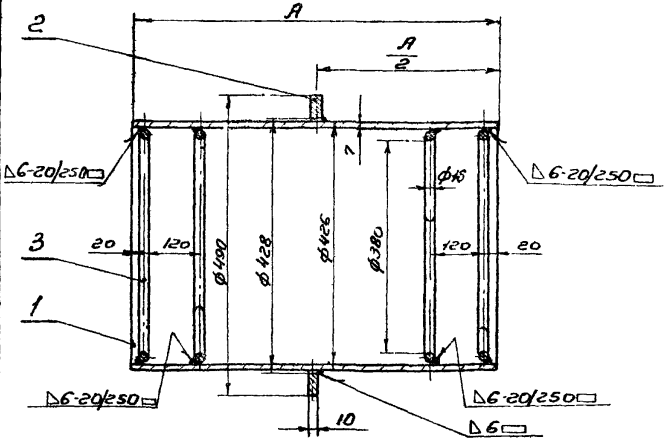

Примечания:

1. Набивные сальники предназначены для пропуска стальных труб по ГОСТ 8732-58, а также чугунных по ГОСТ 5525-61 через стены сооружений в мокрых и сухих грунтах.
2. Толщина стены рабна или меньше размера, А. Корпус сальника закладывается в опалубку при бетонировании. Для предохранения патрубка сальника от смещения он должен быть точно врезан в обе стенки опалубки и приварен к проходящей горизонтальной и вертикальной арматуре.
3. Заделку сальника производить в соответствии с инструкцией И 144-55 Мосгипроткомунэнерго. Зазор между рабочей трубой и корпусом сальника плотно набивается пеньковой прядью, предварительно скрученной в жгут толще величины зазора. Концы зазоров должны быть тщательно зачеканены асбестоцементным раствором, состоящим из 70% цемента марки не ниже 400 (ГОСТ 10178-62) и 30% асбестового волокна (по весу) не ниже 4-й сорта (ГОСТ 7-60), с добавкой воды в количестве 10-12% от веса асбестоцементной смеси. Асбестовое волокно перед употреблением должно быть распушено и просушено. Наличие в асбестовом волокне комков и посторонних примесей не допускается. Цемент и асбестовое волокно до затворения водой должны быть тщательно перемешаны для получения однородной смеси. Затворение водой асбестоцементной смеси производится непосредственно перед употреблением в дело в количестве, требующемся на заделку одного замка.
4. Мастика для замазки составляется из 70% нефтяного битума М-IV и 30% порошка из асбестового волокна.
5. Сварку производить электродом типа Э-42 (ГОСТ 9467-60)

Длина А	Вес дет. 1	Вес корпуса
500	36,2	46,6
800	57,9	68,3

Поз.	Обозначение	Наименование	Кол.	Вес Ед	Вес Общ	Материал	Примеч.
6		Замазка	—	0,96	0,96	Мастика асбестоцементный раствор	
5		Зачеканка	—	2,8	2,8		
4	ГОСТ 5152-66	Набивка многослойно-плетеные марки ОП Д 45	—	9,5	9,5	Прядь пеньковая пропитанная	
3	ГОСТ 2590-57	Круг 16	4	1,72	6,88	Ст0 ГОСТ 380-60	С-12 по таблице
2		Кольцо ф490×ф428×10	1	3,5	3,5	Ст0 ГОСТ 380-60	
1	ГОСТ 10704-63	Трубы 426×7	1	—	—	Ст 2 ГОСТ 380-60	для таблицы

ТК	Сальники набивные Ду 50÷1400 для пропуска труб через стены	Серия	3.901-5
1967	Сальник Ду 300 Длина корпуса 500 и 800 мм	Лист	ТМ-18

Госстрой СССР
СОЮЗВОДОКАНАЛПРОЕКТ
г. Москва

Нач. отдела Абаев
Рук. группы Бакрышина
Техник Разинкина
Проверил Кожный
Разраб. Фомин

Инв. №
Т-1913
серия
3.901-5
Лист
ТМ-19

Узел установки сальника

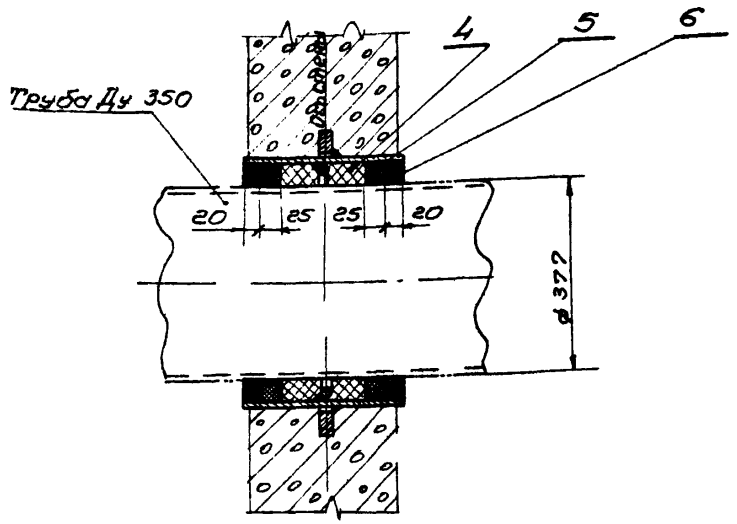

Корпус сальника

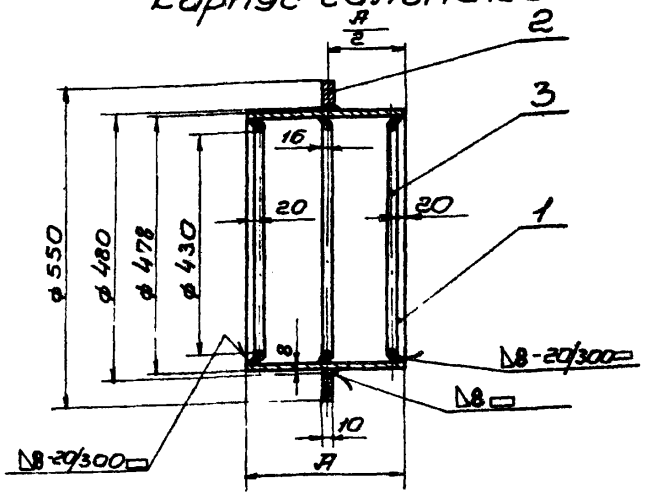

Примечания:

1. Набивные сальники предназначены для пропуска стальных труб по ГОСТ 8732-58, а также чугунных по ГОСТ 5525-61 через стены сооружений в мокрых и сухих грунтах.
2. Толщина стены равна или меньше размера „А". Корпус сальника закладывается в опалубку при бетонировании. Для предохранения патрубка сальника от смещения он должен быть врезан в обе стенки опалубки и приварен к проходящей горизонтальной и вертикальной арматуре.
3. Заделку сальника производить в соответствии с инструкцией И-144-55 / Мспмхп. Зазор между рабочей трубой и корпусом сальника плотно набивается пеньковой прядью предварительно скрученной в жгут толще величины зазора. Концы зазоров должны быть тщательно зачеканены асбестоцементным раствором, состоящим из 70% цемента марки не ниже 400 (ГОСТ 10178-62) и 30% асбестового волокна (по весу) не ниже 4-го сорта (ГОСТ 7-60), с добавкой воды в количестве 10-12% от веса асбестоцементной смеси. Асбестовое волокно перед употреблением должно быть распушено и просушено. Наличие в асбестовом волокне комков и посторонних примесей не допускается. Цемент и асбестовое волокно до затворения водой должны быть тщательно перемешаны для получения однородной смеси. Затворение водой асбестоцементной смеси производится непосредственно перед употреблением в дело в количестве, требующемся на заделку одного замка.
4. Мастика для замазки составляется из 70% нефтяного битума М-IV и 30% порошка из асбестового волокна.
5. Сварку производить электродом типа Э-42 (ГОСТ 9467-60).

Длина А	Вес дет. 1	Вес корпуса	Вес набивки
200	18,5	28,7	5,5
300	27,8	38,0	11,0

Поз.	Обозначение	Наименование	Кол.	Вес ед.	Вес общ.	Материал	Примеч.
6		Замазка	–	1,11	1,11	Мастика	
5		Зачеканка	–	3,56	3,56	Асбестоцементный раствор	
4	ГОСТ 5152-66	Набивки многослойно-плетеные марки пп Д45	–	—	—	Прядь пеньковая пропитанная	см таблицу
3	ГОСТ 2590-57	Круг 16	3	1,94	5,82	Ст.0 ГОСТ 380-60	е=1397
2		Кольцо ф 550×ф 480×10	1	4,4	4,4	Ст.0 ГОСТ 380-60	
1	ГОСТ 10704	Труба 478×8	1	–	–	Ст.2 ГОСТ 380-60	см таблицу

ТК	Сальники набивные Ду 50÷1400 мм для пропуска труб через стены	серия 3 901-5
1967	Сальник Ду 350 Длина корпуса 200 и 300 мм	лист ТМ-19

9494 21

Нач. отд. Авдеев
Рук. группы Бахрушина
Техник Разинкина
Проверил Конный

Госстрой СССР
СОЮЗВОДОКАНАЛПРОЕКТ
г. Москва

Инв. №
Т-1913
Серия
3.901-5
Лист
ТМ-20

Узел установки сальника

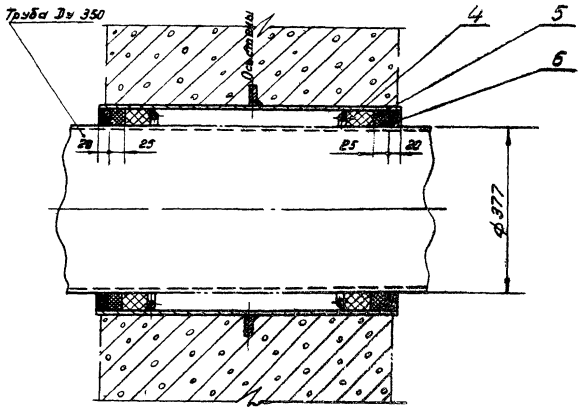

Корпус сальника

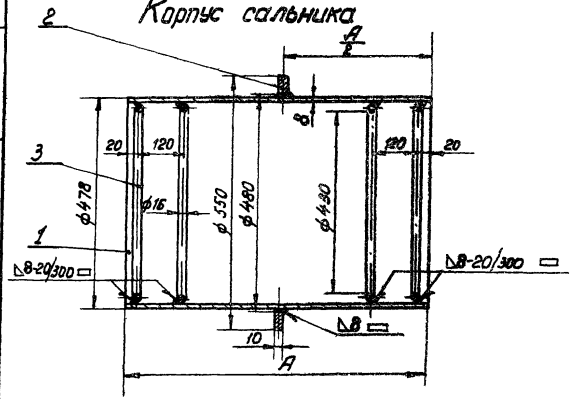

Примечания:

1. Набивные сальники предназначены для пропуска стальных труб по ГОСТ 8732-58, а также чугунных по ГОСТ 5525-61 через стены сооружений в мокрых и сухих грунтах.
2. Толщина стены равна или меньше размера „А". Корпус сальника закладывается в опалубку при бетонировании. Для предохранения патрубка сальника от смещения он должен быть точно врезан в обе стенки опалубки и приварен к проходящей горизонтальной и вертикальной арматуре.
3. Заделку сальника производить в соответствии с инструкцией И744-55 МСПМХП. Зазор между рабочей трубой и корпусом сальника плотно набивается пеньковой прядью, предварительно скрученной в жгут толще величины зазора. Концы зазоров должны быть тщательно зачеканены асбестоцементным раствором, состоящим из 70% цемента марки не ниже 400 (ГОСТ 10178-62) и 30% асбестового волокна (по весу) не ниже 4-го сорта (ГОСТ 7-60), с добавкой воды в количестве 10-12% от веса асбестоцементной смеси. Асбестовое волокно перед употреблением должно быть распушено и просушено. Наличие в асбестовом волокне комков и посторонних примесей не допускается. Цемент и асбестовое волокно до затворения водой должны быть тщательно перемешаны для получения однородной смеси. Затворение водой асбестоцементной смеси производится непосредственно перед употреблением в дело в количестве, требующемся на заделку одного замка.
4. Мастика для замазки составляется из 70% нефтяного битума М-IV и 30% порошка из асбестового волокна.
5. Сварку производить электродом типа Э-42 (ГОСТ 9467-60).

Длина А	Вес дет. 1	Вес корпуса
500	46,4	58,6
800	74,2	86,4

Поз.	Обозначение	Наименование	Кол.	Вес Ед.	Вес Общ.	Материал	Примеч.
6		Замазка	–	1,11	1,11	Мастика	
5		Зачеканка	–	3,56	3,56	Асбестоцементный раствор	
4	ГОСТ 5152-66	Набивки многослойно-плетеные марки ПП Д45	–	10.3	10.3	Прядь пеньковая пропитанная	
3	ГОСТ 2590-57	Круг 16	4	1,94	7,8	Ст.0 ГОСТ 380-60	ℓ=1397
2		Кольцо ф550×ф480×10	1	4,4	4,4	Ст.0 ГОСТ 380-60	
1	ГОСТ 10704-63	Труба 478×8	1	–	–	Ст.2 ГОСТ 380-60	см. табл.

ТК	Сальники набивные Ду 50÷1400мм для пропуска труб через стены	Серия 3.901-5
1967	Сальник Ду 350 Длина корпуса 500 и 800мм	Лист ТМ-20

Госстрой СССР	Нач. отдела	Авдеев	
СОЮЗВОДОКАНАЛПРОЕКТ г. Москва	Рук. группы	Бахрушина	
	Техник	Разинкина	
	Проверил	Конный	

Инв. №	Т-1913
Серия	3.901-5
Лист	ТМ-21

Узел установки сальника

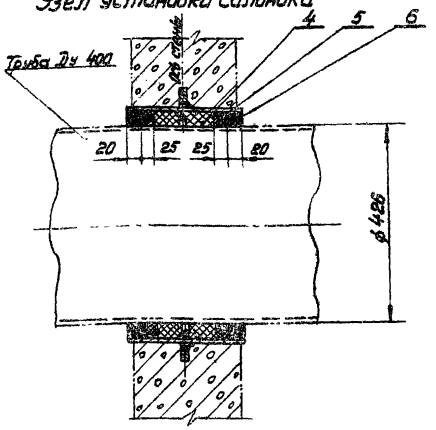

Корпус сальника

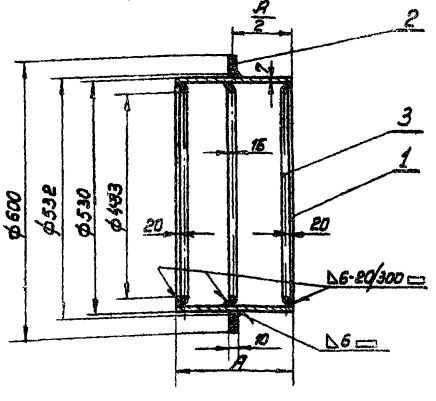

Примечания:

1. Набивные сальники предназначены для пропуска стальных труб по ГОСТ 10704-63, а также чугунных по ГОСТ 5525-61 через стены сооружений в мокрых и сухих грунтах.
2. Толщина стены равна или меньше размера „А". Корпус сальника закладывается в опалубку при бетонировании. Для предохранения патрубка сальника от смещения он должен быть точно врезан в обе стенки опалубки и приварен к проходящей горизонтальной и вертикальной арматуре.
3. Закладку сальника производить в соответствии с инструкцией МП 144-55 Зазор между рабочей трубой и корпусом сальника плотно набивается пеньковой прядью, предварительно скрученной в жгут толще величины зазора. Концы зазоров должны быть тщательно зачеканены асбестоцементным раствором, состоящим из 70% цемента марки не ниже 400 (ГОСТ 10178-62) и 30% асбестового волокна (по весу) не ниже 4-го сорта (ГОСТ 7-60), с добавкой воды в количестве 10-12% от веса асбестоцементной смеси. Асбестовое волокно перед употреблением должно быть распушено и просушено. Наличие в асбестовом волокне комков и посторонних примесей не допускается. Цемент и асбестовое волокно до затворения водой должны быть тщательно перемешаны для получения однородной смеси. Затворение водой асбестоцементной смеси производится непосредственно перед употреблением в дело в количестве, требующемся на заделку одного замка.
4. Мастика для замазки составляется из 70% нефтяного битума М-IV и 30% порошка из асбестового волокна.
5. Сварку производить электродом типа Э-42 (ГОСТ 9467-60).

Длина А	Вес дет. 1	Вес корпуса	Вес набивки
200	18,1	29,3	6,5
300	27,1	38,3	13,0

Поз.	Обозначение	Наименование	Кол.	Вес Ед.	Вес Общ.	Материал	Примеч.
6		Замазка	–	1,38	1,38	Мастика	
5		Зачеканка	–	4,2	4,2	Асбестоцементный раствор	
4	ГОСТ 5152-66	Набивки многослойно-плетеные марки ПП Д50	–	–	–	Прядь пеньковая пропитанная	см. таблицу
3	ГОСТ 2590-57	Круг 16.	3	2,17	6,5	Ст.0 ГОСТ 380-60	ℓ=1560
2		Кольцо ф600×532×10	1	4,74	4,74	Ст.0 ГОСТ 380-60	
1	ГОСТ 10704-63	Труба 530×7	1	–	–	Ст.2 ГОСТ 380-60	см. таблицу

ТК	Сальники набивные Ду 50÷1400 мм для пропуска труб через стены	Серия 3.901-5
1967	Сальник Ду 400 Длина корпуса 200 и 300 мм	Лист ТМ-21

Нач. отдела	Авдеев		
Рук. группы	Бахрушина		
Техник	Разинкина		
Проверил	Конный		

Госстрой СССР
СОЮЗВОДОКАНАЛПРОЕКТ
г. Москва

Инв. №
Т-1913
Серия
3.901-5
Лист
ТМ-22

Узел установки сальника

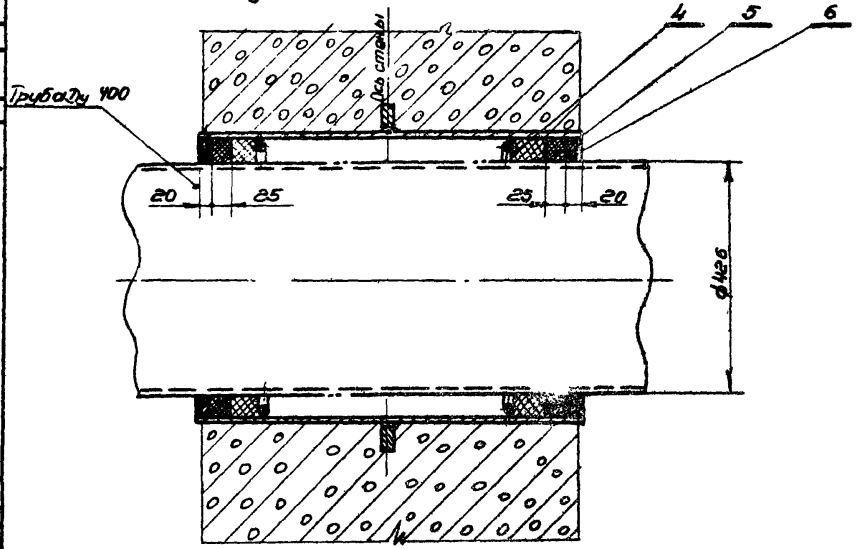

Корпус сальника

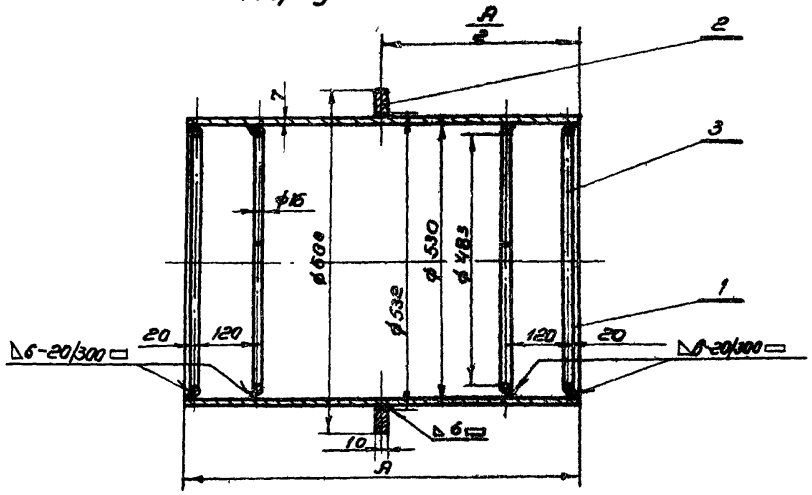

Примечания:

1. Набивные сальники предназначены для пропуска стальных труб по ГОСТ 10704-63, а также чугунных по ГОСТ 5525-61 через стены сооружений в мокрых и сухих грунтах.
2. Толщина стены равна или меньше размера „А" Корпус сальника закладывается в опалубку при бетонировании. Для предохранения патрубка сальника от смещения он должен быть точно врезан в обе стенки опалубки и приварен к проходящей горизонтальной и вертикальной арматуре.
3. Заделку сальника производить в соответствии с инструкцией Ц 144-55 / МСПМХП. Зазор между рабочей трубой и корпусом сальника плотно забивается пеньковой прядью, предварительно скрученной в жгут толще величины зазора. Концы зазоров должны быть тщательно зачеканены асбестоцементным раствором, состоящим из 70% цемента марки не ниже 400 (ГОСТ 10178-62) и 30% асбестового волокна (по весу) не ниже 4-ой сорта (ГОСТ 7-60); с добавкой воды в количестве 10-12% от веса асбестоцементной смеси. Асбестовое волокно перед употреблением должно быть распушено и просушено. Наличие в асбестовом волокне комков и посторонних примесей не допускается. Цемент и асбестовое волокно до затворения водой должны быть тщательно перемешаны для получения однородной смеси. Затворение водой асбестоцементной смеси производится непосредственно перед употреблением в дело в количестве, требующемся на заделку одного замка.
4. Мастика для замазки составляется из 70% нефтяного битума М-IV и 30% порошка из асбестового волокна.
5. Сварку производить электродом типа Э-42 (ГОСТ 9467-60)

Длина А	Вес дет.1	Вес корпуса
500	45,2	58,6
800	72,2	85,6

Поз.	Обозначение	Наименование	Кол.	Вес Ед.	Вес Общ.	Материал	Примеч.
6		Замазка	–	1,38	1,38	Мастика	
5		Зачеканка	–	4,2	4,2	Асбестоцементный раствор	
4	ГОСТ 5152-66	Набивка многослойно-плетеные марки ПП Д50	–	12,3	12,3	Прядь пеньковая пропитанная	
3	ГОСТ 2590-57	Круг 16	4	2,17	8,68	Ст 0 ГОСТ 380-60	е=1560
2		Кольцо ф600×ф532×10	1	4,74	4,74	Ст 0 ГОСТ 380-60	
1	ГОСТ 10704-63	Труба 530×7	1	—	—	Ст.2 ГОСТ 380-60	см табл.

ТК	Сальники набивные Ду 50 ÷ 1400 мм для пропуска труб через стены	Серия 3.901-5
1967	Сальник Ду400 Длина корпуса 500 и 800 мм.	Лист ТМ-22

Нач. отд.	Авдеев		
Рук. группы	Бахрушина		
Техник	Разумкина		
Проверил	Конный		

Госстрой СССР
СОЮЗВОДОКАНАЛПРОЕКТ
г. Москва

Узел установки салынника

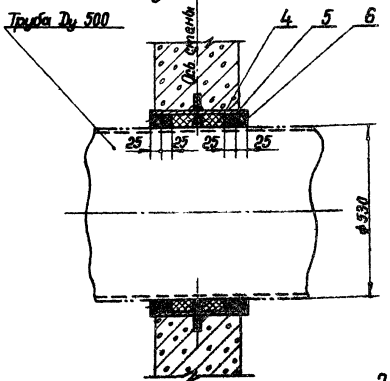

Корпус салынника

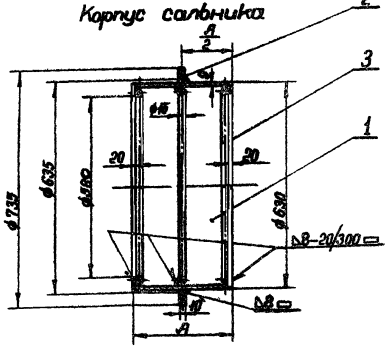

Примечания:

1. Набивные салынники предназначены для пропуска стальных труб по ГОСТ 10704-63, а также чугунных по ГОСТ 5525-61 через стены сооружений в мокрых и сухих грунтах.
2. Толщина стены равна или меньше размера „А". Корпус салынника закладывается в опалубку при бетонировании. Для предохранения патрубка салынника от смещения он должен быть точно врезан в обе стенки опалубки и приварен к проходящей горизонтальной и вертикальной арматуре.
3. Заделку салынника производить в соответствии с инструкцией И 144-55 МСПМХП. Зазор между рабочей трубой и корпусом салынника плотно набивается пеньковой прядью, предварительно скрученной в жгут толще величины зазора. Концы зазоров должны быть тщательно зачеканены асбесто-цементным раствором состоящим из 70% цемента марки не ниже 400 (ГОСТ 10178-62) и 30% асбестового волокна (по весу) не ниже 4-й сорта (ГОСТ 7-60), с добавкой воды в количестве 10-12% от веса асбестоцементной смеси. Асбестовое волокно перед употреблением должно быть распушено и просушено. Наличие в асбесте волокна комков и посторонних примесей не допускается. Цемент и асбестовое волокно до затворения водой должны быть тщательно перемешаны для получения однородной смеси. Затворение водой асбестоцементной смеси производится непосредственно перед употреблением в дело в количестве, требующемся на заделку одного зазора.
4. Мастика для замазки составляется из 70% нефтяного битума М-IV и 30% порошка из асбестового волокна.
5. Сварку производить электродом типа Э-42 (ГОСТ 9467-60).

Длина А	Вес дет. 1	Вес корпуса	Вес набивки
200	27,6	43,7	6,8
300	41,3	57,5	14,2

Поз.	Обозначение	Наименование	Кол.	Вес Един.	Вес Общ.	Материал	Примеч.
6		Замазка	—	5,0	5,0	Мастика	
5		Зачеканка	—	2,2	2,2	Асбестоцементный раствор	
4	ГОСТ 5152-66	Набивки пеньковоплетеные марки ПП Д 45	—	—	—	Прядь пеньковая пропитанная	см. таблицу
3	ГОСТ 2590-57	Круг 16	3	2,6	7,8	Ст.0 ГОСТ 380-60	8-1868
2		Кольцо ф735×ф635×10	1	8,4	8,4	Ст.0 ГОСТ 380-60	
1	ГОСТ 10704-63	Труба 630×9	1	—	—	Ст.2 ГОСТ 380-60	см. таблицу

ТК 1967	Сальники набивные Ду 50 ÷ 1400 мм для пропуска труб через стены	Серия	3-901-5
	Сальник Ду 500 Длина корпуса 200 и 300 мм	Лист	ТМ-23

Госстрой СССР Союзводоканалпроект г. Москва
Нач. отдела Авдеев
Рук. группы Бакрушина
Техник Разникина
Проверил Коннова
Фамилии Подписи Даты

Инв. №
Т-1913
Серия
3.901-5
Лист
ТМ-24

Узелустановки сальника

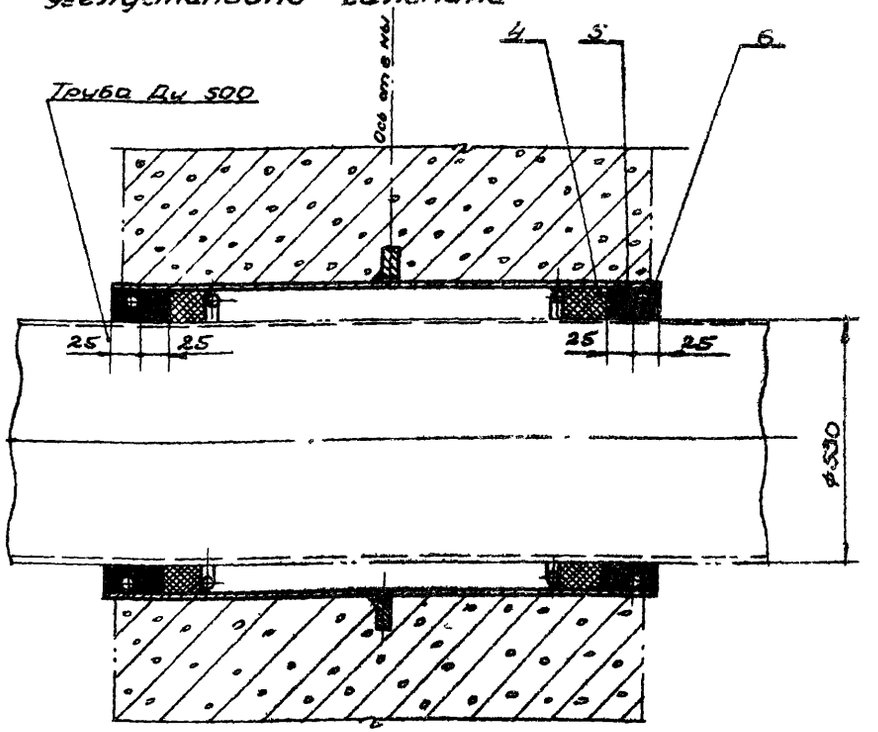

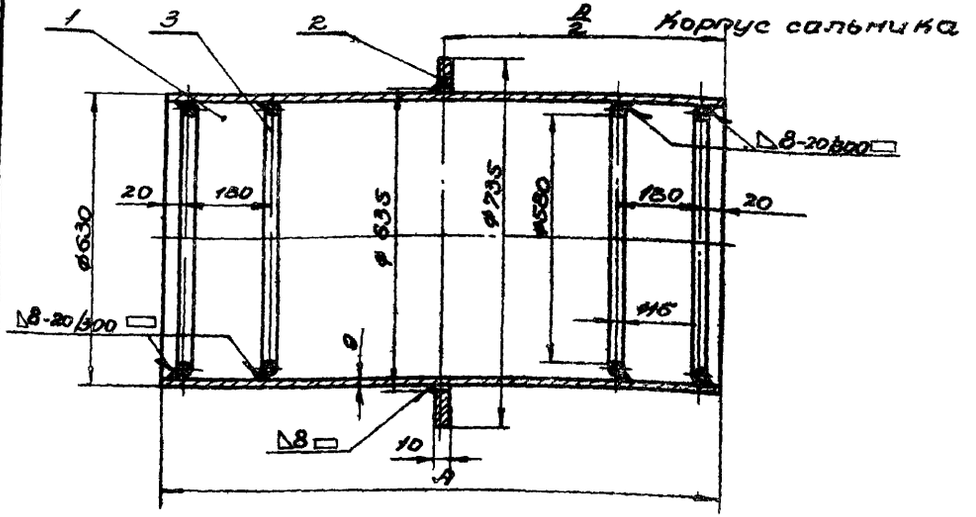

Примечания:

1. Набивные сальники предназначены для пропуска стальных труб по ГОСТ 10704-63, а также чугунных по ГОСТ 5525-61 через стены сооружений в покрытых и сухих грунтах.
2. Толщина стены равна или меньше размера „А". Корпус сальника закладывается в опалубку при бетонировании. Для предохранения патрубка сальника от смещения он должен быть точно врезан в обе стенки опалубки и приварен к проходящей горизонтальной и вертикальной арматуре.
3. Заделку сальника производить в соответствии с инструкцией $\frac{U144\text{-}53}{МСПМХП}$. Зазор между рабочей трубой и корпусом сальника плотно набивается пеньковой прядью предварительно скрученной в жгут толще величины зазора. Концы зазоров должны быть тщательно зачеканены асбестоцементным раствором, состоящим из 70% цемента марки не ниже 400 (ГОСТ 10178-62) и 30% асбестового волокна (по весу) не ниже 4-го сорта (ГОСТ 7-60), с добавкой воды в количестве 10-12% от веса асбестоцементной смеси. Асбестовое волокно перед употреблением должно быть распушено и просушено. Наличие в асбестовом волокне комков и посторонних примесей не допускается. Цемент и асбестовое волокно до затворения водой должны быть тщательно перемешаны для получения однородной смеси. Затворение водой асбестоцементной смеси производится непосредственно перед употреблением в дело в количестве, требующемся на заделку одного замка.
4. Мастика для замазки составляется из 70% нефтяного битума М-IV и 30% порошка из асбестового волокна.
5. Сварку производить электродом типа Э-42 (ГОСТ 9467-60)

Длина А	Вес дет. 1	Вес корпуса
500	68,9	87,7
800	110,2	129,0

Поз.	Обозначение	Наименование	Кол.	Вес Ед.	Вес Общ.	Материал	Примеч.
6		Замазка	–	5,0	5,0	Мастика	
5		Зачеканка	–	2,2	2,2	Асбестоцементный раствор	
4	ГОСТ 5152-66	Набивки многослойно-плетеные марки ПП Д45	–	21,4	21,4	Прядь пеньковая пропитанная	
3	ГОСТ 2590-57	Круг 16	4	2,6	10,4	Ст.0 ГОСТ 380-60	l=1870
2		Кольцо ф735×ф635×10	1	8,4	8,4	Ст.0 ГОСТ 380-60	
1	ГОСТ 10704-63	Труба 630×9	1	–	–	Ст.2 ГОСТ 380-60	см. табл.

ТК	Сальники набивные Ду 50 ÷ 1400 мм для пропуска труб через стены.	Серия 3.901-5
1967	Сальник Ду 500. Длина корпуса 500 и 800 мм.	Лист ТМ-24

Гл. отд.	Авдеев	
Рук. группы	Бахрушина	
Техник	Разинкина	
Проверил	Конный	

Госстрой СССР
Союзводоканалпроект г. Москва

Инв. №
Т- 1913
Серия
3.901-5
Лист
ТМ-25

Узел установки сальника

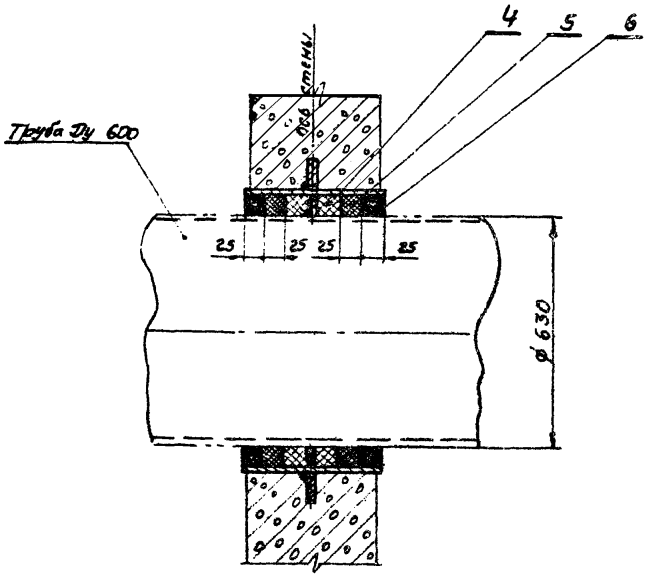

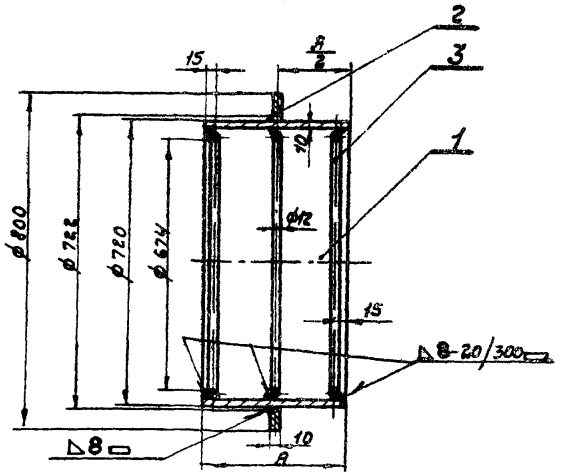

Примечания:

1. Набивные сальники предназначены для пропуска стальных труб по ГОСТ 10704-63 и чугунных по ГОСТ 5525-61, через стены сооружений в мокрых и сухих грунтах.
2. Толщина стены равна или меньше размера „А". Корпус сальника закладывается в опалубку при бетонировании. Для предохранения патрубка сальника от смещения он должен быть точно врезан в ось сетки опалубки и приварен к проходящей горизонтальной и вертикальной арматуре.
3. Заделку сальника производить в соответствии с инструкцией Ш144-55 МСПМХП. Зазор между рабочей трубой и корпусом сальника плотно набивается пеньковой прядью, предварительно скрученной в жгут такие величины зазора. Концы зазоров должны быть тщательно зачеканены асбестоцементным раствором состоящим из 70% цемента марки не ниже 400 (ГОСТ 10178-62) и 30% асбестового волокна (по весу) не ниже 4-го сорта (ГОСТ 7-60), с добавкой воды в количестве 10-12% от веса асбестоцементной смеси. Асбестовое волокно перед употреблением должно быть распушено и просушено. Наличие в асбестовом волокне комков и посторонних примесей не допускается. Цемент и асбестовое волокно до затворения водой должны быть тщательно перемешаны для получения однородной смеси. Затворение водой асбестоцементной смеси производится непосредственно перед употреблением в дело в количестве, требующемся на заделку одного замка.
4. Мастика для замазки составляется из 70% нефтяного битума М-IV и 30% порошка из асбестового волокна.
5. Сварку производить электродом типа Э-42 (ГОСТ 9467-60)

Длина А	Вес дет. 1	Вес корпуса	Вес набивки
200	35	48	7,3
300	52,5	65,5	14,6

Поз.	Обозначение	Наименование	Кол.	Вес ед.	Вес общ.	Материал	Примеч.
6		Замазка	—	5,3	5,3	Мастика	
5		Зачеканка	—	2,1	2,1	Асбестоцементный раствор	
4	ГОСТ 5152-66	Набивки многослойно-тканевые марки ПП Д38	—	—	—	Прядь пеньковая пропитанная	см. таблицу
3	ГОСТ 2590-57	Круг 12	3	1,9	5,7	Ст.0 ГОСТ 380-60	l=2154
2		Кольцо ф 800 х ф 722 х 10		7,3	7,3	Ст.0 ГОСТ 380-60	
1	ГОСТ 10704-63	Труба 720 х 10	1	—	—	Ст.2 ГОСТ 380-60	см. таблицу

ТК 1967	Сальники набивные Dy 50 ÷ 1400 мм для пропуска труб через стены. Сальник Dy 600. Длина корпуса 200 и 300 мм.	Серия 3.901-5	Лист ТМ-25

Нач. отд.	Авчев		
Рук. группы	Бозышина	Разинкин	
Техник	Разинкин	Конный	
Проверил	Конный	Урвин	

Госстрой СССР
СОЮЗВОДОКАНАЛПРОЕКТ
г. Москва

9494

Инв. № Т-1913
Серия 3.901-5
Лист ТМ-26

Узел установки сальника

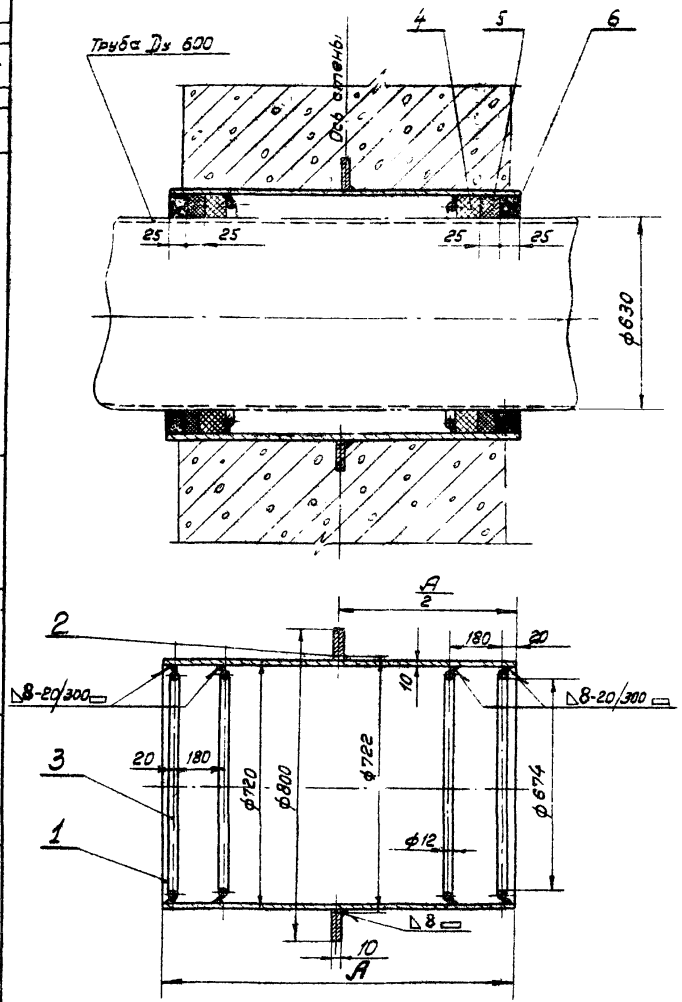

Примечания:

1. Набивные сальники предназначены для пропуска стальных труб по ГОСТ 10704-63, а также чугунных по ГОСТ 5525-61 через стены сооружений в мокрых и сухих грунтах.
2. Толщина стены равна или меньше размера „А". Корпус сальника закладывается в опалубку при бетонировании. Для предохранения патрубка сальника от смещения он должен быть точно врезан в обе стенки опалубки и приварен к проходящей горизонтальной и вертикальной арматуре.
3. Заделку сальника производить в соответствии с инструкцией $\frac{И\ 144-55}{МСПМХП}$. Зазор между рабочей трубой и корпусом сальника плотно набивается пеньковой прядью, предварительно скрученной в жгут толще величины зазора. Концы зазоров должны быть тщательно зачеканены асбестоцементным раствором, состоящим из 70% цемента марки не ниже 400 (ГОСТ 10178-62) и 30% асбестового волокна (по весу) не ниже 4-го сорта (ГОСТ 7-60), с добавкой воды в количестве 10-12% от веса асбестоцементной смеси. Асбестовое волокно перед употреблением должно быть распушено и просушено. Наличие в асбестовом волокне комков и посторонних примесей не допускается. Цемент и асбестовое волокно до затворения водой должны быть тщательно перемешаны для получения однородной смеси. Затворение водой асбестоцементной смеси производится непосредственно перед употреблением в дело в количестве, требующемся на заделку одного замка.
4. Мастика для замазки составляется из 70% нефтяного битума М-IV и 30% порошка из асбестового волокна.
5. Сварку производить электродом типа Э-42 (ГОСТ 9467-60).

Длина А	Вес дет. 1	Вес корпуса
500	87,55	102,5
800	140,1	155

Поз.	Обозначение	Наименование	Кол.	Вес Ед.	Вес Общ.	Материал	Примеч.
6		Замазка	-	5,3	5,3	Мастика	
5		Зачеканка	-	2,1	2,1	Асбестоцементный раствор	
4	ГОСТ 5152-66	Набивки многослойно-плетеные марки ПП Д38	-	2,0	2,0	Прядь пеньковая пропитанная	
3	ГОСТ 2590-57	Круг 12	4	1,9	7,6	Ст.0 ГОСТ 380-60	ℓ=2154
2		Кольцо ф800×ф722×10	1	7,3	7,3	Ст.0 ГОСТ 380-60	
1	ГОСТ 10704-63	Труба 720×10	1	—	—	Ст.2 ГОСТ 380-60	см таблицу

ТК	Сальники набивные Ду 50 ÷ 1400 мм для пропуска труб через стены	Серия 3.901-5
1967	Сальник Ду 600 Длина корпуса 500 и 800 мм	Лист ТМ-26

Рук. группы Бахрушина
Техник Разинкина
Проверил Канный

Союзводоканалпроект г. Москва

ИНВ №	
Т-1913	
Серия	
3.901-5	
Лист	
ТМ-27	

Узел установки сальника

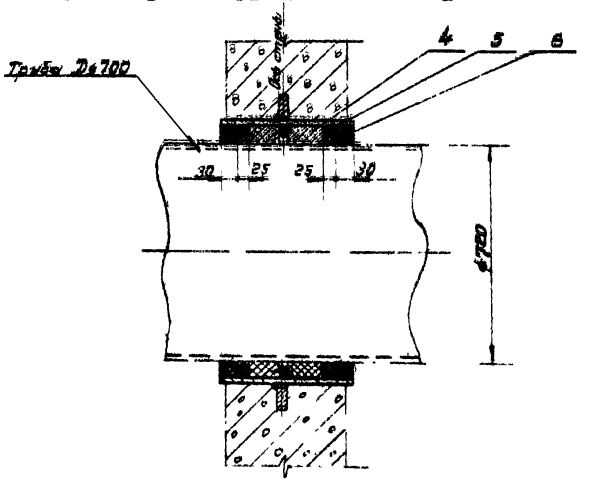

Корпус сальника

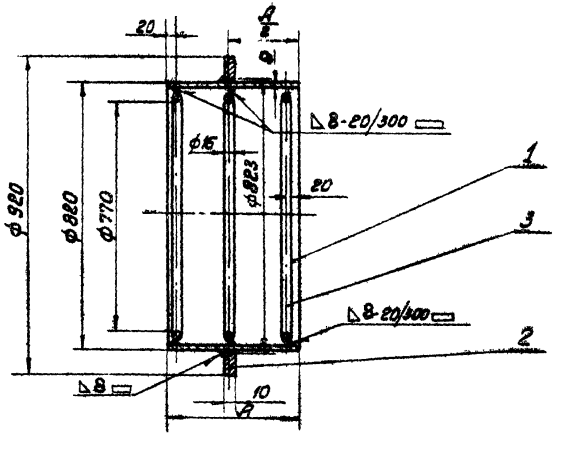

Примечания:

1. Набивные сальники предназначены для пропуска стальных труб по ГОСТ 10704-63, а также чугунных по ГОСТ 5525-61 через стены сооружений в мокрых и сухих грунтах.
2. Толщина стены равна или меньше размера „А". Корпус сальника закладывается в опалубку при бетонировании. Для предохранения патрубка сальника от смещения он должен быть точно врезан в обе стенки опалубки и приварен к проходящей горизонтальной и вертикальной арматуре.
3. Заделку сальника производить в соответствии с инструкцией $\frac{И\ 144\text{-}55}{МСПМХП}$ Зазор между рабочей трубой и корпусом сальника плотно набивается пеньковой прядью, предварительно скрученной в жгут толще величины зазора. Концы зазоров должны быть тщательно зачеканены асбестоцементным раствором, состоящим из 70% цемента марки не ниже 400 (ГОСТ 10178-62) и 30% асбестового волокна (по весу) не ниже 4-го сорта (ГОСТ 7-60), с добавкой воды в количестве 10-12% от веса асбестоцементной смеси. Асбестовое волокно перед употреблением должно быть распушено и просушено. Наличие в асбестовом волокне комков и посторонних примесей не допускается. Цемент и асбестовое волокно до затворения водой должны быть тщательно перемешаны для получения однородной смеси. Затворение водой асбестоцементной смеси производится непосредственно перед употреблением в дело в количестве, требующемся на заделку одного замка.
4. Мастика для замазки составляется из 70% нефтяного битума М-IV и 30% порошка из асбестового волокна.
5. Сварку производить электродом типа Э-42 (ГОСТ 9467-60).

Длина А	Вес дет. 1	Вес корпуса	Вес набивки
200	36	56,8	7,6
300	54	74,6	18

Поз.	Обозначение	Наименование	Кол.	Вес Ед.	Вес Общ.	Материал	Примеч.
6		Замазка	-	8,9	8,9	Мастика	
5		Зачеканка	-	6,2	6,2	Асбестоцементный раствор	
4	ГОСТ 5152-66	Набивки многослойно-плетеные ПП Д45	-	—	—	Прядь пеньковая пропитанная	см. таблицу
3	ГОСТ 2590-57	Круг 16	3	3,4	10,2	Ст.0 ГОСТ 380-60	ℓ=2464
2		Кольцо ф920×ф823×10	1	10,4	10,4	Ст.0 ГОСТ 380-60	
1	ГОСТ 10704-63	Труба 820×9	1	-	—	Ст.2 ГОСТ 380-60	см. таблицу

ТК	Сальники набивные Ду 50÷1400 мм для пропуска труб через стены	Серия 3.901-5
1967	Сальник Ду 700 Длина корпуса 200 и 300 мм	Лист ТМ-27

Нач. отдела	Авдеев		
Рук группы	Бахрушина		
Техник	Разинкина		
Проверил	Конный		

Госстрой СССР
ОЮЗВОДОКАНАЛПРОЕКТ
г. Москва

Узел установки сальника

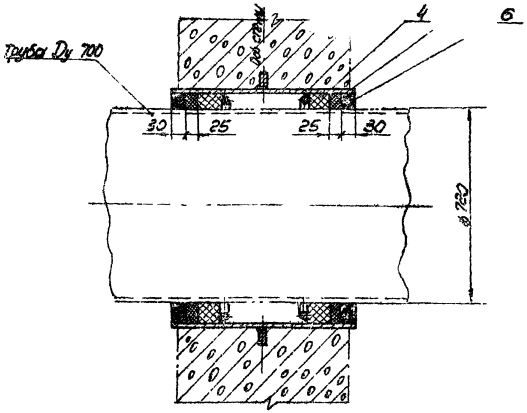

Корпус сальника

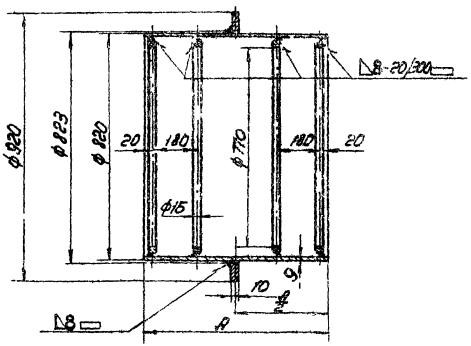

Примечания:

1. Набивные сальники предназначены для пропуска стальных труб по ГОСТ 20-6... а также чугунных по ГОСТ 5525-61 через стены сооружений в нормальных и сухих грунтах.
2. Толщина стенки равна или меньше размера δ. Корпус сальника закладывается в опалубку при бетонировании. Для предохранения патрубка сальника от смещения он должен быть плотно врезан в обе стенки опалубки и приварен к проходящей горизонтальной и вертикальной арматуре.
3. Заделку сальника производить в соответствии с инструкцией И 441-65 МСПМХ. Зазор между стальной трубой и корпусом сальника плотно набивается пеньковой прядью, предварительно скрученной в жгут толще величины зазора. Концы жгутов должны быть тщательно зачеканены асбестоцементным раствором состоящим из 70% цемента марки не ниже 400 (ГОСТ 10178-62) и 30% асбестового волокна (по весу) не ниже 4 сорта (ГОСТ 7-60), с добавкой воды в количестве 10-12% от веса асбестоцементной смеси. Асбестовое волокно перед употреблением должно быть распушено и просушено. Наличие в асбестовом волокне комков и посторонних примесей не допускается. Цемент и асбестовое волокно до затворения водой должны быть тщательно перемешаны для получения однородной смеси. Затворение водой асбестоцементной смеси производится непосредственно перед употреблением в дело в количестве, требующемся на заделку одного замка.
4. Мастика для заливки составляется из 70% нефтяного битума МН и 30% порошка из асбестового волокна.
5. Сварку производить электродом типа Э-42 (ГОСТ 9467-60)

Длина А	Вес дет. 1	Вес корпуса
500	90	114
800	144	168

Поз.	Обозначение	Наименование	Кол.	Вес ед.	Вес общ.	Материал	Примеч.
6		Заливка	—	8,9	8,9	Мастика	
5		Зачеканка	—	6,2	6,2	Асбестоцементный раствор	
4	ГОСТ 5152-66	Набивки многослойно-плетеные марки ПП-ВЧ	—	28,6	28,6	Прядь пеньковая промасленная	
3	ГОСТ 2590-57	Круг 16	4	3,4	13,6	Ст. 0 ГОСТ 380-60	L=2м. 1
2		Кольцо ø 820х ø 823х10	1	10,4	10,4	Ст. 0 ГОСТ 380-60	
1	ГОСТ 10704-63	Труба 820х9	1	—	—	Ст. 2 ГОСТ 380-60	См. таблицу

ТК	Сальники набивные Ду 50÷1400мм для пропуска труд через стены		Серия 3.901-5
1967	Сальник Ду 700 Длина корпуса 500 и 800мм		Лист ТМ-28

Госстрой СССР Союзводоканалпроект г. Москва

Нач. отд. Бакулин
Рук. группы Рахманов
Техник Дроворуб
Конт. Конюш

Инв. №
Т-1913
Серия
3.901-5
Лист
ТМ-29

Узел установки сальника

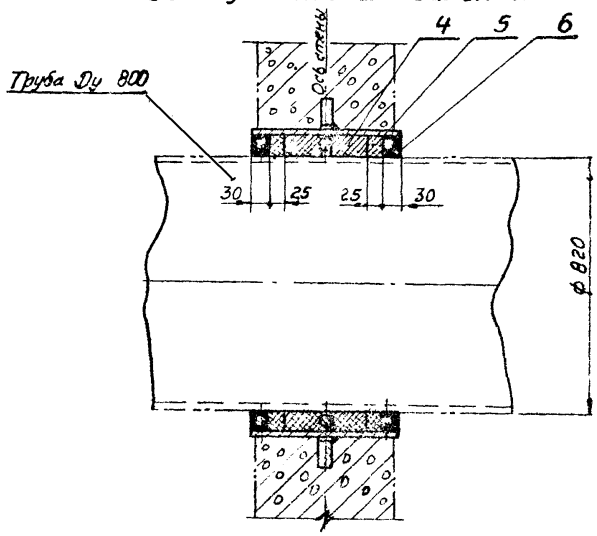

Корпус сальника

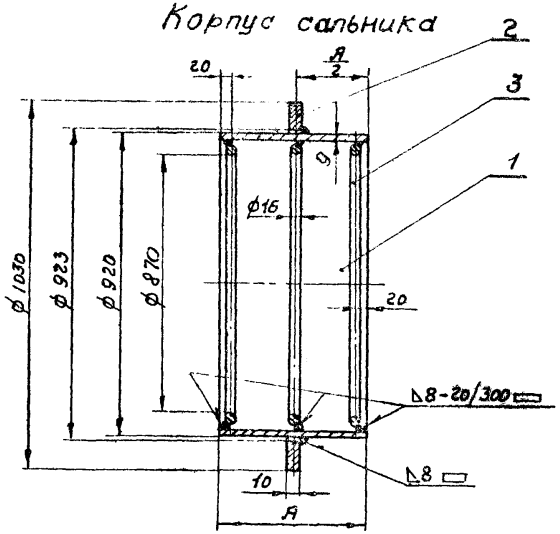

Примечания:

1. Набивные сальники предназначены для пропуска стальных труб по ГОСТ 10704-63 через стены сооружений в мокрых и сухих грунтах.
2. Толщина стены равна или меньше размера „А". Корпус сальника закладывается в опалубку при бетонировании. Для предохранения патрубка сальника от смещения он должен быть точно врезан в обе стенки опалубки и приварен к проходящей горизонтальной и вертикальной арматуре.
3. Заделку сальника производить в соответствии с инструкцией $\frac{И144-55}{МСПМХП}$ Зазор между рабочей трубой и корпусом сальника плотно набивается пеньковой прядью, предварительно скрученной в жгут толще величины зазора. Концы зазоров должны быть тщательно зачеканены асбестоцементным раствором состоящим из 70% цемента марки не ниже 400 (ГОСТ 10178-62) и 30% асбестового волокна (по весу) не ниже 4 ^{СО} сорта (ГОСТ 7-60), с добавкой воды в количестве 10-12% от веса асбестоцементной смеси. Асбестовое волокно перед употреблением должно быть распушено и просушено. Наличие в асбестовом волокне комков и посторонних примесей не допускается. Цемент и асбестовое волокно до затворения водой должны быть тщательно перемешаны для получения однородной смеси. Затворение водой асбестоцементной смеси производится непосредственно перед употреблением в дело в количестве, требующемся на заделку одного замка.
4. Мастика для замазки составляется из 70% нефтяного битума М-IV и 30% порошка из асбестового волокна.
5. Сварку производить электродом типа Э-42 (ГОСТ 9467-60)

Длина А	Вес дет. 1	Вес корпуса	Вес набивки
200	40,4	65	8,5
300	60,7	85,3	19,8

Поз.	Обозначение	Наименование	Кол.	Вес Ед.	Вес Общ.	Материал	Примеч.
6		Замазка	–	10	10	Мастика	
5		Зачеканка	–	7,1	7,1	Асбестоцементный раствор	
4	ГОСТ 5152-66	Набивки многослойно-плетеные ПП Д45	–	—	—	Прядь пеньковая пропитанная	см. табл.
3	ГОСТ 2590-57	Круг 16	3	3,9	11,7	ст.0 ГОСТ 380-60	В-2778
2		Кольцо ф1030×ф923×10	1	12,9	12,9	ст.0 ГОСТ 380-60	
1	ГОСТ 10704-63	Труба 920×9	1	–	–	ст 2 ГОСТ 380-60	см. табл.

ТК	Сальники набивные Ду 50 ÷ 1400 мм для пропуска труб через стены	Серия 3.901-5
1967	Сальник Ду 800 Длина корпуса 200 и 300 мм	Лист ТМ-29

Нач. отд.	Авдеев	
Рук. группы	Бахрушина	
Техник	Разинкина	
Проверил	Конный	

Госстрой СССР
СОЮЗВОДОКАНАЛПРОЕКТ
г. Москва

Инв. №
Т-1913
Серия
3.901-5
Лист
ТМ-30

Узел установки сальника

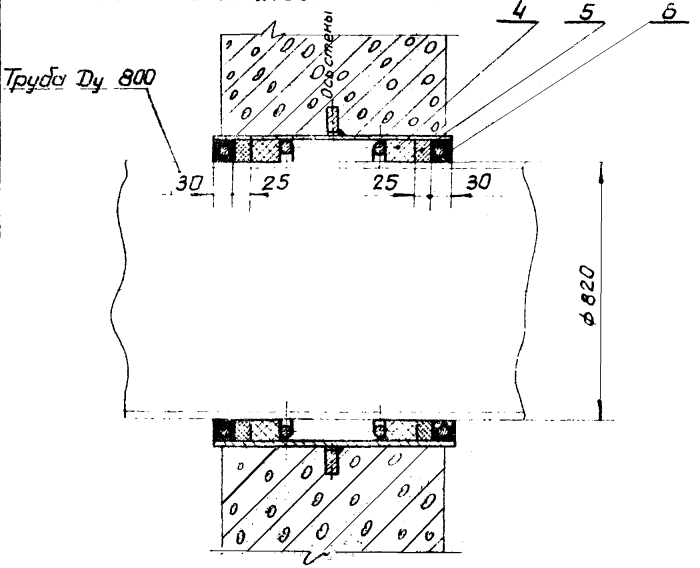

Корпус сальника

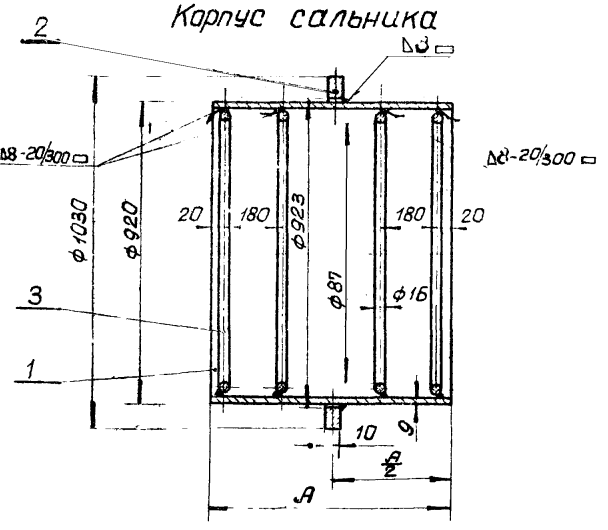

Примечания:

1. Набивные сальники предназначены для пропуска стальных труб по ГОСТ 10704-63 через стены сооружений в мокрых и сухих грунтах.
2. Толщина стены равна или меньше размера „А". Корпус сальника закладывается в опалубку при бетонировании. Для предохранения патрубка сальника от смещения он должен быть точно врезан в обе стенки опалубки и приварен к проходящей горизонтальной и вертикальной арматуре.
3. Заделку сальника производить в соответствии с инструкцией $\frac{И\ 144\text{-}55}{МСПМХП}$ Зазор между рабочей трубой и корпусом сальника плотно набивается пеньковой прядью, предварительно скрученной в жгут толще величины зазора. Концы зазоров должны быть тщательно зачеканены асбестоцементным раствором, состоящим из 70% цемента марки не ниже 400 (Гост 10178-62) и 30% асбестового волокна (по весу) не ниже 4-го сорта (Гост 7-60), с добавкой воды в количестве 10-12% от веса асбестоцементной смеси. Асбестовое волокно перед употреблением должно быть распушено и просушено. Наличие в асбестовом волокне комков и посторонних примесей не допускается. Цемент и асбестовое волокно до затворения водой должны быть тщательно перемешаны для получения однородной смеси. Затворение водой асбестоцементной смеси производится непосредственно перед употреблением в дело в количестве, требующемся на заделку одного замка.
4. Мастика для замазки составляется из 70% нефтяного битума М-IV и 30% порошка из асбестового волокна.
5. Сварку производить электродом типа Э-42 (ГОСТ 9467-60)

Длина А	Вес дет. 1	Вес корпуса
500	101,1	129,6
800	161,8	190,3

Поз.	Обозначение	Наименование	Кол.	Вес Ед.	Вес Общ.	Материал	Примеч.
6		Замазка	--	10	10	Мастика	
5		Зачеканка	--	7,1	7,1	Асбестоцементный раствор	
4	Гост 5152-66	Набивки многослойно-плетеные марки ПП Д45	--	32,6	32,6	Прядь пеньковая пропитанная	
3	Гост 2590-57	Круг 16	4	3,9	15,6	Ст.0 Гост 380-60	ℓ = 2778
2		Кольцо ф1030×ф923×10	1	12,9	12,9	Ст.0 Гост 380-60	
1	Гост 10704-63	Труба 920×9	1	--	--	Ст2 Гост 380-60	см. таблицу.

ТК	Сальники набивные Ду 50÷1400 мм для пропуска труб через стены	Серия 3.901-5
1967	Сальник Ду 800 Длина корпуса 500 и 800 мм	Лист ТМ-30

Нач. отд.	Авдеев	
Рук. группы	Бахрушина	
Техник	Разинкина	
Проверил	Конный	

Госстрой СССР
Союзводоканалпроект
г. Москва

Узел установки сальника

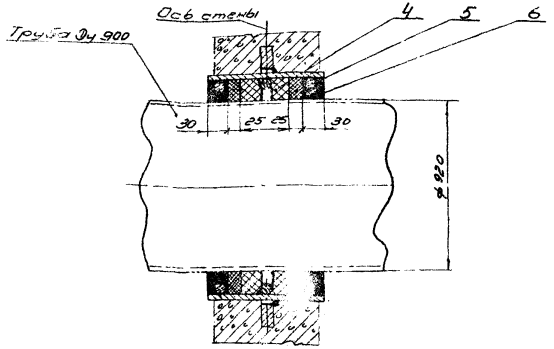

Корпус сальника

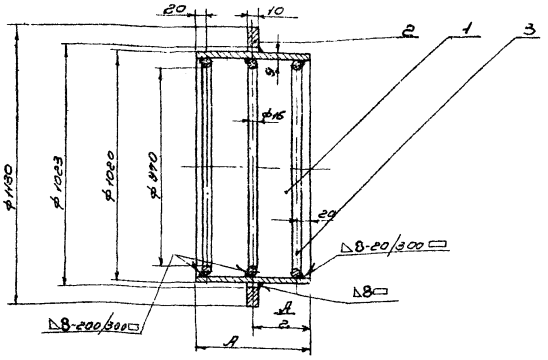

Примечания:

1. Проходные набивные сальники для пропуска стальных труб по ГОСТ 10704-63, а также чугунных по ГОСТ 5525-61 через стены сооружений в мокрых и сухих грунтах.
2. Толщина стены рабочего или меньшего размера, А. Корпус сальника закладывается в опалубку при бетонировании. Для предохранения патрубка сальника от смещения он должен быть точно врезан в обе стенки опалубки и привязан к проходящей горизонтальной и вертикальной арматуре.
3. Заделку сальника производить в соответствии с инструкцией ~~№ 1-33~~ ЦИТП. Зазор между рабочей трубой и корпусом сальника плотно набивается пеньковой прядью, предварительно скрученной в жгут толще величины зазора. Концы зазоров должны быть тщательно зачеканены асбестоцементным раствором, состоящим из 70% цемента марки не ниже 400 (ГОСТ 1178-63) и 30% асбестового волокна (по весу) не ниже 4-го сорта (ГОСТ 7-60), с добавкой воды в количестве 10-12% от веса асбестоцементной смеси. Асбестовое волокно перед употреблением должно быть распушено и просушено. Наличие в асбестовом волокне комков и посторонних примесей не допускается. Цемент и асбестовое волокно до затворения водой должны быть тщательно перемешаны для получения однородной смеси. Затворение водой асбестоцементной смеси производится непосредственно перед употреблением в дело в количестве, требующемся на заделку одного зазора.
4. Мастика для заливки составляется из 70% нефтяного битума М-IV и 30% порошка из асбестового волокна.
5. Сварку производить электродом типа Э-42 (ГОСТ 9467-60).

Длина А	Вес дет.	Вес корпуса	Вес набивки
200	44,9	82,3	9,5
300	67,3	94,7	22,2

6		Заливка	-	11,5	11,5	Мастика		
5		Зачеканка	-	7,6	7,6	Асбестоцементный раствор		
4	ГОСТ 5152-66	Набивки многослойно-плетеные марки ПП 045	-	--	--	Прядь пеньковая пропитанная		см. таблицу
3	ГОСТ 2590-57	Круг ø16	3	4,28	12,8	Ст.0 ГОСТ 380-60		в=3092
2		Кольцо ø1130×ø1023×10	1	14,6	14,6	Ст.0 ГОСТ 380-60		
1	ГОСТ 10704-63	Труба 1020×9	1	--	--	Ст.2 ГОСТ 380-60		см. табл.
Поз.	Обозначение	Наименование	Кол.	Ед.	Общ.	Материал		Приме-чание
				Вес				

ТК	Сальники набивные Ду 50÷1400 мм для пропуска труб через стены		Серия 3.901-5
1967	Сальник Ду 900 Длина корпуса 200 и 300 мм		Лист ТМ-31

Госстрой СССР
Союзводоканалпроект
г. Москва

Нач. отдела Лавлев
Гл. инженер Волжанин
Гл. специалист Шубников
Проверил Конкин

Инв. №
Т-1913
Серия
3.901-5
Лист
ТМ-32

Госстрой СССР
СОЮЗВОДОКАНАЛПРОЕКТ
г. Москва

Нач. отдела	Авдеев	
Рук. группы	Бакунина	
Чертежник	Шибанова	
Проверил	Конный	

Узел установки сальника

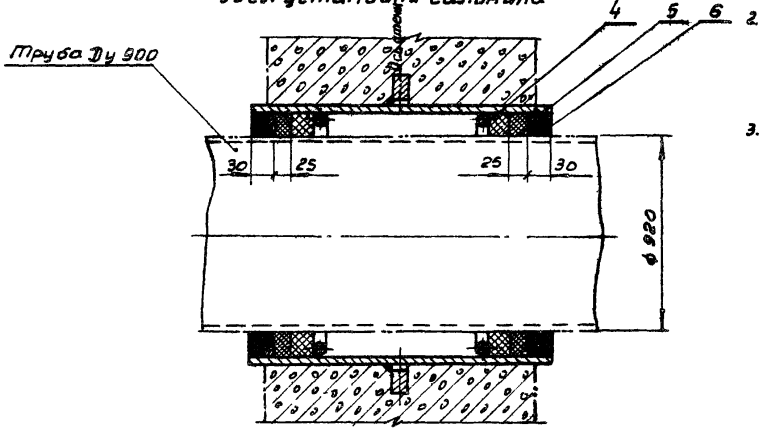

Корпус сальника

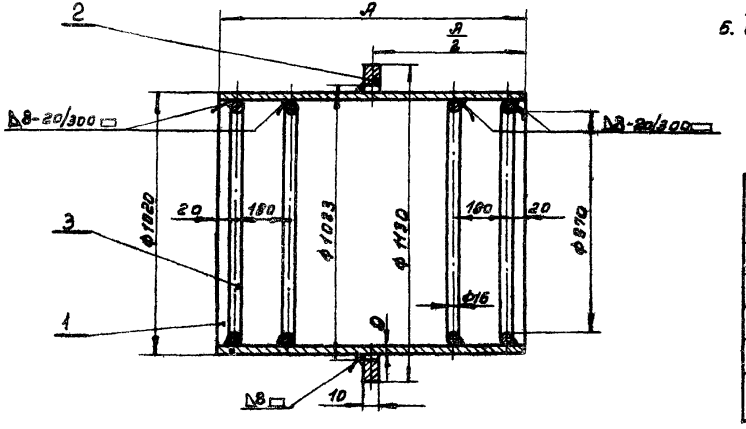

Примечания:

1. Проходные набивные сальники предназначены для пропуска стальных труб по ГОСТ 10704-63, а также чугунных по ГОСТ 3523-64 через стены сооружений в мокрых и сухих грунтах.
2. Толщина стены равна или меньше размера „А". Корпус сальника закладывается в опалубку при бетонировании. Для предохранения патрубка сальника от смещения он должен быть точно врезан в обе стенки опалубки и приварен к проходящей горизонтальной и вертикальной арматуре.
3. Заделку сальника производить в соответствии с инструкцией У144-55 МСПМХП. Зазор между рабочей трубой и корпусом сальника плотно набивается пеньковой прядью, предварительно скрученной в жгут толще величины зазора. Концы зазоров должны быть тщательно зачеканены асбестоцементным раствором, состоящим из 70% цемента марки не ниже 400 (ГОСТ 10178-62) и 30% асбестового волокна (по весу) не ниже 4-го сорта (ГОСТ 7-60), с добавкой воды в количестве 10-12% от веса асбестоцементной смеси. Асбестовое волокно перед употреблением должно быть распушено и просушено. Наличие в асбестовом волокне комков и посторонних примесей не допускается. Цемент и асбестовое волокно до затворения водой должны быть тщательно перемешаны для получения однородной смеси. Затворение водой асбестоцементной смеси производится непосредственно перед употреблением в дело в количестве, требующемся на заделку одного замка.
4. Мастика для замазки составляется из 70% нефтяного битума МН и 30% порошка из асбестового волокна.
5. Сварку производить электродом типа Э-42 (ГОСТ 9467-60)

Длина А	Вес дет 1	Вес корпуса
500	112,2	143,9
800	179,5	211,2

Поз	Обозначение	Наименование	Кол	Ед.	Общ.	Материал	Примеч
				вес			
6		Замазка	—	11.5	11.5	Мастика	
5		Зачеканка	—	7.6	7.6	Асбестоцементный раствор	
4	ГОСТ 5152-66	Набивки многослойно-плетеные марки ПП-Д45	—	35	35	Прядь пеньковая пропитанная	
3	ГОСТ 2590-57	Круг 16	4	4,28	17,1	Ст.0 ГОСТ 380-60	С-3092
2		Кольцо ф 1130×ф 1033×10	1	14,6	14,6	Ст.0 ГОСТ 380-60	
1	ГОСТ 10704-63	Труба 1020×9	1	—	—	Ст. 2 ГОСТ 380-60	см. табл.

ТК	Сальники набивные Ду 50÷1400 мм для пропуска труб через стены		Серия 3.901-5
1967	Сальник Ду 900 Длина корпуса 500 и 800 мм		Лист ТМ32

Инв. №
Т-1913
серия
3.901-5
Лист
ТМ-33

Узел установки сальника

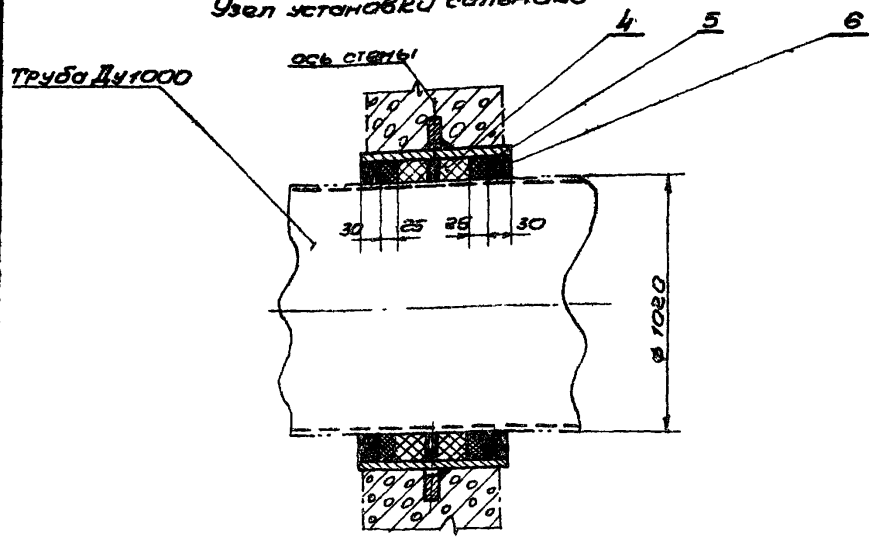

Корпус сальника

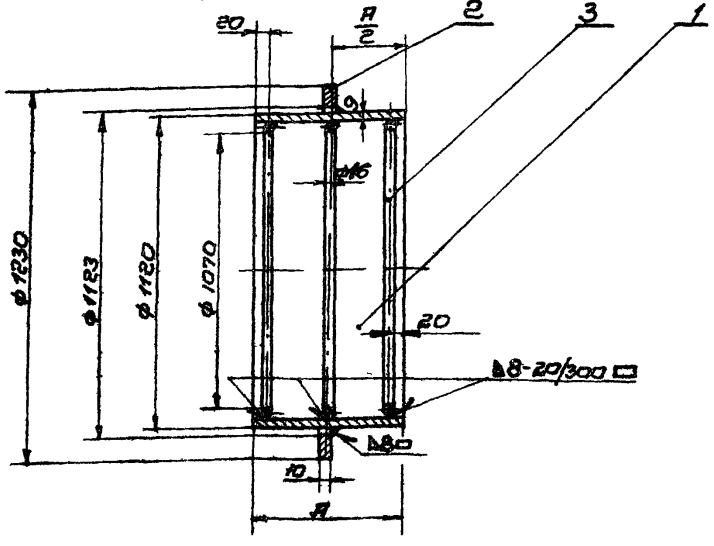

Примечания:

1. Набивные сальники предназначены для пропуска стальных труб по ГОСТ 10704-63, а также чугунных по ГОСТ 5525-61 через стены сооружений в мокрых и сухих грунтах.
2. Толщина стены равна или меньше размера „А". Корпус сальника закладывается в опалубку при бетонировании. Для предохранения патрубка сальника от смещения он должен быть точно врезан в обе стенки опалубки и приварен к проходящей горизонтальной и вертикальной арматуре.
3. Заделку сальника производить в соответствии с инструкцией И144-55 / МСПМ-XII. Зазор между рабочей трубой и корпусом сальника плотно набивается пеньковой прядью, предварительно скрученной в жгут толще величины зазора. Концы зазоров должны быть тщательно зачеканены асбестоцементным раствором, состоящим из 70% цемента марки не ниже 400 (ГОСТ 10178-62) и 30% асбестового волокна (по весу) не ниже 4-го сорта (ГОСТ 7-60), с добавкой воды в количестве 10-12% от веса асбестоцементной смеси. Асбестовое волокно перед употреблением должно быть распушено и просушено. Наличие в асбестовом волокне комков и посторонних примесей не допускается. Цемент и асбестовое волокно до затворения водой должны быть тщательно перемешаны для получения однородной смеси. Затворение водой асбестоцементной смеси производится непосредственно перед употреблением в дело в количестве, требующемся на заделку одного замка.
4. Мастика для замазки составляется из 70% нефтяного битума М-IV и 30% порошка из асбестового волокна.
5. Сварку производить электродом типа Э-42 (ГОСТ 9467-60)

Длина А	Вес дет. 1	Вес корпуса	Вес набивки
300	74	103,6	24,6

Поз	Обозначение	Наименование	Кол.	Вес ед.	Вес общ.	Материал	Примеч.
6		Замазка	–	9,8	9,8	Мастика	
5		Зачеканка	–	8,2	8,2	Асбестоцементный раствор	
4	ГОСТ 5152-66	Набивки многослойно-плетеные марки ПА ДУ5	–	—	—	прядь пеньковая пропитанная	см. табл.
3	ГОСТ 2590-57	Круг 16	3	4,7	14,1	Ст.0 ГОСТ 380-60	ℓ=3406
2		Кольцо ф 1230×1123×10	1	15,5	15,5	Ст.0 ГОСТ 380-60	
1	ГОСТ 10704-63	Труба 1120×9	1	—	—	Ст.2 ГОСТ 380-60	см. табл.

ТК	Сальники набивные Ду 50 ÷ 1400 мм для пропуска труб через стены	Серия 3.901-5
1967	Сальник Ду 1000 Длина корпуса 300 мм	Лист ТМ-33

Нач. отд.	Авдеев	
Рук. группы	Бахрушина	
Чертежник	Бориченко	
Проверил	Конный	

Госстрой СССР
СОЮЗДОРОКАНАЛПРОЕКТ
г. Москва

Инв. N
Т-1913
Серия
3.901-6
Лист
ТМ-3У

Госстрой СССР
Союзводоканалпроект
г. Москва

Нач. отд.	Ивлев	
Рук. группы	Бокучина	
Конструктор	Ефименко	
Проверил	Канивец	
	Зив	
	Гольц	

Узел установки сальника

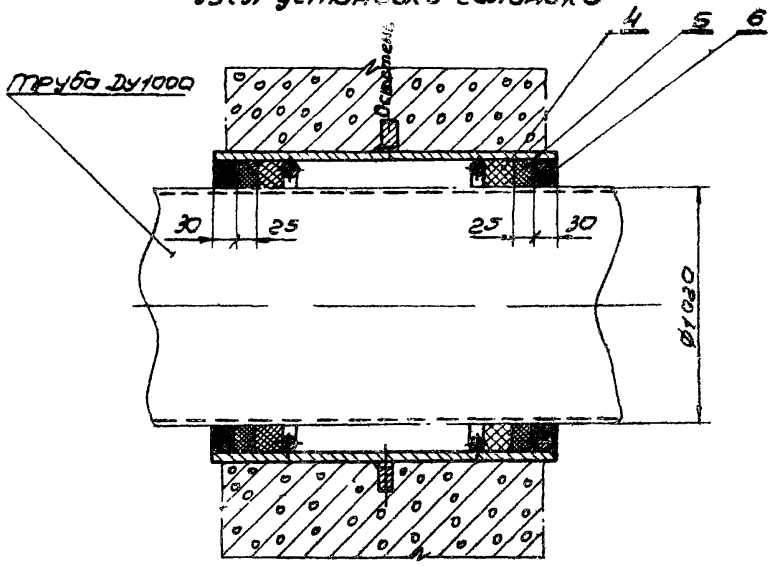

Корпус сальника

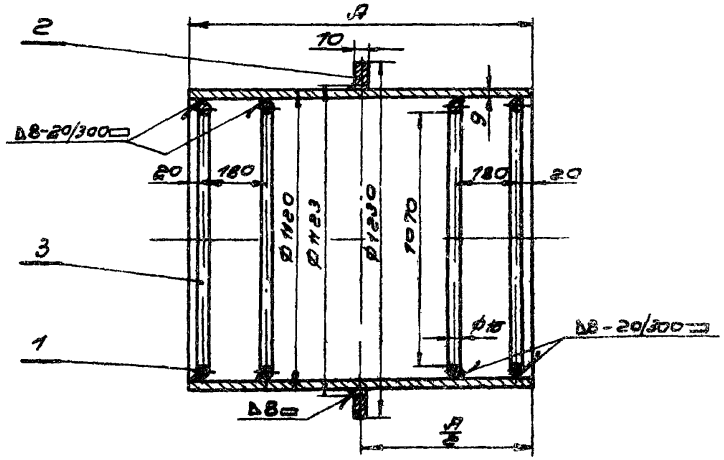

Примечания:

1. Набивные сальники предназначены для пропуска стальных труб по ГОСТ 10704-63, а также чугунных по ГОСТ 5525-61 через стены сооружений в мокрых и сухих грунтах.
2. Толщина стены ровно или немного больше размера „А" корпуса сальника закладывается в опалубку при бетонировании. Для предохранения патрубка сальника от смещения он должен быть точно врезан в обе стенки опалубки и приварен к проектной горизонтальной и вертикальной арматуре.
3. Заделку сальника производить в соответствии с инструкцией У4Ч4-58 МСПМХП. Зазор между рабочей трубой и корпусом сальника плотно набивается пеньковой прядью, предварительно скрученной в жгут толще величины зазора. Концы зазоров должны быть тщательно зачеканены асбестоцементным раствором, состоящим из 70% цемента марки не ниже 400 (ГОСТ 10178-62) и 30% асбестового волокна (по весу) не ниже 4-го сорта (ГОСТ 7-60) с добавкой воды в количестве 10-12% от веса асбестоцементной смеси. Асбестовое волокно перед употреблением должно быть распушено и просушено. Наличие в асбестовом волокне комков и посторонних примесей не допускается. Цемент и асбестовое волокно до затворения водой должны быть тщательно перетешаны для получения однородной смеси. Затворение водой асбестоцементной смеси производится непосредственно перед употреблением в дело в количестве, требующемся на заделку одного замка.
4. Мастика для заливки состоит из 70% нефтяного битума МБ-Г и 30% порошка из асбестового волокна.
5. Сварку производить электродом Э-42 (ГОСТ 9467-60)

Длина А	Вес дет. 1	Вес корпуса
500	123,3	158
800	197,3	232

Поз.	Обозначение	Наименование	Кол.	Вес ед.	Вес общ.	Материал	Примеч.
6		Заливка	–	9,8	9,8	Мастика	
5		Заделка	–	8,2	8,2	асбестоцементный раствор	
4	ГОСТ 5152-66	Набивки многослойные плетеные марки ПМ 1/9	–	37,5	37,5	Прядь пеньковая пропитанная	
3	ГОСТ 2590-57	Круг 16	4	4,7	18,8	Ст.0 ГОСТ 380-60	С-3406
2		Кольцо Ø1230×Ø1123×10	1	15,5	15,5	Ст.0 ГОСТ 380-60	
1	ГОСТ 10704-63	Труба 1120×9	1	–	–	Ст.2 ГОСТ 380-60	См. таблицу

ТК	Сальники набивные Ду 60÷1400 мм для пропуска труб через стены		Серия 3.901-5
1967	Сальник Ду 1000 Длина корпуса 500 и 800 мм		Лист ТМ-34

Узел установки сальника

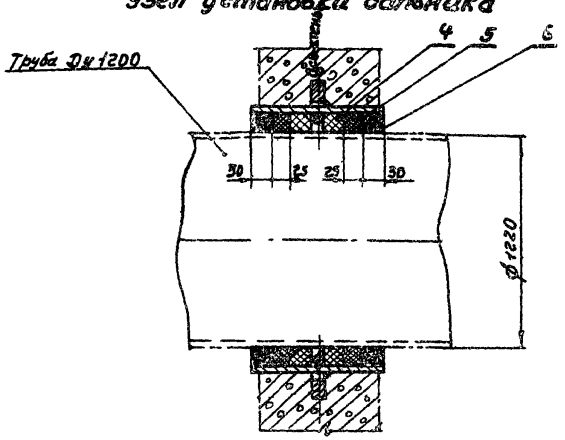

Корпус сальника

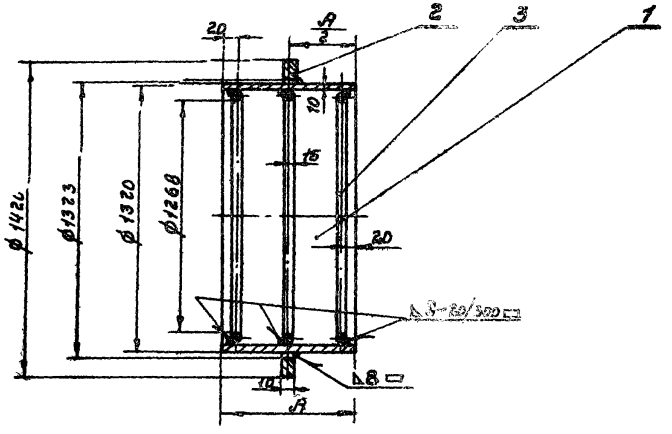

Примечания:

1. Набивные сальники предназначены для пропуска стальных труб по ГОСТ 10704-63 через стены сооружений в мокрых и сухих грунтах.
2. Толщина стены равна или меньше размера „А". Корпус сальника закладывается в опалубку при бетонировании. Для предохранения патрубка сальника от смещения он должен быть точно привязан к обе стенки опалубки и приварен к проходящей горизонтальной и вертикальной арматуре.
3. Заделку сальника производить в соответствии с инструкцией И144-55 МСПМХП. Зазор между рабочей трубой и корпусом сальника плотно набивается пеньковой прядью, предварительно скрученной в жгут толще величины зазора. Концы зазоров должны быть тщательно зачеканены асбестоцементным раствором, состоящим из 70% цемента марки не ниже 400 (ГОСТ 10178-62) и 30% асбестового волокна (по весу) не ниже 4-го сорта (ГОСТ 7-60), с добавкой воды в количестве 10-12% от веса асбестоцементной смеси. Асбестовое волокно перед употреблением должно быть распушено и просушено. Наличие в асбестовом волокне комков и посторонних примесей не допускается. Цемент и асбестовое волокно до затворения водой должны быть тщательно перемешаны для получения однородной смеси. Затворение водой асбестоцементной смеси производится непосредственно перед употреблением в дело в количестве, требующемся на заделку одного замка.
4. Мастика для замазки составляется из 70% нефтяного битума М-IV и 30% порошка из асбестового волокна.
5. Сварку производить электродом типа Э-42 (ГОСТ 9467-60)

Длина А	Вес дет. 1	Вес корпуса	Вес набивки
300	97,0	130,0	27,6

Поз	Обозначение	Наименование	Кол	Вес ед.	Вес общ.	Материал	Примеч
6		Замазка	–	13,8	13,8	Мастика	
5		Зачеканка	–	9,5	9,5	Асбестоцементный раствор	
4	ГОСТ 5152-66	Набивки многослойно-плетеные марки ПП Д45	–	—	—	Прядь пеньковая пропитанная	см. таблицу
3	ГОСТ 2690-57	Круг 16	3	5,5	16,5	Ст.0 ГОСТ 380-60	ℓ=402в
2		Кольцо ф1420 х ф1323 х 10	1	16,4	16,4	Ст.0 ГОСТ 380-60	
1	ГОСТ 10704-63	Труба 1320 х 10	1	—	—	Ст.2 ГОСТ 380-60	см таблицу

ТК	Сальники набивные Ду 50 ÷ 1400 мм для пропуска труб через стены		Серия 3.901-5
1967	Сальник Ду 1200 Длина корпуса 300 мм		Лист ТМ-35

Госстрой СССР
СОЮЗВОДОКАНАЛПРОЕКТ
г. Москва

Нач. отд. Авдеев
Рук. группы Бакрушина
Нормоконтр. Шабанова
Проверил Конный

Узел установки сальника

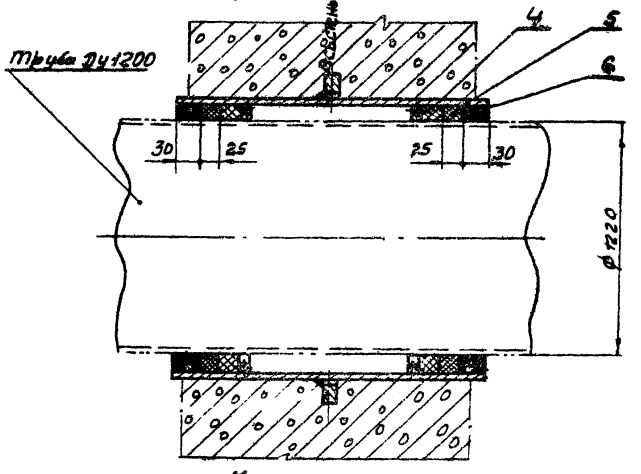

Корпус сальника

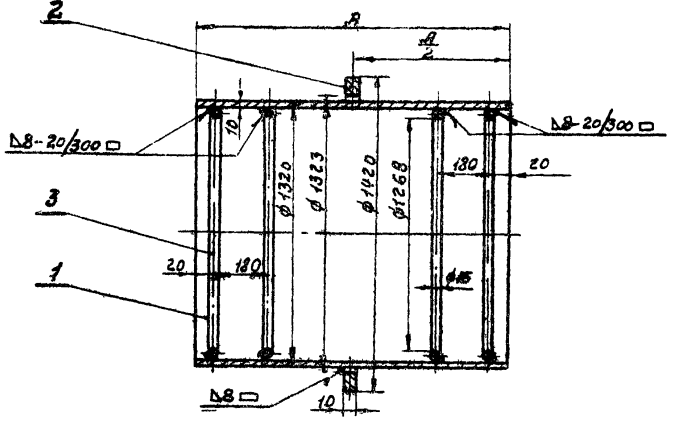

Примечания:

1. Набивные сальники предназначены для пропуска стальных труб по ГОСТ 10704-63 через стены сооружений в мокрых и сухих грунтах.
2. Толщина стены равна или меньше размера „А". Корпус сальника закладывается в опалубку при бетонировании. Для предохранения патрубка сальника от смещения он должен быть точно врезан в обе стенки опалубки и приварен к проходящей горизонтальной и вертикальной арматуре.
3. Заделку сальника производить в соответствии с инструкцией ЦНИИМОМТМАШ. Зазор между рабочей трубой и корпусом сальника плотно набивается пеньковой прядью, предварительно скрученной в жгут толще величины зазора, концы зазоров должны быть тщательно зачеканены асбестоцементным раствором, состоящим из 70% цемента марки не ниже 400 (ГОСТ 10178-62) и 30% асбестового волокна (по весу) не ниже 4-го сорта (ГОСТ 7-60), с добавкой воды в количестве 10-12% от веса асбестоцементной смеси. Асбестовое волокно перед употреблением должно быть распушено и просушено. Наличие в асбестовом волокне комков и посторонних примесей не допускается. Цемент и асбестовое волокно до затворения водой должны быть тщательно перемешаны для получения однородной смеси. Затворение водой асбестоцементной смеси производится непосредственно перед употреблением в дело в количестве, требующемся на заделку одного зазора.
4. Мастика для замазки составляется из 70% нефтяного битума М-IV, и 30% порошка из асбестового волокна.
5. Сварку производить электродом типа Э-42 (ГОСТ 9467-60).

Длина А	Вес дет. 1	Вес корпуса
500	161,5	200
800	258,4	299

Поз.	Обозначение	Наименование	Кол.	Вес ед.	Вес общ.	Материал	Примеч.
6		Замазка	–	13,8	13,8	Мастика	
5		Зачеканка	–	9,5	9,5	Асбестоцементный раствор	
4	ГОСТ 5152-66	Набивки многослойно-плетеные марки ПП-Ц45	–	42,3	42,3	Прядь пеньковая пропитанная	
3	ГОСТ 2590-57	Круг 16	4	5,5	22,0	Ст.0 ГОСТ 380-60	Б.402.3
2		Кольцо ф1420 х ф1328 х 10	1	16,4	16,4	Ст.0 ГОСТ 380-60	
1	ГОСТ 10704-63	Труба 1320 х 10	1	—	—	Ст. 2 ГОСТ 380-60	См. таблицу

ТК 1967	Сальники набивные Ду 50 ÷ 1400 мм для пропуска труб через стены	Серия	3.901-6
	Сальник Ду 1200 Длина корпуса 500 и 800 мм	Лист	ТМ-36

Госстрой СССР
Союзводоканалпроект
г. Москва
Нач. отд. Акулов
Рук. группы Богдушина
Черт. Шлыкова
Проверил Конный

Узел установки сальника

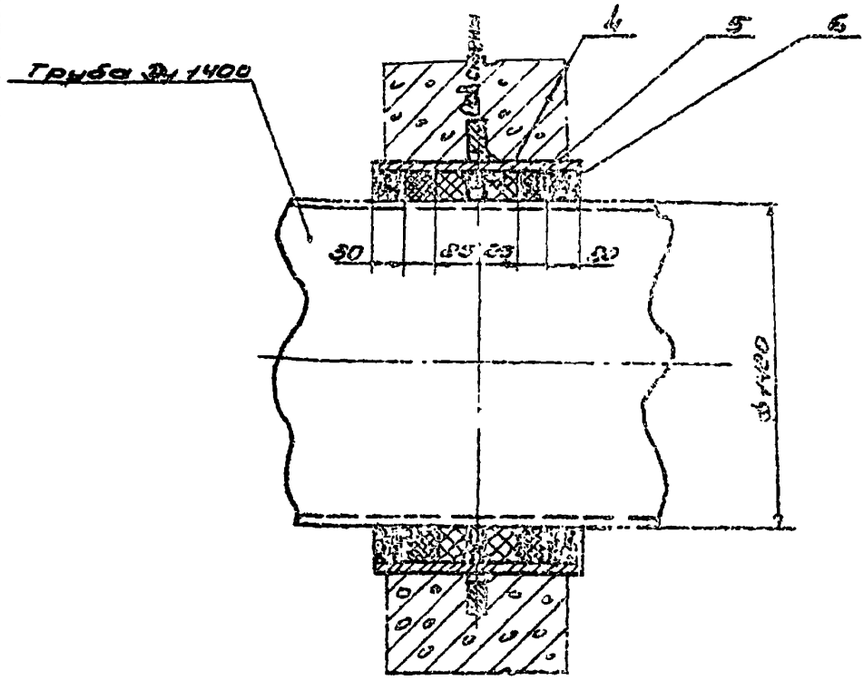

Корпус сальника

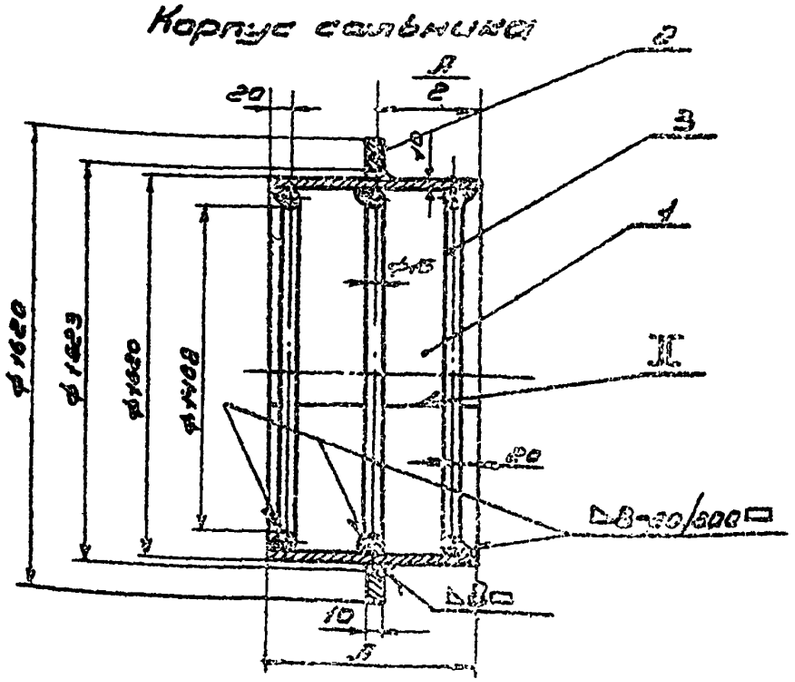

Примечания:

1. Набивные сальники предназначены для пропуска стальных труб по ГОСТ 10704-63 через стены сооружений в грунтах и сухих грунтах.
2. Толщина стены трубы или иные размеры корпуса сальника должны уточняться в процессе строительства при бетонировании. Для предотвращения потери раствора сальника от стыка он должен быть плотно обрезан в обе стороны опалубки и привален к прилегающей горизонтальной и вертикальной арматуре.
3. Заварку сальника производить в соответствии с инструкцией СН 393-63 Зазор между раструбом трубы и корпусом сальника должен обеспечивать плотную прядь просмоленного сгущенного в виде толщиной 60 мм. Концы зазоров должны быть тщательно заделаны асбестоцементной массой, состоящей из 70% цементного теста на нефтебитуме (ГОСТ 1078-62) и 30% асбестового волокна (по весу) не ниже 4-го сорта (ГОСТ 7-60) с добавкой 5 части 10-12% от веса асбестоцементной смеси. Асбестовое волокно перед употреблением должно быть рассушено и просушено. Наличие в асбестовом волокне частиц и посторонних примесей не допускается. Цемент и асбестовое волокно должны быть предварительно подогреты до температуры 60-80°. Приготовленная асбестоцементная смесь должна быть использована в течение 30 минут. Затвердевшая без асбестоцементная смесь к употреблению не допускается.
4. Мастика для заливки состоит из 70% нефтяного битума № 5 и 30% порошка из асбестового волокна.
5. Сварку производить электродом типа Э-42 (ГОСТ 9467-60)

Длина А	Вес дет	Вес корпуса	Вес набивки
300	142,0	180	38,2

Поз.	Обозначение	Наименование	Кол.	Вес ед.	Вес общ.	Материал	Примеч.
6		Заглушка	1	12,2	12,2	Мастика	
5		Зачеканка	1	10,8	10,8	Асбестоцементный раствор	
4	ГОСТ 9152-66	Набивка многослойно-плотовая марки АА Ф45	1	—	—	Пряжа пеньковая промасленная	см. табл.
3	ГОСТ 8509-57	Круг 45	3	6,4	19,2	Ст.0 ГОСТ 380-60	Р-4656
2		Кольцо Ф1620×Ф1523×10	1	18,8	18,8	Ст.0 ГОСТ 380-60	
1	ГОСТ 5681-57	Лист 10 мм	1	—	—	Ст.3 ГОСТ 380-60	см. табл.

ТК 1967	Сальники набивные Ду 50÷1400 мм для пропуска труб через стены. Сальник Ду 1400 Длина корпуса 300 мм	Серия 3.901-5 Лист ТМ-37

Госстрой СССР ГПИ Сантехпроект г. Москва

Нач. отд. Яковлев; Рук. группы Безрукавый; Конструктор Шкловский; Проверил Кочнев; Гл. инж. проекта

Инв №
Т-1913
Серия
3.901-5
Лист
ТМ-38

Узел установки сальника

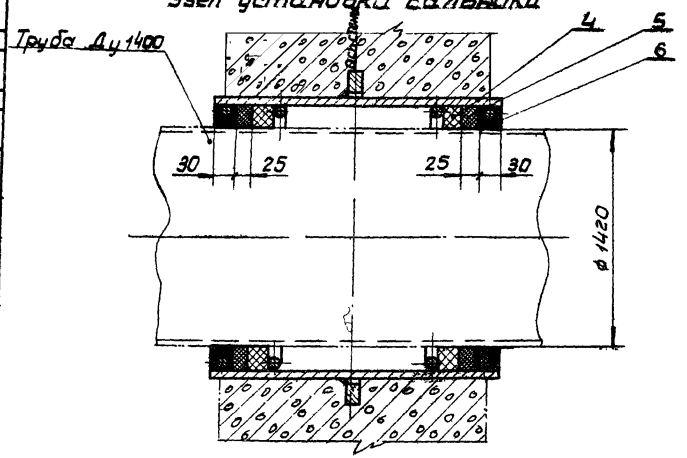

Корпус сальника

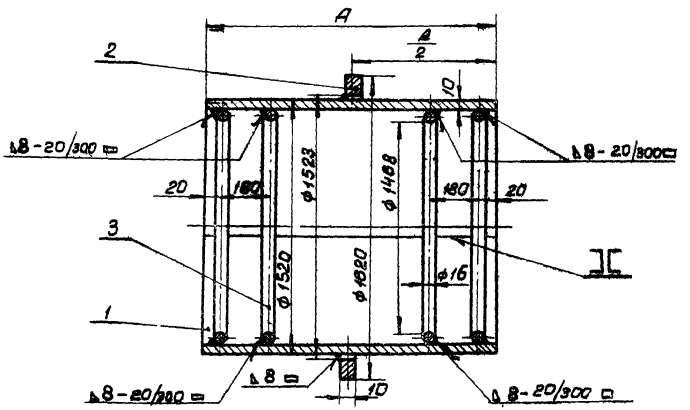

Примечания:

1. Набивочные сальники предназначены для пропуска стальных труб по ГОСТ 10704-63 через стены сооружений в мокрых и сухих грунтах.
2. Толщина стены равна или меньше размера „А". Корпус сальника закладывается в опалубку при бетонировании. Для предохранения патрубка сальника от смещения он должен быть точно врезан в обе стенки опалубки и приварен к проходящей горизонтальной и вертикальной арматуре.
3. Заделку сальника производить в соответствии с инструкцией $\frac{И\,144\text{-}55}{МСПМХП}$. Зазор между рабочей трубой и корпусом сальника плотно набивается пеньковой прядью, предварительно скрученной в жгут толще величины зазора. Концы зазоров должны быть тщательно зачеканены асбестоцементным раствором, состоящим из 70% цемента марки не ниже 400 (ГОСТ 10178-62) и 30% асбестового волокна (по весу) не ниже 4-го сорта (ГОСТ 7-60), с добавкой воды в количестве 10-12% от веса асбестоцементной смеси. Асбестовое волокно перед употреблением должно быть распушено и просушено. Наличие в асбестовом волокне комков и посторонних примесей не допускается. Цемент и асбестовое волокно до затворения водой должны быть тщательно перемешаны для получения однородной смеси. Затворение водой асбестоцементной смеси производится непосредственно перед употреблением в дело в количестве, требующемся на заделку одного замка.
4. Мастика для замазки составляется из 70% нефтяного битума М-IV и 30% порошка из асбестового волокна.
5. Сварку производить электродом типа Э-42 (ГОСТ 9467-60)

Длина А	Вес дет. 1	Вес корпуса
500	186	230
800	297	341

Поз.	Обозначение	Наименование	Кол.	Вес Ед.	Вес Общ.	Материал	Примеч.
6		Замазка	—	12,2	12,2	Мастика	
5		Зачеканка	—	10,8	10,8	Асбестоцементный раствор	
4	ГОСТ 5152-66	Набивки многослойно-плетеные марки ПЛ 345	—	50,6	50,6	Прядь пеньковая пропитанная	
3	ГОСТ 2590-57	Круг 16	4	6,4	25,6	Ст.0 ГОСТ 380-60	ℓ=1656
2		Кольцо ф1620×1523×10	1	18,8	18,8	Ст.0 ГОСТ 380-60	
1	ГОСТ 5681-57	Лист 4741×10	1	—	—	Ст.3 ГОСТ 380-60	см. таблицу

ТК	Сальники набивные Ду 50÷1400 мм для пропуска труб через стены	Серия 3.901-5
1967	Сальник Ду 1400 Длина корпуса 500 и 800 мм	Лист ТМ-38

Госстрой СССР Союзсантехнопроект

Нач. отд. Авдеев
Рук. группы Бахрушина
Чертежник Шибанова
Проверил Конный

gost.e-ecolog.ru