Министерство транспортного строительства
Главтранспроект

Типовые конструкции

Дополнительные устройства на мостах под железную дорогу нормальной колеи

Часть I

Разработан
Ленгипротрансмостом

Утверждены приказом
МПС от 30 мая 1975г.
№ П-15535
Введены в действие с 1 октября 1975г.

gost.e-ecolog.ru

Ленинград 1974

Содержание

NN листов	Наименование	NN страниц
	Пояснительная записка	4-8
	Раздел 1 Лестницы по откосам насыпей	
1	Разбивочные схемы и блоки железобетонных лестниц при высотах насыпей от 4 до 20 м.	9
2	Общий вид железобетонных лестниц при высотах насыпей H=11м и H=5м.	10
3	Блоки NN 1,4,5,6. Опалубочный и арматурный чертежи.	11
4	Блок N2. Арматурный чертеж. Схемы разбивки и деталь крепления перил.	12
5	Блоки NN 3 и 7. Арматурный чертеж.	13
6	Схемы производства работ по монтажу железобетонных лестниц.	14
	Раздел 2. Переходные мостики.	
7	Разбивочные схемы переходных мостиков между насыпями и деталь крепления перил.	15
8	Основные данные железобетонных блоков переходных мостиков.	16
9	Пример переходного мостика между насыпями при междупутьи ℓ=26 м	17
10	Пример переходного мостика при междупутьи ℓ=21 м и разной высоте насыпей.	18
11	Пример переходного мостика при междупутьи ℓ=35м.	19
12	Блоки NN 8 и 9. Опалубочный и арматурный чертежи.	20
13	Блок N10. Опалубочный и арматурный чертежи.	21
14	Блок N11. Опалубочный и арматурный чертежи.	22
15	Блок N12. Опалубочный и арматурный чертежи.	23
16	Блок N13. Опалубочный и арматурный чертежи.	24
17	Блок N14 Опалубочный и арматурный чертежи.	25
18	Блок N15 Опалубочный и арматурный чертежи.	26
19	Блок N16 Опалубочный и арматурный чертежи.	27
20	Блоки NN 17, 18, 19 Опалубочный и арматурный чертежи оголовка и стойки блоков	28
21	Блок N20 Опалубочный и арматурный чертежи.	29
22	Блоки NN $9^а$-$9^д$, $12^а$, $12^б$. Основные данные	30
23	Блоки NN $12^в$, $15^а$, $18^а$. Основные данные	31
24	Общий вид железобетонного переходного мостика между опорами мостов. Лестница для спуска на опору	32
25	Металлические пролетные строения переходных мостиков между опорами мостов (ℓр=27м, 25,5 и 24м).	33
26	Металлические пролетные строения переходных мостиков между опорами мостов (ℓр=22,5м; 21,0м и 19,5м)	34
27	Детали металлического пролетного строения переходного мостика между опорами мостов.	35
28	Общий вид металлического переходного мостика между опорами мостов. Опорные части.	36
29	Схемы производства работ по монтажу переходных мостиков между насыпями	37
30	Схема производства работ по монтажу переходного мостика между опорами мостов.	38
	Раздел 3. Крепление линий электропередач МПС	
31	Схемы крепления ЛЭП и устройство заземления на мостах.	39
32	Крепление ЛЭП напряжением 20-35 кв (схема N1)	40
33	Крепление ЛЭП напряжением 20-35 кв (схема N2)	41

NN листов	Наименование	NN страниц
34	Детали конструкции крепления ЛЭП	42
35	Детали конструкции крепления ЛЭП	43
36	Схемы производства работ по монтажу консолей ЛЭП напряжением 20-35 кВ.	44
	Раздел 4. Сооружения охраны.	
37	Расположение сооружений охраны. Площадки. Блоки NN 21-23. Арматурный чертеж.	45
38	Постовая будка. Общий вид.	46
39	Постовая будка. Фасад и разрезы	47
40	Постовая будка. Металлический каркас.	48
41	Караульное здание. Общий вид.	49
42	Караульное здание. Фасад. Разрезы.	50
43	Блоки NN 25-28. Оплубочный и арматурный чертежи.	51
44	Несущие конструкции кровли постовой будки и караульного здания.	52
45	Стрелковые ячейки.	53
46	Блок N 29. Арматурный чертеж.	54
	Раздел 5. Противопожарные устройства.	
47	Расположение и крепление металлической бочки с водой на площадке-убежище.	55
48	Расположение противопожарных средств на площадке-убежище.	56

NN листов	Наименование	NN страниц
	Раздел 6. Служебные помещения.	
49	Служебное помещение площадью 7,4 м² для содержания больших мостов.	57
50	Служебное помещение площадью 14,5 м² для содержания внеклассных мостов.	58
51	Служебное помещение площадью 26,9 м². Надворные постройки.	59
	Раздел 7. Знаки прохода судов и плотов под мостами.	
52.	Расположение створных сигналов на мостах.	60
53	Расположение габаритных сигналов на мостах	61
54	Знаки ходовых пролетов мостов	62
55	Светильники для освещения боковой поверхности опор.	63
56	Кронштейны для крепления створных сигналов.	64
57	Пример крепления створных сигналов с применением светофорных головок.	65
58	Смотровой мостик для первого створного сигнала при закреплении его на подвеске пролетного строения.	66
59	Смотровой мостик для первого створного сигнала при закреплении его на стойке.	67
60	Пример крепления створных сигналов на поясах металлического пролетного строения.	68
61	Крепление габаритных сигналов с применением электрических фонарей по ГОСТ 3502-53.	69
62	Крепление габаритных сигналов с применением светофорных головок.	70
63	Примеры установки габаритных сигналов на опоре.	71

Шифр 1655

Ленгипротрансмост Ленинград

Гл. проектировщик Цуверов

Гл. инженер Беловой

Руководитель группы Лапшов

Пояснительная записка

Общая часть

Типовые конструкции дополнительных устройств на мостах под железную дорогу нормальной колеи (часть I) разработаны Ленгипротрансмостом по плану типового проектирования 1974 г. в соответствии с заданием МПС (ЦПИ N 231/5 от 29.01.74 г.) и Главтранспроекта.

В состав I части типовых конструкций включены следующие дополнительные устройства и конструкции, необходимые для эксплуатации мостов:

1. Лестницы по откосам насыпей;
2. Переходные мостики;
3. Крепление линии электропередач МПС;
4. Сооружения охраны;
5. Противопожарные устройства;
6. Служебные помещения для содержания моста;
7. Знаки прохода судов и плотов под мостами.

Приведенные в проекте конструкции дополнительных устройств разработаны для применения на мостах и трубах под железную дорогу нормальной колеи.

Основные положения проектирования

Настоящий проект разработан в соответствии с действующими нормами проектирования и техническими условиями:

СНиП II-Д 7-62* „Мосты и трубы. Нормы проектирования," изд. 1964 г;

СНиП III-Д 2-62* „Мосты и трубы. Правила организации строительства, производства работ и приемки в эксплуатацию;

СНиП II-А 11-62 „Нагрузки и воздействия. Нормы проектирования";

СН 365-67 „Указания по проектированию железобетонных и бетонных конструкций мостов и труб;"

СНиП II-А 5-70 „Противопожарные нормы проектирования зданий и сооружений";

СНиП II-Д 1-62 „Железные дороги колеи 1524 мм общей сети. Нормы проектирования";

СНиП III-А 11-70 „Техника безопасности в строительстве";

СНиП 200-62 „Технические условия проектирования железнодорожных, автодорожных и городских мостов и труб";

ЦП/3084 „Инструкция по содержанию искусственных сооружений" М 1973 г;

„Нормы оснащения противопожарным оборудованием и инвентарем зданий, сооружений, обустройств и подвижного состава железнодорожного транспорта" М 1968 г;

„Указание по оснащению техническими средствами и другими обустройствами охраны особо важных искусственных сооружений железных дорог (Гипротранстэи МПС, 1963 г.);

„Правила плавания по внутренним судоходным путям РСФСР" М 1972 г;

ГОСТ 3502-53 „Знаки речной обстановки. Фонари";

„Правила устройства электроустановок." (ПУЭ) М.Л. 1965 г.

При разработке проекта учитывались также отдельные положения других нормативных документов, ссылки на которые приведены в соответствующих разделах проекта.

Конструкции и сооружения по настоящему проекту, часть I, применимы для районов с расчетной температурой воздуха не ниже -40°С

1. Железобетонные лестницы по откосам насыпей.

Лестницы по откосам насыпей предусматриваются у мостов и труб при высоте насыпи более 2,0 м.

Лестницы - сборные железобетонные, двух типов для высот насыпи до 5,0 м и свыше 5,0 м.

Ширина лестничного марша принята 1,0 м. Уклон лестниц - 1:1,63 Перила устанавливаются с левой стороны лестницы по ходу подъема.

Элементы лестниц рассчитаны на временную вертикальную нагрузку 300 кг/м². Допустимое давление на грунт принято 1,5 кг/см².

Ступени лестниц проверены на сосредоточенную нагрузку 150 кг/м². Изготовление элементов лестниц предусмотрено на заводах МЖБК и полигонах.

При высоте насыпи до 5,0 м железобетонные лестницы монтируются из трех типов блоков (косоуры, ступени и опоры) железнодорожными кранами МК-15. Косоуры укладываются по откосу насыпи с врезкой в грунт и опираются на опору, закладываемую в основании

ТК	Дополнительные устройства на мостах под железную дорогу нормальной колеи	
1974 г.	Пояснительная записка.	Лист

насыпи.

Железобетонные лестницы при высотах насыпи свыше 5,0м устраиваются с площадками и собираются из 4-5 типов блоков. Размеры блоков косоуров приняты с учетом возможности сборки лестниц для высот насыпи кратных 1,0м. При промежуточных значениях высот насыпей при привязке проекта предусматривается заглубление нижней опоры в грунт или подсыпка у основания насыпи призмы из бронирующего грунта.

Косоуры закрепляются на опорах при помощи штырей, выпускаемых из бетонных опор и входящих в отверстия в косоурах, которые заливаются цементным раствором 1:3.

Монтаж крупных блоков лестниц производится железнодорожным краном К-501 в „окна" между поездами, ступени укладываются вручную.

Сооружение железобетонных лестничных сходов рекомендуется производить после прекращения осадки земляного полотна.

2. Переходные мостики.

Переходные мостики предусматриваются для служебного сообщения между смежными насыпями на подходах к мостам и между опорами смежных мостов длиной более 300м при междупутьях до 35м. Расстояние между мостиками – не менее 300м.

Конструкция переходных мостиков между насыпями предусматривает перекрытие пролета между бровками насыпей одним или несколькими железобетонными пролетными строениями длиной от 5,3 до 19,3 м. При междупутьях до 26 м переходной мостик имеет однопролетную схему, при междупутьях от 26 до 35 м – многопролетную схему с промежуточными одностоечными железобетонными опорами.

Пролетные строения имеют П-образную форму поперечного сечения шириной 1м и рассчитаны на временную вертикальную нагрузку интенсивностью 400 кг/см².

В качестве пролетных строений переходных железобетонных мостиков предусматривается также использование конструкций типовых пешеходных мостов и гражданских зданий, изготовляемых заводами Минтрансстроя. см. листы № 22 и № 23.

Промежуточные опоры состоят из железобетонного бычмака, железобетонной стойки сечением 30×30 см с монолитным железобетонным ригелем.

Стойки опор предусматривается изготавливать из железобетонных свай сечением 30×30см. по типовому проекту инв. № 946. Установка блоков переходных мостиков производится с одного или с двух путей железнодорожными кранами соответствующей грузоподъемности.

В переходных мостиках между опорами смежных мостов при пролетах в свету между опорами до 17,0 м используются те же железобетонные пролетные строения, что и для мостиков между насыпями, а при больших пролетах применяются металлические сварные пролетные строения из углеродной стали расчетными пролетами от 19,5 до 27,0 м.

Установка пролетных строений на опоры в этом случае производится одним или двумя железнодорожными кранами с подачей пролетных строений под кран на понтонах. Сходы на переходные мостики осуществляются по металлическим лестницам, имеющимся на опорных узлах пролетных строений мостов.

3. Крепление линий электропередач МПС.

Устройство высоковольтных линий электропередач на мостах допускается только в исключительных случаях, при технико-экономическом обосновании и с разрешения МПС.

Крепления линий электропередач напряжением до 35кв. к металлическим мостам с ездой по низу представлены в проекте по двум схемам.

Схема 1 разработана при вертикальном расположении проводов. Подвеска проводов предусматривается к трем металлическим сварным консолям, шарнирно прикрепленным к стойке или подвеске фермы пролетного строения моста.

Схема 2 предусматривает горизонтальное расположение проводов. Провода подвешиваются к одной металлической сварной консоли, шарнирно прикрепленной к пролетному строению. Материал конструкций консолей – сталь марки ВСт3сп2 для сварных конструкций по ГОСТ 380-71*. Крепление консолей к элементам пролетных строений должно производиться высокопрочными болтами из стали марки 40Х ГОСТ 4543-71. Габариты подвески проводов ЛЭП должны приниматься по таблицам, приведенным на листе № 31.

Приведенные в проекте примеры крепления линий электропередач должны в каждом конкретном случае привязываться к местным условиям в зависимости от напряжения и пролета линии, типа пролетных строений и других условий.

Все металлические пролетные строения мостов, при проходе по ним ЛЭП, должны быть надежно заземлены.

Расстояние между заземляющими устройствами по длине моста должно быть не более 100 м. При длине пролетных строений более 100 м заземляющие устройства устанавливаются у каждой опоры.

4 Сооружения охраны.

В разделе приведены чертежи конструкций постовой будки, караульного здания, площадок и стрелковых ячеек.

Расположение сооружений охраны у моста показано на листе № 37.

Постовая будка и караульное здание располагаются на бровке полотна в непосредственной близости от заземленных ферм устоев.

Постовая будка запроектирована в комплексе с укрытием, расположенным в подвальной части здания, и постовым грибом. В бетонных стенах укрытия предусмотрены амбразуры для обеспечения круговой обороны охраняемого моста. Внутренняя площадь помещения будки – 4 м².

Предусматривается обогрев будки от электрокамина с автоматическим выключением при температуре 10°С. Остекление постовой будки предусмотрено небьющимся стеклом, чтобы избежать возможные несчастные случаи нарядов охраны от падения с проходящих поездов кусков угля, руды и т.д.

Широкие окна дают возможность хорошего обзора.

Металлический каркас будки запроектирован сборной конструкции из уголковой и листовой стали. Предусматривается замена, в случае необходимости, болтовых соединений на сварные.

Обшивка с внутренней стороны производится вагонкой и пластиком, между металлическим листом и обшивкой предусмотрен слой теплоизоляции. (стекловата).

Стены укрытия и фундамент здания – бетонные, плиты перекрытия – сборные железобетонные.

Проектом предусматривается вынос караульного здания на уширенную часть насыпи подхода к мосту. Караульное здание располагается на противоположном берегу кассиметрично постовой будке. Внутренняя площадь помещения – 8,4 м².

Стены караульного помещения – кирпичные, в остальном конструкция караульного здания аналогична конструкции постовой будки.

Отдельные площадки охраны имеют размеры 150×150 см и 150×170 см и запроектированы из сборных железобетонных плит, уложенных по насадкам железобетонных стоек. Для стоек площадок охраны предусматривается использование железобетонных столбов для путевых и сигнальных знаков по типовому проекту инв. № 204 (Гипротранстрой, 1962 г.).

Расстояние от выступающих частей сооружений охраны до оси пути должно быть не менее 3,1 м. Бетонные поверхности элементов, соприкасающихся с землей, покрываются двумя слоями горячего битума.

Ячейка для стрельбы из положения „стоя" принята железобетонной, с внутренними размерами по верху 100×100 см и по низу 40×40 см. Располагаются стрелковые ячейки в уровне бровки земляного полотна на расстоянии 3,5-4,0 м от оси ближайшего пути. Для устойчивости ячейки со стороны откоса насыпи возводится подпорная стенка из шлакобетонных или бетонных блоков на цементном растворе состава 1:3 или при наличии местных материалов из постелистого камня, укладываемого насухо.

5. Противопожарные устройства.

Противопожарные устройства предусматриваются на деревянных мостах и металлических и железобетонных пролетных строениях с ездой на деревянных поперечинах.

На чертежах № 47 и №48 показано размещение бочки с водой емкостью 200 л, ящика с песком емкостью 0,25 м³ и стенда с противопожарным инвентарем на используемой для этой цели площадке – убежище на металлических или железобетонных мостах с ездой на деревянных поперечинах.

Бочки с водой предусматриваются по одной на концах моста с деревянными поперечинами и по одной на каждые 50 м его длины. На мостах с деревянными пролетными строе-

ниями или с деревянными опорами при длине моста более 15 м, бочки с водой предусматриваются по одной на концах моста и по одной на каждые 25 м его длины.

Бочки прикрепляются к площадке с помощью металлического хомута для предупреждения опрокидывания их ветром (в порожнем состоянии). У каждой бочки с водой должны быть ведра, у ящика с песком - металлические лопаты или совки. Ящики с песком устанавливаются на деревянных мостах длиной более 15 м и на металлических и железобетонных мостах длиной более 25 м между площадками для бочек.

На охраняемых мостах, кроме стенда с противопожарным инвентарем, должны быть химические огнетушители (по концам моста и один огнетушитель на каждые 100 м длины моста).

Деревянные мосты длиной более 300 м, мосты, имеющие деревянные опоры высотой более 12 м, а также многопутные мосты обеспечиваются противопожарными средствами в зависимости от местных условий по согласованию с пожарной охраной МПС. Особо крупные охраняемые мосты, помимо указанного выше пожарного инвентаря и оборудования, обеспечиваются самостоятельными противопожарными установками по специальным проектам, согласованным с пожарной охраной МПС.

6. Служебные помещения для содержания моста.

Служебные помещения предусматриваются на мостах длиной более 100 м. В проекте привязаны планировки и общие виды здания полезной площадью 74 и 141,5 м² применительно к типовому проекту инв. № 742 (Мосгипротранс 1970 г.). В служебном здании площадью 74 м² для содержания больших мостов предусматриваются помещения для обогрева рабочих, отдыха и приема пищи, кладовая для хранения инструмента и материалов, конторка мостового мастера, а также раздевалка и душевые. Планировка помещения является примерной и может быть изменена исходя из местных условий. В служебном здании площадью 141,5 м² для внеклассных мостов предусматриваются дополнительные помещения: мастерская, умывальная комната и комната отдыха. Служебные помещения должны быть расположены в непосредственной близости от моста на незатопляемом месте. Стены здания - кирпичные, фундаменты - из бутобетона.

На участках застройки предусматривается сооружение уборной на 2 очка с выгребом, сарая для топлива и мусорного ящика по типовым проектам инв. № 9426, 9435, 9434 (Киевгипротранс 1959 г.). Проекты служебных помещений разработаны для строительства во всех районах СССР, за исключением районов сейсмических, вечной мерзлоты, с мелиоративными грунтами.

7. Знаки прохода судов и плотов под мостами.

Знаки прохода судов и плотов под мостами предусматриваются на всех мостах через судоходные реки.

Знаки прохода судов и плотов под мостами привязаны в проекте в виде характерных, часто повторяющихся решений крепления их к пролетным строениям и к опорам мостов. Размещение и крепление знаков осуществляется в соответствии с „Правилами плавания по внутренним судоходным путям РСФСР", утвержденными Министром речного флота РСФСР в 1963 г.

Конструкции дневных сигналов приняты по ГОСТ 16150-70; ночных сигналов - по ГОСТ 3502-53. При необходимости увеличения дальности видимости применяются однозначные светофорные головки (заводской чертеж У-123Н3-00-00, см. „Светофоры линзовые и прожекторные (железнодорожные)", ЦИНТИ приборостроения, электропромышленности и средств автоматизации. М 1963 г.).

В проекте привязаны примеры крепления створных сигналов к пролетным строениям и габаритных сигналов к опорам мостов, а также крепление светильников для освещения внутренней поверхности промежуточных опор судоходных пролетов. Электропитание ночных сигналов, выполненных по ГОСТ 3502-53, осуществляется от сети напряжением 110-220 в. Электропитание сигналов при использовании светофорных головок может осуществляться как низким напряжением 15 в с лампами мощностью 15 вт через понижающий трансформатор, так и напряжением 110-220 в с лампами 15-25 вт при замене низковольтного патрона на обычный.

Дополнительные устройства на мостах под железную дорогу нормальной колеи.

Пояснительная записка.

Ленгипротранспроект Ленинград
Оборин Калинов
Гайдаенко 5.2.1084

Для обслуживания верхнего огня створного сигнала устраиваются смотровые мостики применительно к конструкции, приведенной на листах № 56, 57. В качестве смотрового мостика верхнего створного сигнала может быть использован кабельный мостик, в случае наличия его на пролетном строении. Нижний створный сигнал обслуживается со смотровой тележки пролетного строения, а при отсутствии ее - при помощи смотровой лестницы.

Габаритные сигналы, установленные на опорах, обслуживаются с лестниц, имеющих ограждающие устройства.

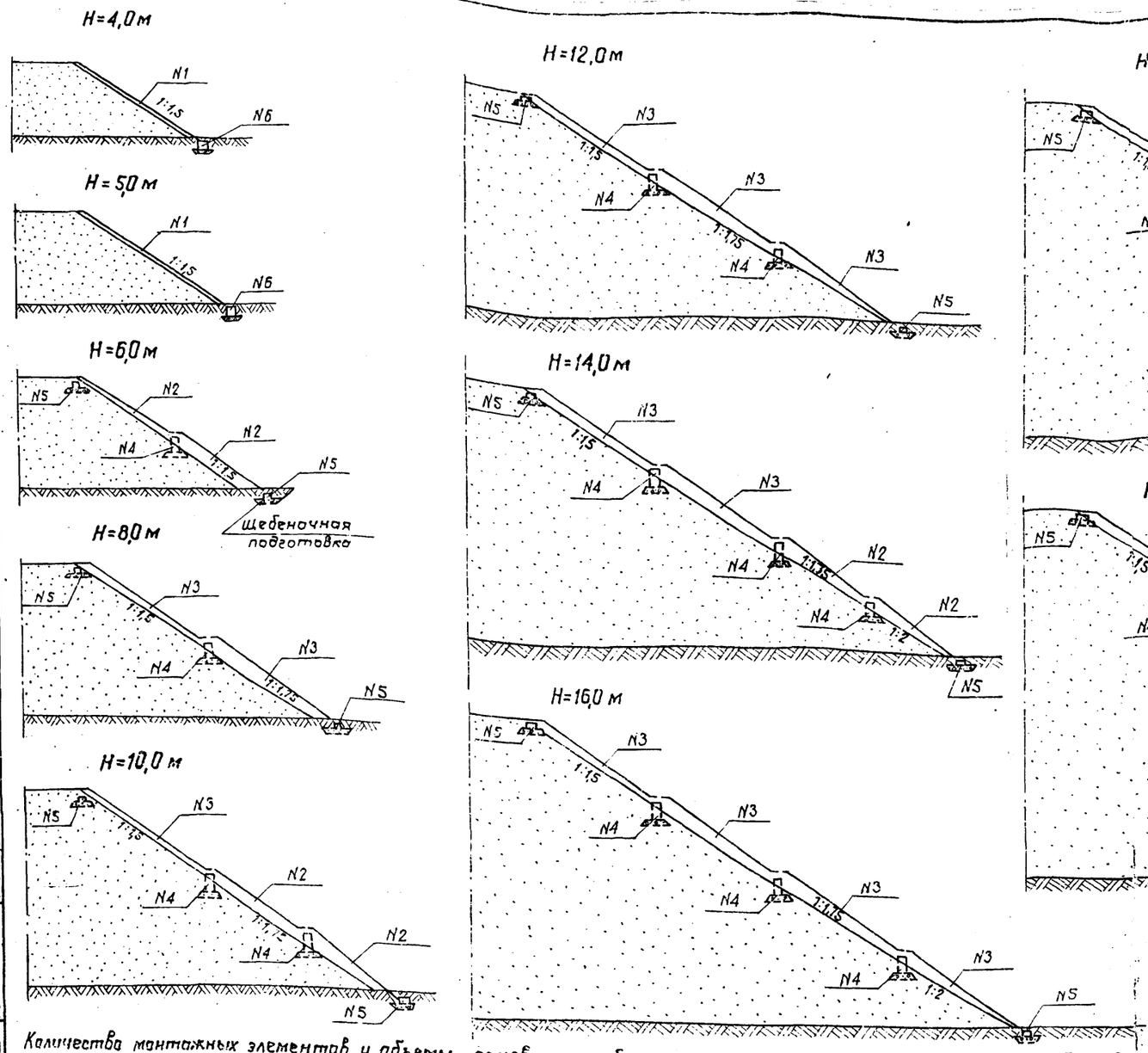

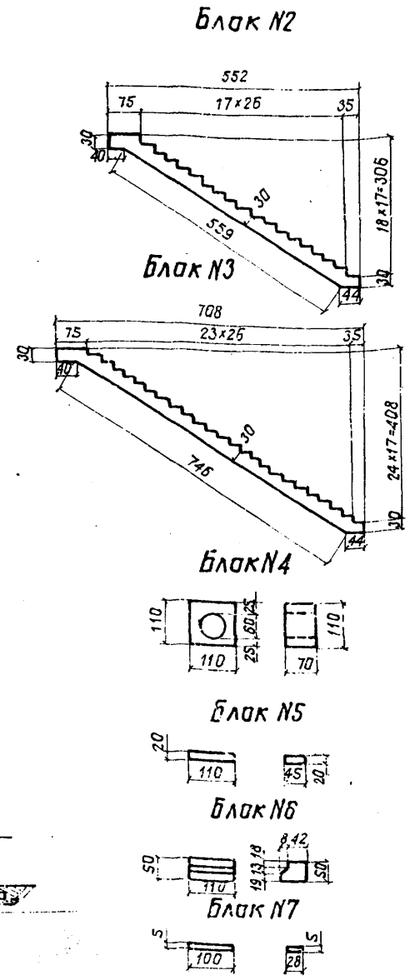

Количества монтажных элементов и объемы основных работ

N блока \ Высота насыпи	4	5	6	7	8	9	10	11	12	13	14	15	16	17	18	19	20
1	2	2	—	—	—	—	—	—	—	—	—	—	—	—	—	—	—
2	—	—	4	2	—	6	4	2	—	6	4	2	—	6	4	2	—
3	—	—	—	2	4	—	2	4	6	2	4	6	8	4	6	8	10
4	—	—	1	1	1	2	2	2	2	3	3	3	3	4	4	4	4
5	—	—	2	2	2	2	2	2	2	2	2	2	2	2	2	2	2
6	1	1	—	—	—	—	—	—	—	—	—	—	—	—	—	—	—
7-ступень	23	29	41	47	53	62	68	73	80	89	95	101	106	115	121	127	133
Всего блоков шт.	26	32	48	54	60	72	78	84	90	102	108	114	119	131	137	143	149
Объем жел. бет. м³	0,69	0,86	2,01	2,20	2,38	2,93	3,11	3,28	3,48	4,03	4,21	4,39	4,56	5,11	5,29	5,48	5,66
Объем бетона, м³	0,25	0,25	0,65	0,65	0,65	1,30	1,30	1,30	1,30	1,95	1,95	1,95	1,95	2,60	2,60	2,60	2,60
Вес металла с перилами, т	0,27	0,31	0,63	0,68	0,82	0,80	0,94	1,08	1,22	1,20	1,34	1,59	1,63	1,60	1,75	1,88	2,04

Характеристика блоков

N блока	1	2	3	4	5	6	7
Объем блока, м³	0,25	0,31	0,36	0,65	0,10	0,25	0,014
Масса блока, т	0,65	0,79	0,90	1,56	0,25	0,62	0,035
Масса металла кг	42,58	50,92	98,52	0,25	3,38	1,36	1,80

Примечания:

1. Привязка лестниц на насыпях высотой до 20 м осуществляется по месту, руководствуясь приведенными схемами. При сооружении лестниц на насыпях высотой не кратной метру предусматривается заглубление нижней опоры в грунт или подсыпка у основания насыпи призмы из грунта.
2. Размеры на чертеже даны в см.
3. При высотах насыпи менее 5,0 м блок N1 используется путем изготовления части его длины кратной требуемому количеству ступеней.
4. Масса металла блоков приведены с учетом массы закладных деталей.
5. На разбивочных схемах не указаны блоки N7 (ступени лестниц).
6. Общий вид железобетонных лестниц, при высотах насыпей H=11 м и H=5 м приведен на листе 2.

Шифр 1655

Леонтьева | Копировал | Юдина | Исполнил

1000 | 10

ТК | Дополнительные ... мостах под железную дорогу нормальной колеи

197 ... ткосам ... ные схемы и блоки железобетонных лестниц при высотах насыпей от 4 до 20 м

Лист 1

Лестница при высоте насыпи 11м

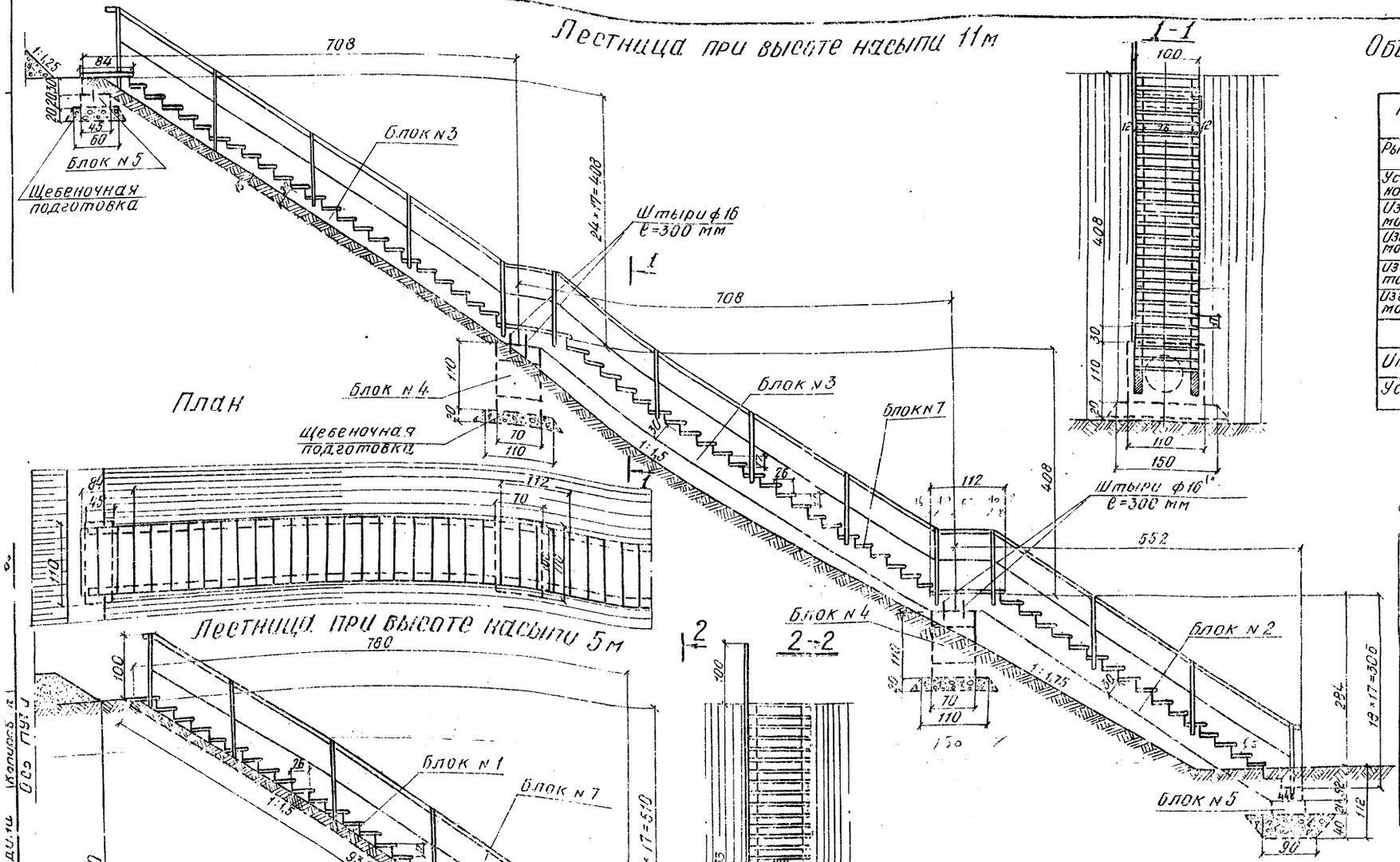

Объемы основных работ при Ннас = 11,0 м

Наименование работ	Материал	Изм.	Кол.
Рытье котлованов	—	м³	20
Устройство щебеночной подготовки	—	м³	1,5
Изготовление и монтаж блоков №4	бетон М-200	шт. / м³	2 / 1,3
Изготовление и монтаж блоков №5	Жел. бет. М-300	шт. / м³	2 / 0,2
Изготовление и монтаж блоков №№2,3	Жел. бет. М-300	шт. / м³	6 / 2,05
Изготовление и монтаж блоков №7	Жел. бет. М-300	шт. / м³	73 / 7,02
Итого бетона М-200		м³	1,3
Итого железобетона М-300		м³	3,28
Установка перил	Вст3пс2	п.м / кг	230 / 226,5

Объемы основных работ при Ннас = 5,0 м

Наименование работ	Материал	Изм	Кол
Рытье котлована	—	м³	5,0
Устройство щебеночной подготовки	—	м³	0,54
Изготовление и монтаж блоков №6	бетон М-200	шт / м³	1 / 0,25
Изготовление и монтаж блоков №1	Жел. бет. М-300	шт / м³	3 / 0,46
Изготовление и монтаж блоков №7	Жел. бет. М-300	шт / м³	29 / 0,40
Итого железобетона М200		м³	0,25
Итого железобетона М-300		м³	0,86
Устройство перил	Вст3пс2	п.м / кг	9,4 / 54,4

Лестница при высоте насыпи 5м

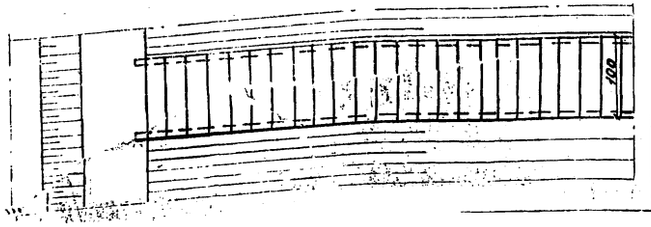

Примечания:

1. Конструкция блоков лестницы приведена на листах №№ 3, 4 и 5.
2. Косоуры крепятся к опорам при помощи штырей, устанавливаемых в гнездах в блоках №№ 4 и 5 и заливаемых раствором.
3. На плане перила не показаны.
4. Размеры на чертеже даны в см.

Исполнил / Чулкова / 1974 г. Колпаков А.Г. Без подписи

ТК	Дополнительные устройства на мостах под железную дорогу нормальной колеи	1006	11
1974 г	Лестницы по откосам насыпей. Общий вид [illegible] лестниц при высотах насыпей Н=11 м и Н=5 м		Лист №

Шифр 1655

Блок N1 (косоур)

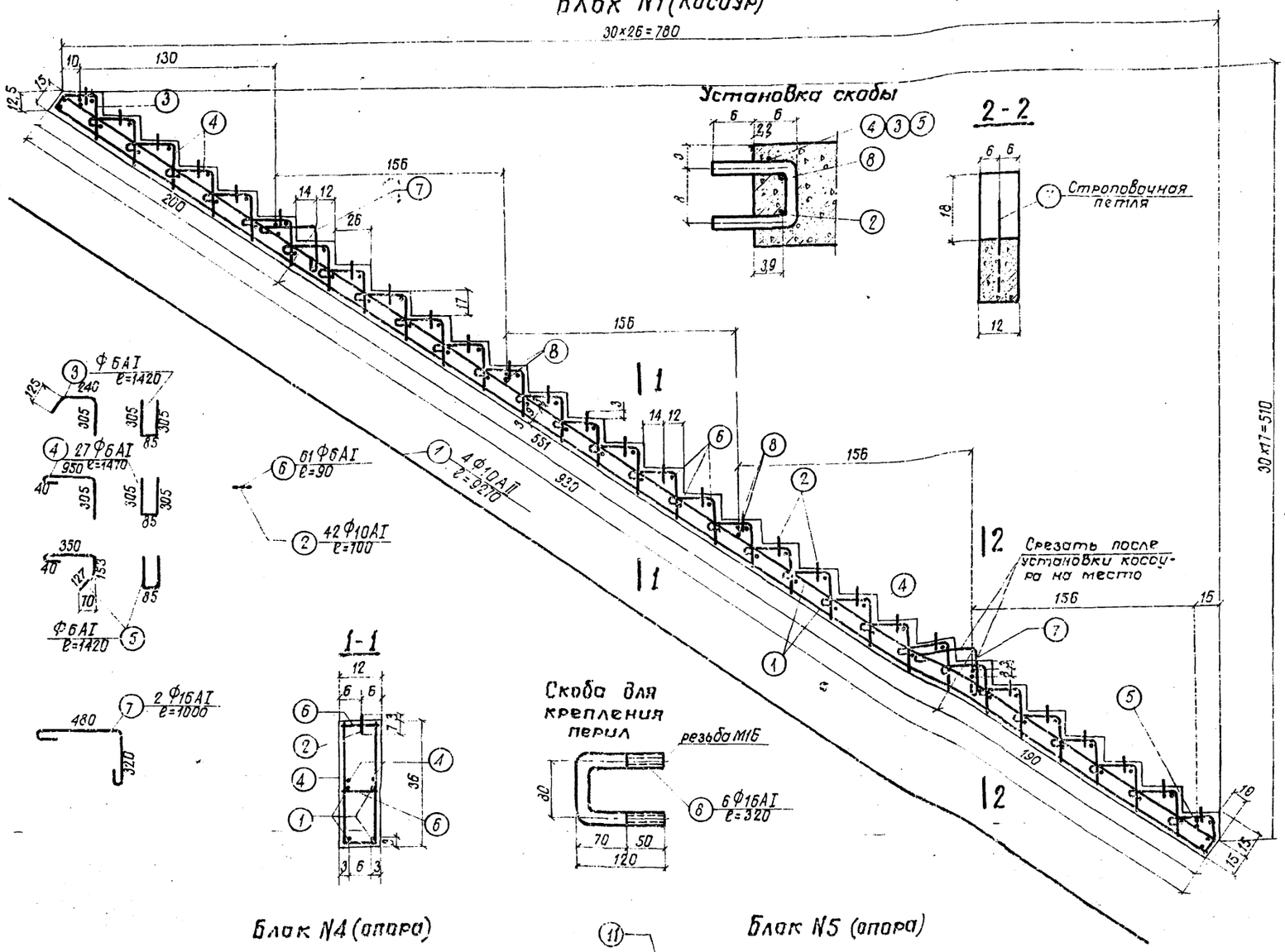

Блок N6 (опора)

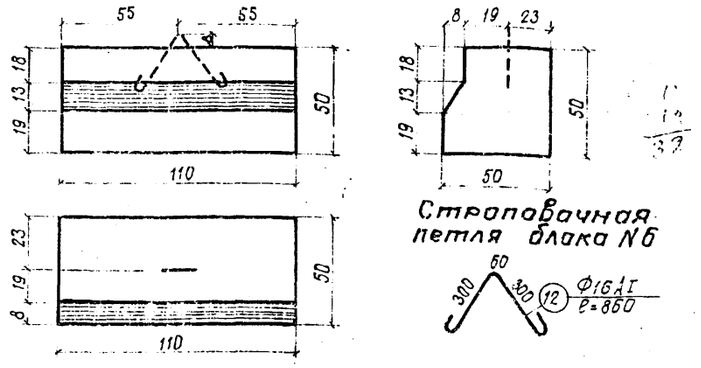

Спецификация арматуры

Наименование элемента	NN позиций	Диаметр мм	Кол. шт.	Длина 1 шт. мм	Длина Общая м
Блок N1	1	10АII	4	9270	37,00
	2	10АI	40	100	4,0
	3	6АI	1	1425	1,42
	4	6АI	28	1475	41,20
	5	6АI	1	1425	1,42
	6	6АI	62	90	5,60
	7	16АI	2	1000	2,0
	8	16АI	6	320	1,92
Блок N5	9	6АI	5	1060	5,30
	10	6АI	11	410	4,51
	11	16АI	1	760	0,76
Блок N5	12	16АI	1	860	0,86

Выборка арматуры

Диаметр	Общая длина м	Общая масса кг	Марка стали
16АI	3,92	6,19	ВСт3пс2
10АI	4,20	2,59	Ст3пс3
10АII	37,00	22,80	ВСт5пс2
6АI	49,64	11,00	Ст3пс3

Бетон М300 Мрз-200 V = 0,23м³

Масса металла 42,56кг

Диаметр	Общая длина м	Общая масса кг	Марка стали
6АI	9,81	2,18	Ст3пс3
16АI	0,16	1,20	ВСт3пс2

Бетон М200 V = 0,10м³

Масса металла 3,38 кг

Бетон М200 V=0,25м³ Масса металла 1,36кг

Примечания:

1. На чертеже приведена конструкция блока N1 (косоура) для высоты насыпи 5м.
2. Схемы разбивки и деталь прикрепления перил приведены на листе N4.
3. Размеры на чертеже даны в см, размеры на выносках арматуры - в мм.
4. Арматурная сталь принята по ГОСТ 380-71* и ГОСТ 5781-61*.
5. После установки косоуров строповочные петли срезаются, причем вертикальная ветвь петли срезается на уровне 3см над поверхностью бетона

Блок N4 (опора)

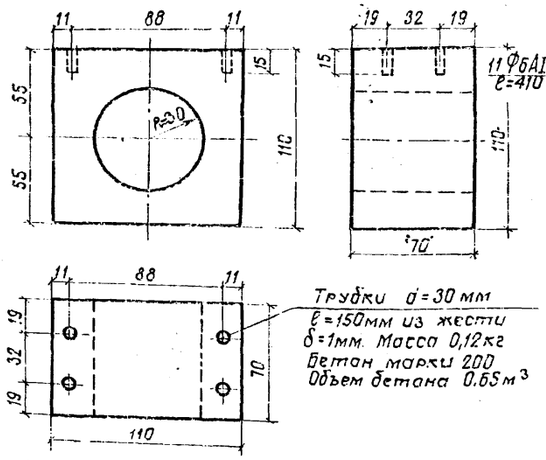

Блок N5 (опора)

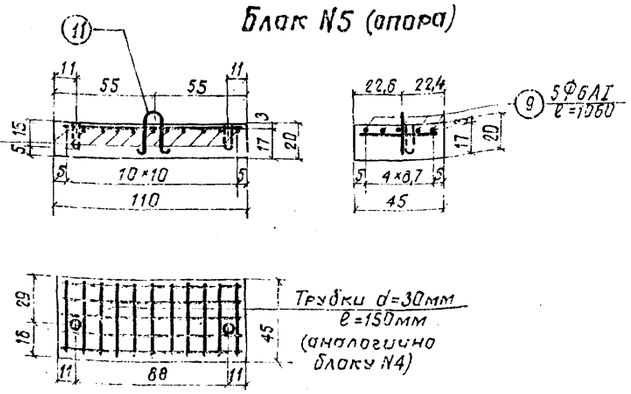

ГК 1974	Дополнительные устройства на мостах под железную дорогу нормальной колеи			1000	12
	Лестницы по откосам насыпей	Блоки N 1,4,5,6. Опалубочный и арматурный чертеж			Лист N 3

Ленгипротрансмост Ленинград

Гл. инж. проекта Суворов
Рук. группы Белова Юдина
Проверил Мусинов
Исполнил Красилова Гаонтьева
Сверил Кэлиробол
Нормоконтр. Сверил

Блок №2 (косоур)

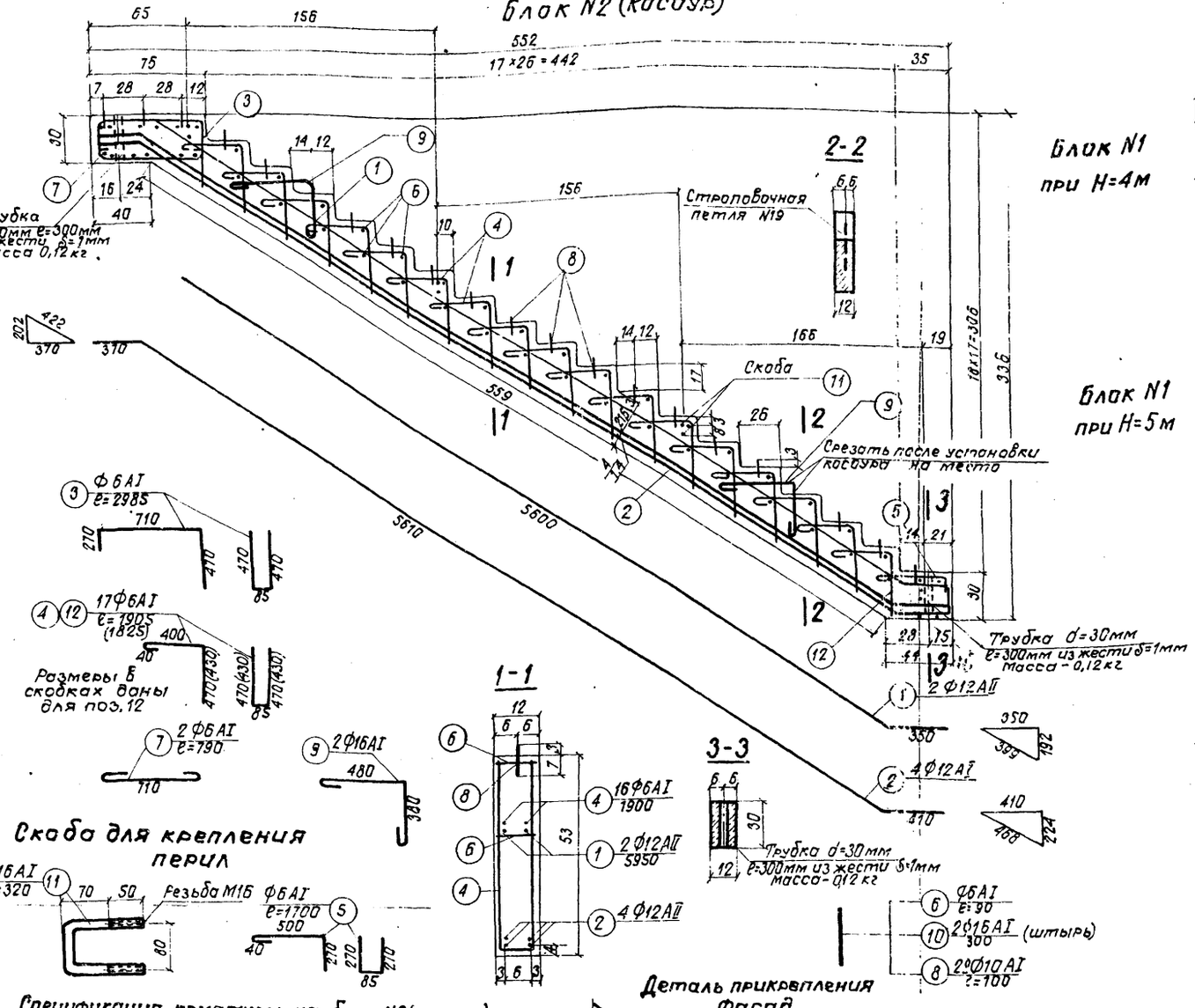

Схемы разбивки перил

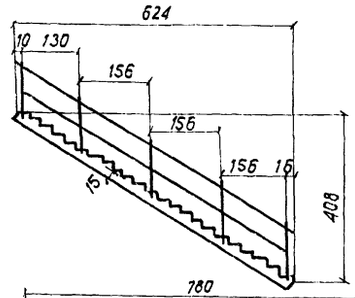

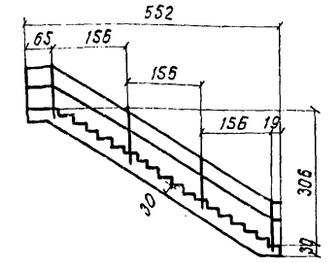

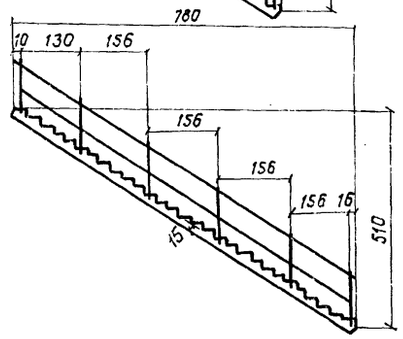

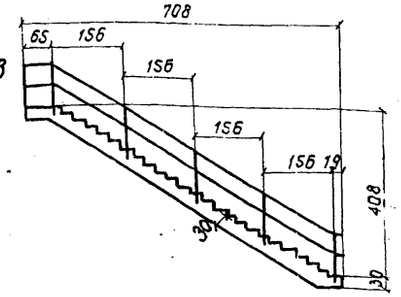

Спецификация металла перил на 1 блок

N элемента	Наименование элемента	Сечение и материал	Изм	Количество на 1 блок кг: Блок N1 при H=4м	Блок N1 при H=5м	Блок N2	Блок N3
1	Поручни	∠50+50×5 ВСт3пс2	пм	7,50	9,40	6,44	8,30
			кг	28,3	35,4	24,3	31,3
2	Стойки	∠63+63×6 ВСт3пс2	шт/пм	5/5,90	6/7,08	4/4,72	5/5,90
			кг	33,8	40,5	27,0	33,8
3	Заполнение	Ф16 AI ВСт3пс2	пм	7,50	9,40	6,44	8,30
			кг	11,8	14,8	10,2	13,1
4	Гайки к скобам	М16 Ст3пс2	шт.	20	24	16	20
			кг	1,0	1,2	0,8	1,0
5	Шайбы	-60×60×4 ВСт3пс2	шт.	40	48	32	40
			кг	4,2	5,0	3,4	4,2
Всего на косоур			кг	79,0	96,9	65,7	83,4

Спецификация арматуры на блок №2 (косоур)

Арматура: N позиций	Диаметр	Кол	Длина 1 шт.	Длина общая	Выборка арматуры: Диаметр	Общая длина	Общая масса	Марка стали
	мм	шт.	мм	м	мм	мм	кг	
1	12 AII	2	5950	11,90	16 AI	3880	6,12	ВСт3пс2
2	12 AII	4	6390	25,56	12 AII	37460	33,2	ВСт5пс2
3	6 AI	1	2985	2,98	10 AI	2900	1,79	Ст3пс3
4	6 AI	16	1905	30,50	6 AI	43080	9,57	Ст3пс3
5	6 AI	1	1705	1,70				
6	6 AI	50	90	4,50				
7	6 AI	2	790	1,58				
8	10 AI	29	100	2,90				
9	16 AI	2	1000	2,00				
10	16 AI	2	300	0,60				
11	16 AI	4	320	1,28				
12	6 AI	1	1825	1,82				

Бетон М 300
$M_{рз}$-200
$V=0,26м^3$

Масса металла 50,68кг

Примечания:

1. Перила устраиваются с левой стороны лестницы по ходу подъема.
2. После установки косоуров стропочные петли срезаются, вертикальная ветвь петли срезается на уровне 3см над поверхностью бетона.
3. При высоте насыпи менее 5м разбивка стоек перил на блоке N1 уменьшенной длины производится индивидуально при привязке лестниц, исходя из максимального расстояния между стойками перил 1,55м.
4. Деталь установки скобы для крепления перил приведена на листе 3.
5. Размеры на чертеже даны в см, на выносках арматуры-в мм.
6. Арматурная сталь принята по ГОСТ 380-71** и ГОСТ 5781-61.*

ТК	Дополнительные устройства на мостах под железную дорогу нормальной колеи	1000	13
1974	Лестницы по откосам насыпей	Блок №2. Арматурный чертеж. Схемы разбивки и деталь крепления перил	Лист 4

Ленинград

Исполнил Гаврилов | Проверил Геодинтеева | Гл.инж. | Сверил Белова | Копировал Новина | Нач.отд. Белова | Рук.гр. Федина

Блок N 3 (косоур)

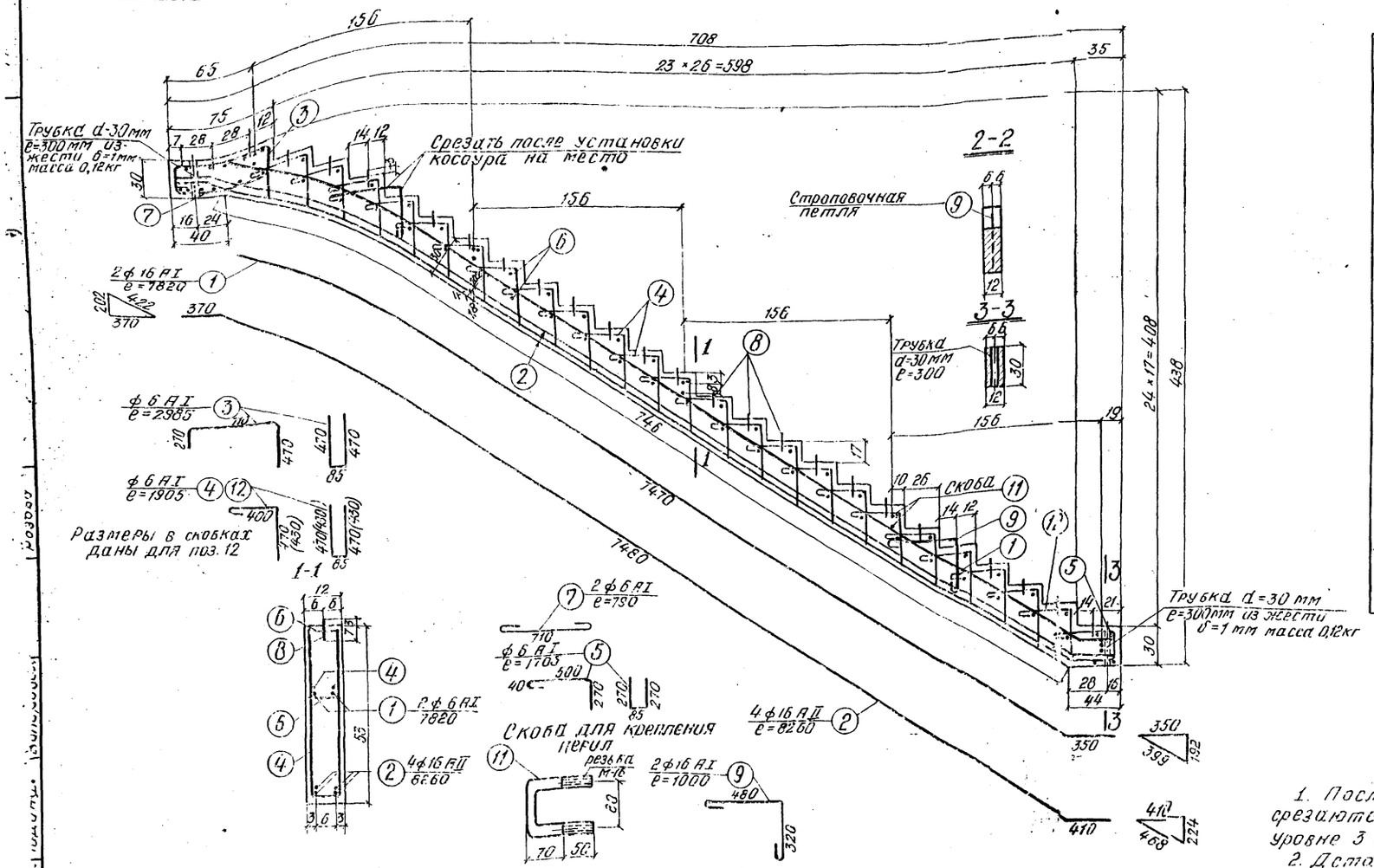

Блок N 7 (ступень)

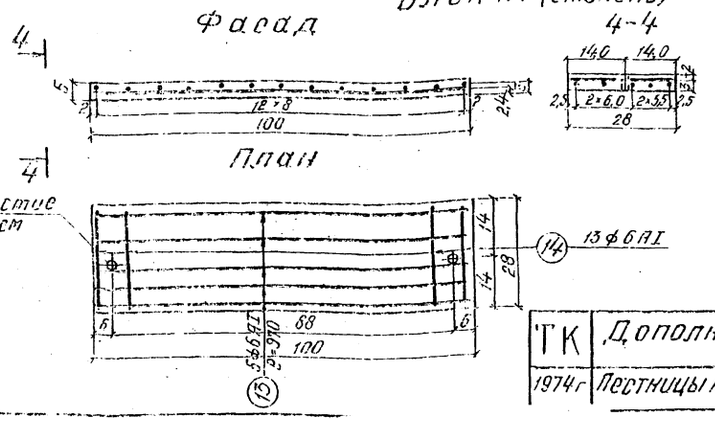

Спецификация арматуры

Изделия N и N поз.	N поз.	Диаметр мм	Кол. шт.	Длина 1 шт. мм	Длина общая м	Выборка арматуры: Диаметр мм	Выборка арматуры: Общая длина м	Выборка арматуры: Общая масса кг	Марка стали
Блок N3	1	16 AII	2	7820	15,64	16 AII	48,68	77,0	Вст5пс2
	2	16 AII	4	8260	33,04	16 AI	4,20	6,65	Вст3пс2
	3	6 AI	1	2985	2,98	10 AI	3,70	2,28	ст.3пс2
	4	6 AI	22	1905	41,98	6 AI	55,64	12,35	ст.3пс2
	5	6 AI	1	1705	1,70				
	6	6 AI	62	90	5,58				
	7	6 AI	2	790	1,58				
	8	10 AI	37	100	3,70				
	9	16 AI	2	1000	2,0				
	10	16 AI	2	300	0,60				
	11	16 AI	5	320	1,60				
	12	6A-I	1	1825	1,82				
Блок N7	13	6 AI	5	970	4,85	6 AI	8,10	1,80	ст.3пс2
	14	6 AI	13	250	3,25				

Бетон М300 V=0,33 м³ масса металла 98,28 кг

Бетон М300 V=0,014 м³ масса металла 1,8 кг.

Примечания:

1. После установки косоуров строповочные петли срезаются. Вертикальная ветвь петли срезается на уровне 3 см над поверхностью бетона.
2. Деталь установки скобы для крепления перил приведена на листе N3.
3. Схемы разбивки и деталь прикрепления перил приведены на листе N 4.
4. Размеры на чертеже даны в см, размеры на выносках арматуры – в мм.
5. Арматурная сталь принята по ГОСТ 380-71* и ГОСТ 5781-61.*

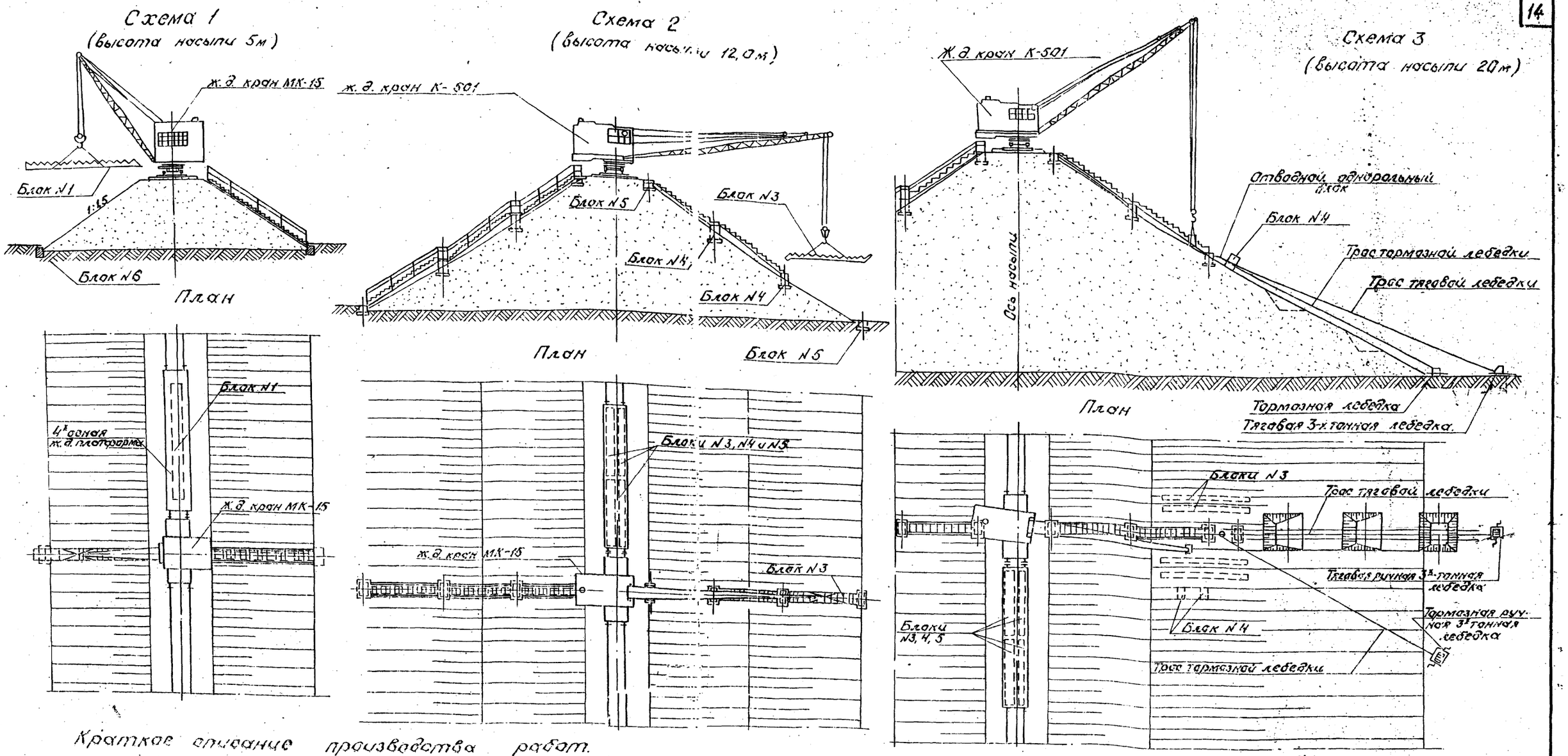

Краткое описание производства работ.

1. На чертеже даны схемы производства работ по монтажу ж. б. лестниц при высотах насыпей 6, 12 и 20 метров.
На всех схемах блоки лестниц и кран подаются к месту установки в „окно" между поездами.
2. На ранее заготовленные основания краном устанавливаются блоки опор, затем косоуры лестниц, после чего вручную укладываются и закрепляются ступени.
3. При заложении откосов насыпей больших чем вылет стрелы имеющихся в наличии кранов, рекомендуется установка тяговой и тормозной лебедок, при помощи которых производится транспортировка блоков и монтаж нижней части лестниц (см. схему №3). Перемещение монтажных элементов осуществляется волоком с применением отводных однорольных блоков, устанавливаемых по месту.
4. Установка нижних блоков возможна автокраном, который ставится у основания насыпи.
5. При интенсивном движении поездов возможен монтаж лестниц по всей высоте насыпи ручными лебедками, разгрузив в „окно" краном все блоки на бровку полотна или непосредственно на откос насыпи.

ТК	Дополнительные устройства на мостах под железную дорогу нормальной колеи.		1000 / 15
1974г.	Лестницы по откосам насыпей	Схемы производства работ по монтажу железобетонных лестниц	Лист №6

Шифр 1655
Инв. № 27764
Ленинград
рук. группы Подвойский Истомин
Инженер Жданов Белов
Гл. инж. проекта Юдина
Нач. отдела Сверин Куприянова
Гл. спец. Васильков Розов

Разбивочная схема

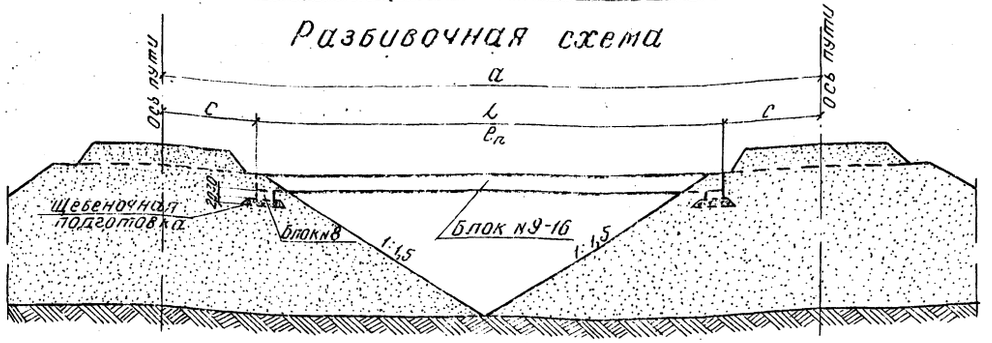

Разбивочная схема

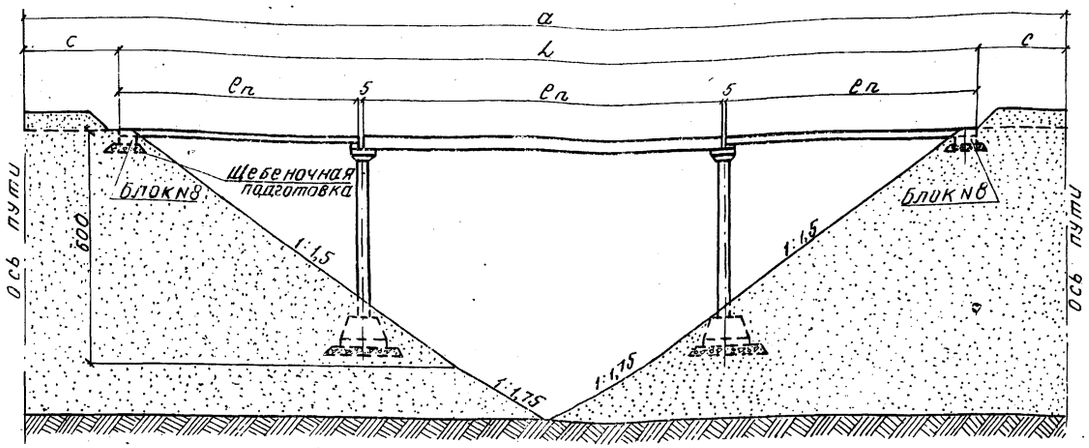

Основные размеры и объемы работ

Междуопорное расстояние, см	Количество пролетов	Длина мостика $l_м$, м	Длина пролетных строений $e_п$, м	c, м	Объемы основных работ на 1 мостик: Опоры: № блока	Опоры: Кол. блоков, шт.	Опоры: Объем железобет., м³	Пролет. строения: № блока	Пролет. строения: Кол. блоков, шт.	Пролет. строения: Объем железобет., м³	Всего железобетона, м³	Масса арматуры, т	Металлические перила, п.м/т	Земляные работы, м³	Щебеночная подготовка, м³
11	1	5,3	5,3	2,85	8	2	0,36	9	1	0,46	0,82	0,07	10,6	7,0	0,6
12				3,35									0,11	5,0	
13		7,3	7,3	2,85				10		0,69	1,05	0,14	14,6	7,0	
14				3,35									0,15	5,0	
15		9,3	9,3	2,85				11		1,1	1,46	0,17	18,6	8,0	
16				3,35									0,18	6,0	
17		11,3	11,3	2,85				12		1,42	1,78	0,30	22,6	8,0	
18				3,35									0,22	6,0	
19		13,3	13,3	2,85				13		1,99	2,35	0,45	26,6	10,0	
20				3,35									0,25	7,0	
21		15,3	15,3	2,85				14		2,94	3,3	0,56	30,6	11,0	
22				3,35									0,29	8,0	
23		17,3	17,3	2,85				15		3,6	3,96	0,68	34,6	12,0	
24				3,35									0,32	9,0	
25		19,3	19,3	2,85				16		4,12	4,48	1,03	38,6	12,0	
26				3,35									0,36	9,0	
27	3	20,0	5,3+9,3+5,3	3,50	8	2	0,36	9	2	2,02	5,58	0,81	39,8/40	36,0	2,2
28		22,0	5,3+11,3+5,3	3,00				11	1						
29				3,50	17	2	1,20	9	2	2,34	5,90	0,94	43,8	37,0	
30		24,0	5,3+13,3+5,3	3,00	20	2	2,00	12	1				0,44	36,0	
31				3,50				9	2	2,91	6,47	1,05	47,8	37,0	
32		26,0	7,3+11,3+7,3	3,00	8	2	0,36	13	1				0,47	36,0	
33				3,50	18	2	1,44	10	2	2,8	6,60	0,97	51,8	37,0	
34		28,0	3×9,3	3,00	20	2	2,00	12	1				0,52	36,0	
35				3,50	8	2	0,36	11	3	3,3	7,34	0,91	55,8	38,0	
					19	2	1,68						0,54	37,0	
					20	2	2,00								

Спецификация металла перил на одно пролетное строение

	Наименование элемента	Сечение и материал	Изм.	Блоки №9	№10	№11	№12	№13	№14	№15	№16
1	Поручни	L50×50×5 Вст3пс2	п.м	10,6	14,6	18,6	22,6	26,6	30,6	34,6	38,6
			кг	40,0	55,1	70,2	85,3	100,3	115,3	130,4	145,5
2	Стойки	L63×63×6 Вст3пс2	шт.	8	10	12	14	16	18	20	22
			кг	52,7	65,8	79,0	92,2	105,3	118,4	131,6	144,8
3	Заполнение	ф 16 AI Вст3пс2	п.м	10,6	14,6	18,6	22,6	26,6	30,6	34,6	38,6
			кг	16,8	23,1	29,4	35,8	42,1	48,4	54,6	61,1
4	Гайки к скобам	М16 СТ3пс2	шт.	32	40	48	56	64	72	80	88
			кг	1,3	1,6	2,0	2,3	2,6	2,9	3,3	3,6
5	Шайбы	60×60×4 Вст3пс2	шт	16	20	24	28	32	36	40	44
			кг	1,7	2,1	2,5	2,9	3,4	3,8	4,2	4,6
Всего			кг	112,5	147,7	183,1	218,5	253,7	288,8	324,1	359,6

Деталь крепления перил

Фасад

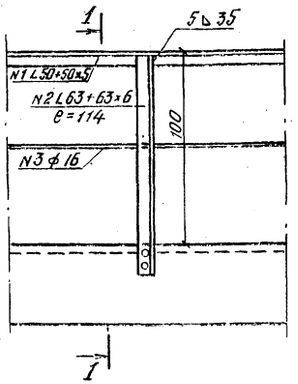

1-1

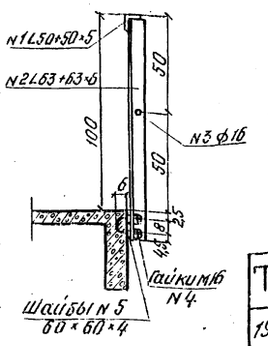

Примечания:

1. Размеры на чертеже даны в см.
2. Размер „c" должен быть не менее 2,45 м.
3. При разных отметках бровки полотна I пр и II пр пути по откосу более высокой насыпи устанавливается лестничный сход на мостик (см. лист № 10)

ТК	Дополнительные устройства на мостах под железную дорогу нормальной колеи	1014	16
1974г	Переходные мостики	Разбивочные схемы переходных мостиков между насыпями и деталь крепления перил	Лист № 7

Блок N9

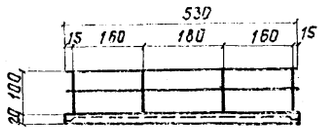

Блок N10

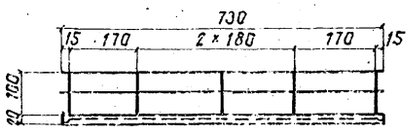

Блок N11

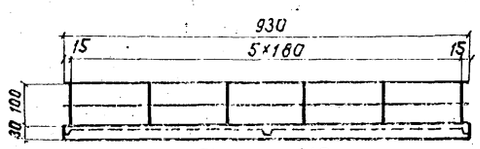

Блок N12

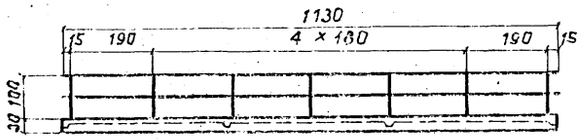

Блок N13

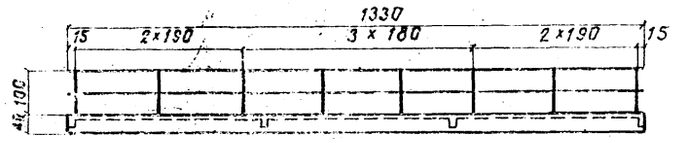

Блок N14

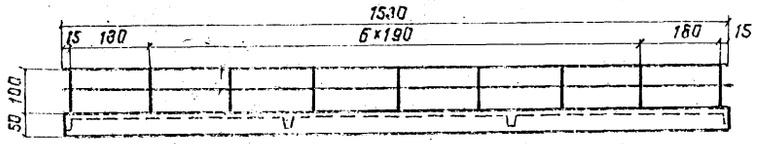

Блок N15

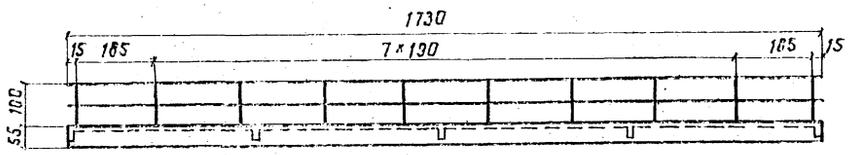

Блок N16

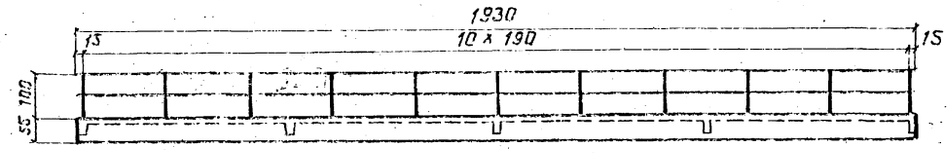

Характеристика блоков

NN блоков	8	9	10	11	12	13	14	15	16	17	18	19	20
Объем бетона $м^3$	0,18	0,51	0,70	1,14	1,52	2,27	3,21	4,06	4,36	0,60	0,72	0,84	1,00
Марка бетона	300	300	300	300	300	300	300	300	300	300	300	300	300
Расход арматуры кг	3,6	60,2	136,5	165,0	296,3	409,3	520,3	630,0	924,0	86,6	107,0	115,1	89,0
Вес блока т	0,45	1,28	1,75	2,85	3,80	5,65	8,05	10,20	10,90	1,50	1,80	2,10	2,50

Блоки N17-19

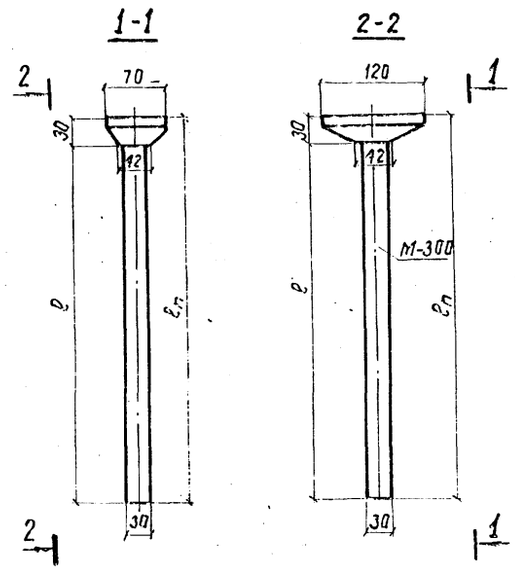

Геометрические размеры блоков N17-19

N блока	N17	N18	N19
ℓ_n	4,45	5,75	7,05
ℓ	4,15	5,45	6,75

Блок N8

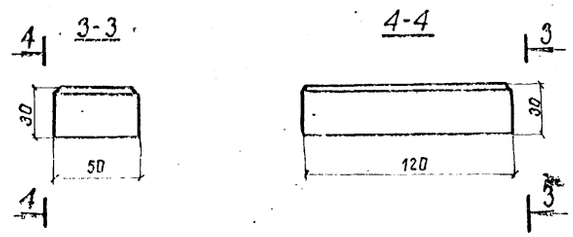

Блок N20

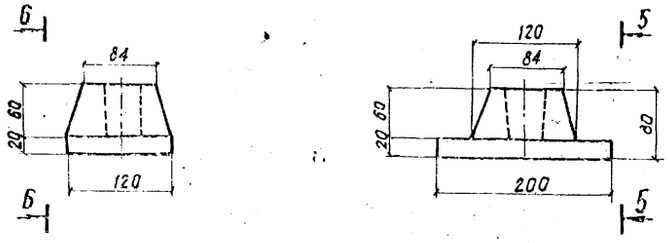

Примечания:

1. Опалубочные и арматурные чертежи блоков NN 9-20 см. на листах 12-21.
2. Размеры на чертеже даны в см.

ТК 1974	Дополнительные устройства на мостах под железную дорогу нормальной колеи	1000	17
	Переходные мостики — Основные данные железобетонных блоков переходных мостиков		Лист 8

Фасад

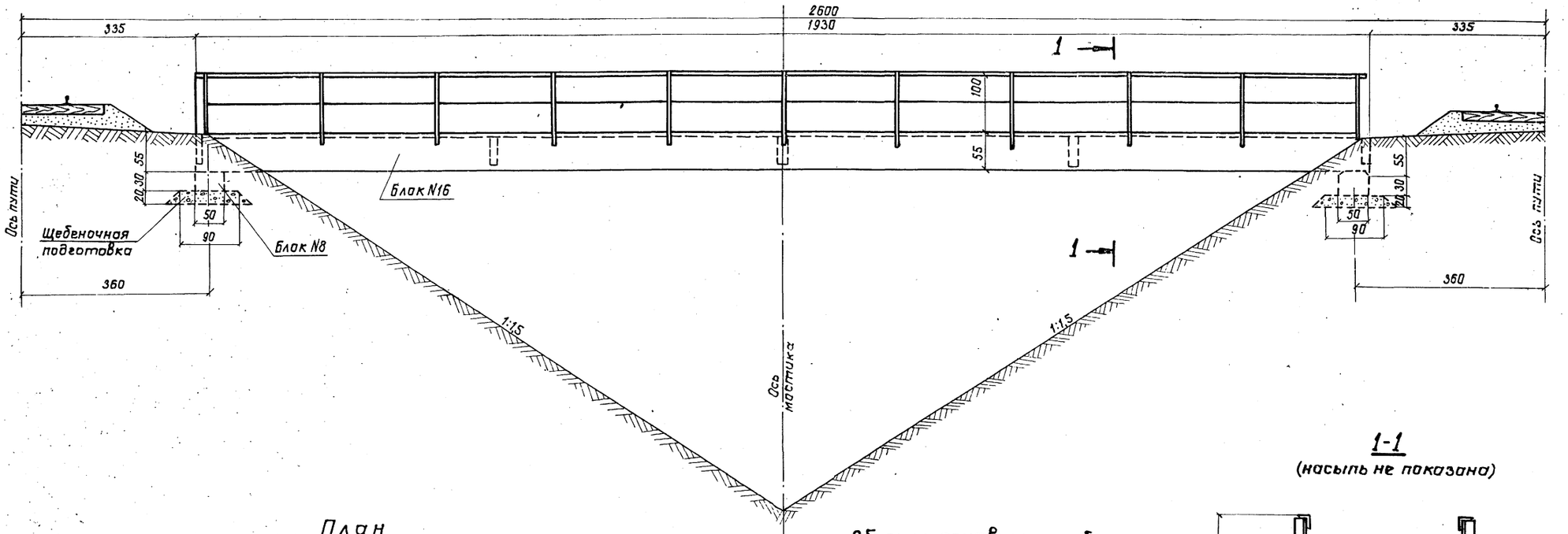

План

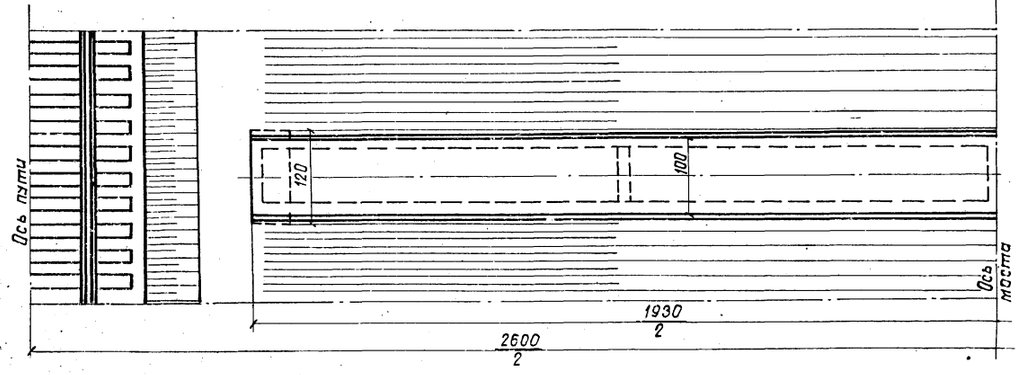

Объемы основных работ

Наименование работ	Материал	Изм.	Кол.
Рытье котлованов с креплением	—	$м^3$	3
Устройство щебеночной подготовки	Щебень	$м^3$	0,6
Укладка блоков N8	Жел. бет М 300	шт / $м^3$	2 / 0,36
Установка блоков N16	жел. бет М 300	шт / $м^3$	1 / 4,36
Всего железобетона	Жел. бет.	$м^3$	4,72
Устройство перил	ВСт3пс2	п.м / кг	38,6 / 357

1-1
(насыпь не показана)

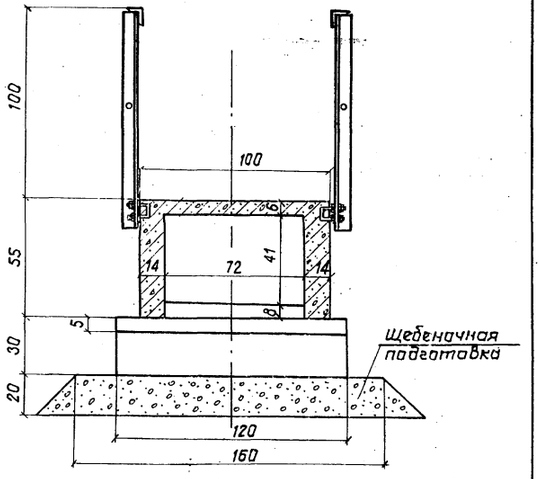

Примечания:

1. Арматурный чертеж блока N8 см. на листе N12.
2. Спалубочный и арматурный чертежи блока N16 даны на листе N10.
3. Разбивка перил дана на листе N8.
4. Деталь крепления перил см. на листе N7.

ТК	Дополнительные устройства на мостах под железную дорогу нормальной колеи		1000 / 18
1974	Переходные мостики	Пример переходного мостика между насыпями при междупутьи $l = 26$ м	Лист N9

Шифр 1000

Леонтьева | Копировал | Белова | Исполнил

Фасад

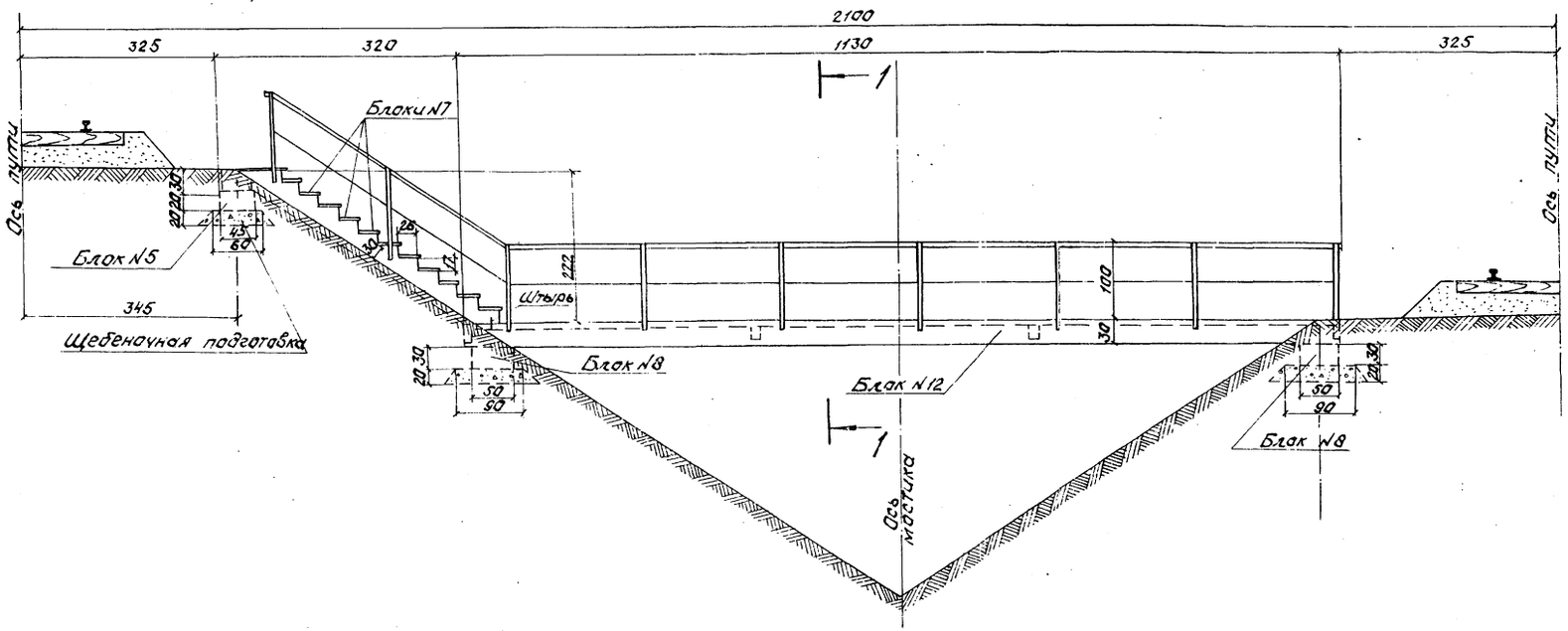

1-1

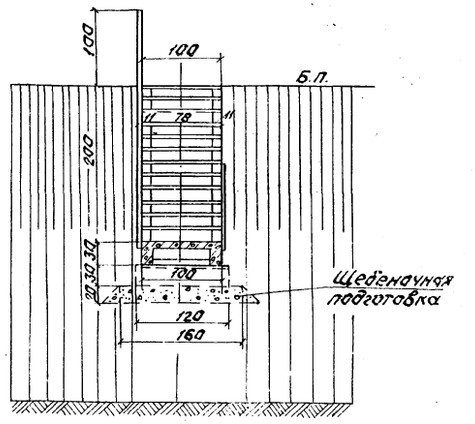

План

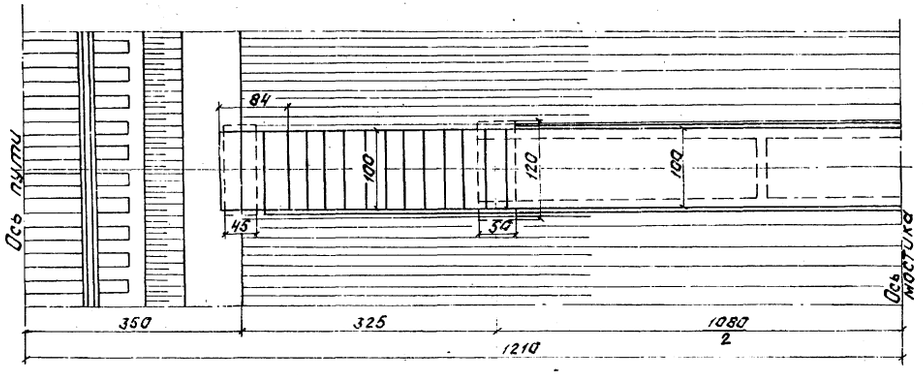

Объемы основных работ

Наименование работ	Материал	Изм.	Кол.
Рытье котлованов с креплением	—	$м^3$	3
Устройство щебеночной подготовки	Щебень	$м^3$	0,8
Укладка блоков N8	жел. бет. м-300	шт. / $м^3$	2 / 0,36
Укладка блока N5	Бетон м-200	шт. / $м^3$	1 / 0,1
Установка блока N12	жел. бет. м-300	шт. / $м^3$	1 / 1,52
Установка блока N2	жел. бет. м-300	шт. / $м^3$	2 / 0,32
Установка блоков N7	—"—	шт. / $м^3$	14 / 0,2
Итого железобетона и бетона		$м^3$	2,5
Установка перил	Вст3пс2	п.м / кг	29,0 / 27,6

Примечания:

1. Элементы лестницы принимаются по разделу 1. настоящего проекта.
2. Арматурный чертеж блока N8 см. на листе N 12.
3. Опалубочный и арматурный чертежи блока железобетонного пролетного строения (N12) даны на листе N 15.
4. Деталь крепления перил приведена на листе N 7.
5. Разбивку перил см. на листе N8.
6. Размеры на чертеже даны в см.

		1000	19
ТК	Дополнительные устройства на мостах под железную дорогу нормальной колеи		
1974г.	Переходные мостики.	Пример переходного мостика при междупутьи В=21м и разной высоте насыпей.	Лист N 10.

Исполнил | Белова | Копировал | Гусинова

Фасад

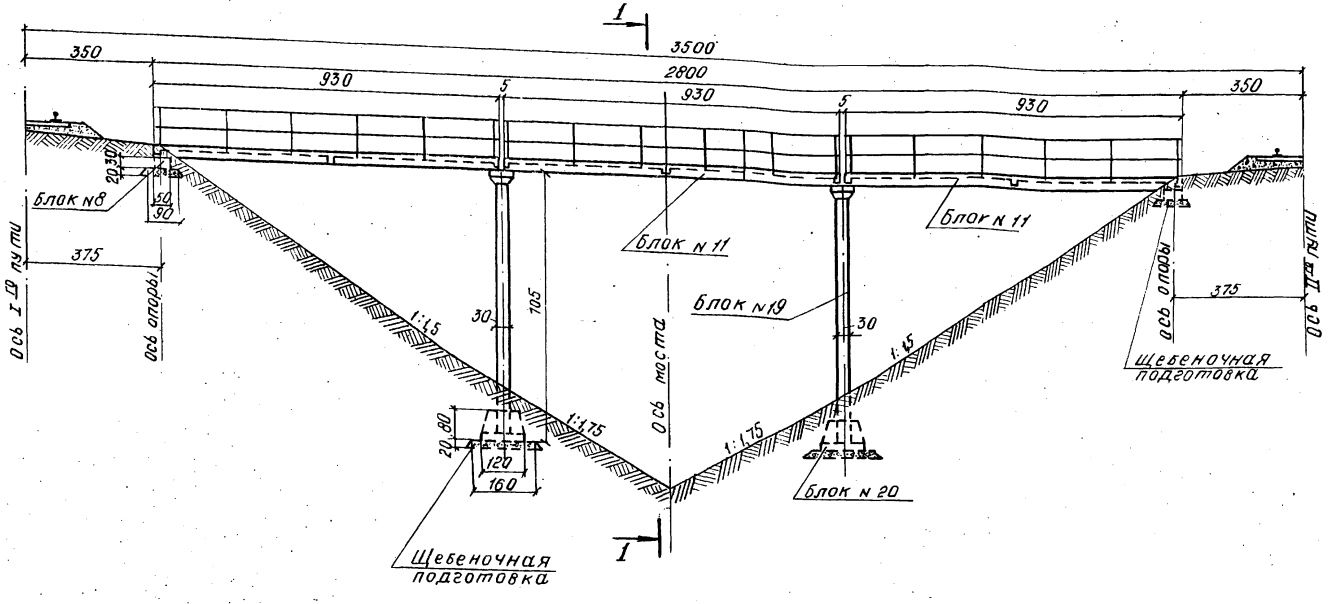

1-1

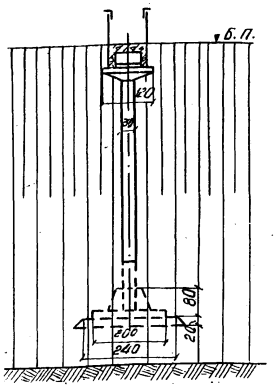

План

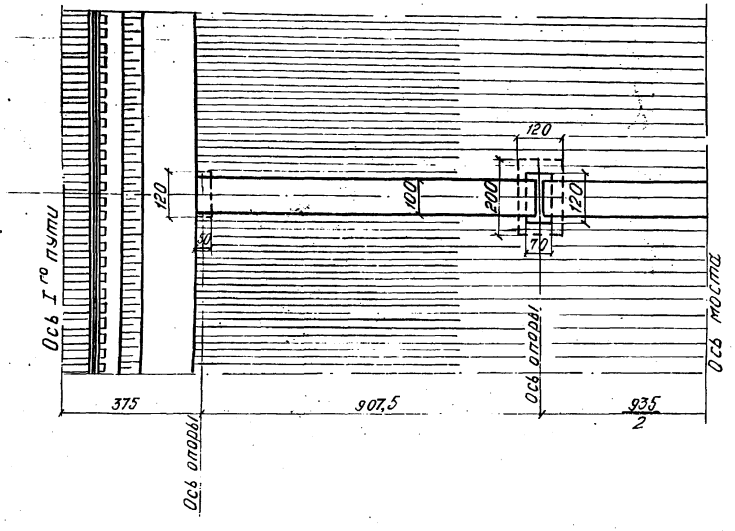

Объем основных работ

Наименование работ	Материал	измер.	кол.
Рытье котлованов с креплением стенок	—	$м^3$	14
Устройство щебеночной подготовки	щебень	$м^3$	2,2
Укладка блоков N8	ж-б м-300	шт/$м^3$	2/0,36
Укладка блоков N20	ж-б м-300	шт/$м^3$	2/2,0
Установка блоков N19	ж-б м-300	шт/$м^3$	2/1,46
Установка блоков N 11	ж-б м-300	шт/$м^3$	3/3,42
Всего железобетона	м-300	$м^3$	7,24
Бетон омоноличивания	бетон м-300	$м^3$	0,1
Установка перил	В'ст 3 пс 2	п.м/кг	56/53,8

Примечания

1. Опалубочные и арматурные чертежи блоков NN 8, 11, 19 и 20 даны соответственно на листах NN 12, 14, 20, 21.
2. Деталь крепления перил приведена на листе N 7.
3. Разбивку перил см. на листе N 8.
4. Размеры на чертеже даны в см.

ТК	Дополнительные устройства на мостах под железную дорогу нормальной колеи.		1000 / 20
1974 г	Переходные мостики.	Пример переходного мостика между насыпями при междупутьи l=3,5 м	Лист N 11

Шифр 1655

Проверил Юдина
Исполнил Белова

Блок № 9

Опалубочный чертеж

Фасад

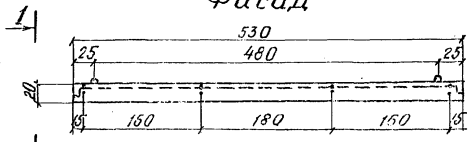

1-1

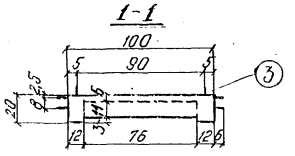

План

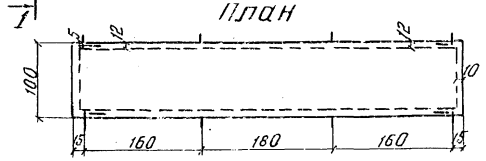

Арматурный чертеж

Фасад

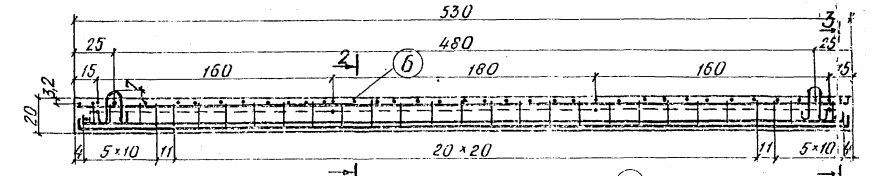

План

(хомуты в ребрах блока не показаны)

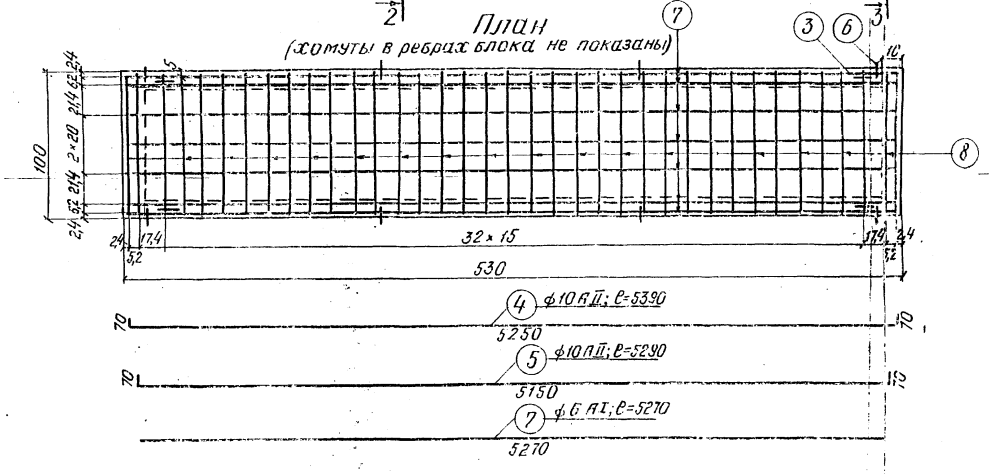

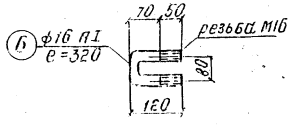

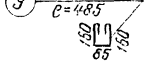

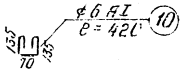

Блок № 8

Фасад

4-4

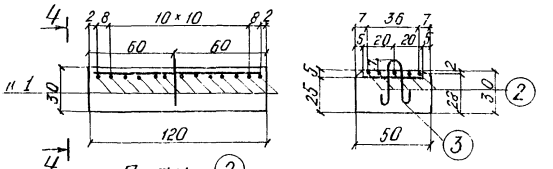

План

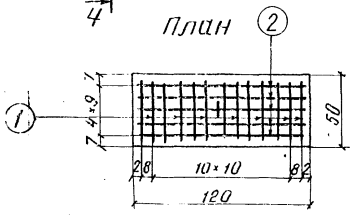

2-2

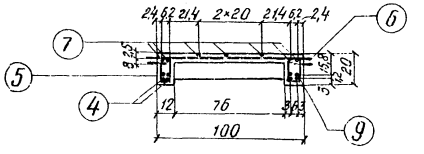

3-3

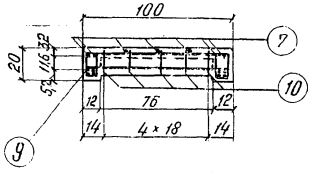

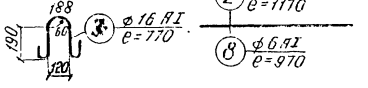

Спецификация арматуры						Выборка арматуры			Марка стали
Наименование изделия	№ позиций	Диаметр	кол.	длина 1 шт.	длина общая	Диаметр	Общая длина	Общая масса	
		мм	шт	мм	м	мм	м	кг	
Блок № 8	1	6 AI	13	400	5,2	16 AI	0,77	1,22	Вст3пс2
	2	"	5	1170	5,9	6 AI	11,1	2,46	ст3пс3
	3	16 AI	1	770	0,77	Бетон М200 Мрз-200, V=0,18 м³ масса металла 38,3 кг			
Блок № 9	3	16 AI	4	770	3,08	16 AI	3,68	8,95	Вст3пс2
	4	10 AII	4	5390	21,6	10 AII	42,8	26,4	Вст5пс2
	5	— " —	4	5290	21,2	6 AI	111,9	24,8	ст3пс2
	6	16 AI	8	320	2,6	Бетон М-300 Мрз-200 V = 0,51 м³ масса металла 60,25 кг			
	7	6 AI	7	5270	36,9				
	8	— " —	40	970	38,8				
	9	— " —	66	485	32,0				
	10	— " —	10	420	4,2				

Примечания:

1. После установки блоков на место строповочные петли срезаются.
2. Размеры на чертеже даны в см, размеры на выносках арматуры – в мм.
3. Арматурная сталь принята по ГОСТ 380-71* и ГОСТ 5781-61.*

Опалубочный чертеж
Фасад

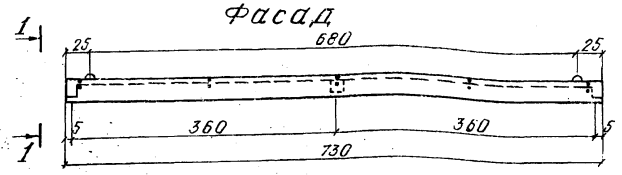

1-1

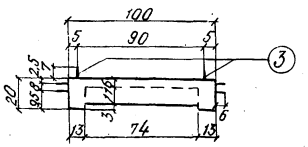

План

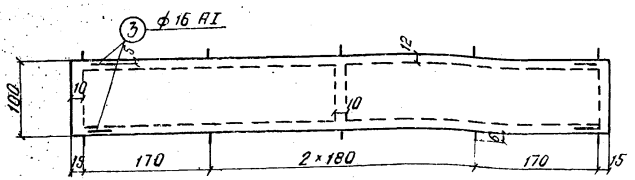

Спецификация арматуры						Выборка арматуры			Марка стали
Наименование эл-та	NN позиции	Диаметр	Кол.	Длина 1 шт.	Длина общая	Диаметр	Общая длина	Общая масса	
		мм	шт.	мм	м	мм	м	кг	
Блок N 10	1	16 A II	4	7390	29,6	16 A II	29,6	46,6	Вст.5пс2
	2	12 A II	4	7290	29,2	16 AI	6,3	9,9	Вст.3пс2
	3	16 AI	4	770	3,1	12 A II	29,2	46,0	Вст.5пс2
	4	"	10	320	3,2	6 AI	153,4	34,0	ст.3пс3
	5	6 AI	7	7270	50,9	Бетон М300 Мрз-200 $V = 0,7\ м^3$ Масса металла 136,5 кг			
	6	—"—	56	970	54,3				
	7	—"—	84	500	42,0				
	8	—"—	15	410	6,2				

Арматурный чертеж
Фасад

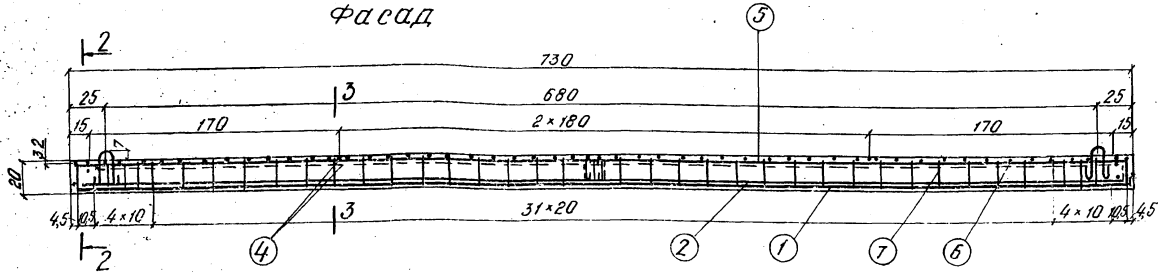

2-2

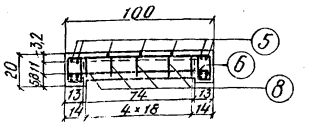

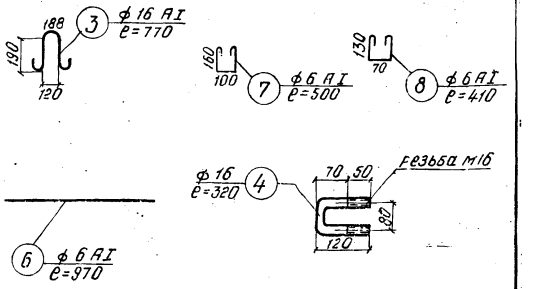

План
(хомуты в ребрах блока не показаны)

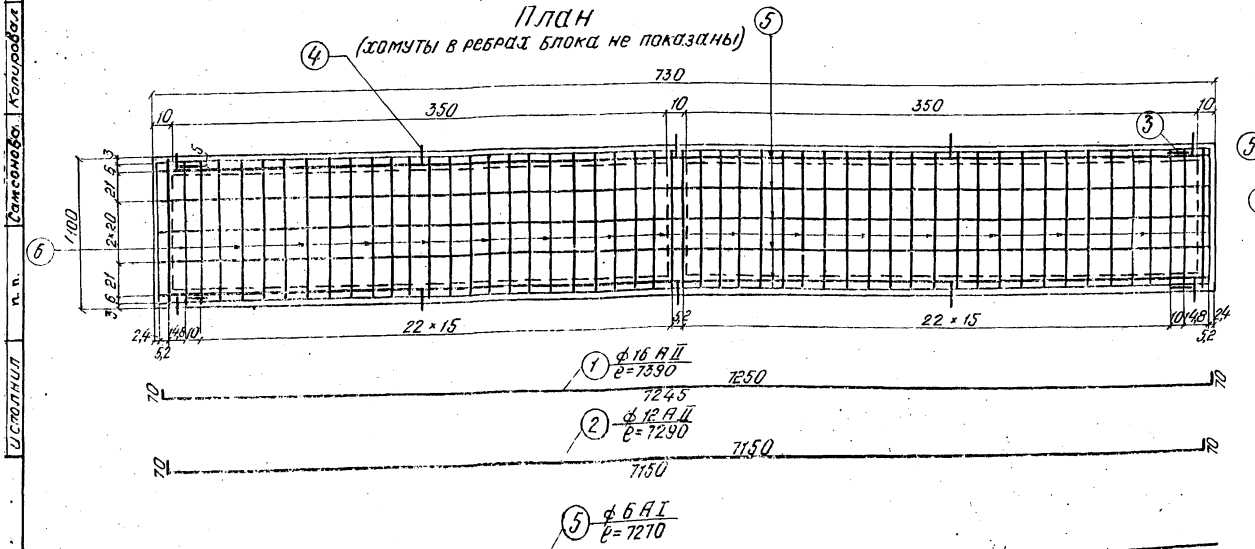

3-3

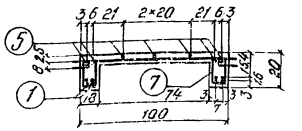

Примечания:

1. После установки блока на место строповочные петли срезаются.
2. Размеры на чертеже даны в см, размеры на выносках арматуры – в мм.
3. Арматурная сталь принята по ГОСТ 380-71* и ГОСТ 5781-61.*

ТК	Дополнительные устройства на мостах под железную дорогу нормальной колец	1090	22
1974г	Переходные мостики	Блок N 10. Опалубочный и арматурный чертежи	Лист N 13

Исполнил | п. п. | Самсонова | Копировал | Розова

Опалубочный чертеж

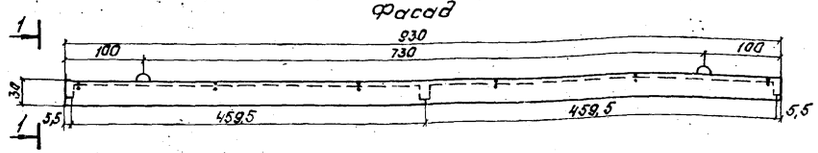

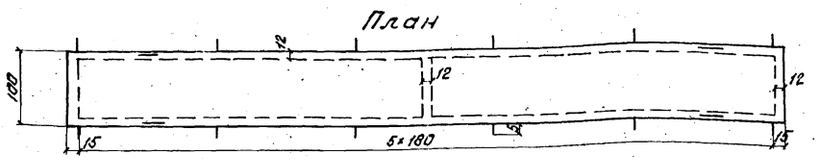

Арматурный чертеж

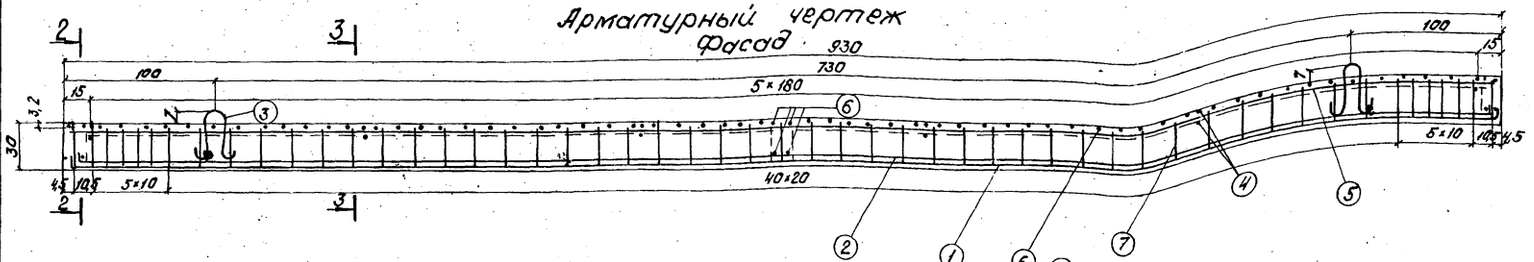

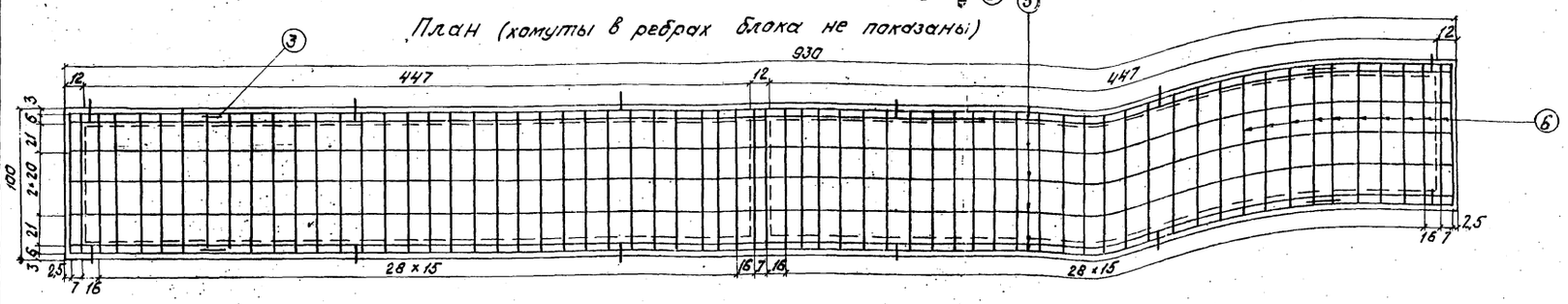

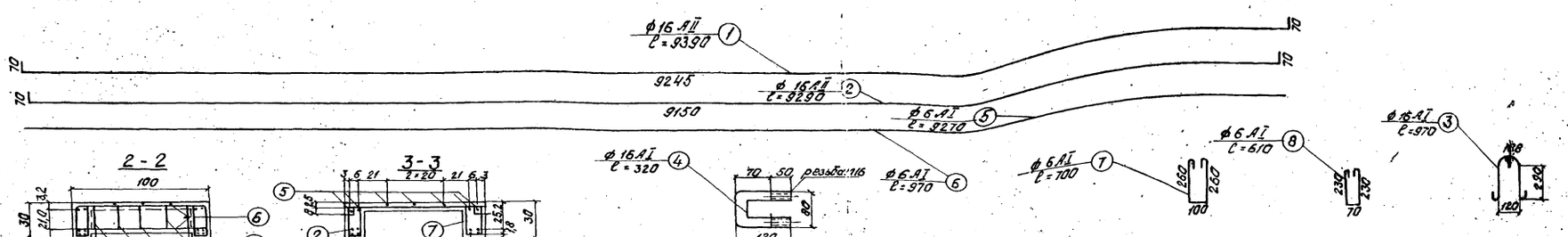

Спецификация арматуры						Выборка арматуры			
Наименование элемента	№ позиций	Диаметр	Кол.	Длина 1 шт.	Длина общая	Диаметр	Общая длина	Общая масса	Марка стали
		мм	шт.	мм	м	мм	м	кг	
Блок № 11	1	16 AII	4	9390	37,6	16 AII	74,8	118,0	Вст5пс2
	2	"	4	9290	37,2	16 AI	7,7	12,2	Вст3пс2
	3	16 AI	4	970	3,9	6 AI	157,2	34,83	ст3пс2
	4	"	12	320	3,8				
	5	6 AI	7	9270	65,0	Бетон М300			
	6	"	78	970	75,6	$M_{р3}$ - 200			
	7	"	106	700	7,41	V = 1,14 м³			
	8	"	15	610	9,2	Масса металла 165,0 кг			

Примечания.

1. После установки блока на места строповочные петли срезаются.
2. Размеры на чертеже даны в см, размеры на выносках арматуры - в мм.
3. Арматурная сталь принята по ГОСТ 380-71* и ГОСТ 5781-61*.

ТК 1974г.	Дополнительные устройства на мостах под железную дорогу нормальной колеи		
	Переходные мостики	Блок №11. Опалубочный и арматурный чертежи	1000 23 / Лист №14.

Опалубочный чертеж

Фасад

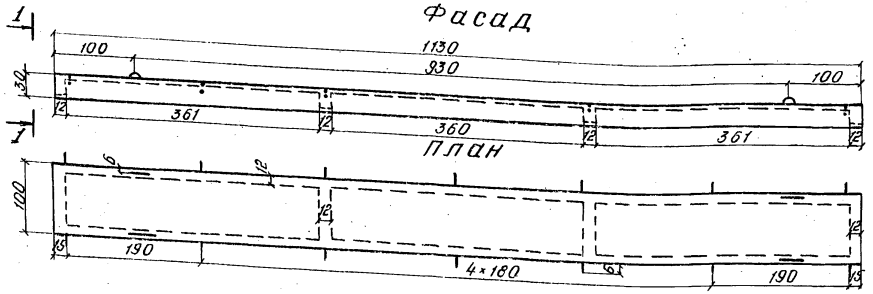

1-1

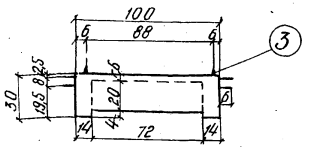

Спецификация арматуры						Выборка арматуры			Марка стали
Наименование элементов	№ позиций	Диаметр	Кол	Длина 1 шт.	Длина общая	Диаметр	Общая длина	Общая масса	
		мм	шт	мм	м	мм	м	кг	
Блок № 12	1	20 AII	4	11410	45,6	20 AII	90,9	225	Вст5сп2
	2	— „ —	4	11320	45,3	16 AI	8,4	13,3	Вст3пс2
	3	16 AI	4	970	3,9	6 AI	261,0	58,0	ст3 пс3
	4	— „ —	14	320	4,5				
	5	6 AI	7	11270	78,9				
	6	— „ —	84	970	81,4				
	7	— „ —	126	702	88,5				
	8	— „ —	20	610	12,2				

Бетон М-300
Мрз-200
V - 1,52 м³
Масса металла 296,3 кг.

Арматурный чертеж

Фасад

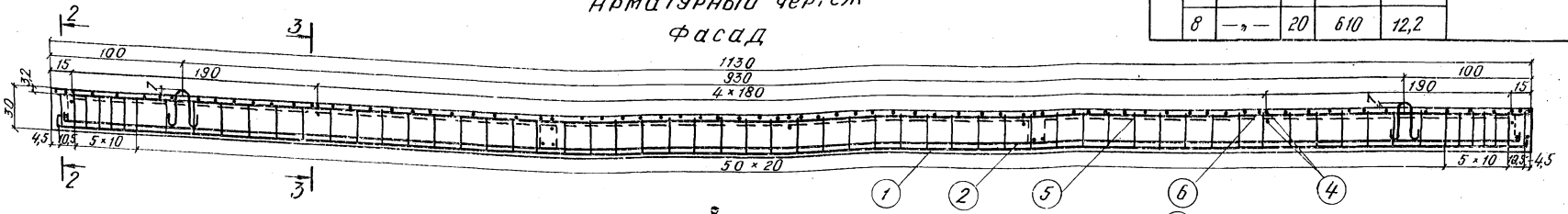

План (хомуты в ребрах блока не показаны)

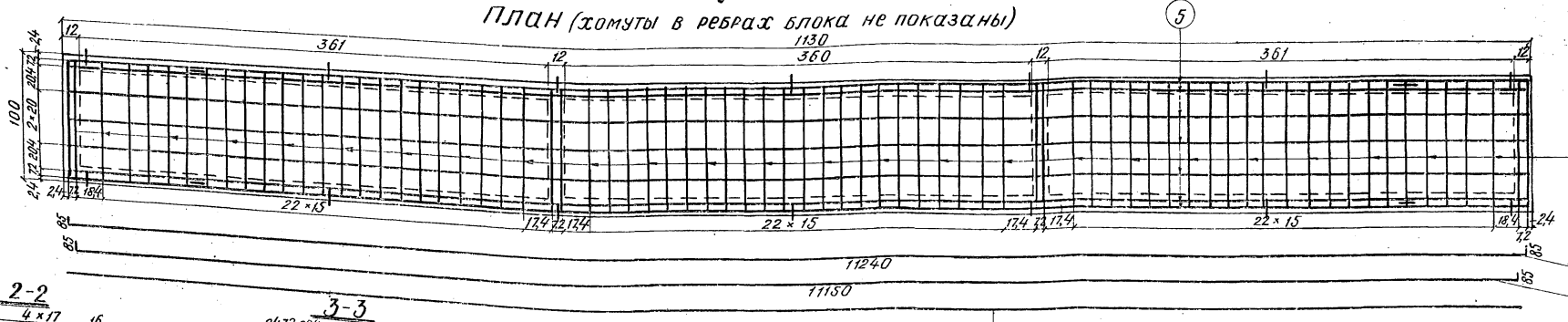

2-2

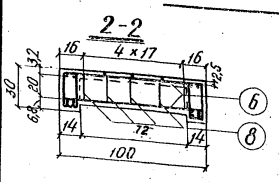

3-3

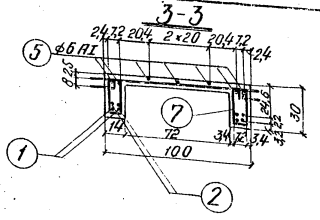

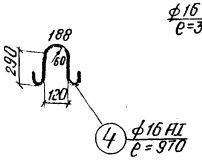

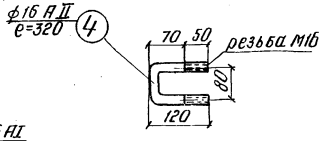

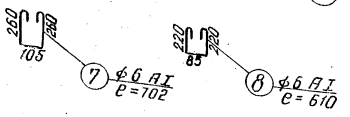

Примечания:

1. После установки блока на место строповочные петли срезаются.
2. Размеры на чертеже даны в см, размеры на выносках арматуры - в мм.
3. Арматурная сталь принята по ГОСТ 380-71* и ГОСТ 5781-61*.

Шифр 1655

Инв. № подл. | Подпись и дата | Взам. инв. №

Проверил Белова | Сверил Самсонов | Согласовано Розов

Исполнил Блинов | Н. контр. Калиновол

ТК 1974г	Дополнительные устройства на мостах под железную дорогу нормальной колеи	1000	24
	Переходные мостики	Блок № 12. Опалубочный и арматурный чертежи.	Лист № 15

Опалубочный чертеж

Фасад

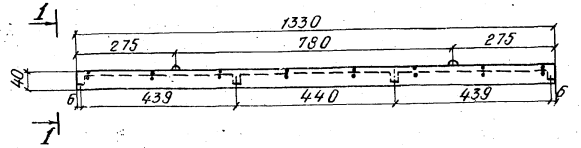

План

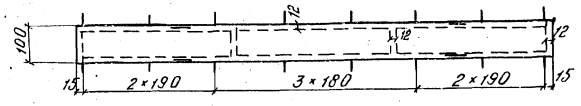

1-1

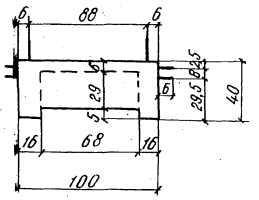

Спецификация арматуры						Выборка арматуры			Марка стали
Наименование эл-та	NN позиций	Диаметр	Количество	Длина 1 шт.	Длина общая	Диаметр	Общая длина	Общая масса	
		мм	шт.	мм	м	мм	м	кг	
Блок N 13	1	22 AII	4	13440	53,8	22 AII	53,8	160,0	Вст5сп2
	2	20 AII	4	13340	53,4	20 AI	4,8	11,9	Вст3пс2
	3	10 AII	4	13270	53,1	20 AII	53,4	132,0	Вст5сп2
	4	20 AI	4	1210	4,8	16 AI	5,1	8,0	Вст3пс2
	5	16 AI	16	320	5,1	10 AII	53,1	33,0	Вст5пс2
	6	6 AI	3	13270	39,8	6 AI	290,0	64,4	ст3 пс3
	7	— " —	95	970	92,2	Бетон М300 Мрз-200 V-2,27 м³			
	8	— " —	158	900	142,4				
	9	— " —	20	780	15,6	Масса металла 409,3 кг.			

Арматурный чертеж

Фасад

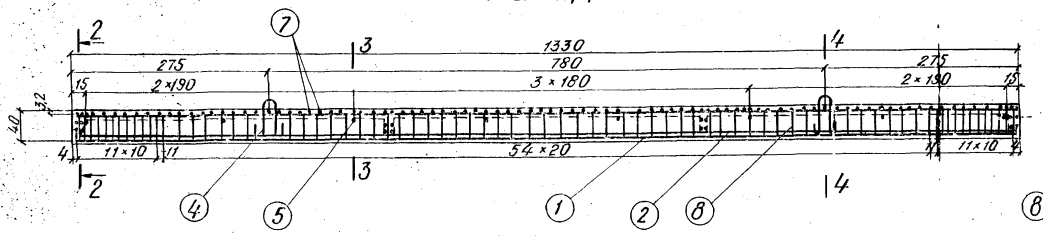

2-2

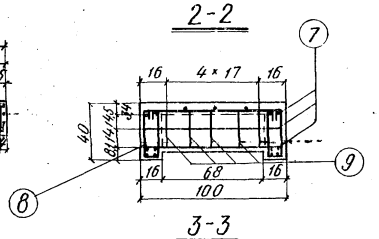

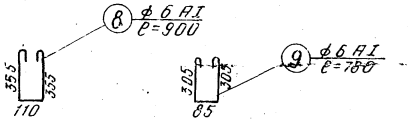

3-3

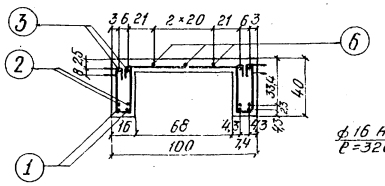

4-4

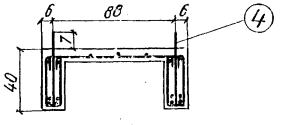

План

(хомуты в ребрах блока не показаны)

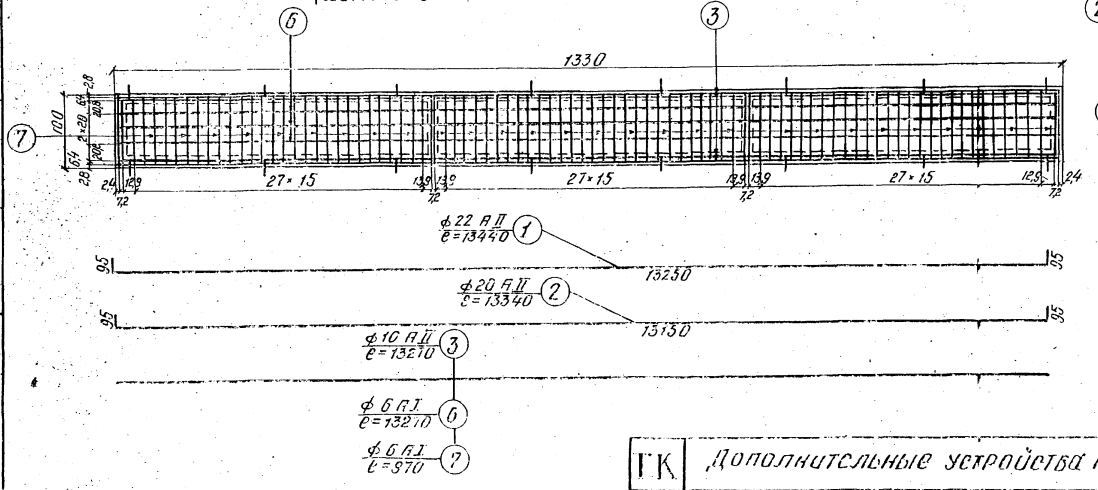

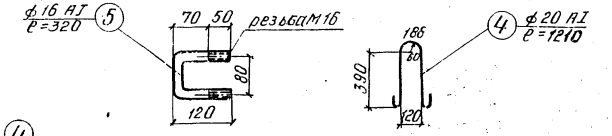

Примечания:

1. После установки блока строповочные петли срезаются.
2. Размеры на чертеже даны в см, размеры арматуры — в мм.
3. Сталь принята по ГОСТ 380-71* и ГОСТ 5781-61.*

ГК	Дополнительные устройства на мостах под железную дорогу нормальной колеи	1000	25
1974г	Переходные мостики	Блок N 13. Опалубочный и арматурный чертежи.	Лист N 16

Исполнил | Самсонова | Колировал | Розова

Опалубочный чертеж

Фасад

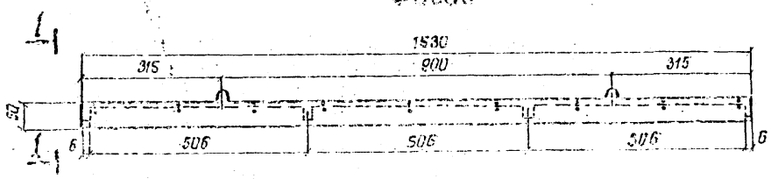

1-1

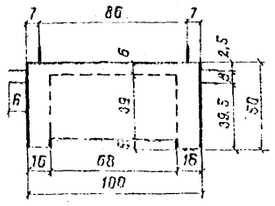

План

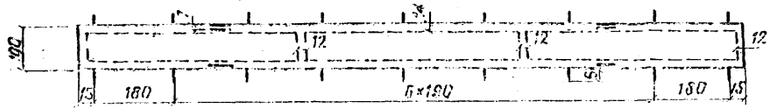

Арматурный чертеж

Фасад

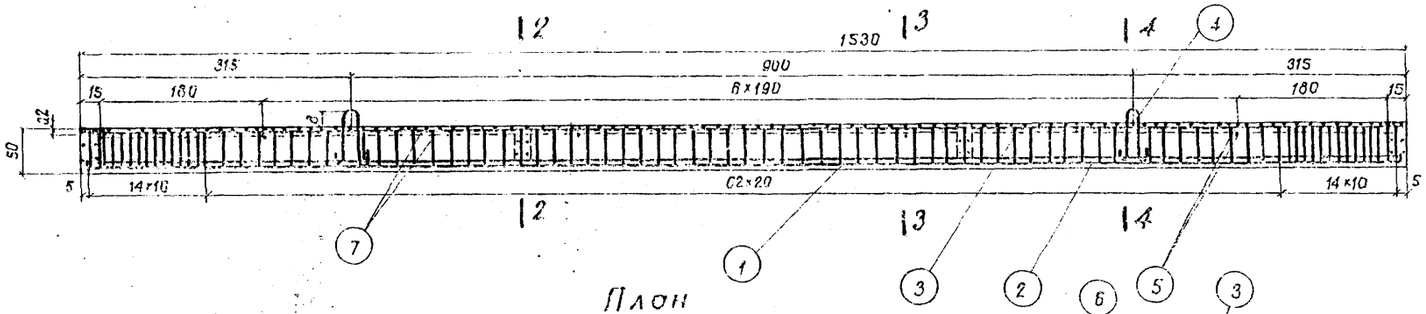

План

(хомуты в ребрах блока не показаны)

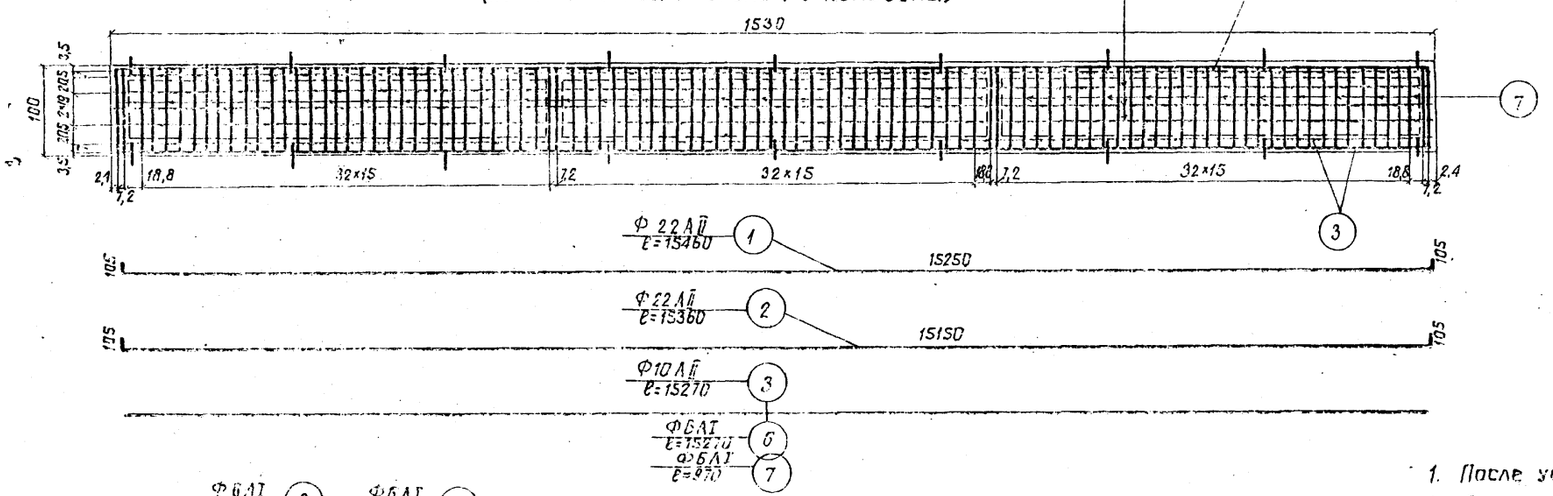

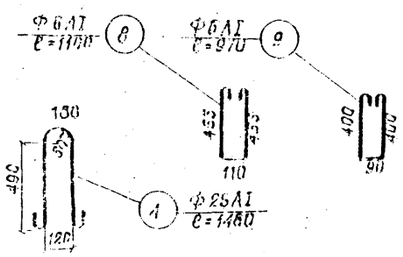

Спецификация арматуры						Выборка арматуры			Марка стали
Наименов элемента	№ № позиций	Диаметр мм	Количество шт	Длина 1 шт. мм	Длина общая м	Диаметр мм	Общая длина м	Общая масса кг	
Блок № 14	1	22 АII	4	15460	62,0	25 АI	5,9	22,7	ВСт3пс2
	2	"	4	15360	61,5	22 АII	123,5	368,0	ВСт5сп2
	3	10 АII	4	15270	61,1	16 АI	5,8	9,2	ВСт3пс2
	4	25 АI	4	1480	5,9	10 АII	61,1	37,9	ВСт5пс2
	5	16 АI	18	320	5,8	6 АI	372,2	82,5	Ст3пс3
	6	6 АI	3	15270	45,8	Бетон М 300			
	7	"	110	970	107,0	$M_{рз}$-200			
	8	"	182	1100	200,0	V - 3,21 м³			
	9	"	20	970	19,4	Масса металла 520,3 кг			

2-2

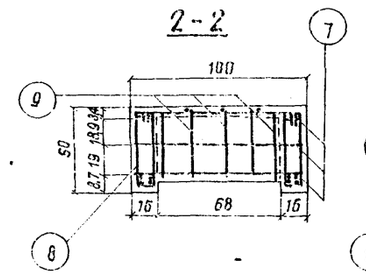

3-3

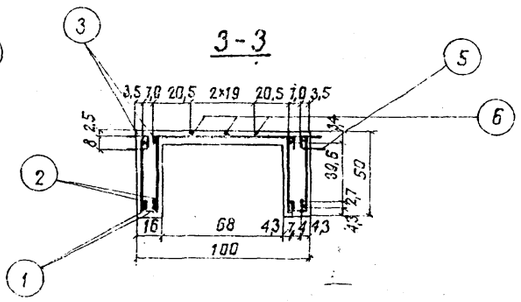

4-4

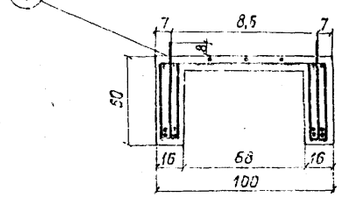

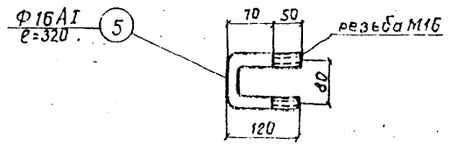

Примечания

1. После установки блока на место строповочные петли срезаются.
2. Размеры на чертеже даны в см, размеры на выносках арматуры - в мм.
3. Арматурная сталь принята по ГОСТ 380-71* и ГОСТ 5781-61*

ТК	Дополнительные устройства на мостах под железную дорогу нормальной колеи		1000 / 26
1974	Переходные мостики	Блок N 14. Опалубочный и арматурный чертежи.	Лист N 17

Опалубочный чертеж

Фасад

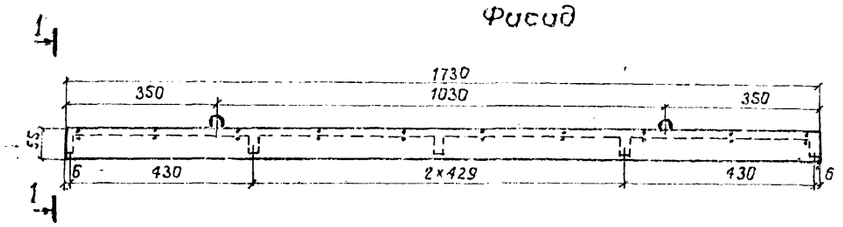

1-1

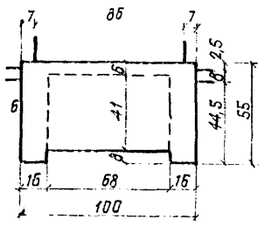

План

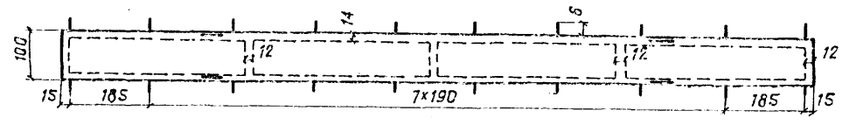

Арматурный чертеж

Фасад

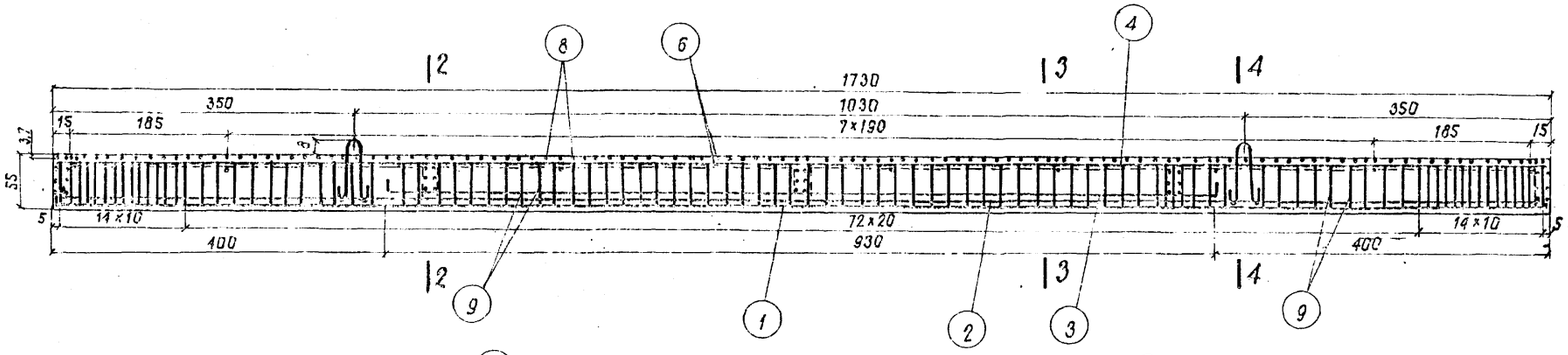

План

(хомуты в ребрах блока не показаны)

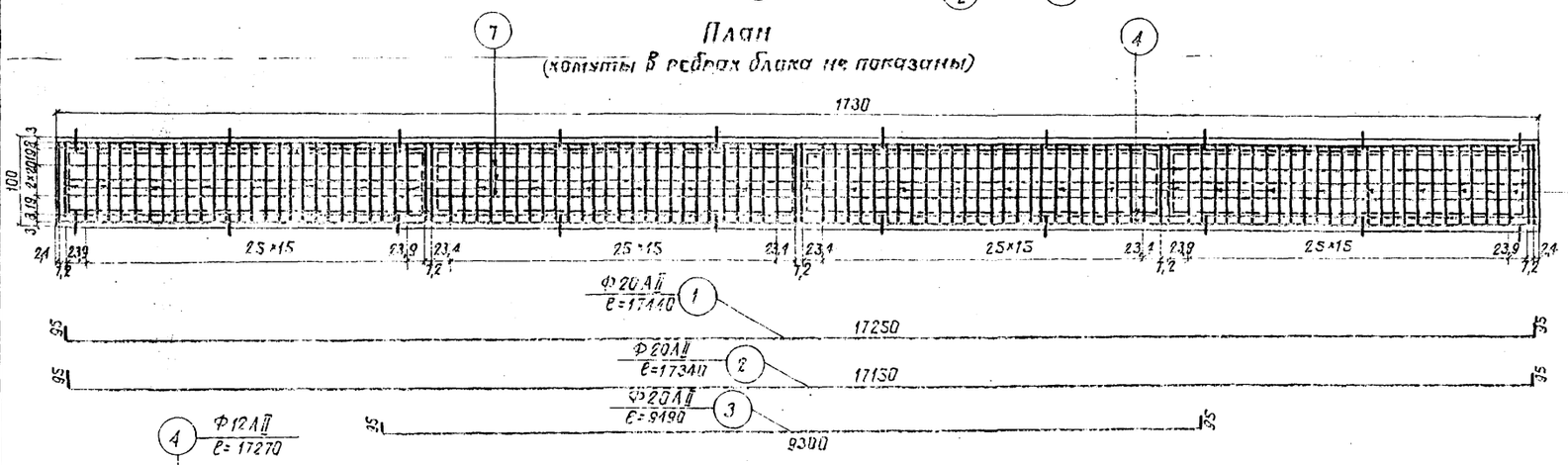

Спецификация арматуры						Выборка арматуры			Марка стали
Наименование элемента	N N позиций	Диаметр мм	Количество шт.	Длина 1 шт. мм	Длина общая м	Диаметр мм	Общая длина м	Общая масса кг	
Блок N15	1	20АII	4	17440	69,8	25АI	6,3	24,2	ВСт3пс2
	2	"	4	17340	69,4	20АII	177,2	437,0	ВСт5сп2
	3	"	4	9490	38,0	12АII	69,1	61,5	ВСт5пс2
	4	12АII	4	17270	69,1	16АI	5,4	10,1	ВСт3пс2
	5	25АI	4	1580	6,3	6АI	436,3	97,2	Ст.3пс3
	6	16АI	20	320	6,4				
	7	6АI	3	17270	51,8				
	8	"	125	970	121,2				
	9	"	202	1190	240,0				
	10	"	25	1010	25,3				

Бетон М 300

Мрз 200

$V = 4,06 м^3$

Масса металла 630,0 кг

2-2

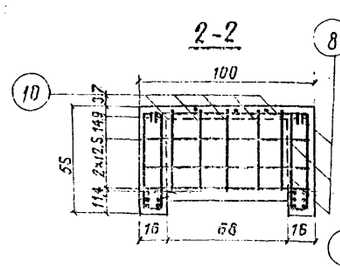

3-3

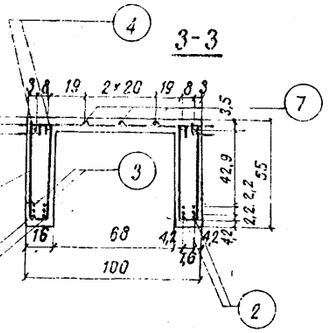

4-4

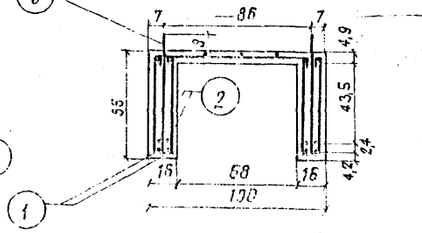

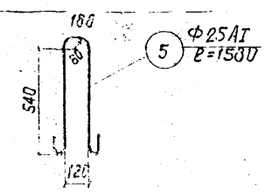

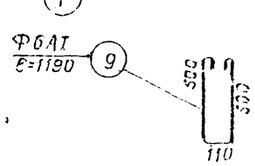

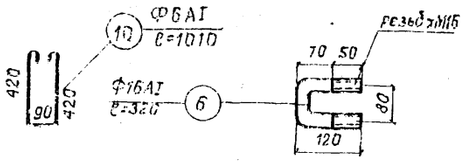

Примечания:

1. После установки блока на места строповочные петли срезаются.
2. Размеры на чертеже даны в см, размеры на выносках арматуры – в мм.
3. Арматурная сталь принята по ГОСТ 380-71* и ГОСТ 5781-61*

ТК	Дополнительные устройства на мостах под железную дорогу нормальной колеи.		1000 / 27
1974	Переходные мостики	Блок N15. Опалубочный и арматурный чертежи.	Лист N15

Инв. № подл. | Подпись и дата | Взам. инв. №

Гипротранс | Гл. инженер | Ананьев
Проверил | Леонтьев
Исполнил | Котлованова

Опалубочный чертеж

Фасад

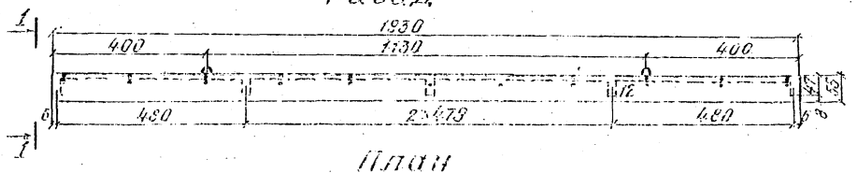

План

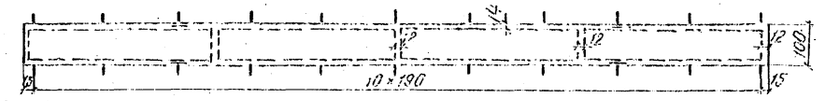

1-1

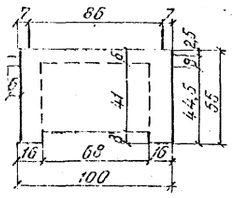

Арматурный чертеж

Фасад

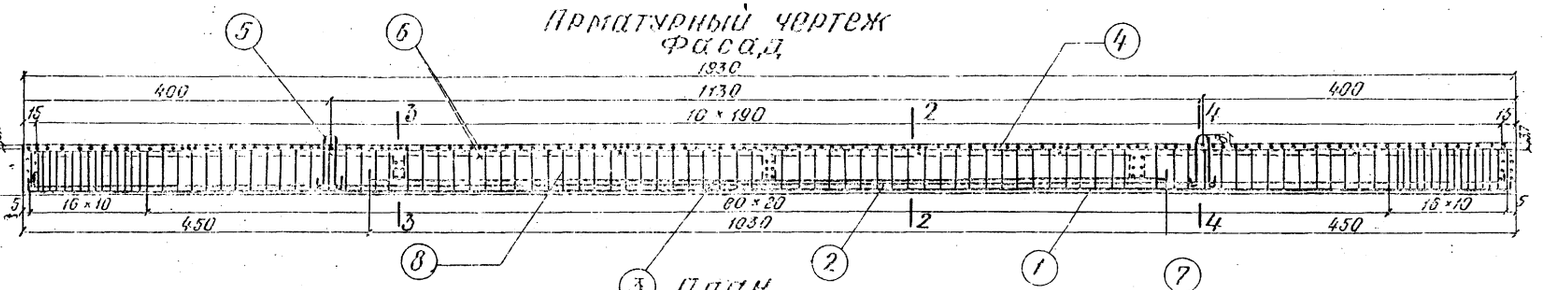

План

(хомуты в ребрах блока не показаны)

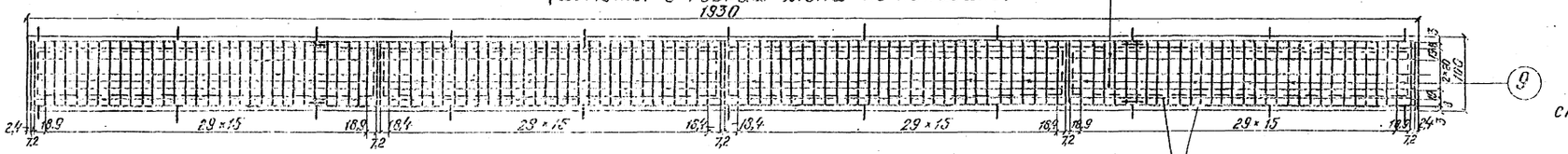

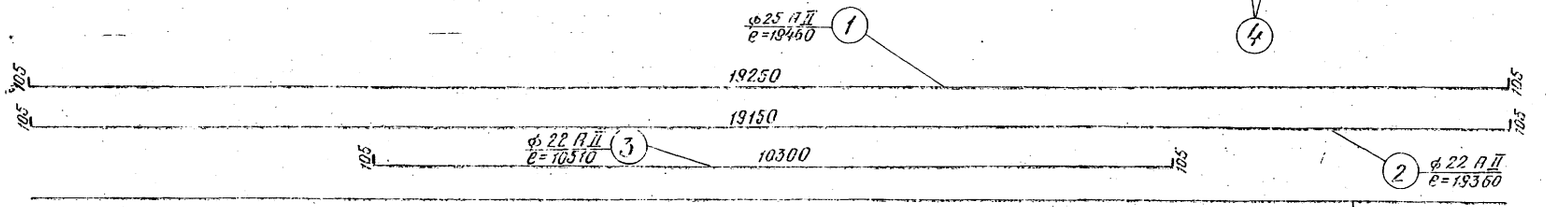

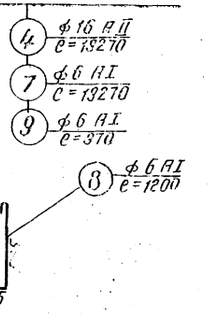

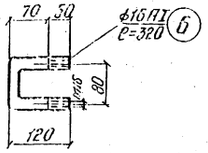

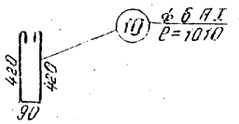

2-2

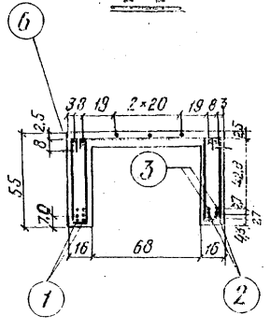

3-3

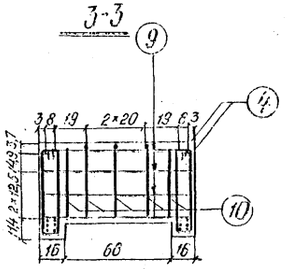

4-4

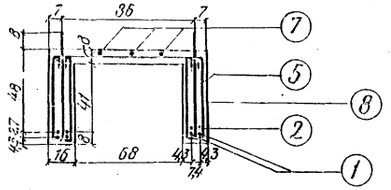

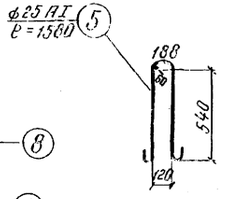

Спецификация арматуры

Позиция	Эскиз	Диаметр	Кол.	Длина 1 шт.	Длина общая	Марка стали
		мм	шт.	мм	м	
	1	25 AII	4	19460	77,8	ВСт5пс2
	2	22 AII	4	19360	77,4	ВСт5пс2
	3	22 AII	4	10510	42,0	ВСт3пс2
	4	16 AII	4	19270	77,1	ВСт5пс2
	5	25 AI	4	1580	6,3	Ст3пс3
	6	16 AI	22	320	7,0	
	7	6 AI	3	19270	57,8	
	8	—»—	226	1200	271,0	
	9	—»—	160	970	155,2	
	10	—»—	25	1010	25,3	

Блок № 16.

Выборка арматуры

Диаметр	Общая длина, м	Общая масса, кг
25 AII	77,8	300,0
22 AII	119,4	356,0
25 AI	6,3	24,2
16 AII	34,1	133,0
6 AI	502,7	111,5

Бетон М300
Мрз200
V- 4,36 м³
Масса металла 924,7 кг

Примечания:

1. После установки блока на место строповочные петли срезаются.
2. Размеры на чертежах даны в см, размеры на выносках арматуры - в мм.
3. Арматурная сталь принята по ГОСТ 380-71 * и ГОСТ 5781-61.*

Проверил Белов
Исполнил Симонова
Гл. инж. Фасиенов
Гл. арх. Розова
Гл. конс. Кальсова
Н. к. Сазонов

ТК 1974г | Дополнительные устройства на мостах под железную дорогу нормальной колеи | Переходные мостики | Блок № 16. Опалубочный и арматурный чертежи. | Лист № 19

Опалубочный чертеж

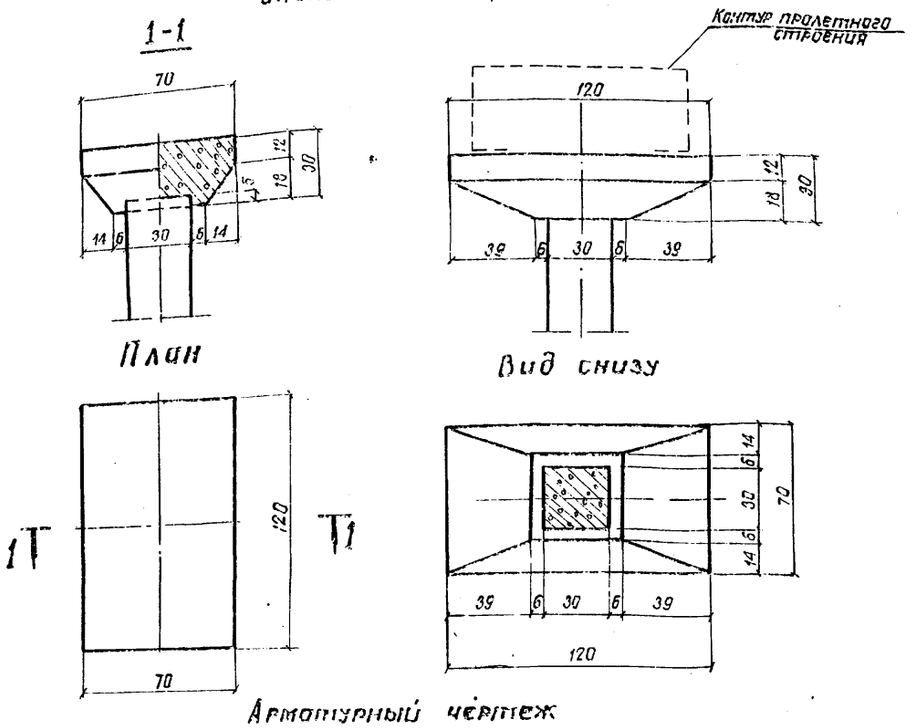

Армирование стойки

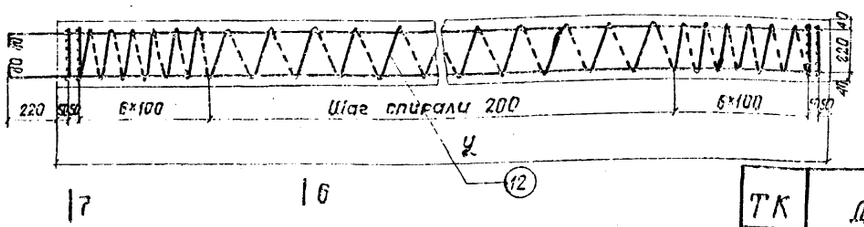

Наименование элемента	NN позиций	Спецификация арматуры: Диаметр мм	Кол. шт.	Длина 1шт. мм.	Длина Общая м	Выборка арматуры: Диаметр мм	Общая длина м	Общая масса кг	Марка стали
Оголовок для блоков N17,18,19	1	10 АII	10	1170	11,70	Блок N17			
	2	"	12	670	8,04	20 АII	17,92	44,2	ВСт5пс2
	3	"	6	520	3,12	16 АII	1,8	2,84	ВСт5пс2
	4	"	6	740	4,44	10 АII	46,28	28,5	ВСт5пс2
	5	"	8	800	6,4	6 АI	49,75	11,0	Ст3пс2
	6	"	8	1230	9,84	Бетон М300 V=0,6 м³ Масса металла - 86,54 кг			
	7	"	1	1540	1,54	Блок N18			
	8	"	2	600	1,2	20АII	23,12	57,0	ВСт5пс2
	9	6 АI	20	250	5,0	16АII	1,8	2,84	ВСт5пс2
	10	16 АII	2	900	1,8	10 АII	46,28	28,5	ВСт5пс2
Стойка к блоку N17 ℓ=4,2м	11	20 АII	4	4480	17,92	6 АI	56,0	12,4	Ст3пс2
	12	6 АI	1	32270	32,27	Бетон М300 V=0,72 м³ Масса металла - 107,2 кг			
	13	6 АI	48	260	12,48	Блок N19			
Стойка к блоку N18 ℓ=5,5м	11	20 АII	4	5780	23,12	20 АII	28,32	70,0	ВСт5пс2
	12	6 АI	1	38550	38,55	16 АII	1,8	2,84	ВСт5пс2
	13	6 АI	48	260	12,48	10 АII	46,28	28,5	ВСт5пс2
Стойка к блоку N19 ℓ=6,8м	11	20 АII	4	7080	28,32	6 АI	62,24	13,8	Ст3пс2
	12	6 АI	1	44840	44,84	Бетон М300 V=0,84 м³ Масса металла - 115,1 кг			
	13	6 АI	48	260	12,48				

Примечания:

1. Основные размеры блоков даны на листе 18.
2. Стойки опор предусматривается изготовлять из железобетонных свай сечением 30×30 см по типовому проекту инв. N 946 или по настоящему чертежу.
3. Размеры на чертеже даны в см, размеры на выносках арматуры - в мм.

ТК	Дополнительные устройства на мостах под железную дорогу нормальной колеи		1000 29
1974	Переходные мостики	Блоки N17,18,19. Опалубочный и арматурный чертежи оголовка и стойки блоков	Лист 20

Шифр 1000 | Леонтьева | Копировал | Самсонова | п.п. | Исполнил

Ополубочный чертеж

1-1

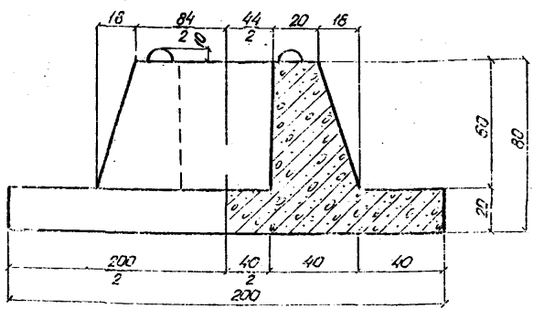

2-2

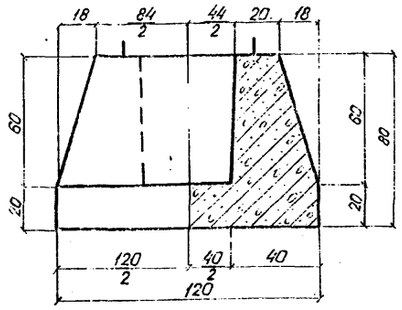

План

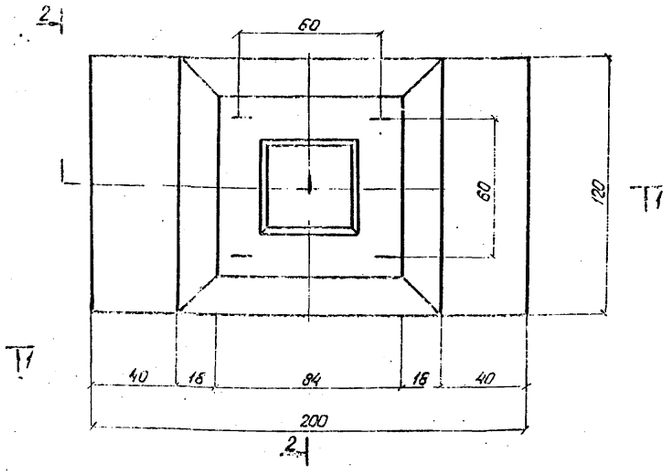

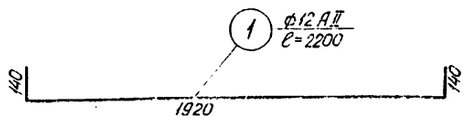

Арматурный чертеж

3-3

4-4

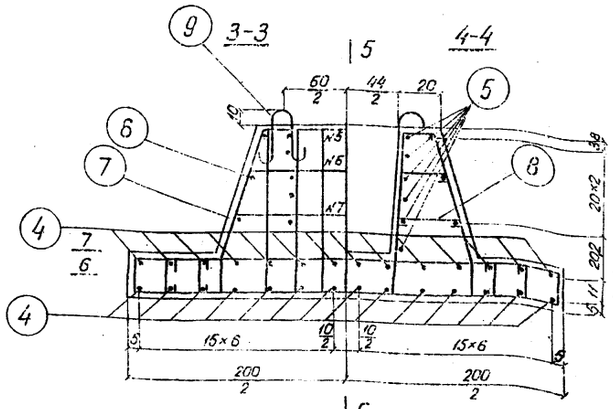

5-5

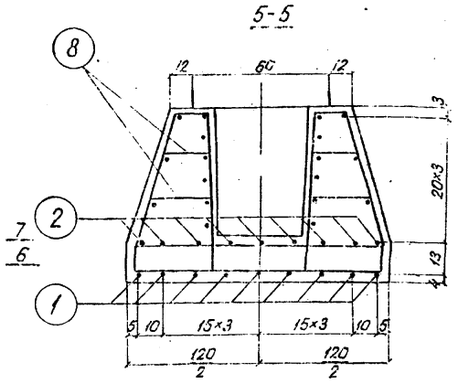

План

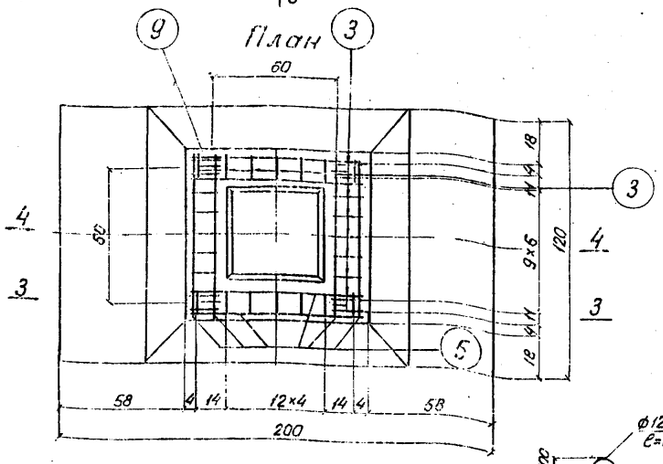

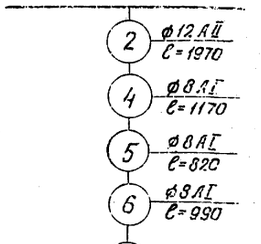

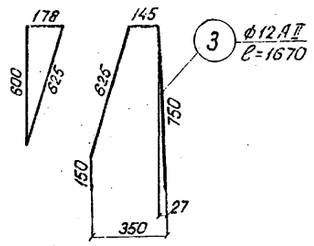

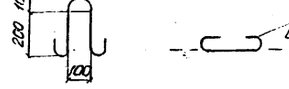

6-6

7-7

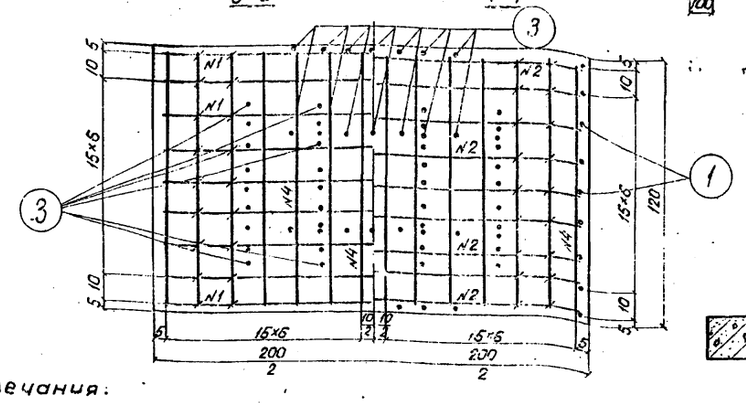

Деталь установки стойки в стакан

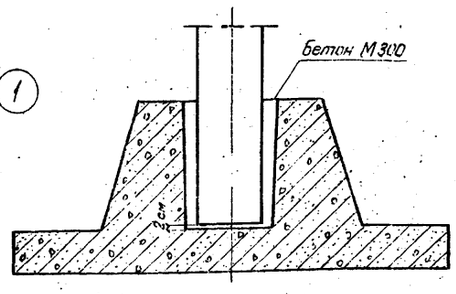

Спецификация арматуры

Наименование элемента	№ позиций	Диаметр мм	Кол шт	Длина 1 шт мм	Длина общая м	Марка стали
Блок N20	1	10 AII	9	2200	19.8	Вст.5пс2
	2	"	9	1970	17.7	Вст.3пс2
	3	"	32	1670	53.44	Вст.5пс2
	4	8 AI	28	1170	32.76	ст.3пс3
	5	"	28	820	22.96	
	6	"	4	940	3.76	
	7	"	4	1060	4.24	
	8	6 AI	76	300	22.8	
	9	12 AI	4	810	3.2	

Выборка арматуры

Диаметр	Общая длина м	Общая масса кг
10 AII	90.94	56.0
12 AI	3.2	2.84
8 AI	63.72	25.1
6 AI	22.8	5.1

Бетон М 300

V = 1,0 м³

Масса металла 89 кг

Примечания:

1. Железобетонная стойка в блоке N20 (башмаке) омоноличивается бетоном М300.
2. Условное сопротивление R' грунтов в основании башмака принято равным 1.5 кг/см².
3. Размеры на чертежах даны в см, размеры на выносках арматуры - в мм.
4. Арматурная сталь принята по ГОСТ 380-71* и ГОСТ 5781-61*.

Блок N 9а

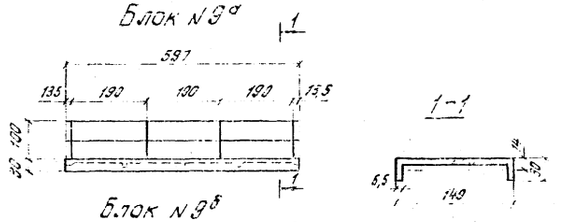

Блок N 9б

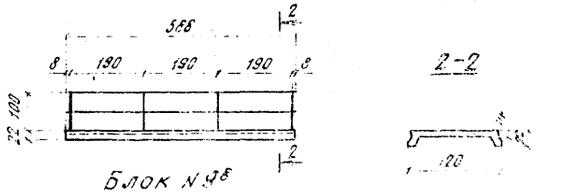

Блок N 9в

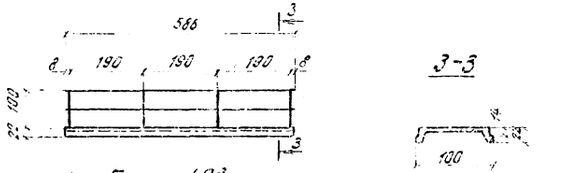

Блок N 9г

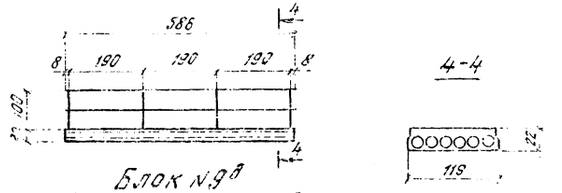

Блок N 9д

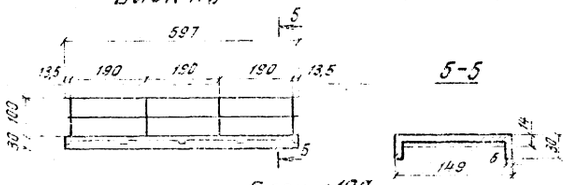

Блок N 12а

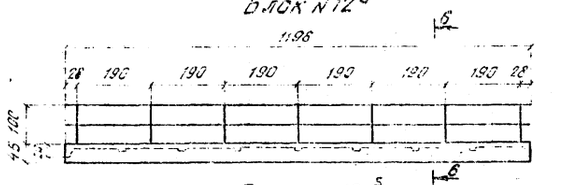

Блок N 12б

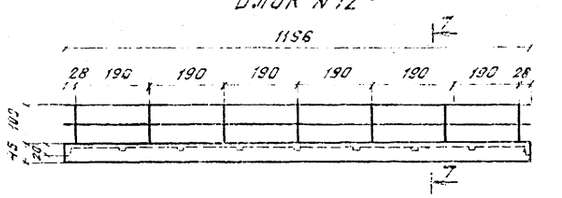

Пример крепления перил

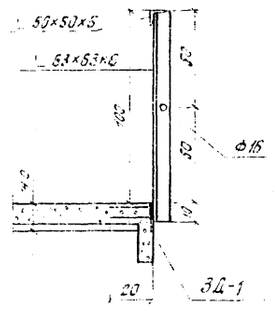

между-путье	Кол пролетов	Длина мостика	Длина пролетн строения	C	N блока	Марка блока	Нагруз временная	Марка бетона	Объем железо-бетона	Масса арматуры	Вес блока	Наименование рабочих чертежей
м	—	м	м	м	—	—	кг/м²	—	м³	кг	т	—
11 / 12	1	5,97	5,97	2,515 / 3,015	9а	ПНС-12 / 15×6	416	200	0,585	45,1	1,42	Серия ПК-01-111 Гипротис 1961г
11 / 12	1	5,88	5,88	2,57 / 3,07	9б	ПРК59-12	410	200	0,42	32,35	1,05	Серия ИИ-03-02 часть I Альбом 101-64 ЦНИИЭП 1964г
11 / 12	1	5,86	5,86	2,57 / 3,07	9в	ПРК59-10	410	200	0,38	41,05	0,95	
11 / 12	1	5,86	5,86	2,57 / 3,07	9г	ПК59-12	650	200	0,825	29,5	2,06	Серия ИИ-03-02 альбом 55, ЦНИИЭП 1966г
11 / 12	1	5,97	5,97	2,515 / 3,015	9д	ПАIV / 15×6 ЗИ	626	300 Мрз200	0,615	58,5	1,5	УНВ. N 885 (шифр 501-208) Гипротрансстрой 1973г
17 / 18	1	11,96	11,96	2,52 / 3,02	12а	ПНКЛ1 / 15×12	522	400	1,96	260,3	4,9	Серия ПК-01-99/82 Выпуск II Гипротис 1982г
17 / 18	1	11,96	11,96	2,52 / 3,02	12б	ПНС-30 / 15×12	536	400	2,08	269,4	5,2	Серия 13-100 ЦНИИ Промзданий и НИИЖБ 1965г

Блок N 8а (N 8б)

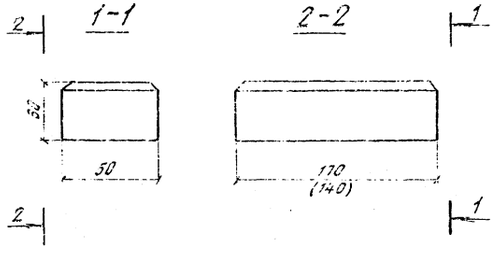

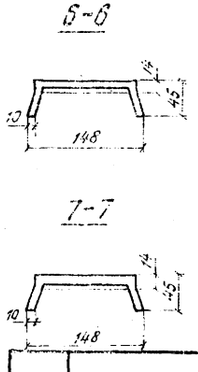

Примечания:

1. На чертеже привязки пролетные строения переходных мостиков, в качестве которых использованы железобетонные плиты перекрытий зданий, изготовляемых заводами Минтрансстроя. См. „Каталог сборных железобетонных конструкций и изделий для транспортного строительства." Раздел I. М. 1970г.
2. Для крепления перильных стоек в пролетных строениях предусмотрены закладные детали марки 3Д-1 – см. лист N 42
3. Установка закладных деталей выполняется в соответствии со схемами разбивки и примером крепления перил
4. Схемы переходных мостиков с применением балных пролетных строений приведены на листе N 7.
5. Размер „с" должен быть не менее 2,45 м (см. лист N 7)
6. Армирование блоков NN 8а, 8б выполняется аналогично блоку N 8 – см. лист N 12.
7. Блок N 8а предназначен для установки на него блоков N 9а, 9б, 12а, 12б, а блок N 8б предназначен для установки блоков N 9в, 9г (см. лист N 7)
8. Размеры на чертеже даны в см. Размер в скобках относится к блоку N 8б.
9. Выбор конструкции плиты для переходного мостика производится при привязке проекта

Пролетное строение переходного мостика

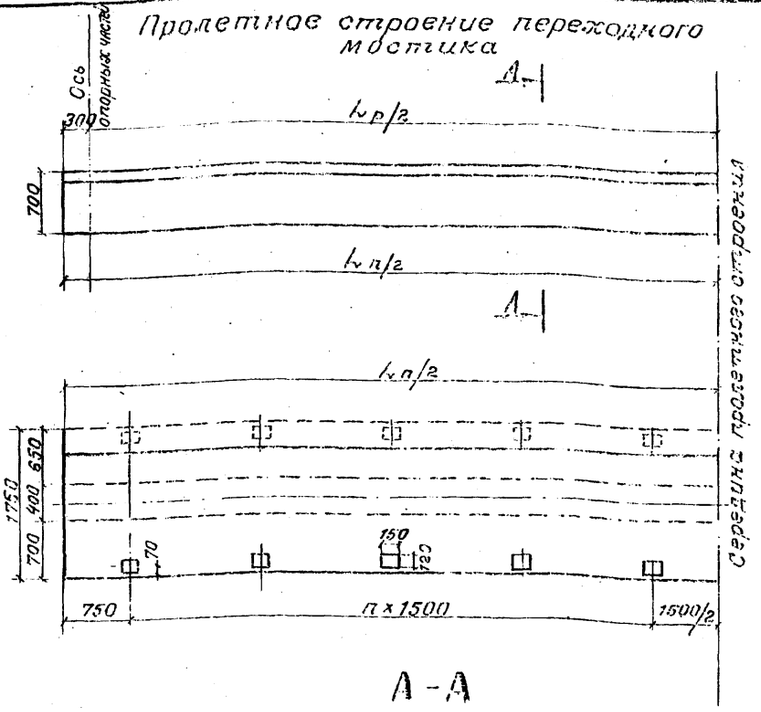

А - А

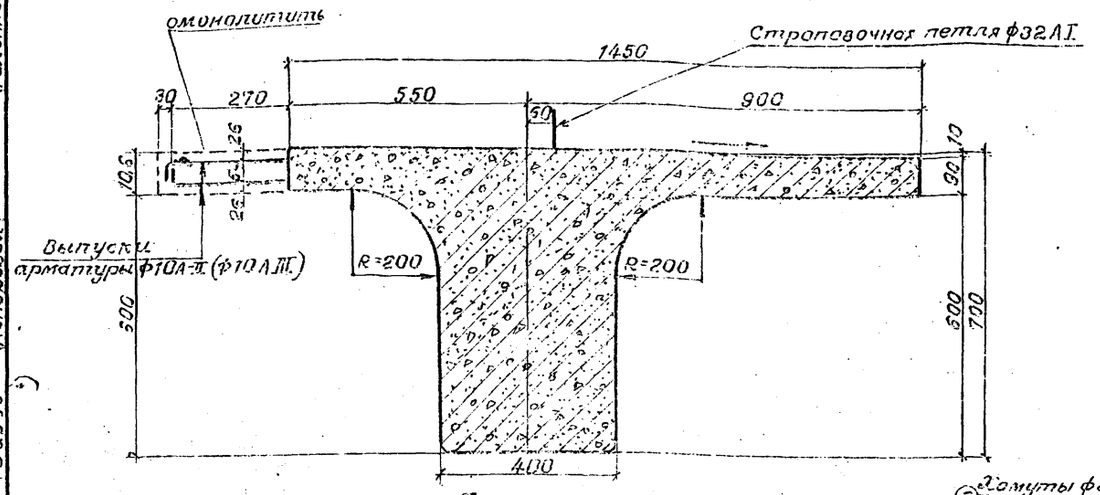

Междупутье	Кол-во пролетов	Длина мостика $L_п$	Длина пролет. строения $L_р$	C	N блока	Нормат. времен. нагрузка	Марка бетона	Объем железобетона	Масса арматуры	Масса блока
м	—	м	м	м	—	кг/м²	—	м³	кг	т
17	1	12	11,4	2,5	12б	400	400	10	1462	12
18				3,0						
21	1	15	14,4	3,0	15а	400	400	12,6	1887	15,1
22				3,5						
23	1	18	17,4	2,5	18а	400	400	15,1	2745	18,1
24				3,0						

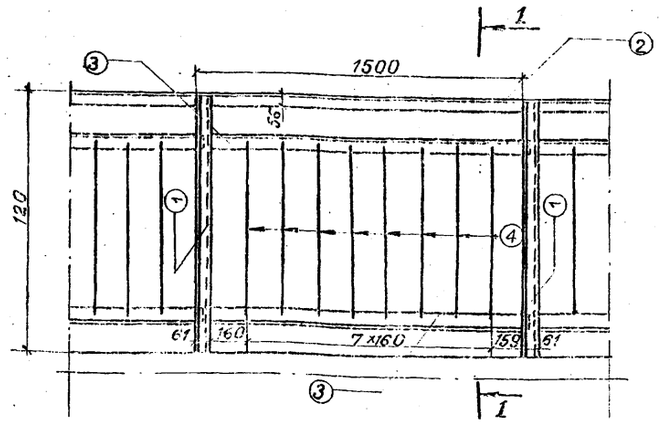

Спецификация металла на одну панель перил

N п/п	Сечение мм	Длина элем. мм	Кол. шт.	Полная длина м	Масса 1 п.м кг.	Общая масса кг.	Марка стали
1	56×56×5	1170	2	2,34	4,25	9,95	М16С
2	56×56×5	1500	1	1,50	"	6,38	
3	36×36×4	1500	2	3,00	2,16	6,47	
4	ф12	830	8	6,64	0,89	5,91	Ст3 пс5
Итого на 1 панель						28,71	—
Итого на 1 п.м. моста						38,2	—

Крепление перильной стойки

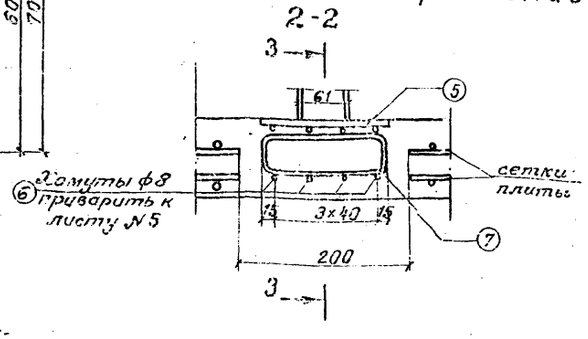

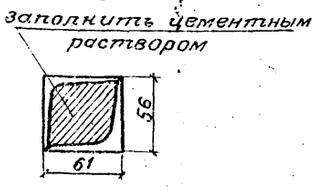

Спецификация металла на одно закрепление перильной стойки.

N п/п	Сечение мм	Длина элем. мм	Кол-во шт.	Полная длина м	Масса 1 п.м кг.	Общая масса кг.	Марка стали
5	120×10	150	1	0,15	94	1,40	М16С
6	ф8	350	4	1,40	0,395	0,55	Ст-3пс3
7	ф8	336	2	0,67	0,395	0,26	Ст-3пс3
Итого на 1 закрепление						2,21	—

Примечания:

1. На чертеже приведены пролетные строения переходных мостиков, в качестве которых использованы блоки пролетных строений пешеходных мостов через железные дороги (рабочие чертежи)-по типовому проекту инв. № 728/2, Гипротранс-мост 1970г.
2. Схемы переходных мостиков с применением данных пролетных строений приведены на листе № 7.
3. В поперечном сечении проектируемого переходного мостика используется один блок Т-образного сечения.
4. Левая консоль блока армируется распределительной арматурой по аналогии с правой консолью, после чего бетонируется.
5. Размер „С" должен быть не менее 2,45м (см. лист № 7)
6. Перила изготавливаются и устанавливаются целыми секциями.
7. Арматурная сталь принята марки Ст.3пс3по ГОСТ 380-71
   Прокатная сталь марки М16С по ГОСТ 6713-53
8. Для пролетных строений предусмотрены резиновые опорные части марки РМП-4 по тип. проекту инв. № 728/2.
   Под каждый конец пролетного строения устанавливаются две резиновые опорные части по всей его ширине.
9. Строповочные петли после установки блока на место срезаются.
10. В местах установки закладных деталей перильных стоек в плите пролетного строения производится вырезка участков стержней арматурных сеток (см. лист 22-И тип. пр. инв. № 728/2)

Ленинград

Гл. инженер	Гросиутов	Сдал	Галонкина
Гл. конструктор	Гальчин	Сдал	Белова
Проверил	Зайцев	Выпол.	Варов
Исполнил	Л.М.	Копировал	

ТК	Дополнительные устройства на мостах под жел. дорогу нормальной колеи.	1000	32
1975	Переходные мостики. Блоки №№ 12б, 15а, 18а Основные данные.	Лист № 23	

Фасад

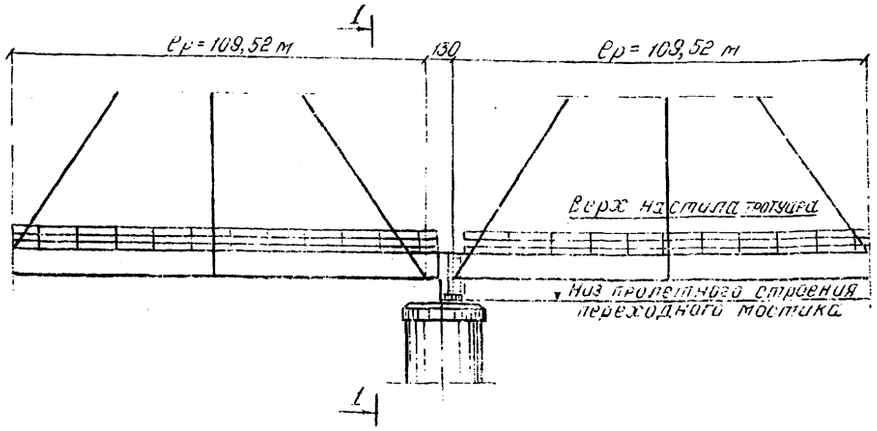

1-1

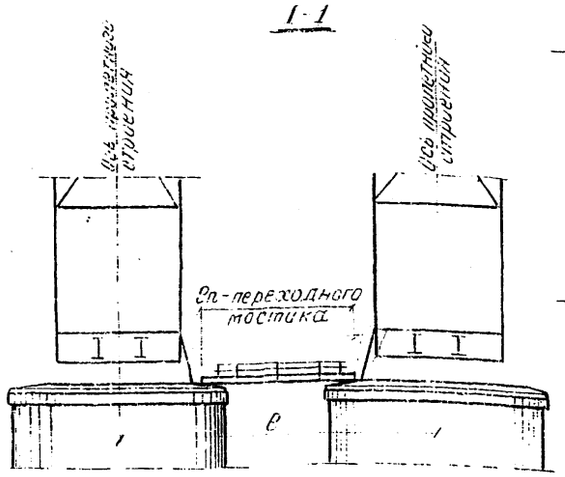

Фасад

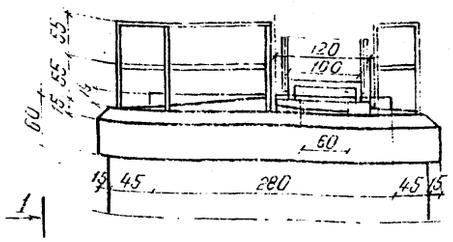

1-1

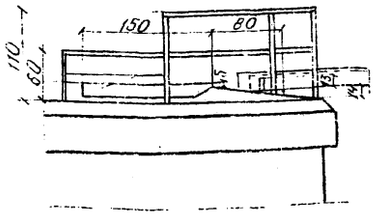

План

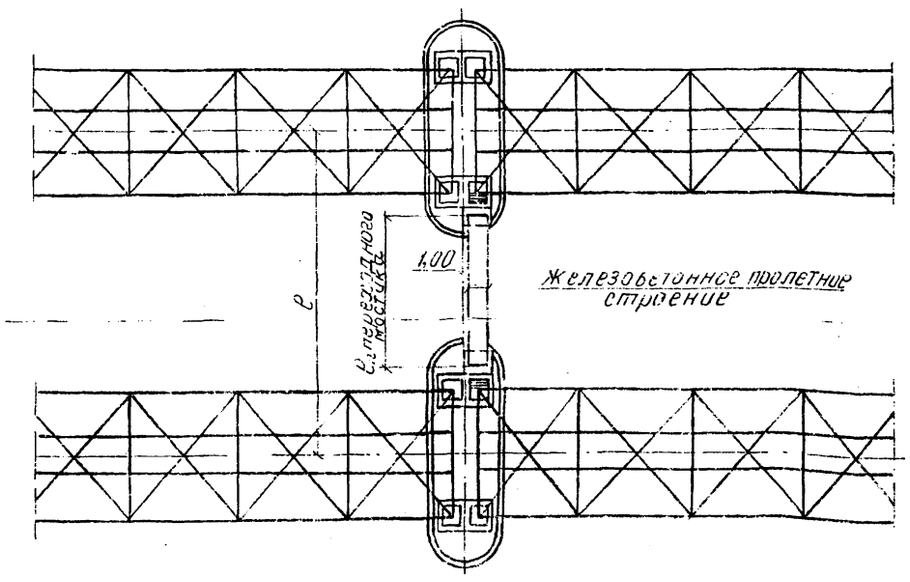

План

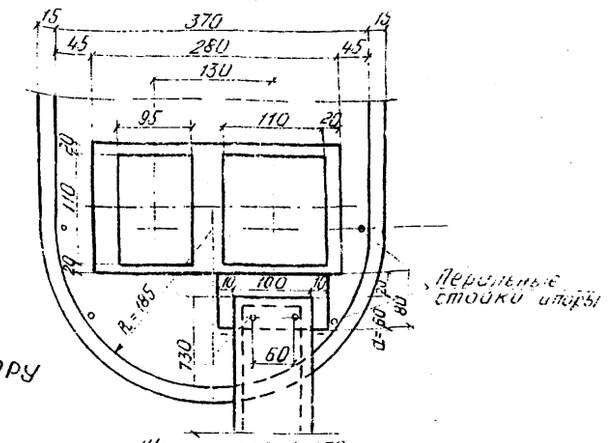

Лестница для спуска на опору
(перила не показаны)

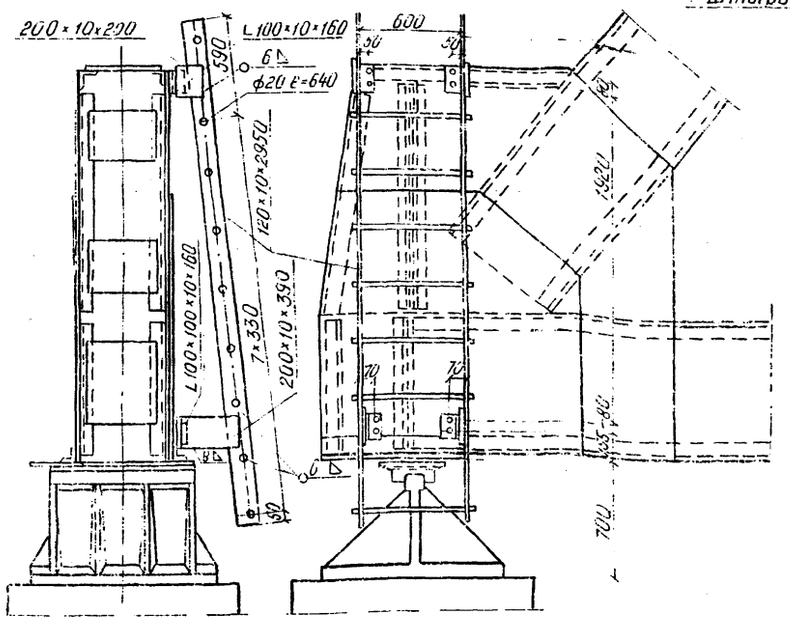

Примечания:

1. Переходные железобетонные мостики ставятся между опорами железнодорожных мостов на 2-х путных участках пути при длине мостов более 300м и расстоянии между опорами в свету до 17м. Расстояние между мостиками не > 300 м.
2. Размер „а" для всех мостиков должен быть не менее 0,3 м
3. Конструкция лестницы для спуска на опору приведена в проекте инв. N 690 выпуск 7.
4. Для опирания переходного мостика на существующие опоры, на поверхности сливов бетонируются опорные площадки.
5. Размеры на чертеже даны в см.

Гипротранс	Сборник		
Калуговоз			
Проверил	Ильина		
Исполнил	Белова		
Гл. инж.			
Нач. отд.			

ТК	Дополнительные устройства на мостах под железную дорогу нормальной колеи.	1000	33
1974 г.	Переходные мостики	Общий вид железобетонного мостика между опорами мостов. Лестница для спуска на опору	Лист N 24

Схема пролетного строения

Фасад

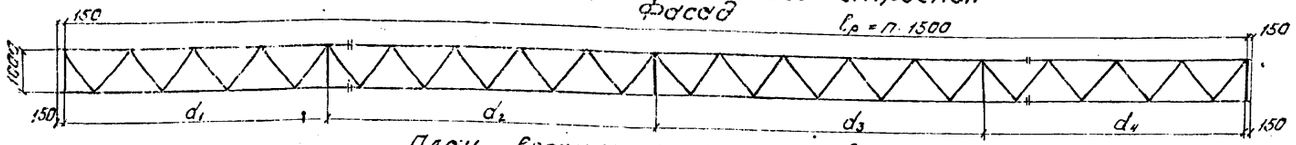

План верхних и нижних связей

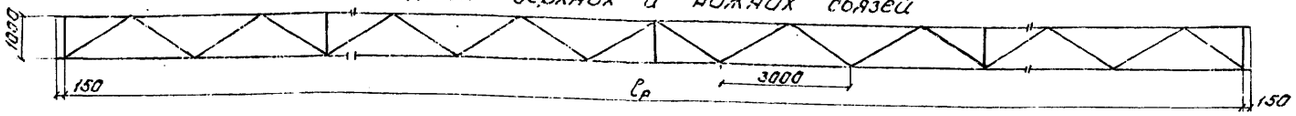

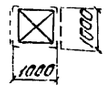

Размещение поперечных связей

$\ell_р$ мм	п	d_1 мм	d_2 мм	d_3 мм
27000	18	6000	7500	7500
25500	17	6000	6000	7500
24000	16	6000	6000	6000

Фасад

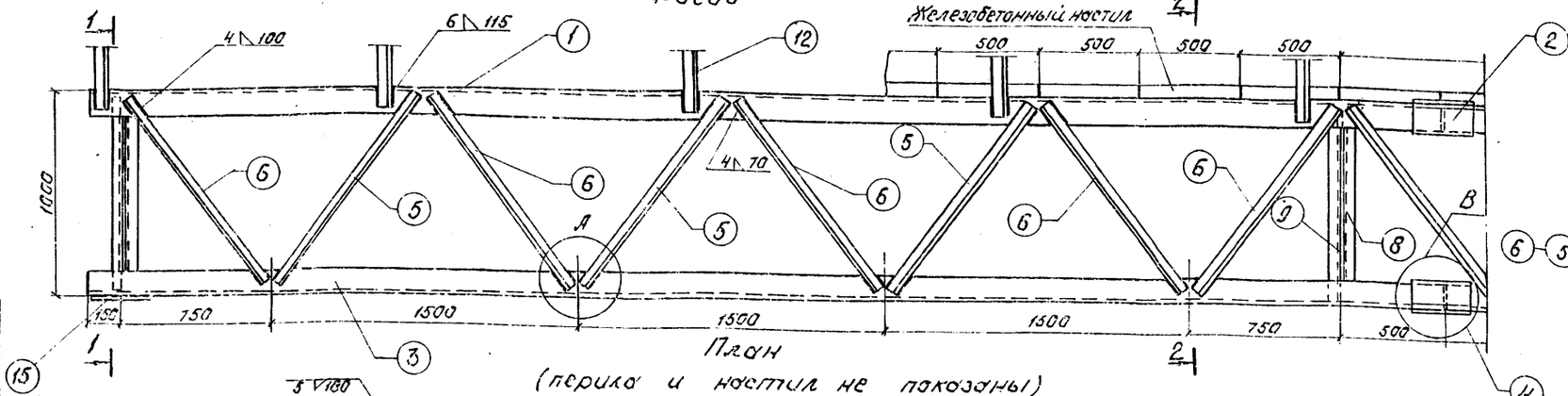

План

(перила и настил не показаны)

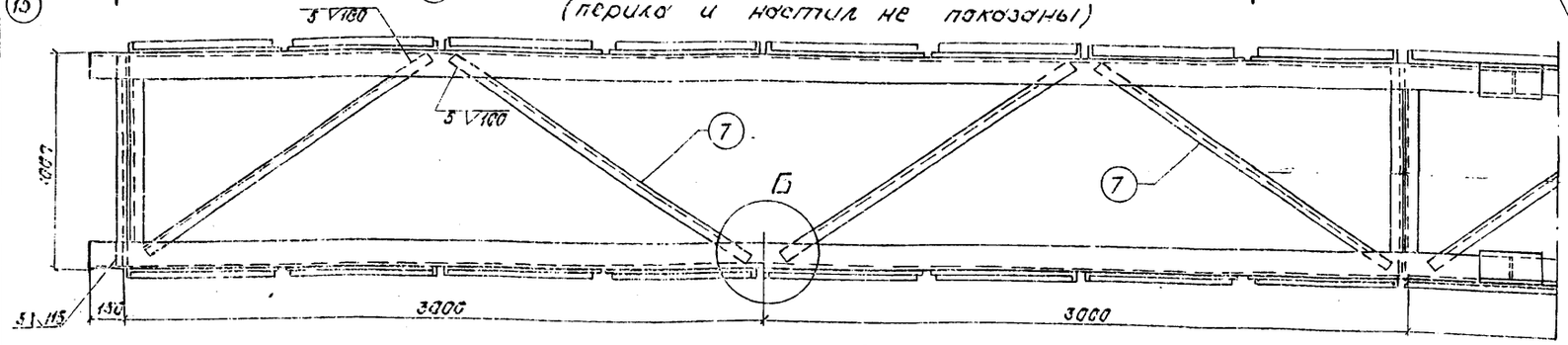

Спецификация металла

№ поз	Наименование элемента	Материал	Сечение мм	Длина мм	Кол. шт.	Общая длина м	Масса кг: 1 п.м.	Масса кг: общая
	$\ell_р$ = 27,0 м							
1	Верхний пояс	ГОСТ 8509-72 Ст3сп2	L125×125×9	6650	4	26,6	17,3	460,0
2	——"——	——"——	L125×125×12	14000	2	28,0	27,7	775,0
3	Нижний пояс	——"——	L110×110×8	6650	4	26,6	13,5	359,0
4	——"——	——"——	L125×125×9	14000	2	28,0	17,3	485,0
5	Раскос	——"——	L56×56×5	114	12	1,4	4,25	5,9
6	——"——	——"——	L45×45×5	114	60	6,8	3,37	22,9
7	Раскос пред связей	——"——	L56×56×5	1620	36	58,4	4,25	248,0
8	Раскос диафрагмы	——"——	——"——	1090	10	10,9	4,25	46,3
9	Стойка, раскосы диафр.	——"——	——"——	940	20	18,8	4,25	80,0
10	Фасонка	ГОСТ 19323-10* Ст3сп2	-200×10	200	25	5,0	15,7	78,5
11	Накладки стыка пояса	——"——	-125×10	300	16	4,8	10,6	50,8
12	Стойка перил	——"——	∠63×63×6	1300	36	46,4	5,72	282,0
13	Поручень	——"——	∠56×56×5	27300	2	54,6	4,25	233,0
14	Прокладное заполнение	ГОСТ 5781-61* Ст3сп2 ГОСТ 19323-10* Ст3сп2	ф 16	27300	2	54,6	1,58	86,4
15	Опорный лист		-140×10	250	4	1,0	10,9	10,9
	Итого							3223,8
	$\ell_р$ = 25,5 м							
1	Верхний пояс	ГОСТ 8509-72 Ст3сп2	L125×125×9	6650	4	26,6	17,3	460,0
2	——"——	——"——	L125×125×12	12500	2	25,0	27,7	693,0
3	Нижний пояс	——"——	L110×110×8	6650	4	26,6	13,5	359,0
4	——"——	——"——	L125×125×9	12500	2	25,0	17,3	433,0
5	Раскос	——"——	L56×56×5	114	12	1,4	4,25	5,9
6	——"——	——"——	L45×45×5	114	56	6,4	3,37	21,6
7	Раскос пред связей	——"——	L56×56×5	1620	34	55,0	4,25	234,0
8	Раскос диафрагмы	——"——	——"——	1090	10	10,9	4,25	46,3
9	Стойка, раскосы диафр.	——"——	——"——	940	20	18,8	4,25	80,0
10	Фасонка	ГОСТ 19323-10* Ст3сп2	-200×10	200	25	5,0	15,7	78,5
11	Накладки стыка пояса	——"——	-125×10	300	6	4,8	10,6	50,8
12	Стойка перил	——"——	∠63×63×6	1300	36	46,8	5,72	268,0
13	Поручень	——"——	∠56×56×5	25800	2	51,6	4,25	220,0
14	Прокладное заполнение	ГОСТ 5781-61* Ст3сп2 ГОСТ 19323-10* Ст3сп2	ф 16	25600	2	51,6	1,58	81,5
15	Опорный лист		-140×10	250	4	1,0	10,9	10,9
	Итого							3042,5
	$\ell_р$ = 24,0 м							
1	Верхний пояс	ГОСТ 8509-72 Ст3сп2	L125×125×8	6650	4	26,6	15,5	412,0
2	——"——	——"——	L125×125×10	1100	2	22,0	19,1	421,0
3	Нижний пояс	——"——	L110×110×8	6650	4	26,6	13,5	356,0
4	——"——	——"——	L125×125×8	1100	2	22,0	15,5	330,0
5	Раскос	——"——	L56×56×5	114	12	1,4	4,25	5,9
6	——"——	——"——	L45×45×5	114	52	5,9	3,37	19,6
7	Раскос пред связей	——"——	L56×56×5	1620	32	52,0	4,25	221,0
8	Раскос диафрагмы	——"——	——"——	1090	10	10,9	4,25	46,3
9	Стойка, раскосы диафр.	——"——	——"——	940	20	18,8	4,25	80,0
10	Фасонка	ГОСТ 19323-10* Ст3сп2	-200×10	200	25	5,0	15,7	78,5
11	Накладки стыка пояса	——"——	-125×10	300	16	4,8	10,6	50,8
12	Стойка перил	——"——	∠63×63×6	1300	34	44,2	5,72	253,0
13	Поручень	——"——	∠56×56×5	24300	2	46,6	4,25	199,0
14	Прокладное заполнение	ГОСТ 5781-61* Ст3сп2 ГОСТ 19323-10* Ст3сп2	ф 16	24300	2	46,6	1,58	73,6
15	Опорный лист		-140×10	250	4	1,0	10,9	10,9
	Итого							2564,3

Объемы плит настила на пролетное строение

Длина пролетного строения м	Кол. плит настила	Объем бетона: 1 шт.	Объем бетона: всего	Масса стержней арматуры: 1 шт.	Масса стержней арматуры: всего
24,0	48	0,04	1,9	1,9	91
25,5	51		2,0		97
27,0	54		2,1		103

Примечания:

1. Элементы пролетного строения изготовляются из стали марки Ст3сп2 с гарантией свариваемости по ГОСТ 380-71*.
2. Катеты сварных швов раскосов и связей - 5 мм.
3. Детали приведены на листе № 27, конструкция опирания - на листе № 28.

Инв. № подл. | Подпись и дата | Взам. инв. № | Инв. № дубл. | Подпись и дата

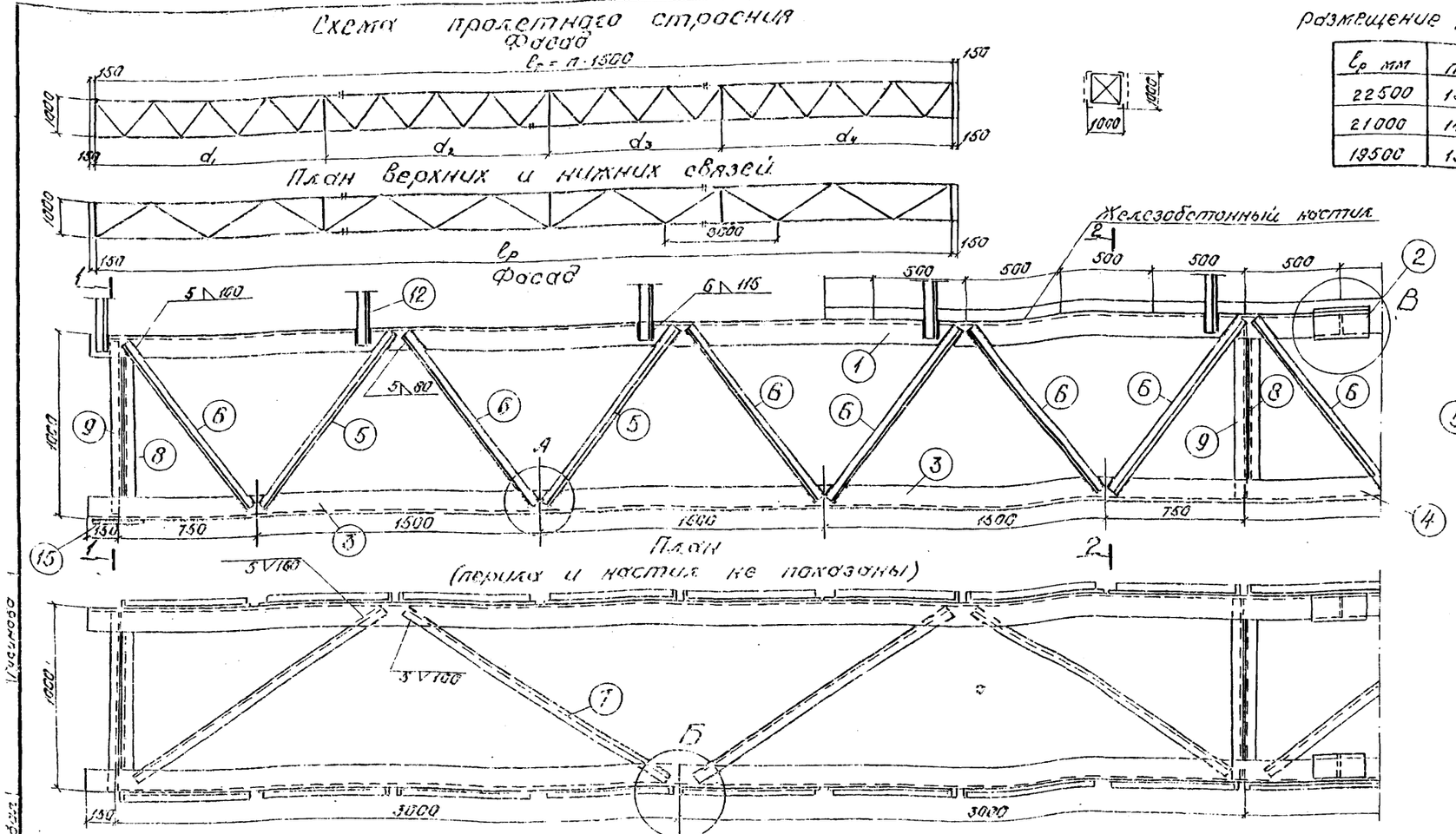
Схема пролетного строения

Размещение поперечных связей

l_p мм	n	d_1 мм	d_2 мм	d_3 мм
22500	15	6000	6000	4500
21000	14	6000	4500	4500
19500	13	4500	6000	4500

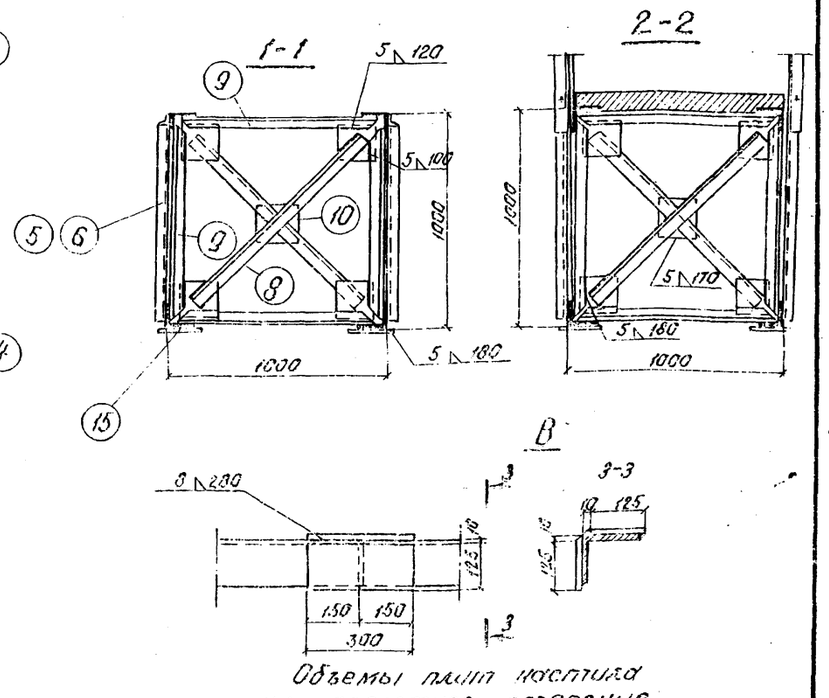

Объемы плит настила на пролетное строение

Длина пролетного строения м	Кол. плит настила	Объем бетона м³ 1 шт.	Объем бетона м³ Всего	Масса арматуры кг 1 шт.	Масса арматуры кг Всего
19,5	39	0,04	1,5	1,9	74
21,0	42		1,7		78
22,5	45		1,8		85

Спецификация металла

№ позиции	Наименование элемента	Материал	l_p = 22,5 м: Сечение мм	Длина мм	Кол. шт.	Общая длина м	Масса кг 1 п.м.	Масса кг Общая	l_p = 21,0 м: Сечение мм	Длина мм	Кол. шт.	Общая длина м	Масса кг 1 п.м.	Масса кг Общая	l_p = 19,5 м: Сечение мм	Длина мм	Кол. шт.	Общая длина	Масса кг 1 п.м.	Масса кг Общая
1	Верхний пояс	ГОСТ 8509-72 Вст3сп2	L125×125×8	6650	4	26,6	15,5	413,0	L125×125×8	10250	2	20,5	15,5	318,0	L125×125×8	10150	2	20,3	15,5	315,0
2	—"—	—"—	L125×125×9	9500	2	19,0	17,3	329,0	L125×125×8	11050	2	22,1	15,5	342,0	L125×125×8	9650	2	19,3	15,5	300,0
3	Нижний пояс	—"—	L110×110×8	11650	2	23,3	13,5	314,0	L110×110×8	10250	2	20,5	13,5	278,0	L110×110×8	10150	2	20,3	13,5	274,0
4	—"—	—"—	L110×110×8	11150	2	22,3	13,5	302,0	L110×110×8	11050	2	22,1	13,5	298,0	L110×110×8	9650	2	19,3	13,5	260,0
5	Раскос	—"—	L56×56×5	114	8	0,91	4,25	3,87	L56×56×5	114	8	0,91	4,25	3,87	L56×56×5	114	8	0,91	4,25	3,87
6	—"—	—"—	L45×45×5	114	52	5,9	3,37	19,9	L45×45×5	114	48	5,47	3,37	18,5	L45×45×5	114	46	5,24	3,37	17,6
7	Раскос прод. связей	—"—	L56×56×5	1620	30	48,6	4,25	206,0	L56×56×5	1620	28	45,5	4,25	193,5	L56×56×5	1620	26	42,2	4,25	179,8
8	Раскос диафрагмы	—"—	L56×56×5	1090	10	10,9	4,25	46,3	L56×56×5	1090	10	10,9	4,25	46,3	L56×56×5	1090	10	10,9	4,25	463
9	Стойка, распорка диафр.	ГОСТ 8323-70 Вст3сп2	—"—	940	20	18,8	4,25	80,0	L50×50×5	940	20	18,8	4,25	80,0	L50×50×5	940	20	18,8	4,25	80,0
10	Фасонка	—"—	−200×10	200	25	5,0	15,7	78,5	−200×10	200	25	5,0	15,7	78,5	−200×10	200	25	5,0	15,7	78,5
11	Накладка стыка пояса	—"—	−125×10	300	12	3,6	10,6	38,2	−125×10	300	8	2,4	10,6	25,4	−125×10	300	8	2,4	10,6	25,4
12	Стойка перил	—"—	L63×63×6	1300	32	41,7	5,72	238,0	L63×63×6	1300	30	39,0	5,72	222,0	L63×63×6	1300	28	36,4	5,72	209,0
13	Поручень перил	—"—	L56×56×5	22800	2	45,6	4,25	194,0	L56×56×5	21300	2	42,6	4,25	181,0	L56×56×5	19800	2	39,6	4,25	168,0
14	Перильное заполнение	ГОСТ 3761-61 Вст3сп2	Ф 16	22800	2	45,6	1,58	72,1	Ф 16	21300	2	42,6	1,58	67,5	Ф 16	19800	2	39,6	1,58	62,6
15,15'	Опорный лист	ГОСТ 8323-70 Вст3сп2	−140×10	250	4	1,0	10,9	10,9	−140×10	250	4	1,0	10,9	10,9	−140×10	250	4	1,0	10,9	10,9
	Итого							2333						2146						1957

Примечания:

1. Элементы пролетного строения изготовляются из стали марки Вст3сп2 с гарантией свариваемости по ГОСТ 380-71*.
2. Катеты сварных швов раскосов и связей - 5 мм.
3. В проекте принято 2 стыка верхнего пояса и один стык нижнего пояса на одну ферму пролетом 21,0 м и 2 стыка поясов (стыки поясов располагаются в середине пролета) - на ферму пр. стр. 22,5 м.
4. Детали приведены на листе № 27.

Конструкция опирания - на листе № 28.

ТК	Дополнительные устройства на мостах под железную дорогу нормальной колеи		1000 35
1974 г.	Переходные мостики.	Металлические пролетные строения переходных мостиков между опорами мостов (l_p = 22,5 м; 21 м; 19,5 м).	Лист № 26.

Шифр 16-55
Ленгипроводхоз
Инв.№ подл. | Подпись и дата | Взам.инв.№ | Инв.№ дубл. | Подпись и дата | Взам.инв.№ | Гусинова | Гвоздилина | Копировал | Сверил | Гусинова | Гвоздилина | Проверил | Н.контр. | Гл.инж.

Деталь перил

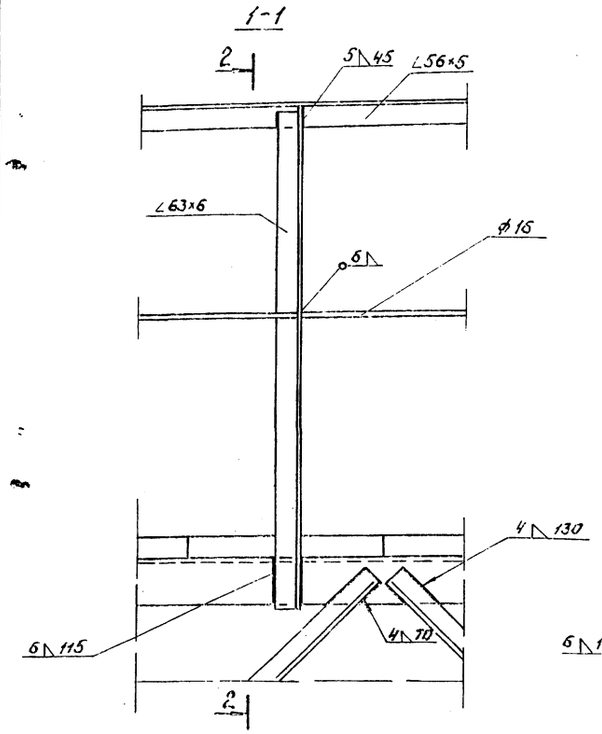

Железобетонные плиты настила

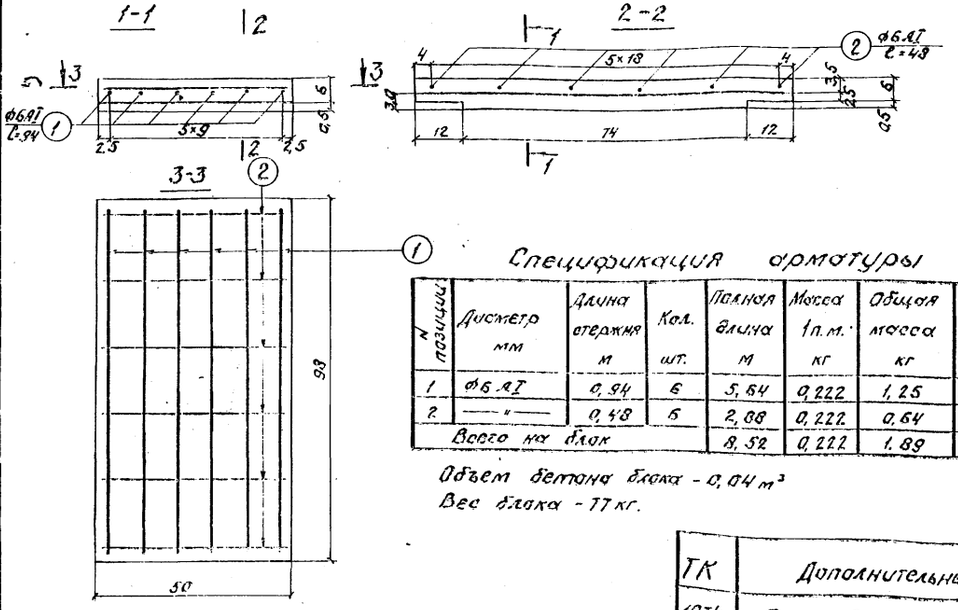

Спецификация арматуры

№ позиции	Диаметр мм	Длина стержня м	Кол. шт.	Полная длина м	Масса 1 п.м. кг	Общая масса кг	Марка арм. стали
1	∅6 AI	0,94	6	5,64	0,222	1,25	ст3пс3
2	—"—	0,48	6	2,88	0,222	0,64	ст3пс3
Всего на блок				8,52	0,222	1,89	

Объем бетона блока - 0,04 м³
Вес блока - 77 кг.

А

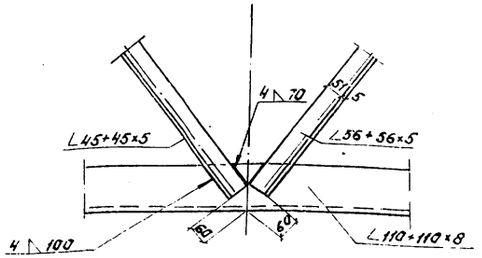

Б

(уголки раскосов не показаны).

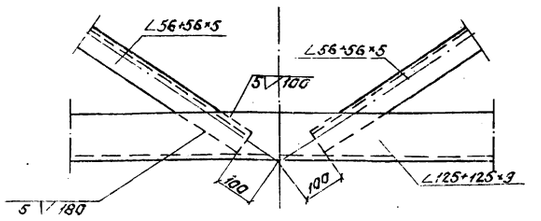

Детали опорных частей

а) подвижных

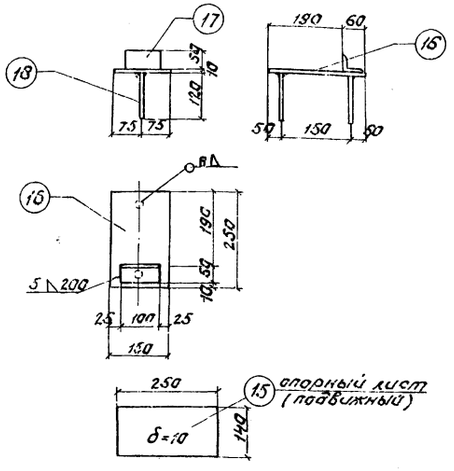

15 опорный лист (подвижный)

б) неподвижных

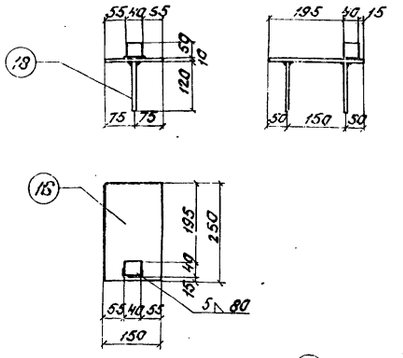

15а опорный лист (неподвижный)

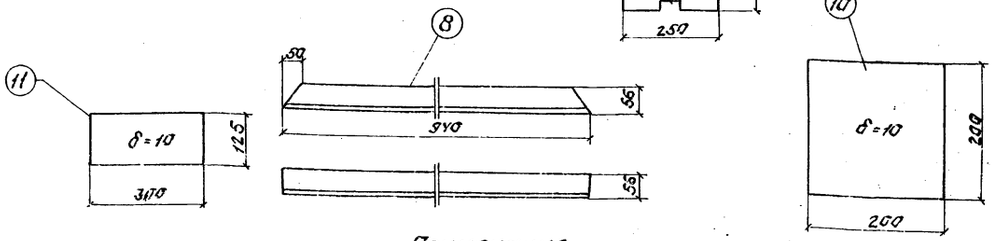

Примечания.

1. Расположение узлов А и Б показано на листах №№ 25, 26.
2. Опорные части приведены на листе № 28.
3. Размеры железобетонных плит настила даны в см.

Фасад

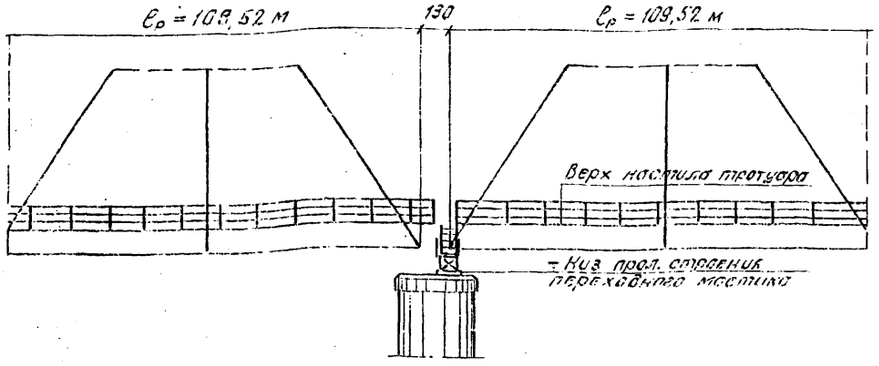

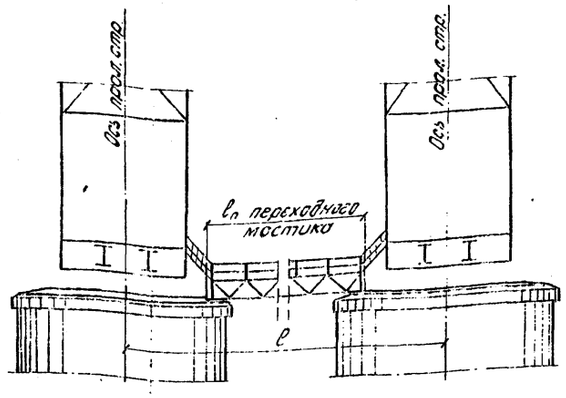

План

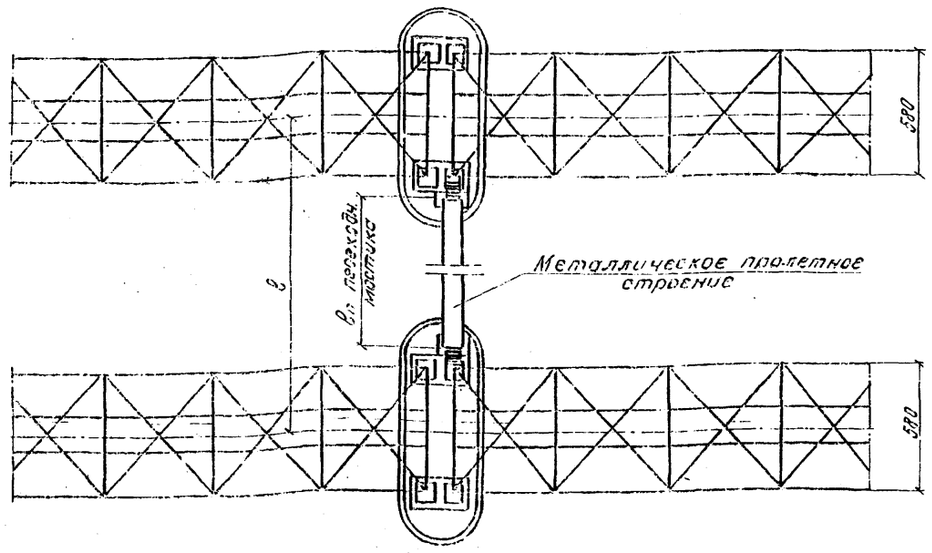

Фасад

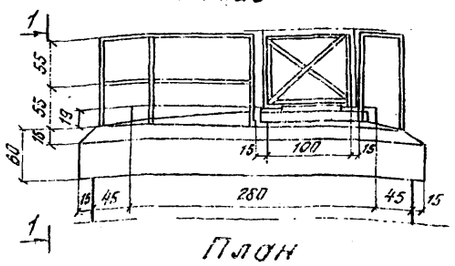

1-1

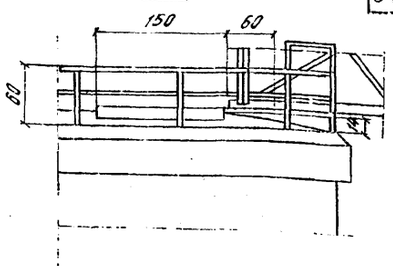

План

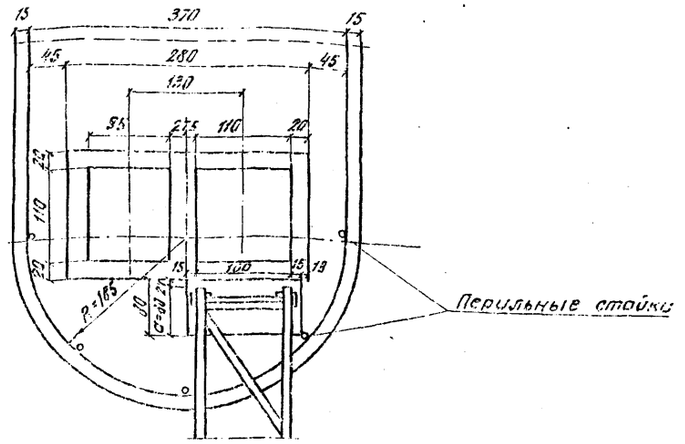

Опорные узлы

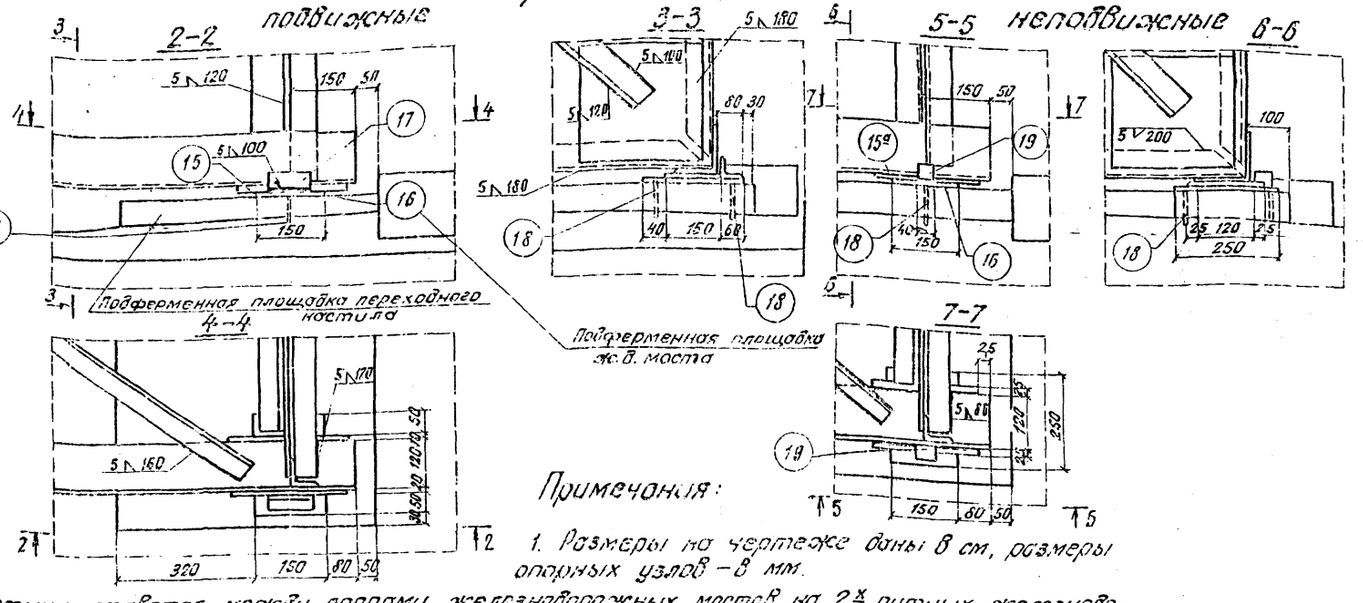

Спецификация металла опорных частей на переходной мостик

Позиция	Наименование элемента	Сечение	Длина мм	Материал	Кол.	Масса кг: един.	Масса кг: общ.
	Подвижные опорные части						
15	Верхний опорный лист	−140×10	250	Ст3кп2	2	2,6	5,2
16	Нижний опорный лист	−150×10	250	—"—	2	2,9	5,8
17	Упор	∠ 50×5	100	—"—	2	0,4	0,8
18	Анкер	⌀12 А II	120	Ст3пс2	4	0,2	0,8
	Всего						12,6
	Неподвижные опорные части						
15а	Верхний опорный лист	−170×10	250	Ст3кп2	2	3,3	6,6
16	Нижний опорный лист	−150×10	250	—"—	2	2,9	5,8
19	Упор	40×60	40	—"—	2	0,6	1,2
18	Анкер	⌀12 А II	120	Ст3пс2	4	0,2	0,8
	Всего						14,4

Примечания:

1. Размеры на чертеже даны в см, размеры опорных узлов – в мм.
2. Переходные мостики ставятся между опорами железнодорожных мостов на 2-х путных железнодорожных участках при длине мостов более 300 м и между путями l до 35 м. Расстояние между мостиками не > 300 м.
3. Размер „a" для всех мостиков должен быть не менее 0,30 м.
4. Конструкция лестницы для спуска на переходной мостик аналогична лестнице по типовому проекту инв. № 690, выпуск 7 (Лестницы для спуска на опору не показаны).
5. Для опирания переходных мостиков на существующие опоры на поверхности опор бетонируются опорные площадки.
6. Детали опорных частей привязаны на листе № 27
7. Элементы №№ 17, 19 привариваются после установки пролетного строения на опоры.

ТК 1974	Дополнительные устройства на мостах под железную дорогу нормальной колеи. Переходные мостики	Общий вид металлического переходного мостика между опорами мостов. Опорные части.

1000 | 37

Лист № 23

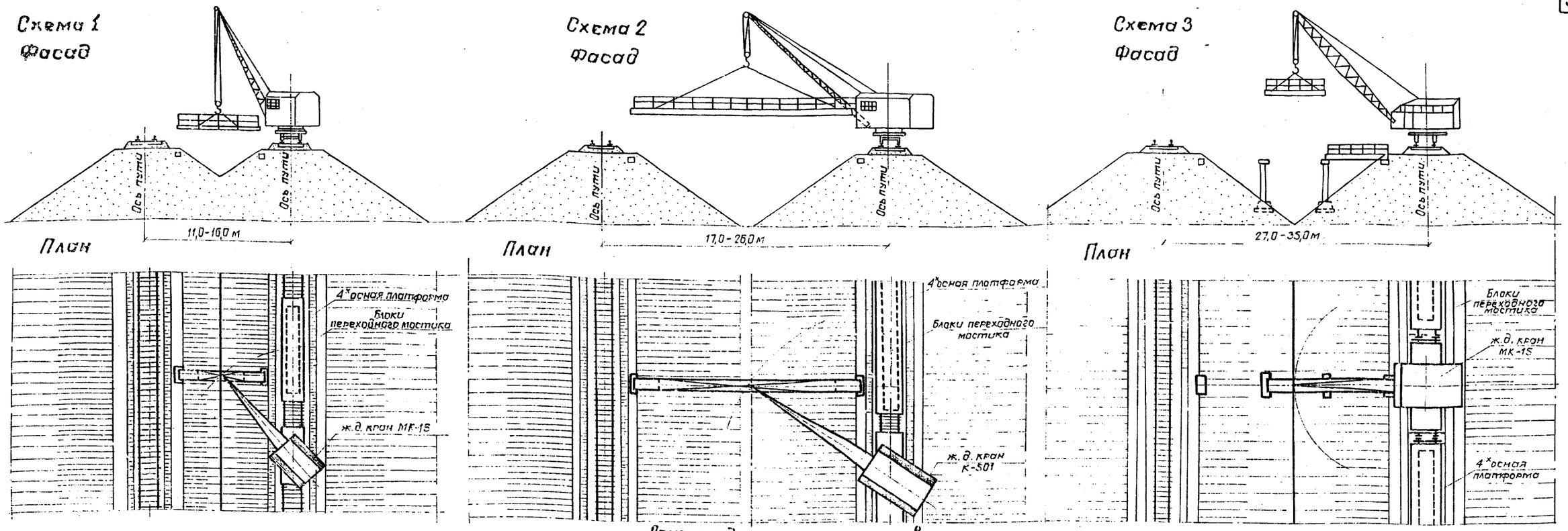

Краткое описание производства работ

1. Разработка котлованов и устройство щебеночной подготовки под опоры.
2. Подача платформы с блоками переходного мостика и железнодорожного крана требуемой грузоподъемности к месту установки в „окно" между поездами.
3. Установка блоков (по схеме 3 производится поочередно с двух путей).

Основные характеристики жел. дор. кранов

Марка крана	Максимальный вылет стрелы (м)	Грузоподъемность крана при max вылете стрелы (т)	
		Установка без аутригеров	Установка с аутригерами
МК-15	12,0	2,8	4,2
К-501	19,0	4,1	11,0

Рекомендуемые марки кранов для установки железобетонных пролетных строений переходных мостиков

N п/п	Между-путье	Полная длина прол. строен.	Вес пролет. строен. т	Тип крана	Примечание
1	11-12	5,3	1,3	МК-15	Установка производится без аутригеров
2	13-14	7,3	1,8	МК-15	—— " ——
3	15-16	9,3	2,8	МК-15	—— " ——
4	17-18	11,3	3,5	МК-15	Установка производится с аутригерами
5	19-20	13,3	5,0	К-501	—— " ——
6	21-22	15,3	7,4	К-501	—— " ——
7	23-24	17,3	9,4	К-501	—— " ——
8	25-26	19,3	10,4	К-501	—— " ——
9	27	5,3+9,3+5,3	2,8	МК-15	Установка производится без аутригеров
10	28-29	5,3+11,3+5,3	3,6	МК-15	Установка производится с аутригерами
11	30-31	5,3+13,3+5,3	5,0	К-501	—— " ——
12	32-33	7,3+11,3+7,3	3,6	МК-15	—— " ——
13	34-35	3×9,3	2,8	МК-15	—— " ——

Примечания:

1. Вес пролетных строений указан с учетом веса перил.
2. Блоки опор устанавливаются на место теми же кранами, что и пролетные строения.
3. Разработка котлованов под опоры переходного мостика должно производится с креплением.

ТК	Дополнительные устройства на мостах под железную дорогу нормальной колеи		1060 / 38
1974г.	Переходные мостики	Схемы производства работ по монтажу переходных мостиков между насыпями	Лист 29

Исполнил Белова Белова Копировал Леонтьева

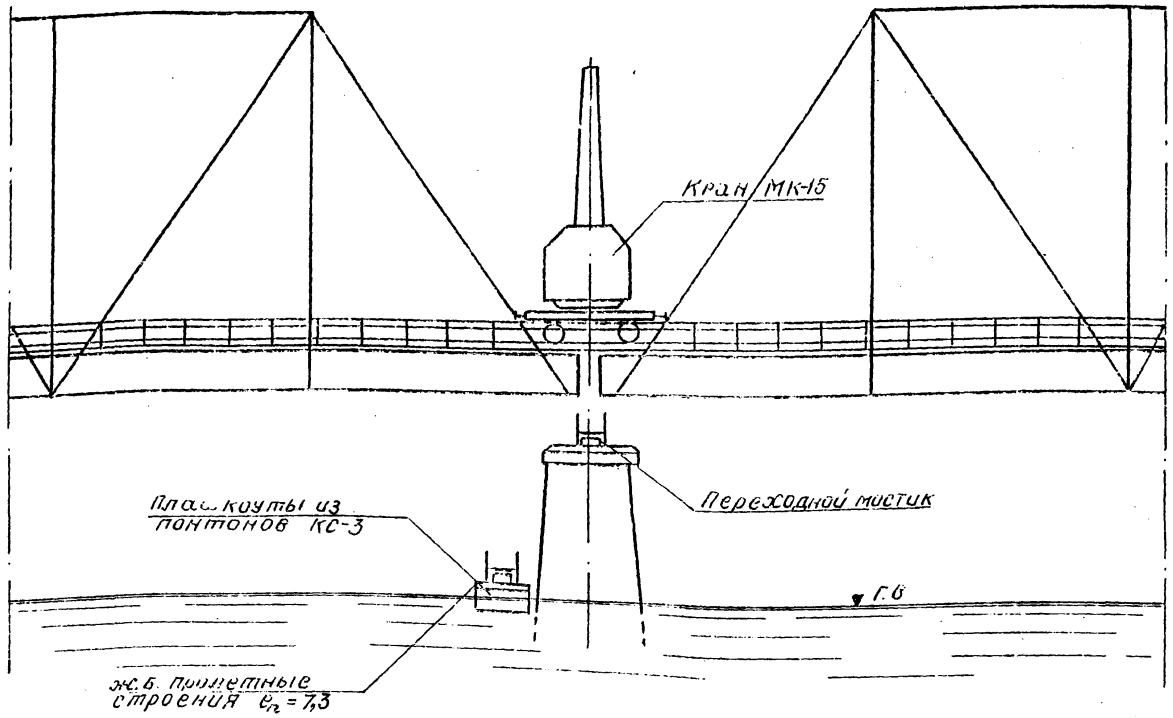

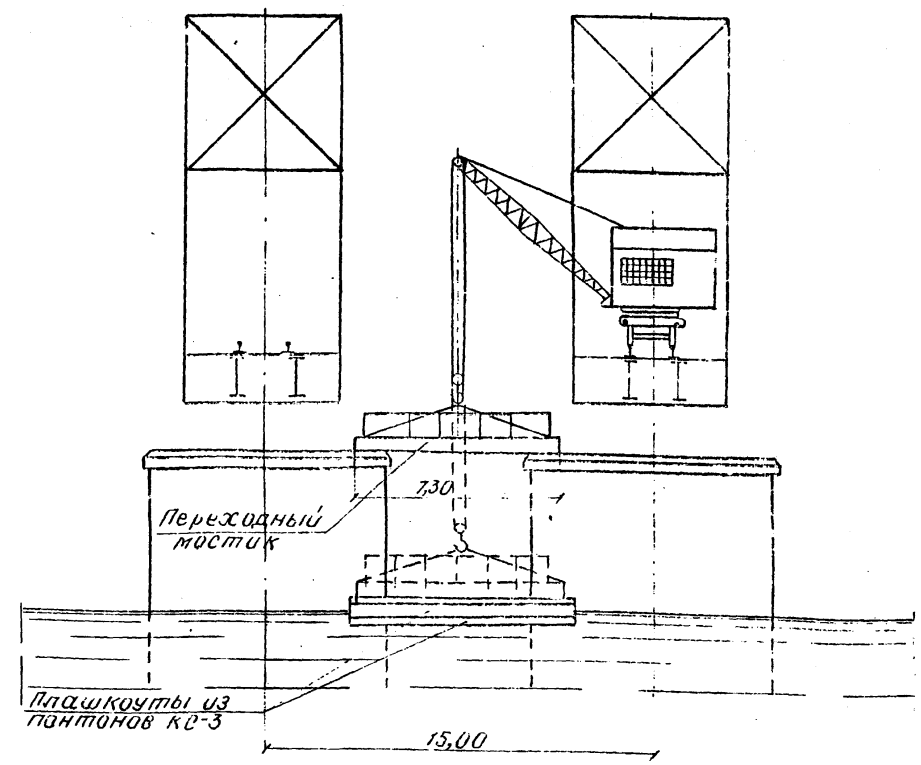

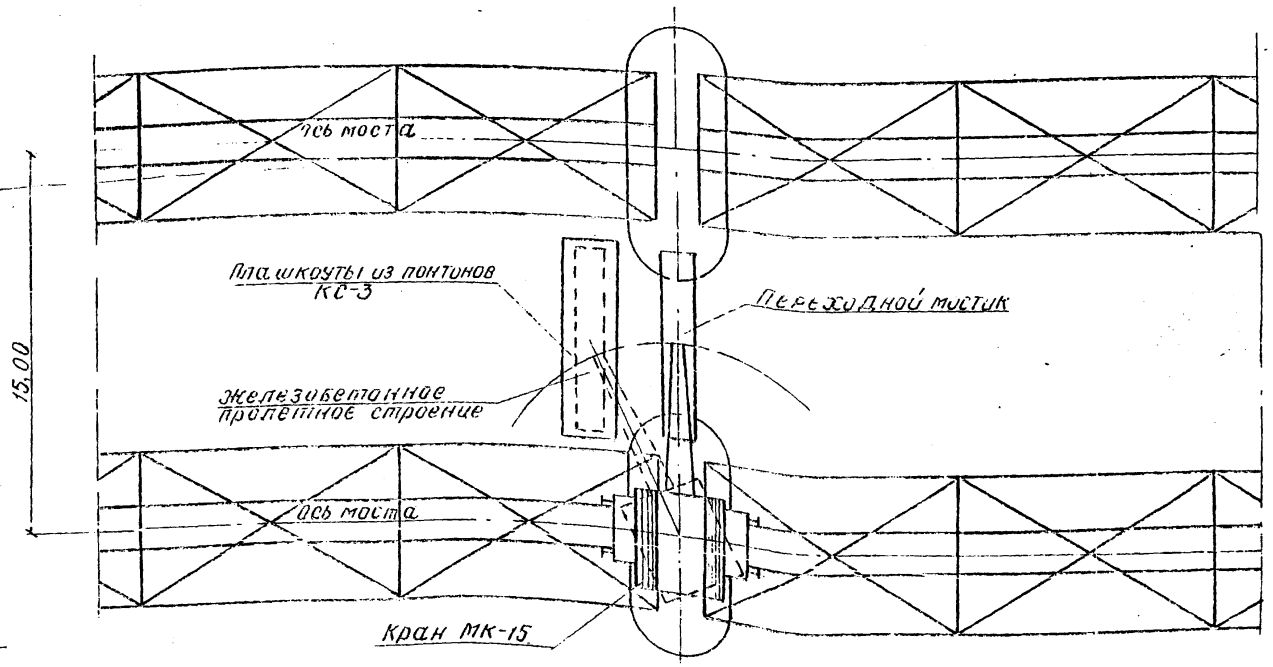

Примечания:

1. Пролетное строение переходного мостика подается к месту установки наплаву и при междупутьях 10-15 метров устанавливается на опоры одним жел. дор. краном МК-15, при междупутьях 15-35 метров - двумя железнодорожными кранами К-501, находящимися на обеих опорах.
2. На чертеже показана схема производства работ по установке пролетного строения длиной 7,3 м при междупутье 15 метров.
3. При невозможности использования кранов монтаж пролетных строений переходных мостиков производится с помощью лебедок соответствующей грузоподъемности.

Схема N1
ЛЭП до 35кв

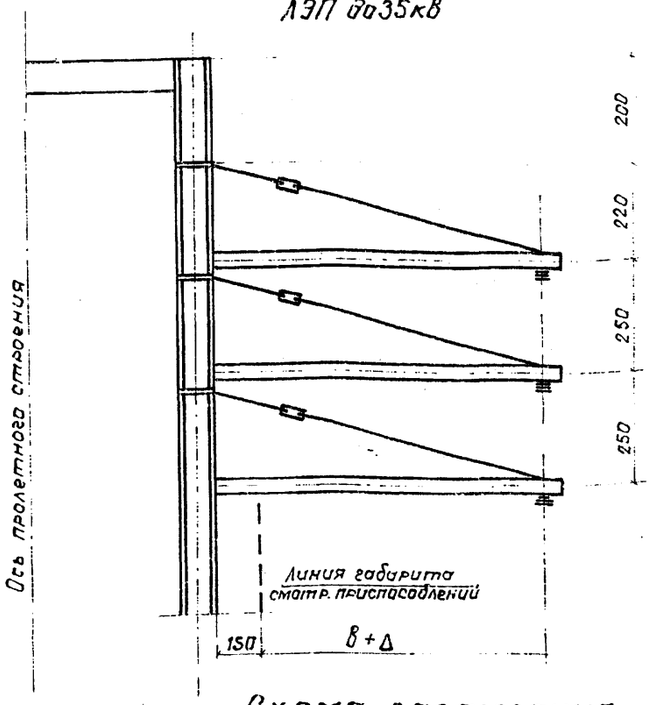

Схема N2
ЛЭП до 35кв

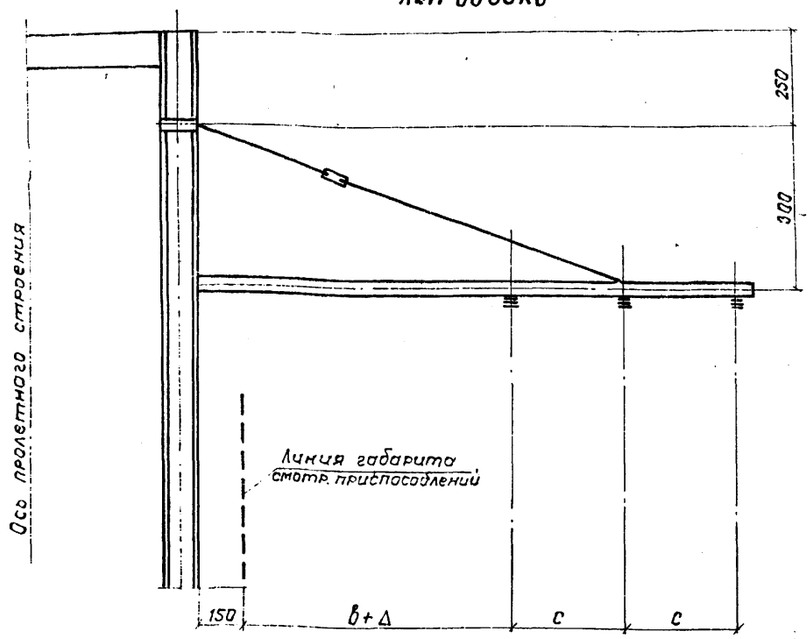

Наименьшие расстояния между проводами ЛЭП при вертикальном расположении проводов

Напряжение ЛЭП кв	Наименьшее верт. расст. между провод. см	Наименьшее гориз. смещение см	
		При толщ. стенки гололеда, мм	
		5 ÷ 10	15 ÷ 20
до 35	250	50	70

Наименьшие расстояния по горизонтали (в) от крайних проводов ЛЭП до выступающих частей пролетных строений и опор

Напряжение ЛЭП кв	до 20	35
в, см	200	400

Наименьшие расстояния между проводами ЛЭП при горизонтальном расположении проводов

Напряжение ЛЭП, кв	Толщ. стенки гололеда мм	Наименьшие расстояния между проводами С (см) при расстоянии между опорами (м)							
		150	175	200	250	300	350	400	450
35	5÷10	250	250	275	300	325	350	—	—
	15÷20	300	300	325	350	375	400	—	—

Схема заземления

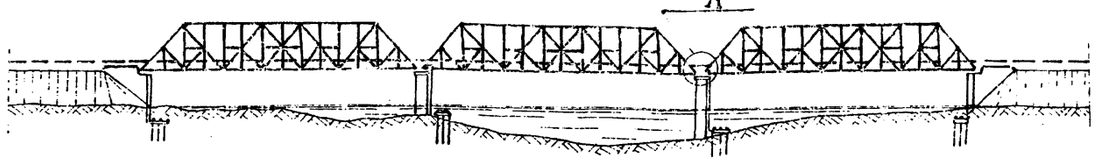

Удельное сопротивление земли ом см / Сопротивл. заземляющ. устройства ом

Удельное сопротивление земли ом см	Сопротивл. заземляющ. устройства ом
до 10^4	до 10
$>10^4$ до $5\cdot10^4$	до 15
$>5\cdot10^4$ до $10\cdot10^4$	до 20
$>10\cdot10^4$	до 30

Наибольшее сопротивление заземляющих устройств

Наименьшие расстояния между проводами ЛЭП 35кв и ниже

Характеристика ЛЭП		Толщ. стенки гололеда мм	Наименьшие расстояния между проводами А(см) при любом расположении проводов при расстоянии между опорами (м)								
			30	50	75	100	125	150	175	200	225
ЛЭП со штыревыми изоляторами напряжением	до 3÷6 кв	5÷10	50	50	80	80	90	100	110	130	150
		15÷20	80	80	100	125	150	175	—	—	—
	10÷20 кВ	5÷10	80	80	80	80	100	110	130	150	175
		15÷20	100	100	125	150	175	200	—	—	—
	35кВ	5÷10	100	100	100	100	125	150	175	200	225
		15÷20	130	150	175	200	225	250	—	—	—
ЛЭП с подвесными изоляторами напряжением 20÷35кв		5÷10	—	100	125	150	175	200	225	250	250
		15÷20	—	175	200	225	250	275	300	—	—

Устройства заземления

1-1

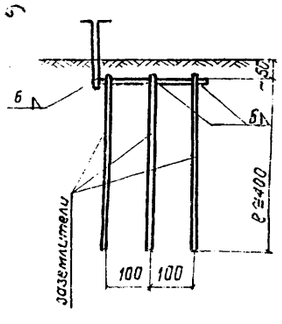

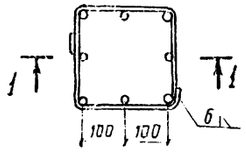

Количество и длина стержней определяются наибольшим сопротивлением заземляющего устройства

При опасности усиленной коррозии применять омедненные и оцинкованные заземлители.

Наименьшие сечения стальных заземлителей и заземляющих проводников

Наименование		В земле
Круглые, диаметр, мм		6
Прямоугольные	сечение, мм²	48
	толщина, мм	4
Угловая сталь, толщина полок, мм		4
Стальные газопроводн. трубы, толщ. стенок, мм		3,5

А

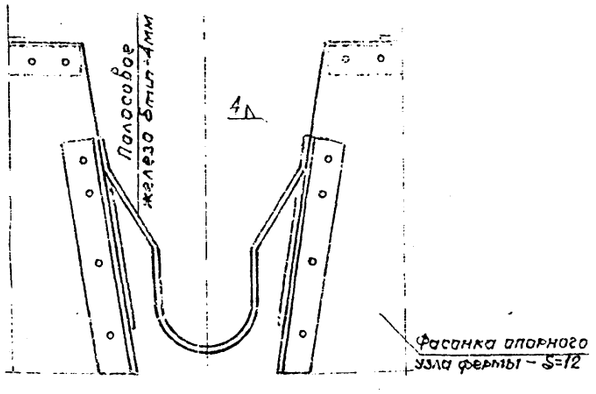

Примечания:

1. Устройство на мостах высоковольтных линий электропередач допускается только в исключительных случаях, при технико-экономическом обосновании и с разрешением МПС.
2. Примеры конструкций крепления по схемам N1,2 см. на листах 32,33
3. Расстояние от ближайшего провода ЛЭП до линии габарита смотровых приспособлений назначается с учетом максимального отклонения провода (Д см) при действии на него расчетной ветровой нагрузки.
4. Металлические пролетные строения при проходе ЛЭП должны быть надежно заземлены, сечение заземляющего проводника должно соответствовать расчетному наибольшему току однофазного замыкания (установившееся значение)
5. Размеры на схемах даны в см.
6. Данные, приведенные в таблицах, приняты по „Правилам устройства электроустановок" (издание Государственного производственного комитета по энергетике и электрификации СССР, 1965 г.)

		1000	40
ТК	Дополнительные устройства на мостах под железную дорогу нормальной колеи		
1974	Крепление линий электропередач ЛЭП	Схемы крепления ЛЭП и устройство заземления на мостах	Лист 31

Ленинград | Рук. группы Красников | Гл. инж. Ленгипровод | Самсонова | Сверил Копылова | Исполнил Белова

Фасад

(Горизонтальные оттяжки не показаны)

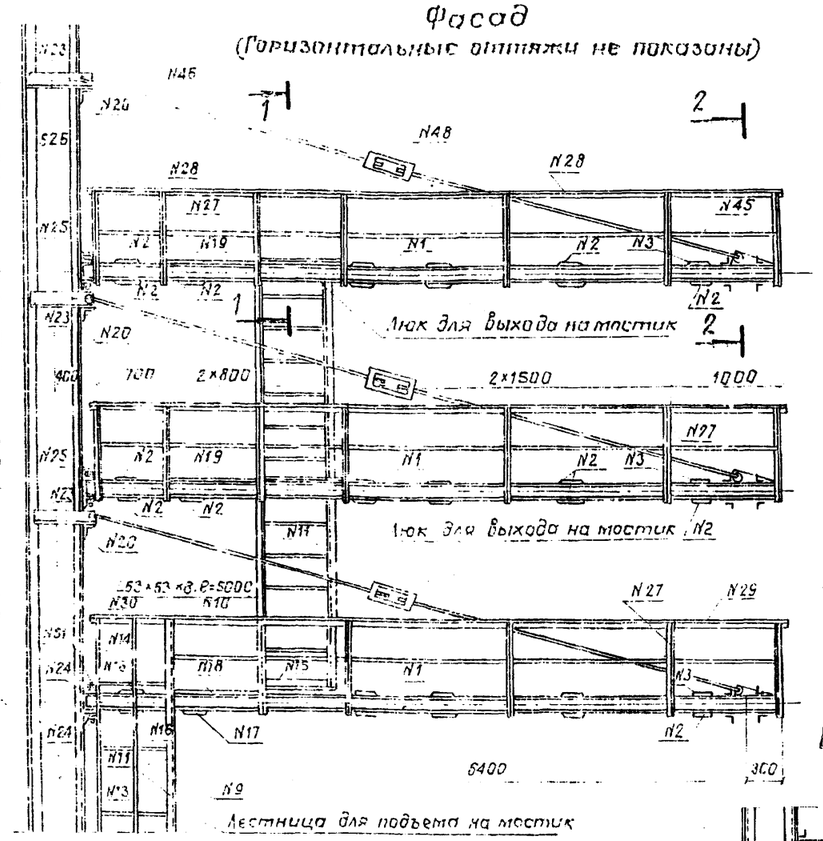

1-1

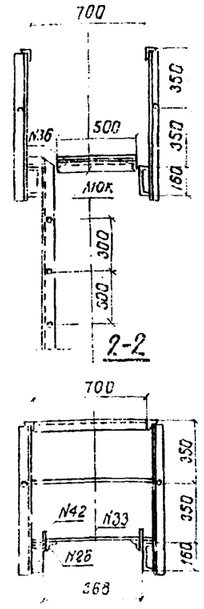

План верхних консолей

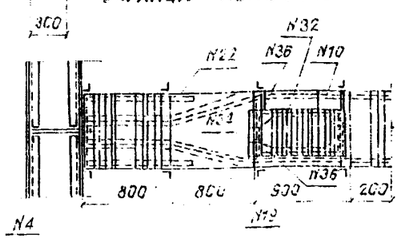

План нижней консоли

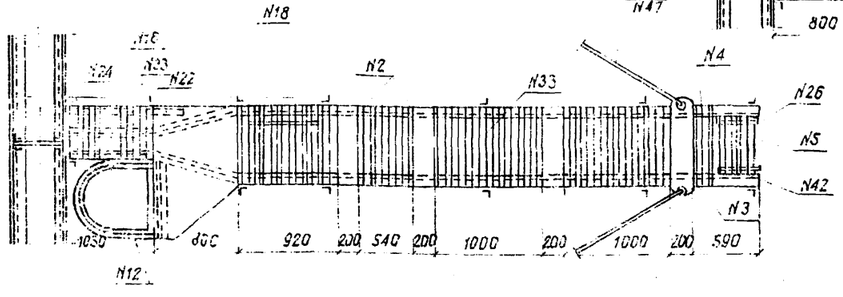

Схема установки консолей для подвески проводов на прол. стр. ℓ_p = 109,52 м

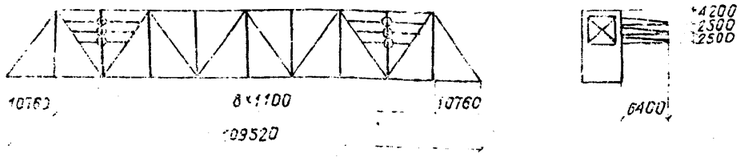

Спецификация металла на 3 консоли со смотровыми лестницами

№ поз.	Наименование элементов	Материал	Сечение мм	Длина мм или площадь м²	Кол. шт.	Полная длина	Масса кг: 1 п.м	Масса кг: Общая
1	2	3	4	5	6	7	8	9
1	Швеллеры консоли		[N18	6430	6	38,6	16,3	62,9
2	Соединит. планки		200×10	700	27	18,9	15,7	297
3	" "		200×10	920	3	W=0,18	15,7	41,2
4	Уголки для подвески проводов		∠100×10	700	9	63,0	15,1	95,1
5	" "		∠100×10	548	3	1,64	15,1	24,8
6	Уголок прикреплен. площадки.		∠125×10	1130	1	1,13	19,1	21,6
7	Уголки для настила площадки.		∠100×10	810	2	1,62	15,1	24,5
8	Уголки-кронштейн.		∠100×10	1200	2	2,4	15,1	36,2
9	Лестничная тет.		∠63×6	5650	2	11,3	5,72	64,6
10	" "		∠63×6	5000	2	10,0	5,72	57,2
11	Лестн. перекладины		Ф22А	680	32	21,76	2,98	64,8
12	Уголок- хомут		∠63×6	1800	1	1,8	5,72	10,3
13	Горизонт. перекладин. прутья-хомуты		Ф22А	1815	13	23,6	2,98	70,3
14	Вертикальн. прутья		Ф22А	2950	3	8,85	2,98	26,4
15	Опорный уголок лест.		∠63×6	830	1	0,83	5,72	4,75
16	Соединит. планки		200×10	ℓ=520 W=0,002	2	—	—	16,3
17	" "		"	ℓ=620 W=0,002	1	—	—	9,73
18	Фасонный лист настила		δ=10	W=0,623	1	—	—	54,6
19	" "		δ=10	W=0,576	2	—	—	90,4
20	Уголки		∠125×10	970	3	2,91	19,1	55,6
21	Уголки прикр. лестн.		∠100×10	700	1	0,70	15,1	10,6
22	Швеллеры окаймляющие		[N18	1130	5	5,65	16,3	92,1
23	Уголки гнутые		∠125×10	750	5	4,50	19,1	86,0
24	Уголки прикр. консоли		∠125×12	520	2	1,04	22,7	23,6
25	" "		"	100	4	2,8	22,7	63,6
26	Уголки для прикрепления настила		∠40×4	400	5	24	2,42	5,81
27	Стойки перил		∠50×5	920	42	38,64	3,77	145,7
28	Поручни перил		∠40×4	6450	5	32,2	2,42	77,9
29	Поручни перил		∠40×4	5850	1	5,85	2,42	14,2
30	" "		∠40×4	790	3	2,37	2,42	5,74
31	Настил консоли		Ф10А-II	700	157	109,9	1,58	1,74
32	Настил консоли и люковой крышки		Ф10А-II	500	33	16,5	1,58	26,1
33	Настил консоли		Ф10А-II	550	12	6,6	1,58	10,4
34	Уголки люковой крышки		∠50×5	500	4	2,00	3,77	7,54
35	" "		"	750	4	3,00	3,77	11,3
36	Фасонки люков крышки		δ=10	W=0,011	8	—	—	11,0
37	Обвод люков крышки		50×10	W=0,025	4	—	—	0,79
38	" "		30×10	W=0,015	2	—	—	2,35
39	Ось люковой крышки.		Ф22А-II	700	2	1,40	2,98	4,17
40	Настил площадки		Ф10А-II	900	13	1,17	1,58	18,5
41	Прокладка		100×10	ℓ=280 W=0,028	6	—	—	13,2
42	Фасонка прикреп. верт. оттяжки		δ=10	W=0,049	6	—	—	22,6
43	Прокладка		70×10	ℓ=700 W=8,07	12	—	—	659
44	Уголки при гориз. оттяжках		∠100×10	700	6	4,20	15,1	63,4
45	Перильное заполнение		Ф10А-II	—	—	40,4	0,617	24,9
	Итого							2610,1
	2% на свар. швы		—	—	—	—	—	52
46	Верт. оттяжки		Ф18-I	6200	6	37,2	2,00	74,4
47	Гориз. оттяжки		Ф12-II	9100	6	54,6	0,89	48,6
48	Стальное литье натяж. муфт		—	—	12	—	4,94	59,3
49	Гайки и шайбы оттяжек		Ф18-II	—	24	—	—	3,65
			М22	100	30	—	0,65	1,95
			М18	70	14	—	1,24	5,32
50	Болты прикрепл.		М22	300	3	—	1,24	3,72
51	Стяжные болты							
	Итого прочего металла							252,2
	Всего							2942,0

ВСт3сп2

Примечания:

1. Прикрепление лестницы подъема на нижнюю консоль осуществляется аналогично прикреплению лестницы на схеме N2 (лист 33).
2. Детали крепления ЛЭП см. на листах 34, 35.
3. Крепление консолей к элементам пролетных строений должно производится высокопрочными болтами из стали марки 40Х по ГОСТ 4543-57.
4. Сталь элементов консолей принята марки ВСт3сп2 по ГОСТ 6509-72, ГОСТ 16523-70* и ГОСТ 380-71*

Инв. № подл. | Подпись и дата | Взам. инв. №

Составлено Сотсонова Проверил Елгава Утвержден Ленинград

		1000	41
ТК 1974	Дополнительные устройства на мостах под железную дорогу нормальной колеи. Крепление линий электропередач МПС	Крепление ЛЭП напряжением 25-35 кВ (схема N1)	Лист 32

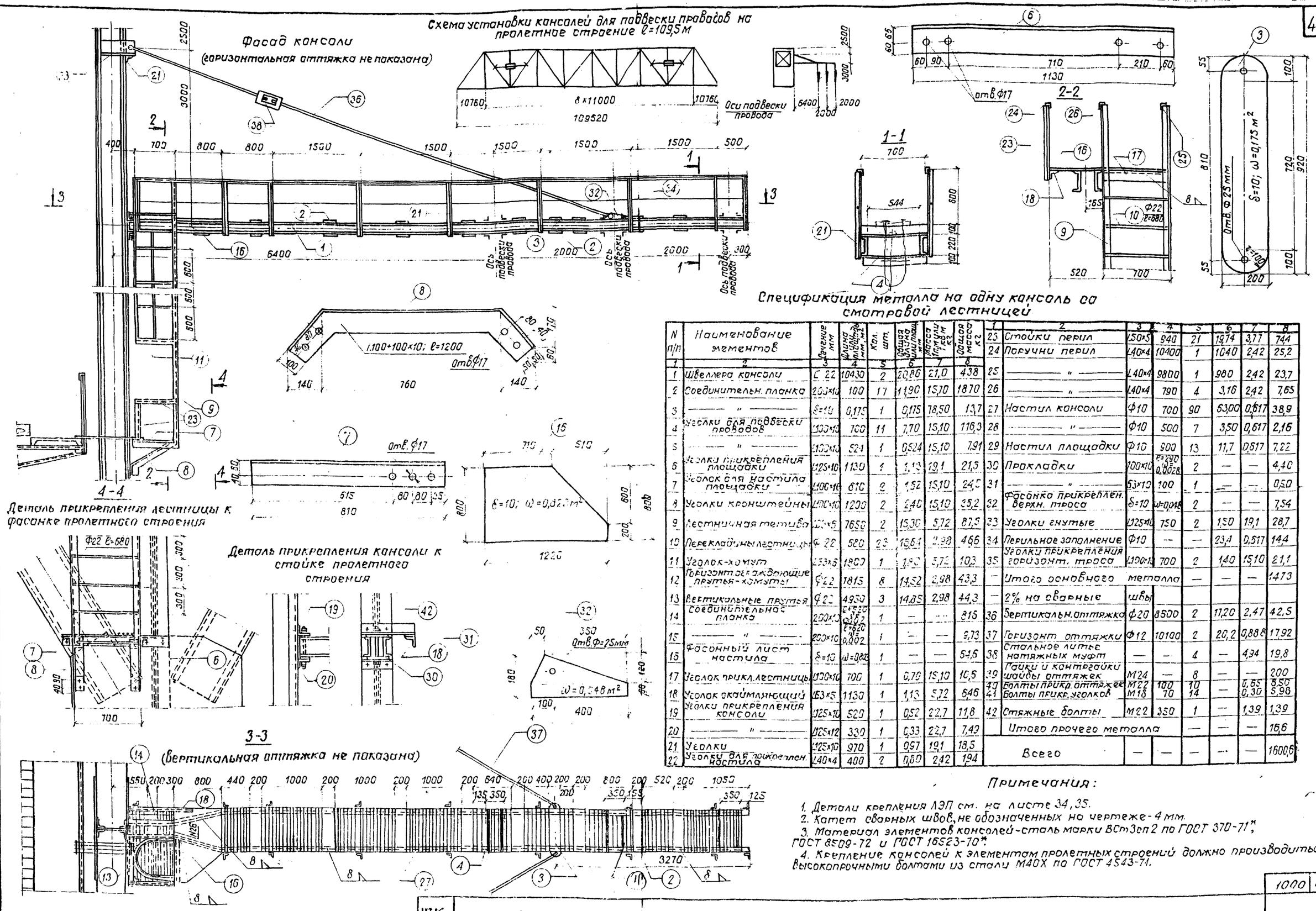
Фасад консоли
(горизонтальная оттяжка не показана)
Схема установки консолей для подвески проводов на пролетное строение ℓ=109,5 м

4-4
Деталь прикрепления лестницы к фасонке пролетного строения

Деталь прикрепления консоли к стойке пролетного строения

3-3
(вертикальная оттяжка не показана)

Спецификация металла на одну консоль со смотровой лестницей

N п/п	Наименование элементов	Сечение мм	Длина или площадь мм, м²	Кол. шт.	Общая длина или площ. мм	Масса 1 т/м или 1 кв м кг	Общая масса кг
1	2	3	4	5	6	7	8
1	Швеллера консоли	[22	10430	2	20,86	21,0	438
2	Соединительн. планка	200×10	100	17	11,90	15,70	1870
3	——— " ———	δ=10	0,175	1	0,175	78,50	13,7
4	Уголки для подвески проводов	L100×10	700	11	7,70	15,10	116,3
5	——— " ———	L100×10	524	1	0,524	15,10	7,91
6	Уголки прикрепления площадки	L125×10	1130	1	1,13	19,1	21,5
7	Уголок для настила площадки	L100×10	610	2	1,52	15,10	24,5
8	Уголки кронштейны	L100×10	1200	2	2,40	15,10	35,2
9	Лестничная тетива	L100×5	7650	2	15,30	5,72	87,5
10	Перекладины лестницы	Ф 22	580	23	13,64	2,98	46,6
11	Уголок-хомут	L53×6	1800	1	1,80	5,72	10,3
12	Горизонт. ограждающие прутья-хомуты	Ф22	1815	8	14,52	2,98	43,3
13	Вертикальные прутья	Ф22	4950	3	14,85	2,98	44,3
14	Соединительная планка	200×10	ℓ=520 ω=0,002	1	—	—	8,15
15	——— " ———	200×10	ℓ=620 ω=0,002	1	—	—	9,73
16	Фасонный лист настила	δ=10	ω=0,803	1	—	—	54,6
17	Уголок прикл. лестницы	L100×10	700	1	0,70	15,10	10,5
18	Уголок окаймляющий	L63×5	1130	1	1,13	5,72	6,46
19	Уголки прикрепления консоли	L125×10	520	1	0,52	22,7	11,8
20	——— " ———	L125×12	330	1	0,33	22,7	7,49
21	Уголки	L125×10	970	1	0,97	19,1	18,5
22	Уголки для прикреплен. настила	L40×4	400	2	0,80	2,42	1,94
23	Стойки перил	L50×5	940	21	19,74	3,77	74,4
24	Поручни перил	L40×4	10400	1	1040	2,42	25,2
25	——— " ———	L40×4	9800	1	980	2,42	23,7
26	——— " ———	L40×4	790	4	3,16	2,42	7,65
27	Настил консоли	Ф10	700	90	63,00	0,617	38,9
28	——— " ———	Ф10	500	7	3,50	0,617	2,16
29	Настил площадки	Ф10	900	13	11,7	0,617	7,22
30	Прокладки	100×10	ℓ=290 ω=0,0028	2	—	—	4,40
31	——— " ———	63×10	100	1	—	—	0,50
32	Фасонка прикреплен. верхн. троса	δ=10	ω=0,048	2	—	—	7,54
33	Уголки гнутые	L125×10	750	2	1,50	19,1	28,7
34	Перильное заполнение	Ф10	—	—	23,4	0,617	14,4
35	Уголки прикрепления горизонт. троса	L100×10	700	2	1,40	15,10	21,1
—	Итого основного металла			—	—	—	1473
—	2% на сварные швы						
36	Вертикальн. оттяжка	Ф20	8500	2	17,20	2,47	42,5
37	Горизонт. оттяжки	Ф12	10100	2	20,2	0,888	17,92
38	Стальное литье натяжных муфт	—	—	4	—	4,94	19,8
39	Гайки и контргайки шайбы оттяжек	М24	—	8	—	—	200
40	Болты прикр. оттяжек	М22	100	10	—	0,65	6,50
41	Болты прикр. уголков	М18	70	14	—	0,30	5,98
42	Стяжные болты	М22	350	1	—	1,39	1,39
	Итого прочего металла			—	—	—	16,6
	Всего	—	—	—	—	—	1600,6

Примечания:

1. Детали крепления ЛЭП см. на листе 34, 35.
2. Катет сварных швов, не обозначенных на чертеже - 4 мм.
3. Материал элементов консолей - сталь марки ВСт3сп2 по ГОСТ 370-71*, ГОСТ 8509-72 и ГОСТ 16523-70*.
4. Крепление консолей к элементам пролетных строений должно производиться высокопрочными болтами из стали М40Х по ГОСТ 4543-71.

ТК	Дополнительные устройства на мостах под железную дорогу нормальной колеи		1000 / 42
1974г.	Крепление линий электропередач МПС	Крепление ЛЭП напряжением 20-35 кВ (схема N2)	Лист 33

Шифр 1035 | Леонтьева | Копировал | Самсонова | Исполнил

Деталь прикрепления лестницы

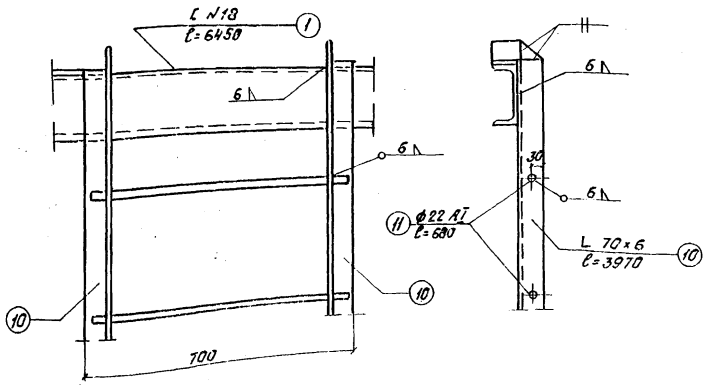

Деталь крепления люковой крышки.

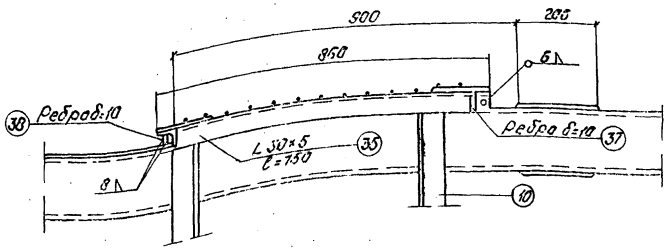

План

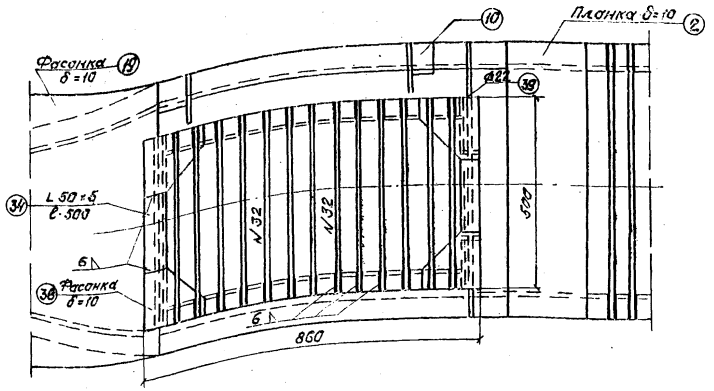

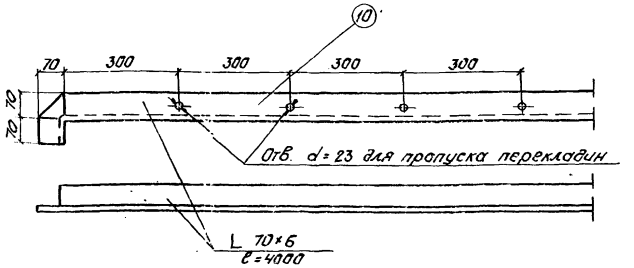

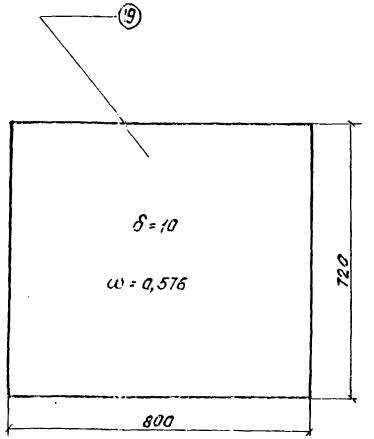

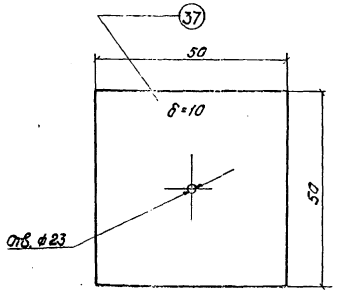

Деталь прикрепления оттяжки к стойке двутаврового сечения

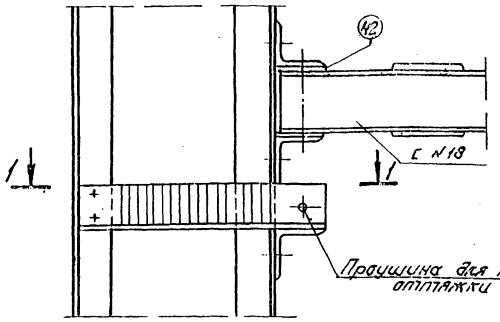

1-1

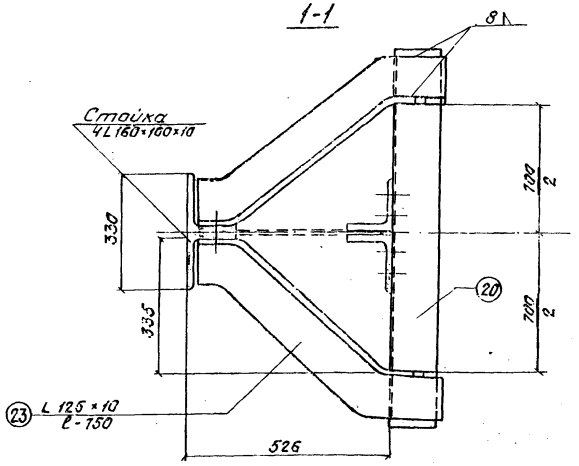

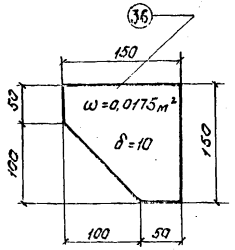

Примечания:

1. Крепление линии электропередачи по схеме N1 см. на листе N32.
2. Катет сварных швов, не обозначенных на чертеже - 4мм.
3. Материал деталей конструкции крепления ЛЭП-сталь марки Вст3сп2 по ГОСТ 380-71*, ГОСТ 8509-72 и ГОСТ 16523-70*.

ТК	Дополнительные устройства на мостах под железную дорогу нормальной колеи.	
1974г.	Крепление линий электропередач МПС.	Детали конструкции крепления ЛЭП.	Лист N34.

Инв.№ подл. | Подпись и дата | Взам.инв.№ | Инв.№ дубл. | Подпись и дата

Инв.№ 22980-5 Шифр 1655

Деталь прикрепления вертикальной оттяжки к стойке клепаного пролетного строения.

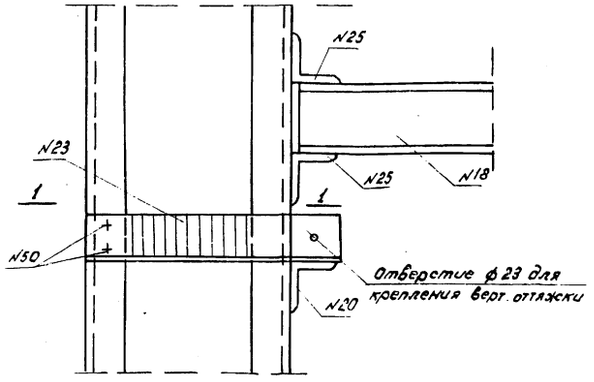

Деталь прикрепления вертикальной оттяжки к стойке сварного пролетного строения

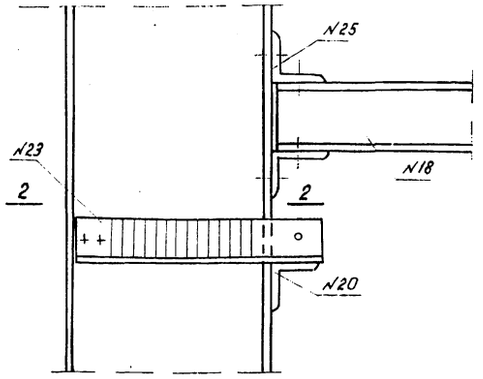

Деталь прикрепления горизонтальной оттяжки к раскосу коробчатого сечения сварного пролетного строения.

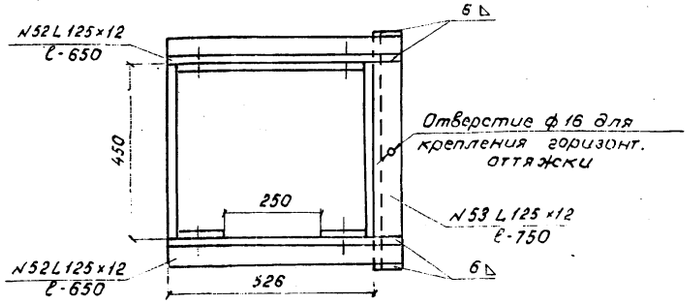

Деталь прикрепления горизонтальной оттяжки к раскосу двутаврового сечения сварного пролетного строения

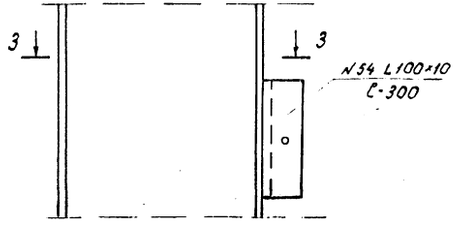

1-1

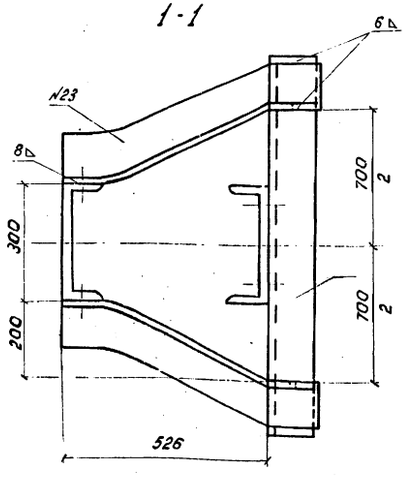

2-2

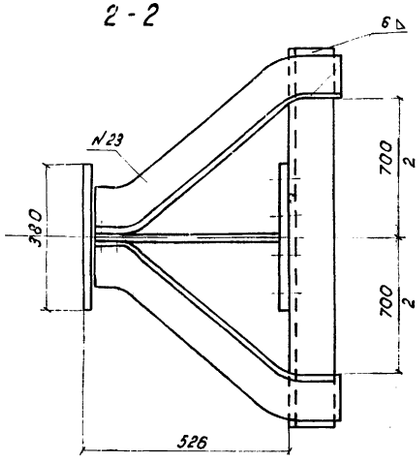

3-3

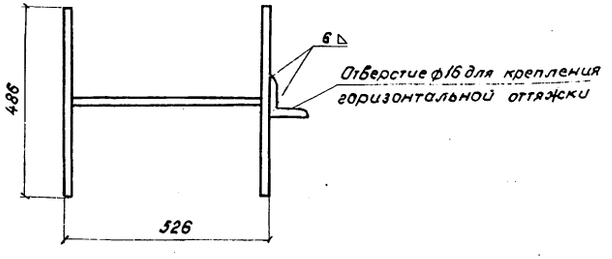

Деталь прикрепления горизонтальной оттяжки к раскосу коробчатого сечения клепаного пролетного строения.

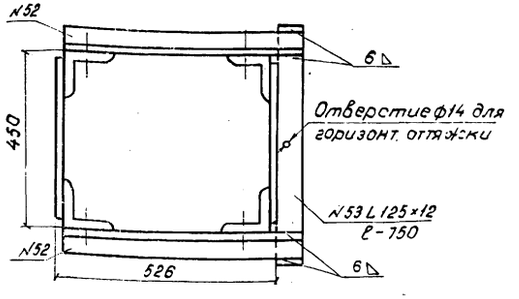

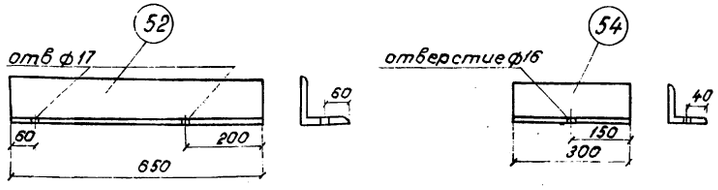

Примечания:

1. Крепление линий электропередач по схемам N1 и N2 см. на листе N 32 и N 33.
2. Материал деталей конструкции крепления ЛЭП - сталь марки Вст3 сп 2 по ГОСТ 380-71*; ГОСТ 8509-72 и ГОСТ 16523-70*

ТК	Дополнительные устройства на мостах под железную дорогу нормальной колеи		
1974г	Крепление линий электропередач МПС	Детали конструкции крепления ЛЭП	Лист N 35.

Ленгипротрансмост Ленинград
Рук. проекта Суворов
Рук. группы Фоменок
Проверил Белова
Исполнил

Шифр 1655

I стадия
(установка верхней консоли)

Фасад

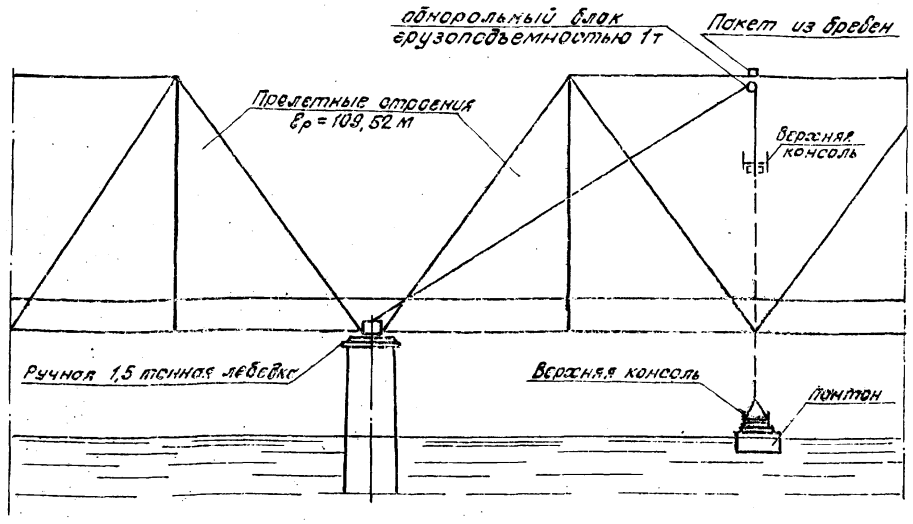

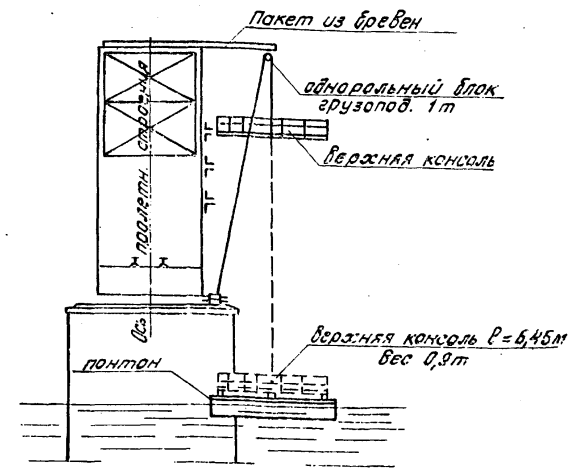

II стадия
(установка средней консоли)

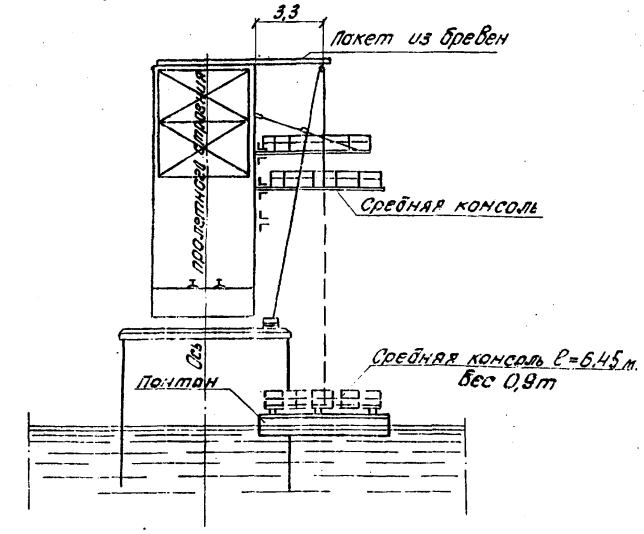

План

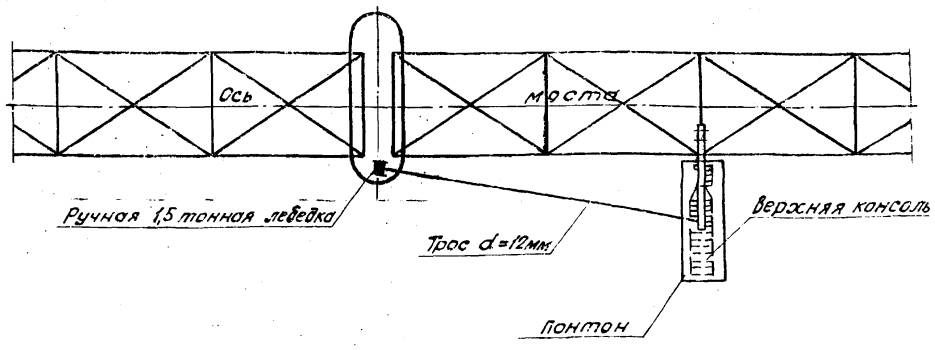

III стадия
(установка нижней консоли)

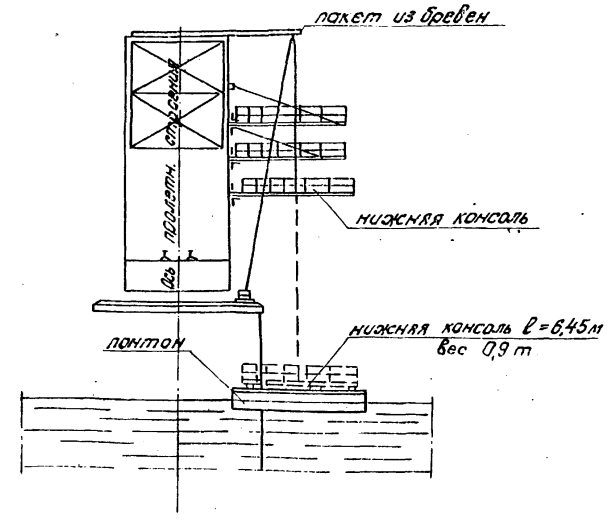

Порядок производства работ

1. Устройство монтажной консоли из бревен (d = 20 см), прикрепляемых к верхнему поясу фермы.
2. Подъем консолей при помощи ручной лебедки грузоподъемностью 1,5 т, установленной на опоре моста, и закрепление их в проектном положении.
3. Установка металлических лестниц между консолями и для схода на пролетное строение.

ТК	Дополнительные устройства на мостах под железную дорогу нормальной колеи		1000 / 45
1974г	Крепление линий электропередач МПС	Схемы производства работ по монтажу консолей ЛЭП напряжением 20 – 35 кВт	Лист №36

Блюмина | Самсонова | Копировал | п.п. | Исполнил

Площадка 150×155 см

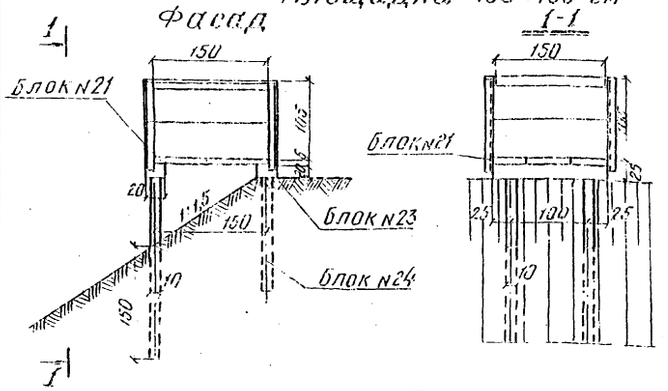

План

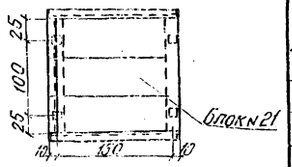

Таблица объемов работ на площадку 150×150

Наименование элементов	Материал	Един. измер.	Количество
Блоки №21	жел.бет. М300	м³	0,15
Блоки №23	жел.бет. М300	м³	0,12
Блоки №24	жел.бет. М300	м³	0,08
Мет. перила	Вст3пс2	кг	45,6

Площадка 100×155 см

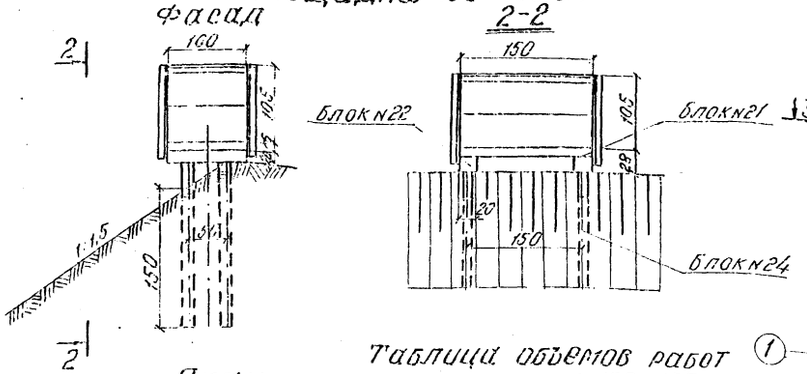

План

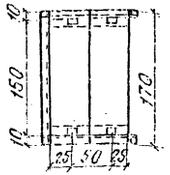

Таблица объемов работ на площадку 100×155

Наименование элементов	Материал	Един. измер.	Количество
Блоки №21	жел.бет. М-300	м³	0,10
Блоки №22	жел.бет. М-300	м³	0,08
Блоки №24	жел.бет. М-300	м³	0,08
Мет. перила	Вст3пс2	кг	41,0

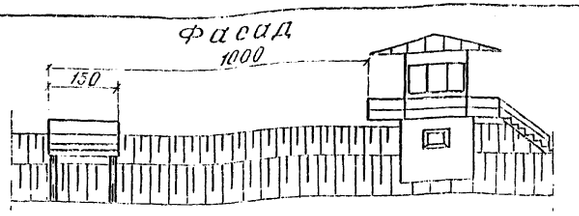

План

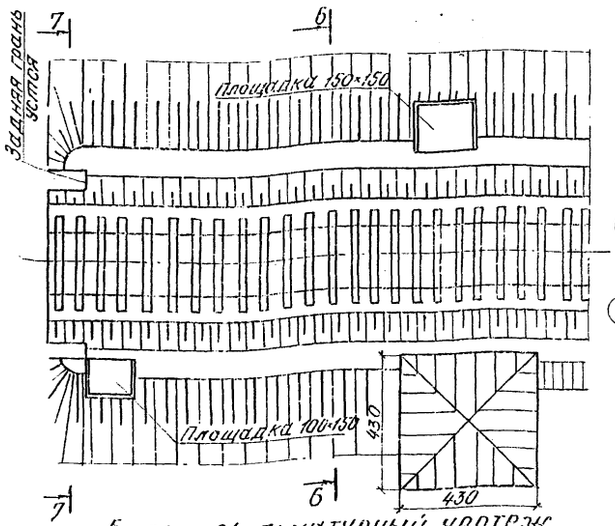

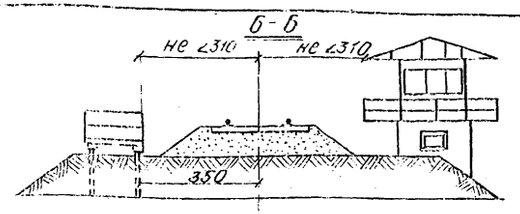

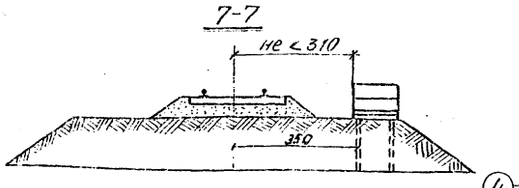

Блоки №22(23) Арматурный чертеж

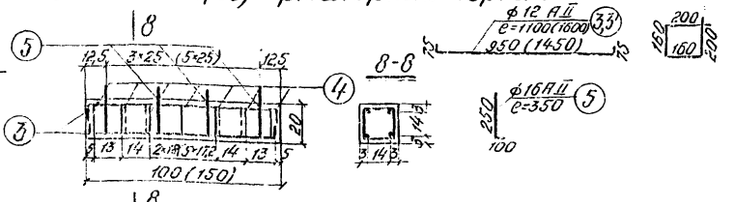

Блок №21 Арматурный чертеж

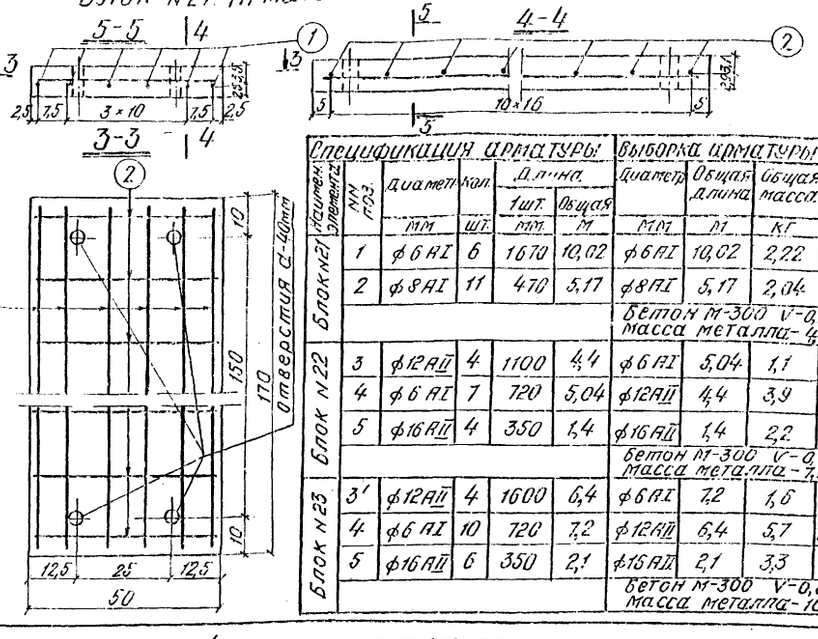

Спецификация арматуры

Наименование элемента	№№ поз.	Диаметр	Кол.	Длина 1 шт.	Длина Общая	Масса
		мм	шт.	мм	м	кг
Блок №21	1	ф6 AI	6	1670	10,02	2,22
	2	ф8 AI	11	470	5,17	2,04
		Бетон М-300 V=0,1 м³ Масса металла - 4,26 кг				
Блок №22	3	ф12 AII	4	1100	4,4	3,9
	4	ф6 AI	7	720	5,04	1,1
	5	ф16 AII	4	350	1,4	2,2
		Бетон М-300 V=0,08 м³ Масса металла - 7,2 кг				
Блок №23	3'	ф12 AII	4	1600	6,4	3,9
	4	ф6 AI	10	720	7,2	5,7
	5	ф16 AII	6	350	2,1	3,3
		Бетон М-300 V=0,08 м³ Масса металла - 10,6 кг				

Выборка арматуры

Диаметр	Общая длина	Общая масса	Марка стали
мм	м	кг	
ф6 AI	10,02	2,22	Ст3пс3
ф8 AI	5,17	2,04	— " —
ф12 AII	4,4	3,9	Ст3пс3
ф6 AI	5,04	1,1	Вст5пс2
ф16 AII	1,4	2,2	— " —
ф6 AI	7,2	1,6	Ст3пс3
ф12 AII	6,4	5,7	Вст5пс2
ф16 AII	2,1	3,3	— " —

Примечания:

1. Для стоек площадок охраны (блок №24) предусматривается использование железобетонных столбов для путевых и сигнальных знаков железных дорог по типовому проекту инв. № 204 проектировки Гипропромтранспстрой 1962 г.
2. Перед бетонированием насадки бетон поверхности стойки в пределах насадки насекается и промывается водой.
3. На чертеже показано расположение площадок охраны и постовой будки - грибка. Проектом предусматривается вынос караульного здания на уширенную часть насыпи подхода к мосту. Караульное здание располагается кососимметрично постовой будке на противоположном берегу.
4. Постовую будку см. на листах № 38, 39, караульное здание см. на листах № 40, 41.
5. Перильное ограждение площадки - металлическое: стойки (∠63×5), поручень (∠50×5), заполнение (ф16) из стали марки Вст3пс2 по ГОСТ 380-71* ГОСТ 5781-61*. Закладная деталь для крепления перил - см. лист № 43.
6. Размеры в скобках даны для блока № 23.

ТК 1974 г.	Дополнение устройства на мостах под железную дорогу нормальной колеи.	
	Сооружение охраны	Расположение сооружений охраны. Площадки. Блоки №№ 21-23. Арматурный чертеж. Лист № 37

2-2

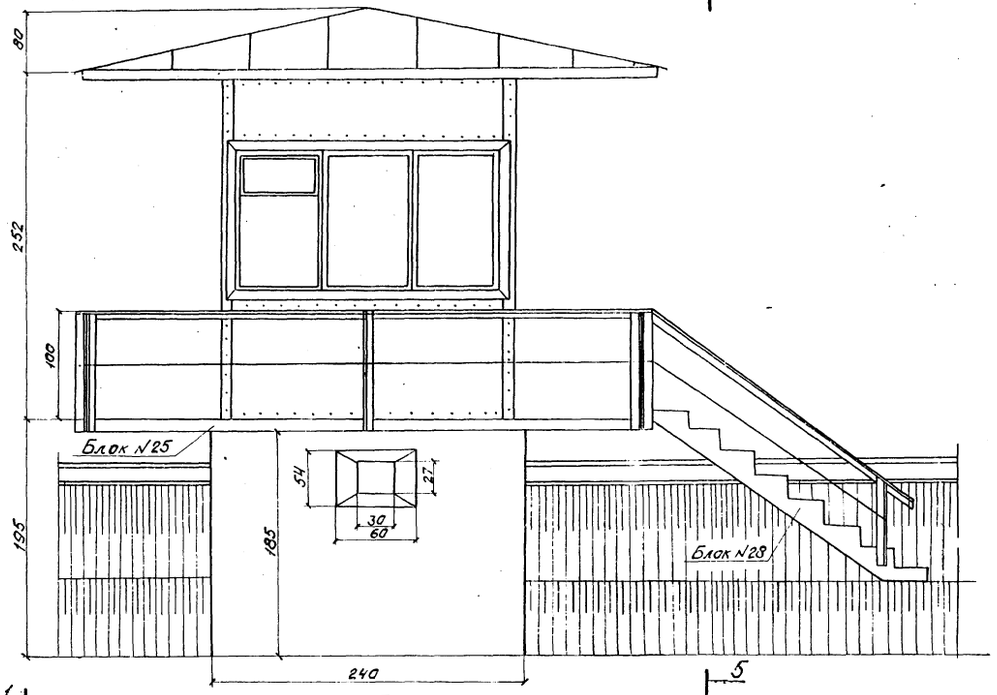

1-1

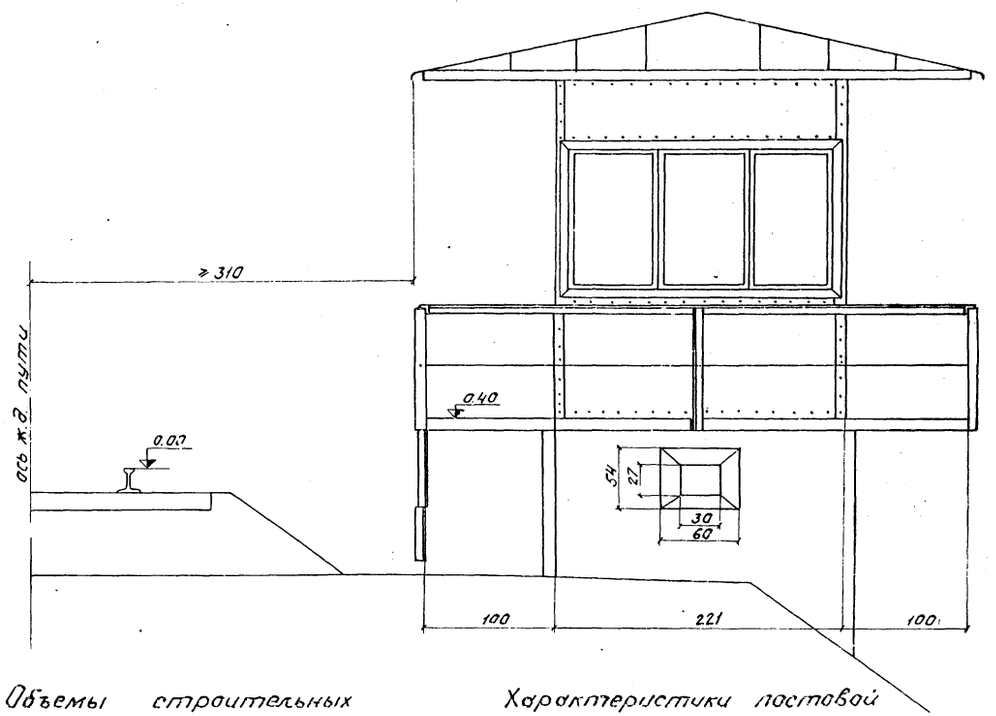

3-3

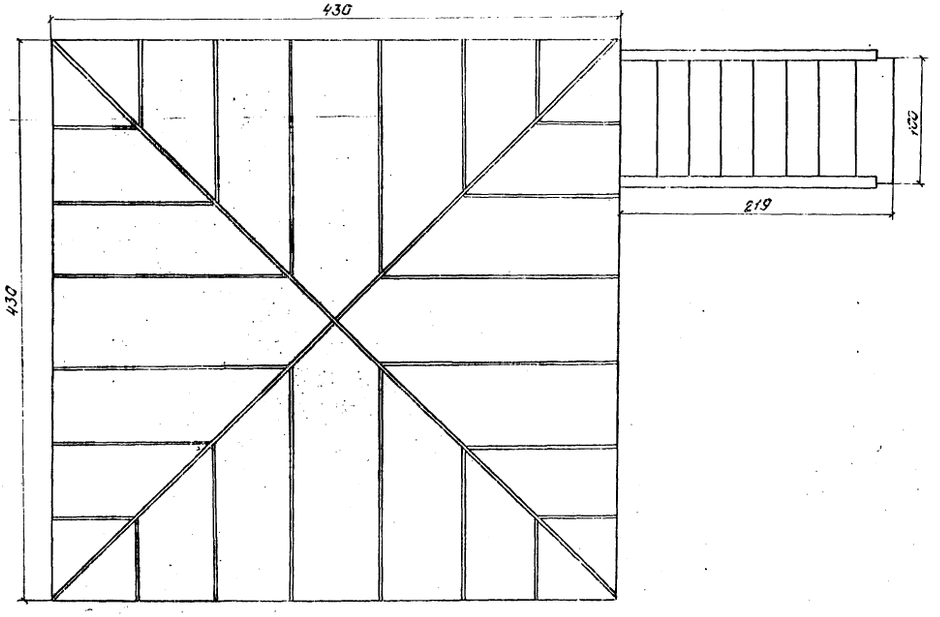

Объемы строительных материалов

Наименование	Изм.	Кол.
Бетон стен укрытия и фундамента	м³	8,1
Железобетон плит (Блок № 25)	м³	1,7
Железобетон лестницы (Блок № 28)	м³	0,5
Металл каркаса	кг	723
Металл перил и подвальной лестницы	кг	220,7
Лесоматериал кровли	м³	1,67
Лесоматериал (пол, окна, дверные рамы, обшивка стен)	м³	0,46
Оконное стекло	м²	8,2
Кровельное железо	кг	38,0
Гвозди разные	кг	3,0
Металл скреплений кровли	кг	31,7
Минеральный войлок (шлаковатa)	м²	19,3

Характеристики постовой будки

Наименование	Изм.	Кол.
Площадь постовой будки	м²	4,0
Площадь бетонного укрытия	м²	3,2
Общая площадь помещения	м²	7,2
Полезная площадь	м²	20,0
Объем постовой будки	м³	9,6
Объем укрытия	м³	5,7
Общий объем здания	м³	15,3

Примечания:

1. Обогрев постовой будки предусматривается от электрокамина с автоматическим выключением при температуре выше +10 °С.
2. Работать совместно с листами №№ 37, 39, 40, 43, 44.

ТК	Дополнительные устройства на мостах под железную дорогу нормальной колеи.	
1974г.	Сооружения охраны	Постовая будка. Общий вид. Лист №38

229795 Шифр 1655

1-1

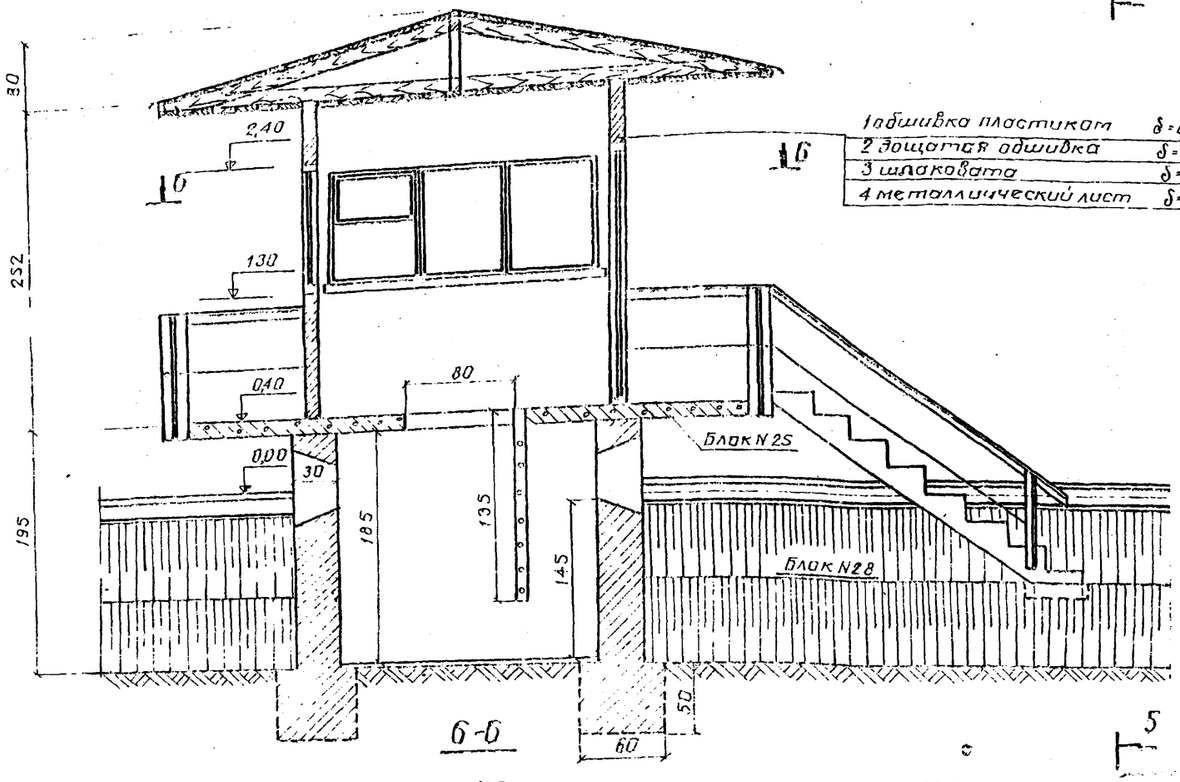

5

6

1 обшивка пластиком	δ=0,5см
2 дощатая обшивка	δ=2,5см
3 шлаковата	δ=6,5см
4 металлический лист	δ=5мм

5-5

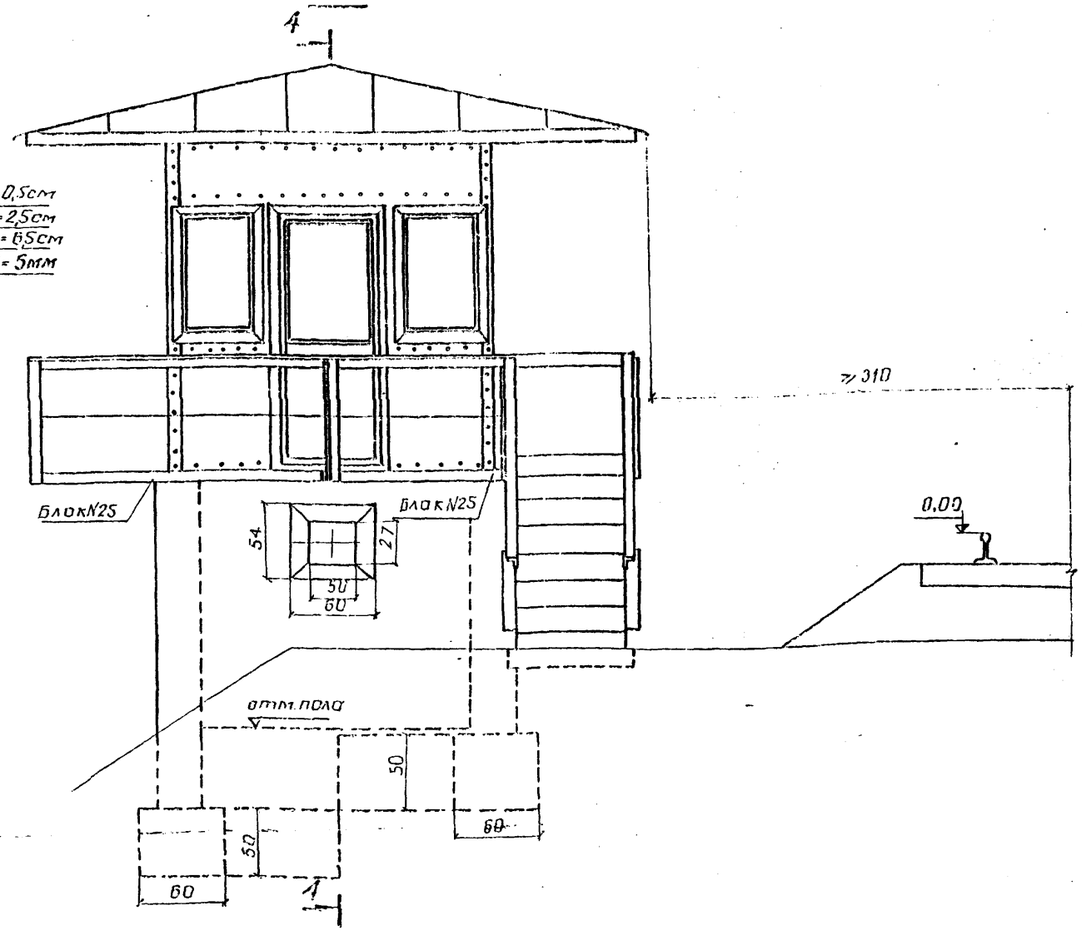

6-6

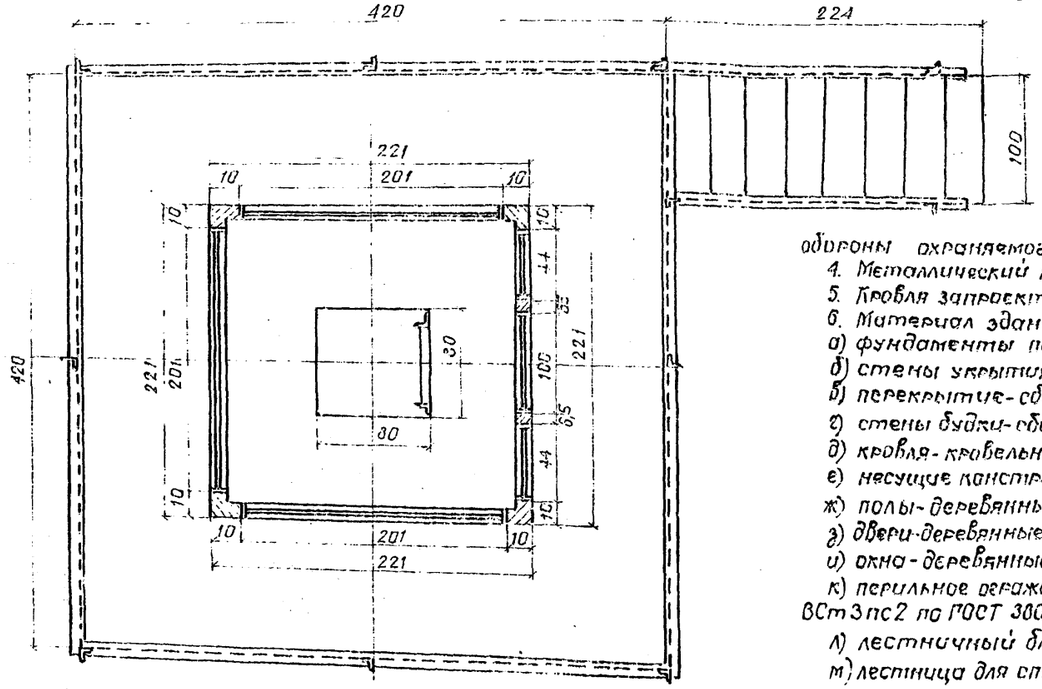

Примечания:

1. Работать совместно с листами 36, 37, 40, 43, 44.
2. Отверстие для спуска в укрытие закрывается деревянной крышкой.
3. Постовая будка запроектирована в комплексе с укрытием, которое располагается в подвальной части здания. В бетонных стенах укрытия предусмотрены амбразуры для обеспечения круговой обороны охраняемого моста.
4. Металлический каркас будки должен быть окрашен свинцовым суриком за 2 раза и водостойкой краской.
5. Кровля запроектирована под нормативную снеговую нагрузку 150 кг/м² (см. лист 43).
6. Материал здания:
   а) фундаменты под стены- ленточные, из бетона М200;
   б) стены укрытия- бетон М300;
   в) перекрытие- сборные железобетонные плиты, бетон М300;
   г) стены будки- сборный металлический каркас (см. лист 41) с внутренней обшивкой досками, пластиком и теплоизоляцией;
   д) кровля- кровельное железо;
   е) несущие конструкции кровли- деревянные;
   ж) полы- деревянные по железобетонной плите (на чертеже не показаны);
   з) двери- деревянные одностворчатые с остеклением в верхней части;
   и) окна- деревянные рамы с небьющимся стеклом, либо синтетическими прозрачными материалами;
   к) перильное ограждение площадки металлическое: стойки (∠63×5), поручень (∠50×5), заполнение (Ф16А1) из стали марки ВСт3пс2 по ГОСТ 380-71* ГОСТ 5781-61* и ГОСТ 8509-72;
   л) лестничный блок- сборный железобетон (бетон М300);
   м) лестница для спуска в укрытие через проем в железобетонной плите перекрытия- металл. (∠63×5, Ф16А1- сталь м. ВСт3пс2)

Альбом 1000 | 48

ТК	Дополнительные устройства на мостах под железную дорогу нормальной колеи		
1974	Сооружения охраны	Постовая будка. Фасад и разрезы	Лист 39

Ленинград
Вук. группы — Трубецкой
Проверил — Бакланов
Исполнил — Самсонова
Гл. инж. проекта — Гаврилов
Нач. отд. — Газизулина
Гл. спец. — Гаврилов

1-1

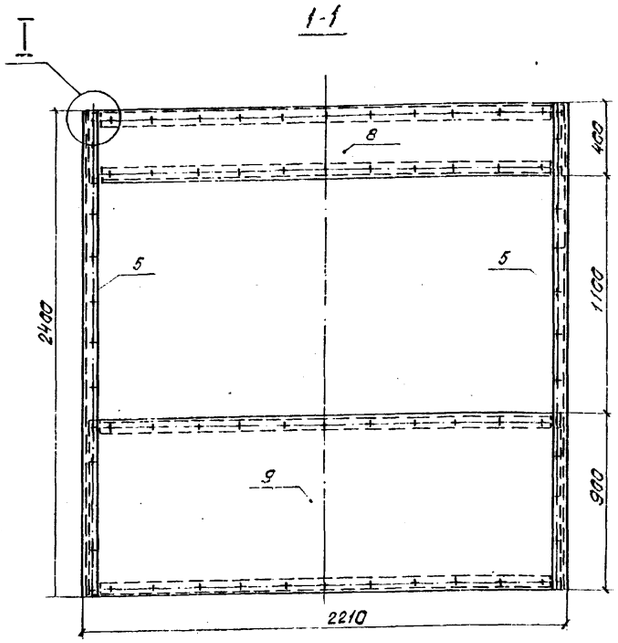

3-3

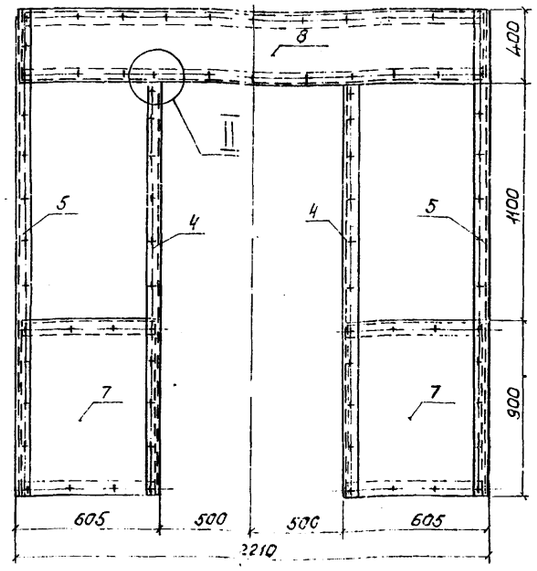

Спецификация металла каркаса постовой будки

N/N позиций	Наименование частей	Материал	Сечение мм	Длина м	Кол. шт	Общая длина м	Масса кг: 1 п.м или 1 шт	Масса кг: Общая
1	Обвязка	Ст3 пс3 ГОСТ 8509-72	L 63×5	590	4	2,36	4,81	11,4
2	"	"	"	2060	8	16,48	"	79,3
3	"	"	"	2190	6	13,14	"	63,2
4	Дверная стойка	"	"	2000	2	4,00	"	19,2
5	Стойка	"	"	2400	4	9,60	"	46,2
6	Соединительный элемент	"	"	55	2	0,11	"	0,5
7	Лист	Ст3 пс3 ГОСТ 16523-70	- 565×5	900	2	1,80	22,96	41,3
8	"	"	- 400×5	2180	4	8,72	15,70	136,9
9	"	"	- 900×5	2180	4	8,72	35,33	308,0
10	Болт М10×30	Ст3 пс3 ГОСТ 7798-70	—	—	298	—	0,030	8,9
11	Анкерный болт М16 L440	"	—	—	8	—	0,249	2,0
12	Гайка М10	Ст3 пс3 ГОСТ 5915-70	—	—	298	—	0,012	3.6
13	" М16	"	—	—	8	—	0,034	0,3
14	Шайба ф22, δ=2	Ст3 пс3 ГОСТ 11371-68	—	—	596	—	0,004	2,4
15	" ф32, δ=3	"	—	—	16	—	0,013	0,2
Итого								723,4

2-2

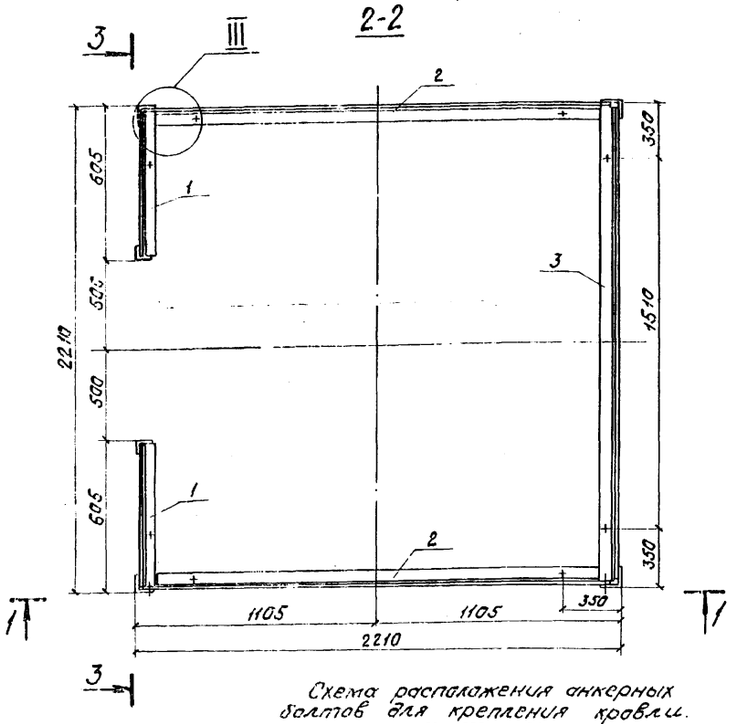

I
М 1:2

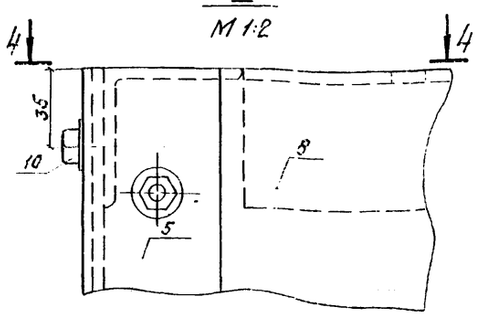

4-4

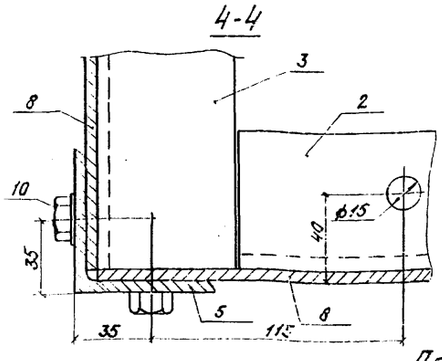

II
М 1:2

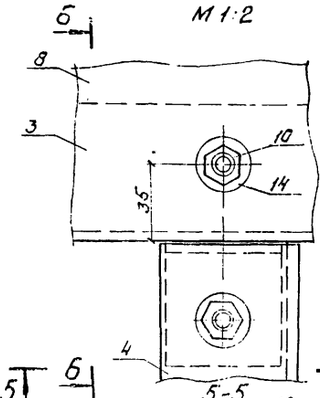

6-6

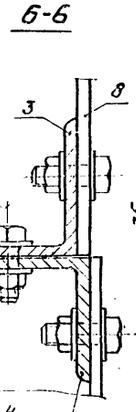

5-5

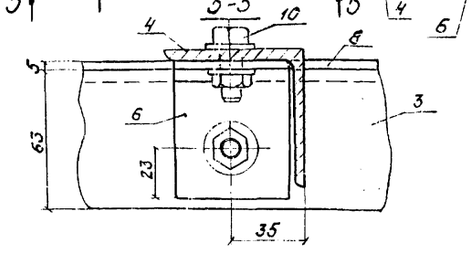

III
М 1:2

7-7

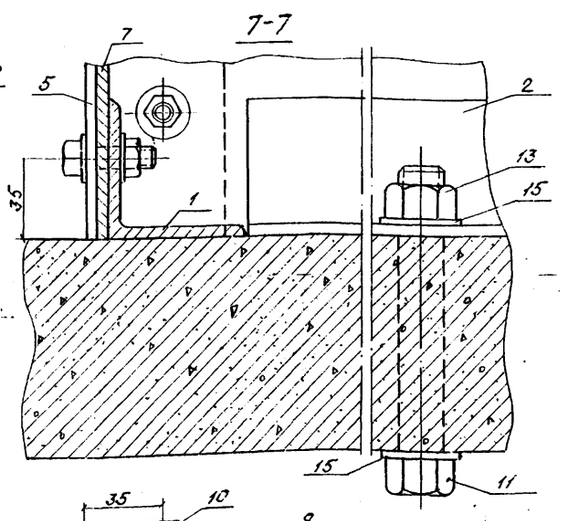

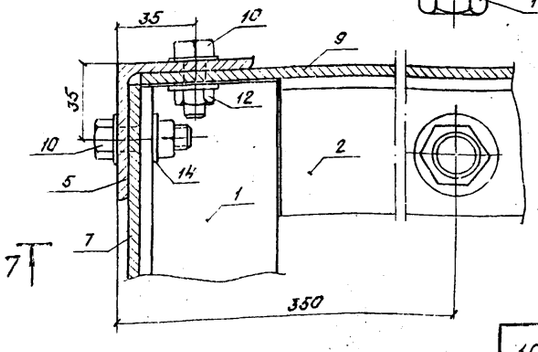

Схема расположения анкерных болтов для крепления кровли.

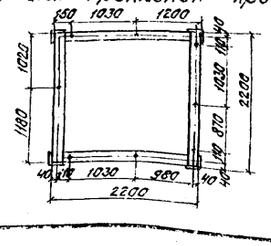

Примечания

1. Фасады, разрез и план постовой будки см. на листах 36, 39.
2. Шаг болтовых соединений элементов - 200 мм, считая от поперечной оси элементов; болтовые соединения на концах элементов показаны на узлах. Болтовые соединения при необходимости допускается заменить на сварные.

ТК	Дополнительные устройства на мостах под железную дорогу нормальной колеи.	1000	49
1974.	Сооружения охраны.	Постовая будка. Металлический каркас.	Лист №40.

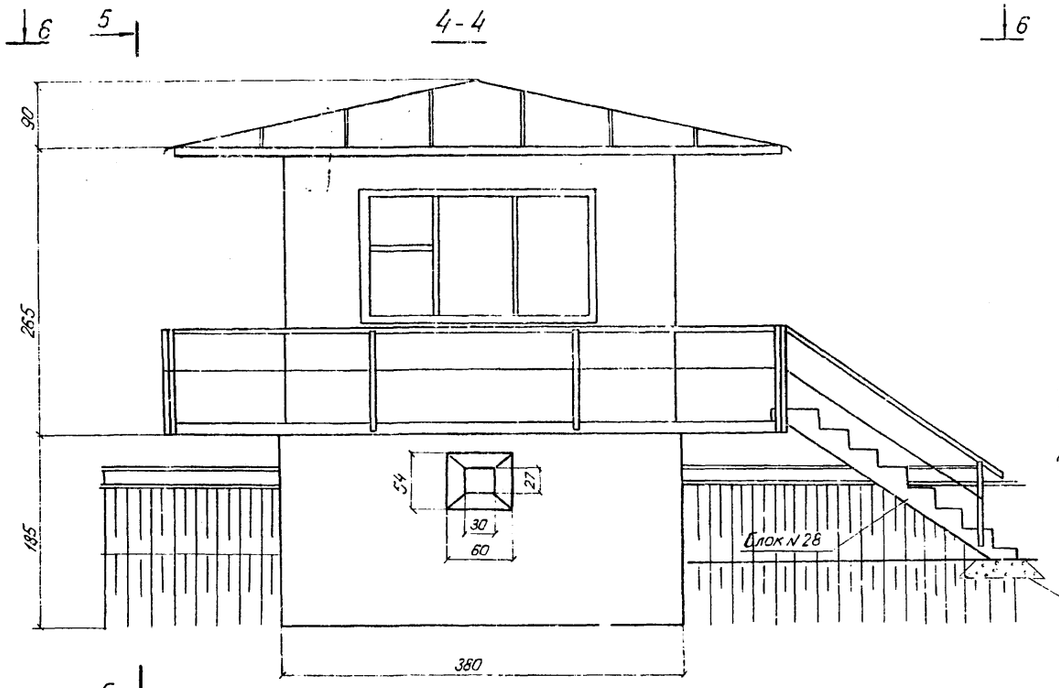

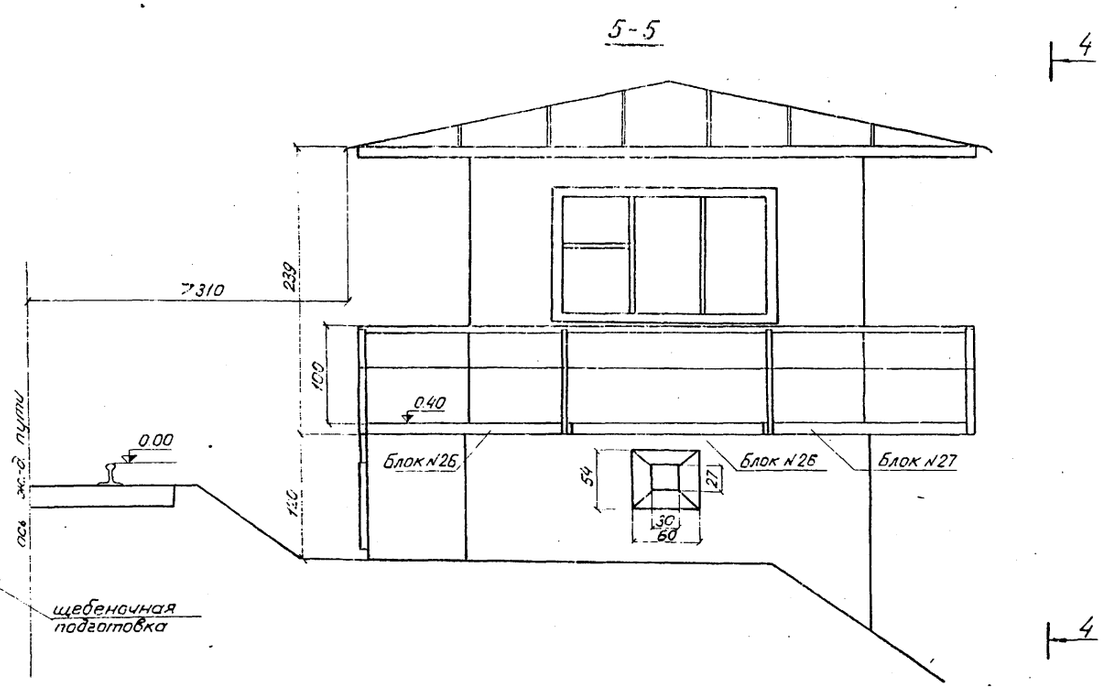

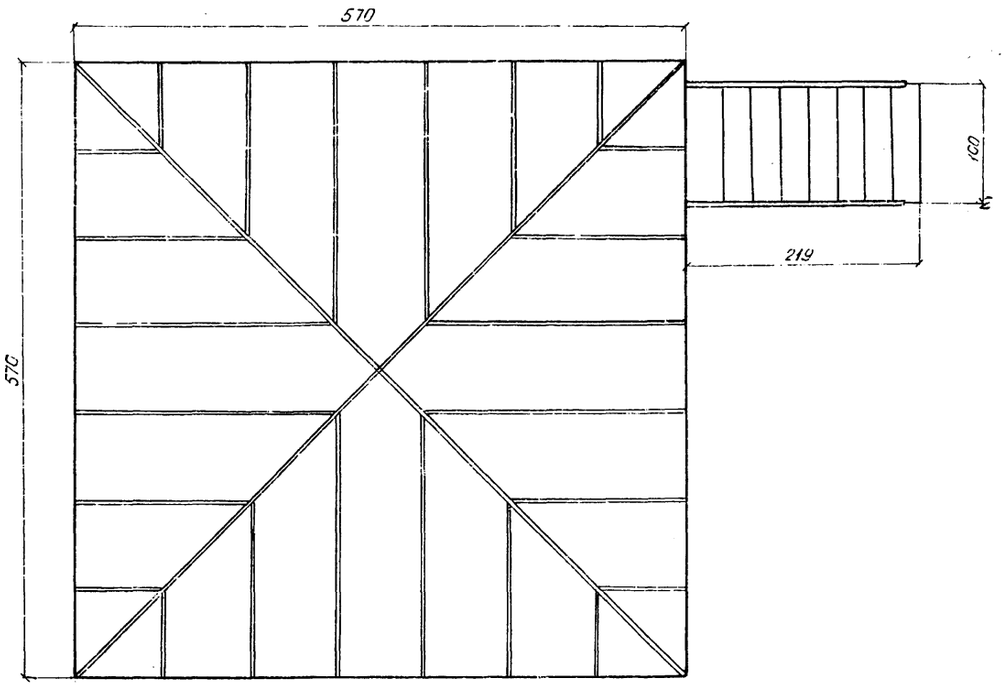

Объемы строительных материалов

Наименование	Изм.	Кол.
Бетон стен и фундамента	$м^3$	16,12
Железобетон плит (блоки N26,27)	$м^3$	3,18
Железобетон лестницы (блок N28)	$м^3$	0,55
Металл перил и подвальной лестницы	$м^3$	318,6
Кирпичная кладка	$м^3$	7,95
Лесоматериал кровли	$м^3$	3,13
Лесоматериал (пол, окна, дверные рамы, обшивка, стен)	$м^3$	12,2
Оконное стекло	$м^2$	9,24
Кровельное железо	$м^3$	47,0
Металл скреплений кровли	кг	32,9
Гвозди разные	кг	4
Шлако-опилочная засыпка	$м^3$	1,1

Характеристики караульного здания

Наименование	Изм	Кол
Площадь караульного помещения	$м^2$	13,7
Площадь бетонного укрытия	$м^2$	14,1
Общая площадь помещений	$м^2$	27,8
Полезная площадь (с площадками)	$м^2$	8,41
Объем караульного помещения	$м^3$	32,8
Объем укрытия	$м^3$	24,7
Общий объем здания	$м^3$	57,5

Примечание

Работать совместно с листами NN 37, 42, 43, 44

Ленинград | Проверил Исполнил | п.к. Качалин | Самсонова Юбина | Сверил Колпаковол | Гл.инж. | Ефимова Мазго

1000 | 50

ТК | Дополнительные устройства на мостах под железную дорогу нормальной колеи.

1974 г | Сооружения охраны | Караульное здание Общий вид. | Лист N 41

1–1

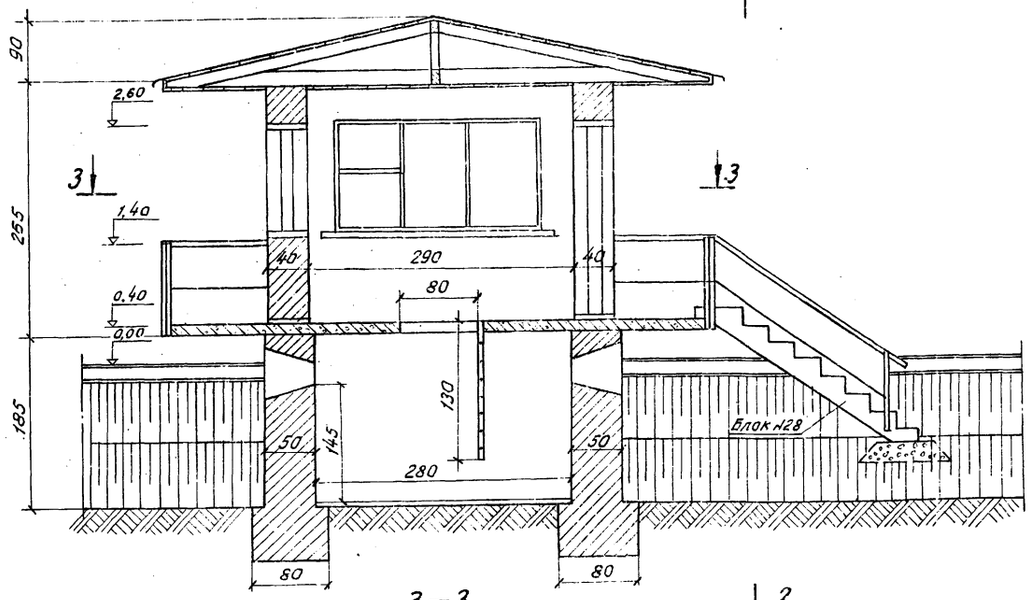

2–2

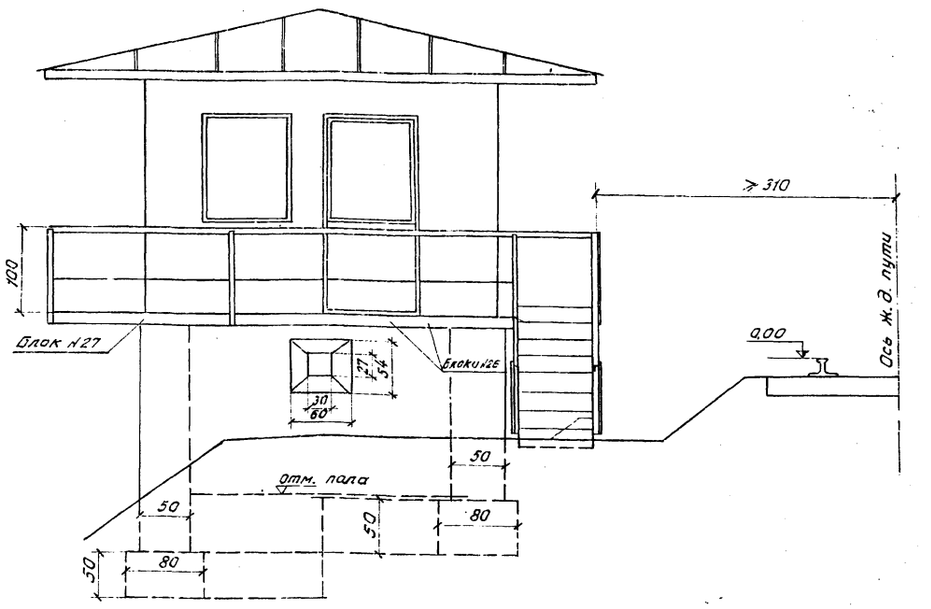

3–3

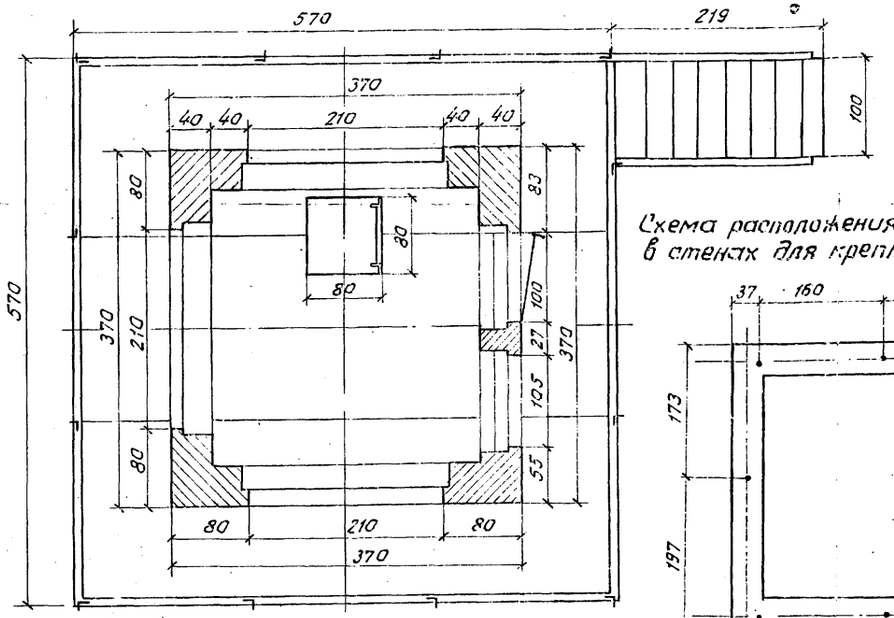

Схема расположения анкерных болтов в стенах для крепления прогонов крыши

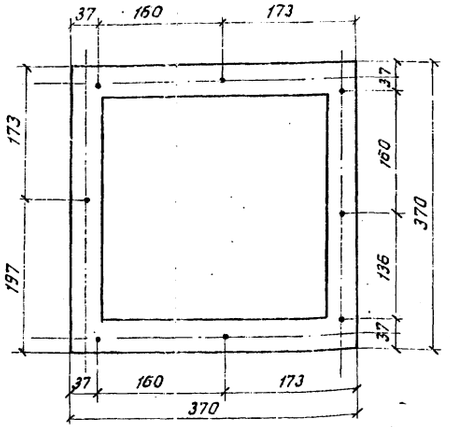

Примечания

1. Работать совместно с листами №№ 37, 41, 43, 44.
2. Караульное помещение запроектировано в комплексе с укрытием, которое располагается в подвальной части здания. В бетонных стенах укрытия предусмотрены амбразуры.
3. Отверстие для спуска в укрытие закрывается деревянной крышкой.
4. Кровля запроектирована под снеговую нагрузку 150 кг/м².
5. Материал здания:
   а) фундаменты под стены – ленточные из бетона М200;
   б) стены укрытия – бетон М300;
   в) перекрытие убежища – сборные железобетонные плиты, бетон М300 (см. лист №43),
   г) стены караульного помещения – кирпичные, кирпич марки 75;
   д) кровля – кровельное железо;
   е) несущие конструкции кровли – деревянные (см. лист №44);
   ж) полы – деревянные по железобетонной плите (на чертеже не показаны);
   з) двери – деревянные, одностворчатые с остеклением в верхней части;
   к) перемычки над оконными и дверными проемами – железобетонные бетон М300;
   л) перильное ограждение площадки – металлическое; стойки (L 63×5), поручень (L 50×5), заполнение (ф 16 AI) из стали марки ВСт 3пс 2
   м) лестничный блок – сборный железобетон, М300;
   н) лестница для спуска в укрытие через проем в железобетонной плите перекрытия – металлическая: тетива (L 63×5) перекладины (ф 16 AI) из стали марки ВСт 3пс 2 по ГОСТ 380-71*, ГОСТ 8509-72 и ГОСТ 5781-61.*
6. Обогрев караульного помещения предусматривается от электрокамина с автоматическим выключением.

ТК	Дополнительные устройства на мостах под железную дорогу нормальной колеи		
1974г.	Сооружения охраны	Караульное здание. Фасад и разрезы	лист 42

Ленинград

Проверил
Исполнил
Жуйкова
Колбина
Юдина

Шифр 1655

Блок №25

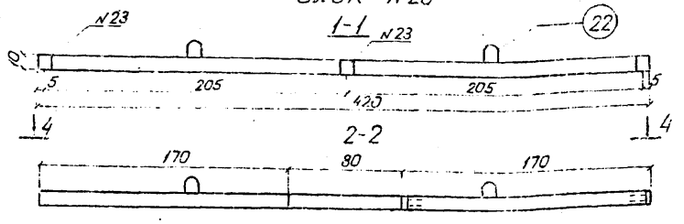

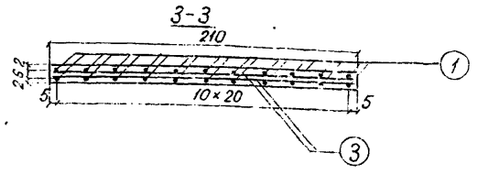

Закладная деталь ЗД-1

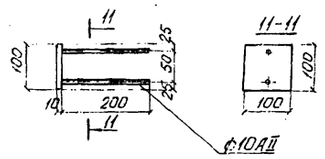

Масса закладной детали 0.68 кг

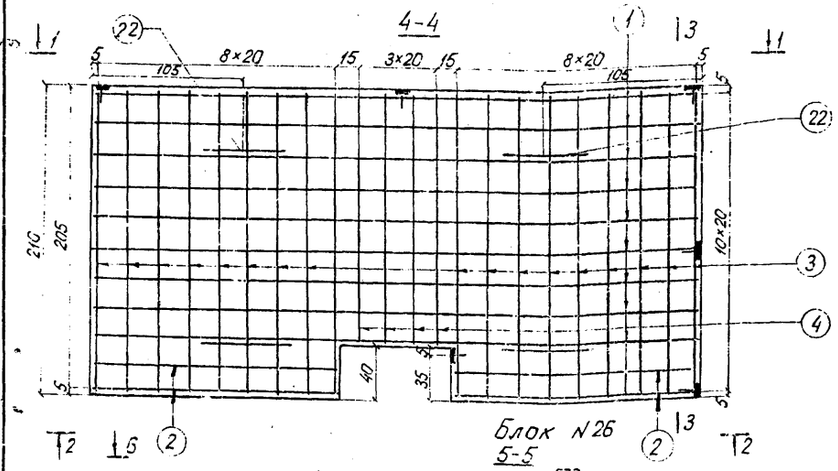

Блок №26

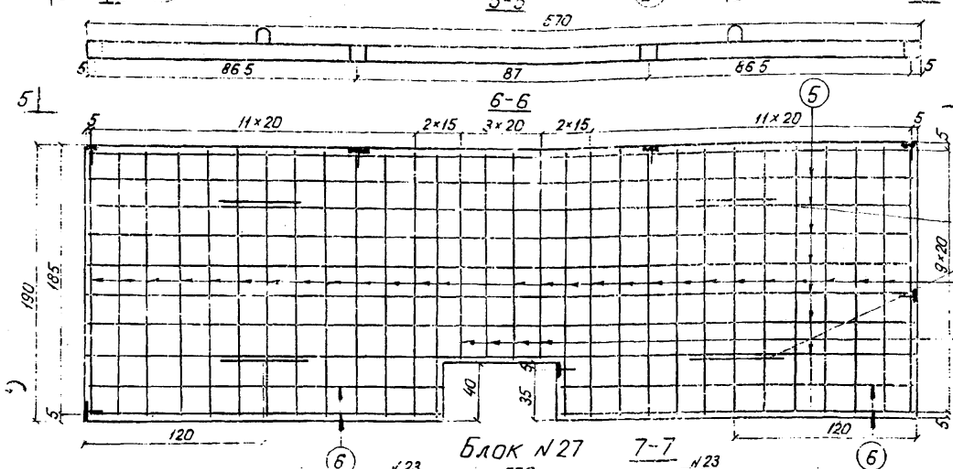

Блок №28

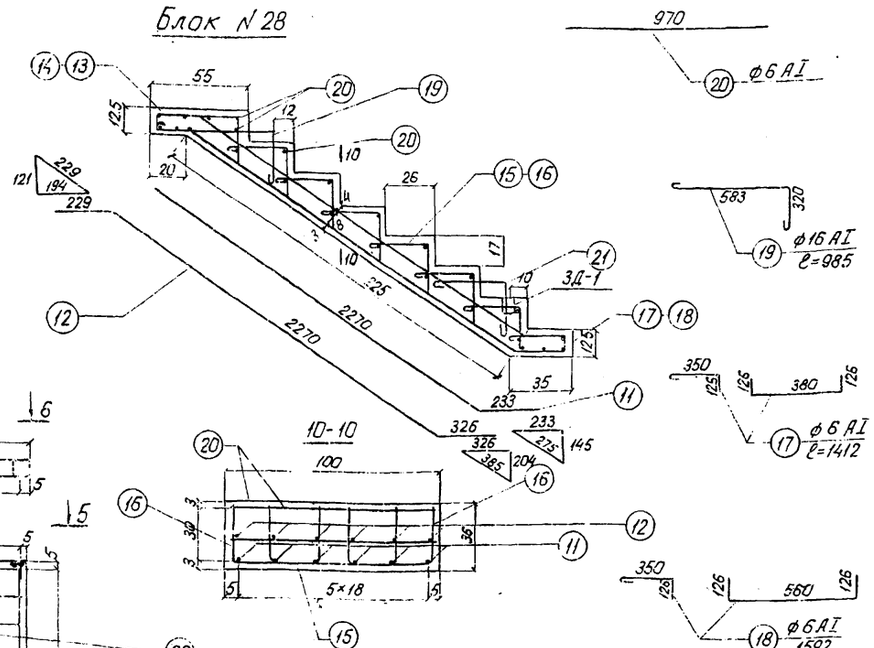

Спецификация арматуры						Выборка арматуры			
Наименование элемента	№ позиций	Диаметр арматуры	Кол.	Длина 1 шт	Длина общая	Диаметр	Общая длина	Общая масса	Марка стали
		мм	шт	мм	м	мм	м	кг	
Блок №25	1	8 AI	18	4170	75,20	12 AI	3,54	3,14	Вст3пс2
	2	8 AI	8	1670	13,36	8 AI	176,72	70,00	Ст3пс3
	3	8 AI	36	2070	74,80	Бетон М300 V = 0,85 м³			
	4	8 AI	8	1670	13,36				
	22	12 AI	4	885	3,54	масса металла 73,14 кг			
Блок №26	5	8 AI	16	5670	90,80	12 AI	3,54	3,14	Вст3пс2
	6	8 AI	8	2420	19,40	8 AI	219,00	86,20	Ст3пс3
	7	8 AI	52	1870	97,00	Бетон М300 V = 1,05 м³			
	8	8 AI	8	1470	11,80				
	22	12 AI	4	885	3,54	масса металла 89,34 кг			
Блок №27	9	8 AI	20	5670	113,40	12 AI	3,54	3,14	Вст3пс2
	10	8 AI	60	1870	112,00	8 AI	225,40	88,80	Ст3пс3
	22	12 AI	4	885	3.54	Бетон М300 V=1,08 м³ Масса металла 91,94 кг			
Блок №28	11	8 AI	6	2790	16.80	16 AI	2.00	3.16	Вст3пс2
	12	8 AI	6	2513	15.20	8 AI	32.0	12.6	Ст3пс3
	13	6 AI	1	2320	2.32	6 AI	41.00	9.1	Ст3пс3
	14	6 AI	2	2140	4.28				
	15	6 AI	1	2050	2.05	Бетон М300 V = 0.55 м³			
	16	6 AI	2	1870	3.74				
	17	6 AI	2	1412	2.82				
	18	6 AI	1	1592	1.59				
	19	16 AI	1	985	0.99	масса металла 24 23 кг			
	20	6 AI	25	970	24.20				
	21	16 AI	1	1000	1.00				

Спецификация закладных деталей на постовую будку

Наименование элемента	Марка закладн. деталей	Кол шт	Общая масса кг	Марка стали
Блок №25	ЗД-1	7	4.8	Вст.5 пс2
Блок №26	ЗД-1	7	4.8	
Блок №27	ЗД-1	6	4.1	
Блок №28	ЗД-1	2	0.7	

Примечания

1. Закладные детали устанавливаются для крепления стоек перил и подвальной лестницы. Размеры даны в сантиметрах.

2. Размеры на чертеже даны в см, размеры на выносках арматуры - в мм

Ленинград
Разраб. Ерасимова Магер
Провери Сверил Колирова
Исполнил Самсонова Юдина
Н.к.
ТК 1974г
Дополнительные устройства на мостах под железную дорогу нормальной колеи.
Сооружения охраны
Блоки №№25-28. Опалубочный и арматурный чертеж
1000 52
Лист №43

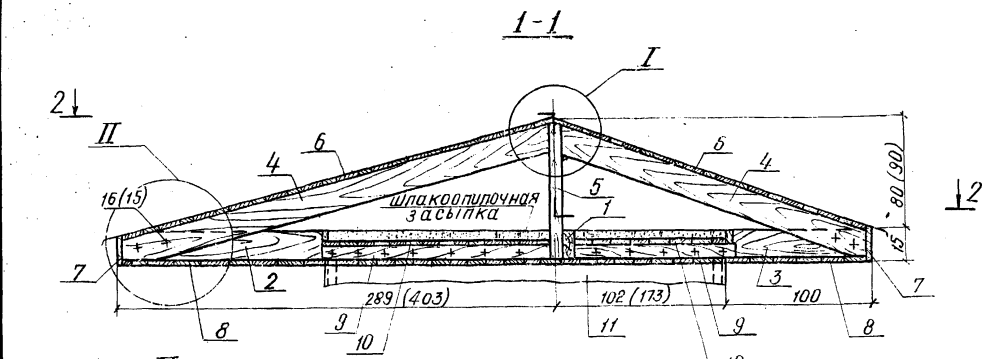

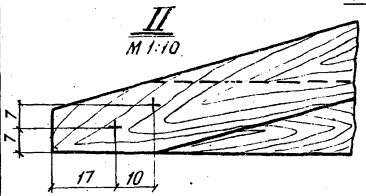

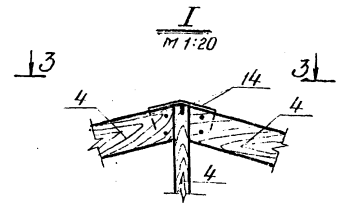

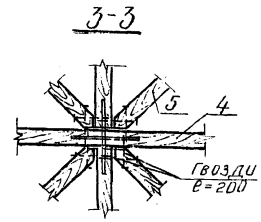

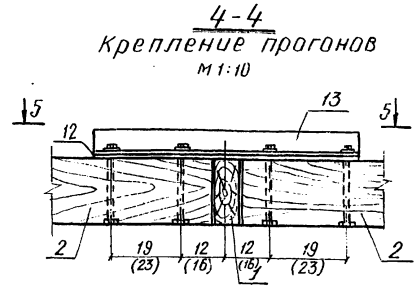

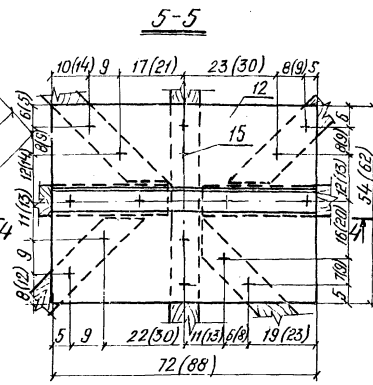

Спецификация элементов несущей конструкции кровли

N поз.	Наименование элементов	Материал	Сечение см (мм)	Длина м (мм)	Количество шт.	Объем лесоматериалов м³	Общая масса металла кг
	Кровля постовой будки (4,2 × 4,2 м)						
1	Прогон	сосна	18×8	5,7	1	0,08	—
2	—"—	—"—	—"—	2,8	2	0,08	—
3	—"—	—"—	—"—	2,0	4	0,12	—
4	Стропильная нога	—"—	—"—	3,2	4	0,18	—
5	—"—	—"—	—"—	2,3	4	0,13	—
6	Обрешетка	—"—	10×3	—	—	0,30	—
7	Доска	—"—	15×3	4,17	4	0,08	—
8	—"—	—"—	10×3	—	—	0,40	—
9	Брусок	—"—	6×4	2,0	16	0,08	—
10	Доска	—"—	10×3	—	—	0,12	—
11	Подшивной потолок	—"—	10×2,5	2,0	20	0,10	—
12	Лист	Ст 3 пс 3	540×5	720	1	—	15,2
13	Уголок	—"—	L 63×5	720	1	—	3,5
14	Скоба	—"—	ф 10 AI	500	2	—	0,6
15	Болт М14 ×280	Ст 3 пс 3 ГОСТ 7798-70	—	—	24	—	8,8
16	—"— М10 × 200	—"—	—	—	16	—	2,2
17	Гайка М14	Ст 3 пс 3 ГОСТ 5915-70	—	—	24	—	0,6
18	—"— М10	—"—	—	—	16	—	0,2
19	Шайба ф28, δ=3	Ст 3 пс 3 ГОСТ 11371-68	—	—	48	—	0,5
20	—"— ф21, δ=2	—"—	—	—	32	—	0,1
	Кровля караульного здания (5,7 × 5,7 м)						
1	Прогон	сосна	20×12	8,0	1	0,19	—
2	—"—	—"—	—"—	4,0	2	0,19	—
3	—"—	—"—	—"—	2,8	4	0,27	—
4	Стропильная нога	—"—	—"—	4,1	4	0,39	—
5	—"—	—"—	—"—	3,1	4	0,30	—
6	Обрешетка	—"—	10×3	—	—	0,55	—
7	Доска	—"—	15×3	5,67	4	0,10	—
8	—"—	—"—	10×3	—	—	0,56	—
9	Брусок	—"—	6×4	2,0	16	0,08	—
10	Доска	—"—	10×3	—	—	0,27	—
11	Подшивной потолок	—"—	10×2,5	3,0	30	0,23	—
12	Лист	Ст 3 пс 3	620×5	880	1	—	21,3
13	Уголок	—"—	L 63×5	880	1	—	4,2
14	Скоба	—"—	ф 10 AI	500	2	—	0,6
15	Болт М14 ×280	Ст 3 пс 3 ГОСТ 7798-70	—	—	40	—	14,6
17	Гайка М14	Ст 3 пс 3 ГОСТ 5915-70	—	—	40	—	1,0
19	Шайба ф28, δ-3	Ст 3 пс 3 ГОСТ 11371-68	—	—	72	—	0,8
Итого	Постовая будка				1,67	31,7	
	Караульное здание				3,13	42,5	

Примечания:

1. На чертеже приведена конструкция кровли постовой будки. В скобках указаны размеры кровли для караульного здания.
2. Размеры на чертеже даны в см.
3. Лесоматериал – сосна II сорта – принят по ГОСТ 8486-66.

Стрелковая ячейка со стенкой из блоков

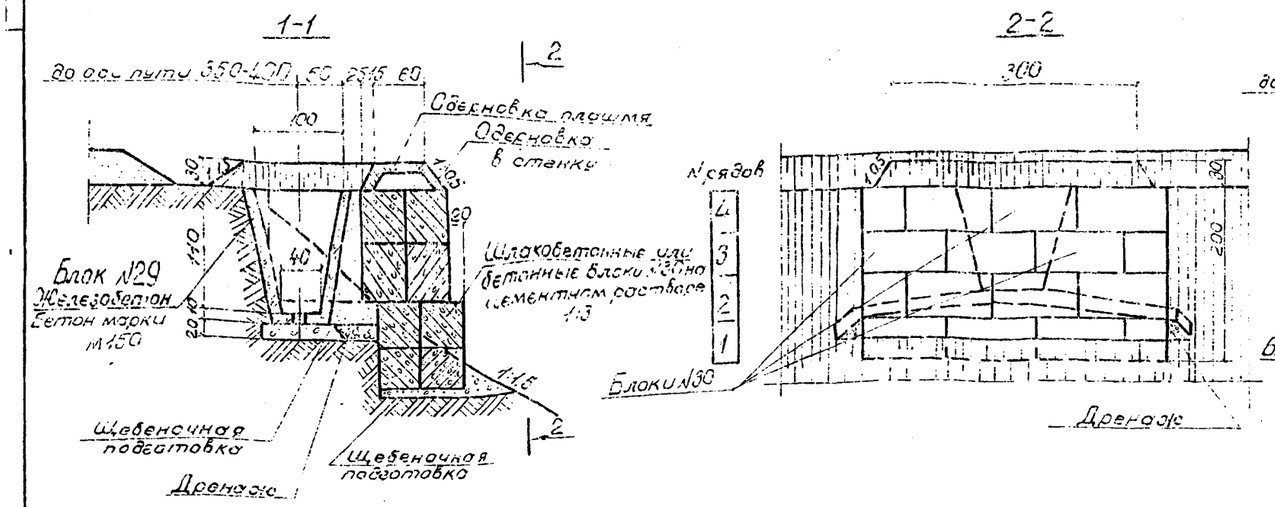

Стрелковая ячейка со стенкой из сухой кладки

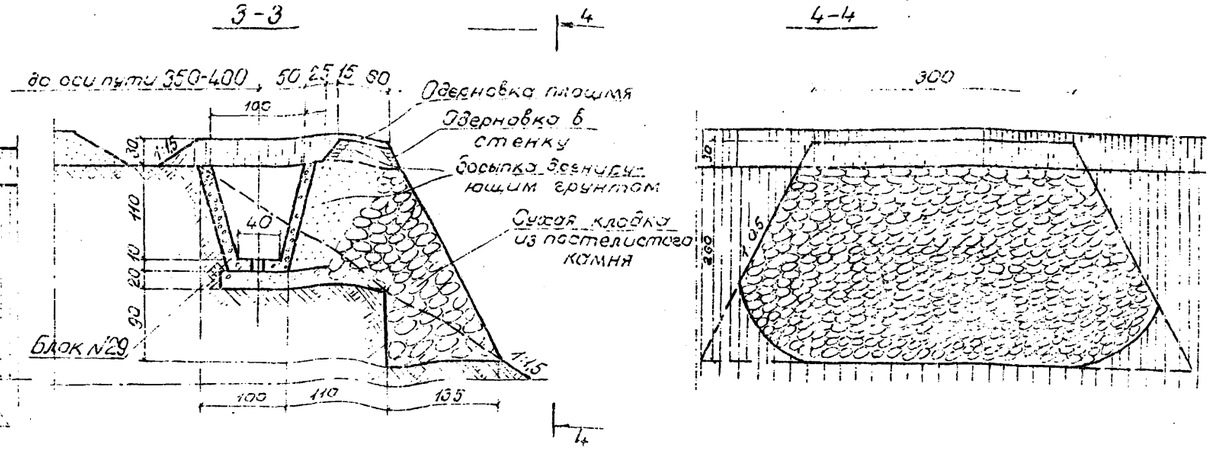

Раскладка блоков в рядах стенки

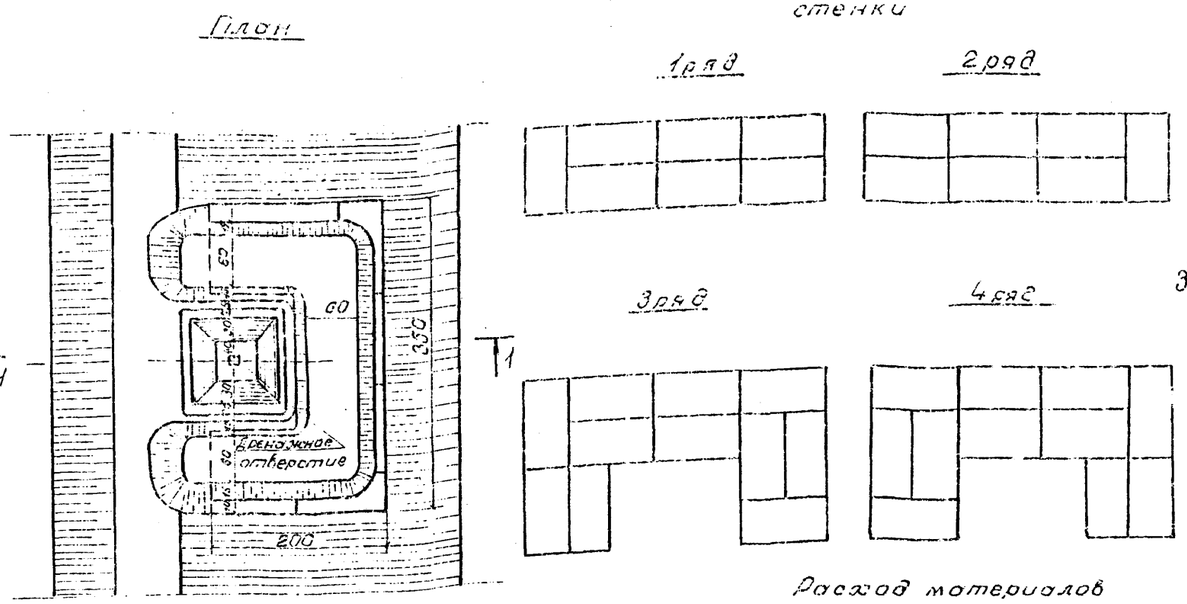

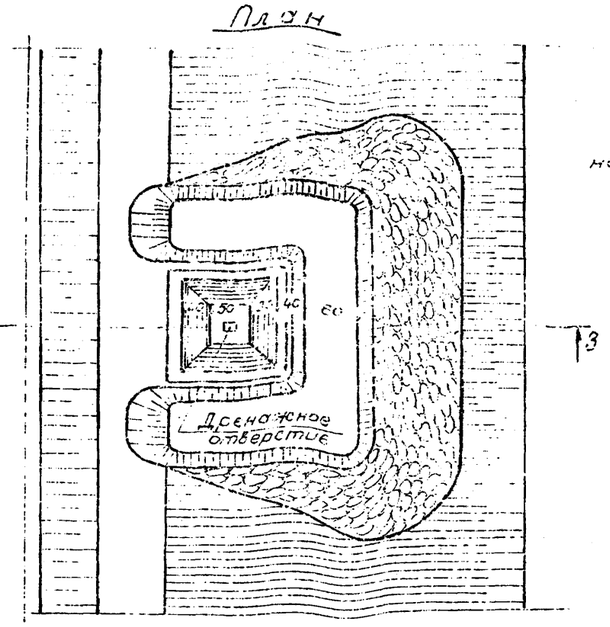

Расход материалов на стрелковую ячейку со стенкой из сухой кладки

Наименование элементов	Изм	К-во
Блок №29 железобетонная ячейка	м³	0,46
Одерновка плашмя	м²	4,0
То же в стенку	м²	5,0
Сухая кладка	м³	13,0
Щебеночная подготовка	м³	0,8
Засыпка дренирующим грунтом	м³	5,0

Расход материалов на стрелковую ячейку со стенкой из блоков

Наименование элементов	Изм	К-во
Блок №29 железобетонная ячейка	м³	0,46
Одерновка плашмя	м²	4,0
То же в стенку	м²	5,5
Блоки №30	м³	9,0
Щебеночная подготовка и дренаж	м³	0,8
Засыпка дренирующим грунтом	м³	2,0

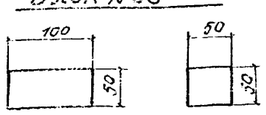

Объем блока - 0,25 м³

Примечания

1. Железобетонная ячейка во избежание засорения закрывается щитом из досок.
2. Блоки изготовляются из бетона М 150
3. Арматурный чертеж блока №29 см. лист №46.
4. Размеры на чертеже даны в см

ТК	Дополнительные устройства на мостах под железную дорогу нормальной колеи	1000	54
1974 г.	Сооружения охраны	Стрелковые ячейки.	Лист №45

Исполнил | Ю. Дин | Копировал

229802 Шифр 1655

1-1 2-2

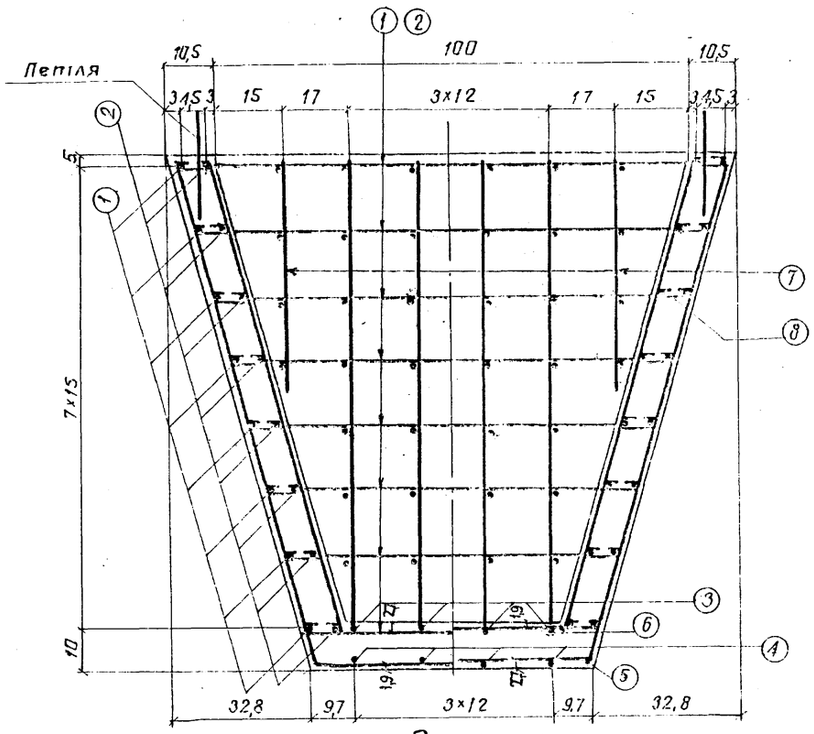

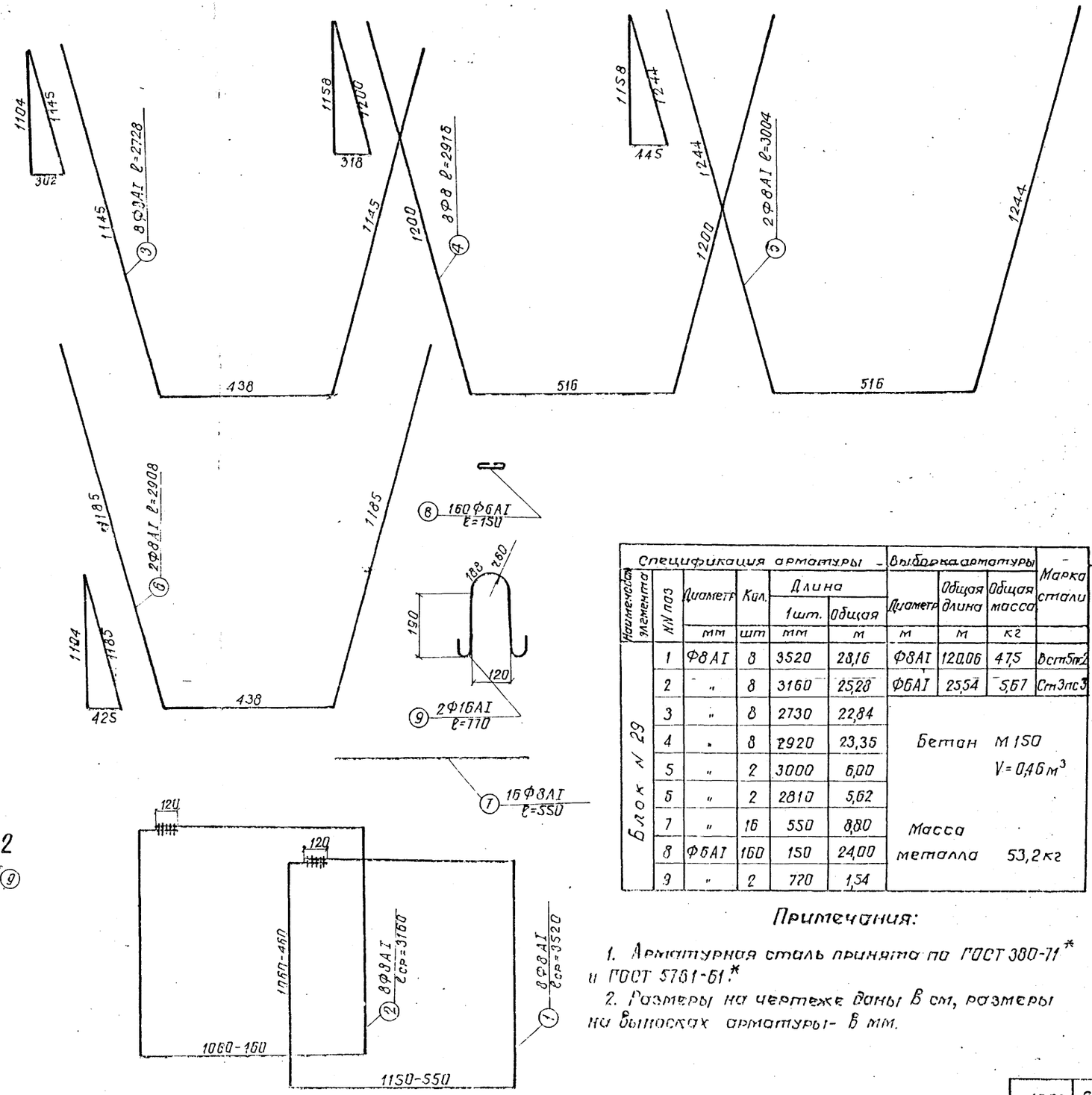

Спецификация арматуры						Выборка арматуры			Марка стали
Наименование элемента	№ поз	Диаметр	Кол.	Длина 1 шт.	Длина общая	Диаметр	Общая длина	Общая масса	
		мм	шт	мм	м	м	м	кг	
Блок № 29	1	Ф8АI	8	3520	28,16	Ф8АI	120,06	47,5	Ст5пс2
	2	"	8	3160	25,28	Ф6АI	25,54	5,67	Ст3пс3
	3	"	8	2730	22,84				
	4	"	8	2920	23,35	Бетон М150			
	5	"	2	3000	6,00	V = 0,46 м³			
	6	"	2	2810	5,62				
	7	"	16	550	8,80	Масса металла	53,2 кг		
	8	Ф6АI	160	150	24,00				
	9	"	2	770	1,54				

Примечания:

1. Арматурная сталь принята по ГОСТ 380-71* и ГОСТ 5781-61.*
2. Размеры на чертеже даны в см, размеры на выносках арматуры - в мм.

Ленгипротрансмост	Рук. проекта	Субсов	
	Рук. группы	Самсонова	
Ленинград	Проверил	Шеломанов	
	н. к.	Давиденко	
	Сдал	Леонтьева	
	Конструкции		

ТК	Дополнительные устройства на мостах под железную дорогу нормальной колеи	1060	55
1974	Сооружения охраны	Блок №29 Арматурный чертеж	Лист 46

27-3003 Шифр 1655

2-2

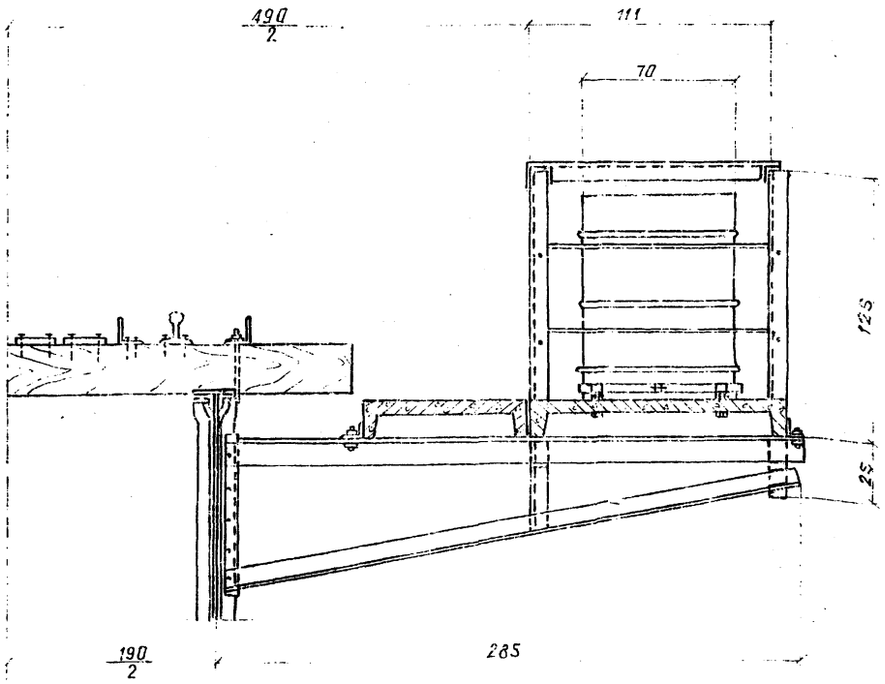

1-1

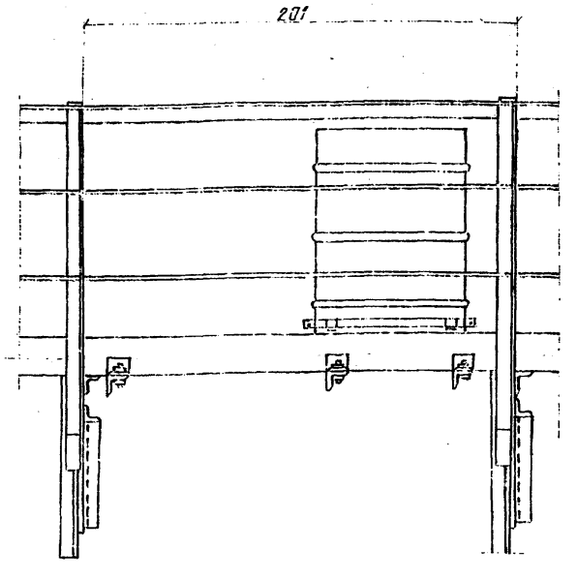

Деталь полухомута для крепления пожарной бочки

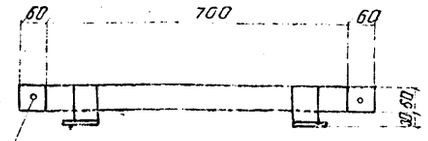

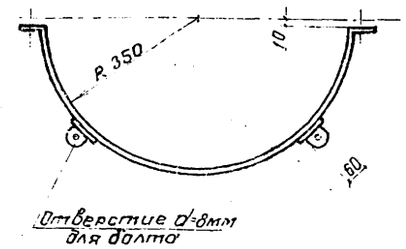

План

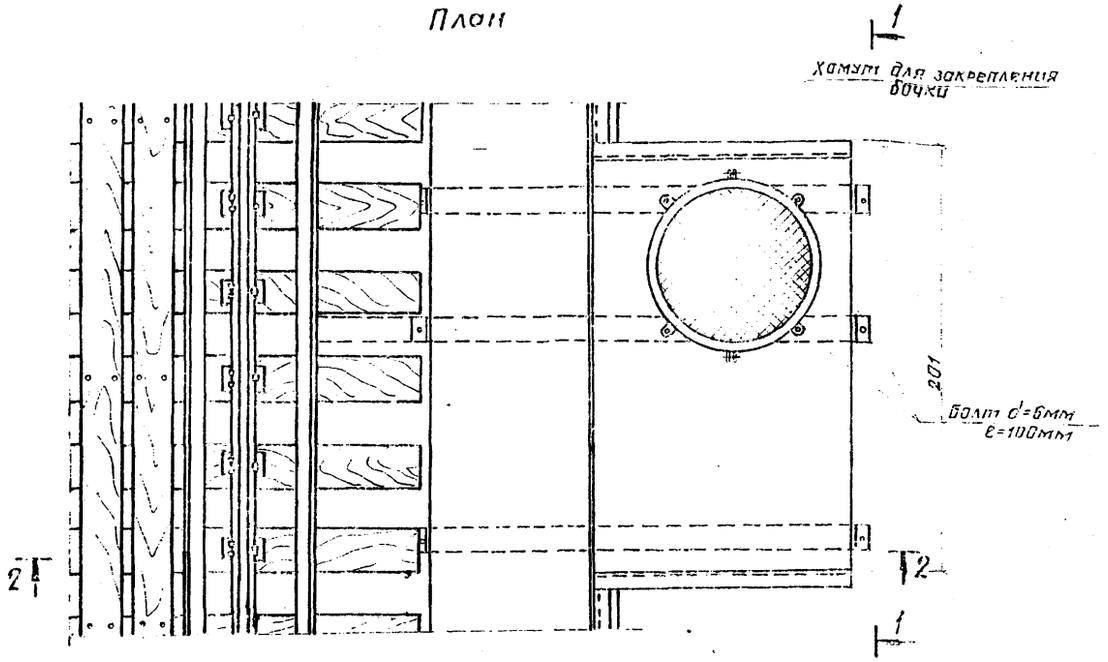

Примечания:

1. На железобетонных и металлических мостах длиной более 25м с ездой на деревянных поперечинах металлические бочки с водой емкостью 200л устанавливаются по одной на концах моста и по одной через каждые 50м длины моста.
2. На мостах с деревянными пролетными строениями (или с деревянными опорами) длиной более 15м бочки с водой устанавливаются по одной на концах моста и по одной через каждые 25м длины моста.
3. Бочки на мостах устанавливаются на площадках-убежищах.
4. Для предупреждения от опрокидывания ветром (в порожнем состоянии) бочки закрепляются на площадке.
5. У каждой бочки с водой должны быть: ведро с привязанной к нему веревкой и швабра).
6. Размеры на чертеже даны в см, размеры детали - в мм

Ленгипротрансмост	Гл. инж. проекта	Суворов	
	Рук. группы	Ушаков	
	Гл. спец.	Ушаков	
	Ст. техник	Ушаков	
	Техник	Ушаков	
	Исполнил	Ушаков	
Ленинград			

ТК	Дополнительные устройства на мостах под железную дорогу нормальной колеи		1000 / 56
1974	Противопожарные устройства	Расположение и крепление металлической бочки с водой на площадке-убежище.	Лист 47

1-1

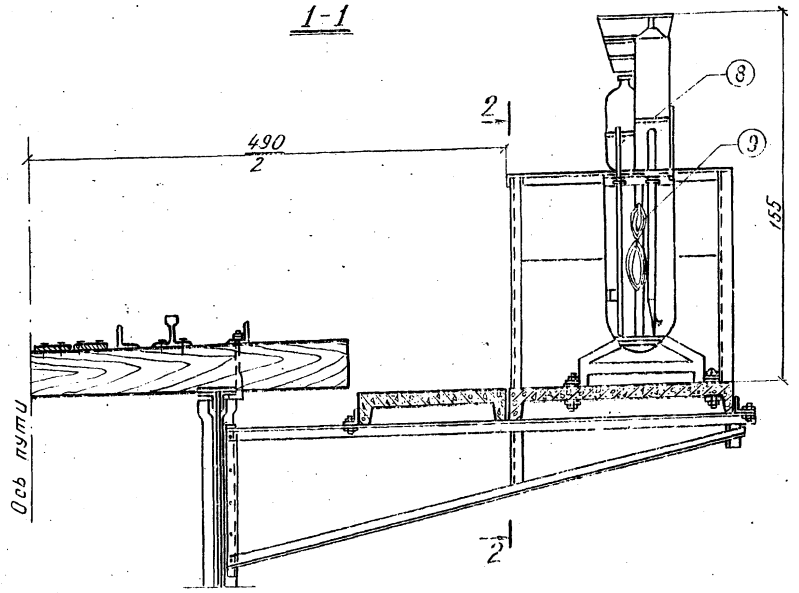

2-2

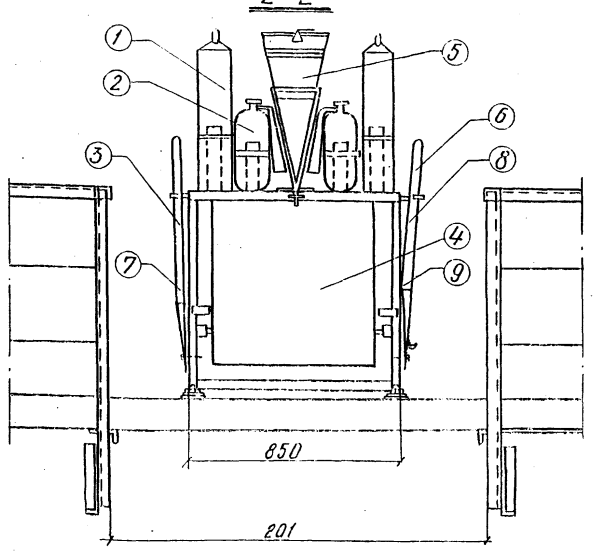

Набор противопожарного инвентаря компактного пожарного поста

NN поз.	Наименование	кол.
1	Огнетушитель ОП-5	2
2	Огнетушитель ОУ-2	2
3	Лопата	2
4	Ящик с песком	1
5	Ведро	2
6	Багор	1
7	Топор	1
8	Лом	1
9	Веревка	2

План

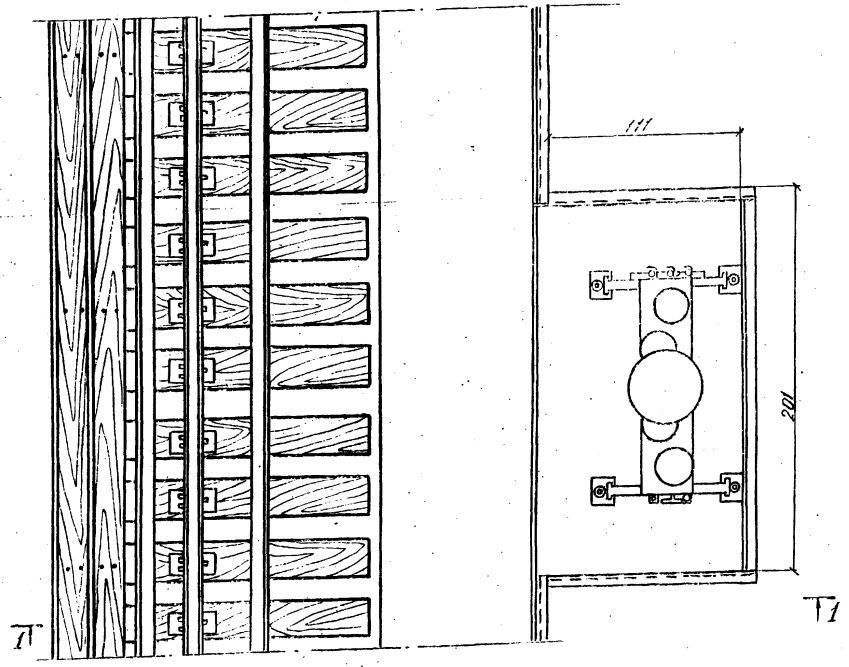

Стенды по концам моста

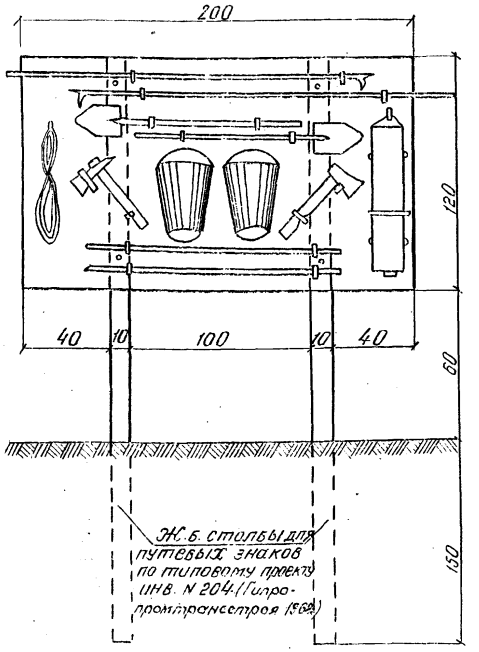

Примечания:

1. На металлических и железобетонных мостах с ездой на деревянных поперечинах при длине моста свыше 25 м устанавливаются:

а) ящики с песком на площадках-убежищах (компактные пожарные посты) располагаются между площадками для бочек по одному на каждые 50 м длины моста;

б) химические огнетушители в комплекте компактного пожарного поста, или стенда по концам моста и через каждые 100 м его длины.

2. На чертеже приведен пример компактного пожарного поста на площадке-убежище-стенд сварной конструкции с набором противопожарного инвентаря и металлический ящик с песком, закрепленный шарнирно на раме для возможности его опрокидывания. Пожарный пост изготавливается предприятием белорусской ж.д. по заказам. (см. информационный листок N Т 26(69)-1007 УДК 656, 265, 625, 282 0,04 д., гор. Минск 1973 г.).

3. На стенде по концам моста располагается следующий противопожарный инвентарь:

а) ломы - 2 шт. б) топоры - 2 шт. в) багры - 2 шт.
г) лопаты - 2 шт. д) огнетушитель - 1 шт.
е) ведра с веревками, обеспечивающими по длине подъем воды из реки - 2 шт.

Стенд представляет собой железобетонную плиту толщиной 45 мм, укрепленную на столбах с помощью болтовых соединений; армирование - металлическая сетка из арматуры ф 6 мм с шагом 20 см в обеих направлениях.

4. Размеры на чертеже даны в см.

ТК 1974	Дополнительные устройства на мостах под железную дорогу нормальной колеи	
	Противопожарные устройства. Расположение противопожарных средств на площадке-убежище	лист N 48

Исполнил п.п. Самсонова Согласовал Розова

Фасад по оси „А"

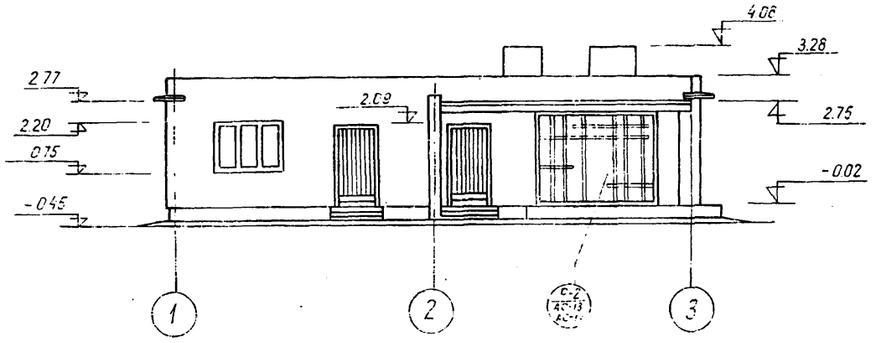

Боковой фасад по оси „1"

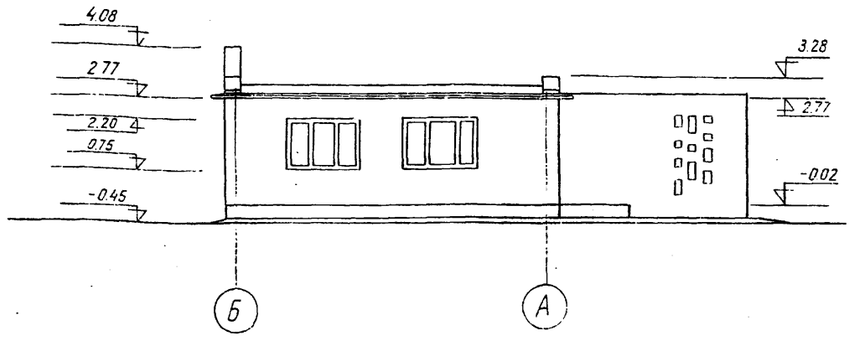

План

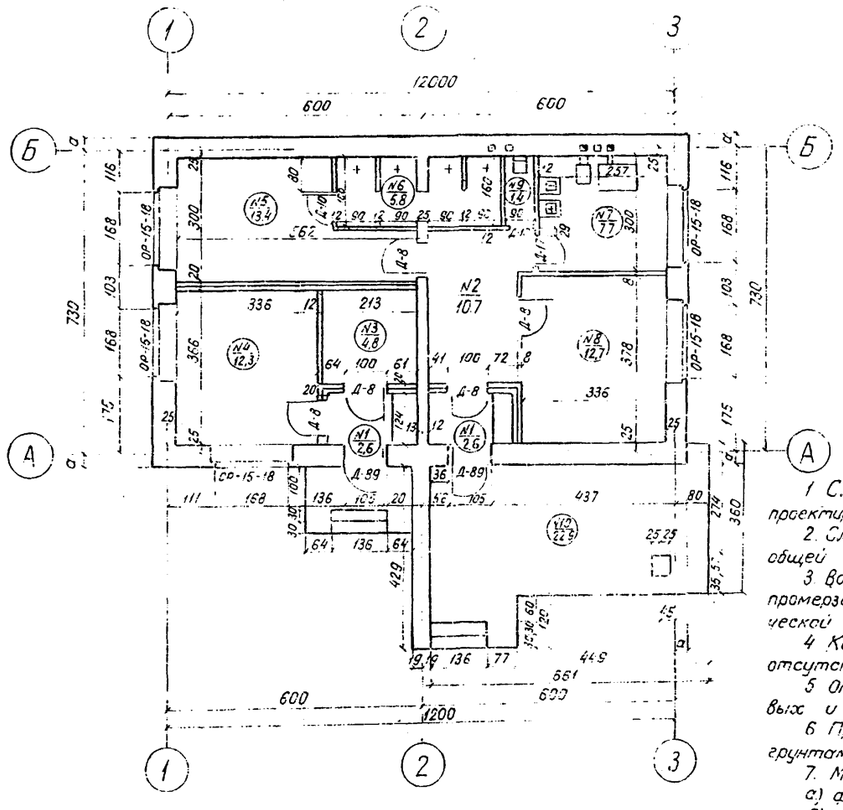

Боковой фасад по оси 3

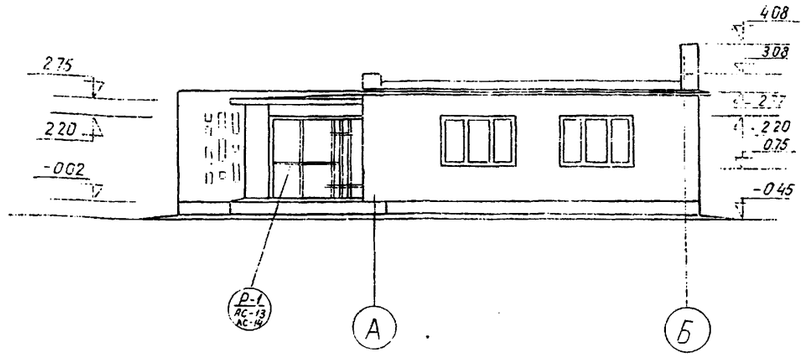

Технико-экономические показатели

Таблица 1

N п/п	Наименование	Ед. изм	Расчетная наружная температура		
			-20	-30	-40
1	Толщина наружных стен	см	51	55	64
2	Значение „а"	см	26	30	39
3	Площадь застройки	м²	116,5	117,6	120,6
4	Строительный объем	м³	267,1	273,9	285

			Контора с кладовой	Комната отдыха с кухней	Раздевалка с душем	Итого
5	Рабочая площадь	м²	17,1	20,4	19,2	56,7
6	Вспомогательная площадь	м²	2,6	13,3	1,4	17,3
7	Полезная площадь	м²	19,7	33,7	20,6	74,0

Экспликация помещений

таблица 2

N п/п	Наименование	Площадь м²
1	Тамбур	5,2
2	Коридор	10,7
3	Кладовая	4,8
4	Контора мостового мастера	12,3
5	Раздевалка	13,4
6	Душевые	5,8
7	Кухня	7,7
8	Комната отдыха	12,7
9	Туалет	14
10	Веранда	22,9

Примечания.

1. Служебное помещение для содержания моста принято применительно к типовому проекту инв N 742 дома дорожного мастера (серия N 501-175) проектировки Мосгипротранса 1970 г.
2. Служебное помещение состоит из 3 х основных частей: конторы с кладовой общей площадью 17,1 м², помещения для обогрева рабочих с кухней общей площадью 20,4 м² и душевых с раздевалкой общей площадью 19,2 м².
3. Водоснабжение здания запроектировано от поселкового или станционного хозяйственно-питьевого водопровода, прокладываемого ниже глубины промерзания на 20 см. При отсутствии централизованного водоснабжения предусматривается водоснабжение от местного источника с механической подачей воды (ТП инв. N 742 лист N 42).
4. Канализация здания осуществляется самотеком в поселковую или станционную сеть хозяйственно-фекальной канализации. При отсутствии таковых предусматривается устройство местной канализации (ТП инв N 742 лист N 43).
5. Отопление запроектировано местное, от водогрейного котла ВНИИСТО-М-4. Вентиляция вытяжная с устройством каналов из кухни, душевых и туалетов. (ТП инв N 742 лист N 37, 36).
6. Проект разработан для строительства во всех районах за исключением районов с сейсмичностью свыше 6 баллов, участков с оползневыми грунтами, районов вечной мерзлоты, участков с просадочными грунтами горных выработок
7. Материал здания
   а) фундаменты - сборные бетонные балки;
   б) стены - пустотелый красный или силикатный кирпич марки М 75,
   в) перекрытие - железобетонные плиты;
   г) перегородки кирпичные и из гипсобетонных плит;
   д) полы дощатые, в санузлах - из метлахских плиток
8. Строительство надворных построек осуществляется по типовым проектам инв N 9426, 9434, 9435, разработанным Киевгипротрансом (см. лист N 51).

Ленинград

Проверил
Исполнил

Белова
Вагин

Фасад по оси „А" (по оси „В")

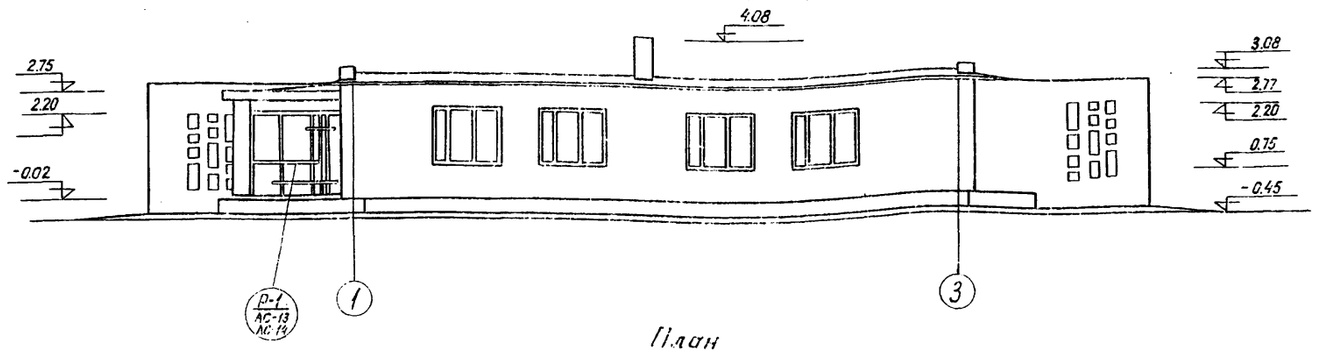

Боковой фасад по оси „3"

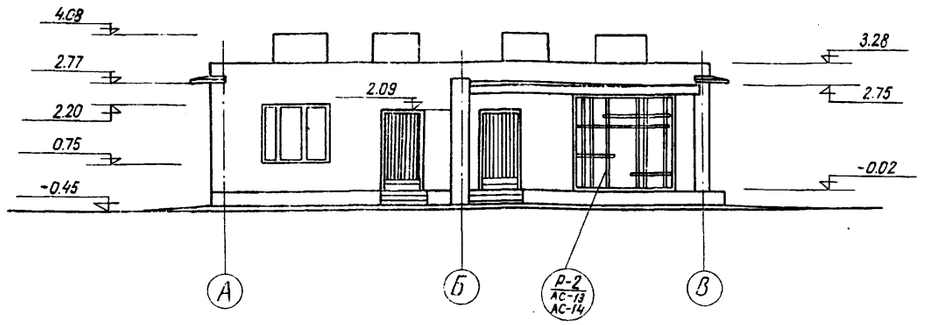

План

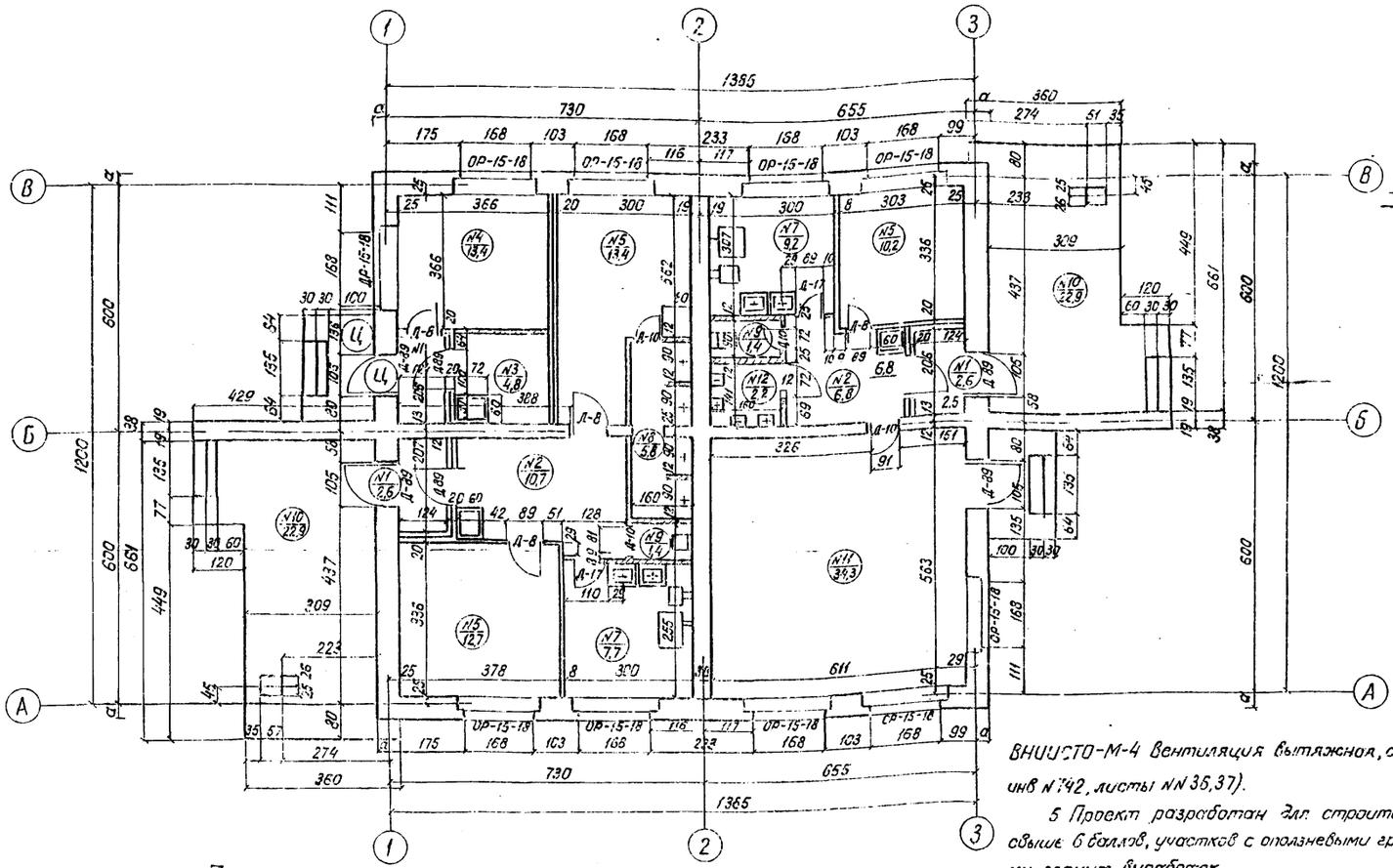

Боковой фасад по оси „1"

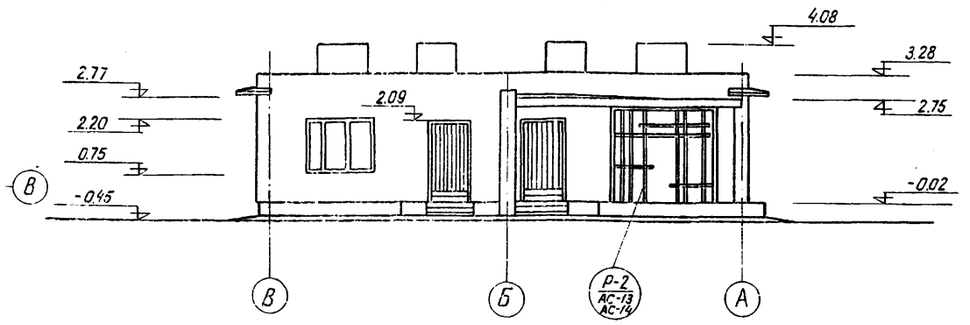

Технико-экономические показатели

таблица №1

N п/п	Наименование	Ед. изм.	Расчетная наружная температура -20	-30	-40
1	Толщина наружных стен	см	51	55	64
2	Значение „а"	см	26	30	39
3	Площадь застройки	м²	233.1	235.3	241.2
4	Строительный объем	м³	534.3	547.8	570.0

			комната отдыха	контора с кладовой	Душевые	Мастерская	Итого
5	Рабочая площадь	м²	22,9	18,2	5,8	34,3	81,2
6	Вспомогательная площадь	м²	40,8	2,6	13,4	3,6	60,3
7	Полезная площадь	м²	63,7	20,8	19,2	37,9	141,5

Экспликация помещений

таблица №2

N п/п	Наименование	Площадь м²
1	Тамбуры	7,8
2	Коридоры	17,5
3	Кладовая	4,8
4	Контора	13,4
5	Комната отдыха	22,9
6	Раздевалка	13,4
7	Кухни	16,9
8	Душевые	5,8
9	Туалеты	2,8
10	Веранды	45,8
11	Мастерская	34,3
12	Умывальная	2,2

Примечания:

1. Служебное помещение для содержания моста принято применительно к типовому проекту инв. №742 дома дорожного мастера (серия №501-175) проектировки Мосгипротранса 1970 г.

2. Служебное помещение состоит из 4-х основных частей: конторы площадью 13,4 м², комнат отдыха с кухнями общей площадью 19,2 м² и мастерской площадью 34,3 м²

3 Водоснабжение и канализация здания запроектированы с подключением в поселковую или станционную сеть. При отсутствии таковых предусматривается устройство местного водоснабжения и канализации (инв. №742, лист 42, 43).

4. Отопление запроектировано местное от водогрейного котла ВНИИСТО-М-4 вентиляция вытяжная, с устройством каналов из кухни, душевых и туалетов (см ТП инв №742, листы №№ 36, 37).

5 Проект разработан для строительства во всех районах за исключением районов с сейсмичностью свыше 6 баллов, участков с оползневыми грунтами, районов вечной мерзлоты, участков с просадочными грунтами горных выработок.

6 Материал здания: а) фундамент - сборные бетонные блоки,
б) стены - полнотелый красный или силикатный кирпич марки М-75;
в) перекрытие - железобетонные плиты;
г) перегородки - кирпичные и из гипсобетонных плит;
д) полы - дощатые, в санузлах из метлахских плиток

6 Строительство надворных построек осуществляется по типовым проектам инв. №9426, №9434, 9435, разработанным Киевгипротрансом (см. лист №51).

ТК	Дополнительные устройства на мостах под железную дорогу нормальной колеи.		1000 / 59
1974 г.	Служебные помещения	Служебное помещение площадью 141,5 см² для внеклассных мостов	Лист №50

Ленинград | Исполнил | Самсонова

Сарай для дров без погреба на 1 отделение

Стены кирпичные

Фасад
с деревянными стропилами

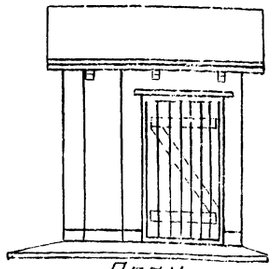

Фасад
с железобетонным покрытием

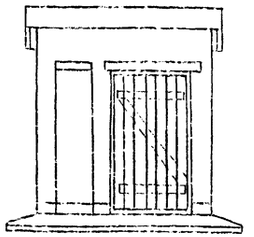

План

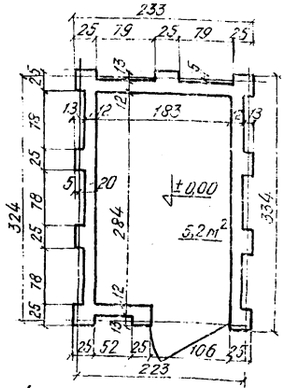

Основные показатели

Наименование		Ед. изм.	Объем работ
Площадь застройки		м²	6,9
Полезная площадь		м²	5,2
Строительный объем	с деревянными стропилами	м³	16,9
	с жел. бет. покрытием	м³	15,3

Уборная на 2 очка

Фасад
с деревянными стропилами

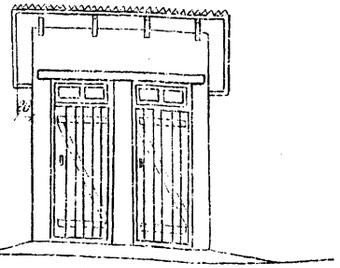

Фасад
с железобетонным покрытием

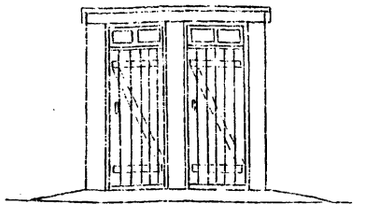

План

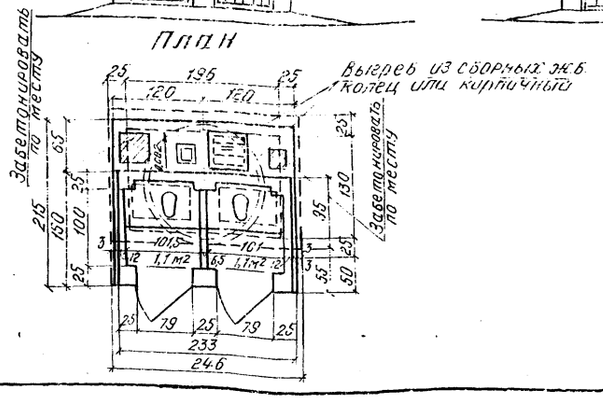

Основные показатели

Наименование		Ед. изм.	Объем работ
Площадь застройки надземной части	железобетон. выгреб	м³	5,0
	кирпичный выгреб	м²	5,6
Строит. объем надзем. части		м³	8,7
Вместимость выгреба		м³	3,6
Строит. объем подземной части	железобетон. выгреб	м³	5,0
	кирпичный выгреб	м³	7,5

Мусорный ящик объемом 0,5 м³

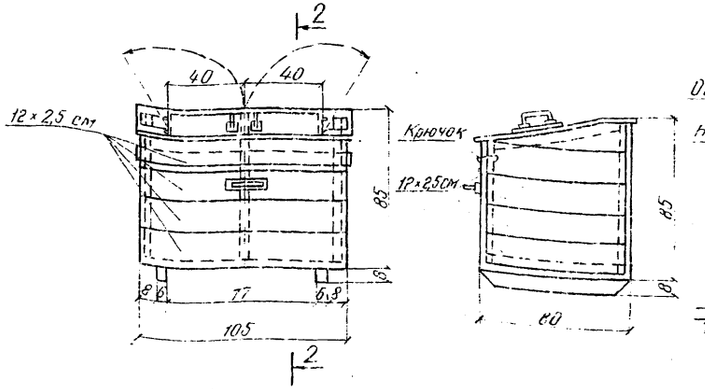

Крышка мусорного ящика

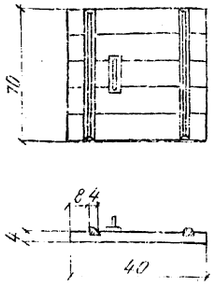

Примечания:

1. Конструкция сарая для топлива без погреба принята по типовому проекту Киевгипротранса 1959г инв. N 9435, уборной на 2 очка - по типовому проекту Киевгипротранса 1959 г инв. N 9426 и мусорного ящика объемом 0,5 м³ - по типовому проекту Киевгипротранса 1959г инв. N 9434.
2. Стены сарая и уборной кирпичные на растворе марки 10, мусорный ящик - деревянный на бетонном поддоне.
3. Покрытие сарая и уборной предусмотрено двух типов: деревянное с кровлей из волнистых асбоцементных листов и из ребристых сборных железобетонных плит.
4. Размеры на чертеже даны в см.

Ленинград | Проверил Ветлугин | Испытал | Гелбвд. Симонова | Сберия Колодова | Гелосимова Озолова

Расположение створных сигналов при одностороннем движении судов сверху вниз

Фасад

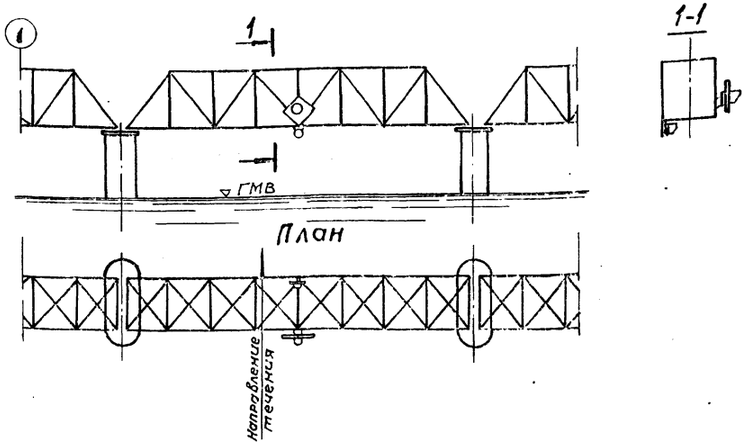

Расположение створных сигналов при двухстороннем движении судов

Фасад

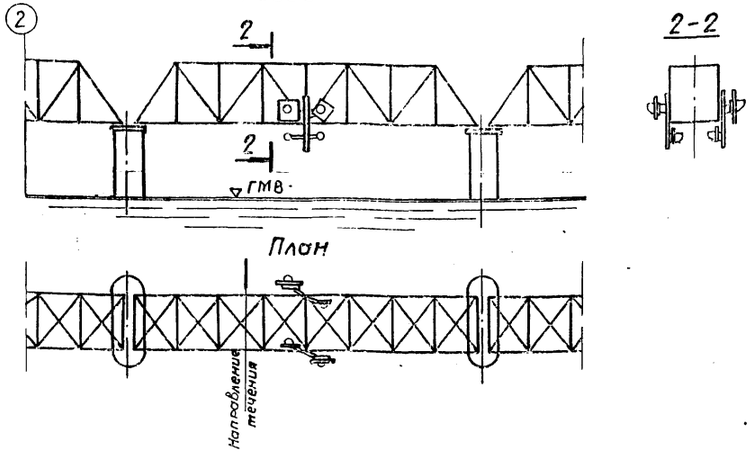

Расположение створных сигналов на металлических пролетных строениях при двухстороннем движении судов

Фасад

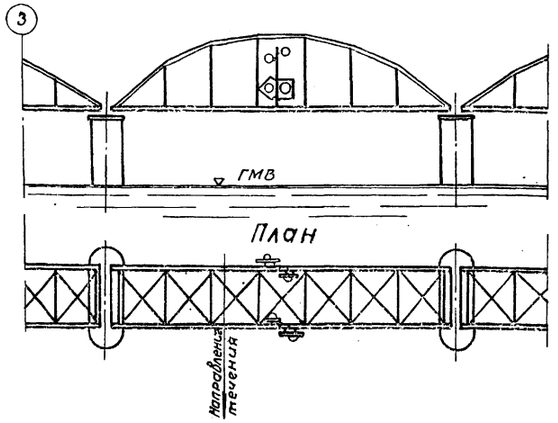

Расположение створных сигналов для прохода плотовых составов

Фасад

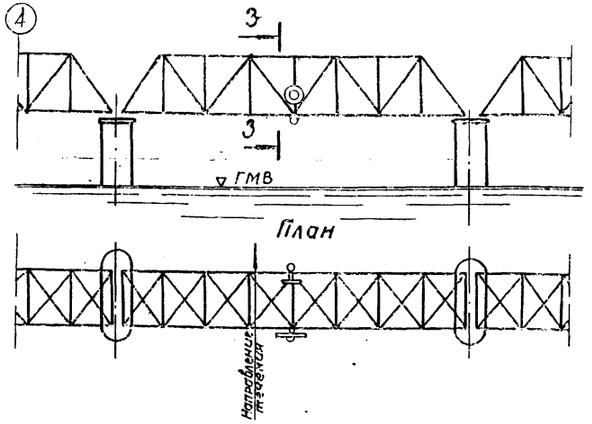

Выписка из „Правил плавания по внутренним судоходным путям РСФСР" (1972 г.).

§ 49. Судоходные пролеты железнодорожных, шоссейных и наплавных мостов обозначаются следующими сигнальными знаками;

а) железнодорожные и шоссейные мосты:

для прохода сверху днем-ромбовидным щитом красного цвета высотой не менее 2,0 м. (в зависимости от величины фермы моста и видимости), обращенным острыми углами вверх и вниз и расположенным на ферме моста посредине пролета, ночью-двумя красными створными огнями видимыми только с ходовой стороны пролета,

для прохода снизу днем-квадратным щитом красного цвета имеющим размер сторон не менее 2,0 м, расположенным на середине пролета параллельно нижней кромки фермы, ночью-двумя красными створными огнями, видимыми только с ходовой стороны пролета.

Пролеты мостов, предназначенные для прохода плотовых составов, обозначаются:

днем-круглым щитом белого цвета диаметром не менее 2,0 м, расположенным на ферме моста по середине пролета, ночью-двумя зелеными створными огнями.

Примечание:

Для сигнальных огней могут применяться как электрические фонари по ГОСТу 3502-53, так и типовые железнодорожные однозначные светофорные головки.

Ленинград | Испалнил Белов | Васильев Котлобовский | Васильев Леонтьева

Расположение габаритных сигналов при подмостовом габарите менее 10м.

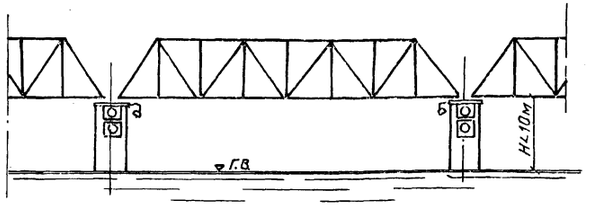

Расположение габаритных сигналов при подмостовом габарите от 10 до 15м

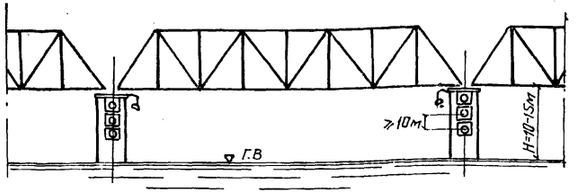

Расположение габаритных сигналов при подмостовом габарите более 15,0 м

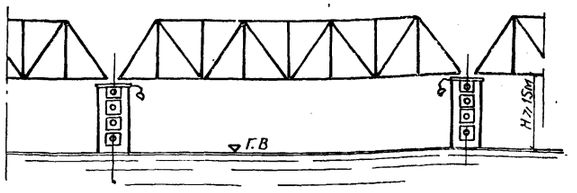

Расположение габаритных сигналов при подмостовом габарите менее 10м и расположении судоходного пролета у берега

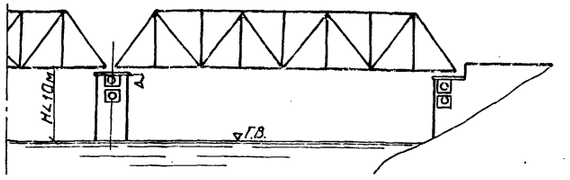

Схема установки габаритных сигналов на промежуточных опорах

Схема 1

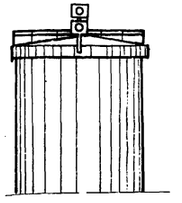

Схема 2

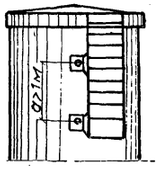

Выписка из, Правил плавания по внутренним судоходным путям РСФСР "(1969г.).

§49 Мостовые опоры судоходных пролетов обозначаются на лицевой части огнями, видимыми только со стороны входа судов под мост. При высоте нижней кромки фермы над фактическим уровнем воды до 10м-двумя зелеными огнями, при высоте от 10 до 15м-тремя зелеными огнями, при высоте более 15м-четырьмя зелеными огнями, расположенными вертикально один над другим.

Расстояние между огнями должна быть не менее 1м по вертикали.

При арочной конструкции мостов габаритные огни устанавливаются на ферме моста с учетом высотного габарита.

Указанные огни устанавливаются на специальных щитах размером 0,5×0,5м, служащих указателем габаритов мостав в дневное время.

Щиты окрашиваются в белый или зеленый цвет, который должен резко отличаться от фона окраски ферм и устоев моста.

Опоры судоходного пролета, если они не расположены на берегу, освещаются с внутренней стороны фонарями, по одному с каждой стороны, свет которых должен падать вниз, освещая лишь стенку опоры, и не мешать судоводителям.

Примечания:

1. Для сигналов могут быть применены как электрические фонари по ГОСТ 3502-53, так и типовые железнодорожные однозначные светофорные головки.
2. При двухстороннем движении судов габаритные сигналы устанавливаются с обеих сторон опоры.
3. На схеме 1 показана установка сигнала на верхней части опоры в случае, когда сигналы нельзя разместить на фасаде из-за высокой воды.

Типы дневных сигналов

Деревянные щиты по ГПСТ 16150-70

Знак для судов, идущих сверху вниз

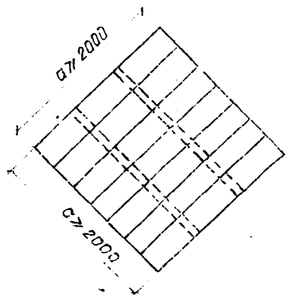

Знак для судов, идущих снизу вверх

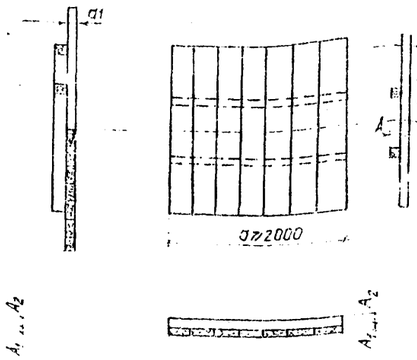

Знак для пропуска самосплавных судов и плотов

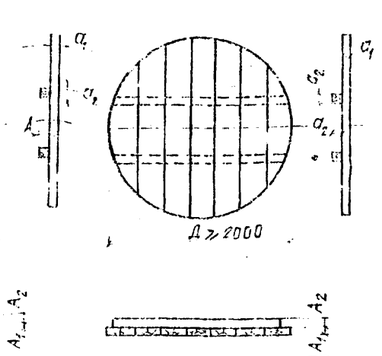

a_1 = 50мм
a_2 = 100мм

Металлические щиты

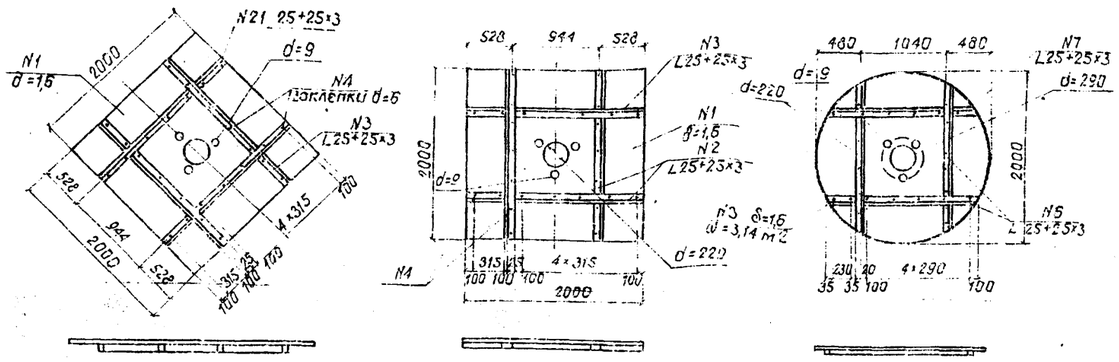

Спецификация металла на 1 мет. щит.

№ элемента	Сечение мм	Длина м	Кол. шт.	Полная длина м	Масса Т.п.м. кг	Масса Общая кг
Квадратный щит						
1	1000×16	2,0	2	1,0	12,56	50,24
2	L25×25×3	1,16	4	5,65	1,12	6,54
3	"	0,515	4	2,06	1,12	2,31
4	Заклепки Ф6		28			0,10
Всего						59,19
Круглый щит						
5	δ=1,6 ω=3,14м²	—	1	—	—	39,44
6	L25×25×3	1,35	4	5,41	1,12	6,09
7	"	0,36	4	1,44	1,12	1,61
4	Заклепки Ф6	—	28	—	—	0,10
Всего						47,24

Примечания:

1. Однозначная ж.д. светофорная головка может применяться для навигационных сигналов как со светофорными лампами напряжением 12 в, так и с обычными лампами напряжением 110-220 в, с заменой патрона по данному чертежу.
2. Электрический фонарь, выполняемый по ГОСТ 3502-53, изготавливается на месте.
3. Наружная и внутренняя прижимные планки изогнуть по патрону.
4. Ромбовидный и квадратный щиты должны иметь ярко-красную окраску, круглый щит-белую.

Типы фонарей для ночных сигналов

Однозначная светофорная головка с лампой на 220в

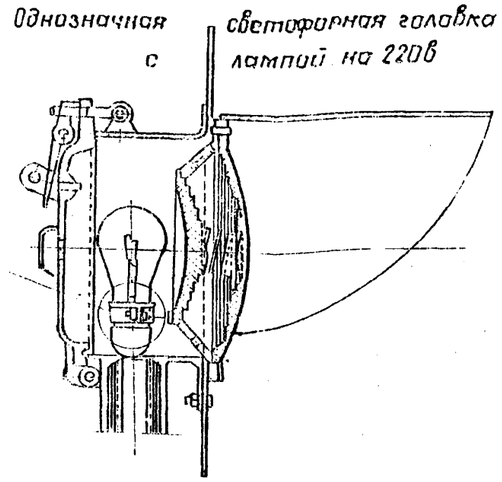

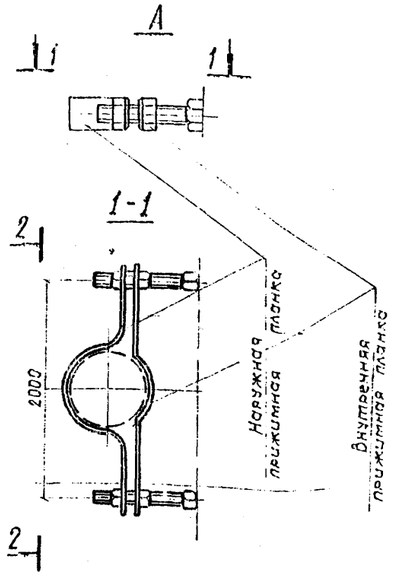

Наружная прижимная планка

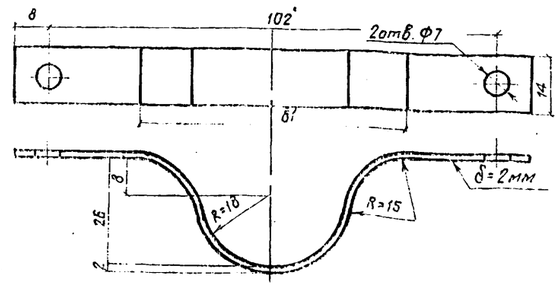

Внутренняя прижимная планка

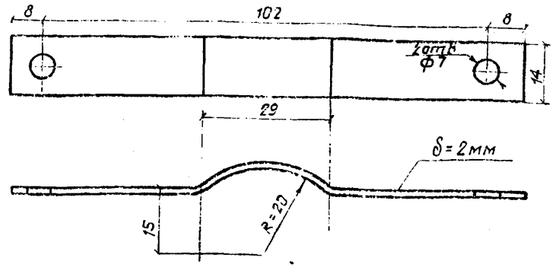

2-2

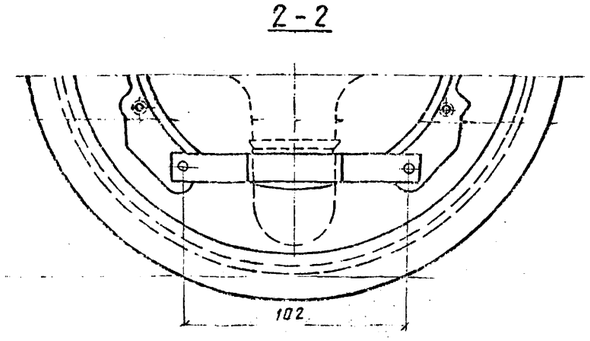

Электрический фонарь по ГОСТ 3502-53

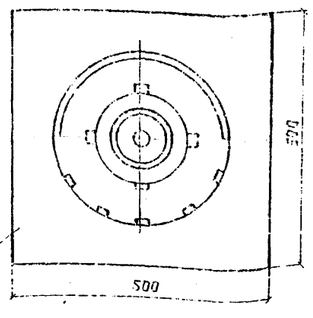

Деревянный щит

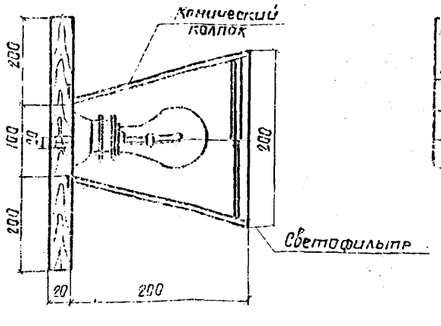

Основные характеристики

Мощность электрич. ламп в т	Светосила красный или зеленый
	Дальность видимости м
25	1700
15	1400
10	1200

ТК	Дополнительные устройства на мостах под железную дорогу нормальной колеи	1000	63
1974	Знаки прохода судов и плотов под мостами	Знаки ходовых пролетов мостов	Лист 54

Ленгипроводхоз Госстроя СССР
Исполнил Белов
Главный инженер проекта Головко
Начальник отдела Колпакова
Гл. специалист Пестрецов

229810 Шифр 1655

Светильник изготовляемый на месте

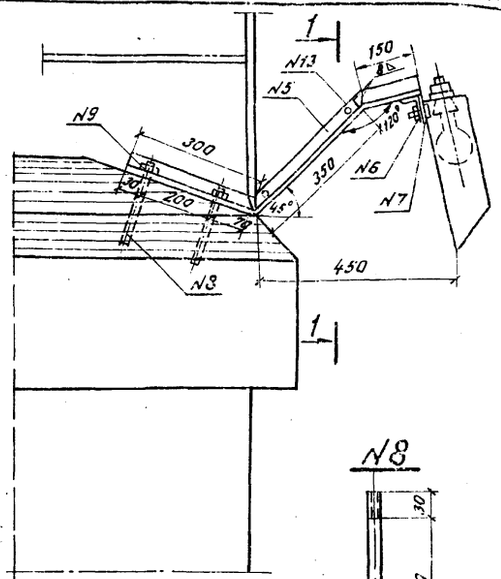

1-1

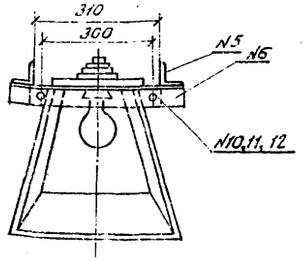

N6

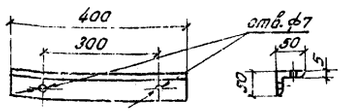

N8

N7 М 1:10

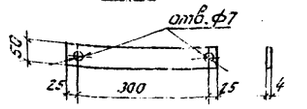

N5

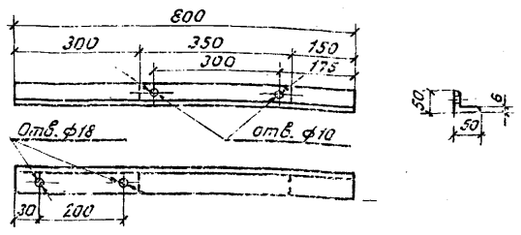

Колпак

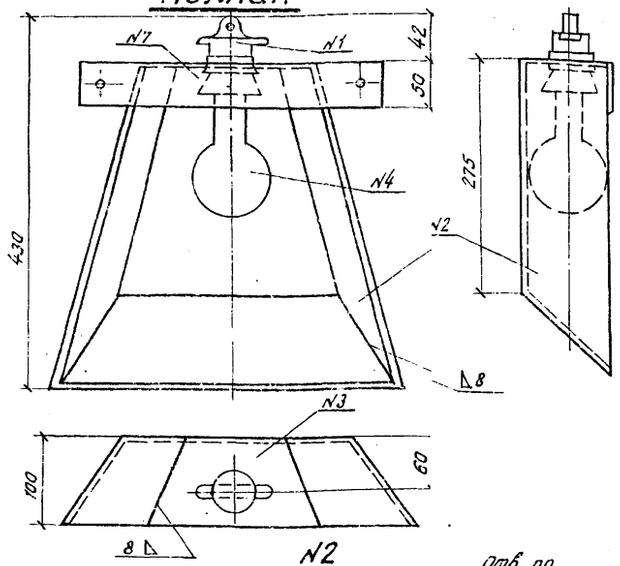

Светильник типа „Кососвет"

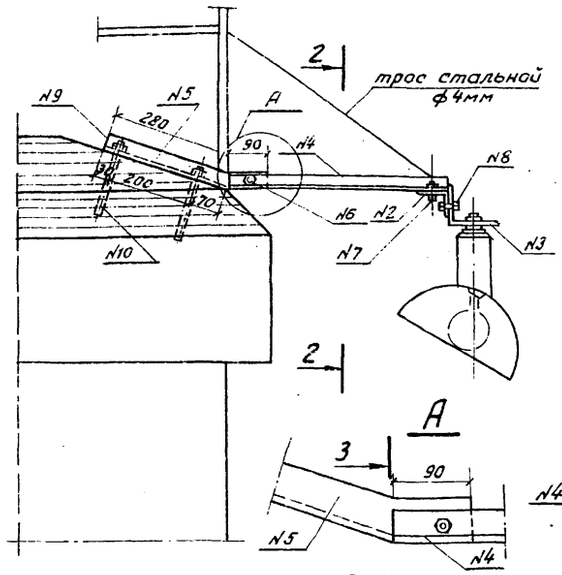

2-2

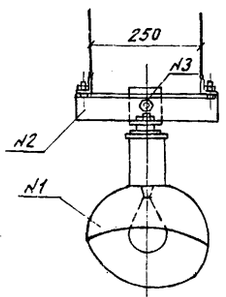

3-3

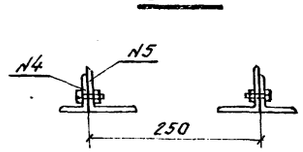

A

N5

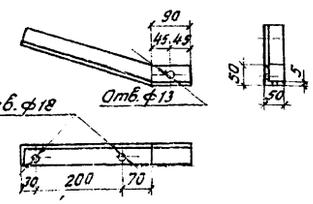

N4

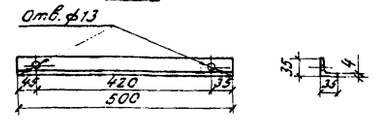

N2

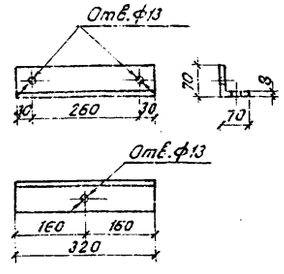

N3

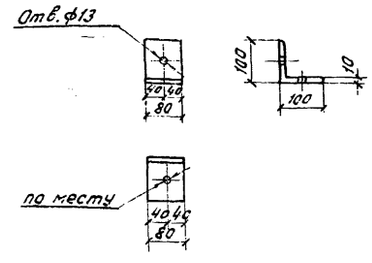

Спецификация материалов на 1 светильник, изготовленный на месте

NN поз.	Наименование	Изм.	Кол.	Масса кг
1	Патрон подвесной	—	—	—
2	Колпак стальной	шт.	1	1,47
3	Верх колпака	„	1	—
4	Лампа накаливания мощн. 2000Вт	„	1	—
5	L 50+50×5; ℓ=800мм	„	2	6,03
6	„ ℓ=400мм	„	1	1,51
7	Планка для крепления колпака ω=50×4мм² ℓ=350мм	„	1	0,55
8	Анкер с нарезкой М16 ℓ=200мм	„	4	0,70
9	Гайка к анкеру М16	„	4	0,44
10	Болт М6 ℓ=30мм	„	2	0,013
11	Гайка М6	„	2	0,006
12	Шайба	„	2	0,003
13	Сталь круг ф10 ℓ=325мм	„	2	0,200
Итого				10,9

Спецификация материалов на 1 светильник типа „Кососвет"

NN поз.	Наименование	Изм.	Кол.	Масса кг
1	Светильник типа „Кососвет"	—	—	—
2	L 70+70×8 ℓ=320мм	шт.	1	2,7
3	L 100+100×10 ℓ=80мм	„	1	1,2
4	L 35+35×4 ℓ=500мм	„	2	2,1
5	L 50+50×5 ℓ=390мм	„	2	2,54
6	Болт с двумя гайками	„	2	0,2
7	Болт черн. М12 ℓ=60мм		2	0,14
8	Болт М12 ℓ=70мм		1	0,12
9	Гайка к анкеру М16	„	4	0,44
10	Анкер с нарезкой М16 ℓ=200мм	„	4	0,7
Итого				11,1

Примечания:

1. Регулировка положения светильника, с целью изменения направления светового луча, производится для светильника типа „Кососвет" при помощи стального тросика.
2. Кронштейны окрашиваются масляной краской
3. Внутренняя поверхность колпака светильника, изготавляемого на месте, окрашивается белой эмалевой краской, наружная - темной
4. Количество светильников и место их установки определяются по месту.

Гипротрансмост г. Ленинград
Рук. гр. п. Гарсимова
Проверил Жустовой
Испол. Самсонова
Сборщ. Евлова
Копировал

ТК	Дополнительные устройства на мостах под железную дорогу нормальной колеи	1000	64
1974г.	Знаки прохода судов и плотов под мостами	Светильники для освещения боковой поверхности опор	Лист 55

Конструкция откидного кронштейна для подфермённого створного сигнала

1-1

Фасонки нижних горизонтальных связей

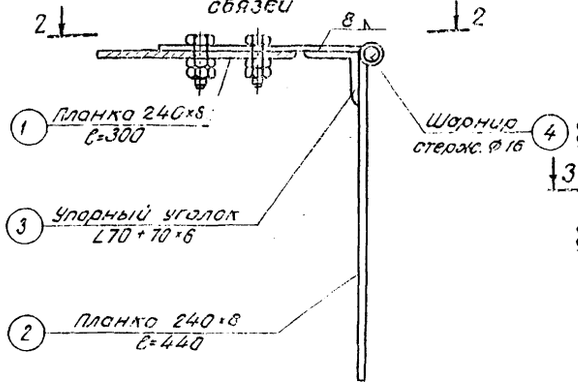

2-2

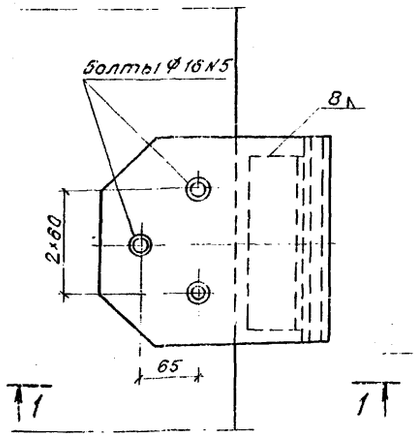

Деталь - поз 1 и поз 3 (в сборе)

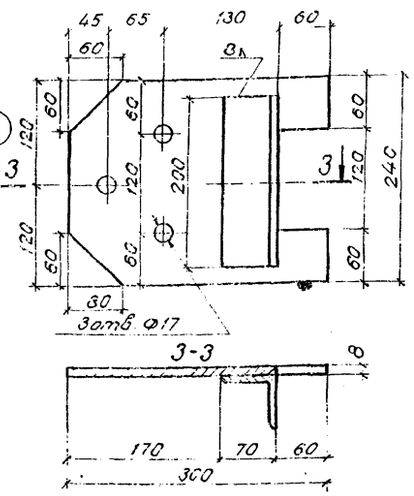

Поз 2

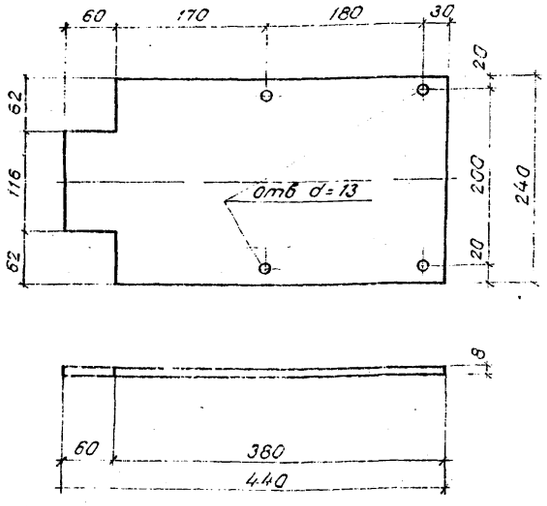

Поз 4

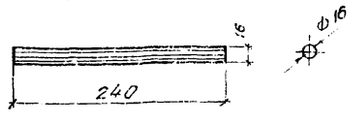

Спецификация металла на откидной кронштейн

N поз	Наименование элементов	Сечение мм	Длина м	Кол. шт	Масса 1 п.м кг	Масса 1 шт кг	Масса общая кг
1	Планка	240×8	0,3	1	15,07	4,52	4,52
2	"	240×8	0,44	1	15,07	6,63	6,63
3	Упорный уголок	L70×70×6	0,20	1	6,39	1,28	1,28
4	Шарнир	ф16	0,24	1	1,58	0,36	0,38
5	Болты крепления с гайками и контргайкой	M16	0,06	4		0,208	0,83
Итого:							13,64

Конструкция кронштейна для крепления светофорной головки, изготовляемого на месте

Планка прикрепления кронштейна к стойке фермы

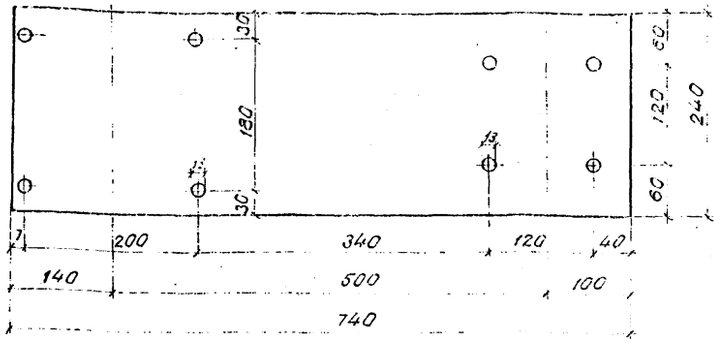

Подкос кронштейна

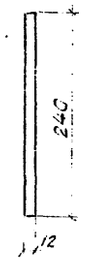

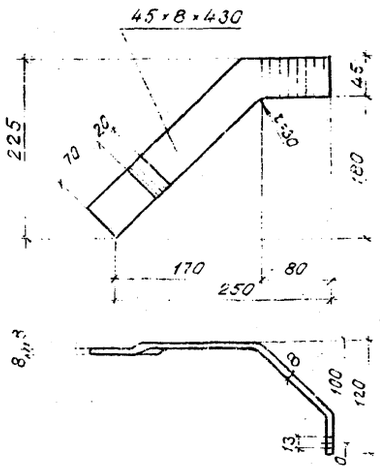

Соединение газовой трубы с бронированным кабелем

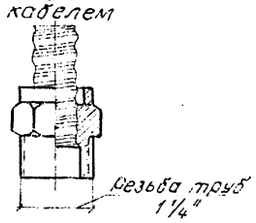

Прикрепление ниппеля

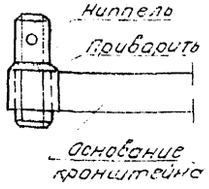

Основание кронштейна

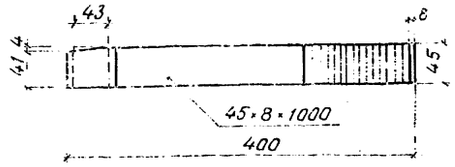

Ниппель

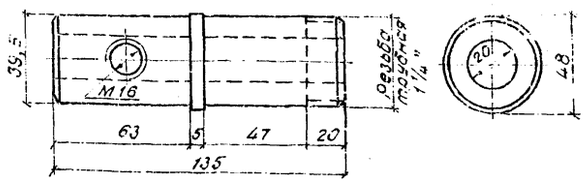

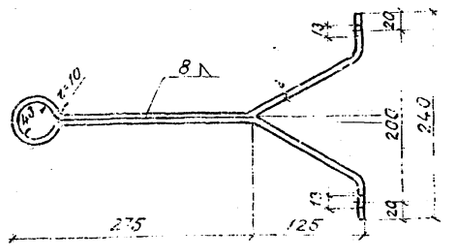

Спецификация металла на один кронштейн светофорной головки

Наименование	Сечение мм	Длина м	Кол. шт	Масса 1 п.м кг	Масса 1 шт кг	Масса общая кг
Основание кронштейна	48×8	1,0	1	3,02	3,02	3,02
Подкосы левый и правый	45×8	0,35	2	2,83	0,99	1,98
Ниппель	ф48	0,14	1	14,2	1,99	1,99
Болт с гайкой и шайбой	M12	0,05	4		0,095	0,38
Итого						7,37

Примечания

1. При осмотре пролетного строения со смотровой тележки нижний створный сигнал отгибается с помощью откидного кронштейна
2. Материал элементов кронштейнов сталь марки Вст3сп2 по ГОСТ 380-71*, ГОСТ 6502-72 и ГОСТ 16523-70*

		1090	65
ТК	Дополнительные устройства на мостах под железную дорогу нормальной колеи		
1974г	Знаки прохода судов и плотов под мостами	Кронштейны для крепления створных сигналов	Лист 56

Инв. № подл. | Подпись и дата | Взам. инв. № | Инв. № дубл. | Подпись и дата | Инв. № подл.

Смотровое устройство для обслуживания створного сигнала

1-1

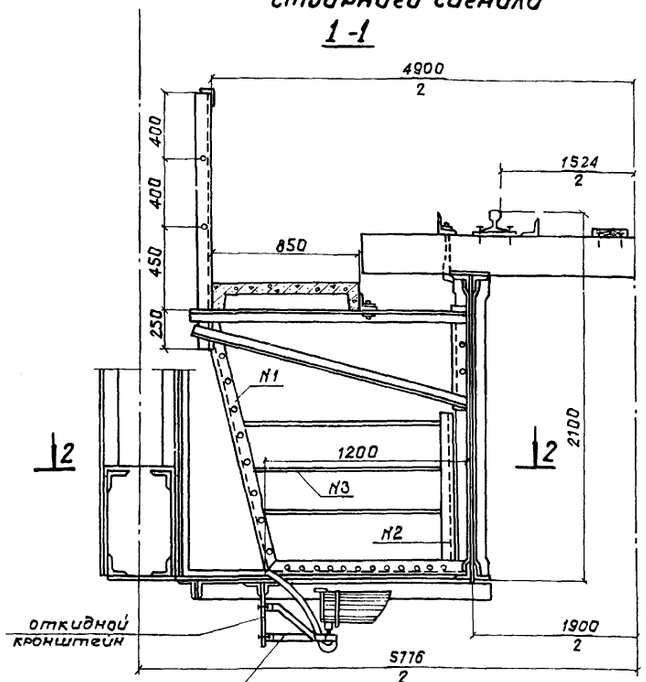

2-2

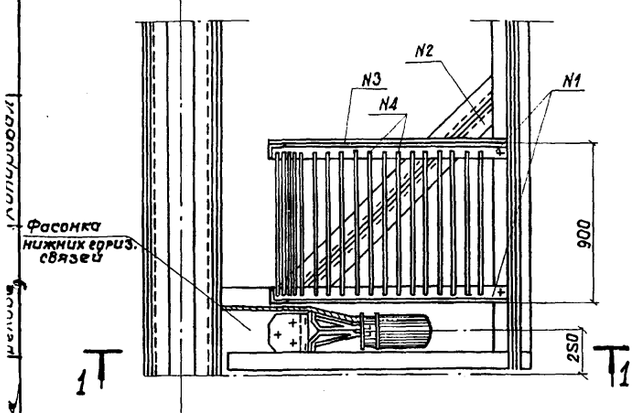

Вариант крепления типового кронштейна к ферме

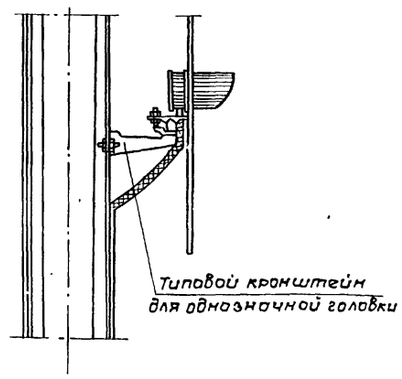

Спецификация оборудования на 1створный сигнал

Наименование элемента	Изм.	Кол.
Откидной кронштейн.	шт.	1
Кронштейн для крепления светофорной головки.	"	2
Планка для прикрепления кронштейна к стойке 240х12; ℓ-740.	"	1
Однозначная светофорная головка.	"	2
Квадратный щит.	"	1
Болты с гайками для крепления скоб Ф12мм, ℓ-55см.	"	2
Бронированный шланг.	—	1
Скобы для прикрепления сигнального щита к стойке 50х4; ℓ-1000	шт.	1
Газовые трубы	по месту	

Установка 2го створного сигнала

3-3

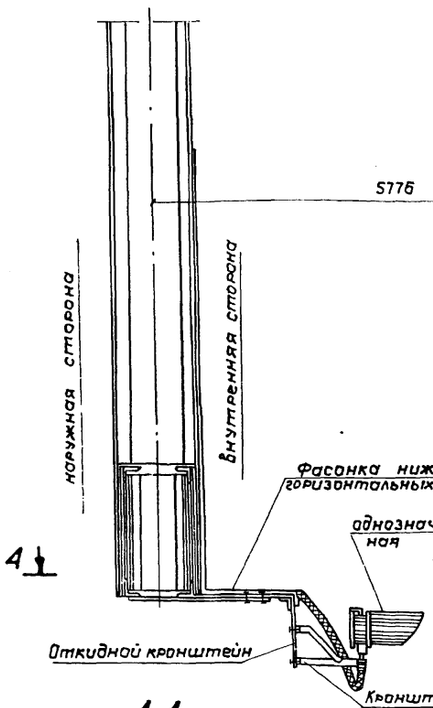

4-4

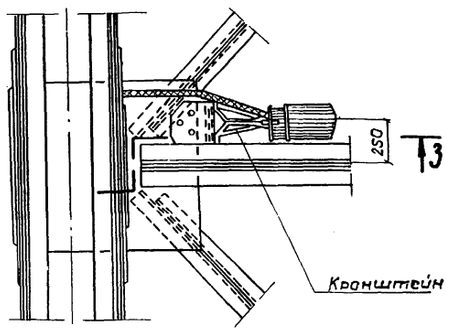

Установка 1го створного сигнала

5-5

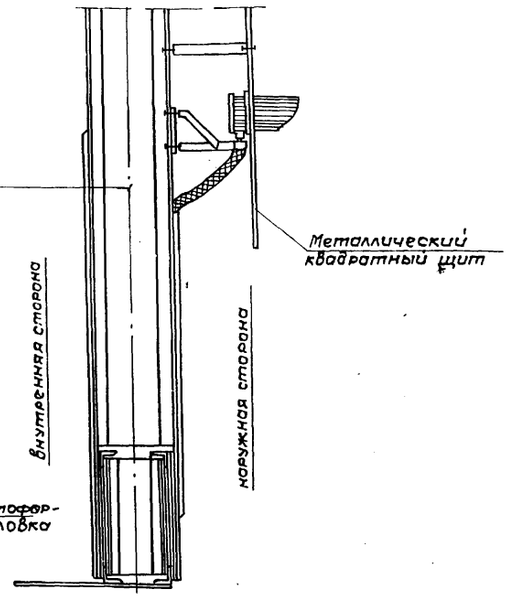

План

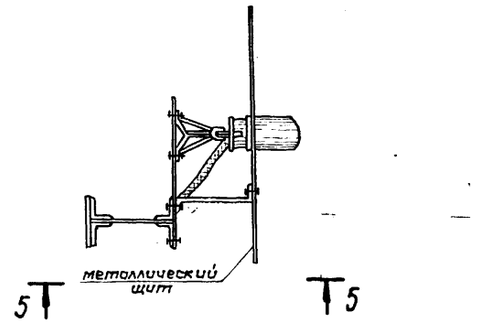

Спецификация металла на смотровое устройство

NN поз.	Наименование	Материал	Сечение мм	Длина мм	Кол. шт.	Масса 1п.м. кг	Масса Общая кг
1.	Основные уголки.	ВСт3пс2	L70+70х8	2700	2	8,37	45,2
2.	Перильные стойки.	ВСт3пс2	L70+70х8	1000	1	8,37	8,37
3.	Перильное заполнение.	ВСт3пс2	Ф20АI	1300	3	2,47	9,63
4.	Лестничные сходы и настил площадки.	ВСт3пс2	Ф20АI	840	22	2,47	45,65
Всего							109,0

Примечания:

1. Первый створный сигнал устанавливается в середине пролета на первой(по ходу движения судов) плоскости фермы, второй створный сигнал - под нижним поясом второй(по ходу движения судов) плоскости фермы.
2. Детали кронштейнов для крепления створных сигналов на ферме см. на листе 56.
3. Сталь элементов крепления принята марки ВСт3сп2 по ГОСТ 8509-71,* ГОСТ 5781-61* и ГОСТ 380-71.*

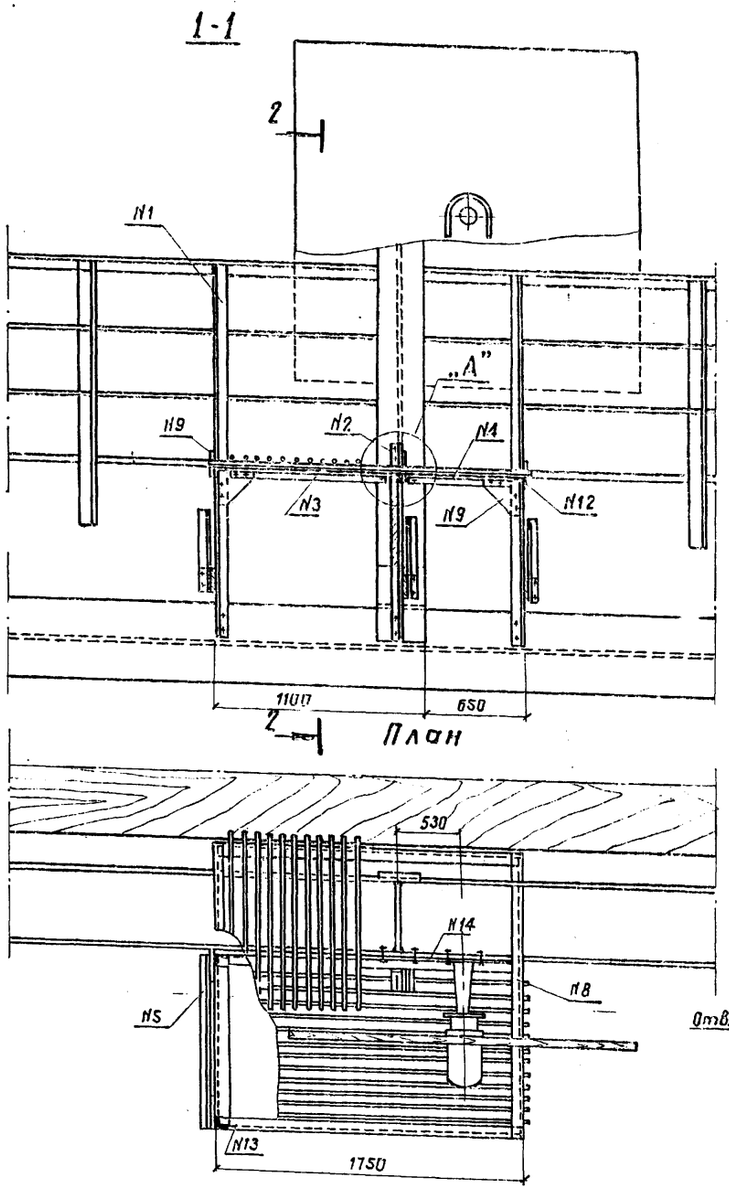

Поз. 5

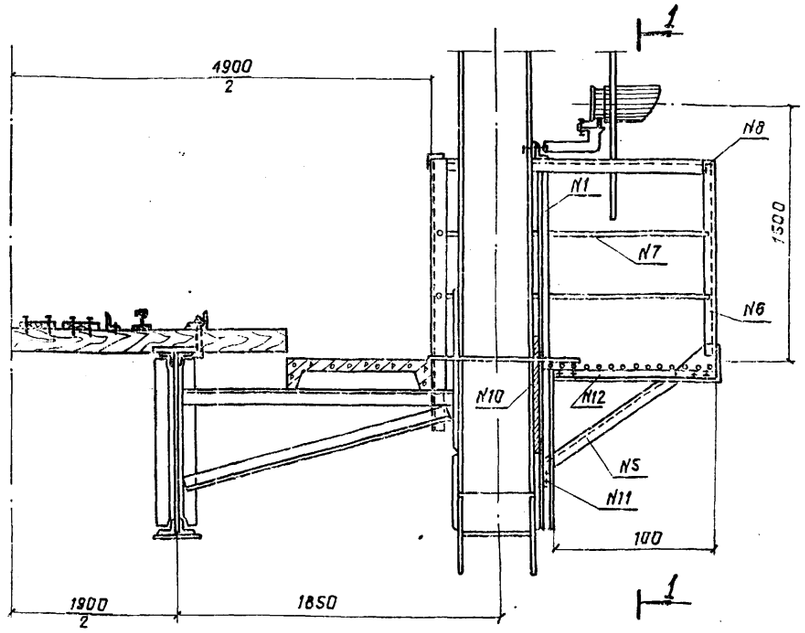

Поз. 1

Поз. 9

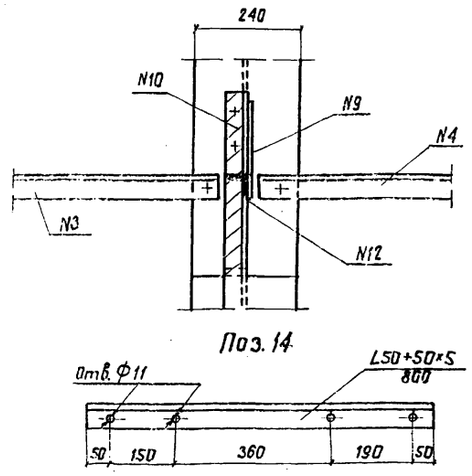

Поз. 14

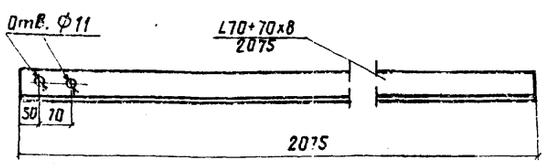

Поз. 2

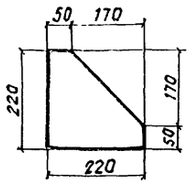

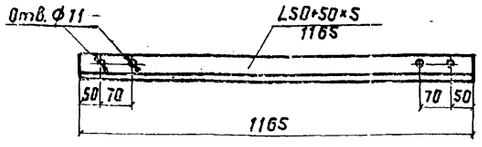

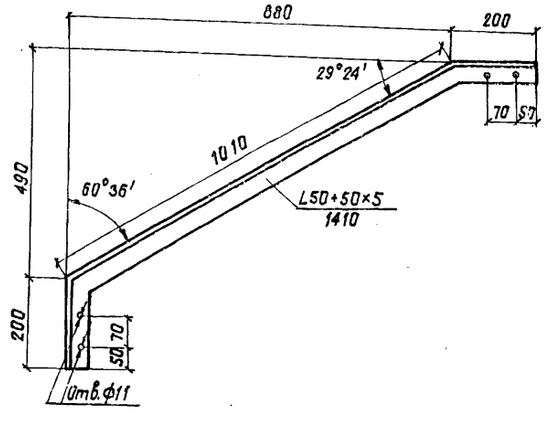

Спецификация металла

NN поз.	Наименование элементов	Сечение мм	Длина мм	Кол шт.	Общая длина м	Масса 1п.м 1м²кг	Масса общая кг
1	Вертикальн. уголок	L70+70×8	2075	2	4,15	8,37	34,7
2	„	L50+50×5	1165	1	1,17	3,77	4,41
3	Горизонтальн. уголок	L50+50×5	850	1	0,85	3,77	3,20
4	„	L50+50×5	670	1	0,67	3,77	2,53
5	Подкос	L50+50×5	1410	3	4,23	3,77	16,0
6	Перильная стойка	L40+40×4	1070	3	3,21	2,42	7,77
7	Перильное заполнен.	Ф16АI	—	—	10,32	158	18,3
8	Поручни перил	L40+40×4	—	—	5,04	2,42	12,2
9	Фасонка	δ=8; ω=0,034м²		8	—	—	17,10
10	Прокладка	50×12	410	1	—	—	1,93
11	„	50×12	20,0	3	—	—	2,83
12	Уголок горизонтальн.	L50+50×5	1000	3	3,00	3,77	11,3
13	„	L50+50×5	1750	1	1,75	3,77	6,60
14	Уголок для крепления кронштейн. светофорной головки к подвеске	L50+50×5	800	1	0,80	3,77	3,02
15	Болты с гайками	М-10	60	42	—	—	2,52
	Итого						142,4

Примечания:

1. Пример крепления смотрового мостика к подвеске дан для пролетного строения l_F=55,0м.
2. Марка стали элементов смотрового мостика ВСт3пс2 по ГОСТ 380-71* и ГОСТ 8509-72.

ТК	Дополнительные устройства на мостах под железную дорогу нормальной колеи		1000 67
1974	Знаки прохода судов и плотов под мостами	Смотровой мостик для первого створного сигнала при закреплении его на подвеске пролетного строения	Лист 58

Леонтьева | Копировал | Белова | Белова | Исполнил

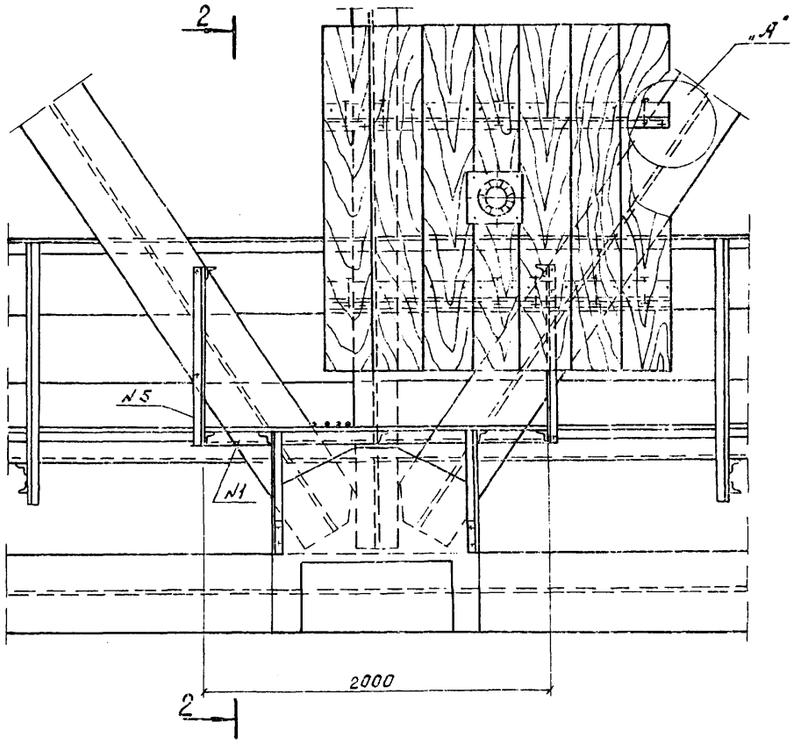

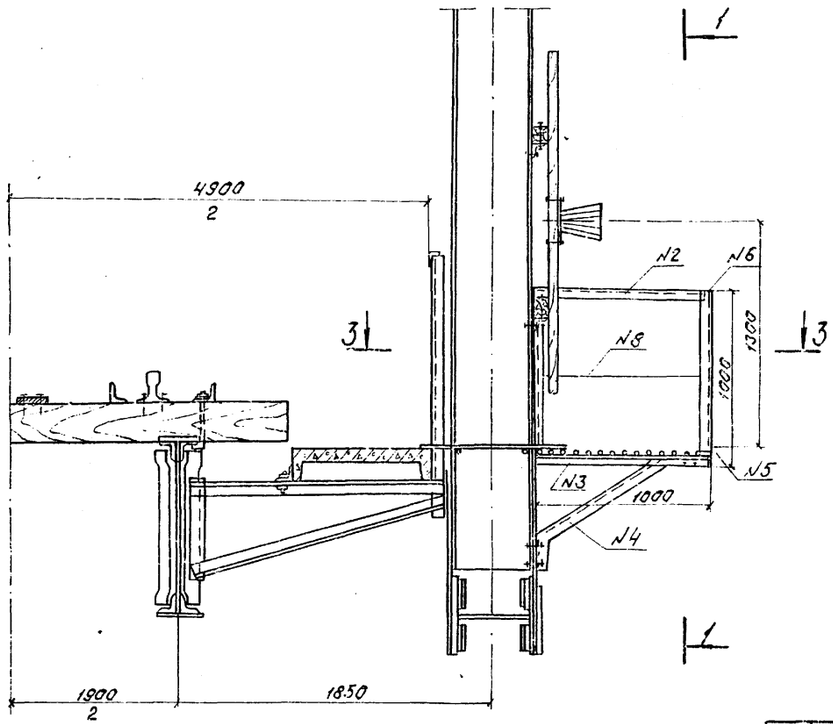

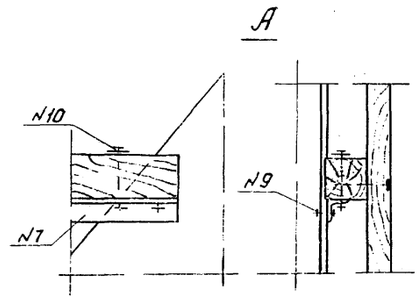

Спецификация металла на один мостик

№№ поз.	Наименование элементов	Сечение мм	Длина мм	Кол. шт.	Общая длина м	Масса 1 п.м кг	Масса общая кг
1	Горизонтальный уголок	L75+75×8	2000	2	4,00	9,02	36,1
2	—— " ——	L50+50×5	1000	4	4,00	3,77	15,1
3	—— " ——	L50+50×5	980	2	1,96	3,77	7,4
4	Кронштейн	L50+50×5	1370	2	2,74	3,77	10,3
5	Стойки перильные	L50+50×5	1000	4	4,00	3,77	15,1
6	Поручень	L50+50×5	1990	1	1,99	3,77	7,5
7	Уголки для прикреп. лен. щита к ферме	L50+50×5	2000	2	4,00	3,77	15,1
8	Перильное заполнение	⌀16 AI	—	—	4,05	1,58	6,4
9	Болты с гайками	M12	55	32	—	—	2,8
10	Болты с гайками и шайбами	M12	135	6	—	—	1,4
	Итого						117,2

3-3
(настил не показан)

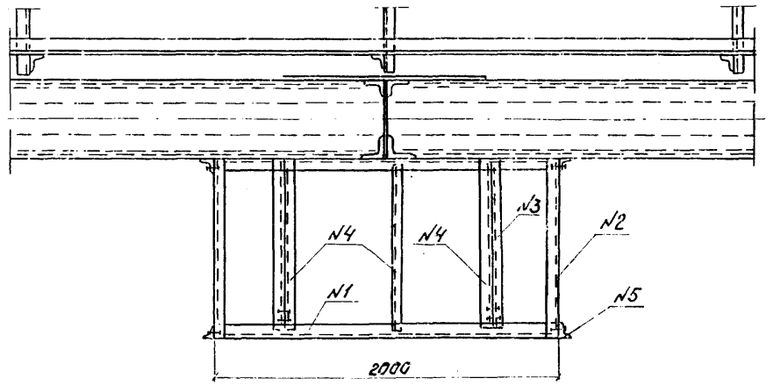

Поз. №4

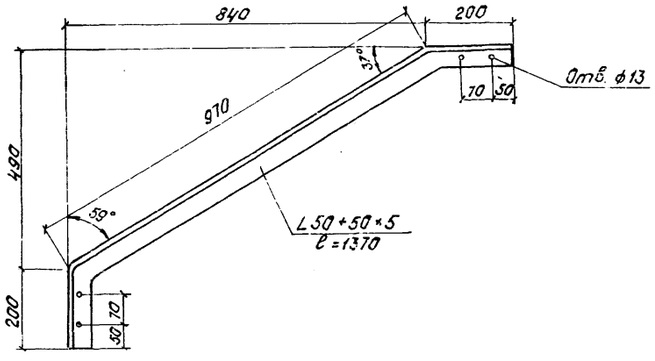

Примечания:

1. Пример крепления смотрового мостика на стойке дан для пролетного строения ℓ_p = 55,0 м.
2. Марка стали элементов смотрового мостика В ст. 3 пс 2 по ГОСТ 380-71* и ГОСТ 8509-72.

ТК	Дополнительные устройства на мостах под железную дорогу нормальной колеи		1000 / 68
1974г.	Знаки прохода судов и плотов под мостами.	Смотровой мостик для первого створного сигнала при закреплении его на стойке.	Лист № 59

Ленгипротрансмост Ленинград

Рук. группы Проверил Исполнил — Сдурова Самсонова Белова — Сверил Копировал — Герасимова Гусинова

229 874 Шифр 1655

Створный сигнал для направления судов вверх по течению

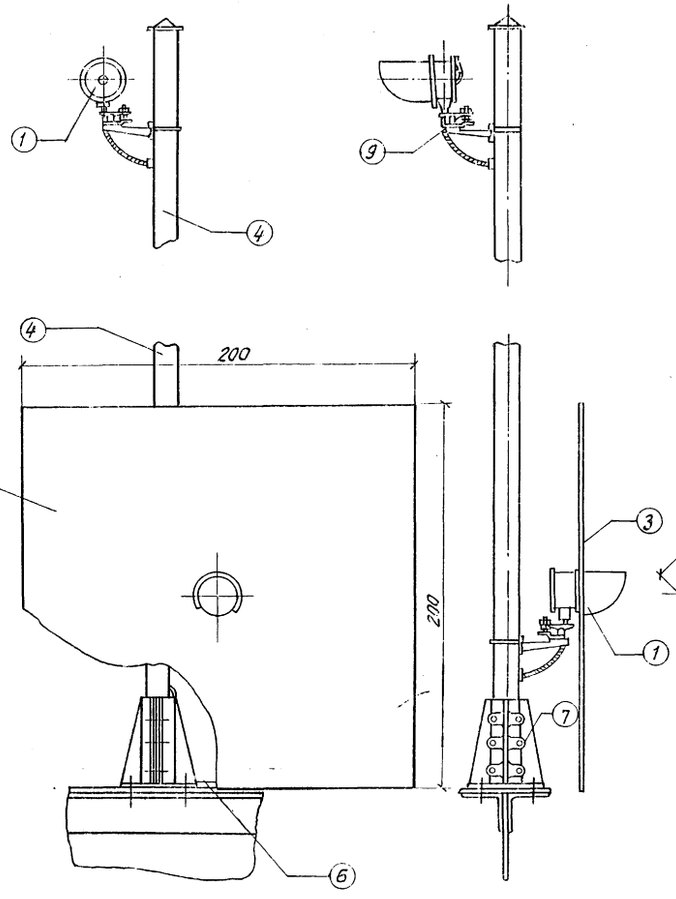

Створный сигнал для направления судов вниз по течению

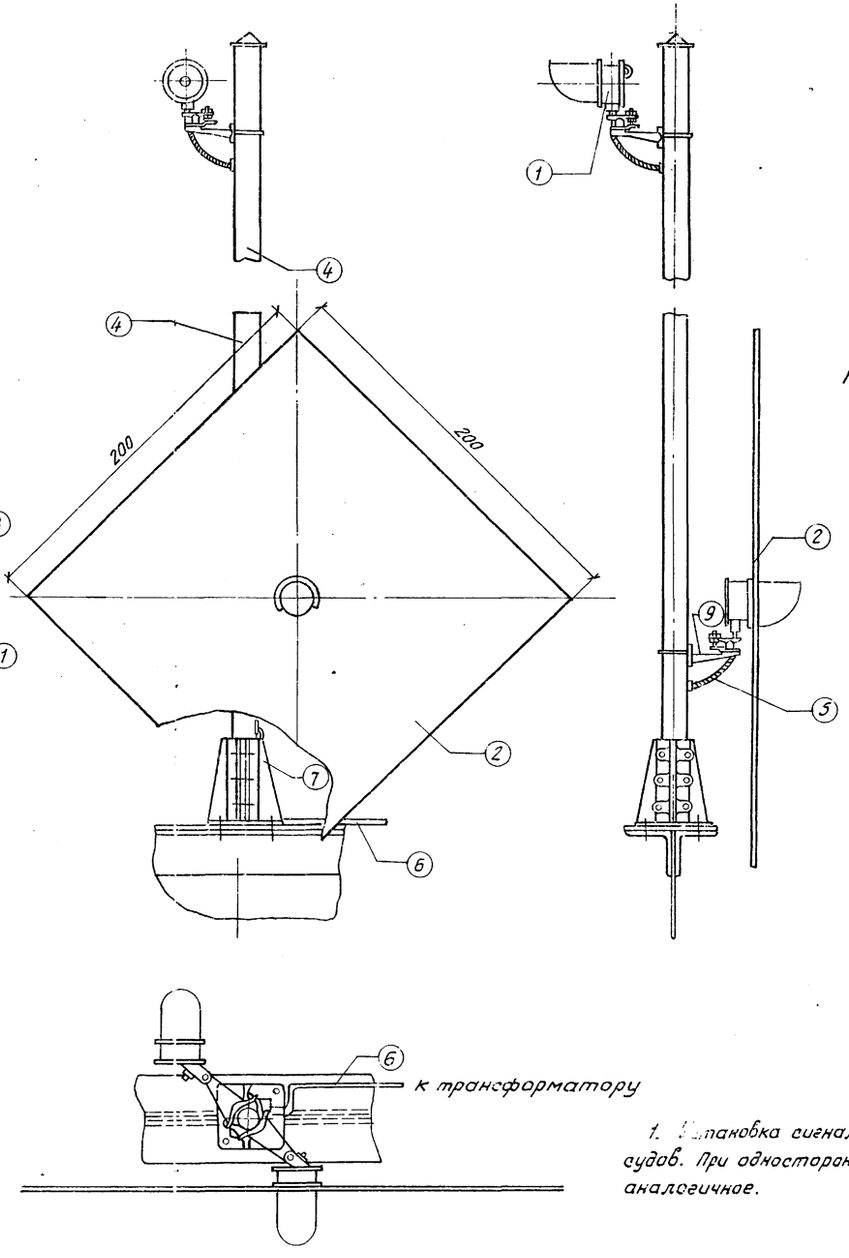

Фасад

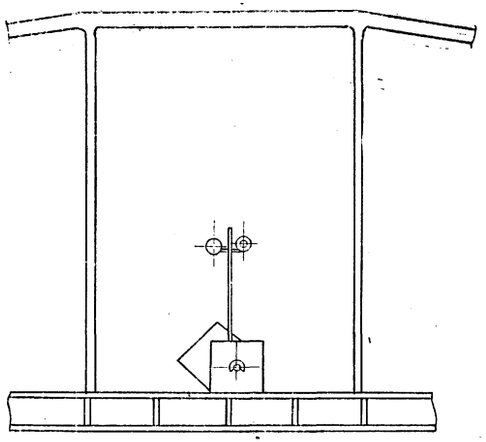

План расположения створных сигналов

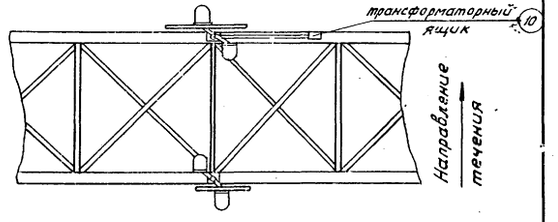

Спецификация оборудования на 2 створных сигнала

NN поз.	Наименование	Изм.	Кол.
1	Однозначная светофорная головка	шт.	4
2	Сигнальный щит ромбообразный	„	1
3	Сигнальный щит квадратный	„	1
4	Труба ф 133 ℓ=6300см сигнальной мачты	„	2
5	Бронированный шланг	„	4
6	Труба газовая 3/4"	по месту	
7	Стакан стяжной	шт.	2
8	Болт с гайкой и шайбой М16 ℓ=80	„	20
9	Кронштейн	„	4
10	Трансформат. ящик	„	1

Примечания:

1. Установка сигналов показана для двухстороннего движения судов. При одностороннем движении размещение сигналов аналогичное.

Исполнил Белова Копировал

Фасад

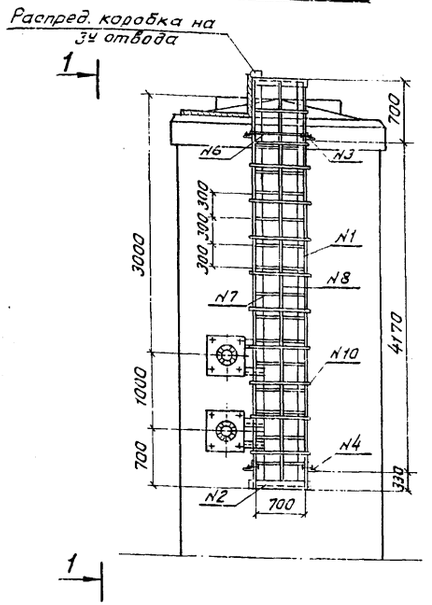

1—1

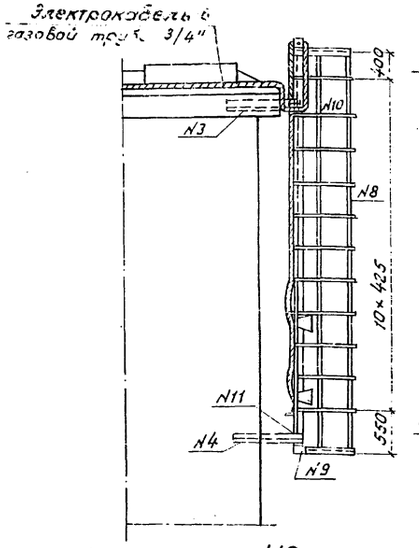

Деталь крепления сигнала

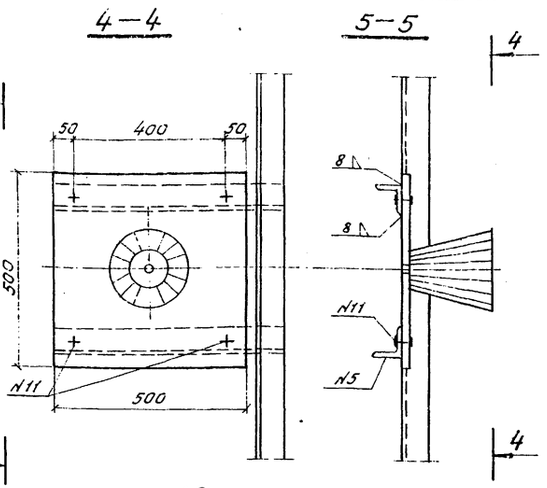

Спецификация металла на 1 лестницу

NN поз.	Наименование	Материал	Сечение мм	Длина 1 шт. мм	Кол. шт.	Общая длина м	Масса Гр. м или 1 шт. кг	Масса Общая кг
1	Лестничная тетива	ВСт3пс2	L70×70×8	5200	2	10,40	8,37	87,1
2	Горизонтальные уголки	"	"	1780	2	3,56	8,37	29,8
3	" "	"	L125×80×8	900	2	1,80	15,5	27,9
4	" "	"	L70×70×8	900	2	1,80	8,37	15,1
5	" "	"	L70×70×8	600	4	2,40	8,37	20,1
6	Перекладины лестницы	"	ф22	740	2	1,49	1,49	4,4
7	" "	"	"	680	23	15,64	2,98	46,6
8	Вертикальные прутья	"	"	5180	3	15,54	2,98	46,3
9	Фасонки	"	δ=8	ω=0,022	4	—	1,36	5,4
10	Горизонтальные прутья	"	ф16	1760	11	19,36	1,58	30,9
11	Болты	"	ф12	50÷60	12	—	0,10	1,1
Итого								314,9

Спецификация оборудования на 1 габаритный сигнал

Наименование	Изм.	Кол.
Эл. фонарь по ГОСТ 3502-53	шт.	2
Сигнальный щит 0,5×0,5 м	шт.	2
Распределительная коробка	шт.	2
Электрокабель	по месту	
Лестница	шт.	1

План

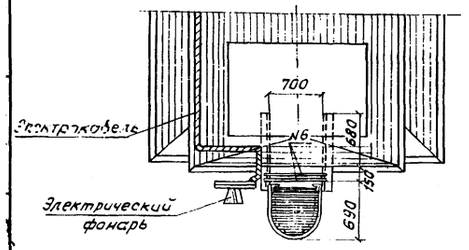

2 Деталь низа лестницы

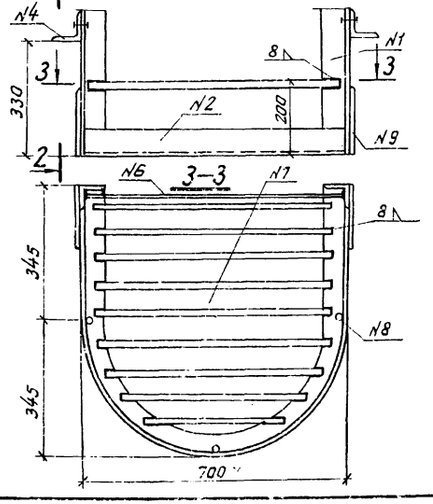

N2

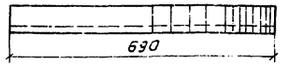

N10

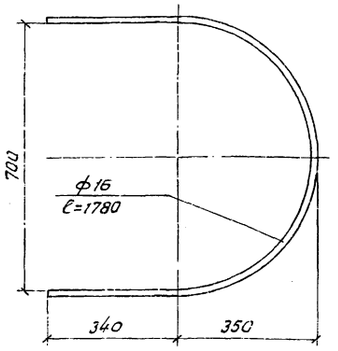

N9

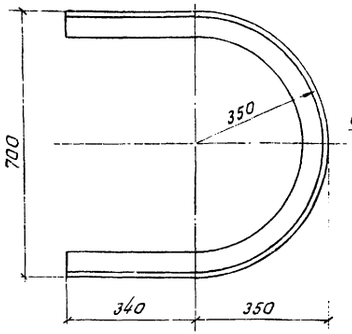

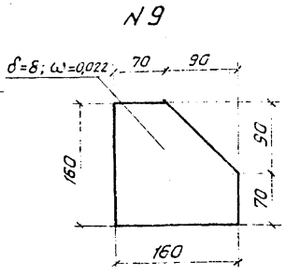

N3

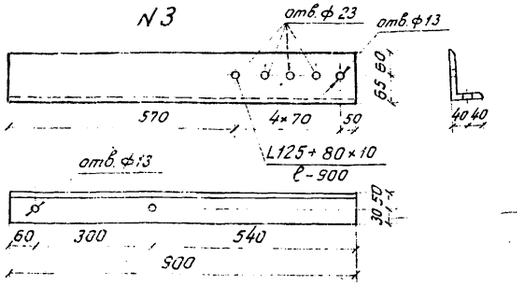

2—2

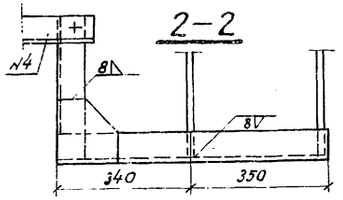

N5

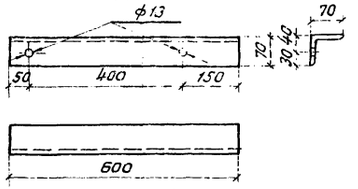

N1

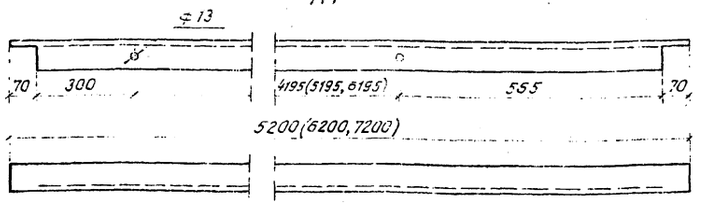

Примечания:

1. На чертеже представлен двухзначный сигнал при подмостовом габарите меньше 10м
2. Электропитание сигналов производится при напряжении 110-220в.
3. Детали см. лист №62.
4. Катет сварных швов 8мм.
5. В скобках указаны размеры позиции N1 для трехзначного и четырехзначного сигналов.

ТК	Дополнительные устройства на мостах под железную дорогу нормальной колеи		1000 70
1974г.	Знаки прохода судов и плотов под мостами	Крепление габаритных сигналов с применением электрических фонарей по ГОСТ 3502-53	Лист 61

Фасад

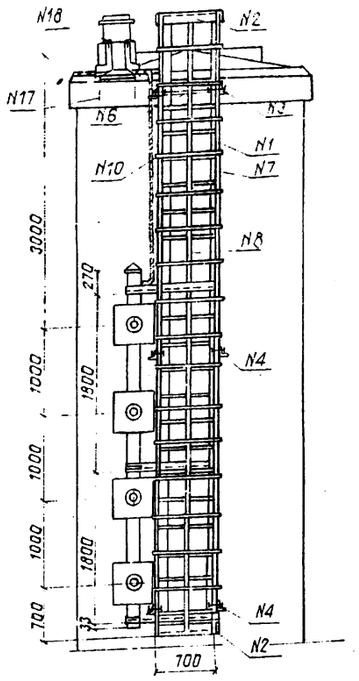

План

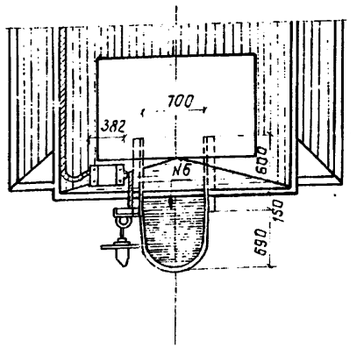

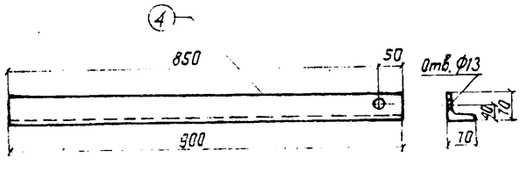

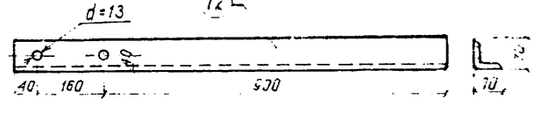

Основание под трансформаторный ящик.

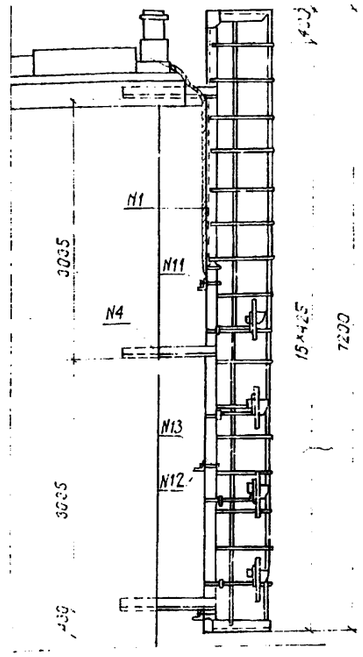

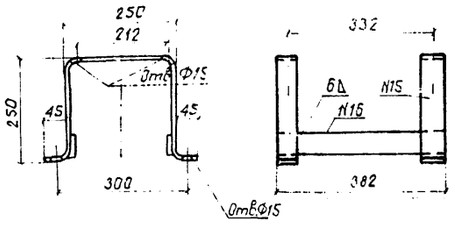

Ввод с фланцем

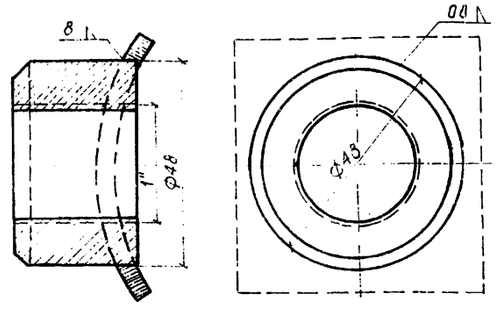

Крепление мачты к уголкам стремянки

Фасад

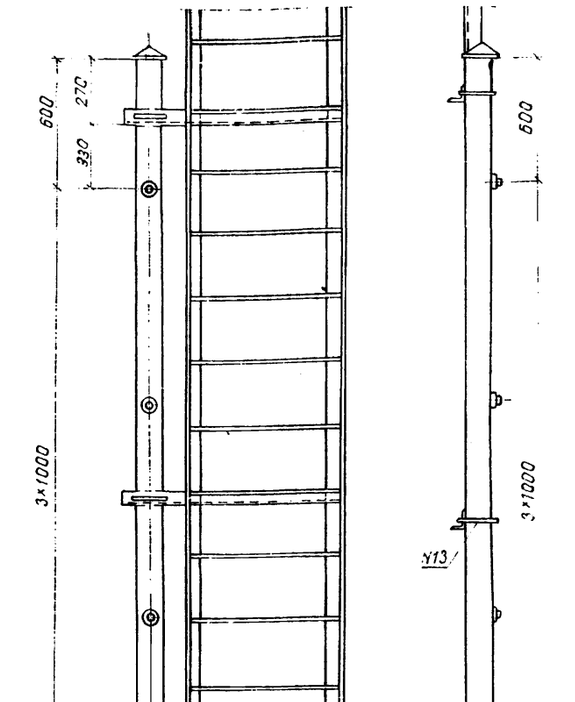

1 1

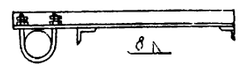

Хомут N13

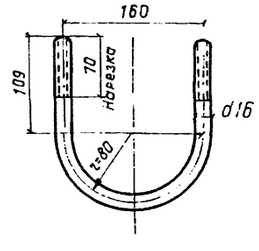

Спецификация металла на 1 лестницу

NN поз	Наименование	Материал	Сечение мм	Длина 1 шт. мм	Кол. шт.	Общая длина м	Масса кг: 1 п.м или 1 шт.	Масса кг: Общая
1	Лестничная метиво горизонтальн. уголки	ВСт3пс2	∠70×70×8	7200	2	14,4	5,37	120,5
2	"	"	"	1780	2	3,56	8,37	29,8
3	"	"	[125×8С×19	900	2	1,8	15,5	27,9
4	"	"	∠70×70×8	900	4	3,6	6,37	30,1
6	Перекладины лестницы	"	Ф22АI	740	2	1,49	1,49	4,4
7	"	"	"	680	30	20,40	2,98	60,8
8	Вертикальные прутья	"	"	7180	3	21,54	2,98	64,2
9	Фасонки	"	δ-8	Ω=22	4		1,36	5,4
10	Горизонтальн. прутья	"	Ф16АI	1780	16	28,48	1,58	45,0
11	Болты	"	Ф12	60	6	-	0,10	0,6
12	Горизонтальн. уголки	"	∠70×70×10	1100	3	3,30	8,37	27,6
13	Хомуты с гайками	"	Ф16	470	3	-	0,83	2,5
	Итого							418,9

Спецификация оборудования на 1 габаритный сигнал

Наименование	Изм.	Кол
Однозначная светоф. голов.	шт.	4
Кронштейн для крепл. голов.	"	4
Сигнальный щит 0,5×0,5 м	"	4
Гибкий бронир. шланг	"	4
Труба Ф133 для устан. сиген.	"	1
Электрокабель	по месту	
Ввод с фланцем	шт.	4
Трансформаторн. ящик	шт.	1
Лестница	шт.	1

Спецификация металла на основание трансформаторного ящика

NN поз.	Наименование	Материал	Сечение мм	Длина 1 шт мм	Кол. шт.	Общая длина м	Масса кг: 1 п.м или 1 шт.	Масса кг: Общая
15	Сталь полосов.	ВСт3пс2	50×5	650	2	1,3	1,96	3,3
16	" "	"	50×5	380	2	0,76	1,96	1,5
17	Шпыри с гайкой	"	Ф12АI	550	4	--	0,52	2,1
18	Болты с гайкой	"	Ф12АI	50	4	-	0,09	0,4
	Итого							7,3

Примечания:

1. На чертеже представлен четырехзначный сигнал при подмостовом габарите более 15 м.
2. Электропитание производится от понижающего трансформатора напряжением 12 В. При замене в светофорной головке лампового патрона на обычный патрон питание возможно осуществить от сети напряжением 110-220 вольт.
3. Детали см. лист 61.
4. Катет сварных швов 8 мм.

229818 Шифр 1655

а) Крепление габаритных сигналов на опоре с применением 2х светофорных головок

Вид на опору со стороны пролета

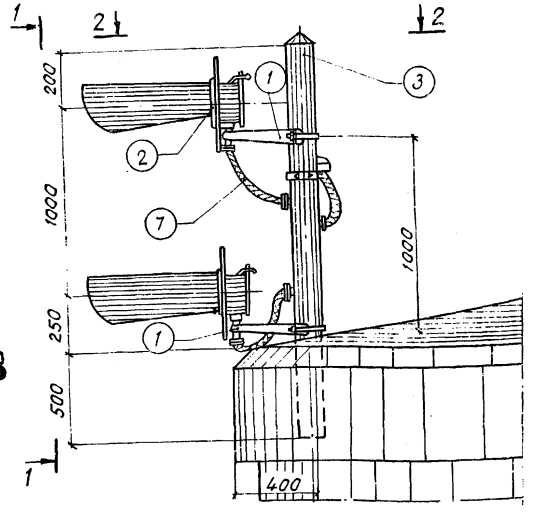

1-1

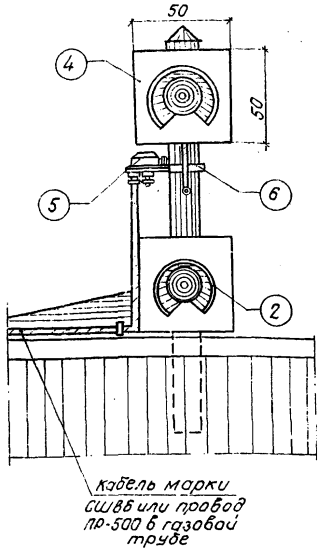

2-2

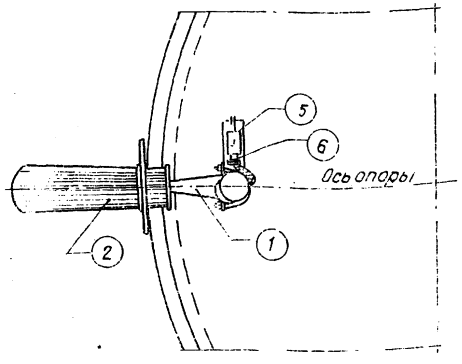

Спецификация оборудования на один габаритный сигнал

NN поз	Наименование		Изм	Количество 2х3н	3х3н	4х3н
1	Кронштейн		шт.	2	3	4
2	Светофорн головка		шт.	2	3	4
3	Труба ф 133	ℓ=1950	шт.	1	1	1
		ℓ=2950	шт.	1	1	1
		ℓ=3950	шт.	1	1	1
4	Сигнальный щит		шт	2	3	4
5	Распредел. коробка		шт	1	1	1
6	Подставка под распределительную коробку		шт.	1	1	1
7	Бронирован шланг		шт.	2	3	4
8	Труба газовая 3/4"		по месту			

б) Крепление габаритных сигналов на опоре с применением 4х светофорных головок.

Вид со стороны пролета

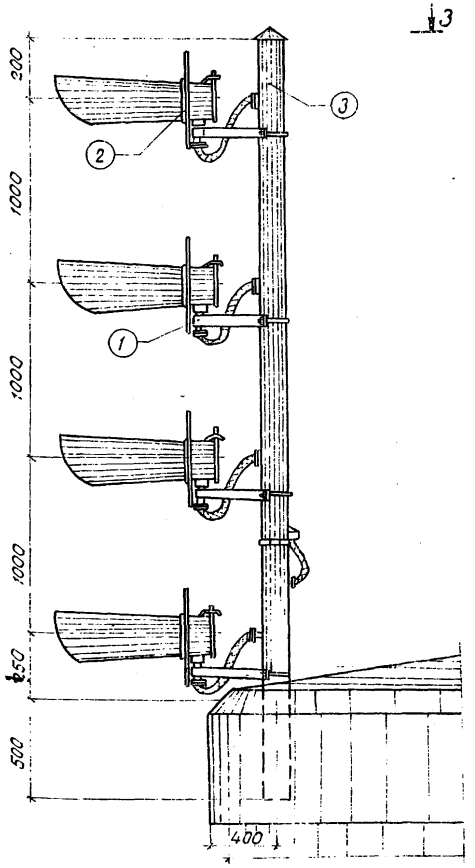

4-4

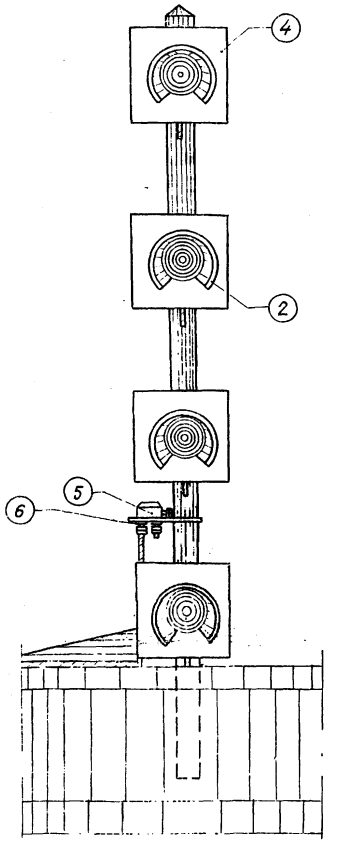

3-3

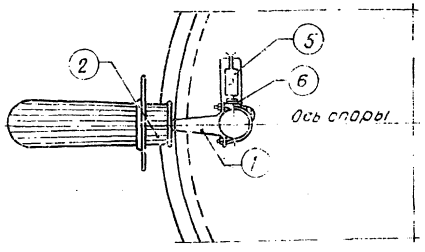

Примечания

1 На чертеже приведен вариант конструкции крепления габаритных сигналов на подферменнике опоры вследствии невозможности его размещения на фасаде опоры из-за высокого уровня Г.В.В

2 В качестве сигналов используются однозначные светофорные головки-см. заводской чертеж №12343-00-00 „Линзовые и прожекторные светофоры (железнодорожные) ЦИНТИ приборостроения, электропромышленности и средств автоматизации М 1963г.

Ленгипротрансмост Ленинград
Гл. инженер проекта
Гл. инж. проекта
Руководитель группы
Гл. специалист
Начальник отдела
Главный инженер проекта
Разработал Белов
Проверил Самсонова
Копировал
Сверил
Гарантийный
Инв. № подл.
Взам. инв. №
Подпись и дата

Т.К.	Дополнительные устройства на мостах под железную дорогу нормальной колеи.	
1971г	Знаки прохода судов и плотов под мостами	Примеры установки габаритных сигналов на опоре.

gost.e-ecolog.ru