ТИПОВЫЕ КОНСТРУКЦИИ, ИЗДЕЛИЯ И УЗЛЫ ЗДАНИЙ И СООРУЖЕНИЙ

СЕРИЯ 3.004-8

МОНОЛИТНЫЕ ЖЕЛЕЗОБЕТОННЫЕ ФУНДАМЕНТЫ ПОД КОМПРЕССОРЫ

Выпуск 72

ФУНДАМЕНТ ПОД ОППОЗИТНЫЙ КОМПРЕССОР МАРКИ 4ВМ24/8

ЗАВОДА «Борец»

РАБОЧИЕ ЧЕРТЕЖИ

16061-07
ЦЕНА 0-60

gost.e-ecolog.ru

ЦЕНТРАЛЬНЫЙ ИНСТИТУТ ТИПОВОГО ПРОЕКТИРОВАНИЯ
ГОССТРОЯ СССР
Москва, А-445, Смольная ул., 22
Сдано в печать 197$ г.
Заказ № 10655 Тираж 160 экз.

ТИПОВЫЕ КОНСТРУКЦИИ, ИЗДЕЛИЯ И УЗЛЫ ЗДАНИЙ И СООРУЖЕНИЙ

СЕРИЯ 3004-8

МОНОЛИТНЫЕ ЖЕЛЕЗОБЕТОННЫЕ ФУНДАМЕНТЫ ПОД КОМПРЕССОРЫ

ВЫПУСК 72

ФУНДАМЕНТ ПОД ОППОЗИТНЫЙ КОМПРЕССОР МАРКИ 4ВМ24/8 ЗАВОДА «Борец»

РАБОЧИЕ ЧЕРТЕЖИ

РАЗРАБОТАНЫ

Ленинградским отделением ЦНИИ «Фундаментпроект»

УТВЕРЖДЕНЫ

Постановлением Госстроя СССР от 6.03.79 N23 и введены в действие с 1.06.79

Начальник института		(Руковцов Я. Н)
Главный инженер института		(Лопатин Л. Я)
Начальник отдела		(Малов В. Ф)
Главный инженер проекта		(Зеликсон Э. Г)

Ведомость чертежей выпуска

Наименование	N листа	N стр.
Ведомость чертежей выпуска	1	2
Пояснительная записка к проекту фундаментов ФОМ-72-1 — ФОМ-72-3	2-4	3-5
Опалубочный чертеж фундаментов ФОМ-72-1—ФОМ-72-3: план	5	6
Опалубочный чертеж фундаментов ФОМ-72-1—ФОМ-72-3: разрезы 1-1 и 2-2	6	7
Опалубочный чертеж фундаментов ФОМ-72-1—ФОМ-72-3: сечение 3-3 и разрез 4-4; схемы размещения и забелки свай в фундаменте	7	8
Закладные изделия фундаментов ФОМ-72-1—ФОМ-72-3: сечение 5-5, марка М-1, спецификация и выборка стали	8	9
Арматурный чертеж фундаментов ФОМ-72-1—ФОМ-72-3. Монтажные схемы сеток: план выпусков и вертикальных сеток, сечения 1-1 и 2-2	9	10
Арматурный чертеж фундаментов ФОМ-72-1—ФОМ-72-3. Монтажные схемы сеток: сечения 3-3 и 4-4; сетки С1 и С2	10	11
Арматурный чертеж фундаментов ФОМ-72-1—ФОМ-72-3: сетки с С3 по С6, сводная ведомость сеток	11	12
Арматурный чертеж фундамента ФОМ-72-1.: спецификация	12	13
Арматурный чертеж фундамента ФОМ-72-2: спецификация	13	14
Арматурный чертеж фундамента ФОМ-72-3: спецификация	14	15
Содержание серии	—	16-18

Пояснительная записка

I. Общая часть

1.1. Серия 3.004-8 содержит рабочие чертежи фундаментов (без применения виброизоляции) под компрессоры, выпускаемые отечественными заводами.

1.2. Типовые рабочие чертежи предназначены для возведения фундаментов под компрессоры в существующих (при устройстве фундаментов на естественном основании) и вновь строящихся компрессорных.

1.3. В настоящий выпуск включены рабочие чертежи фундаментов под компрессор марки 4ВМ24/8, выпускаемый заводом „Борец".

1.4. Техническая характеристика компрессора:

а) число цилиндров – 2;

б) расположение цилиндров – горизонтальное – оппозитное;

в) рабочее число оборотов – 740/370 об/мин;

г) угол заклинивания кривошипов – 180°;

д) тип электродвигателя – А2К 86/24-8/16;

е) масса компрессорного агрегата – 3,7 т.

1.5. Рабочие чертежи фундаментов разработаны для грунтов, указанных в „Классификации грунтов как основания фундаментов под машины" (см. лист 4 настоящего выпуска) и условно разделенных на 4 категории. Номенклатура грунтов „Классификации" принята в соответствии со СНиП II-15-74 „Основания зданий и сооружений. Нормы проектирования".

1.6. При наличии в основании фундаментов грунтов I категории, слоем мощностью до 1,5 м, его следует заменять тщательно утрамбованной песчаной подушкой (e=0,55), которая по несущей способности приравнивается к грунтам III категории.

1.7. В том случае, если слой грунтов I категории достигает большой мощности (более 1,5 м), необходимо возводить свайный фундамент. Количество, размеры и материал свай назначаются в соответствии с местными грунтовыми условиями (СНиП II-Б. 5-67* „Свайные фундаменты. Нормы проектирования").

1.8. На грунтах II, III и IV категорий фундамент устраивается на естественном основании.

1.9. При применении типовых рабочих чертежей фундаментов под компрессоры в районах с особыми грунтовыми условиями следует учитывать требования разд. 4-12 СНиП II-15-74 „Основания зданий и сооружений. Нормы проектирования", а для районов вечномерзлых грунтов СНиП II-18-76 „Основания и фундаменты зданий и сооружений на вечномерзлых грунтах. Нормы проектирования".

1.10. При наличии на площадке строительства грунтовых вод, агрессивных по отношению к бетону, необходимо учитывать требования СНиП II-28-73 „Защита строительных конструкций от коррозии. Нормы проектирования".

1.11. Настоящие рабочие чертежи не применимы для строительства фундаментов, расположенных вблизи оборудования, чувствительного к вибрациям, а также вблизи жилых домов, больниц и т.п. В этих случаях фундаменты под компрессоры устраиваются виброизолированными в соответствии с „Руководством по проектированию виброизоляции машин и оборудования" Стройиздат, 1972г.

1.12. В проекте принята следующая маркировка: фундаменты обозначены буквами ФОМ (фундамент оборудования монолитный) с последующими (через тире) цифрами, первая из которых указывает номер выпуска в серии, а вторая – типоразмер нижней части фундамента.

Ключ для подбора марки фундамента под компрессор 4ВМ24/8

Таблица 1

Марка фундамента	Категория грунта	Тип фундамента
ФОМ-72-1	I	Свайный
ФОМ-72-2	II	На естественном основании
ФОМ-72-3	III	
ФОМ-72-1	IV	

ТК 1977г.	Пояснительная записка к проекту фундаментов ФОМ-72-1 – ФОМ-72-3	Серия 3.004-8 Выпуск 72 Лист 2

Фундаментпроект

II. Конструктивные решения

2.1. Фундаменты под компрессор марки 4ВМ 24/8 запроектированы в виде монолитных железобетонных массивов, разделенных на две части рабочим швом бетонирования.

2.2. Размеры верхней части, а также глубина заложения фундаментов, остаются неизменными для всех грунтов, указанных в „Классификации" Габариты верхней части фундаментов приняты по стройзаданию Московского завода „Борец" и согласованы с ним протоколом от 20 июля 1977 г.

2.3. Размеры нижней части фундаментов, приведенные в таблице 3 (лист 5), определены расчетом и зависят от категории грунтов, на которых возводятся фундаменты.

2.4 В зависимости от категории грунтов фундаменты устраиваются на естественном основании или свайные.

2.5 Фундаменты выполняются из бетона марки 150, Нр 3.50.

2.6. Фундаменты армируются конструктивно в соответствии с требованиями СНиП II-Б 7-70. Фундаменты машин с динамическими нагрузками Нормы проектирования "Арматура принята из горячекатаной стали класса А II Армирование производится отдельными вязаными сетками

2.7. Расход материалов на фундамент см в таблице 2 (лист 4).

2.8. Крепление компрессора к фундаменту осуществляется фундаментными болтами, поставляемыми заводом-изготовителем компрессора

2.9 Гидроизоляция фундамента решается в каждом конкретном случае отдельно в зависимости от гидрогеологических условий площадки согласно, Указаний по проектированию гидроизоляции подземных частей зданий и сооружений" (СН 301-65*).

III. Нагрузки и расчет

3.1. Статические и динамические нагрузки на фундаменты приняты по чертежам завода „Борец" 4ВМ 24/8-М4.

3.2. Расчет фундаментов произведен на колебания от воздействия нормативных динамических нагрузок, а также по несущей способности основания.

3.3. Амплитуда колебаний запроектированных фундаментов не превышает допускаемых величин указанных в таблице 7 СНиП II-Б 7-70.

3.4. Полная расчетная нагрузка на свайный фундамент-51,0тс

3.5. Максимальное значение неуравновешенной горизонтальной силы инерции I порядка – 190 кгс.

3.6. Максимальное значение неуравновешенной горизонтальной силы инерции II порядка– 45 кгс.

3.7 Схема приложения неуравновешенных сил инерции

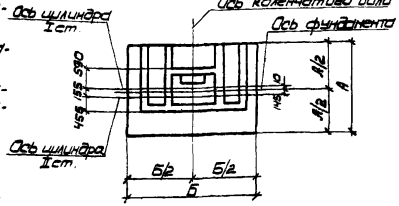

Горизонтальные силы инерции направлены по осям цилиндров и приложены на отметке 0,710

IV. Указания по применению

При использовании настоящего проекта необходимо

4.1. Уточнить марку компрессора и сверить габариты верхней части фундамента со стройзаданием, высылаемым заводом

4.2. Пользуясь данными инженерно-геологических изысканий, определить категорию грунтов по „Классификации грунтов как оснований фундаментов под машины" (см. лист 4).

4.3. По таблице 1 (лист 2) найти марку и тип фундамента

4.4. Размеры нижней части фундамента определяются по таблице 3 на листе 5, глубина заложения и размеры верхней части фундамента остаются постоянными для всех марок

4.5. При необходимости устройства свайного фундамента использовать рекомендации, приведенные на листе 7.

Пример

Определить типоразмер фундамента под компрессор марки 4ВМ 24/8, возводимого на тугопластичных суглинках с условным расчетным давлением 2,0 кгс/см². По классификации грунтов, приведенной на листе 4, находим, что эти грунты относятся к III категории, которой по ключу соответствует типоразмер ФОМ-72-3. По таблице 3 (лист 5) определяем размеры подошвы для ФОМ-72-3 А = 2400 мм и Б = 3200 мм. Фундамент возводится на естественном основании (см. таблицу 1, лист 2)

ТК 1977 г.	Пояснительная записка к проекту фундаментов ФОМ-72-1 — ФОМ-72-3	Серия 3.004-8 Выпуск 72 Лист 3

V. Указания по производству работ

5.1. Бетонирование фундаментов производить в две очереди. В первую - от отм. минус 1,100 до отм. минус 0,500, во вторую - от отм. минус 0,500 до отм. 0,150. Бетонная смесь должна укладываться горизонтальными слоями одинаковой толщины с уплотнением вибраторами (см. СНиП III-15-76 п.п. 4.23 ÷ 4.31).

5.2. При укладке бетона на отм. минус 0,500 установить арматурные выпуски поз. 8.

5.3. Возобновление бетонирования допускается только после достижения бетоном прочности не менее 15кгс/см^2. Поверхность ранее уложенного бетона перед бетонированием должна быть обработана в соответствии с указаниями СНиП III-15-76. п. 4.22.

5.4. Колодцы фундаментных болтов устраивать квадратного сечения с опалубкой из досок или круглого сечения с опалубкой из кровельной стали.

5.5. После установки и выверки компрессора необходимо устраивать подливку толщиной 50 мм.

5.6. Монтаж компрессора и подливку производить в соответствии с требованиями СНиП III-31-74 „Технологическое оборудование. Основные положения" и СНиП III-Г.10.2-62 „Компрессоры. Правила производства и приемки монтажных работ."

Расход материалов на фундамент

Таблица 2

Марка фундамента	Бетон марки 150 м^3	Бетон марки 50 м^3	Сталь, кг			Примечания
			Ст. кл. AII	Прокат	Итого	
ФОМ-72-1	4,8	0,7	136,3	36,4	172,7	Сваи по местным условиям
ФОМ-72-2	7,0	1,0	186,5	42,4	228,9	
ФОМ-72-3	6,1	0,9	155,1	40,1	205,2	

Классификация грунтов как оснований фундаментов под машины (применительно к номенклатуре грунтов по СНиП II-15-74)

Категория	Наименование грунтов	Условное расчетное сопротивление R_0, кгс/см^2 по СНиП II-15-74
I	Суглинки и глины текучепластичные $0,75 < J_L \leq 1$ и текучие ($J_L > 1$) Супеси текучие ($J_L > 1$) Заторфованные грунты Насыпные грунты, уплотненные без уплотнения Пески рыхлые Пески пылеватые ($e > 0,6$) водонасыщенные $G > 0,8$	< 1,0
II	Суглинки и глины мягкопластичные ($0,50 < J_L \leq 0,75$) Супеси пластичные ($0,5 \leq J_L \leq 1$) Пески пылеватые ($e \leq 0,8$) влажные $G < 0,8$	1,0 - 1,5
III	Суглинки и глины тугопластичные ($0,25 < J_L \leq 0,50$) и полутвердые ($0 \leq J_L \leq 0,25$) Супеси пластичные ($0 \leq J_L \leq 0,50$) Пески мелкие влажные ($e < 0,75$) $G < 0,8$ Пески пылеватые маловлажные ($e < 0,75$) $G < 0,5$	1,5 - 2,5
IV	Суглинки и глины твердые ($J_L < 0$) Супеси твердые ($J_L < 0$) Крупнообломочные грунты Пески крупные и средней крупности ($e < 0,7$) независимо от влажности Пески мелкие ($e < 0,75$) маловлажные $G < 0,5$	> 2,5

Насыпные грунты, укладываемые с заданной плотностью, оцениваются по условному расчетному давлению как грунты естественного сложения.

ТК 1977г	Пояснительная записка к проекту фундаментов ФОМ-72-1 — ФОМ-72-3	Серия 3.064-8	
		Выпуск 72	Лист 4

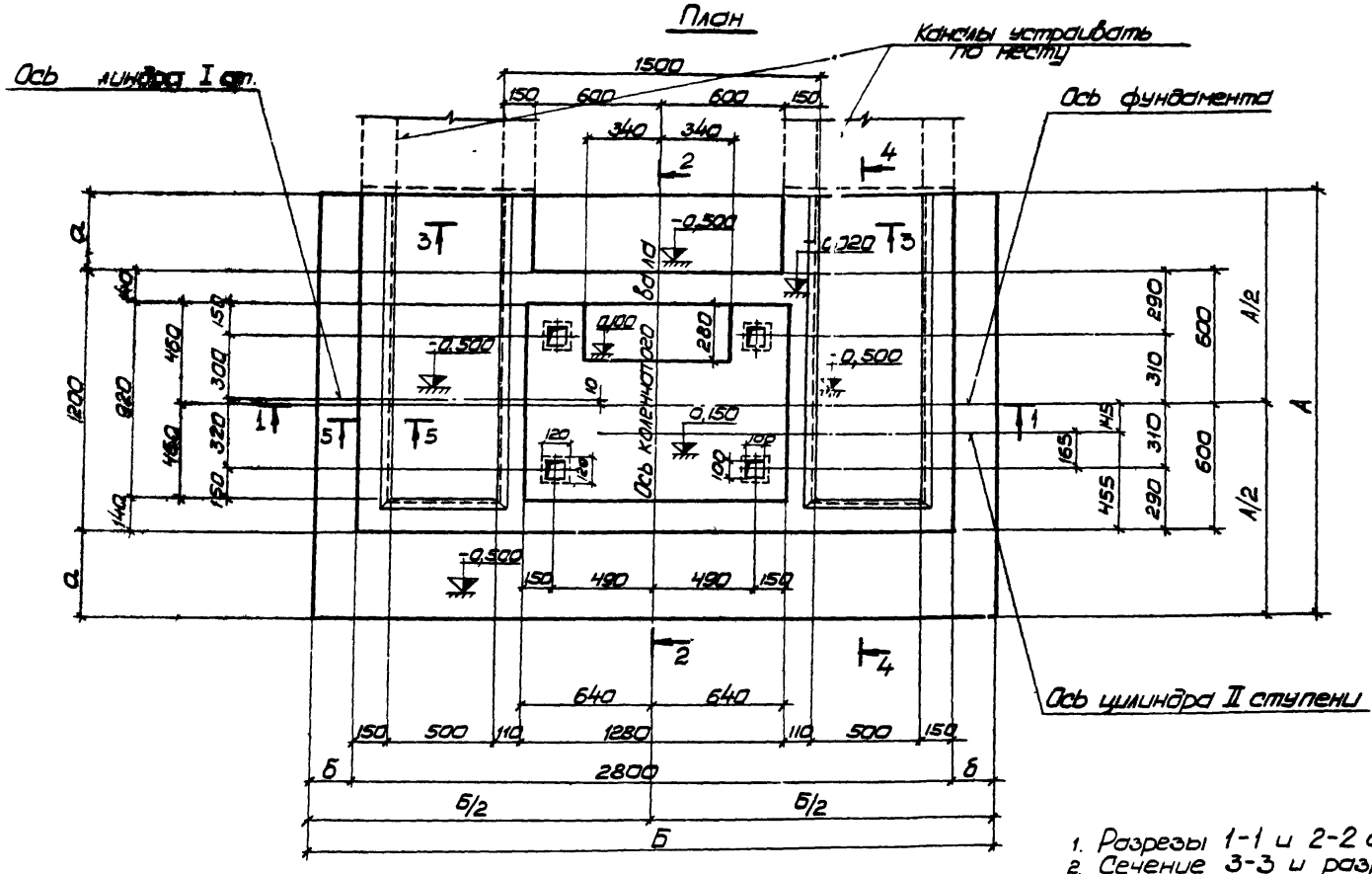

1. Разрезы 1-1 и 2-2 см. на листе 6.
2. Сечение 3-3 и разрез 4-4 см. на листе 7.
3. Армирование фундамента см. на листах 9÷14.

Переменные размеры подошвы фундаментов

Таблица 3

Марка фундамента	А мм	Б мм	а мм	б мм
ФОМ-72-1	2000	2800	400	—
ФОМ-72-2	2600	3500	700	350
ФОМ-72-3	2400	3200	600	200

ТК 1977г

Опалубочный чертеж фундаментов ФОМ-72-1 — ФОМ-72-3. План

Серия 3.004-8 Выпуск 72 Лист 5

16061-07

„Фундаментпроект" Техник Никитина Л.Н.

Разрез 1-1

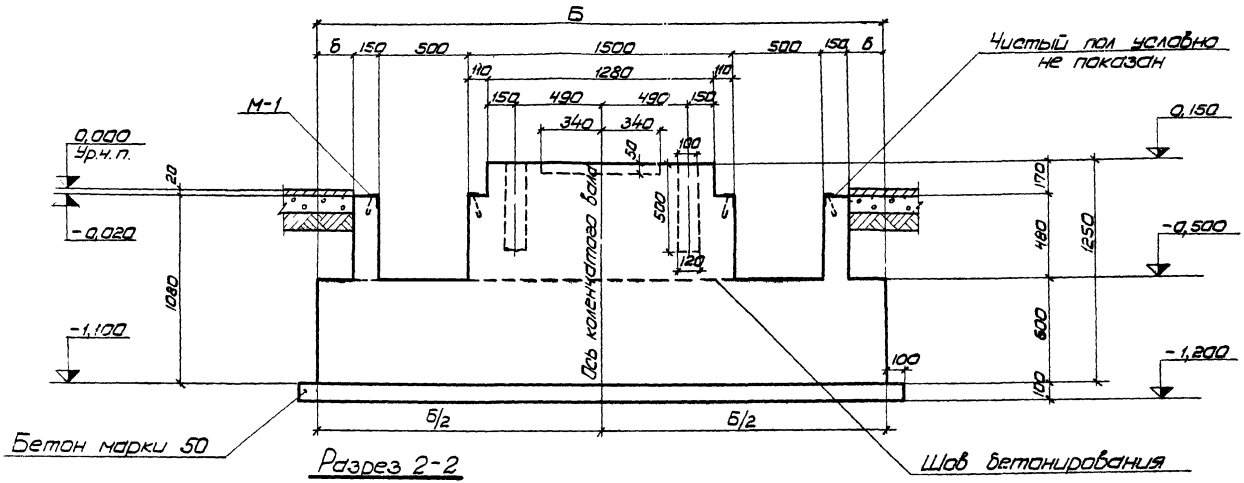

Разрез 2-2

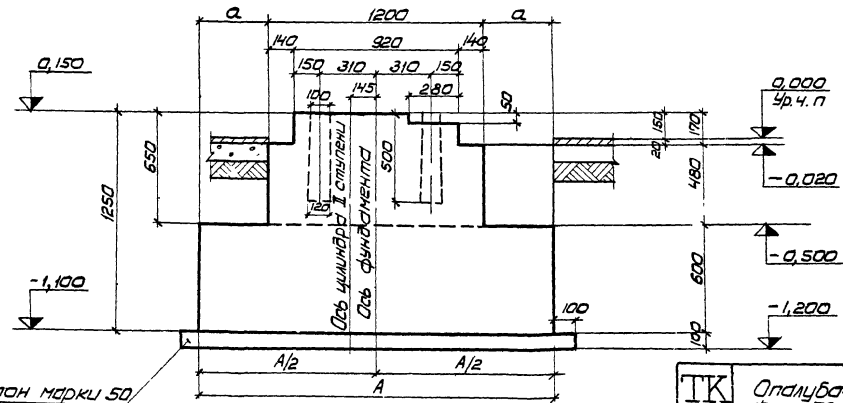

1. Данный чертеж рассматривать совместно с листом 5.
2. За условную отметку 0.000 принят уровень чистого пола цеха
3. Армирование фундамента см. на листах 9÷14.

ТК 1977г	Опалубочный чертеж фундаментов ФОМ-72-1 — ФОМ-72-3: разрезы 1-1 и 2-2	Серия 3.004-8	
		Выпуск 72	Лист 6

Фундаментпроект Техник

Гмирнова Никитина Л.Н.

Сечение 3-3

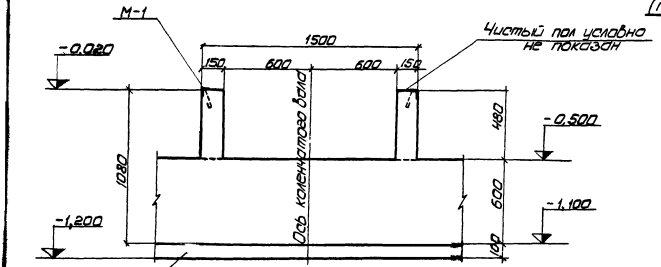

Схема размещения свай

(применительно к сваям 300х300 см пункт 1.7 лист 2)

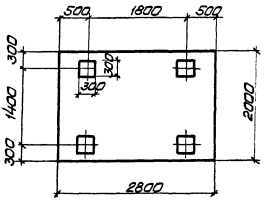

Разрез 4-4

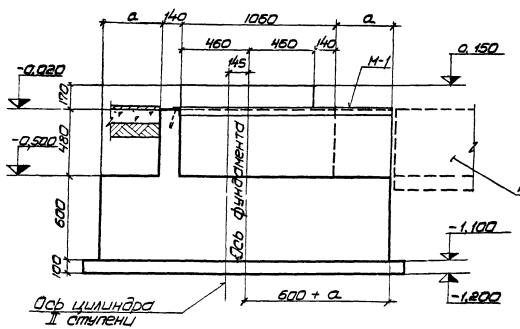

Заделка свай со стержневой арматурой

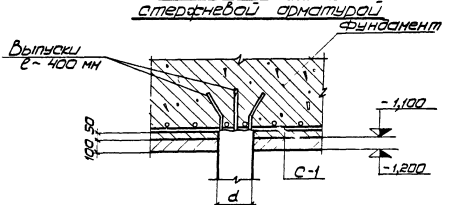

1. Расположение сечения 3-3 и разреза 4-4 в плане см. на листе 5.
2. Марку М-1 и спецификацию см. на листе 8.

ТК 1977г	Опалубочный чертеж фундаментов ФОН-72-1 — ФОН-72-3: сечение 3-3 и разрез 4-4: схемы размещения и заделки свай в фундамент	Серия 3.004-8	
		Выпуск 12	Лист 7

Фундаменты проект 1

Сечение 5-5

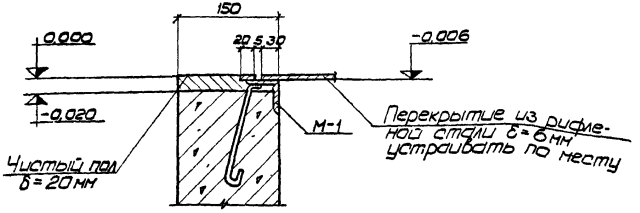

М-1

Вид А

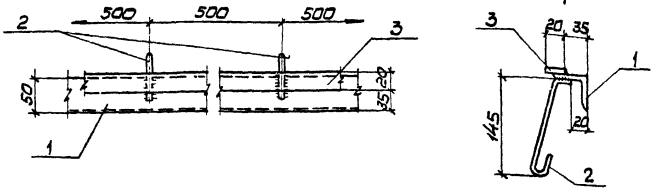

1. Расположение марки М-1 и сечения 5-5 в плане см. на листе 5.
2. Закладные изделия выполнять из стали ВСт3кп2 по ГОСТ 380-71* для сварных конструкций
3. Марка М-1 сваривается на стороне и устанавливается в опалубку до начала бетонирования.
4. Сварку производить сплошным нормальным швом по всему периметру сопрягаемых деталей, толщина шва 5мм. Марка электродов Э42, ГОСТ 9467-75.

Спецификация закладных изделий на фундамент

Марка ф-та	Марка закладн. изделий	N поз.	Эскиз	ф мм	Длина мм	Колич. шт. на марку	Колич. шт. на ф-т	Вес, кг на 1 шт.	Вес, кг на марку	Вес, кг на ф-т	Примечания
ФОМ-72-1	М-1	1	∠ 50×5	—	пог.м 7,30	—	—	—	27,5	27,5	ГОСТ 8509-72
		2	30, 150, 145, 40	8	240	20	20	—	0,1	2,0	ГОСТ 2590-71
		3	-20×6	—	пог.м 7,30	—	—	—	6,9	6,9	ГОСТ 103-76
										36,4	
ФОМ-72-2	М-1	1	∠ 50×5	—	пог.м 8,50	—	—	—	32,0	32,0	ГОСТ 8509-72
		2	30, 150, 145, 40	8	240	24	24	—	0,1	2,4	ГОСТ 2590-71
		3	-20×6	—	пог.м 8,50	—	—	—	8,0	8,0	ГОСТ 103-76
										42,4	
ФОМ-72-3	М-1	1	∠ 50×5	—	пог.м 8,10	—	—	—	30,5	30,5	ГОСТ 8509-72
		2	30, 150, 145, 40	8	240	20	20	—	0,1	2,0	ГОСТ 2590-71
		3	-20×6	—	пог.м 8,10	—	—	—	7,6	7,6	ГОСТ 103-76
										40,1	

Выборка стали на один фундамент, кг

Марка фундамента	Закладные изделия								Итого	Всего
	Профильная сталь									
	∠50×5	ф8	δ=6							
ФОМ-72-1	27,5	2,0	6,9						36,4	36,4
ФОМ-72-2	32,0	2,4	8,0						42,4	42,4
ФОМ-72-3	30,5	2,0	7,6						40,1	40,1

ТК 1977г.	Закладные изделия фундаментов ФОМ-72-1 — ФОМ-72-3: сечение 5-5, марка М-1, спецификация и выборка стали	Серия 3.004-8	
		Выпуск 72	Лист 8

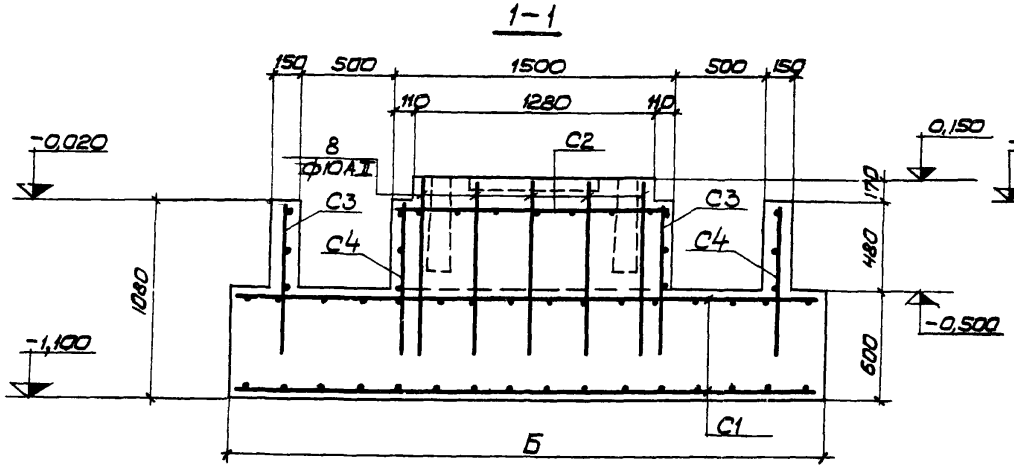

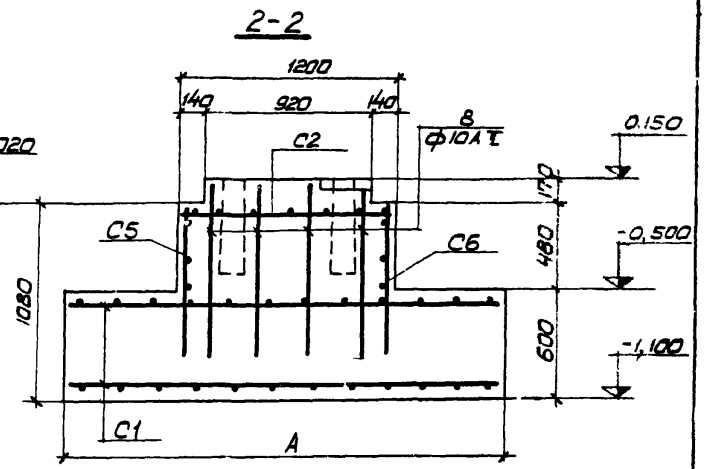

План вертикальных сеток и выпусков

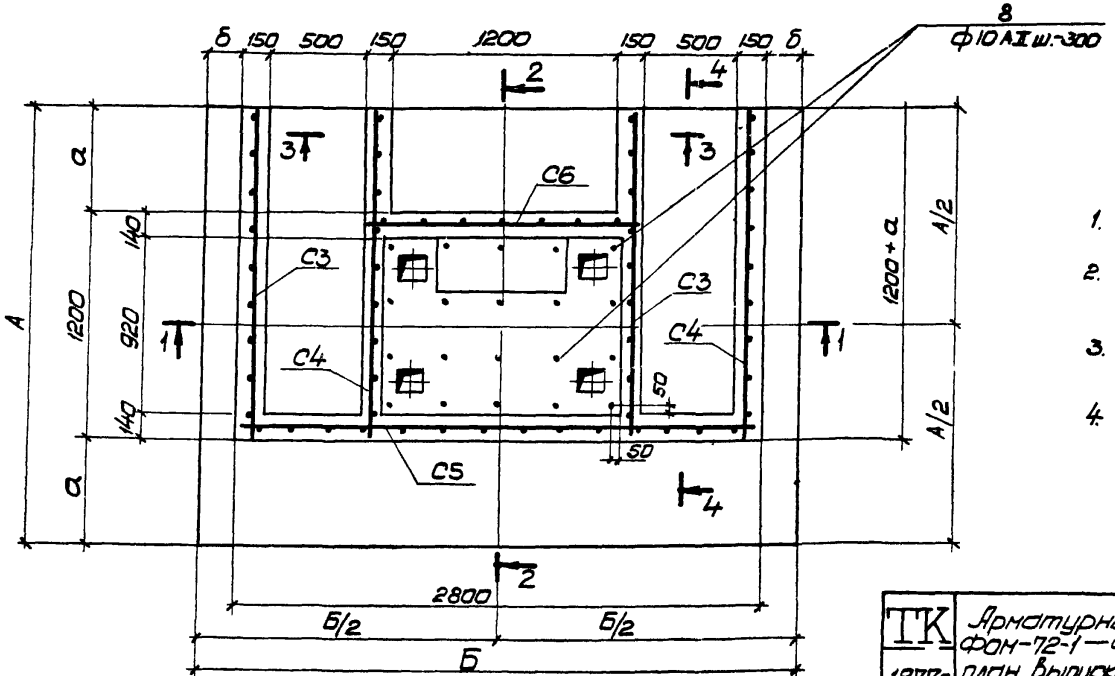

1. Толщина защитного слоя бетона - 50 мм.
2. Выпуски поз. 8 устанавливать на место при укладке бетона на отм. -0,500 м.
3. Размеры „А" и „Б" см. в таблице 3 на листе 5.
4. Стержни, пересекающие приямки, обрезать по месту.

ТК 1977г	Арматурный чертеж фундаментов ФОМ-72-1 — ФОМ-72-3. Монтажные схемы сеток, план выпусков и вертикальных сеток, сечения 1-1 и 2-2	Серия 3.004-8	
		Выпуск 72	Лист 9

Инв. № подл. | Подпись и дата | Взам. инв. №
Молов
Зеликсон
Смирнова
Никитина

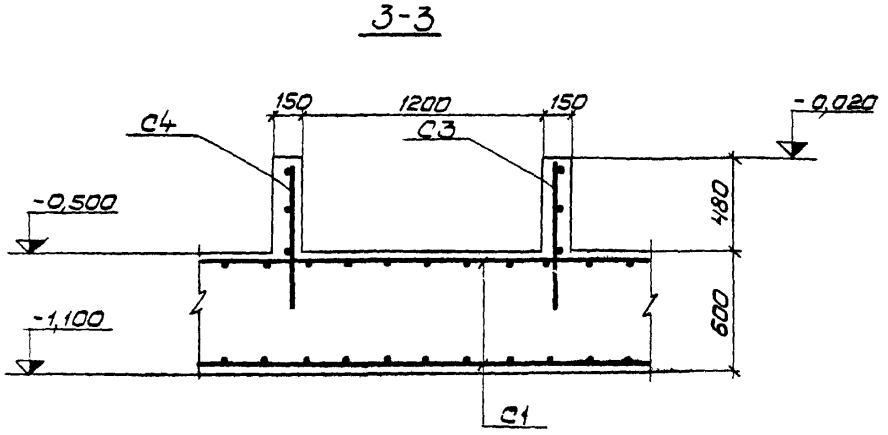

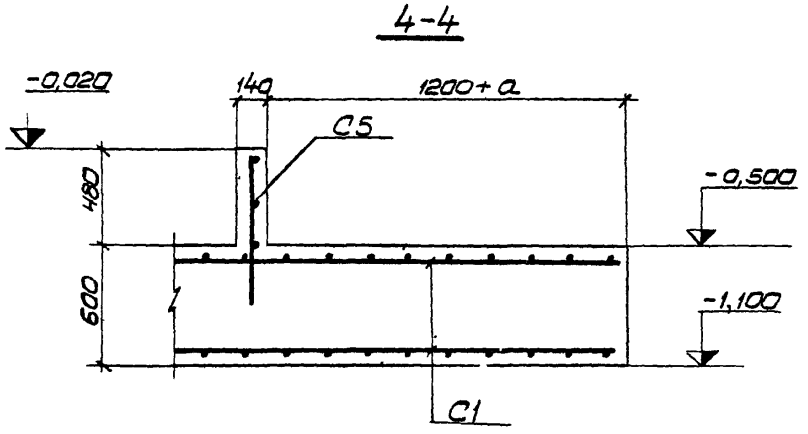

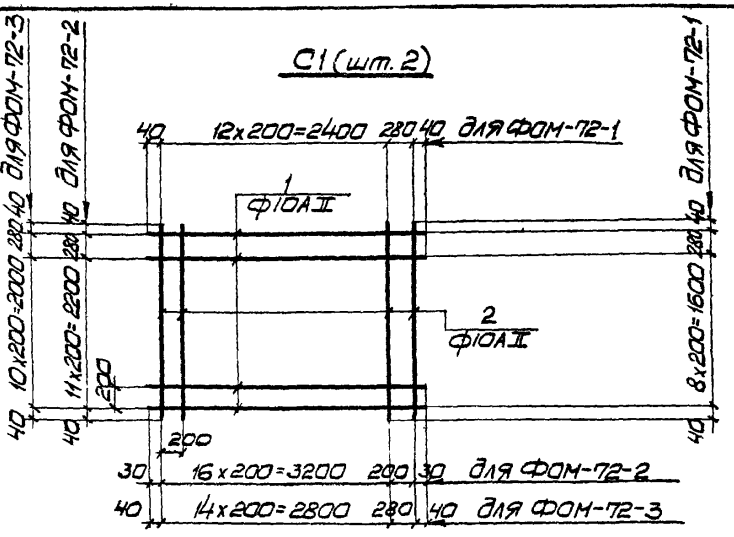

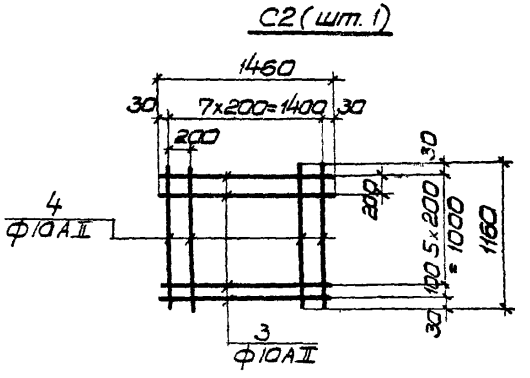

1. Данный лист рассматривать совместно с листом 9.
2. Стержни, пересекающие колодцы под фундаментные болты, сдвинуть или обрезать по месту.

ТК 1977г	Арматурный чертеж фундаментов ФОМ-72-1 — ФОМ-72-3. Монтажные схемы сеток: сечения 3-3 и 4-4; сетки C1 и C2	Серия 3.004-8	
		Выпуск 72	Лист 10

С3 (шт. 2)

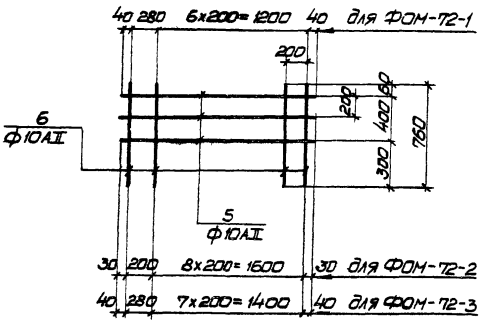

С4 (шт. 2)

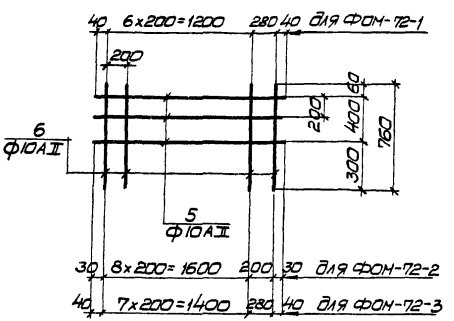

С6 (шт. 1)

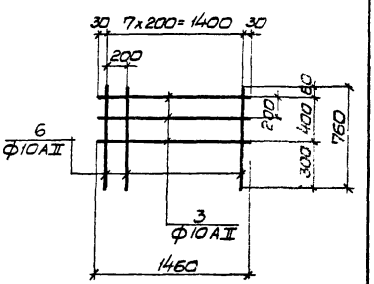

С5 (шт. 1)

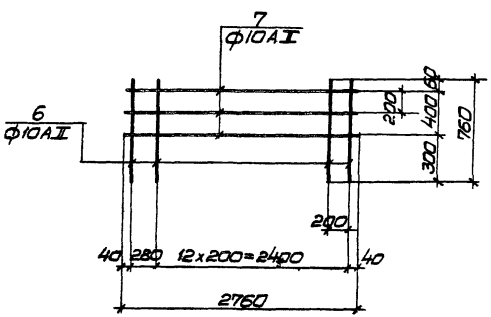

1. Монтажные схемы сеток см. на листах 9, 10.
2. Спецификацию арматуры см. на листах 12÷14.

Сводная ведомость сеток и отдельных стержней

N п/п	Наименование сеток и отдельных стержней	Количество	Примечания
1	С 1	2	
2	С 2	1	
3	С 3	2	
4	С 4	2	
5	С 5	1	
6	С 6	1	
7	поз. „8"	20	

ТК 1977г	Арматурный чертеж фундаментов ФОМ-72-1 — ФОМ-72-3: сетки с С3 по С6, сводная ведомость сеток	Серия 3.004-8	
		Выпуск 72	Лист 11

Никитина Л.Н.

Техник

Гидрофундаментов „Фундаментпроект"

Спецификация арматуры на фундамент ФОМ-72-1

Марка и колич. изделий	N поз.	Эскиз	Ф мм	Длина мм	Колич. шт.	Общая длина м	Выборка арматуры на 1 изделие: Ф мм	Общая длина м	Вес кг
С1 шт. 2	1		10АII	2760	10	27,6	10АII	55,0	33,9
	2		10АII	1960	14	27,4			
С2 шт. 1	3		10АII	1460	7	10,2	10АII	19,5	12,0
	4		10АII	1160	8	9,3			
С3 шт. 2	5		10АII	1560	3	4,7	10АII	10,8	6,7
	6		10АII	760	8	6,1			
С4 шт. 2	5		10АII	1560	3	4,7	10АII	10,8	6,7
	6		10АII	760	8	6,1			
С5 шт. 1	6		10АII	760	14	10,6	10АII	18,9	11,7
	7		10АII	2760	3	8,3			
С6 шт. 1	3		10АII	1460	3	4,4	10АII	10,5	6,5
	6		10АII	760	8	6,1			
Отдельные позиции	8		10АII	930	20	18,6	10АII	18,6	11,5

Выборка стали на фундамент, кг.

Марка фундамента	Арматурные изделия: Арматурная сталь ГОСТ 5781-75, Класс АII, Ф мм: 10				Итого	Всего
ФОМ-72-1	136,3				136,3	136,3

ТК 1977г	Арматурный чертеж фундамента ФОМ-72-1: спецификация	Серия 3.004-8	
		Выпуск 72	Лист 12

Техник
„Фундаментпроект"

Спецификация арматуры на фундамент ФОМ-72-2

Марка и колич. изделий	N поз.	Эскиз	Ф мм	Длина мм	Колич. шт.	Общая длина м	Выборка арматуры на 1 изделие: Ф мм	Общая длина м	Вес кг
С1 шт.2	1		10АII	3460	13	45,0	10АII	91,1	56,2
	2		10АII	2560	18	46,1			
С2 шт.1	3		10АII	1460	7	10,2	10АII	19,5	12,0
	4		10АII	1160	8	9,3			
С3 шт.2	5		10АII	1860	3	5,6	10АII	13,2	8,1
	6		10АII	760	10	7,6			
С4 шт.2	5		10АII	1860	3	5,6	10АII	13,2	8,1
	6		10АII	760	10	7,6			
С5 шт.1	6		10АII	760	14	10,6	10АII	18,9	11,7
	7		10АII	2760	3	8,3			
С6 шт.1	3		10АII	1460	3	4,4	10АII	10,5	6,5
	6		10АII	760	8	6,1			
Отдельные позиции	8		10АII	930	20	18,6	10АII	18,6	11,5

Выборка стали на фундамент, кг

Марка фундамента	Арматурные изделия: Арматурная сталь ГОСТ 5781-75, Класс АII, Ф мм: 10				Итого	Всего
ФОМ-72-2	186,5				186,5	186,5

ТК 1977г	Арматурный чертеж фундамента ФОМ-72-2: спецификация	Серия 3.004-8	Выпуск 72	Лист 13

Стирнова М.Г.
Никитина Л.Н.
Техник
Основания и фундаментов „Фундаментпроект"

Спецификация арматуры на фундамент ФОМ-72-3

Марка и колич. изделий	N поз.	Эскиз	ф мм	Длина мм	Колич. шт.	Общая длина м	Выборка арматуры на 1 изделие: ф мм	общая длина м	Вес кг
С1 шт.2	1		10AII	3160	12	37.9	10AII	75.7	46.7
	2		10AII	2350	16	37.8			
С2 шт.1	3		10AII	1460	7	10.2	10AII	19.5	12.0
	4		10AII	1160	8	9.3			
С3 шт.2	5		10AII	1760	3	5.3	10AII	12.1	7.5
	6		10AII	760	9	6.8			
С4 шт.2	5		10AII	1760	3	5.3	10AII	12.1	7.5
	6		10AII	760	9	6.8			
С5 шт.1	6		10AII	760	14	10.6	10AII	18.9	11.7
	7		10AII	2760	3	8.3			
С6 шт.1	3		10AII	1460	3	4.4	10AII	10.5	6.5
	6		10AII	760	8	6.1			
Отдельные позиции	8		10AII	930	20	18.6	10AII	18.6	11.5

Выборка стали на фундамент, кг

Марка фундамента	Арматурные изделия: Арматурная сталь ГОСТ 5781-75, Класс AII, ф мм: 10				Итого	Всего
ФОМ-72-3	165,1				165,1	165,1

ТК 1977г

Арматурный чертеж фундамента ФОМ-72-3: спецификация

Серия 3.004-8 | Выпуск 72 | Лист 14

Содержание серии 3004-8

N выпуска	Марка фундамента	Марка компрессора	Тип компрессора	Завод-изготовитель	Примечания
1	ФОМ-1	202ВП6/35	Угловой	„Борец"	
2	ФОМ-2	202ВП4/220	то же	то же	
3	ФОМ-3	202ВП12/3 или 202ВП20/2	„	„	
4	ФОМ-4-1—ФОМ-4-4	205ГПВ	„	„	
5	ФОМ-5	205ГПД22	„	„	
6	ФОМ-6	202ГП5/70	„	„	
7	ФОМ-7-1—ФОМ-7-4	ВП-20/8	„	Краснодарский компрессорный завод	С электродвигателем ДОК-12-24-[illegible]
8	ФОМ-8-1—ФОМ-8-2	202ВП4/150	„	„Борец"	
9	ФОМ-9-1—ФОМ-9-2	7ВП20/220	„	Краснодарский компрессорный завод	
10	ФОМ-10-1—ФОМ-10-2	7ГП-11/3-50	„	то же	
11	ФОМ-11-1—ФОМ-11-2	3ГП-20/9	„	„	
12	ФОМ-12-1—ФОМ-12-4	ВНК-150/0.7М	„	„	
13	ФОМ-13-1—ФОМ-13-3	ГрВП-20/8М	„	„	
14	ФОМ-14-1—ФОМ-14-4	ВП-20/8М	„	„	
15	ФОМ-15-1—ФОМ-15-3	3ГП-20/8	„	„	
16	ФОМ-16-1	2М10-50/8	Оппозитный	Пензенский компрессорный завод	
17	ФОМ-17-1	4М10-100/8	то же	то же	
18	ФОМ-18-1—ФОМ-18-3	3ГП-13/9	Угловой	Краснодарский компрессорный завод	
19	ФОМ-19-1—ФОМ-19-3	7ГП-100/2М	то же	то же	
20	ФОМ-20-1—ФОМ-20-3	3ГП-3/2-49	„	„	
21	ФОМ-21-1	3ГП-13/18	„	„	
22	ФОМ-22-1—ФОМ-22-2	3ГП-12/35	„	„	
23	ФОМ-23-1—ФОМ-23-2	7ГП-50/8	„	„	
24	ФОМ-24-1	2УП	Угловой	Краснодарский компрессорный завод	
25	ФОМ-25-1	ЛО-1200П	Оппозитный	Пензенский компрессорный завод	С электродвигателем СДКП-15 или СДКМ-15

Малов
Зеликсон Э.И.

Гл. инж. проекта

Фундаментпроект

ТК 1977г.	Содержание серии	Серия 3004-8	
		Выпуск 72	Лист —

Содержание серии 3.004-8

N выпуска	Марка фундамента	Марка компрессора	Тип компрессора	Завод-изготовитель	Примечания
26	ФОМ-26-1	АО-600П	Оппозитный	Пензенский компрессорный завод	С электродвигателем СДКП-14 или СДКМ-14
27	ФОМ-27-1	ДАО-275П или ДАОН-175П	"	"	С электродвигателем СДКП-14 или СДКМ-14
28	ФОМ-28-1—ФОМ-28-3	205ВП60/2	Угловой	„Борец"	
29	ФОМ-29-1—ФОМ-29-3	205ВП12/220	"	"	
30	ФОМ-30-1—ФОМ-30-2	ВП-50/8М	Угловой	Краснодарский компрессорный завод	
31	ФОМ-31-1—ФОМ-31-2	АО-1200П	Оппозитный	Пензенский компрессорный завод	При установке компрессора на отм. 3,600 и 4,800
32	ФОМ-32-1—ФОМ-32-2	АО-600П	то же	то же	то же
33	ФОМ-33-1	ДАОН-350П	"	"	С электродвигателем СДКП-14 или СДКМ-14
34	ФОМ-34-1—ФОМ-34-2	ДАОН-350П	"	"	При установке компрессора на отм. 3,600 и 4,800
35	ФОМ-35-1	ДАО-550П	"	"	С электродвигателем СДКП-15 или СДКМ-15
36	ФОМ-36-1—ФОМ-36-2	ДАО-550П	"	"	При установке компрессора на отм. 3,600 и 4,800
37	ФОМ-37-1—ФОМ-37-13	Поршневые холодильные автоматизированные агрегаты	Вертикальные У-образные ЗУ-образные	„Компрессор"	
38	ФОМ-38-1	3ГП-5/165	Угловой	Краснодарский компрессорный завод	
39	ФОМ-39-1	2ГП-2/220	то же	то же	
40	ФОМ-40-1—ФОМ-40-3	2ГП-4/5	"	"	
41	ФОМ-41-1	2ГП-6/18	"	"	
42	ФОМ-42-1—ФОМ-42-2	13ГП-20/9	"	"	
43	ФОМ-43-1—ФОМ-43-2	3ГП-5/220	"	"	
44	ФОМ-44-1	ЭО-300П	Оппозитный	Пензенский компрессорный завод	
45	ФОМ-45-1—ФОМ-45-2	ЭО-300П	то же	то же	При установке компрессора на отм. 3,600 и 4,800
46	ФОМ-46-1	2М10-11/42-60	"	"	
47	ФОМ-47-1	4М10-40/70	"	"	
48	ФОМ-48-1	2ВП-2/220	Угловой	Краснодарский компрессорный завод	
49	ФОМ-49-1	402ВП4/400	то же	„Борец"	
50	ФОМ-50-1	302ГП6/30	"	то же	

ТК 1977г	Содержание серии	Серия 3.004-8	
		Выпуск 72	Лист —

Зеликсон ЭЦ

Ямбаев

Ст. инж. проекта

„Фундаментпроект"

Содержание серии 3004-8

N выпуска	Марка фундамента	Марка компрессора	Тип компрессора	Завод-изготовитель	Примечания
51	ФОМ-51-1—ФОМ-51-3	3ВНП-3 или 2DВНП-6	Поршневой вакуумный насос	Мелитопольский компрессорный завод	
52	ФОМ-52-1	2ВМ10-50/8	Оппозитный	Пензенский компрессорный завод	
53	ФОМ-53-1	4ВМ10-100/8	"	"	
54	ФОМ-54-1	305ВП12/220	Угловой	„Борец"	
55	ФОМ-55-1—ФОМ-55-3	305ВП40/3	то же	то же	
56	ФОМ-56-1	305ВП20/35	"	"	
57	ФОМ-57-1	402ВП4/220	"	"	
58	ФОМ-58-1	302ВП10/8	"	"	
59	ФОМ-59-1—ФОМ-59-2	ЛО-1200П	Оппозитный	Пензенский компрессорный завод	с электродвигателем СДКП2 или СДКН-2
60	ФОМ-60-1—ФОМ-60-2	ДАОН-350П	то же	то же	то же
61	ФОМ-61-1—ФОМ-61-2	ДАО-550П	"	"	"
62	ФОМ-62-1—ФОМ-62-2	305ВП30/8 или 505ВП20/18	Угловой	„Борец"	
63	ФОМ-63-1—ФОМ-63-2	305ГП20/35	то же	то же	
64	ФОМ-64-1—ФОМ-64-2	305ВП16/70	"	"	
65	ФОМ-65-1—ФОМ-65-3	305ВП60/2	"	"	
66	ФОМ-66-1—ФОМ-66-2	ЛО-600П	Оппозитный	ПО „Пензкомпрессорный"	с электродвигателем СДКН2 или СДКП2
67	ФОМ-67-1—ФОМ-67-2	ДАОН-175П и ДАО-275П	то же	то же	то же
68	ФОМ-68-1—ФОМ-68-2	ЭО-300П	"	"	"
69	ФОМ-69-1—ФОМ-69-2	305ГП20/18 или 305ГП30/8	Угловой	„Борец"	
70	ФОМ-70-1—ФОМ-70-2	305ГП7/6-24	то же	то же	
71	ФОМ-71-1—ФОМ-71-2	305ГП16/70	"	"	
72	ФОМ-72-1—ФОМ-72-3	4ВМ24/8	Оппозитный	"	

ТК 1977г	Содержание серии	Серия 3004-8	
		Выпуск 72	Лист —

16061-07 (19)

gost.e-ecolog.ru

Фундаменты ...ект"