ТИПОВЫЕ КОНСТРУКЦИИ, ИЗДЕЛИЯ И УЗЛЫ ЗДАНИЙ И СООРУЖЕНИЙ

СЕРИЯ 3.004-8

МОНОЛИТНЫЕ ЖЕЛЕЗОБЕТОННЫЕ ФУНДАМЕНТЫ ПОД КОМПРЕССОРЫ

Выпуск 68

ФУНДАМЕНТ ПОД ОППОЗИТНЫЙ КОМПРЕССОР МАРКИ 2О-300П

с электродвигателем СДКП2
ПО „Пензкомпрессормаш"
ПРИ УСТАНОВКЕ КОМПРЕССОРА НА ОТМЕТКЕ 3,600 И 4,800

РАБОЧИЕ ЧЕРТЕЖИ

16061-03
ЦЕНА 1-11

gost.e-ecolog.ru

ЦЕНТРАЛЬНЫЙ ИНСТИТУТ ТИПОВОГО ПРОЕКТИРОВАНИЯ
ГОССТРОЯ СССР
Москва, А-445, Смольная ул., 22
Сдано в печать 1975 г.
Заказ № 10601 Тираж 160 экз.

ТИПОВЫЕ КОНСТРУКЦИИ, ИЗДЕЛИЯ И УЗЛЫ ЗДАНИЙ И СООРУЖЕНИЙ

СЕРИЯ 3.004-8

МОНОЛИТНЫЕ ЖЕЛЕЗОБЕТОННЫЕ ФУНДАМЕНТЫ ПОД КОМПРЕССОРЫ

ВЫПУСК 68

ФУНДАМЕНТ ПОД ОППОЗИТНЫЙ КОМПРЕССОР МАРКИ ЭО-300П

С ЭЛЕКТРОДВИГАТЕЛЕМ СДКП2 ПО „ПЕНЗКОМПРЕССОРМАШ"

ПРИ УСТАНОВКЕ КОМПРЕССОРА НА ОТМЕТКЕ 3,600 И 4,800

РАБОЧИЕ ЧЕРТЕЖИ

Разработаны

Ленинградским отделением ГПИ „Фундаментпроект"

Утверждены

Постановлением Госстроя СССР от 6.03.79 № 23 и введены в действие с 1.06.79

Начальник института (Рукавцов А. М)
Главный инженер института (Лопатин А. А)
Начальник отдела (Малов В. Ф)
Главный инженер проекта (Зеликсон Э. Г)

Ведомость чертежей выпуска

Наименование листа	N листа	N стр.
Ведомость чертежей выпуска	1-2	2-3
Пояснительная записка к проекту фундаментов ФОМ-68-1-ФОМ-68-2	3-5	4-6
Опалубочный чертеж фундаментов ФОМ-68-1-ФОМ-68-2: план	6	7
Опалубочный чертеж фундаментов ФОМ-68-1-ФОМ-68-2: разрез 1-1, узел „А"	7	8
Опалубочный чертеж фундаментов ФОМ-68-1-ФОМ-68-2: разрезы 2-2 и 3-3	8	9
Опалубочный чертеж фундаментов ФОМ-68-1-ФОМ-68-2: виды 4-4 и 5-5	9	10
Закладные изделия в фундаментах ФОМ-68-1-ФОМ-68-2: план расположения закладных изделий М-1, М-2, М-7 и М-8	10	11
Закладные изделия в фундаментах ФОМ-68-1-ФОМ-68-2: сечения с а-а по в-в, схемы размещения и заделки свай	11	12
Закладные изделия в фундаментах ФОМ-68-1-ФОМ-68-2: установка марок с М-3 по М-6 и М-8	12	13
Закладные изделия в фундаментах ФОМ-68-1-ФОМ-68-2: марки с М-1 по М-6	13	14
Закладные изделия в фундаментах ФОМ-68-1-ФОМ-68-2: марка М-7	14	15
Закладные изделия в фундаментах ФОМ-68-1-ФОМ-68-2: марка М-8	15	16
Закладные изделия в фундаментах ФОМ-68-1-ФОМ-68-2: спецификация и выборка стали	16	17

ТК 1977г	Ведомость чертежей выпуска	Серия 3.004-8	
		Выпуск 68	Лист 1

16 04 03 3

Зеликсон Э.И.

Гл. инж. проекта

Основание и фундаменты „Фундаментпроект"

Ведомость чертежей выпуска

Наименование листа	N листа	N стр
Арматурный чертеж фундаментов ФОМ-68-1 – ФОМ-68-2: план расположения вертикальных сеток	17	18
Арматурный чертеж фундаментов ФОМ-68-1 – ФОМ-68-2. Монтажные схемы сеток: разрез 1-1 и узел „Б"	18	19
Арматурный чертеж фундаментов ФОМ-68-1 – ФОМ-68-2. Монтажные схемы сеток: разрезы 2-2, 3-3 и 7-7	19	20
Арматурный чертеж фундаментов ФОМ-68-1 – ФОМ-68-2: план расположения стяжек, план на отм. в. 150 и 3,350, сечения 8-8 – 10-10	20	21
Арматурный чертеж фундаментов ФОМ-68-1 – ФОМ-68-2: сетки с С1 по С3	21	22
Арматурный чертеж фундаментов ФОМ-68-1 – ФОМ-68-2: сетки с С4 по С6	22	23
Арматурный чертеж фундаментов ФОМ-68-1 – ФОМ-68-2; сетки с С7 по С10	23	24
Арматурный чертеж фундаментов ФОМ-68-1 – ФОМ-68-2 сетки с С11 по С13	24	25
Арматурный чертеж фундаментов ФОМ-68-1 – ФОМ-68-2: сетки С14 и С15, сводная ведомость сеток и отдельных стержней	25	26
Арматурный чертеж фундамента ФОМ-68-1: спецификация	26-27	27-28
Арматурный чертеж фундамента ФОМ-68-1: спецификация и выборка стали	28	29
Арматурный чертеж фундамента ФОМ-68-2: спецификация	29-30	30-31
Арматурный чертеж фундамента ФОМ-68-2: спецификация и выборка стали	31	32
Содержание серии	—	33-35

ТК 1977г.	Ведомость чертежей выпуска	Серия 3.004-8	
		Выпуск 68	Лист 2.

I. Общая часть

Пояснительная записка

1.1. Серия 3.004-8 содержит рабочие чертежи фундаментов (без применения виброизоляции) под компрессоры, выпускаемые отечественными заводами.

1.2. Типовые рабочие чертежи предназначены для возведения фундаментов под компрессоры в существующих (при устройстве фундаментов на естественном основании) и вновь строящихся компрессорных.

1.3. В настоящий выпуск включены рабочие чертежи фундаментов подвального типа под компрессор марки 30-300 П, устанавливаемый на уровне 2 этажа компрессорной с отметками 3,600 м и 4,800 м.

1.4. Техническая характеристика компрессора:

а) число цилиндров - 2;

б) расположение цилиндров - вертикальное - оппозитное;

в) рабочее число оборотов - 500 об/мин;

г) угол закливания кривошипов - 180°;

д) тип электродвигателя - СДКП2-16-24-12 к;

е) масса компрессора с электродвигателем - 13,0 т.

1.5. Рабочие чертежи фундаментов разработаны для грунтов, указанных в „Классификации грунтов как оснований фундаментов под машины" (см. лист 5 настоящего выпуска) и разделенных на 4 категории. Номенклатура грунтов „Классификации" принята в соответствии со СНиП I-15-74 „Основания зданий и сооружений."

1.6. При наличии в основании фундамента грунтов I категории слоев мощностью до 1,5 м его следует заменять тщательно утрамбованной песчаной подушкой (β = 0,95), которая по несущей способности приравнивается к грунтам II категории.

1.7. В том случае, если слой грунтов I категории достигает большей мощности (более 1,5 м), необходимо возводить свайный фундамент. Количество, размеры и материал свай назначаются в соответствии с местными грунтовыми условиями (СНиП II-Б.5-67* „Свайные фундаменты. Нормы проектирования").

1.8. На грунтах II, III и IV категорий фундамент устраивается на естественном основании.

1.9. При применении типовых рабочих чертежей фундаментов под компрессор в районах с особыми грунтовыми условиями следует учитывать требования разд. 4-12 СНиП II-15-74 „Основания зданий и сооружений", а для районов вечномерзлых грунтов СНиП II-18-76 „Основания и фундаменты зданий и сооружений на вечномерзлых грунтах. Нормы проектирования".

1.10. При наличии на площадке строительства грунтовых вод, агрессивных по отношению к бетону, необходимо учитывать требования СНиП II-28-73, „Защита строительных конструкций от коррозии."

1.11. Настоящие рабочие чертежи не применимы для строительства фундаментов, расположенных вблизи оборудования, чувствительного к вибрациям, а также вблизи жилых домов, больниц и т. п. В этих случаях фундамент под компрессор устраивается виброизолированным в соответствии с „Руководством по проектированию виброизоляции машин и оборудования." Стройиздат, 1972 г.

1.12. В проекте принята следующая маркировка: фундамент обозначен буквами ФОМ (фундамент оборудования монолитный) с последующими (через тире) цифрами, первая из которых указывает номер выпуска в серии, а вторая - типоразмер верхней части фундамента.

Ключ для подбора марки фундамента под компрессор 30-300 П

Таблица 1

Марка фундамента	Отметка пола второго этажа	Категория грунта	Тип фундамента
ФОМ-68-1	3,600	I	Свайный
		II, II и IV	на естественном основании
ФОМ-68-2	4,800	I	Свайный
		II, III и IV	на естественном основании

ТК	Пояснительная записка к проекту фундаментов ФОМ-68-1 — ФОМ-68-2	Серия 3.004-8	
1977 г.		Выпуск 68	Лист 3

II. Конструктивные решения

2.1. Фундамент под компрессор 90-300П подвального типа представляет собой стенчатую конструкцию, состоящую из нижней фундаментной плиты, верхней плиты и стен.

2.2. Размеры нижней фундаментной плиты, верхней плиты и глубина заделки фундамента остаются неизменными для всех грунтов, указанных в „классификации". В зависимости от отметки, на которой устанавливается компрессор, изменяется высота стен.

Габариты верхней части фундамента приняты по отстройзаданию ПО „Пензкомпрессормаш" и согласованы с ним протоколом от 25 июля 1977 г.

2.3. В зависимости от категории грунта фундамент устраивается на естественном основании или свайный.

2.4. Фундамент выполняется из бетона марки 150, мрз 50.

2.5. Фундамент армируется конструктивно в соответствии с требованиями СНиП II-Б.7-70. Фундаменты машин с динамическими нагрузками. Нормы проектирования. Арматура принята из горячекатаной стали класса AII. Армирование производится отдельными вязаными сетками.

2.6. Расход материалов на фундамент см. в таблице 2.

2.7. Фундаментные болты поставляются заводом вместе с компрессором.

2.8. Гидроизоляция фундамента решается в каждом конкретном случае отдельно в зависимости от гидрогеологических условий площадки согласно „Указаний по проектированию гидроизоляции подземных частей зданий и сооружений" (СН 301-65).

III. Нагрузки и расчет

3.1. Статические и динамические нагрузки на фундамент приняты по чертежу ПО „Пензкомпрессормаш" 181-Ф-1А лист 2.

3.2. Расчет фундамента произведен на колебания от воздействия нормативных динамических нагрузок, а также по несущей способности основания.

3.3. Амплитуда колебаний запроектированного фундамента не превышает допускаемой величины, указанной в СНиП II-5.7-70 таблица 7, и равна 0,120 мм.

3.4. Полная расчетная нагрузка на свайный фундамент – 1540 тс.

3.5. Максимальное значение неуравновешенной горизонтальной силы инерции I порядка – 308 кгс.

3.6. Максимальное значение неуравновешенной горизонтальной силы инерции II порядка – 67,7 кгс.

3.7. Схема приложения неуравновешенных сил инерции

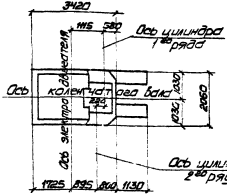

Горизонтальные силы инерции направлены по осям цилиндров и приложены на отметках: 4.350 для ФОМ-68-1 и 5.550 для ФОМ-68-2

IV. Указания по применению

При использовании настоящего проекта необходимо:

4.1. Уточнить марку компрессора и сверить габариты верхней части фундамента со стройзаданием, высылаемым заводом.

4.2. Принять размеры, указанные на оплубочных чертежах для всех категорий грунтов (см. листы 6-8).

4.3. Уточнить размеры и расположение каналов для коммуникаций.

4.4. При необходимости устройства свайного фундамента использовать рекомендации, приведенные на листе 12.

ТК 1977 г.	Пояснительная записка к проекту фундаментов ФОМ-68-1 — ФОМ-68-2	Серия 3.064-8	
		Выпуск 68	Лист 4

V. Указания по производству работ

5.1. Бетонирование фундамента производить в три очереди. Расположение швов бетонирования дано на опалубочном чертеже (см. лист 7).

Изменение расположения рабочих швов бетонирования не допускается. Укладку бетонной смеси в пределах каждой очереди вести непрерывно. Бетонная смесь должна укладываться горизонтальными слоями одинаковой толщины с уплотнением вибраторами (СНиП III-15-76 п.п. 4.23÷4.31)

5.2. Возобновление бетонирования допускается только после достижения бетоном прочности не менее 15 кгс/см². Поверхность ранее уложенного бетона перед бетонированием должна быть обработана в соответствии с указаниями СНиП III-15-76 п. 4.22.

5.3. После установки и выверки компрессора необходимо устроить подливку толщиной 50 мм.

5.4. Монтаж компрессора и подливку производить в соответствии с требованиями СНиП III-34-74 „Технологическое оборудование. Основные положения" и СНиП III-Г.10.2-62„ Компрессоры. Правил производства и приемки монтажных работ."

Расход материалов на фундамент

Таблица 2

Марка фундамента	Бетон марки 150 м³	Бетон марки 150 м³	Сталь, кг				Примечания
			Ст. кл. А-I	Ст. кл. А-II	Прокат	Итого	
ФОН-68-1	1,6	32,0	62,5	1376,0	590,1	2028,5	Сваи по местным условиям
ФОН-68-2	1,6	35,0	71,0	1456,0	590,1	2117,1	

Классификация грунтов как основания фундаментов под машины (применительно к номенклатуре грунтов по СНиП II-15-74)

Категория	Наименование грунтов	Условное расчетное сопротивление R, кгс/см², после уплотнения
I	Суглинки и глины текучепластичные ($0,75 < J_L \leq 1$) и текучие ($J_L > 1$) Супеси текучие ($J_L > 1$) Заторфованные грунты Насыпные грунты, уложенные без уплотнения Пески рыхлые Пески пылеватые ($e > 0,6$) водонасыщенные $G > 0,8$	<1,0
II	Суглинки и глины мягкопластичные ($0,50 < J_L \leq 0,75$) Супеси пластичные ($0,5 \leq J_L \leq 1$) Пески пылеватые ($e \leq 0,8$) влажные $G < 0,8$	1,0–1,5
III	Суглинки и глины тугопластичные ($0,25 < J_L \leq 0,50$) и полутвердые ($0 \leq J_L \leq 0,25$) Супеси пластичные ($0 \leq J_L \leq 0,50$) Пески мелкие влажные ($e < 0,75$) $G < 0,8$ Пески пылеватые маловлажные ($e < 0,75$) $G < 0,5$	1,5-2,5
IV	Суглинки и глины твердые ($J_L < 0$) Супеси твердые ($J_L < 0$) Крупнообломочные грунты Пески крупные и средней крупности ($e < 0,7$) независимо от влажности Пески мелкие ($e < 0,75$) маловлажные $G < 0,5$	>2,5

Насыпные грунты, укладываемые с заданной плотностью, оцениваются по условному расчетному давлению как грунты естественного сложения.

ТК 1979г	Пояснительная записка к проекту фундаментов ФОН-68-1—ФОН-68-2	Серия 3.004-8	
		Выпуск 68	Лист 5

План

(нижняя плита условно не показана)

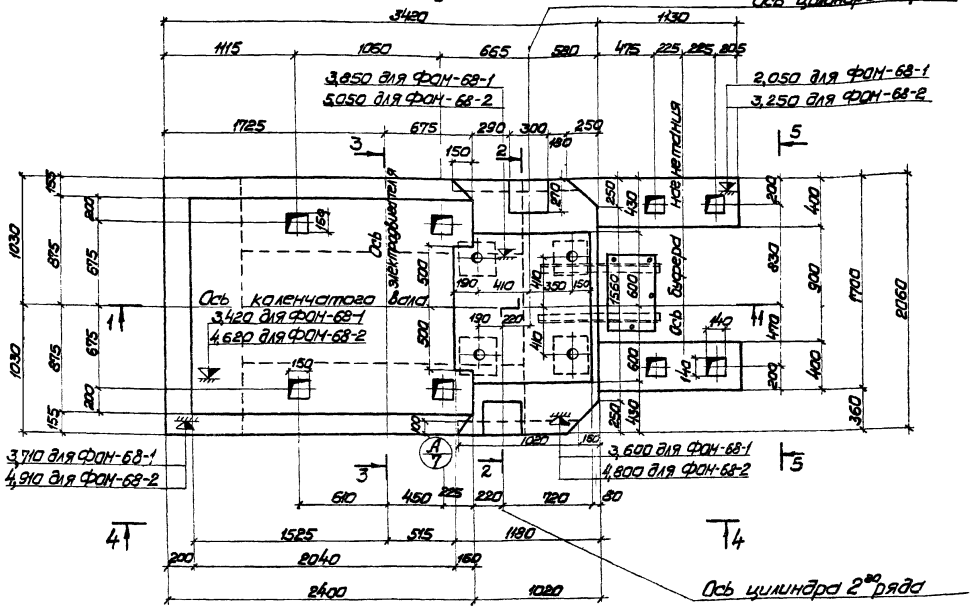

1. Отклонения в размерах между центрами колодцев для анкерных болтов и осями фундаментов не должны превышать ± 10 мм.
2. Данный чертеж рассматривать совместно с листами 7÷9.
3. Закладные изделия см. на листах 10÷16.
4. Армирование фундамента см. на листах 17÷29.

ТК 1977г	Опалубочный чертеж фундаментов ФОН-68-1 — ФОН-68-2. План	Серия 3.004-8 Выпуск 68 Лист 6

Разрез 1-1

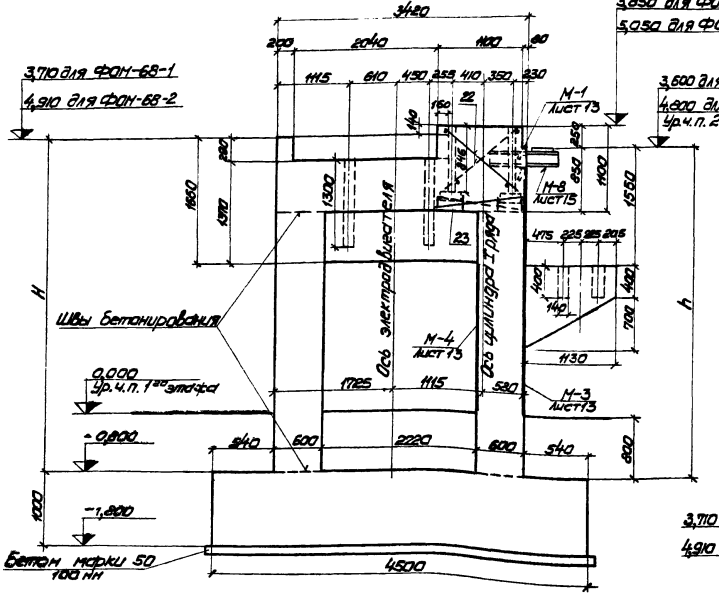

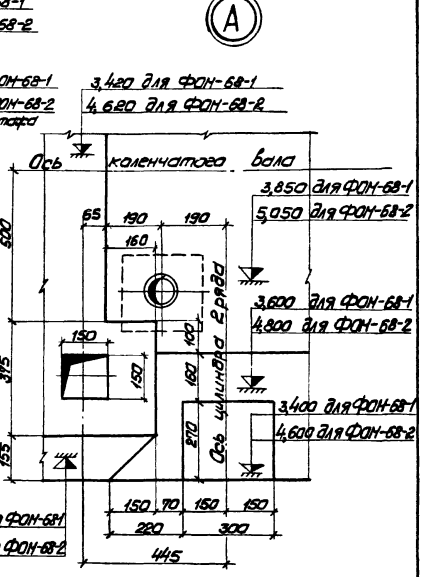

Размеры фундаментов, зависящие от высоты 1-го этажа здания

Таблица 3

Марка фундамента	Высота 1-го этажа здания	h мм	H мм
ФОН-68-1	3,600	4400	4510
ФОН-68-2	4,800	5600	5710

1. Данный чертеж рассматривать совместно с листами 6, 8.
2. За условную отметку 0,000 принят уровень чистого пола 1-го этажа.
3. Расположение узла „А" в плане см. на листе 6.

ТК 1979г	Опалубочный чертеж фундаментов ФОН-68-1 — ФОН-68-2: разрез 1-1, узел „А"	Серия 3.004-8 Выпуск 68 Лист 7

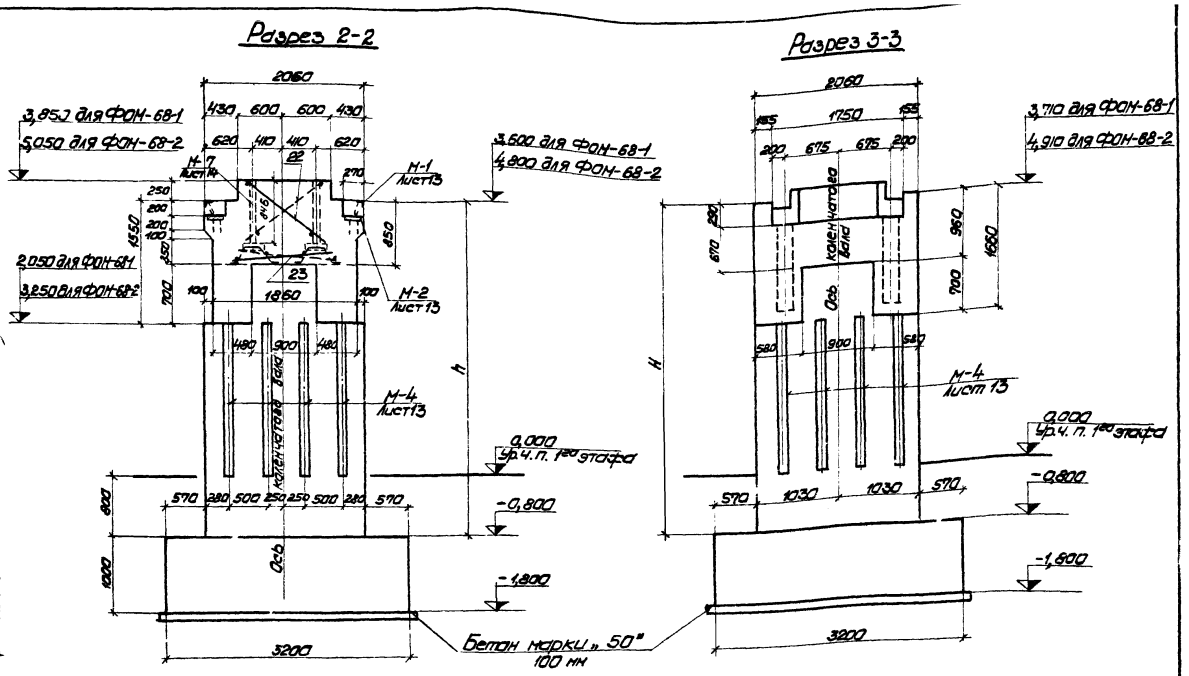

1. Опалубочный план см. на листе 6.
2. Размеры „ H" и „ h " см. в таблице 3 на листе 7.
3. Закладные изделия и их спецификацию см. на листах 10÷16.

ГК 1977г	Опалубочный чертеж фундаментов ФОН-68-1 -- ФОН-68-2: разрезы 2-2 и 3-3	Серия 3.004-8	Выпуск 68	Лист 8

16061-03 10

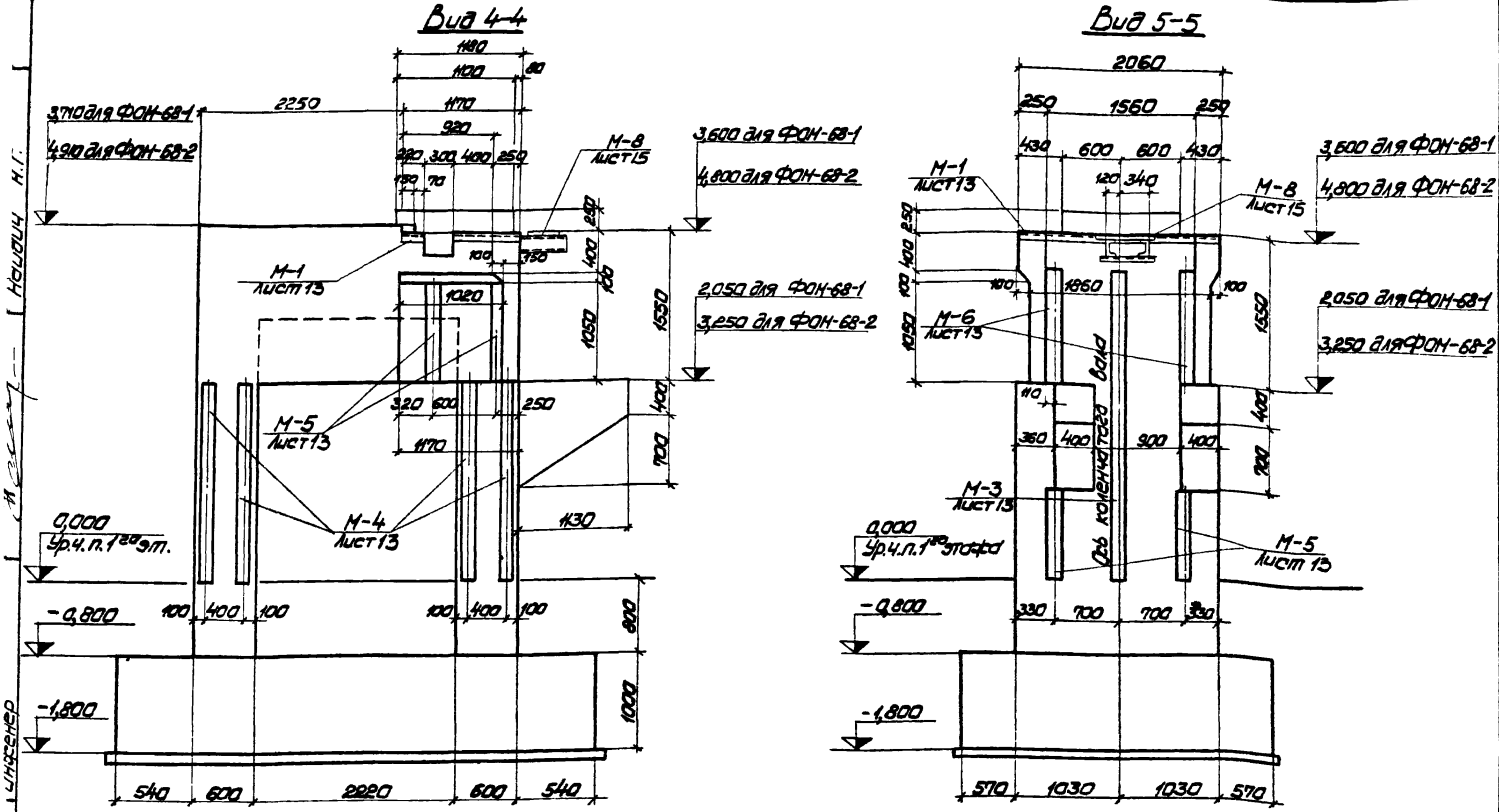

1. Данный лист рассматривать совместно с листами 6-8.
2. Детали закладных изделий и их спецификацию см. на листах 10÷16.

ТК 1977г	Опалубочный чертеж фундаментов ФОН-68-1 — ФОН-68-2: виды 4-4 и 5-5	Серия 3.004-8	Выпуск 68	Лист 9

Инв. № подл. | Подпись и дата | Взам. инв. №

План расположения закладных изделий
(нижняя плита условно не показана)

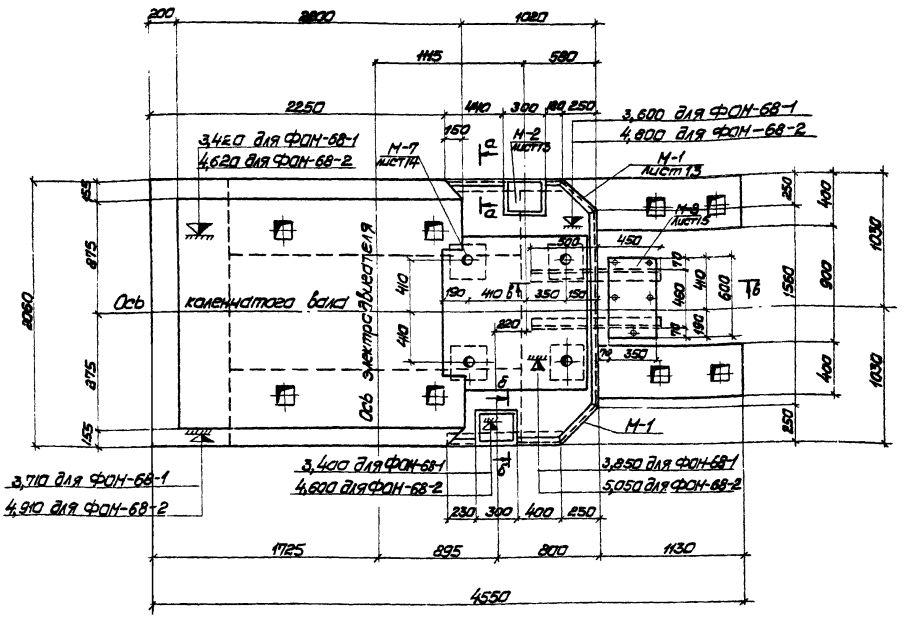

1. Опалубочные чертежи фундамента см. на листах 6÷9.
2. Сечения а-а, б-б и в-в см. на листе 11.
3. Детали закладных изделий и их спецификацию см. на листах 13÷16.

ТК 1977г.	Закладные изделия в фундаментах ФОН-68-1 — ФОН-68-2: план расположения закладных изделий М-1, М-2, М-7 и М-8	Серия 3.004-8 Выпуск 1-2 63

Схема размещения свай

(применительно к сваям 300×300 (см. пункт 1.7 лист 3))

а-а

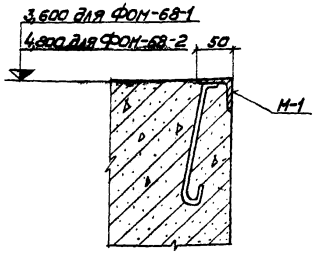

б-б

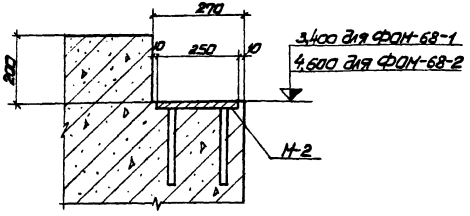

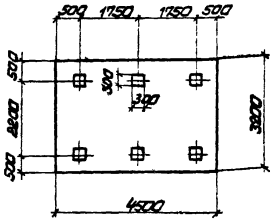

в-в

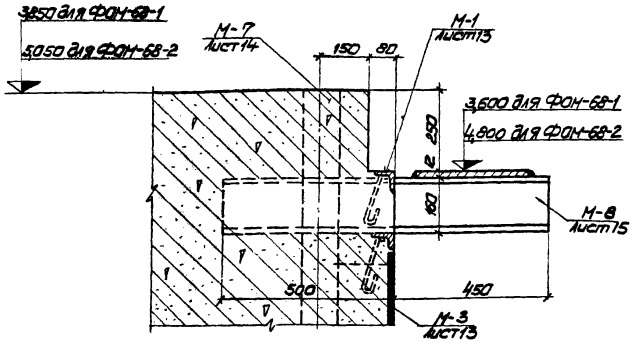

Заделка свай со стержневой арматурой

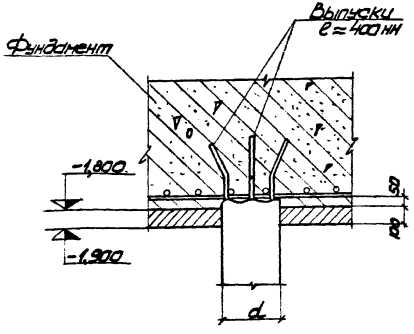

1. Расположение сечений а-а, б-б и в-в в плане см. на листе 10.
2. Детали марок М-1, М-2, М-3, М-7 и М-8 и спецификации на них см. на листах 13÷16.

ТК 1977 г.	Закладные изделия в фундаментах ФОН-68-1—ФОН-68-2: сечения с а-а по в-в, схемы размещения и заделки свай	Серия 3.004-8 Выпуск 68 Лист 11

План на отм 1.000 м

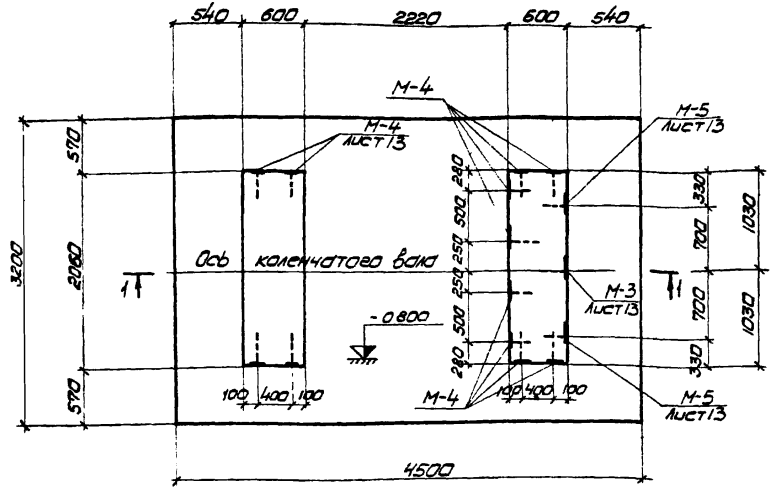

Разрез 1-1

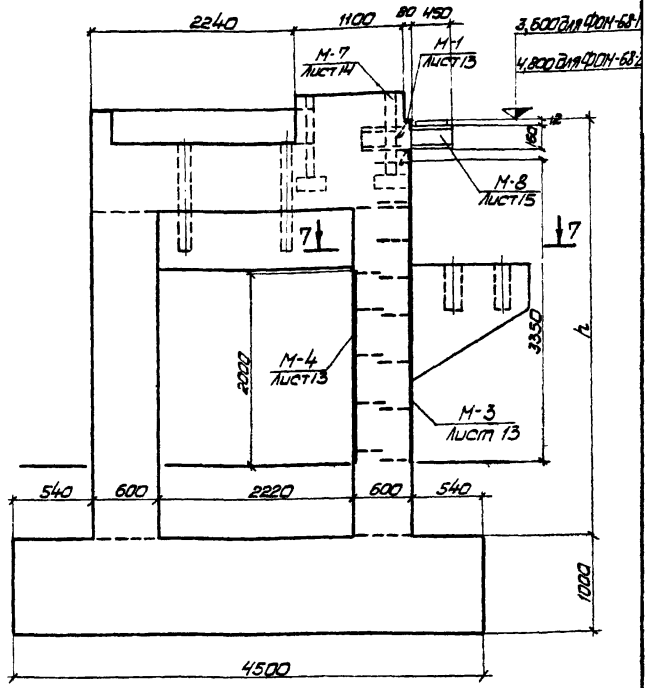

План по 7-7

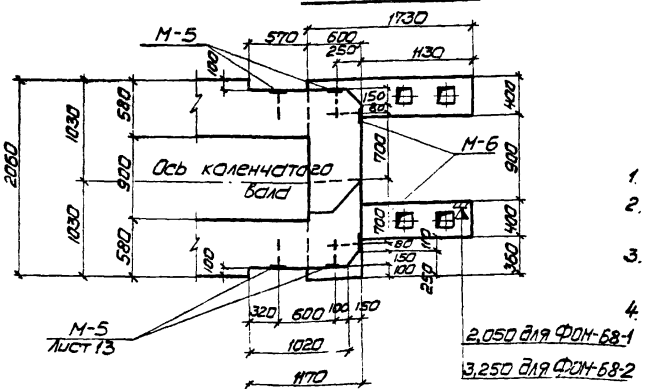

1. Опалубочные чертежи см на листах 6÷9.
2. Марки М-3, М-4 и М-5 предназначены для размещения креплений трубопроводов.
3. Марки М-6 и М-5 предназначены для приварки опор при креплении обвязки компрессора
4. Размер „h" см. на листе 7 в таблице 3.

ТК 1977г	Закладные изделия в фундаментах ФОМ-68-1 — ФОМ-68-2: установка марок М-3 по М-6 и М-8	Серия 3.004-8	
		Выпуск 68	Лист 12

Основания и фундаменты Фундаментпроект

Инженер

Спиридонов М.Г.

Найдич Н.Г.

М-1

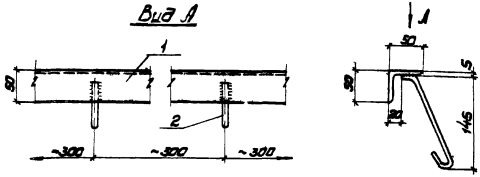

М-2 (шт. 2)

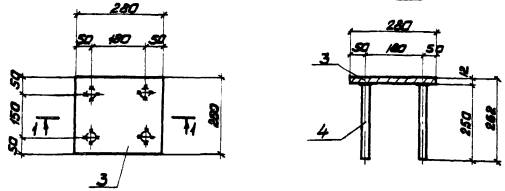

М-3 (шт. 1)

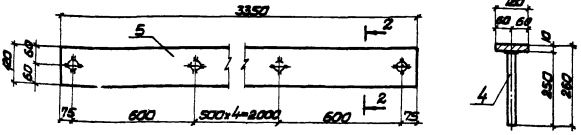

М-4 (шт 12)

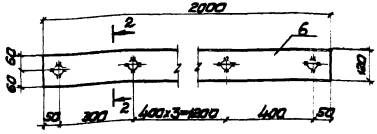

М-5 (шт. 6)

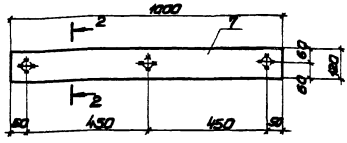

М-6 (шт. 2)

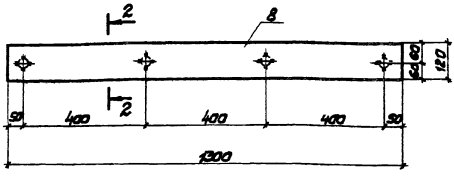

1. Данный чертеж рассматривать совместно с листами 10÷12.
2. Закладные изделия выполнять из стали ВСт3кп2 по ГОСТ380-71* для сварных конструкций.
3. Все металлические детали свариваются на стороне и устанавливаются в опалубку до начала бетонирования.
4. Сварку производить сплошным нормальным швом по всему периметру сопрягаемых деталей. Толщина шва 3 мм. Марка электродов. Э42 ГОСТ 9467-75.

ТК 1977г	Закладные изделия в фундаментах ФОН-6В-1—ФОН-6В-2: марки с М-1 по М-6	Серия 3.004-8	
		Выпуск 68	Лист 13

Инв. № подл. | Подпись и дата | Взам. инв. №

М-7 (шт. 4)

Общий вид

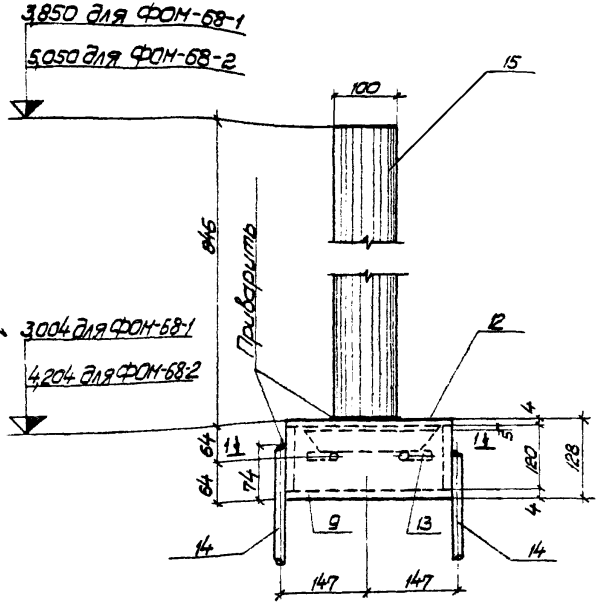

Позиция „12"

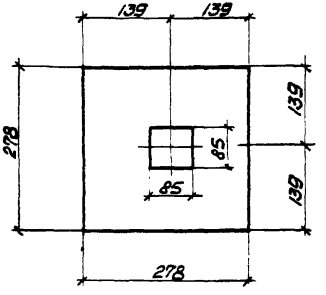

Позиции „16" и „17"

Вид 2-2

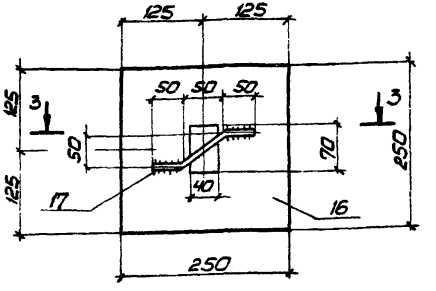

Позиция „14"

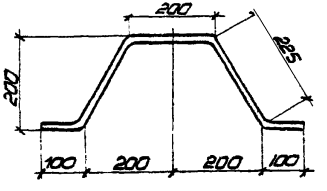

По 3-3

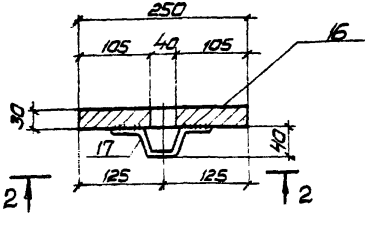

1-1

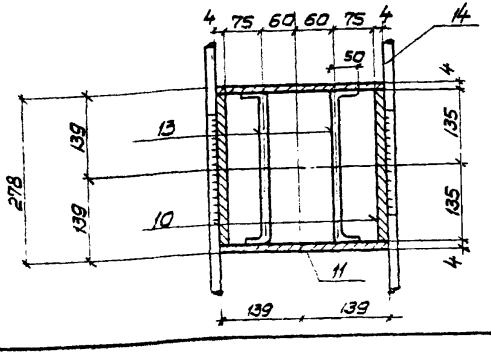

1. Данный чертеж рассматривать совместно с листами 10 и 16.
2. Анкерная плита поз. „16" предусмотрена для замены заводской (литой) в том случае, если бетонирование фундамента производится до получения компрессора.

ТК 1977г	Закладные элементы в фундаментах ФОМ-68-1 — ФОМ-68-2 марка М-7	Серия 3.004-8	
		Выпуск 68	Лист 14

16061-03 16

Оснований и фундаментов Инженер
Фундаментпроект
Найдич Н.Г.

М-8 (шт 1)

Разрез 1-1

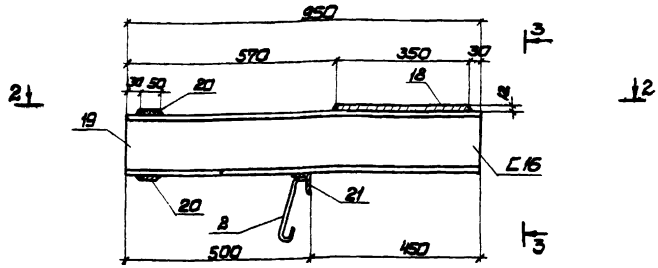

Вид 2-2

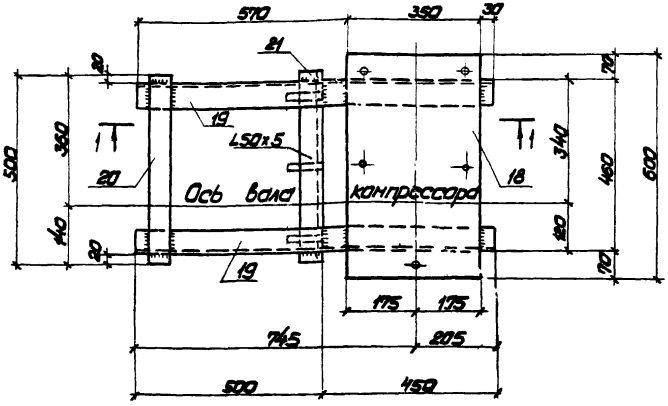

Вид 3-3

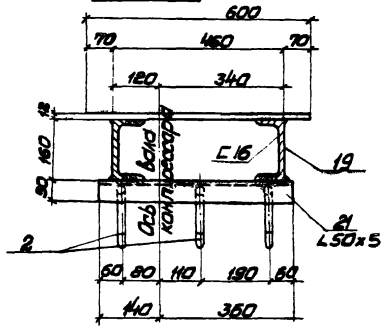

Разбивка отверстий поз. 18

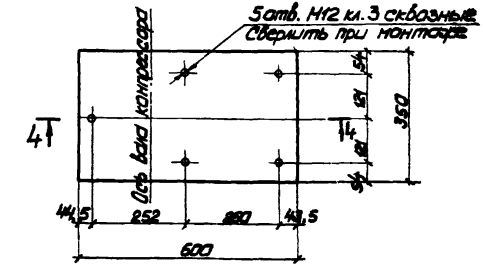

Разрез 4-4

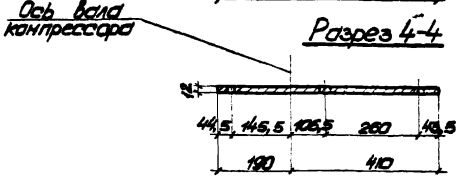

1. Данный чертеж рассматривать совместно с листами 6, 7, 10 и 12.
2. Спецификация элементов марки М-8 см. на листе 16.
3. Сварку производить сплошным нормальным швом в местах примыкания плиты к швеллеру. Высота шва равна наименьшей толщине свариваемых деталей. Марка электродов Э-42 ГОСТ 9467-75.

ТК 1977г	Закладные элементы в фундаментах ФАН-68-1—ФАН-68-2: марка М-8	Серия 3.004-8	
		Выпуск 68	Лист 15

Инв. № подл. | Подпись и дата | Взам. инв. №

Спецификация закладных изделий на фундамент ФОМ-68-1 или ФОМ-68-2

Номер эскиза изделия	N поз.	Эскиз	ф мм	Длина мм	Кол. шт. на марку	Кол. шт. на фунд.	Вес, кг 1 шт.	Вес, кг на марку	Вес, кг на фунд.	Примечания
				пог. м.						
М-1	1	L 50×5	—	3,6	—	—	—	13,6	13,6	ГОСТ 8509-72
	2	150 145	8	240	—	15	0,1	—	1,5	ГОСТ 2590-71
									15,1	
М-2 (шт. 2)	3	– 250×12	—	280	1	2	6,6	—	13,2	ГОСТ 19903-74
	4	———	10А II	250	4	8	0,15	0,60	1,2	ГОСТ 5781-75
									14,4	
М-3 (шт. 1)	4	———	10А II	250	7	7	0,15	1,1	1,1	ГОСТ 5781-75
	5	– 120×10	—	3350	1	1	31,4	31,4	31,4	ГОСТ 103-76
									32,5	
М-4 (шт. 2)	4	———	10А II	250	6	72	0,15	0,9	10,8	ГОСТ 5781-75
	6	– 120×10	—	2000	1	12	18,8	18,8	226,0	ГОСТ 103-76
									236,8	
М-5 (шт. 6)	4	———	10А II	250	3	18	0,15	0,45	2,7	ГОСТ 5781-75
	7	– 120×10	—	1000	1	6	9,4	9,4	56,4	ГОСТ 103-76
									59,1	
М-6 (шт. 2)	4	———	10А II	250	4	8	0,15	0,6	1,2	ГОСТ 5781-75
	3	– 120×10	—	1300	1	2	12,2	12,2	24,4	ГОСТ 103-76
									25,6	
М-7 (шт. 4)	9	– 278×4	—	278	1	4	2,4	2,4	9,6	ГОСТ 19903-74
	10	– 120×4	—	270	2	8	1,0	2,0	8,0	——— " ———
	11	– 120×4	—	278	2	8	1,0	2,0	8,0	——— " ———
	12	– 278×4 (см. деталь)	—	278	1	4	2,4	2,4	9,6	——— " ———
	13	50 270 150	10	370	2	8	0,23	0,46	1,8	ГОСТ 2590-71
	14	Опора (см. деталь)	16	850	2	8	1,3	3,0	12,0	——— " ———
	15	Труба 100×2	—	846	1	4	4,10	4,10	16,4	ГОСТ 8734-75
								16,4	65,4	

Номер эскиза изделия	N поз.	Эскиз	ф мм	Длина мм	Кол. шт. на марку	Кол. шт. на фунд.	Вес, кг 1 шт.	Вес, кг на марку	Вес, кг на фунд.	Примечания
М-8 (шт. 1)	18	– 350×12	—	600	1	1	19,8	19,8	19,8	ГОСТ 19903-74
	19	[16	—	950	2	2	13,5	27,0	27,0	ГОСТ 8240-72
	20	– 50×4	—	500	2	2	0,8	1,6	1,6	ГОСТ 103-76
	21	L 50×5	—	500	1	1	1,9	1,9	1,9	ГОСТ 8509-72
	2	Анкер 80 115 40	8	240	3	3	0,1	0,3	0,3	ГОСТ 2590-71
								50,6	50,6	
Отдельные позиции	16	– 250×30 (см. деталь)	—	250	—	4	14,7	—	58,8	ГОСТ 19903-74
	17	Скоба	10	270	—	4	0,15	—	0,6	ГОСТ 2590-71
	22	– связи	16	1300	—	8	2,1	—	16,8	——— " ———
	23	– связи	16	1100	—	8	1,8	—	14,4	——— " ———
									90,6	
								Итого:	590,1	

Выборка стали на закладные изделия, кг

Марка фундамента	Закладные изделия: Профильная сталь ∠50×5	·ф8	·ф10	·ф16	δ4	δ10	δ12	δ30	Труба 100×2	С16	Итого	Фм. сталь ГОСТ 5781-75 класс А II ф 10	Итого	Всего
ФОМ-68-1 или ФОМ-68-2	15,5	1,8	2,4	43,2	36,8	338,2	33,0	58,8	16,4	27,0	573,1	17,0	17,0	590,1

Данную спецификацию рассматривать совместно с листами 10÷15.

Использовано в фундаментах для зданий и сооружений Госстроя СССР. Типовой проект Шифр 3-НВР
Инв. № подл. | Подпись и дата | Взам. инв. №

План расположения вертикальных сеток
(нижняя плита условно не показана)

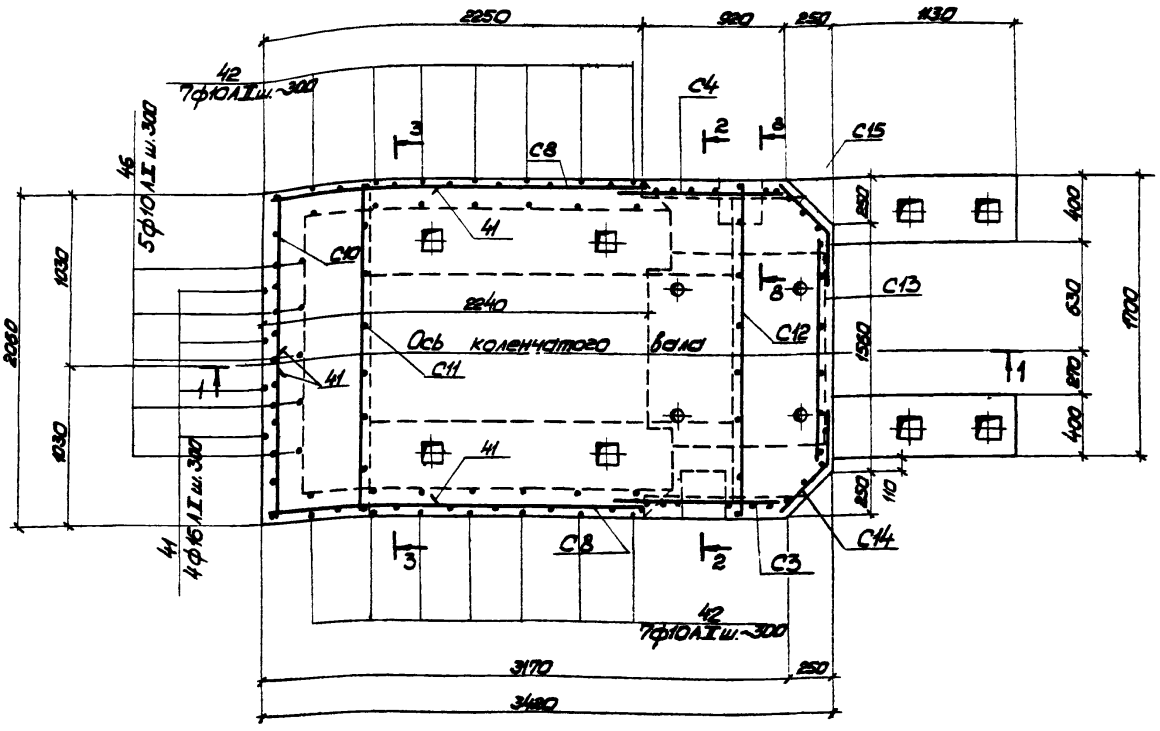

1. Данный чертеж рассматривать совместно с листами 18÷20.
2. Опалубочный план см. на листе 6.
3. Конструкцию сеток см. на листах 21÷25.
4. Спецификацию арматуры см. на листах 26÷31.

ТК 1977г.	Арматурный чертеж фундаментов ФОН-68-1 — ФОН-68-2: план расположения вертикальных сеток	Серия 3.004-8	
		Выпуск 68	Лист 17

Разрез 1-1

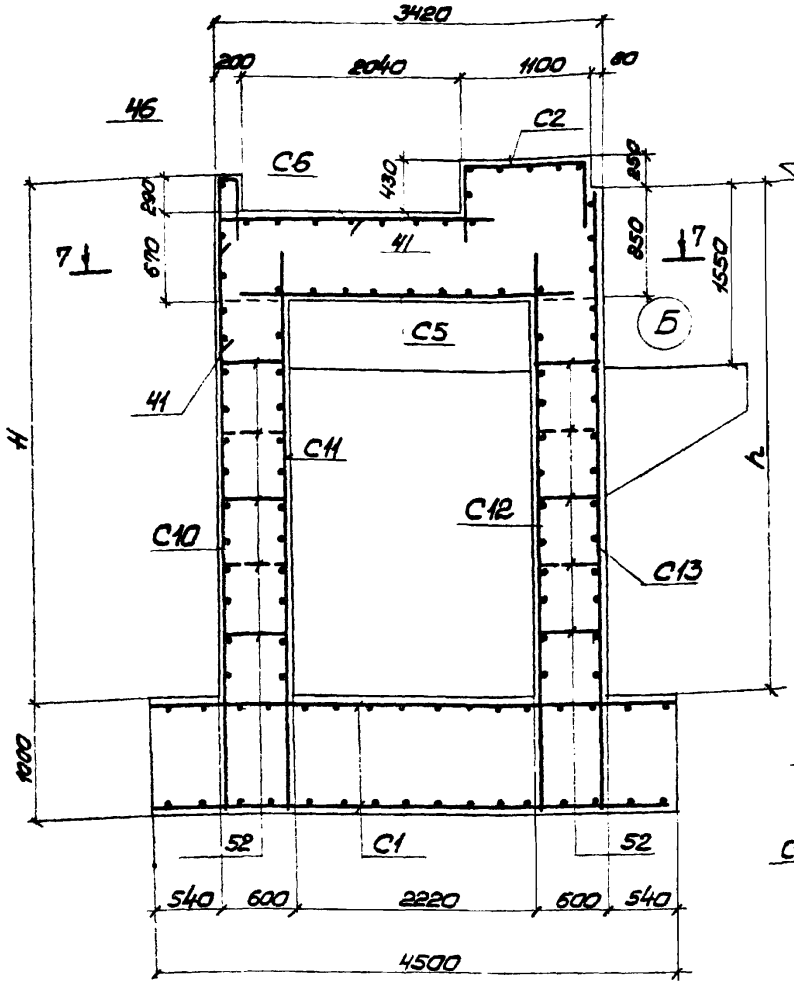

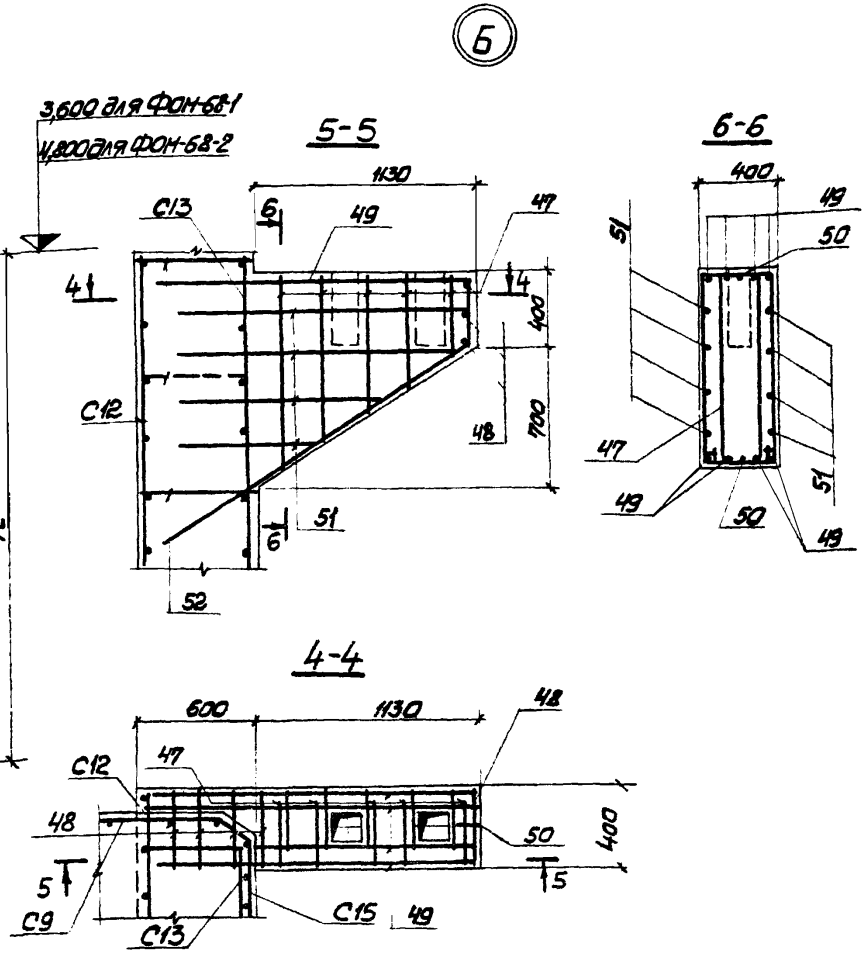

1. Расположение вертикальных сеток в плане см. на листе 17.
2. Размеры „H" и „h" см. в таблице 3 на листе 7.
3. Разрез 7-7 см. на листе 19.
4. Конструкцию сеток и спецификацию арматуры см. на листах 21÷31.
5. Толщина защитного слоя бетона для сетки С1-50 мм, для остальных сеток – 25 мм.

ТК 1977г	Арматурный чертеж фундаментов ФОН-68-1—ФОН-68-2. Монтажные схемы сеток: разрез 1-1 и узел „Б"	Серия 3.004-8 Выпуск 68 Лист 18

Разрез 2-2

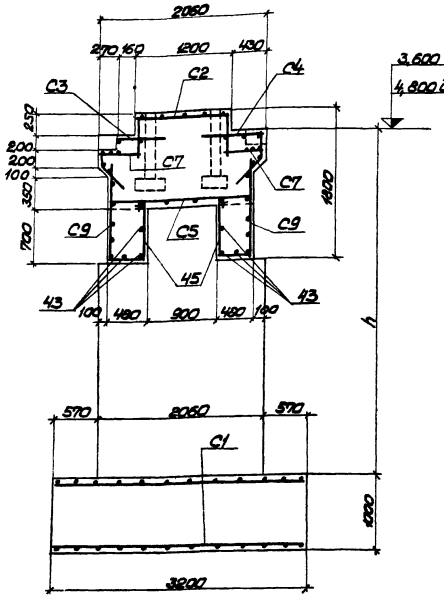

Разрез 3-3

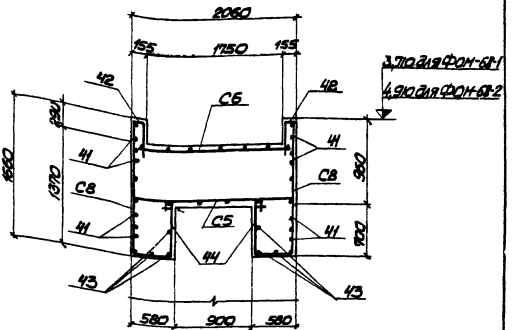

Разрез 7-7

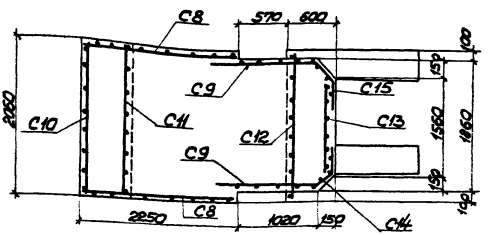

1. Данный чертеж рассматривать совместно с листами 17, 18, 20.
2. Конструкцию сеток см. на листах 21÷25.
3. Спецификацию арматуры см. на листах 26÷31.
4. Местоположение разрезов 7-7 см. на листе 18.
5. Размер h см. в таблице 3 на листе 17.

ТК 1977г.	Арматурный чертеж фундаментов ФОН-68-1 — ФОН-68-2. Монтажные схемы сеток: разрезы 2-2, 3-3 и 7-7	Серия 3.004-8 Выпуск 68 Лист 19

План расположения стяжек

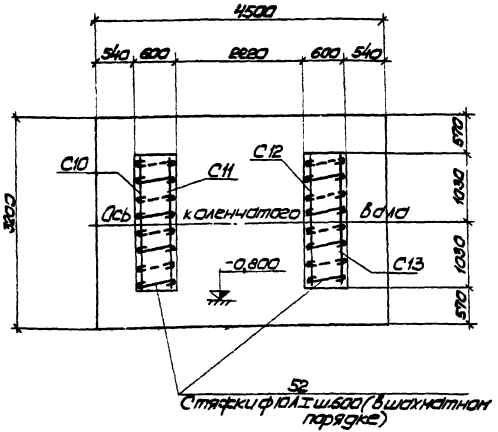

План на отм. 2,150 для ФОН-68-1 и на отм. 3,350 для ФОН-68-2

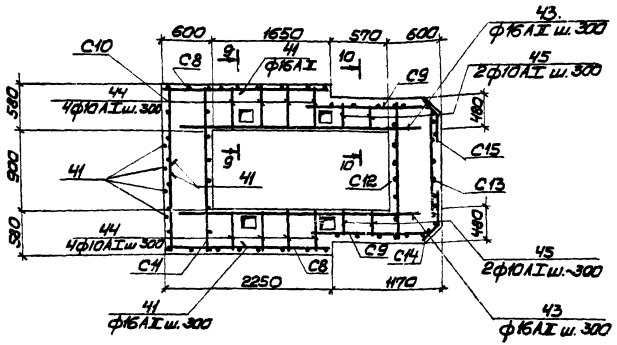

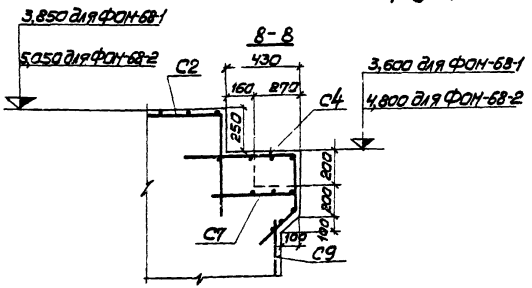

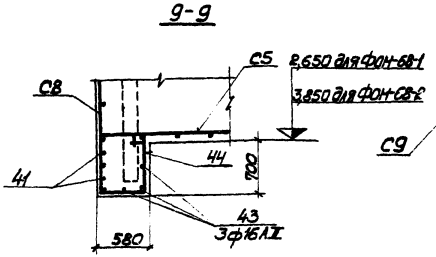

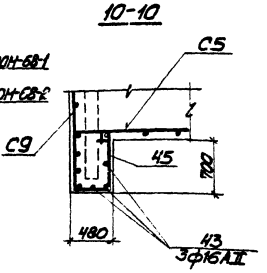

1. Данный лист рассматривать совместно с листами 17÷19.
2. Местоположение сечения 8-8 в плане см. на листе 17.
3. Конструкцию сеток см. на листах 26÷31.

ТК 1977г	Арматурный чертеж фундаментов ФОН-68-1 – ФОН-68-2: план расположения стяжек; план на отм 2,150 и 3,350; сечения 8-8 ÷ 10-10	Серия 3.004-8 Выпуск 68 Лист 20

С1 (шт. 2)

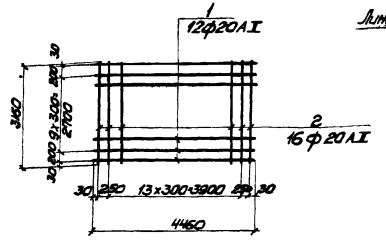

Вид А

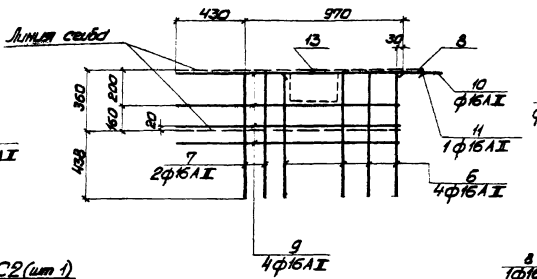

С3 (шт. 1)

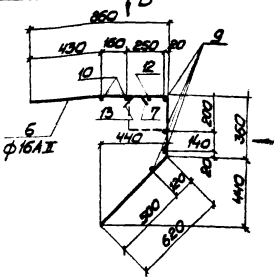

С2 (шт. 1)

1-1

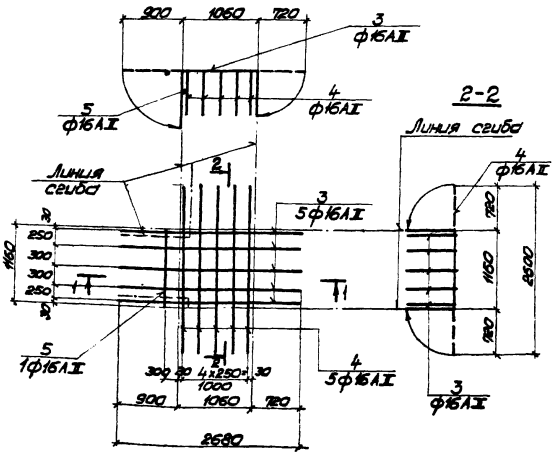

2-2

1. Монтажные схемы сеток см. на листах 17÷20.
2. Стержни, пересекающие колодцы под фундаментные болты и приямки, сдвинуть по месту.
3. Спецификацию арматуры см. на листах 26÷31.

Вид Б

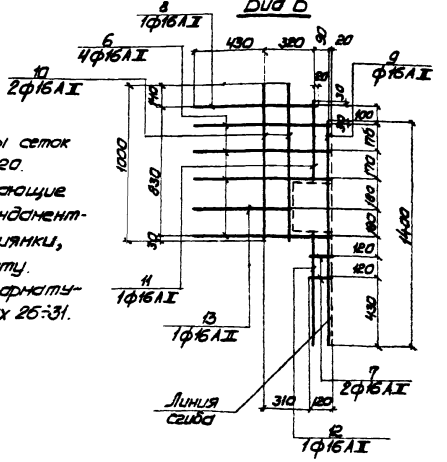

ТК 1977г	Арматурный чертеж фундаментов ФОН-68-1 — ФОН-68-2: сетки с С1 по С3	Серия 3.004-6 Выпуск 68	Лист 21

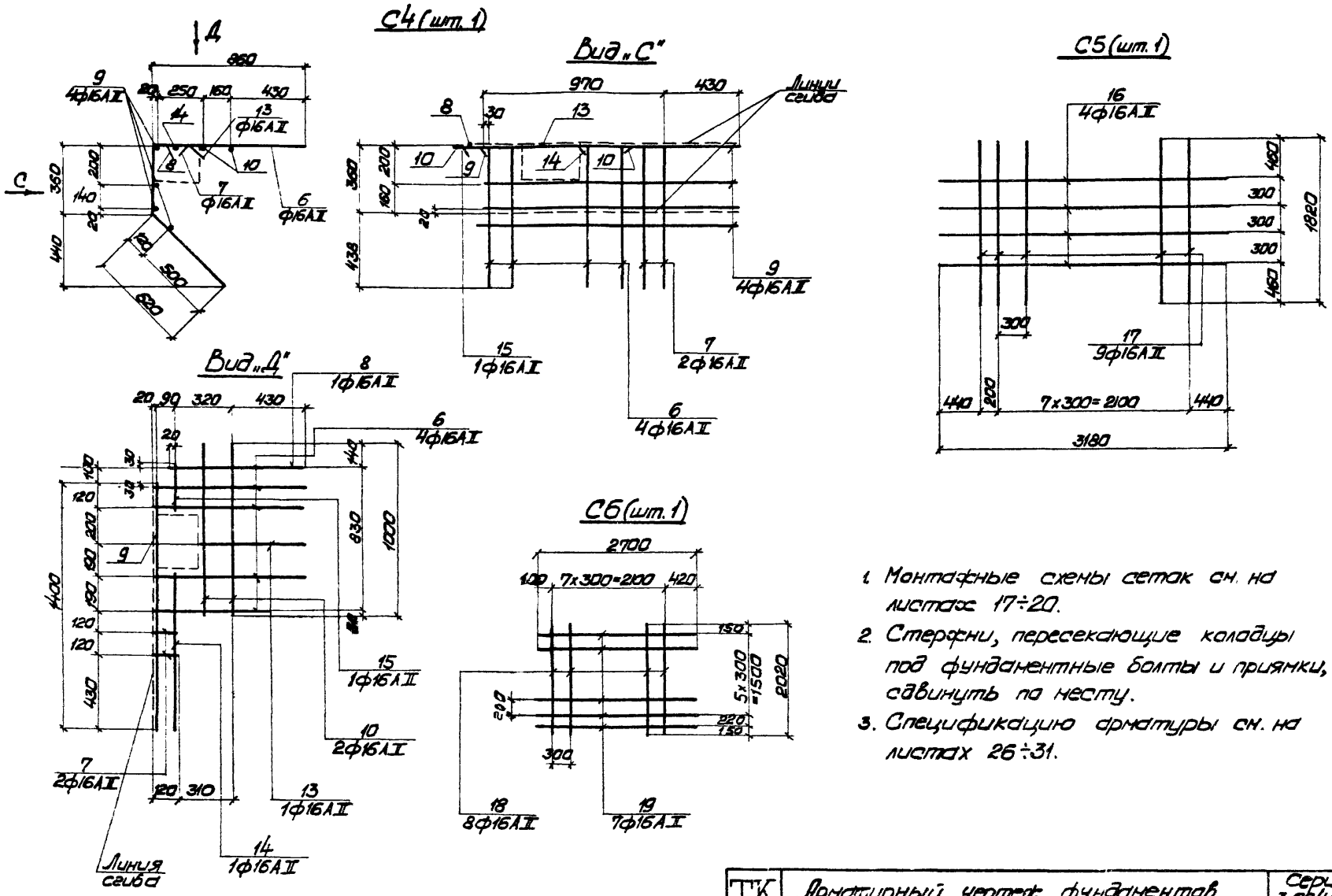

1. Монтажные схемы сеток см. на листах 17÷20.
2. Стержни, пересекающие колодцы под фундаментные болты и приямки, сдвинуть по месту.
3. Спецификацию арматуры см. на листах 26÷31.

ТК 1977г	Арматурный чертеж фундаментов ФОМ-68-1 – ФОМ-68-2: сетки с С4 по С6	Серия 3.004-8	
		Выпуск 68	Лист 22

С7 (шт. 2)

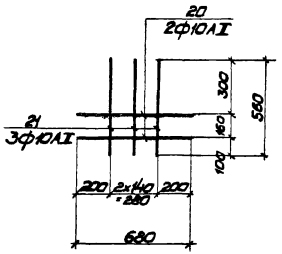

С8 (шт. 2)

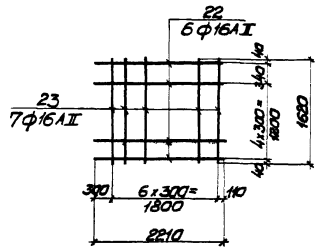

С9 (шт. 2)

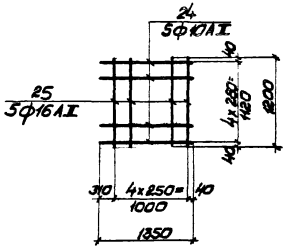

С10 (шт. 1)

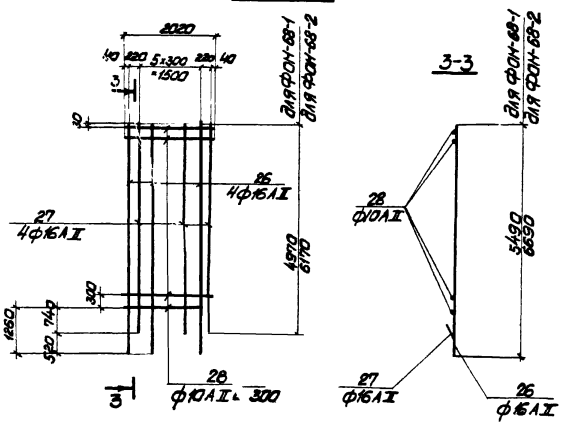

1. Монтажные схемы сеток см. на листах 17÷20.
2. Стержни, пересекающие колодцы под фундаментные болты и приямки, сдвинуть или обрезать по месту.
3. Спецификацию арматуры см. на листах 26÷31.

ТК 1977г	Арматурный чертеж фундаментов ФОН-68-1–ФОН-68-2: сетки с С7 по С10	Серия 3.004-8	
		Выпуск 68	Лист 23

С11 (шт. 1)

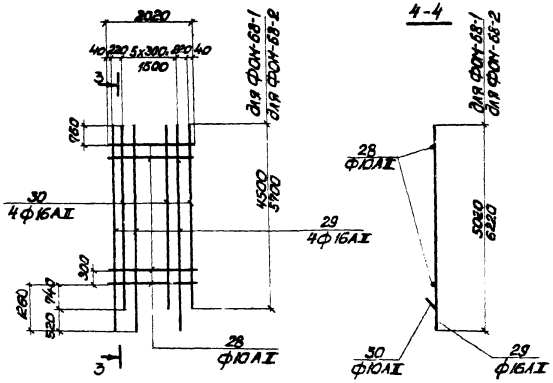

С12 (шт. 1)

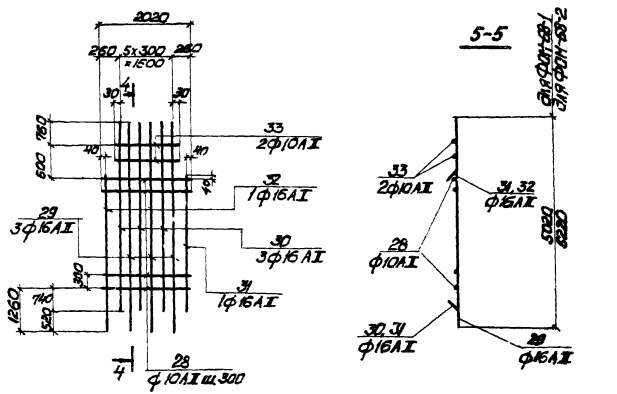

С13 (шт. 1)

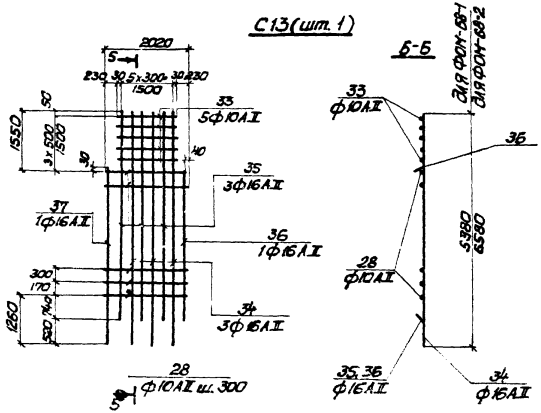

1. Монтажные схемы сеток см. на листах 17 ÷ 20.
2. Спецификацию арматуры см. на листах 26 ÷ 31.

ТК 1977г	Арматурный чертеж фундаментов ФОН-68-1—ФОН-68-2. Сетки с С11 по С13	Серия 3.004-8 Выпуск 68 Лист 24

С14 (шт. 1)

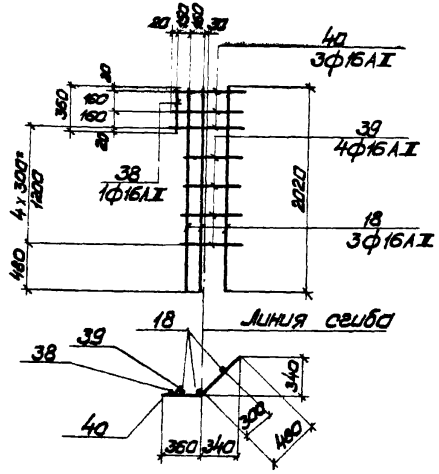

С15 (шт. 1)

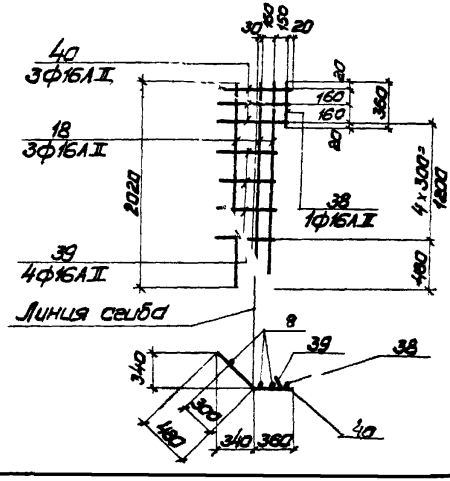

Сводная ведомость сеток и отдельных стержней

N п/п	Наименование сеток и отдельных стержней	Количество на ФОН-68-1	Количество на ФОН-68-2
1	С1	2	2
2	С2	1	1
3	С3	1	1
4	С4	1	1
5	С5	1	1
6	С6	1	1
7	С7	2	2
8	С8	2	2
9	С9	2	2
10	С10	1	1
11	С11	1	1
12	С12	1	1
13	С13	1	1
14	С14	1	1
15	С15	1	1

N п/п	Наименование сеток и отдельных стержней	Количество на ФОН-68-1	Количество на ФОН-68-2
16	поз. „41"	12	12
17	поз. „42"	14	14
18	поз. „43"	6	6
19	поз. „44"	8	8
20	поз. „45"	4	4
21	поз. „46"	5	5
22	поз. „47"	20	20
23	поз. „48"	10	10
24	поз. „49"	8	8
25	поз. „50"	2	2
26	поз. „51"	8	8
27	поз. „52"	40	60

1. Монтажные схемы сеток см. на листах 17÷20.
2. Спецификацию арматуры см. на листах 25÷31.

ТК 1977г	Арматурный чертеж фундаментов ФОН-68-1—ФОН-68-2: сетки С14 и С15, сводная ведомость сеток и отдельных стержней	Серия 3.004-8	Выпуск 68	Лист 25

Спецификация арматуры на фундамент ФОМ-68-1

Марка и колич. сеток	N поз.	Эскиз	Ф мм	Длина мм	Колич. шт.	Общая длина м	Выборка арматуры на 1 изделие: Ф мм	Общая длина м	Вес кг
С1 шт. 2	1	—	20АII	4460	12	53,5	20АII	104,1	258,0
	2	—	20АII	3160	16	50,6			
С2 шт. 1	3	1060; 900; 720; Здвнуть по месту; Здвнуть по месту	16АII	2680	5	13,4	16АII	27,6	44,0
	4	1160; 720; 720; Здвнуть по месту; Здвнуть по месту	16АII	2600	5	13,0			
	5	—	16АI	1160	1	1,2			
С3 шт. 1	6	860; 360; 620; 440; 440	16АII	1840	4	7,4	16АII	19,8	31.5
	7	120; 360; 620; 440; 440	16АII	1100	2	2,2			
	8	—	16АII	770	1	0,8			
	9	—	16АII	1400	4	5,6			
	10	—	16АII	1000	2	2,0			
	11	—	16АII	490	1	0,5			
	12	—	16АII	680	1	0,7			
	13	—	16АII	600	1	0,6			

Марка и колич. сеток	N поз.	Эскиз	Ф мм	Длина мм	Колич. шт.	Общая длина м	Выборка арматуры на 1 изделие: Ф мм	Общая длина м	Вес кг
С4 шт. 1	6	860; 360; 620; 440; 440	16АII	1840	4	7,4	16АII	19,8	31,5
	7	120; 360; 620; 440; 440	16АII	1100	2	2,2			
	8	—	16АII	770	1	0,8			
	9	—	16АII	1400	4	5,6			
	10	—	16АII	1000	2	2,0			
	13	—	16АII	600	1	0,6			
	14	—	16АII	880	1	0,9			
	15	—	16АII	270	1	0.3			
С5 шт. 1	16	—	16АII	3180	4	12.7	16АII	29,1	46,0
	17	—	16АII	1820	9	16,4			
С6 шт. 1	18	—	16АII	2020	8	16,2	16АII	35,2	56,0
	19	—	16АII	2700	7	19,0			
С7 шт. 2	20	—	10АII	680	2	1,4	10АII	3,1	2,0
	21	—	10АII	560	3	1,7			
С8 шт. 2	22	—	16АII	2210	6	13,3	16АII	24,7	39,0
	23	—	16АII	1620	7	11,4			

Продолжение спецификации см. на листах 27, 28.

ТК 1977г	Арматурный чертеж фундамента ФОМ-68-1: спецификация	Серия 3.004-8	
		Выпуск 68	Лист 26

Спецификация арматуры на фундамент ФОН-68-1

Марка и кол. сеток	N поз.	Эскиз	ф мм	Длина мм	Кол. шт.	Общая длина м	Выборка арматуры на 1 изделие: ф мм	Общая длина м	Вес кг
С9 шт. 2	24		16АII	1350	5	6,8	16АII	12,8	20,5
	25		16АII	1200	5	6,0			
С10 шт. 1	26		16АII	5490	4	22,0	10АII	30,3	19,0
	27		16АII	4970	4	20,0	16АII	12,0	66,5
	28		10АII	2020	15	30,3			
С11 шт. 1	28		10АII	2020	11	22,2	10АII	22,2	14,0
	29		16АII	5020	4	20,1	16АII	38,1	60,5
	30		16АII	4500	4	18,0			
С12 шт. 1	28		10АII	2020	9	18,2	10АII	21,3	13,5
	29		16АII	5020	3	15,1	16АII	35,7	56,5
	30		16АII	4500	3	13,5			
	31		16АII	3280	1	3,3			
	32		16АII	3800	1	3,8			
	33		10АII	1560	2	3,1			

Марка и кол. сеток	N поз.	Эскиз	ф мм	Длина мм	Кол. шт.	Общая длина м	Выборка арматуры на 1 изделие: ф мм	Общая длина м	Вес кг
С13 шт 1	28		10АII	2020	10	20,2	10АII	28,0	17,5
	33		10АII	1560	5	7,8	16АII	38,1	60,5
	34		16АII	5380	3	16,2			
	35		16АII	4960	3	14,6			
	36		16АII	3340	1	3,4			
	37		16АII	3860	1	3,9			
С14 шт. 1	18		16АII	2020	3	6,1	16АII	11,8	18,5
	38		16АII	360	1	0,4			
	39	210 180 340 340	16АII	690	4	2,8			
	40	360 180 340 340	16АII	840	3	2,5			
С15 шт. 1	18		16АII	2020	3	6,1	16АII	11,8	18,5
	38		16АII	360	1	0,4			
	39	340 180 340 210	16АII	690	4	2,8			
	40	340 180 340 360	16АII	840	3	2,5			

ТК 1977г	Арматурный чертеж фундамента ФОН-68-1: спецификация и выборка стали	Серия 3.004-8	
		Выпуск 68	Лист 27

Спецификация арматуры на фундамент ФОМ-68-1

Марка и колич. сеток	N поз.	Эскиз	ф мм	Длина мм	Колич. шт.	Общая длина м	Выборка арматуры на 1 изделие: ф мм	Общая длина м	Вес кг
Отдельные стержни	41	1020, 1060, Загнуть по месту	16 AII	2080	12	25,0	10 AII	100,6	62,5
							10 AII	24,0	15,0
	42	410, 570, 570, Загнуть по месту, Загнуть по месту	10 AII	1250	14	17,5	16 AII	106,2	158,0
	43		16 AII	3180	6	19,1			
	44	740, 520	10 AI	2670	8	21,4			
	45	740, 480	10 AI	2470	4	10,0			
	46	160, 570, 570, Загнуть по месту	10 AII	1300	5	6,5			
	47	от 450 до 850, 280, 200	10 AI	Ср. 2100	20	42,0			
	48		16 AII	360	10	3,6			
	49	1680, 360, 1030, 1800, 1460	16 AII	3640	8	31,0			
	50	410, 360, 1030, 1800, 1460	16 AII	2270	2	4,5			
	51	От 1600 до 800, 360, Загнуть по месту, 550	16 AII	Ср. 2160	8	28,0			
	52		10 AI	680	40	27,2			

Выборка стали на фундамент ФОМ-68-1

Марка фундамента	Арматурные изделия. Арматурная сталь ГОСТ 5781-75. Класс AI ф 10		Итого	Класс AII ф 10	ф 16	ф 20		Итого	Всего
ФОМ-68-1	62,5		62,5	83,0	777,0	516,0		1376,0	1438,5

ТК 1977 г.	Арматурный чертеж фундамента ФОМ-68-1: спецификация и выборка стали	Серия 3.004-8 Выпуск 68 Лист 28

Спецификация арматуры на фундамент ФОМ-68-2

Марка и колич. сеток	N поз.	Эскиз	ф мм	Длина мм	К-во шт.	Общая длина м	Выборка арматуры на 1 изделие: ф мм	Общая длина м	Вес кг.
С1 шт.2	1		20АII	4460	12	53,5	20АII	104,1	258,0
	2		20АI	3160	16	50,6			
С2 шт.1	3	1060; 300; 240; Загнуть по месту	16АI	2680	5	13,4	16АI	27,6	44,0
	4	1160; 120; 220; Загнуть по месту	16АI	2600	5	13,0			
	5		16АI	1160	1	1,2			
С3 шт.1	6	860; 360; 120; 440	16АI	1840	4	7,4	16АI	19,8	31,5
	7	120; 360; 120; 440	16АI	1100	2	2,2			
	8		16АI	770	1	0,8			
	9		16АI	1400	4	5,6			
	10		16АI	1000	2	2,0			
	11		16АI	490	1	0,5			
	12		16АI	680	1	0,7			
	13		16АI	600	1	0,6			
С4 шт.1	6	860; 360; 120; 440	16АI	1840	4	7,4	16АII	19,8	31,5
	7	120; 360; 120; 440	16АI	1100	2	2,2			
	8		16АI	770	1	0,8			
	9		16АI	1400	4	5,6			
	10		16АI	1000	2	2,0			
	13		16АI	600	1	0,6			
	14		16АI	880	1	0,9			
	15		16АI	270	1	0,3			
С5 шт.1	16		16АI	3180	4	12,7	16АII	29,1	46,0
	17		16АI	1820	9	16,4			
С6 шт.1	18		16АI	2020	8	15,2	16АII	35,2	56,0
	19		16АI	2700	7	19,0			
С7 шт.2	20		10АI	680	2	1,4	10АI	3,1	2,0
	21		10АI	560	3	1,7			
С8 шт.2	22		16АI	2210	6	13,3	16АI	24,7	39,0
	23		16АI	1620	7	11,4			

Продолжение спецификации см. на листах 30, 31.

ТК 1977г.	Арматурный чертеж фундамента ФОМ-68-2: спецификация	Серия 3.004-8	
		Выпуск 68	Лист 29

Спецификация арматуры на фундамент ФОМ-68-2

Марка и колич. сеток	N поз.	Эскиз	ф мм	Длина мм	Колич. шт.	Общая длина м	Выборка арматуры на 1 изделие: ф мм	Общая длина м	Вес кг
С9 шт.2	24	——	16АII	1350	5	6,8	16АII	12,8	20,5
	25		16АII	1200	5	6,0			
С10 шт.1	26		16АII	6690	4	26,8	10АII	38,4	24,0
	27		16АII	6170	4	24,7	16АII	51,5	81,5
	28		10АII	2020	19	38,4			
С11 шт.1	28		10АII	2020	15	30,3	10АII	30,3	19,0
	29		16АII	6220	4	24,8	16АII	47,6	75,5
	30		16АII	5700	4	22,8			
С12 шт.1	28		10АII	2020	13	26,3	10АII	29,4	18,5
	29		16АII	6220	3	18,7	16АII	45,3	71,5
	30		16АII	5700	3	17,1			
	31		16АII	4480	1	4,5			
	32		16АII	5000	1	5,0			
	33	——	10АII	1560	2	3,1			

Марка и колич. сеток	N поз.	Эскиз	ф мм	Длина мм	Колич. шт.	Общая длина м	Выборка арматуры на 1 изделие: ф мм	Общая длина м	Вес кг
С13 шт.1	28		10АII	2020	14	28,3	10АII	36,1	22,5
	33		10АII	1560	5	7,8	16АII	47,8	75,5
	34		16АII	6580	3	20,0			
	35		16АII	6050	3	18,2			
	36		16АII	4540	1	4,5			
	37		16АII	5070	1	5,1			
С14 шт.1	18		16АII	2020	3	6,1	16АII	11,8	18,5
	38	——	16АII	360	1	0,4			
	39	210 480 340	16АII	690	4	2,8			
	40	360 480 340	16АII	840	3	2,5			
С15 шт.1	18		16АII	2020	3	6,1	16АII	11,8	18,5
	38	—	16АII	360	1	0,4			
	39	340 180 210	16АII	690	4	2,8			
	40	340 180 360	16АII	840	3	2,5			

ТК 1977г

Арматурный чертеж фундамента ФОМ-68-2; спецификация и выборка стали

Серия 3.004-8 Вып. XX 68 Лист 30

Спецификация арматуры на фундамент ФОМ-68-2

Марка и колич. сеток	N поз.	Эскиз	Ф мм	Длина мм	Колич. шт.	Общая длина м	Выборка арматуры на 1 изделие: Ф мм	Общая длина м	Вес кг
Отдельные стержни	41	220 1060	16 AII	2080	12	25,0	10 AI	144,4	71,0
							10 AI	24,0	15,0
	42	110 570 570 Загнуть по месту Загнуть по месту	10 AI	1250	14	17,5	16 AII	106,2	168,0
	43		16 AII	3180	6	19,1			
	44	740 530	10 AI	2670	8	21,4			
	45	740 430	10 AI	2470	4	10,0			
	46	150 570 570 Загнуть по месту	10 AII	1300	5	6,5			
	47	от 450 до 950 280	10 AI	Ср 2100	20	42,0			
	48		16 AII	360	10	3,6			
	49	1680 360 1030 1800 1460	16 AII	3840	8	31,0			

Марка и колич. сеток	N поз.	Эскиз	Ф мм	Длина мм	Колич. шт.	Общая длина м	Выборка арматуры на 1 изделие: Ф мм	Общая длина м	Вес кг
Отдельные стержни	50	110 360 1030 1800 1460	16 AII	2270	2	4,5			
	51	от 1600 до 900 360 Загнуть по месту	16 AII	Ср 2150	8	23,0			
	52	550	10 AI	680	60	41,0			

Выборка стали на фундамент ФОМ-68-2, кг

Марка фундамента	Арматурные изделия: Арматурная сталь ГОСТ 5781-75: Класс AI: Ф 10		Итого	Класс AII: Ф 10	16	20		Итого	Всего
ФОМ-68-2	71,0		71,0	103,0	837,0	516,0		1456,0	1527,0

ТК 1977г	Арматурный чертеж фундамента ФОМ-68-2: спецификация и выборка стали	Серия 3.004-8	Выпуск 68	Лист 31

Содержание серии 3.004-8

N выпуска	Марка фундамента	Марка компрессора	Тип компрессора	Завод-изготовитель	Примечания
1	ФОМ-1	202ВП6/35	Угловой	„Борец"	
2	ФОМ-2	202ВП4/220	то же	то же	
3	ФОМ-3	202ВП12/3 или 202ВП20/2	„	„	
4	ФОМ-4-1—ФОМ-4-4	205ГП8	„	„	
5	ФОМ-5	205ГПD22	„	„	
6	ФОМ-6	202ГП5/70	„	„	
7	ФОМ-7-1—ФОМ-7-4	ВП-20/8	„	Краснодарский компрессорный завод	С электродвигателем ДСК-12-24-12
8	ФОМ-8-1—ФОМ-8-2	202ВП4/150	„	„Борец"	
9	ФОМ-9-1—ФОМ-9-2	7ВП-20/220	„	Краснодарский компрессорный завод	
10	ФОМ-10-1—ФОМ-10-2	7ГП-11/3-50	„	то же	
11	ФОМ-11-1—ФОМ-11-2	3ГП-20/9	„	„	
12	ФОМ-12-1—ФОМ-12-4	ВНК-150/0,7М	„	„	
13	ФОМ-13-1—ФОМ-13-3	ГрВП-20/8М	„	„	
14	ФОМ-14-1—ФОМ-14-4	ВП-20/8М	„	„	
15	ФОМ-15-1—ФОМ-15-3	3ГП-20/8	„	„	
16	ФОМ-16-1	2М10-50/8	Оппозитный	Пензенский компрессорный завод	
17	ФОМ-17-1	4М10-100/8	то же	то же	
18	ФОМ-18-1—ФОМ-18-3	3ГП-13/9	Угловой	Краснодарский компрессорный завод	
19	ФОМ-19-1—ФОМ-19-3	7ГП-100/2М	то же	то же	
20	ФОМ-20-1—ФОМ-20-3	3ГП-3/2-49	„	„	
21	ФОМ-21-1	3ГП-13/18	„	„	
22	ФОМ-22-1—ФОМ-22-2	3ГП-12/35	„	„	
23	ФОМ-23-1—ФОМ-23-2	7ГП-50/8	„	„	
24	ФОМ-24-1	2УП	Угловой	Краснодарский компрессорный завод	
25	ФОМ-25-1	ЛО-1200П	Оппозитный	Пензенский компрессорный завод	С электродвигателем СДКП-15 или СДКМ-15

ТК 1977г	Содержание серии	Серия 3.004-8	
		Выпуск 68	Лист —

Содержание серии 3.004-8

N выпуска	Марка фундамента	Марка компрессора	Тип компрессора	Завод-изготовитель	Примечания
26	ФОМ-26-1	АО-600П	Оппозитный	Пензенский компрессорный завод	С электродвигателем СДКП-14 или СДКМ-14
27	ФОМ-27-1	ДАО-275П или ДАОН-175П	"	"	С электродвигателем СДКП-14 или СДКМ-14
28	ФОМ-28-1—ФОМ-28-3	2058П60/2	Угловой	„Борец"	
29	ФОМ-29-1—ФОМ-29-3	2058П12/220	"	"	
30	ФОМ-30-1—ФОМ-30-2	ВП-50/8М	Угловой	Краснодарский компрессорный завод	
31	ФОМ-31-1—ФОМ-31-2	АО-1200П	Оппозитный	Пензенский компрессорный завод	При установке компрессора на отм. 3,600 и 4,800
32	ФОМ-32-1—ФОМ-32-2	АО-600П	то же	то же	то же
33	ФОМ-33-1	ДАОН-350П	"	"	С электродвигателем СДКП-14 или СДКМ-14
34	ФОМ-34-1—ФОМ-34-2	ДАОН-350П	"	"	При установке компрессора на отм. 3,600 и 4,800
35	ФОМ-35-1	ДАО-550П	"	"	С электродвигателем СДКП-15 или СДКМ-15
36	ФОМ-36-1—ФОМ-36-2	ДАО-550П	"	"	При установке компрессора на отм. 3,600 и 4,800
37	ФОМ-37-1—ФОМ-37-13	Поршневые холодильные автоматизированные агрегаты	Вертикальные У-образные УУ-образные	„Компрессор"	
38	ФОМ-38-1	3ГП-5/165	Угловой	Краснодарский компрессорный завод	
39	ФОМ-39-1	2ГП-2/220	то же	то же	
40	ФОМ-40-1—ФОМ-40-3	2ГП-4/5	"	"	
41	ФОМ-41-1	2ГП-6/18	"	"	
42	ФОМ-42-1—ФОМ-42-2	13ГП-20/9	"	"	
43	ФОМ-43-1—ФОМ-43-2	3ГП-5/220	"	"	
44	ФОМ-44-1	ЭО-300П	Оппозитный	Пензенский компрессорный завод	
45	ФОМ-45-1—ФОМ-45-2	ЭО-300П	то же	то же	При установке компрессора на отм. 4,200 и 4,800
46	ФОМ-46-1	2М10-11/42-60	"		
47	ФОМ-47-1	4М10-40/70	"		
48	ФОМ-48-1	2ВП-2/220	Угловой	Краснодарский компрессорный завод	
49	ФОМ-49-1	402ВП4/400	то же	„Борец"	
50	ФОМ-50-1	302ГП6/30	"	то же	

ТК 1977г	Содержание серии	Серия 3.004-8	
		Выпуск 68	Лист —

Содержание серии 3.004-8

N выпуска	Марка фундамента	Марка компрессора	Тип компрессора	Завод-изготовитель	Примечания
51	ФОН-51-1—ФОН-51-3	3ВНП-3 или 2ДВНП-6	Пластинчатый вакуумный насос	Нефтегальский компрессорный завод	
52	ФОН-52-1	2ВМ10-50/8	Оппозитный	Пензенский компрессорный завод	
53	ФОН-53-1	4ВМ10-100/8	"	"	
54	ФОН-54-1	305ВП12/220	Угловой	„Борец"	
55	ФОН-55-1—ФОН-55-3	305ВП40/3	то же	то же	
56	ФОН-56-1	305ВП20/35	"	"	
57	ФОН-57-1	402ВП4/220	"	"	
58	ФОН-58-1	302ВП10/8	"	"	
59	ФОН-59-1—ФОН-59-2	10-1200П	Оппозитный	Пензенский компрессорный завод	с электродвигателем СДКП2 или СДКН2
60	ФОН-60-1—ФОН-60-2	ДАОН-350П	то же	то же	то же
61	ФОН-61-1—ФОН-61-2	ДАО-550П	"	"	"
62	ФОН-62-1—ФОН-62-2	305ВП30/8 или 305ВП20/8	Угловой	„Борец"	
63	ФОН-63-1—ФОН-63-2	305ГП20/35	то же	то же	
64	ФОН-64-1—ФОН-64-2	305ВП16/70	"	"	
65	ФОН-65-1—ФОН-65-3	305ВП60/2	"		
66	ФОН-66-1—ФОН-66-2	10-600П	Оппозитный	ПО „Пензкомпрессормаш"	с электродвигателем СДКН2 или СДКП2
67	ФОН-67-1—ФОН-67-2	ДАОН-175П и ДАО-275П	то же	то же	то же
68	ФОН-68-1—ФОН-68-2	90-300П	"	"	"
69	ФОН-69-1—ФОН-69-2	305ГП20/18 или 305ГП30/8	Угловой	„Борец"	
70	ФОН-70-1—ФОН-70-2	305ГП17/6-24	то же	то же	
71	ФОН-71-1—ФОН-71-2	305ГП16/70	"	"	
72	ФОН-72-1—ФОН-72-3	4ВМ24/8	Оппозитный	"	

gost.e-ecolog.ru