ГОСУДАРСТВЕННЫЙ КОМИТЕТ СОВЕТА МИНИСТРОВ СССР
ПО ДЕЛАМ СТРОИТЕЛЬСТВА
(ГОССТРОЙ СССР)

ТИПОВЫЕ КОНСТРУКЦИИ И ДЕТАЛИ ЗДАНИЙ И СООРУЖЕНИЙ

Серия 2.460-5

АРХИТЕКТУРНЫЕ ДЕТАЛИ УТЕПЛЕННЫХ ПОКРЫТИЙ ОДНОЭТАЖНЫХ ПРОМЫШЛЕННЫХ ЗДАНИЙ

ТДА

ВЫПУСК I

РАБОЧИЕ ЧЕРТЕЖИ ТИПОВЫХ ДЕТАЛЕЙ ПАРАПЕТОВ, КАРНИЗОВ И ЕНДОВ

11184-02
Цена 0-33

gost.e-ecolog.ru

ГОСУДАРСТВЕННЫЙ КОМИТЕТ СОВЕТА МИНИСТРОВ СССР
ПО ДЕЛАМ СТРОИТЕЛЬСТВА
(ГОССТРОЙ СССР)

ТИПОВЫЕ КОНСТРУКЦИИ И ДЕТАЛИ ЗДАНИЙ И СООРУЖЕНИЙ

Серия 2.460-5

АРХИТЕКТУРНЫЕ ДЕТАЛИ УТЕПЛЕННЫХ ПОКРЫТИЙ ОДНОЭТАЖНЫХ ПРОМЫШЛЕННЫХ ЗДАНИЙ

ТДА

ВЫПУСК 1

РАБОЧИЕ ЧЕРТЕЖИ ТИПОВЫХ ДЕТАЛЕЙ ПАРАПЕТОВ, КАРНИЗОВ И ЕНДОВ

РАЗРАБОТАНЫ

Центральным научно-исследовательским и проектно-экспериментальным институтом промышленных зданий и сооружений (Цниипромзданий) Государственным ордена Трудового Красного Знамени проектным институтом Промстройпроект

УТВЕРЖДЕНЫ

и введены в действие с 1 августа 1971 года Госстроем СССР Постановление №111 от 28 июня 1971 года

11134-02 2

СОДЕРЖАНИЕ

		Стр.
Деталь I Деталь 2	Парапет продольной стены при привязке колонн "0" и уклонах кровель I:8; I:I2; I:20	4
Деталь 3 Деталь 4	Парапет продольной стены при привязке колонн "0" и уклоне кровли в ендове ~ I:3	5
Деталь 5 Деталь 6	Парапет продольной стены при привязке колонн "250" и уклонах кровель I:8; I:I2; I:20	6
Деталь 7 Деталь 8	Парапет продольной стены при привязке колонн "250" и уклоне кровли в ендове ~I:3	7
Деталь 9 Деталь I0	Парапет продольной стены при привязке колонн "0" и плоской кровле; парапет торцовой стены при плоской и скатной кровлях	8
Деталь II Деталь I2	Парапет продольной стены при привязке колонн "250" и плоской кровле	9
Деталь I3 Деталь I4	Парапеты высотой 300 мм	I0
Деталь I5 Деталь I6	Парапеты высотой 450 мм	II
Деталь I7 Деталь I8	Карнизы стен при привязке колонн "0" и скатной кровле	I2
Деталь I9 Деталь 20	Карнизы стен при привязке колонн "0" и плоской кровле	I3
Деталь 2I	Ендова при уклонах кровель I:8, I:I2 и I:20	I4

		Стр.
Деталь 22	Ендова при уклоне кровли ~I:3	I5
Деталь 23	Установка чугунной воронки ВР9Б при скатной кровле	I6
Деталь 24	Установка чугунной воронки ВР9Б при плоской кровле	I7
	Примыкание кровли к стене. Узел А	I8
	Деталь карниза. Узел Б	I9
	Фасонные элементы	20

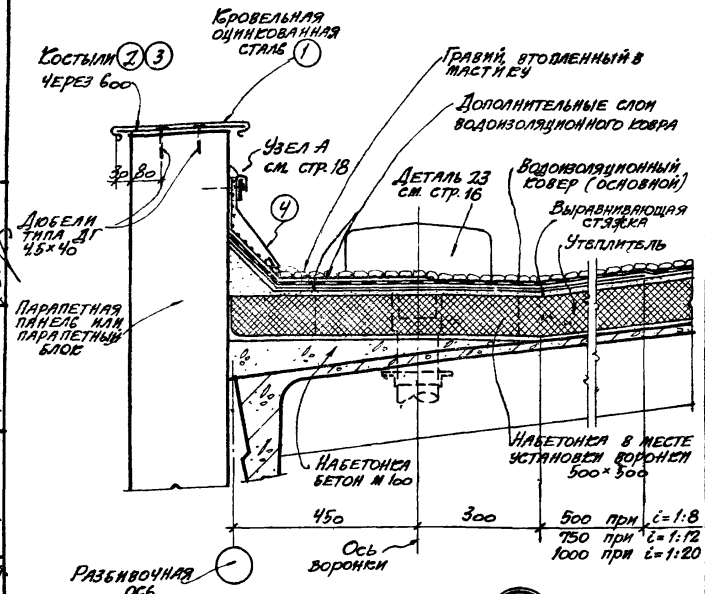

(1)

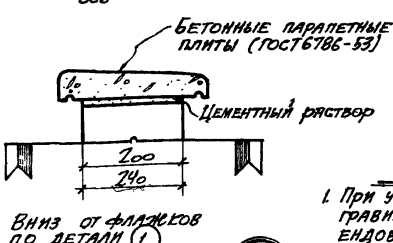

(2)

Примечания:

1. При уклоне кровли 1:8 гравием покрываются только ендовы.
2. Фасонные элементы см. на стр. 20

Нач. отдела	Зыжигин	Нач. отп.	Дрыгин
Гл. инж. пр.	Смелянский	Гл. инж. пр.	Штейнер
Архитектор	Баранова	Рук. бриг. арх.	Щукина
		Ст. архитект.	Серебрякова

Промстройпроект

Инв. фомзданий

ТДА 1969

Парапет продольной стены при привязке колонн „0" и уклонах кровель 1:8; 1:12; 1:20

Серия 2.460-5 выпуск 1

Детали 1; 2

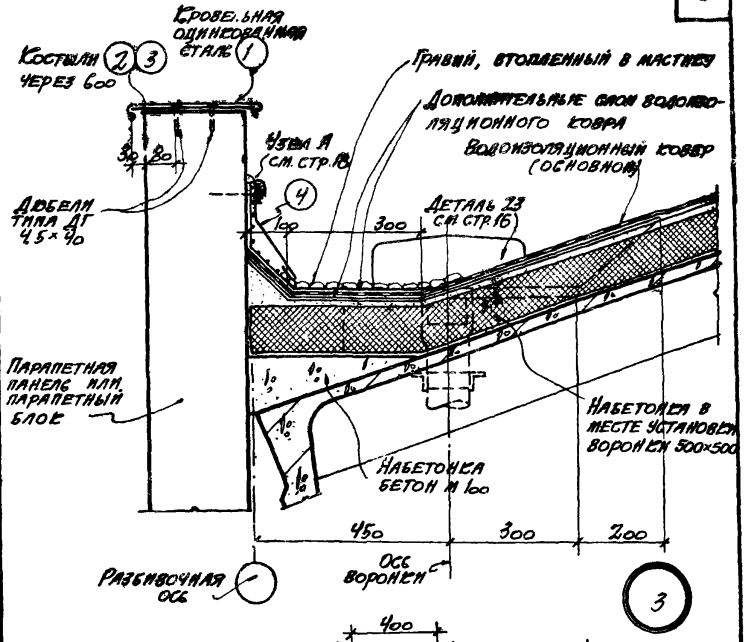

Примечание

Фасонные элементы см. на стр. 20.

ТДА 1969	Парапет продольной стены при привязке колонн «0» и уклоне кровли в ендове ~ 1:3	Серия 2.460-5 выпуск 1
		Детали 3; 4

Нач. отдела	Выжигин		Нач. отп.	Дрыгин	
Гл. инж. пр.	Смелянский		Гл. инж. пр.	Штейнер	
Архитектор	Баранова		Рук. бр. арх.	Шукина	
			Ст. архитект.	Серебрякова	

Проектпромстрой

Цнии промзданий

ТАА 1969

Парапет продольной стены при привязке колонн. 250" и уклонах кровель 1:8; 1:12; 1:20

Серия 2.460-5 Выпуск 1

Детали 5;6

11184-02 7

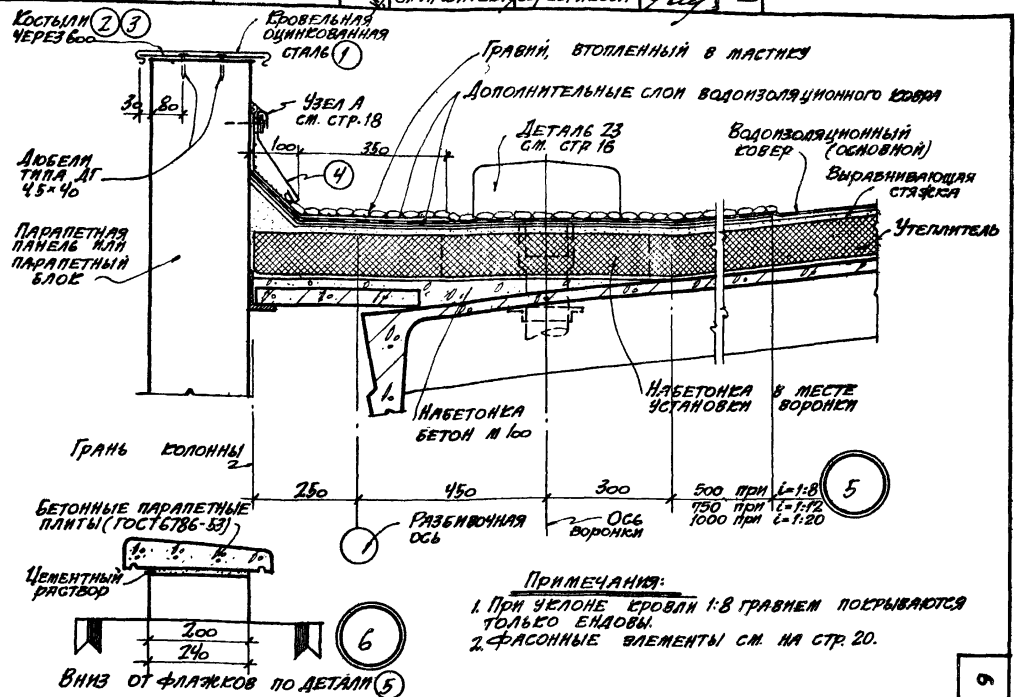

Примечания:

1. При уклоне кровли 1:8 гравием покрываются только ендовы.
2. Фасонные элементы см. на стр. 20.

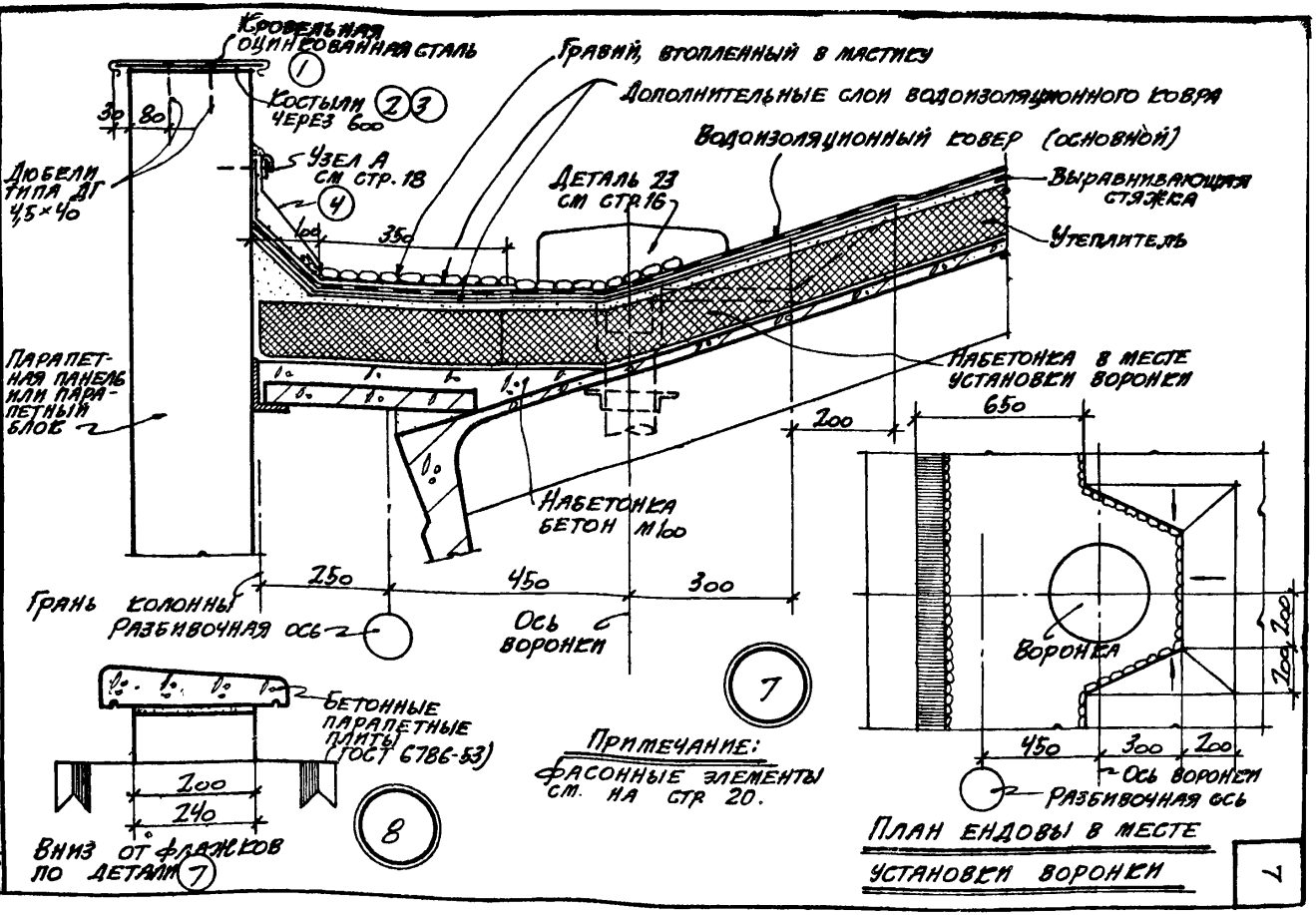

ТАА 1969

Парапет продольной стены при привязке колонн. „250" и уклоне кровли в ендове ~ 1:3

Серия 2.460-5 выпуск 1

Детали 7; 8

Н184-02 8

7

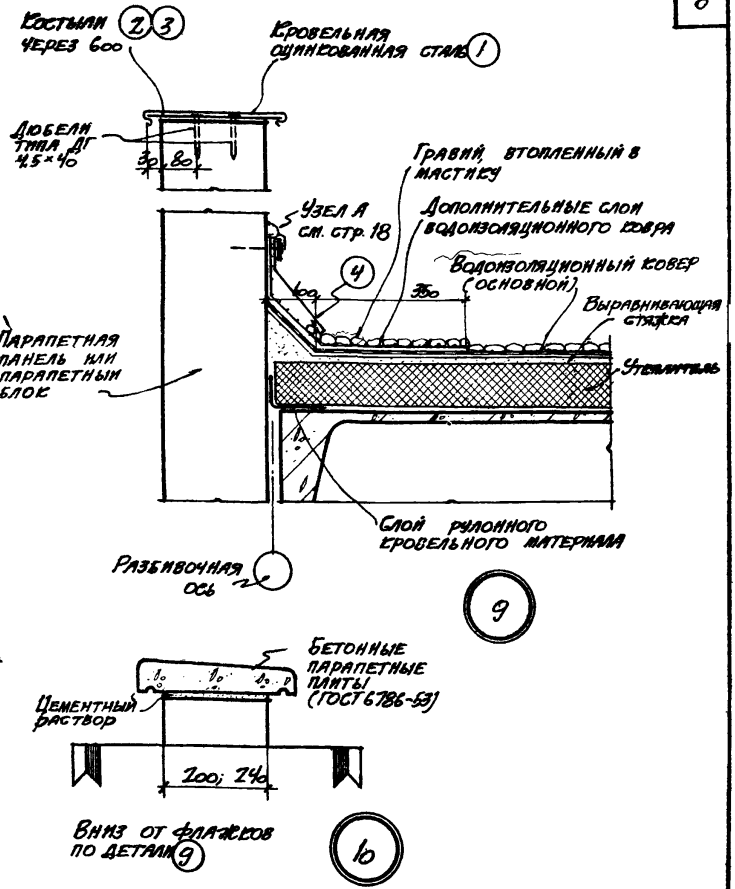

Примечания:

1. При уклонах кровли ~ 1:3 и 1:8 гравием покрываются только ендовы.
2. Фасонные элементы из оцинкованной стали см. на стр 20.

Нач. отдела	Выжигин.		
Гл. инж. пр.	Смелянский		
Архитектор	Баранова		
Нач. О.П.	Дрыгин		
Гл. инж. пр.	Шейнер		
Рук. бр. арх.	Шукина		
Ст. архитект.	Серебрякова		
Промстрой проект			
ЦНИИ промзданий	ТДА 1969	Парапет продольной стены при привязке колонн „О" и плоской кровле; парапет торцовой стены при плоской и скатной кровлях	Серия 2.460-5 выпуск 1
			Детали 9; 10

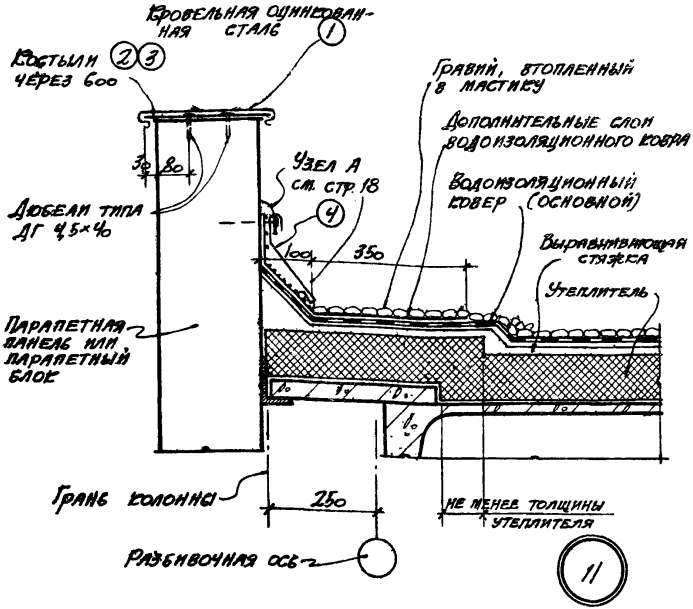

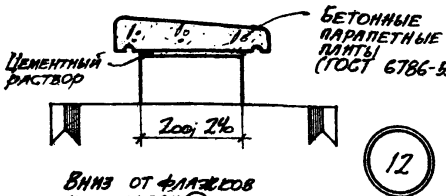

Вниз от флажков по детали (11)

Примечание

Фасонные элементы см. на стр. 20.

ТДА 1969	Парапет продольной стены при привязке колонн «250» и плоской кровле	Серия 2.460-6 выпуск 1
		Детали 11; 12

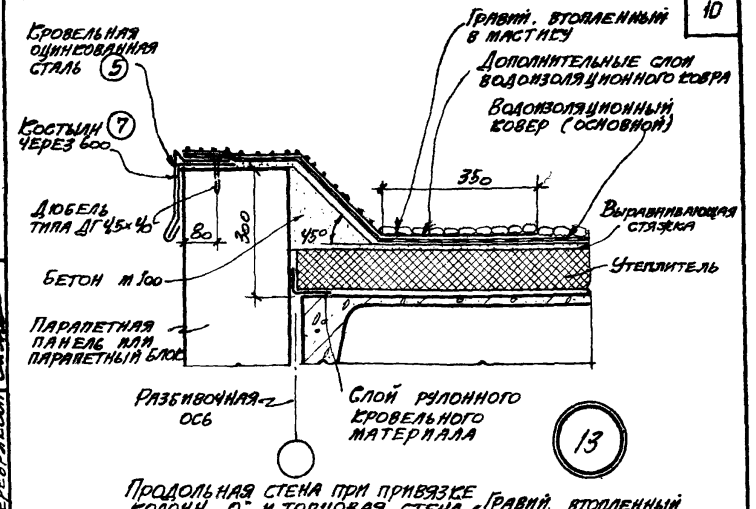

Продольная стена при привязке колонн „0" и торцовая стена

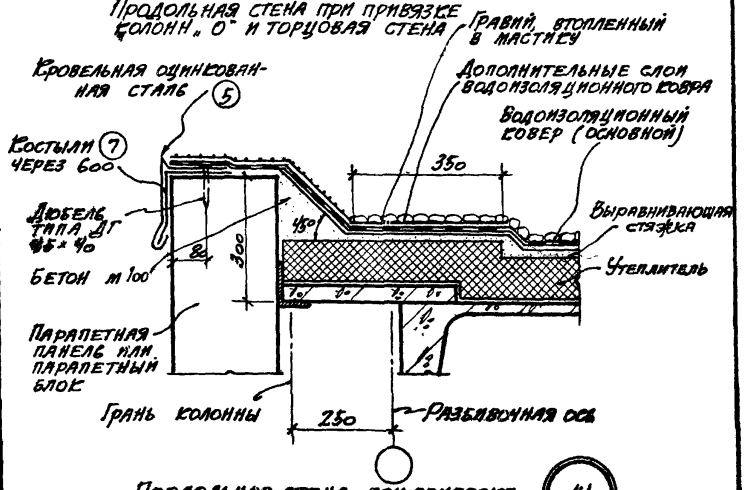

Продольная стена при привязке колонн „250"

Примечание
Фасонные элементы см. на стр. 20.

Нач. отдела	Выжигин	Нач. отп.	Дрыгин
Гл. инж. пр.	Смелянский	Гл. инж. пр.	Штейнер
Архитектор	Баранова	Рук. бр. арх.	Щукина
		Ст. архит.	Серебрякова

Промстрой проект.

ТДА 1969

Парапеты высотой 300 мм

Серия 2.460-5 выпуск 1

Детали 13; 14

ЦНИИ промзданий

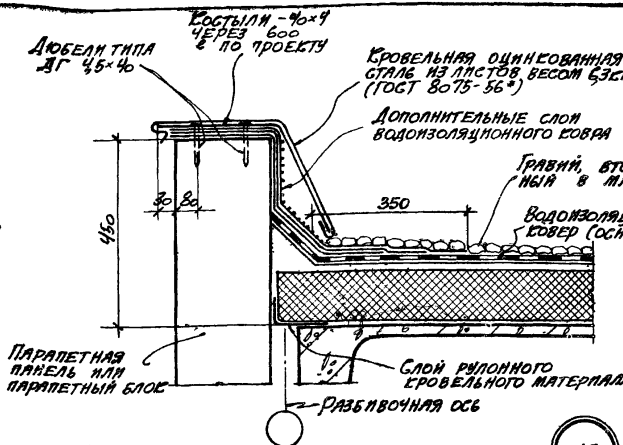

Продольная стена при привязке колонн „0" и торцовая стена — 15

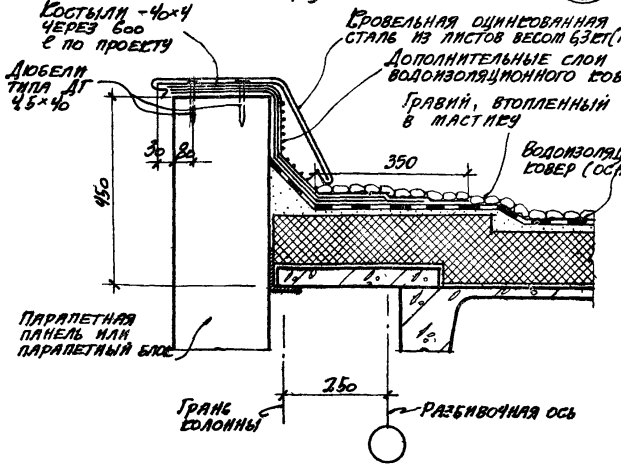

Продольная стена при привязке колонн „250" — 16

ТДА 1969	Парапеты высотой 450 мм	Серия 2.460-5 выпуск 1
		Детали 15; 16

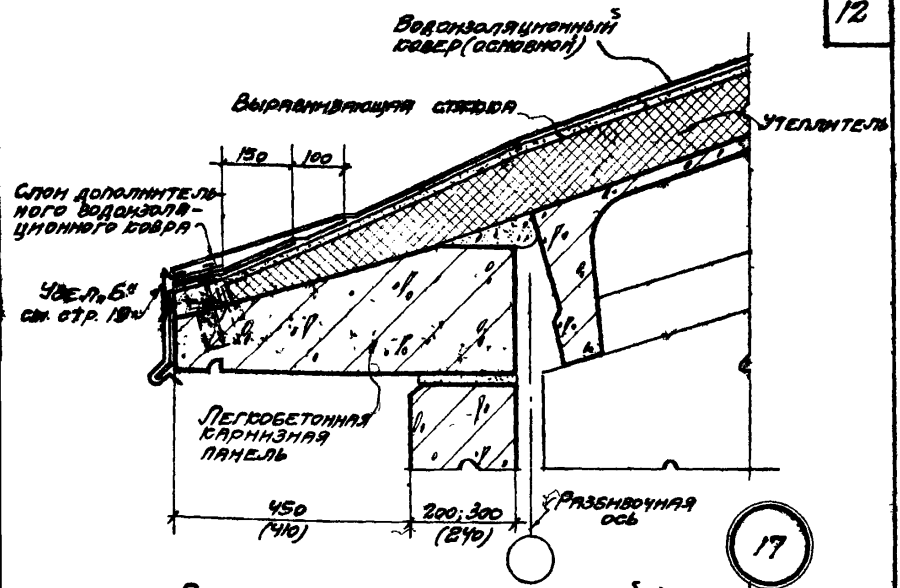

При шаге стропильных конструкций 6 м

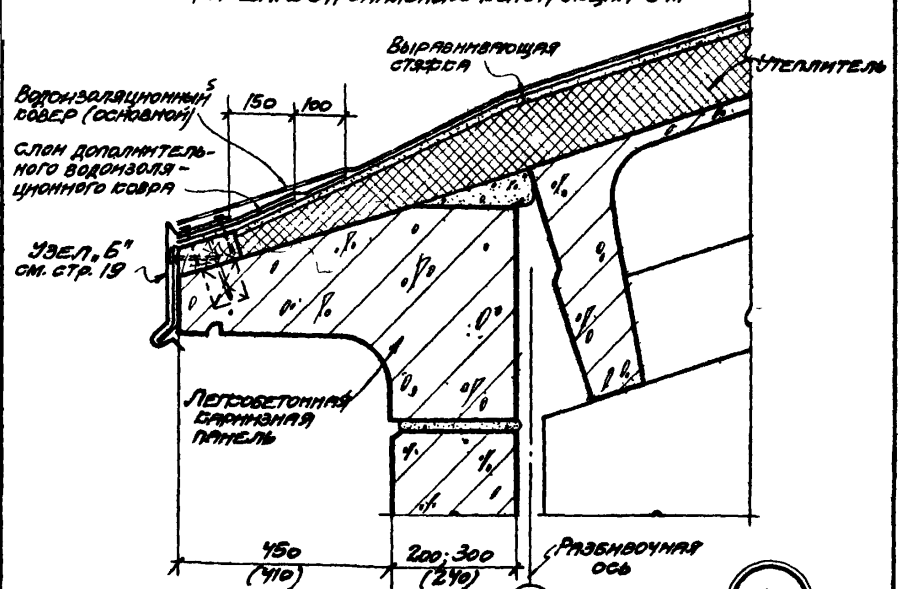

При шаге стропильных конструкций 12 м

Нач. отдела	Выфигин	Дрыгин	
Гл. инж. пр.	Смилянский	Штейнер	
Архитектор	Баранова	Симонова	
Цнии промздания		Промстрой проект	

ТДА 1969	Карнизы стен при привязке колонн „0" и скатной кровле	Серия 2.460-6 Выпуск 1	
		Деталь	17; 18

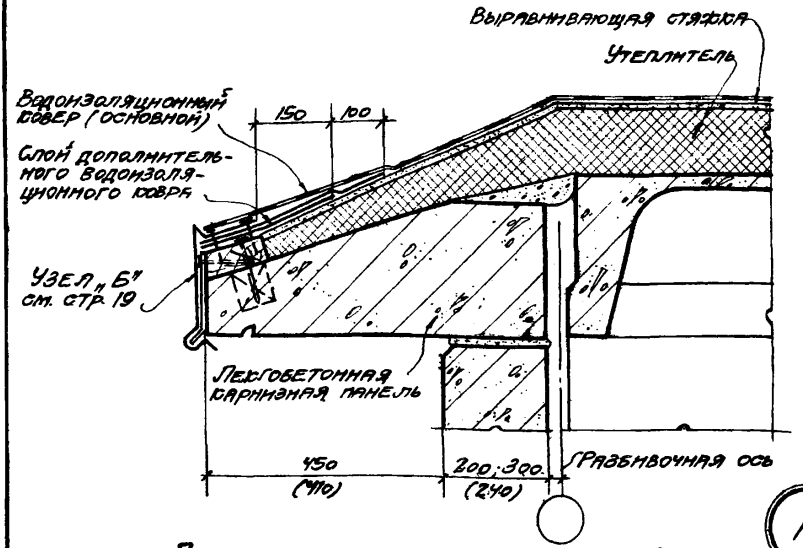

19

При шаге стропильных конструкций 6 м

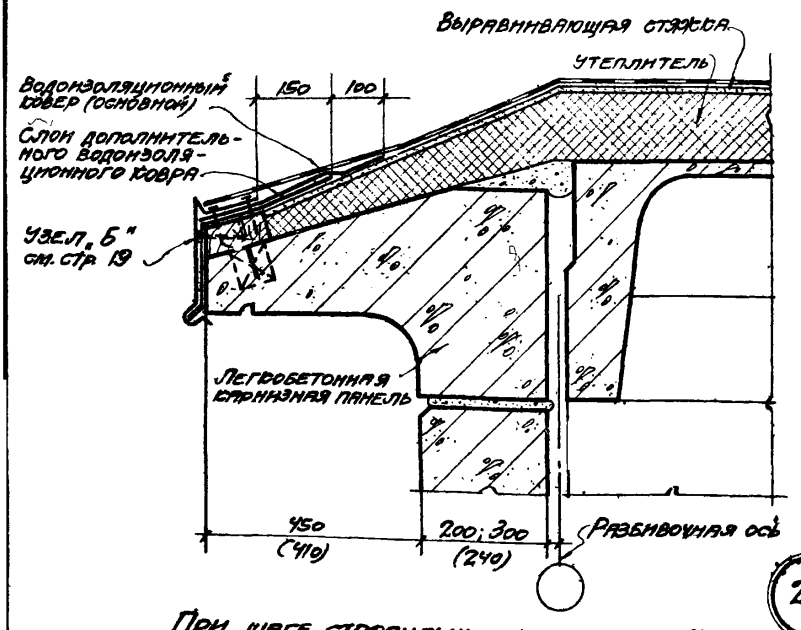

20

При шаге стропильных конструкций 12 м

ТДА 1969г.	Карнизы стен при привязке колонн „О" и плоской кровле	Серия 2.460-5 Выпуск 1
		Деталь 19; 20

Гл. инж. пр.	Смелянский		Гл. инж. пр.	Дрыгин	
Архитектор	Баранова		Гл. инж. пр.	Штейнер	
			Рук. гр. арх.	Щукина	
			Ст. архит.	Серебрякова	

Промстройпроект

ТДА 1969

Ендова при уклонах кровель 1:8; 1:12 и 1:20

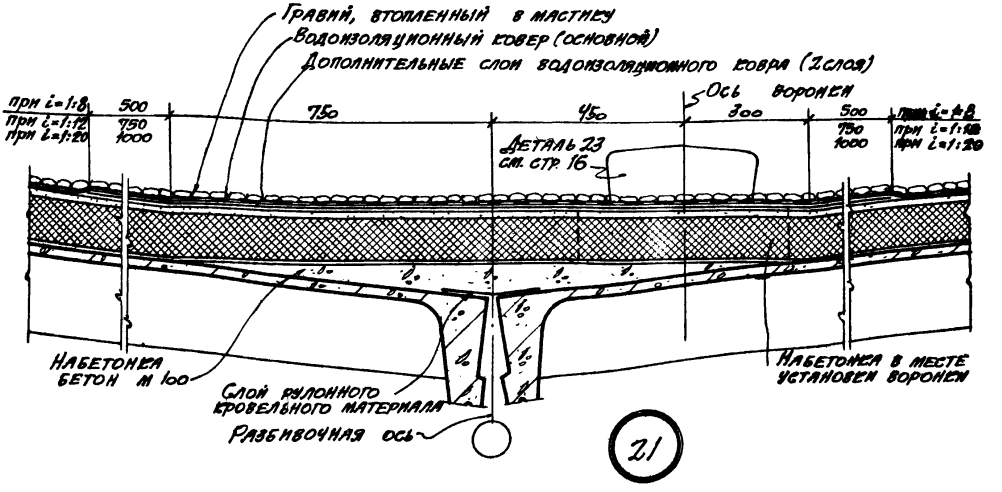

Примечание

При уклоне кровли 1:8 гравием покрываются только ендовы.

Серия 2.460-5 выпуск 1

Деталь 21

11184-02 15

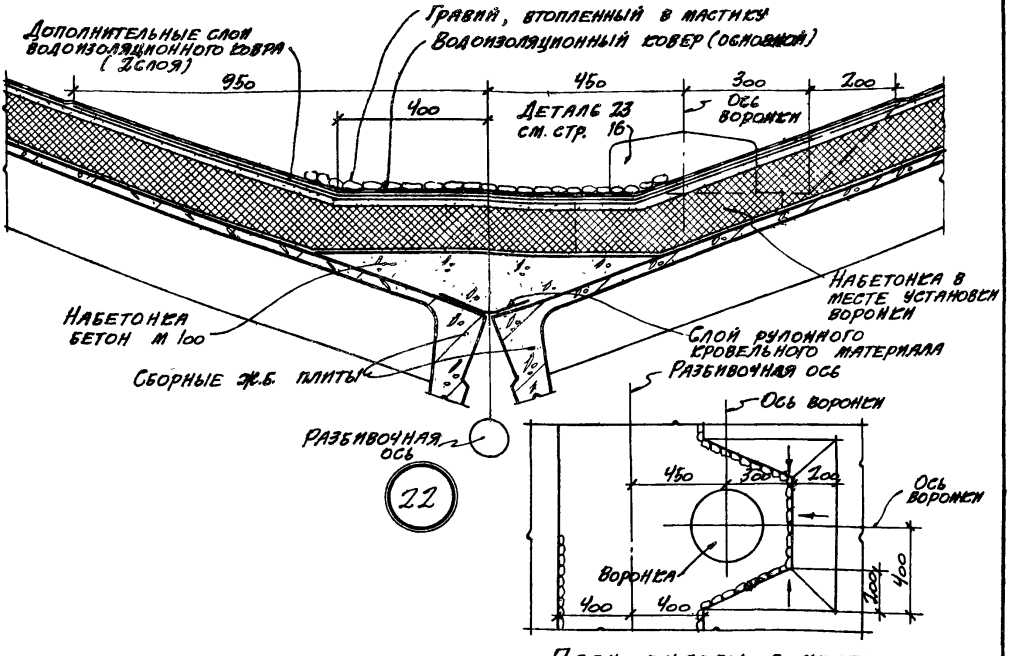

План ендовы в месте установки воронки

ТАА 1969

Ендова при уклоне кровли ~ 1:3

Серия 2.460-5 выпуск 1

Деталь 22

11184-02 16

15

Нач. отдела	Выжигин		Промстрой проект	Нач. ОТП	Дрыгин	
Гл. инж. пр.	Смелянский			Гл. инж. пр.	Штейнер	
Архитектор	Баранова			Рук. бр. арх.	Шукина	
				Ст. архит.	Серебрякова	

ЦНИИ промзданий

ТДА 1969

Установка чугунной воронки Вр9б при скатной кровле

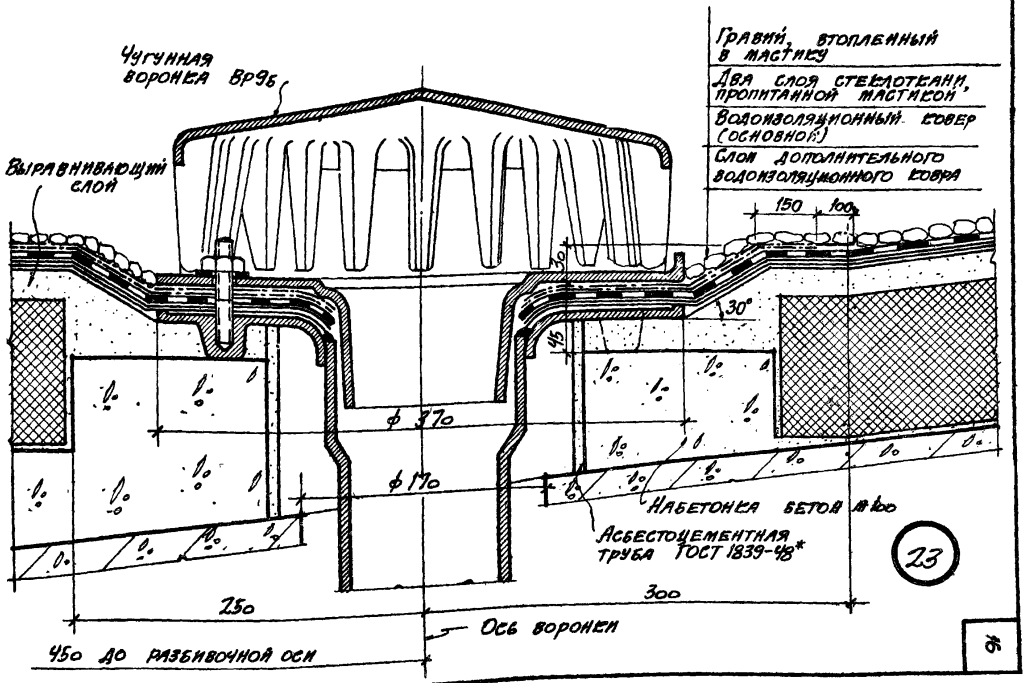

Серия 24Ко5 Выпуск 1

Деталь 23

11184-02 17

16

ТДА 1969

Установка чугунной воронки ВР95 при плоской кровле

Серия 3.900-3 Выпуск 1

Деталь 24

11184-02 18

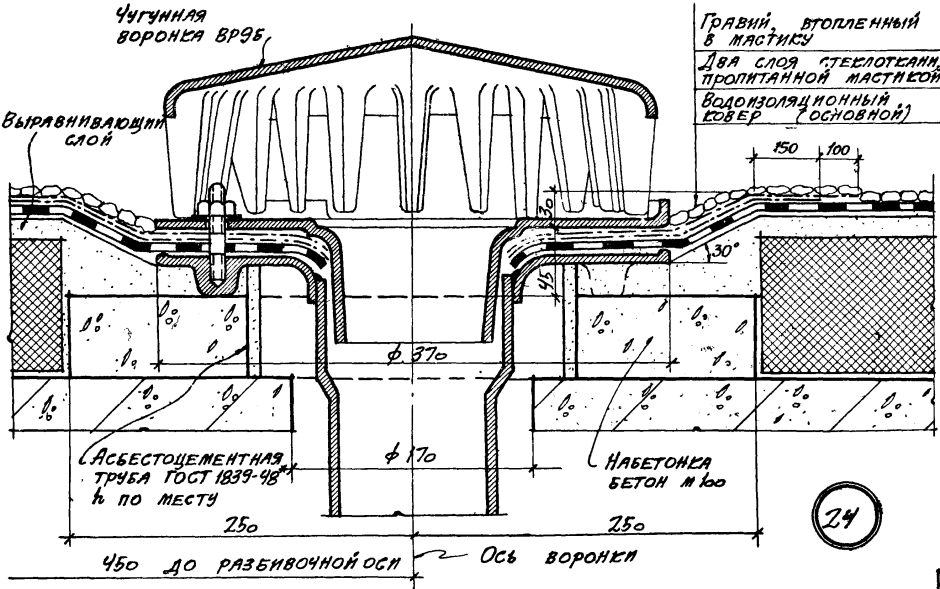

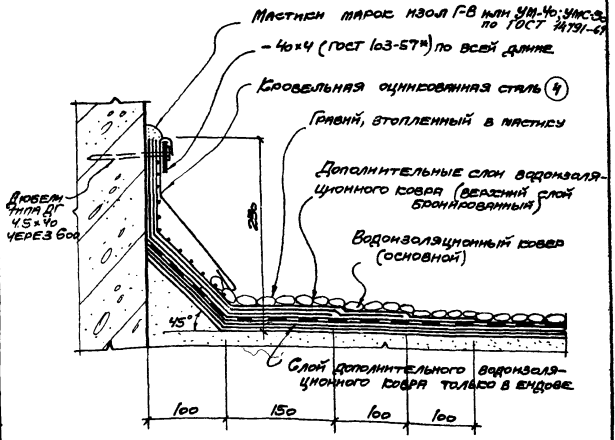

Узел „А"

Примечание

фасонные элементы см. на стр. 20.

Нач. отд.	Выжигин	Дрыгин	
Гл. инж. пр.	Стелянский	Штейнер	
Арх. бр. арх.	Баранова	Щукина	
Ст. архит.		Серебрякова	

Промстрой проект

Нач. отдела	Выжигин		
Гл. инж. пр.	Стелянский		
Архитектор	Баранова		

ЦНИИ промзданий

ТДА 1969

Примыкание кровли к стене. Узел А.

Серия 2.46-5 Выпуск 1

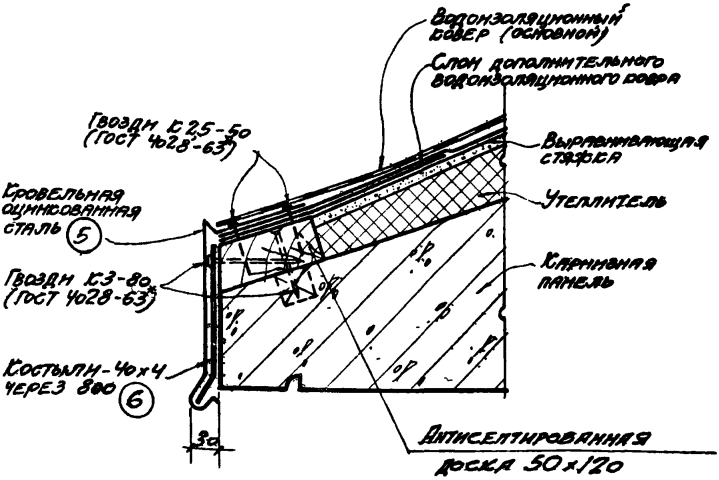

Узел „Б"

Примечание

Фасонные элементы см. на стр. 20.

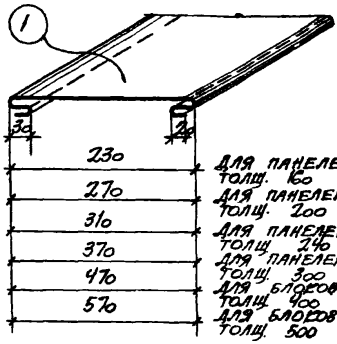

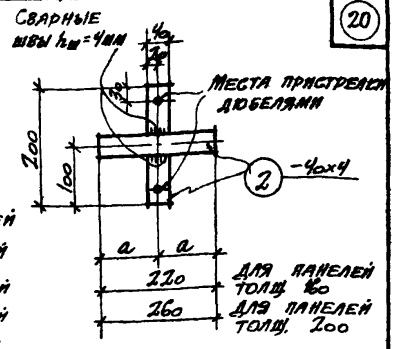

КОСТЫЛЬ

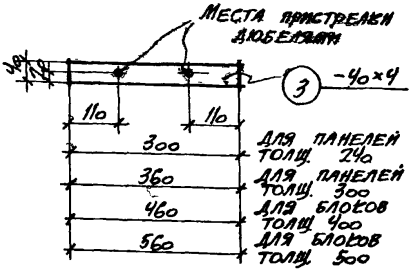

КОСТЫЛЬ

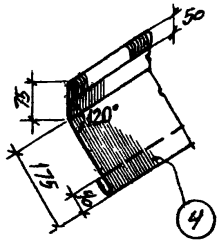

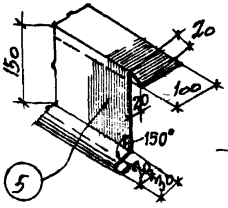

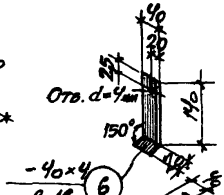

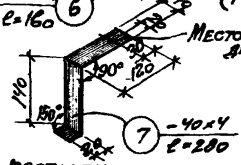

КОСТЫЛИ

Примечания:

1. Фасонные элементы изготовляются из кровельной оцинкованной стали весом 0,3 кг (ГОСТ 8075-56*).
2. Костыли изготовляются из полосовой стали -40×4 (ГОСТ 103-57*).

Нач. отд.		Арыгина	
Гл. инж. пр.		Штейнер	
Рук. бр. арх.		Цыкина	
Ст. архит.		Серебрякова	
Промстройпроект			
Инж. пр.	Смеянсений	Баранова	
Техник			

Серия 2.460-5 выпуск 1

Цифин Ромоданна 1969

ФАСОННЫЕ ЭЛЕМЕНТЫ

Цыбизова

11184-02 (21)

gost.e-ecolog.ru