ГОСУДАРСТВЕННЫЙ КОМИТЕТ СОВЕТА МИНИСТРОВ СССР ПО ДЕЛАМ СТРОИТЕЛЬСТВА
/ГОССТРОЙ СССР/

ТИПОВЫЕ КОНСТРУКЦИИ И ДЕТАЛИ ЗДАНИЙ И СООРУЖЕНИЙ

Серия 2.460-1

ТИПОВЫЕ АРХИТЕКТУРНО-СТРОИТЕЛЬНЫЕ ДЕТАЛИ ОДНОЭТАЖНЫХ ПРОМЫШЛЕННЫХ НЕОТАПЛИВАЕМЫХ ЗДАНИЙ С ПОКРЫТИЯМИ ИЗ АСБЕСТОЦЕМЕНТНЫХ ВОЛНИСТЫХ ЛИСТОВ

ТДА

Выпуск 2

ДЕТАЛИ ПОКРЫТИЙ ИЗ АСБЕСТОЦЕМЕНТНЫХ ВОЛНИСТЫХ ЛИСТОВ ВУ

10262-02

ЦЕНТРАЛЬНЫЙ ИНСТИТУТ ТИПОВЫХ ПРОЕКТОВ

МОСКВА

gost.e-ecolog.ru

ГОСУДАРСТВЕННЫЙ КОМИТЕТ СОВЕТА МИНИСТРОВ СССР ПО ДЕЛАМ СТРОИТЕЛЬСТВА
/ГОССТРОЙ СССР/

ТИПОВЫЕ КОНСТРУКЦИИ И ДЕТАЛИ ЗДАНИЙ И СООРУЖЕНИЙ

Серия 2.460-1

ТИПОВЫЕ АРХИТЕКТУРНО-СТРОИТЕЛЬНЫЕ ДЕТАЛИ ОДНОЭТАЖНЫХ ПРОМЫШЛЕННЫХ НЕОТАПЛИВАЕМЫХ ЗДАНИЙ С ПОКРЫТИЯМИ ИЗ АСБЕСТОЦЕМЕНТНЫХ ВОЛНИСТЫХ ЛИСТОВ

ТДА

Выпуск 2

ДЕТАЛИ ПОКРЫТИЙ ИЗ АСБЕСТОЦЕМЕНТНЫХ ВОЛНИСТЫХ ЛИСТОВ ВУ

Зам.гл.инженера	Суханов	
Рук.отдела ОК-1	Добромыслов	
Рук.группы	Гутникова	
Ст.инженер	Воскурикова	
Ст.техник	Комиссарова	

РАЗРАБОТАНЫ

ЦНИИПРОМЗДАНИЙ

УТВЕРЖДЕНЫ
И ВВЕДЕНЫ В ДЕЙСТВИЕ С 1/XII-1969г.
ГОССТРОЕМ СССР ПОСТАНОВЛЕНИЕ
№ 105 ОТ 18/IX-69г.

ЦЕНТРАЛЬНЫЙ ИНСТИТУТ ТИПОВЫХ ПРОЕКТОВ
МОСКВА

ГОССТРОЙ СССР
ЦНИИПРОМЗДАНИЙ
Москва

10262-02 2

СОДЕРЖАНИЕ

	Стр.
Предисловие и состав работы	5
Пояснительная записка	6-8

Чертежи

Детали покрытий из асбестоцементных волнистых листов ВУ по стальным прогонам

	Листы
Маркировочный план покрытия и рабочих ходов	I
Деталь I. Карниз продольной стены с нулевой привязкой	2
Деталь Iа. Карниз продольной стены с привязкой 250	3
Карниз продольной стены. Вид I-I деталей I и Iа	4
Деталь 2. Крепление листов ВУ к прогонам .	5
Деталь 2а. Крепление листов ВУ к прогонам.	6
Деталь 3. Конек покрытия	7
Конек покрытия. Вид 2-2 детали 3. Пример крепления коньковых и переходных деталей. . .	8
Деталь 4. Примыкание ската покрытия к торцовой стене здания	9
Деталь 5. Примыкание конька покрытия к торцовой стене здания	I0
Примыкание конька покрытия к торцовой стене здания. Вид I-I детали 5	II
Деталь 6. Сопряжение кровли и стены у карниза в торце здания	I2

ТДА	Детали покрытий из асбестоцементных волнистых листов ВУ	Серия 2.460-I	
I967	Содержание	Выпуск 2	Лист —

Руч. группы — Гутникова
Ст. инженер — Проенцурякова
Ст. техник — Зыкова

ЦНИИПРОМЗДАНИЙ Москва

10262-02 3

	Листы
Деталь 7. Деформационный шов	I3
Деформационный шов. Вид 2-2 детали 7	I4
Деталь 8. Примыкание ската покрытия к стене из листов ВУ	I5
Деталь 9. Рабочий ход вдоль ската покрытия	I6
Деталь I0. Рабочий ход вдоль конька . . .	I7
Деталь II. Устройство ограждения на кровле	I8
Асбестоцементные гребенки ГI и Г2	I9
Номенклатура креплений	20
Номенклатура креплений (продолжение) . . .	2I
Узлы креплений	22
Детали креплений	23
Детали креплений	24
Детали покрытий из асбестоцементных волнистых листов ВУ по деревянным прогонам	
Маркировочный план покрытия и рабочих ходов	25
Деталь I. Карниз продольной стены с нулевой привязкой	26
Карниз продольной стены. Вид I-I детали I	27
Деталь 2. Крепление листов ВУ к прогонам	28
Деталь 2а. Крепление листов ВУ к прогонам	29
Деталь 3. Конек покрытия	30

Госстрой СССР
ЦНИИПРОМЗДАНИЙ
Москва

Рук. отд. ОН-I
Рук. группы
Ст. инженер
Ст. техник

Добромыслов
Гутникова
Пр. Якова
Комиссарова

ТДА	Детали покрытия из асбестоцементных волнистых листов ВУ	Серия 2.460-I	
1967	Содержание	Выпуск 2	Лист –

10262-02 4

Листы

Конек покрытия. Вид 2-2 детали 3. Пример крепления коньковых и переходных деталей 31

Деталь 4. Примыкание ската покрытия к торцовой стене здания 32

Деталь 5. Примыкание конька покрытия к торцовой стене здания 33

Примыкание конька покрытия к торцовой стене здания. Вид I-I детали 5 . . . 34

Деталь 6. Сопряжение кровли и стены у карниза в торце здания 35

Деталь 7. Деформационный шов 36

Деформационный шов. Вид 2-2 детали 7 37

Деталь 8. Примыкание ската покрытия к стене из листов ВУ 38

Деталь 9. Рабочий ход вдоль ската покрытия 39

Деталь IO. Рабочий ход вдоль конька . 40

Деталь II. Устройство ограждения на кровле 4I

Асбестоцементные гребенки ГI и Г2 . . 42

Номенклатура креплений 43

Узлы креплений 44

Детали креплений 45

Госстрой СССР ЦНИИПРОМЗДАНИЙ Москва

Рук. вта ОН-I Добрынцев
Рук. группы Гутникова
Ст. инженер Проскурякова
Ст. техник Комиссарова

ТДА	Детали покрытий из асбестоцементных волнистых листов ВУ	Серия 2.460-I
I967	Содержание	Выпуск 2 / Лист —

ПРЕДИСЛОВИЕ И СОСТАВ РАБОТЫ

Работа содержит архитектурно-строительные детали покрытий неотапливаемых промышленных зданий из асбестоцементных волнистых листов унифицированного профиля УВ и усиленного профиля ВУ и пояснительную записку к ним.

Детали предназначены для применения при проектировании и строительстве.

Состав серии 2.460-I

Выпуск I - Детали покрытий из асбестоцементных волнистых листов УВ по стальным прогонам.

Детали покрытий из асбестоцементных волнистых листов УВ по деревянным прогонам.

Выпуск 2 - Детали покрытий из асбестоцементных волнистых листов ВУ по стальным прогонам.

Детали покрытий из асбестоцементных волнистых листов ВУ по деревянным прогонам.

Выпуск 3 - Детали покрытий из асбестоцементных волнистых листов с фасонными деталями из оцинкованной стали.

Архитектурно-строительные детали устройства стен неотапливаемых промышленных зданий из асбестоцементных волнистых листов представлены в серии 2.430-2.

Госстрой СССР ЦНИИПРОМЗДАНИЙ Москва	Зам. гл. инж. Суханов Рук. отд. ПК-I Добромыслов Рук. группы Гутникова Ст. инженер Прокурякова	
ТДА	Детали покрытий из асбестоцементных волнистых листов ВУ	Серия 2.460-I
1967	Предисловие и состав работы	Выпуск 2 / Лист -

ПОЯСНИТЕЛЬНАЯ ЗАПИСКА

I. В выпуске 2 серии 2.460-I приведены архитектурно-строительные детали устройства и сопряжения покрытий неотапливаемых зданий из асбестоцементных волнистых листов усиленного профиля ВУ по стальным и деревянным несущим конструкциям.

2. В рабочих чертежах приводятся ссылки на детали настоящего выпуска, которые подлежат применению на данном об"екте строительства.

3. В проектах приводятся:

а/ схемы раскладок асбестоцементных листов ВУ в покрытии;

б/ спецификация асбестоцементных элементов

- листов /правых и левых/ рядовых кровельных с двумя срезанными углами;
- листов /правых и левых/ рядовых кровельных с одним срезанным углом /торцовых/;
- листов /правых и левых/ доборных кровельных с одним срезанным углом /карнизных/,
- фасонных деталей по видам согласно проекту;

в/ спецификация элементов крепления листов и фасонных деталей по маркам.

4. Детали рассчитаны на применение:

а/ асбестоцементных волнистых листов ВУ и фасонных деталей по ГОСТ 8423-57 на "Листы асбестоцементные волнистые усиленного профиля и детали к ним" и по дополнению

ТДА	Детали покрытий из асбестоцементных волнистых листов ВУ	Серия 2.460-I	
1967	Пояснительная записка	Выпуск 2	Лист -

Госстрой СССР ЦНИИПРОМЗДАНИЙ Москва

Зам. гл. инж. | Рук. отд. ОК-1 | Рук. группы | Ст. инженер | Суханов | Добромыслов | Гутникова | Проскурякова

10262-02 7

к ГОСТ 8423-57 по приказу № 57 Госстроя СССР от 2.II-1960г.

б/ крепежных приборов, разработанных в ТДА настоящего выпуска, и в "Технических условиях на приборы для крепления асбестоцементных волнистых листов усиленного профиля", МРТУ 7-5-61, ЦНИИСК, Госстрой СССР.

5. В качестве несущих конструкций предусмотрены

- фермы индивидуальные стальные или деревянные под кровлю из листов ВУ по стальным или деревянным прогонам, устанавливаемым с шагом 1,25 м при двухпролетной схеме опирания рядовых листов длиной 2,8 м;
- стальные прогоны по серии ПК-01-130/66 "Стальные конструкции покрытий неотапливаемых зданий пролетами 18, 24, 30 и 36 м под кровлю из асбестоцементных волнистых листов", ГПИ Проектстальконструкция, Госстрой СССР;
- деревянные неразрезные прогоны по серии МТДФ-18 "Треугольные металлодеревянные фермы", рабочие чертежи, Гипролеспром и ЦНИИСК,/ арх. № 1031 Гипролеспром/.

6. Все стальные конструкции и детали креплений должны защищаться от коррозии в соответствии с требованиями глав СНиП Ш-В.6-62 и Т-В.27-62, а также "Указаний по проектированию антикоррозийной защиты строительных конструкций промышленных зданий в производствах с агрессивными средами", СН 262-63.

Зам.тл. инж.		Суханов	
Рук. отд. ОК-1		Добромыслов	
Рук. группы		Гутникова	
Ст. инженер		Проскурякова	

Госстрой СССР ЦНИИПРОМЗДАНИЙ Москва

ТДА	Детали покрытий из асбестоцементных волнистых листов ВУ	Серия 2.460-1	
1967	Пояснительная записка	Выпуск 2	Лист -

10262-02 8

7. Деревянные элементы покрытий /прогоны, прокладки, бобышки, бруски и др./, должны защищаться от гниения и возгорания в соответствии с "Инструкцией по защите от гниения, поражения дереворазрушающими насекомыми и возгорания деревянных элементов зданий и сооружений", И-119-56, Госстрой СССР.

Деревянные элементы, соприкасающиеся с кладкой, бетоном или стальными элементами, должны предохраняться от увлажнения прокладками толя или руберойда.

8. Технические требования к креплениям, предусмотренным в ТДА, принимаются по "Техническим условиям на приборы для крепления асбестоцементных волнистых листов усиленного профиля", МРТУ-7-5-61.

9. При проектировании ограждающих конструкций из асбестоцементных волнистых листов следует руководствоваться "Указаниями по проектированию стен и покрытий из асбестоцементных волнистых листов для неотапливаемых зданий", тема 208-1-67, ЦНИИпромзданий и ЦНИИСК.

10. При маркировке деталей в рабочих чертежах проекта перед маркировочным кружком детали ставится номер и выпуск серии (рис.1).

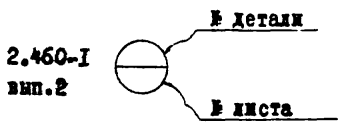

Рис.1. Маркировка деталей.

ТДА	Детали покрытий из асбестоцементных волнистых листов ВУ	Серия 2.460-1	
1967	Пояснительная записка	Выпуск 2	Лист -

Госстрой СССР ЦНИИПРОМЗДАНИЙ Москва

Зам. гл. инж. Рук. отд. ВК-1 Рук. группы Ст. инженер

Добромыслов Гутникова Проскурякова

10262-02 9

ДЕТАЛИ ПОКРЫТИЙ ИЗ АСБЕСТОЦЕМЕНТНЫХ ВОЛНИСТЫХ ЛИСТОВ ВУ ПО СТАЛЬНЫМ ПРОГОНАМ

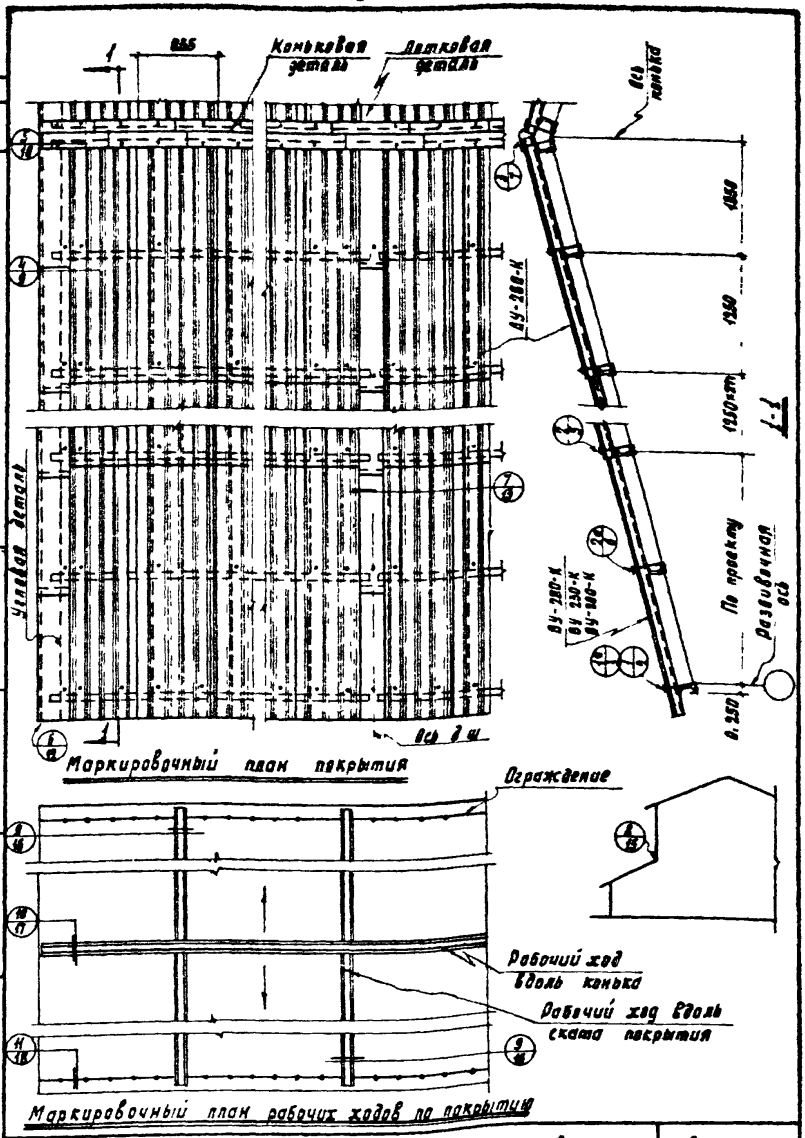

Рук. отд. ЭЦ-1		Добромыслов
Рук. группы		Гутникова
Ст. инженер		Проскурякова
Ст. техник		Комиссарова

Госстрой СССР
ЦНИИПРОМЗДАНИЙ
Москва

ТДА	Детали покрытий из асбестоцементных волнистых листов ВУ по стальным прогонам	Серия 2. 460-1	
1967	Маркировочный план покрытия и рабочих ходов.	Выпуск 2	Лист 1

10262-02 11

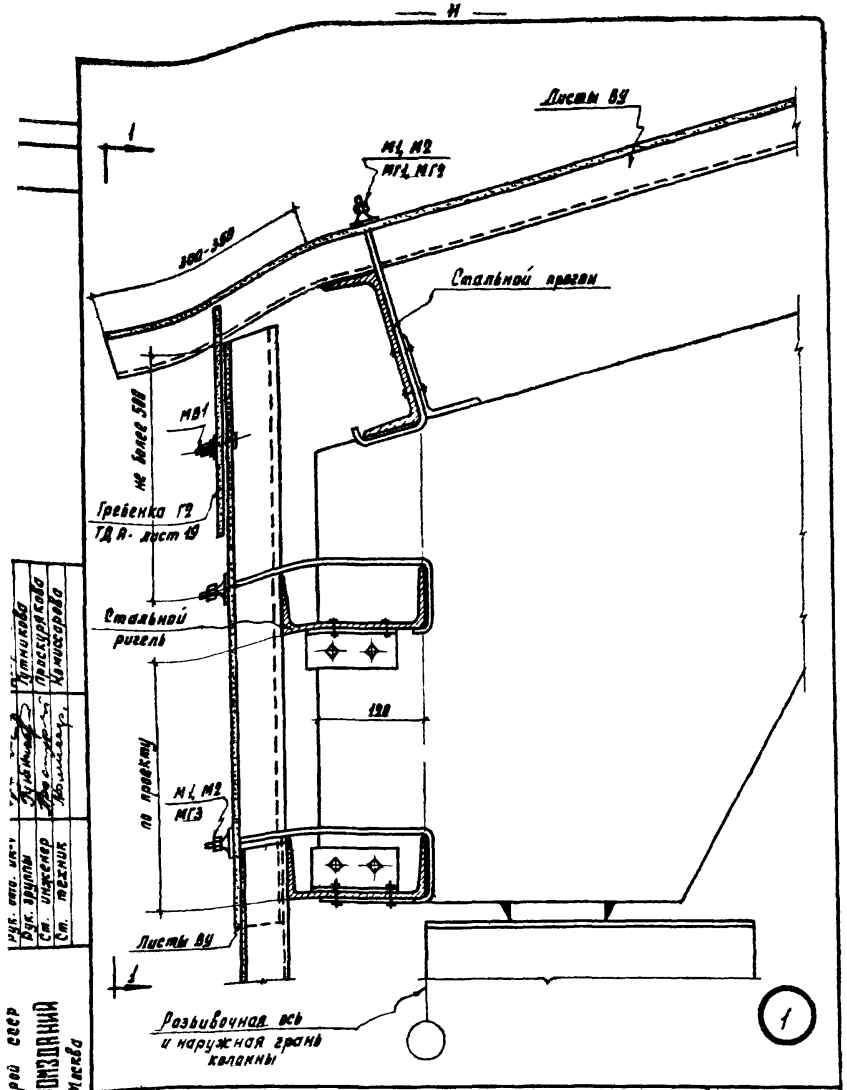

ТДА	Детали покрытий из асбестоцементных волнистых листов ВУ по стальным прогонам	Серия 2. 460-1	
1967	Деталь 1. Карниз продольной стены с нулевой привязкой.	Выпуск 2	Лист 2

10262-02 12

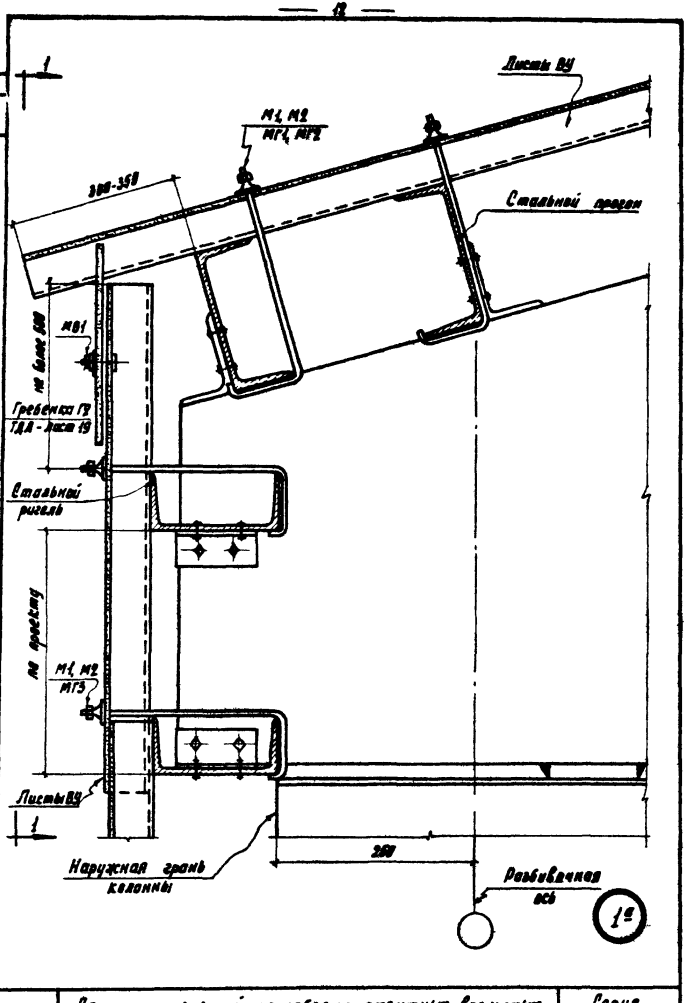

Рук. отдела ОКЛ		Добромыслов	
Рук. группы		Гутникова	
Ст. инженер		Проскурякова	
Ст. техник		Комиссарова	

Госстрой СССР
ЦНИИПРОИЗВОДНИЙ
Москва

ТДА	Детали покрытий из асбестоцементных волнистых листов ВУ по стальным прогонам	Серия 2.460-1	
1967	Деталь 1а. Карниз продольной стены с привязкой 250.	Выпуск 2	Лист 3

10262-02 13

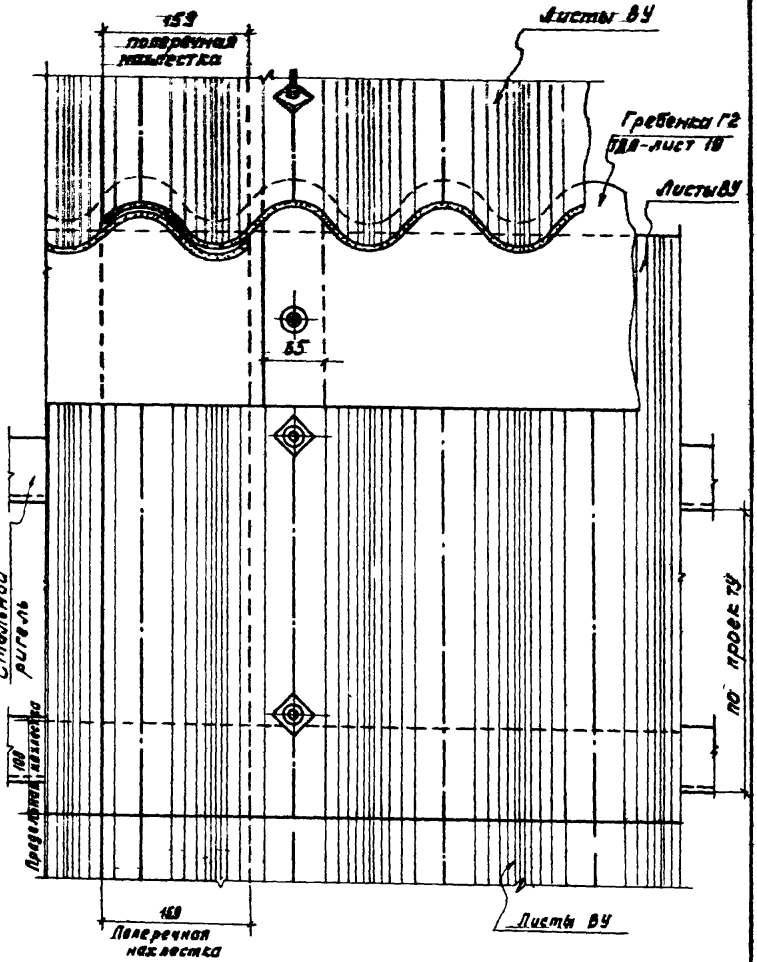

1-1

ТДА	Детали покрытий из асбестоцементных волнистых листов ВУ по стальным прогонам	Серия 2.460-1	
1967	Карниз продольной стены. Вид 1-1 деталей 1 и 1а.	Выпуск 2	Лист 4

Госстрой СССР
ЦНИИПРОМЗДАНИЙ
Москва

Рук. отд. ОК-1 — Добромыслов
Рук. группы — Гутникова
Ст. инженер — Проскурякова
Ст. техник — Комиссарова

10262-02 14

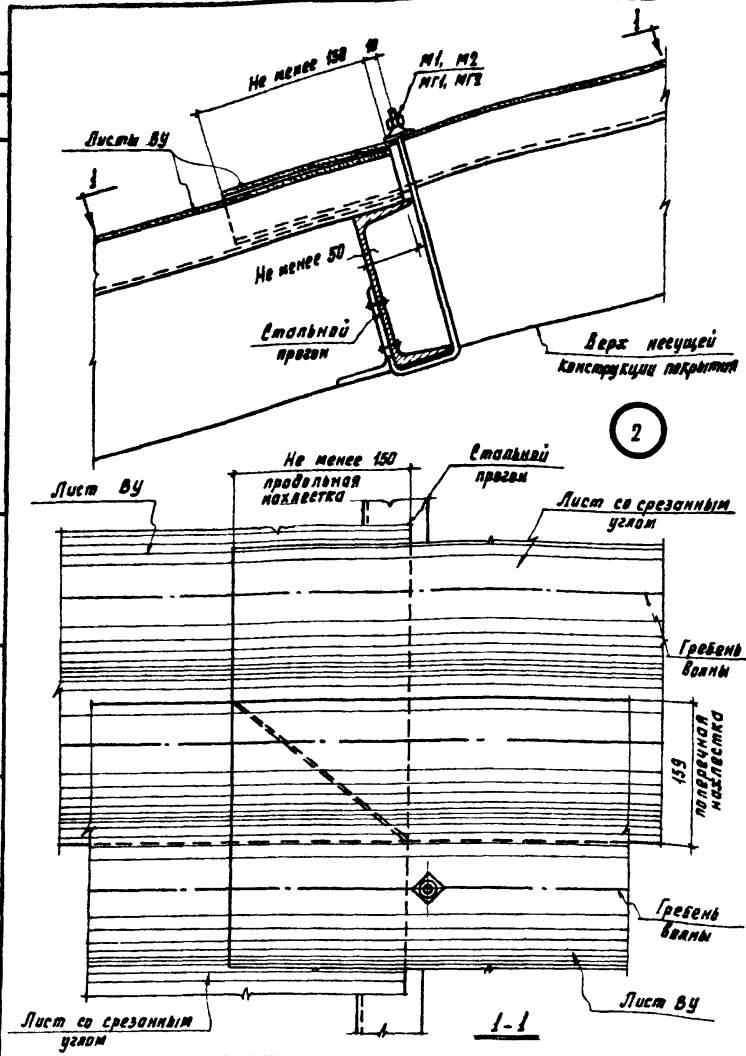

Рук. отдела ан-1		Добромыслов
Рук. группы		Гутникова
Ст. инженер		Проскурякова
Ст. техник		Комиссарова

Госстрой СССР
ЦНИИПРОМЗДАНИЙ
Москва

ТДА	Детали покрытий из асбестоцементных волнистых листов ВУ по стальным прогонам	Серия 2. 460-1	
1967	Деталь 2. Крепление листов ВУ к прогонам.	Выпуск 2	Лист 5

10262-02 15

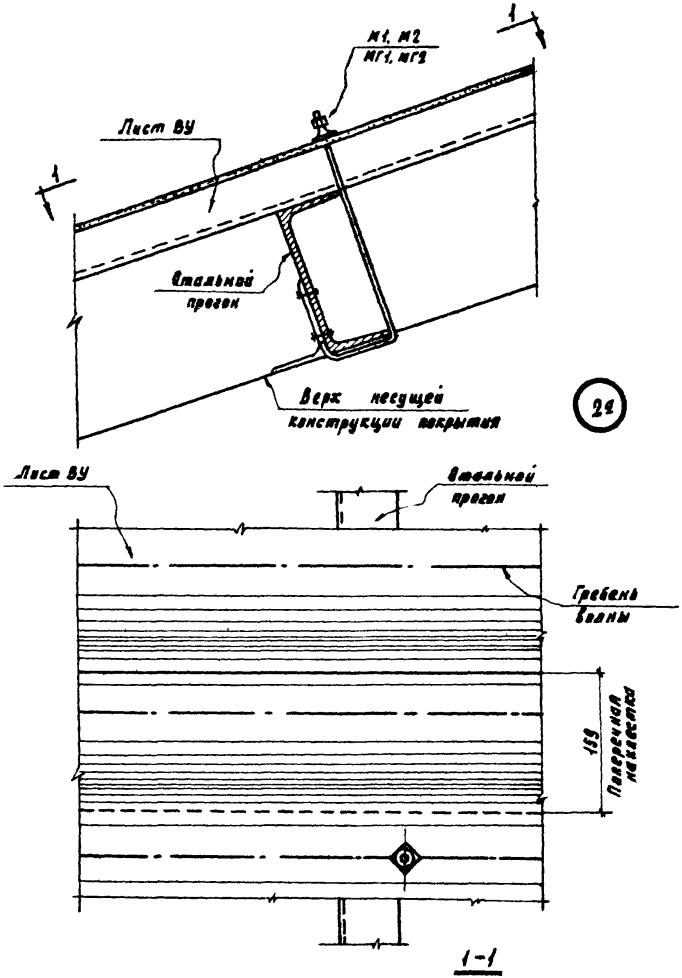

Рук. отдела ОН1		Добромыслов	
Рук. группы		Гутникова	
Ст. инженер		Проскурякова	
Ст. техник		Комиссарова	

Госстрой СССР
ЦНИИПРОМЗДАНИЙ
Москва

ТДА	Детали покрытий из асбестоцементных волнистых листов ВУ по стальным прогонам	Серия 2.460-1	
1967	Деталь 2а. Крепление листов ВУ к прогонам.	Выпуск 2	Листа 6

10262-02 16

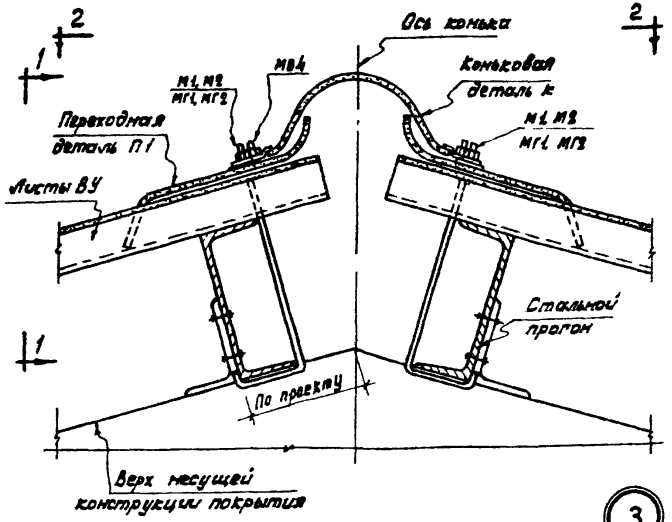

3

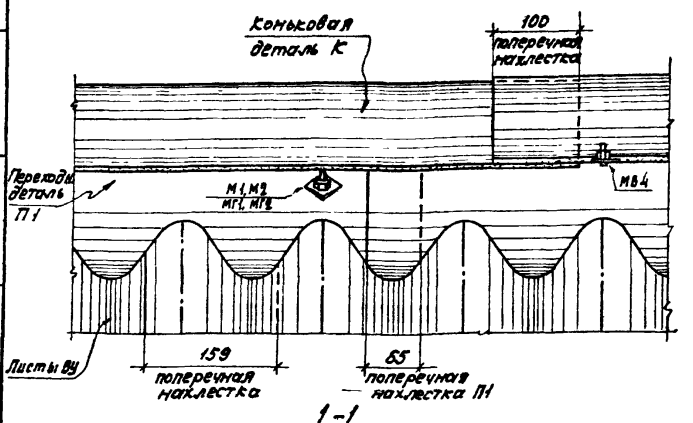

1–1

Госстрой СССР
ЦНИИПромзданий
Москва

Рук. отд. ОС-1		
Рук. группы		
Ст. инженер	Гутникова	Проскурякова
Ст. техник		Комиссарова

ТДА	Детали покрытий из асбестоцементных волнистых листов ВУ по стальным прогонам	Серия 2.460-1	
1967	Деталь 3. Конек покрытия.	Выпуск 2	Лист 7

10262-02 ТУ

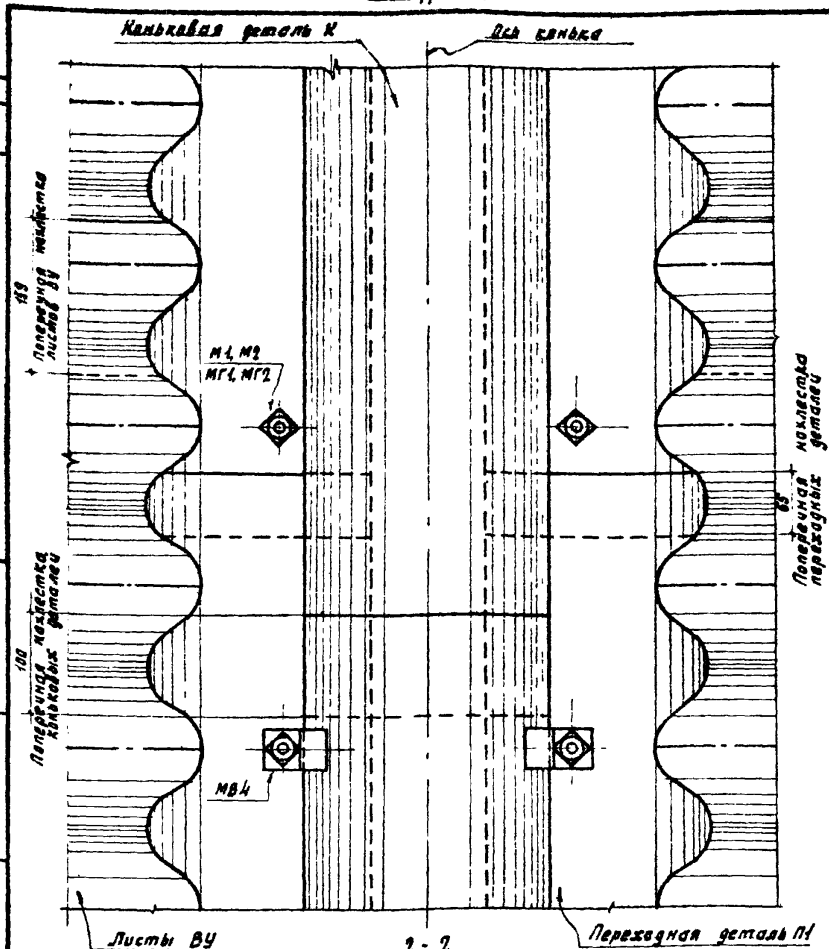

2 - 2

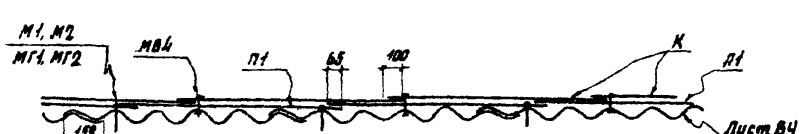

Пример крепления коньковых и переходных деталей.

ТДА	Детали покрытии из асбестоцементных волнистых листов ВУ по стальным прогонам	Серия 2. 460-1	
1967	Конек покрытия. Вид 2-2 детали 3. Пример крепления коньковых и переходных деталей.	Выпуск 2	Лист 8

Рук. отдела ... Гутникова
Рук. группы ... Проскурякова
Ст. инженер ... Комиссарова
Ст. техник

Госстрой СССР
ЦНИИПРОМЗДАНИЙ
Москва

10262-02 18

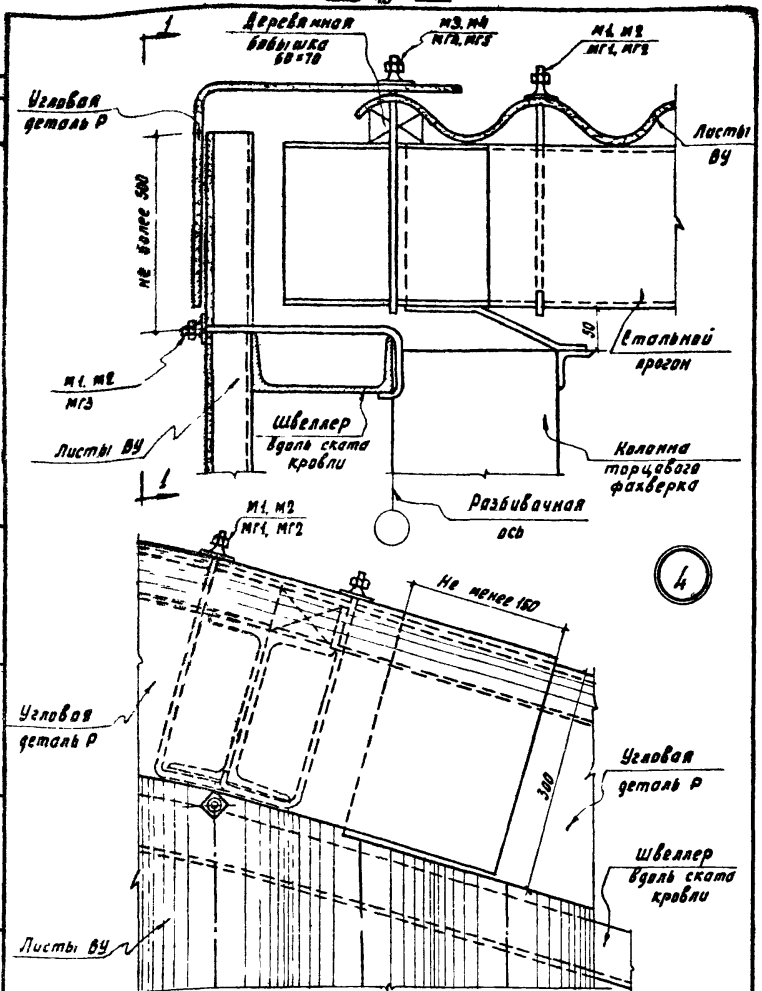

1-1

ТДА	Детали покрытий из асбестоцементных волнистых листов ВУ по стальным прогонам	Серия 2.460-1	
1967	Деталь 4. Примыкание ската покрытия к торцовой стене здания.	Выпуск 2	Лист 9

Госстрой СССР ЦНИИПРОМЗДАНИЙ Москва

Рук. отдела ОК I — Добромыслов
Рук. группы — Гутникова
Ст. инженер — Проскурякова
Ст. техник — Комиссарова

10262-02 19

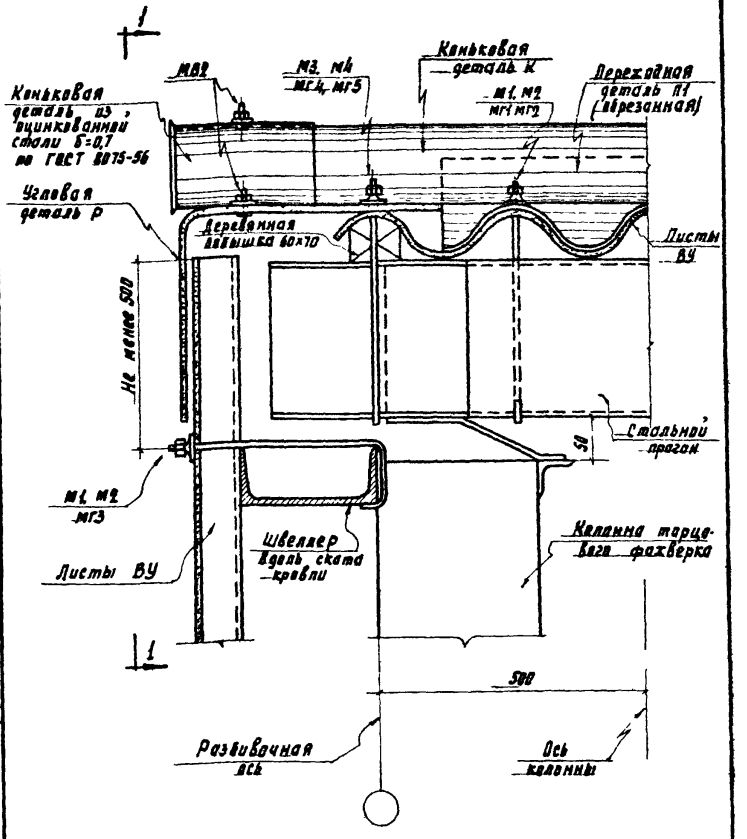

Рук. отд. ОК-1		Добромыслов	
Рук. группы		Гутникова	
Ст. инженер		Проскурякова	
Ст. техник		Комиссарова	

Госстрой СССР
ЦНИИПРОМЗДАНИЙ
Москва

ТДА	Детали покрытий из асбестоцементных волнистых листов ВУ по стальным прогонам	Серия 2. 460-1	
1967	Деталь 5. Примыкание конька покрытия к торцовой стене здания.	Выпуск 2	Лист 10

10262-02 20

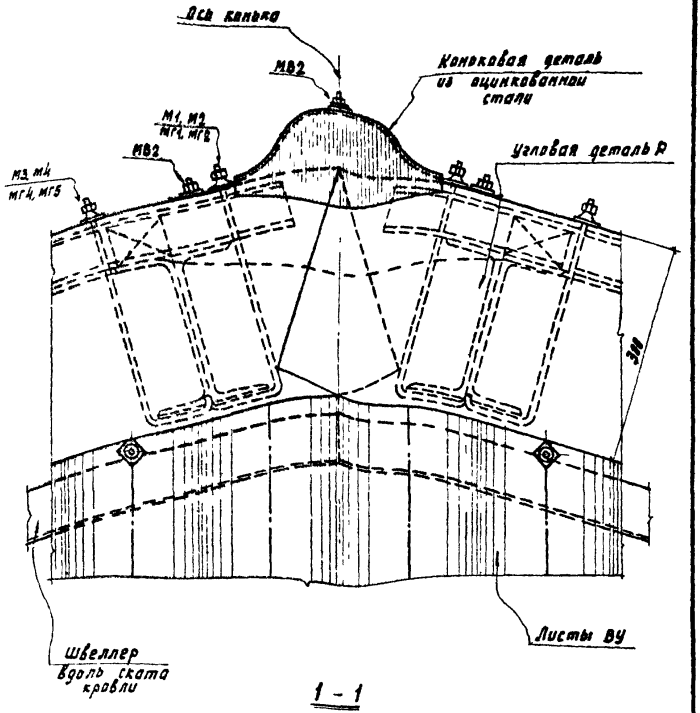

1 - 1

Рук. отдела ОК-1		Добромыслов	
Рук. группы		Гутникова	
Ст. инженер		Проскурякова	
Ст. техник		Комиссарова	

Госстрой СССР
ЦНИИПРОМЗДАНИЙ
Москва

ТДА	Детали покрытий из асбестоцементных волнистых листов ВУ по стальным прогонам	Серия 2.460-1	
1967	Примыкание конька покрытия к торцовой стене здания. Вид 1-1 детали 5.	Выпуск 2	Лист 11

10262-02 21

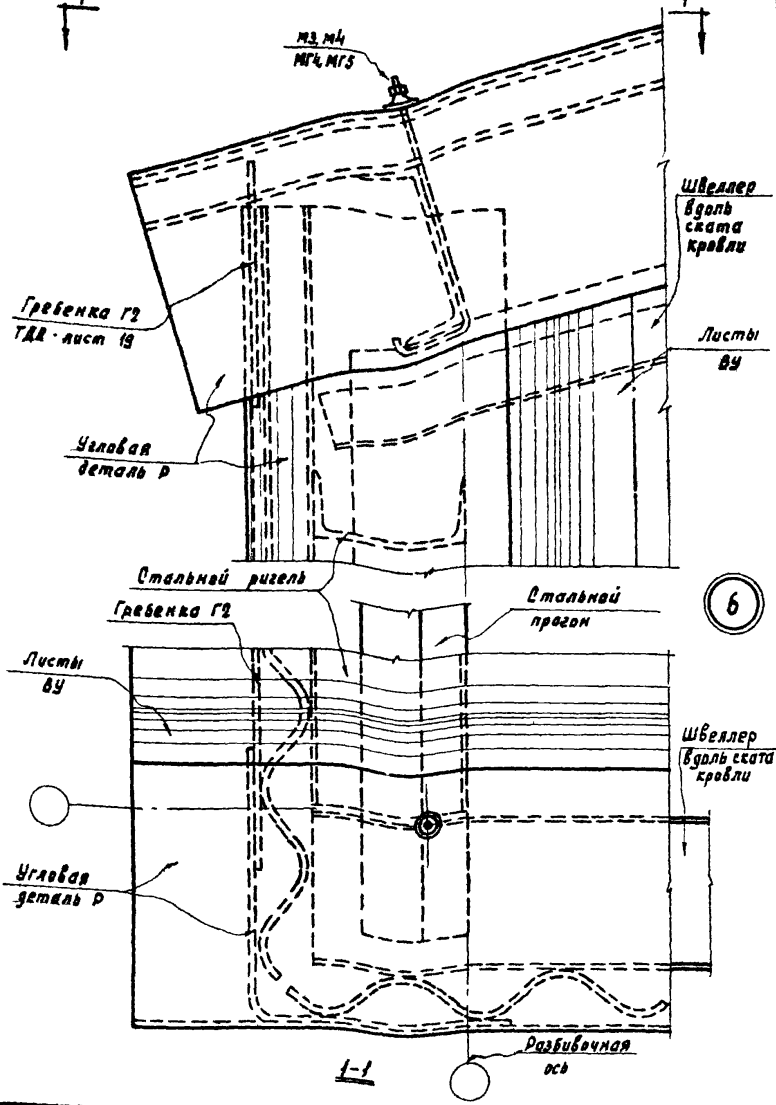

Рук. отдела ОН		Добромыслов	
Рук. группы		Гутникова	
Ст. инженер		Проскурякова	
Ст. техник		Комиссарова	

Госстрой СССР
ЦНИИПРОМЗДАНИЙ
Москва

ТДА	Детали покрытий из асбестоцементных волнистых листов ВУ по стальным прогонам	Серия 2. 460-1	
1967	Деталь 6. Сопряжение кровли и стены у карниза в торце здания.	Выпуск 2	Лист 12

10262-02 22

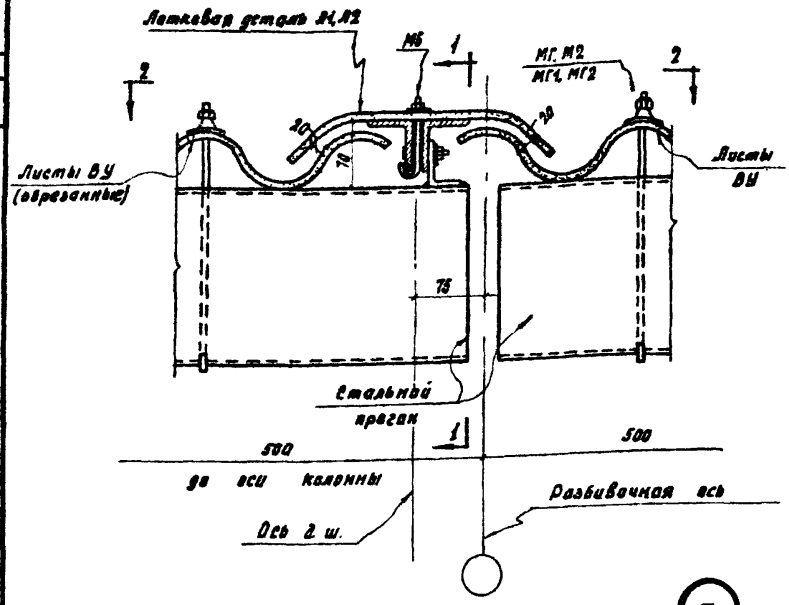

7

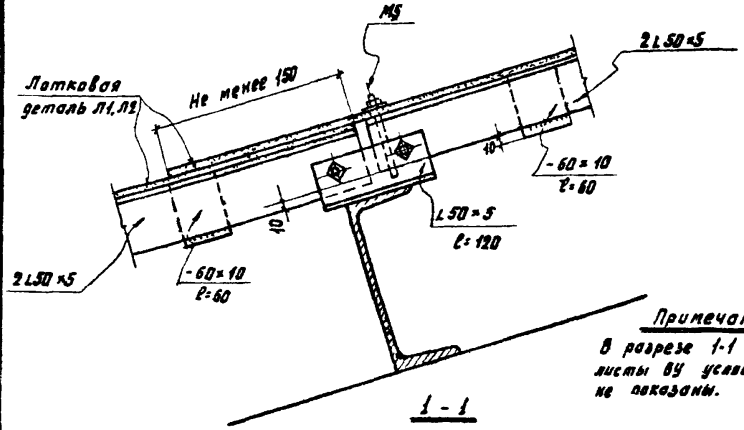

Примечание:
В разрезе 1-1 листы ВУ условно не показаны.

ТДА	Детали покрытий из асбестоцементных волнистых листов ВУ по стальным прогонам	Серия 2 460-1	
1967	Деталь 7. Деформационный шов.	Выпуск 2	Лист 13

Рук. отдела ПК-1 — Добромыслов
Рук. группы — Гутникова
Ст. инженер — Проскурякова
Ст. техник — Комиссарова

Госстрой СССР
ЦНИИПРОМЗДАНИЙ
Москва

10262-02 23

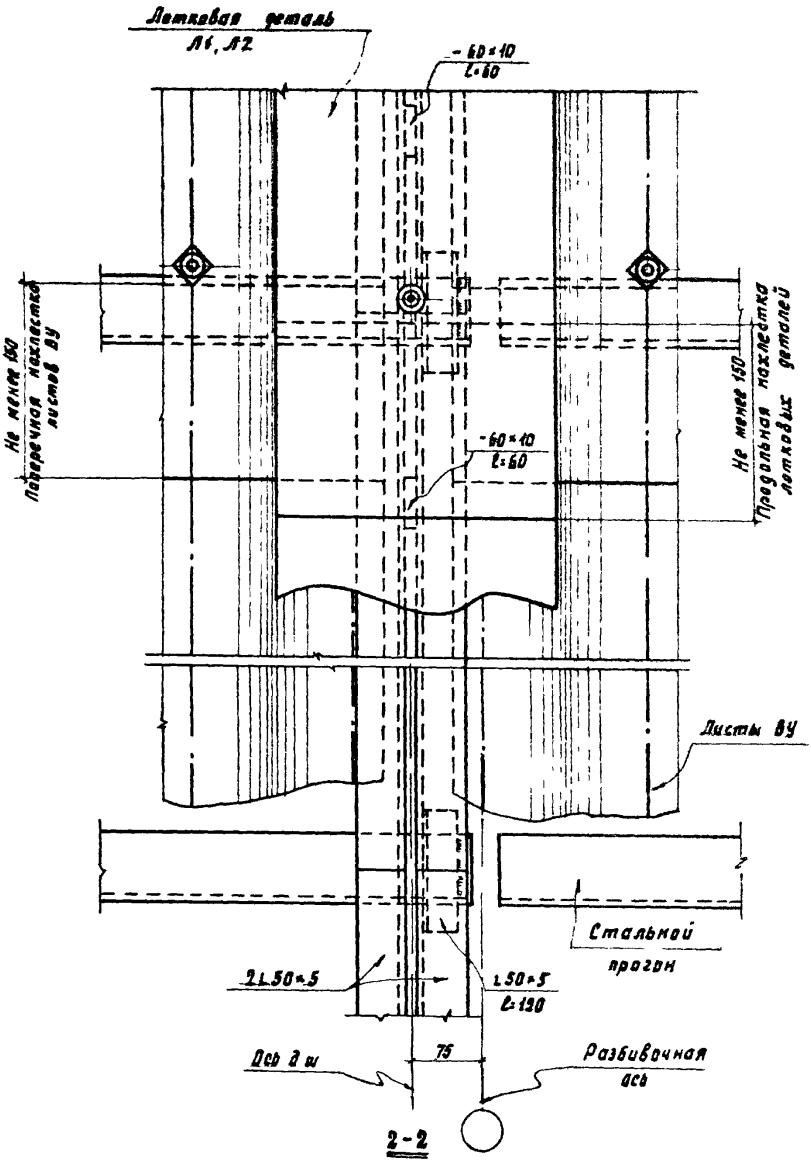

2-2

ТДА	Детали покрытий из асбестоцементных волнистых листов ВУ по стальным прогонам	Серия 2.460-1	
1967	Деформационный шов. Вид 2-2 детали 7.	Выпуск 2	Лист 14

Госстрой СССР
ЦНИИПРОМЗДАНИЙ
Москва

Рук. отдела ОК		Добромыслов
Рук. группы		Гутникова
Ст. инженер		Комиссарова
Ст. техник		Комиссарова

10262-02 24

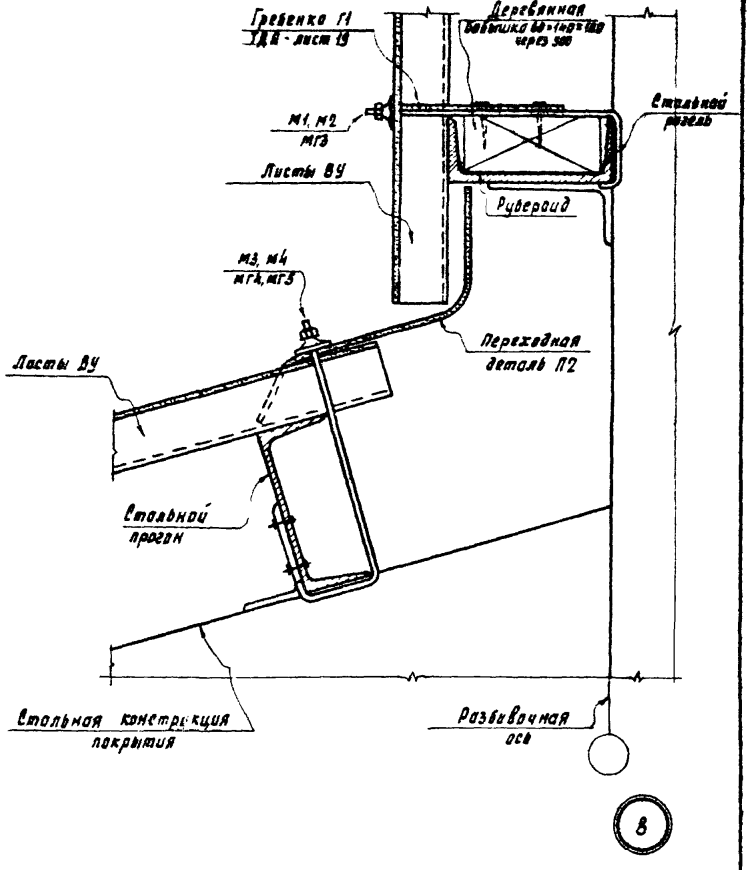

Рук. отд. ОН-1		Добромыслов	
Рук. группы		Гутникова	
Ст. инженер		Проскурякова	
Ст. техник		Комиссарова	

Госстрой СССР
ЦНИИПРОМЗДАНИЙ
Москва

ТДА	Детали покрытий из асбестоцементных волнистых листов ВУ по стальным прогонам	Серия 2. 460-1	
1967	Деталь В. Примыкание ската покрытия к стене из листов ВУ.	Выпуск 2	Лист 15

10262-02 25

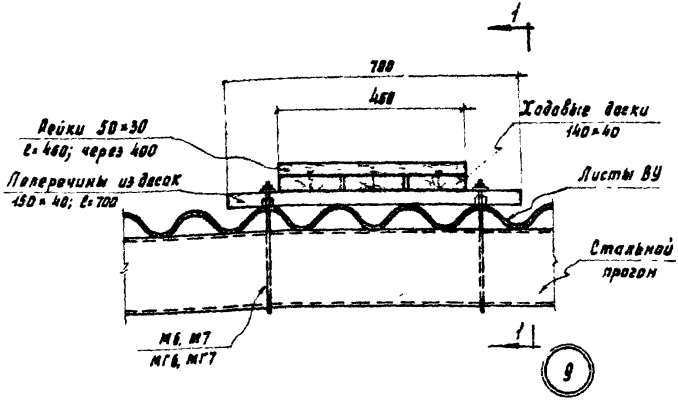

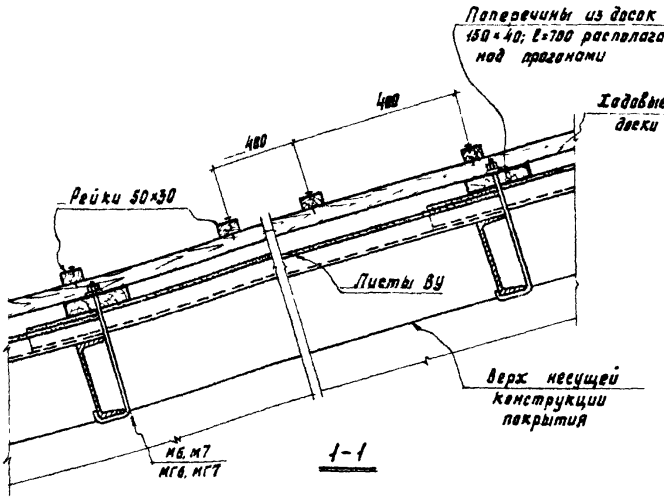

Рук. отд. ин-т		Гутникова	
Рук. группы		Проскурякова	
Ст. инженер		Комиссарова	
Ст. техник			

Госстрой СССР
ЦНИИПРОМЗДАНИЙ
Москва

ТДА	Детали покрытий из асбестоцементных волнистых листов ВУ по стальным прогонам	Серия 2. 460-1	
1967	Деталь 9. Рабочий ход вдоль скота покрытия.	Выпуск 2	Лист 16

10262-02 26

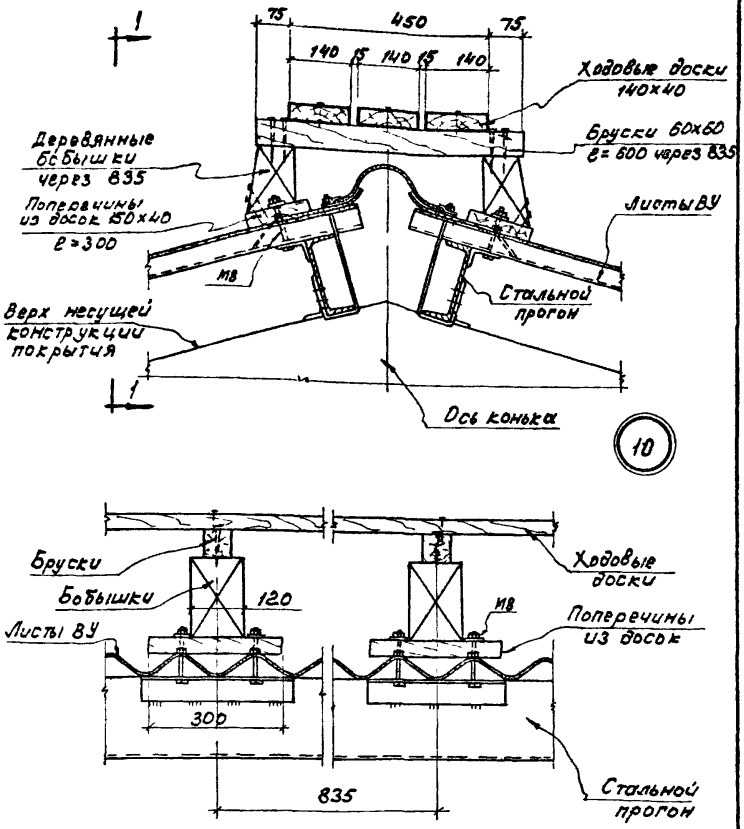

ТДА	Детали покрытий из асбестоцементных волнистых листов ВУ по стальным прогонам	Серия 2.460-1	
1967	Деталь 10. Рабочий ход вдоль конька.	Выпуск 2	Лист 17

Госстрой СССР ЦНИИПРОМЗДАНИЙ Москва

Рук. отд. ОК-1 Рук. группы Ст. инженер Ст. техник

Добромыслов Гутникова Проскурякова Комиссарова

10262-02 21

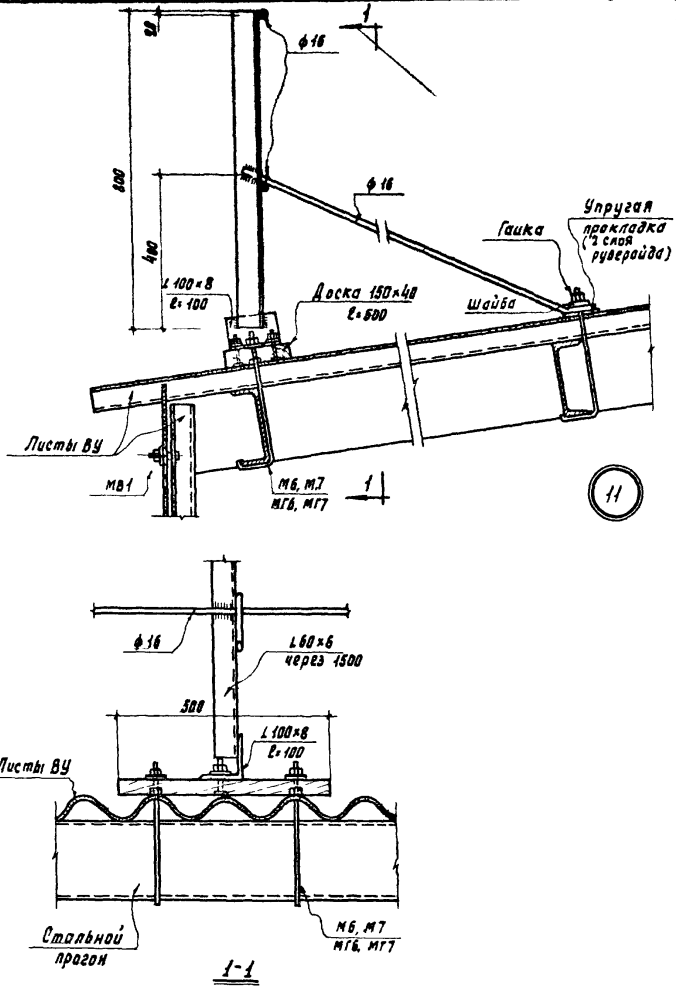

Рук. отдела ИНТ			
Рук. группы		Гутникова	
Ст. инженер		Проскурякова	
Ст. техник		Комиссарова	

Госстрой СССР
ЦНИИПРОМЗДАНИЙ
Москва

ТДА	Детали покрытий из асбестоцементных волнистых листов ВУ по стальным прогонам	Серия 2.460-1	
1967	Деталь 11. Устройство ограждения на кровле.	Выпуск 2	Лист 18

10262-02 28

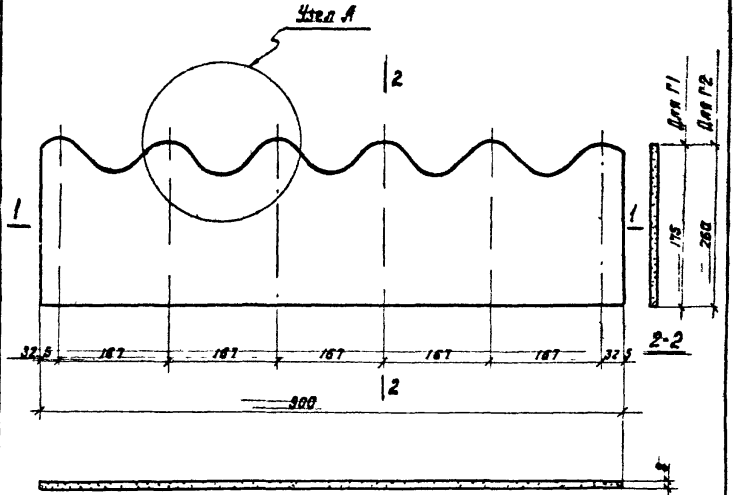

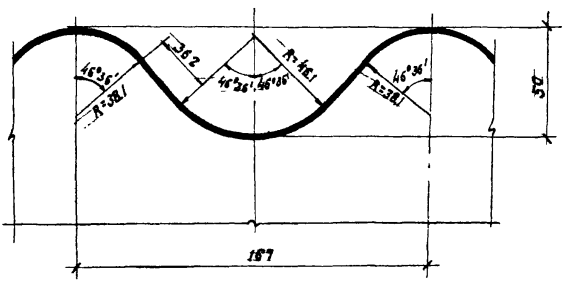

Узел А

Рук. отдела ОК-1	Дворотыслов		
Рук. группы	Кутникова		
Ст. инженер	Дворецкая		
Ст. техник	Комиссарова		

Госстрой СССР
ЦНИИПРОМЗДАНИЙ
Москва

ТДА	Детали покрытий из асбестоцементных волнистых листов ВУ по стальным прогонам	Серия 2.460-1
1967	Асбестоцементные гребенки Г1 и Г2.	Выпуск 2 / Лист 19

Номенклатура креплений

Марка крепления	Состав марки	Кол-во элементов	Вес 1000 шт. в кг	Вес марки 1000 шт. в кг	Марка крепления	Состав марки	Кол-во элементов	Вес 1000 шт. в кг	Вес марки 1000 шт. в кг
1	2	3	4	5	1	2	3	4	5
М1	К1	1	158,0	169,0	М5	К3	1	37,0	46,2
	Г	1	5,0			Г	1	5,0	
	Ш1	1	11,0			Ш3	1	2,2	
	ПМ1	1	3,0			ПМ2	1	1,0	
М2	К2	1	158,0	177,0	М6	К1	1	150,0	163,2
	Г	1	5,0			Г	2	5,0	
	Ш1	1	11,0			Ш3	1	2,2	
	ПМ1	1	3,0			ПМ2	1	1,0	
М3	К1	1	150,0	167,2	М7	К2	1	158,0	171,2
	Г	2	5,0			Г	2	5,0	
	Ш2	1	4,2			Ш3	1	2,2	
	ПМ2	3	1,0			ПМ2	1	1,0	
М4	К2	1	158,0	175,2	М8	Б	1	44,2	57,4
	Г	2	5,0			Г	2	5,0	
	Ш2	1	4,2			Ш3	1	2,2	
	ПМ2	3	1,0			ПМ2	1	1,0	

Продолжение на листе 21

ТДА	Детали покрытий из асбестоцементных волнистых листов ВУ по стальным прогонам	Серия 2.460-1	
1967	Номенклатура креплений.	Выпуск 2	Лист 20

Рук. отд. ОК-1 — Рук. группы — Ст. инженер — Ст. техник

Гутникова — Проскуракова — Комиссарова

Госстрой СССР ЦНИИПРОМЗДАНИЙ Москва

10262-02 30

Номенклатура креплений (Продолжение)

1	2	3	4	5	1	2	3	4	5
МГ1	КГ1	1	171,0	190,0	МГ7	КГ2	1	270,0	283,2
	Г	1	5,0			Г	2	5,0	
	Ш1	1	11,0			Ш3	1	2,2	
	ПМ1	1	3,0			ПМ2	1	1,0	
МГ2	КГ2	1	270,0	289,0	МВ1	В1	1	16,3	34,5
	Г	1	5,0			Г	2	5,0	
	Ш1	1	11,0			Ш2	1	4,2	
	ПМ1	1	3,0			ПМ2	4	1,0	
МГ4	КГ1	1	171,0	188,2	МВ2	В2	1	13,0	27,2
	Г	2	5,0			Г	2	5,0	
	Ш2	1	4,2			Ш3	1	2,2	
	ПМ2	3	1,0			ПМ2	2	1,0	
МГ5	КГ2	1	270,0	287,2	МВ4	В1	1	16,3	65,3
	Г	2	5,0			Г	2	5,0	
	Ш2	1	4,2			С	1	35,0	
	ПМ2	3	1,0			ПМ2	4	1,0	
МГ6	КГ1	1	171,0	184,2					
	Г	2	5,0						
	Ш3	1	2,2						
	ПМ2	1	1,0						

Госстрой СССР
ЦНИИПРОМЗДАНИЙ
Москва

Рук. отдела ОН-1 — Добромыслов
Рук. группы — Гутникова
Ст. инженер — Проскурякова
Ст. техник — Комиссарова

ТДА	Детали покрытий из асбестоцементных волнистых листов ВУ по стальным прогонам	Серия 2. 460-1	
1967	Номенклатура креплений (продолжение).	Выпуск 2	Лист 21

10262-02 31

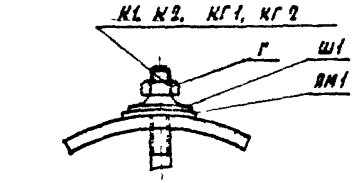

М1, М2, МГ1, МГ2

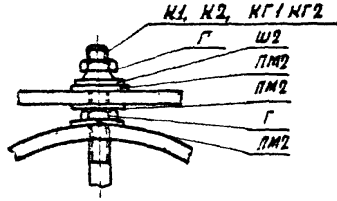

М3, М4, МГ4, МГ5

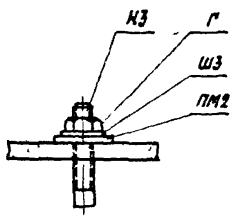

М5

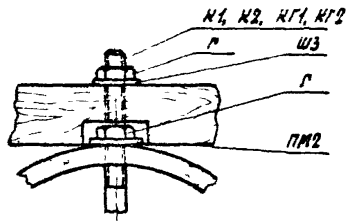

М6, М7, МГ6, МГ7

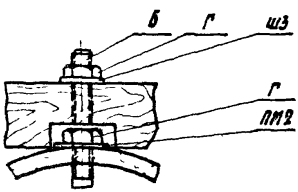

М8

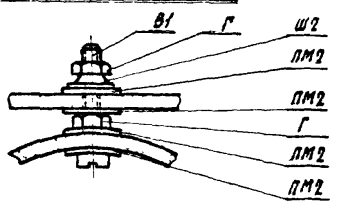

МВ1

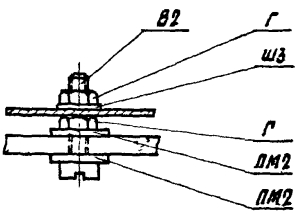

МВ2

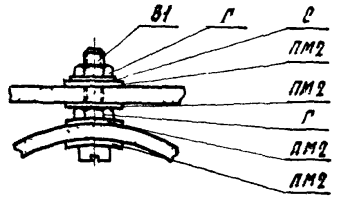

МВ4

Рук. отдела ОК1		Гутникова	
Рук. группы		Проскурякова	
Ст. инженер		Комиссарова	
Ст. техник			

Госстрой СССР
ЦНИИПРОМЗДАНИЙ
Москва

ТДА	Детали покрытий из асбестоцементных волнистых листов ВУ по стальным прогонам	Серия 2. 460-1	
1967	Узлы креплений.	Выпуск 2	Лист 22

10262-02 32

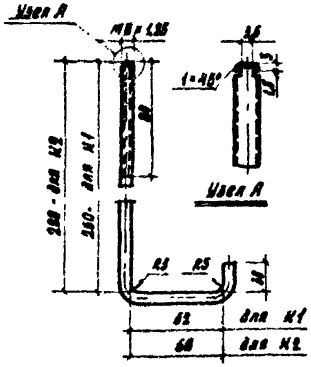

Крюки К1, К2

(для крепления к прокатным швеллерам [14, 16])

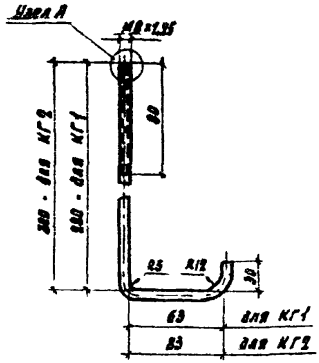

Крюки КГ1, КГ2

(для крепления к гнутым швеллерам [160×60×4, [180×80×4)

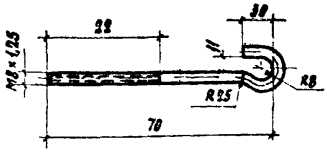

Крюк К3

(для крепления к уголкам)

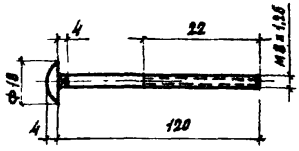

Болт Б

(ГОСТ 7802-62)

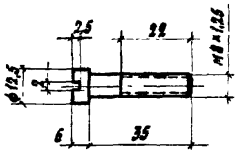

В1

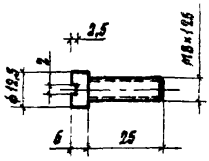

В2

Винты В1 и В2 (ГОСТ 1491-62)

ТДА	Детали покрытий из асбестоцементных волнистых листов ВУ по стальным прогонам	Серия 2. 460-1	
1967	Детали креплений	Выпуск 2	Лист 23

Госстрой СССР
ЦНИИПРОИЗДАНИЯ
Москва

Рук. отдела ОК 1 — Добромыслов
Рук. группы — Гутникова
Ст. инженер — Проскуряко
Ст. техник — Комиссарова

10262-02 33

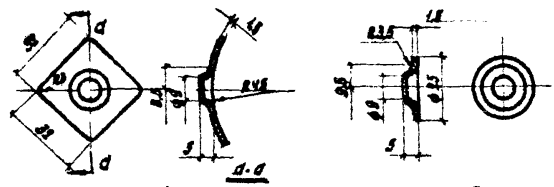

Ш1 Ш2

Шайбы Ш1 и Ш2 (штампованные)

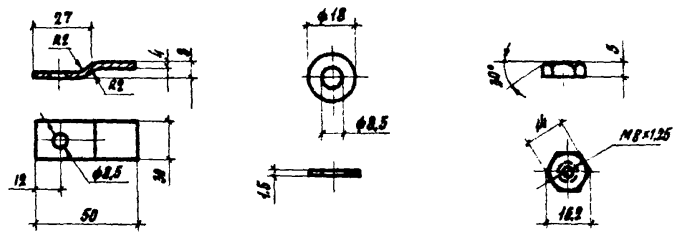

Скоба С

Шайба Ш3 (ГОСТ 11371-66)

Гайка Г (ГОСТ 5916-62)

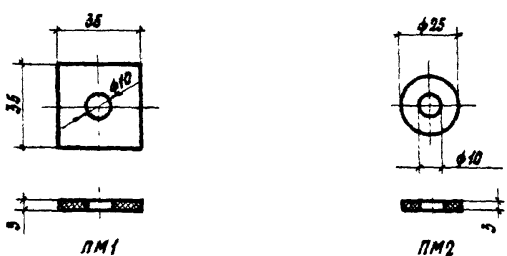

ПМ1 ПМ2

Прокладки мягкие ПМ1 и ПМ2 (2 слоя рубероида)

ТДА	Детали покрытий из асбестоцементных волнистых листов ВУ по стальным прогонам	Серия 2.460-1	
1967	Детали креплений.	Выпуск 2	Лист 24

Рук. отдела вн-1 Гайкина
Рук. группы Проскурякова
Ст. инженер Комиссарова
Ст. техник

Госстрой СССР ЦНИИПРОМЗДАНИЙ Москва

10262-02 34

ДЕТАЛИ ПОКРЫТИЙ ИЗ АСБЕСТОЦЕМЕНТНЫХ ВОЛНИСТЫХ ЛИСТОВ ВУ ПО ДЕРЕВЯННЫМ ПРОГОНАМ

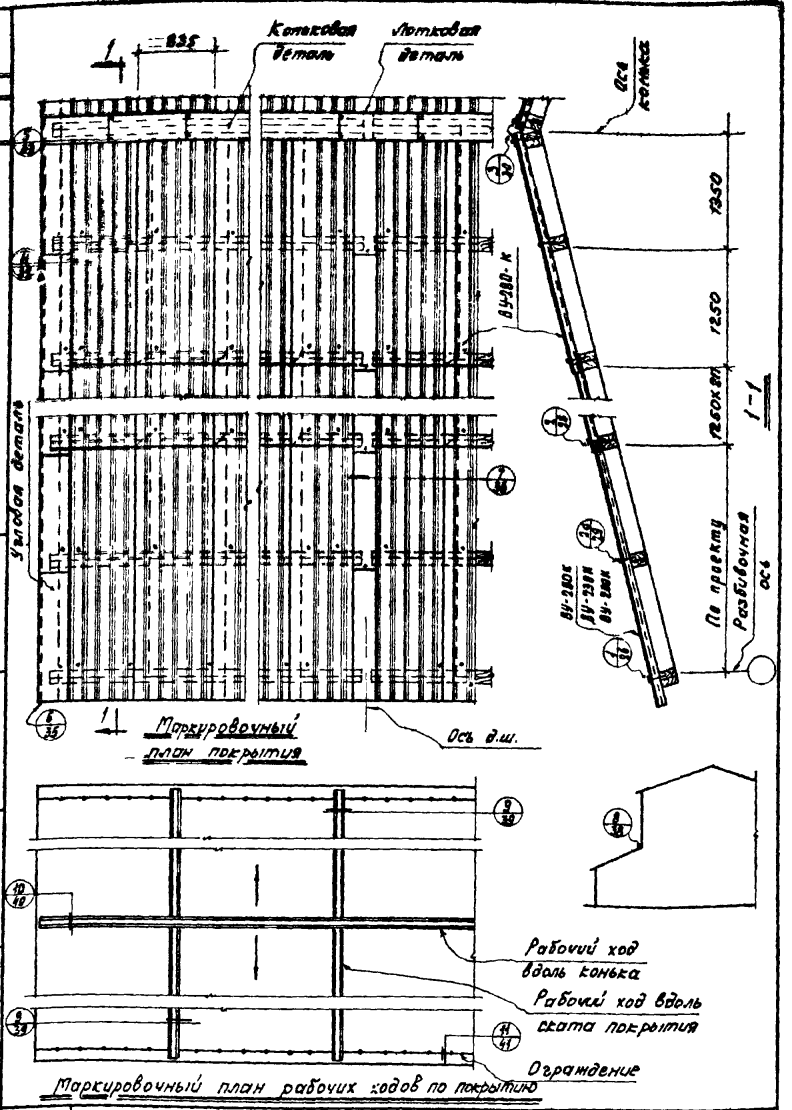

Рук. отд. ОК-1		Добротыплов	
Рук. группы		Рутникова	
Ст. инженер		Проскурякова	
Ст. техник		Комиссарова	

Госстрой СССР
ЦНИИПРОМЗДАНИЙ
Москва

ТДА	Детали покрытий из асбестоцементных волнистых листов ВУ по деревянным прогонам	Серия 2.460-1	
1967	Маркировочный план покрытия и рабочих ходов.	Выпуск 2	Лист 25

10262-02 36

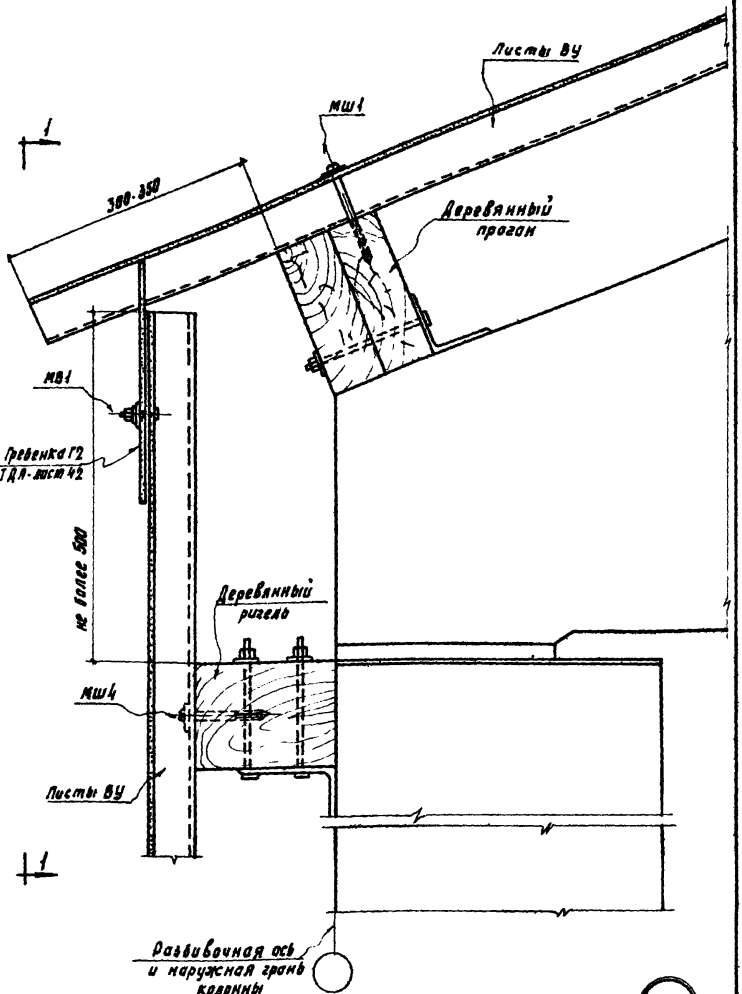

ТДА	Детали покрытий из асбестоцементных волнистых листов ВУ по деревянным прогонам	Серия 2.460-1	
1967	Деталь 1. Карниз продольной стены с нулевой привязкой.	Выпуск 2	Лист 26

Рук. группы — Проскурякова
Ст. инженер — Комиссарова
Ст. техник

ЦНИИПРОМЗДАНИЙ Москва

10262-02 37

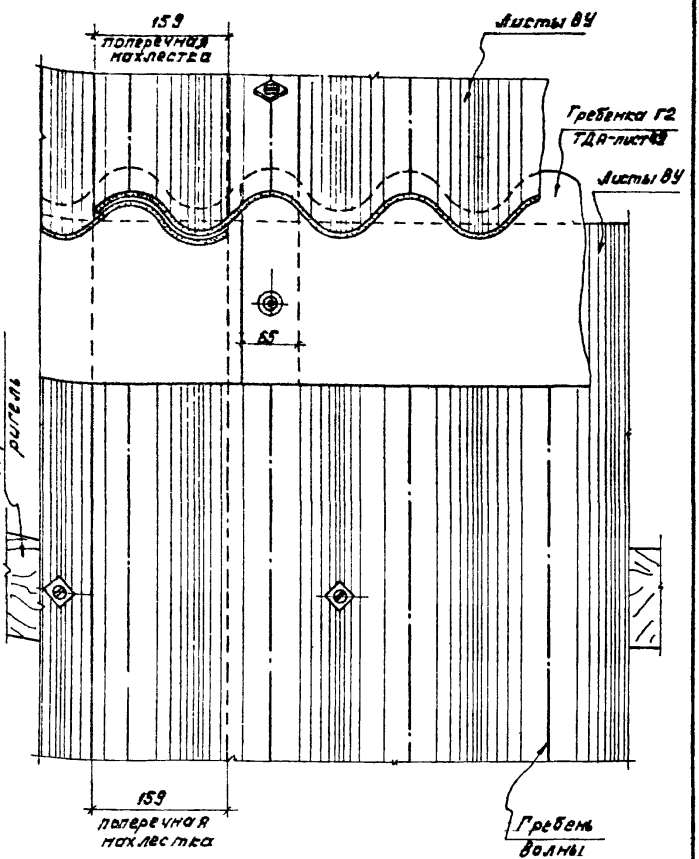

1 - 1

ТДА	Детали покрытий из асбестоцементных волнистых листов ВУ по деревянным прогонам	Серия 2.460-1	
1957	Карниз продольной стены. Вид 1-1 детали 1.	Выпуск 2	Лист 27

Госстрой СССР
ЦНИИПРОМЗДАНИЙ
Москва

Рук. отд. ОК-1 — Добромыслов
Рук. группы — Рутникова
Ст. инженер — Проскуряков
Ст. техник — Комиссарова

10262-02 38

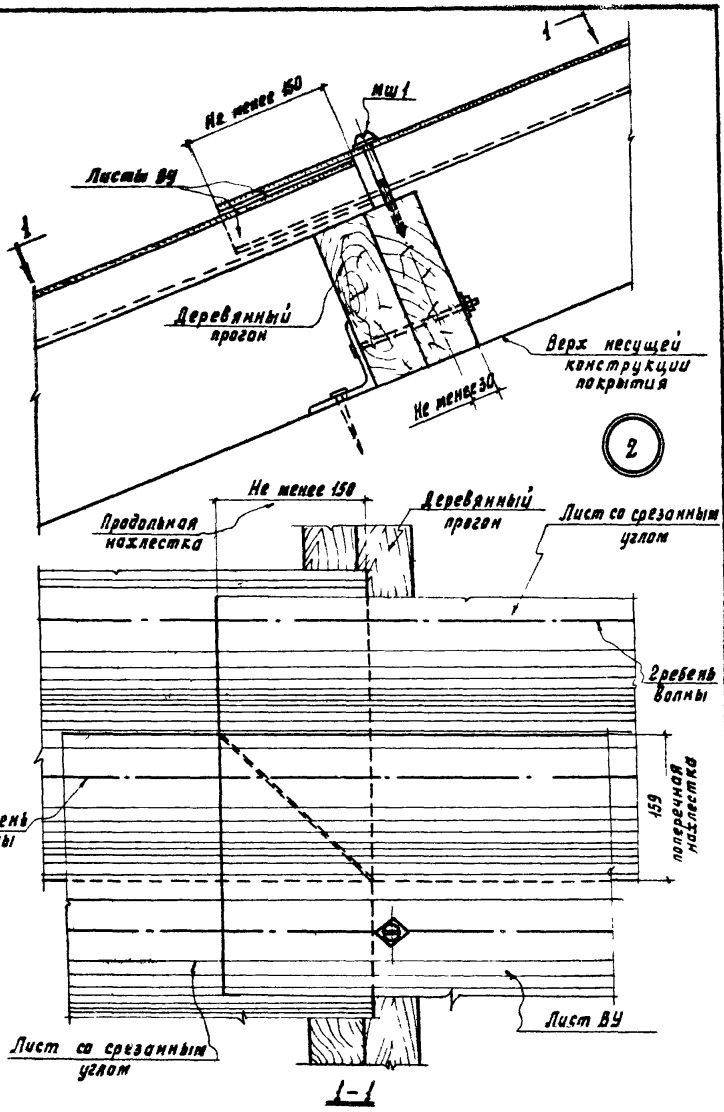

ТДА	Детали покрытий из асбестоцементных волнистых листов ВУ по деревянным прогонам	Серия 2.460-1	
1967	Деталь 2 Крепление листов ВУ к прогонам.	Выпуск 2	Лист 28

Ст. техник Комиссарова

Москва

10262-02 39

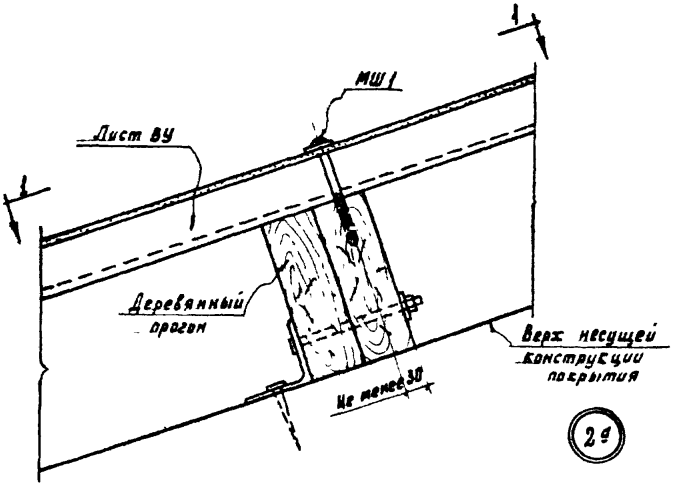

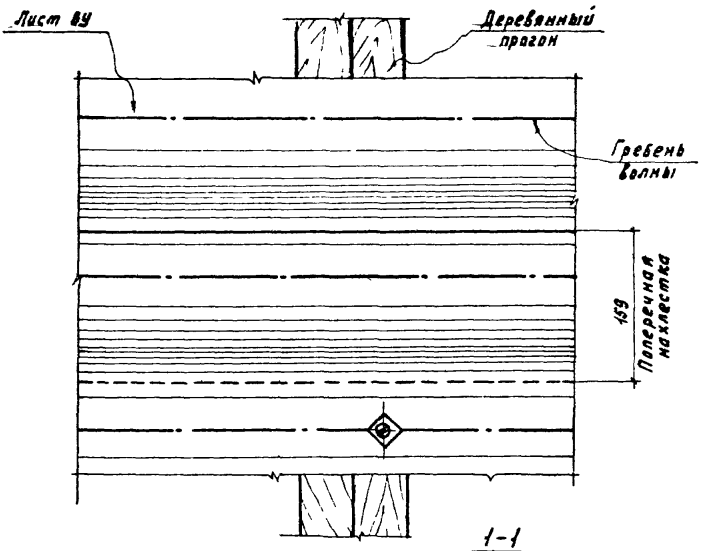

Гостстрой СССР ЦНИИПРОМЗДАНИЙ Москва	Рук. отдела ОН-1		Добромыслов
	Рук. группы		Гутникова
	Ст. инженер		Проскурякова
	Ст. техник		Комиссарова

ТДА	Детали покрытий из асбестоцементных волнистых листов ВУ по деревянным прогонам	Серия 2. 460-1	
1967	Деталь 2а. Крепление листов ВУ к прогонам.	Выпуск 2	Лист 29

10262-02 40

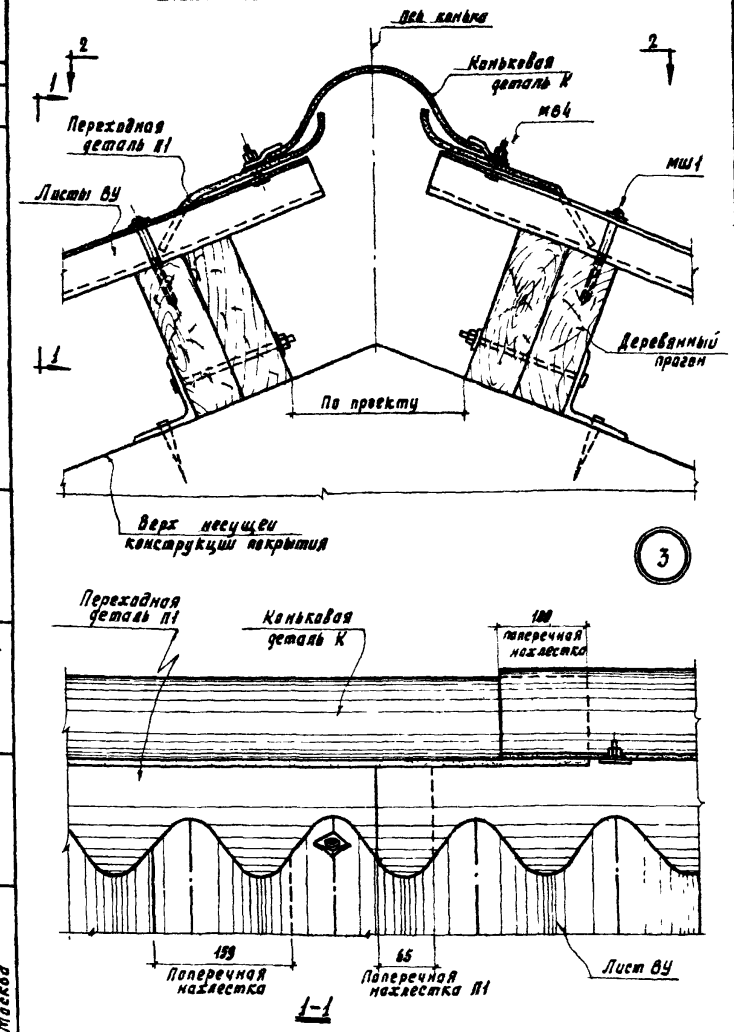

Рук. группы		Гутникова	
Ст. инженер		Проскурякова	
Ст. техник		Комиссарова	

Госстрой СССР
ЦНИИПРОМЗДАНИЙ
Москва

ТДА	Детали покрытий из асбестоцементных волнистых листов ВУ по деревянным прогонам	Серия 2.460-1	
1967	Деталь 3. Конек покрытия	Выпуск 2	Лист 30

10262-02 41

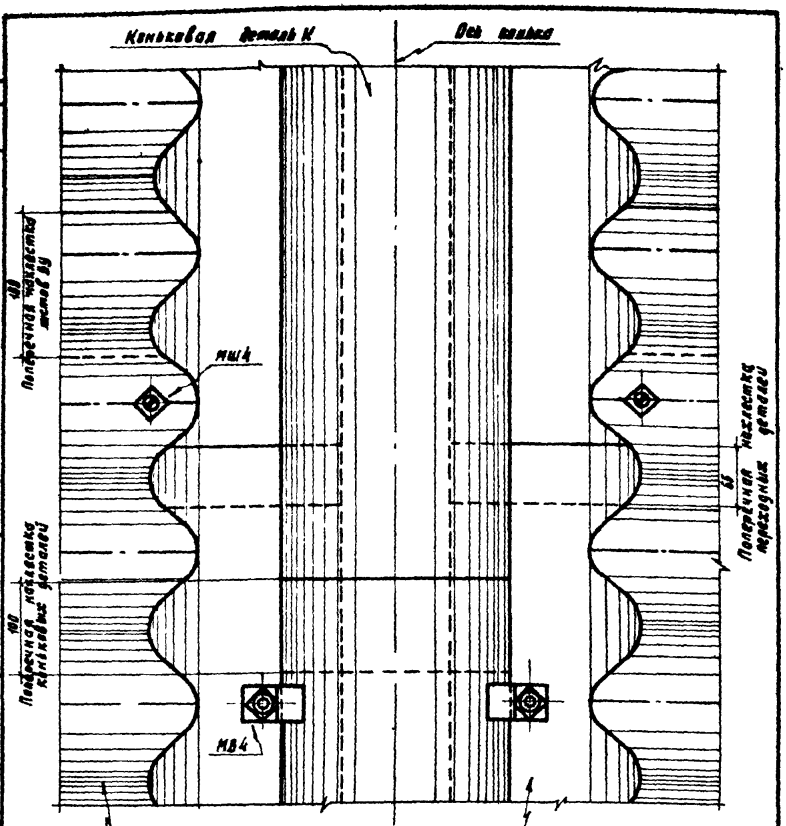

2–2

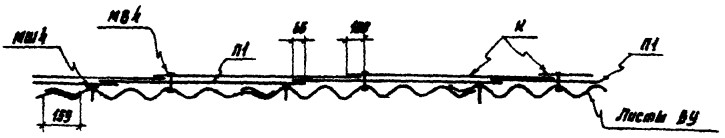

Пример крепления коньковых и переходных деталей

Рук. отд. ОК-1		Добромыслов	
Рук. группы		Гутникова	
Ст. инженер		Проскурякова	
Ст. техник		Комиссарова	

Госстрой СССР
ЦНИИПРОМЗДАНИЙ
Москва

ТДА	Детали покрытий из асбестоцементных волнистых листов ВУ по деревянным прогонам	Серия 2. 460-1	
1967	Конек покрытия. Вид 2-2 детали 3. Пример крепления коньковых и переходных деталей.	Выпуск 2	Лист 31

10262-02 42

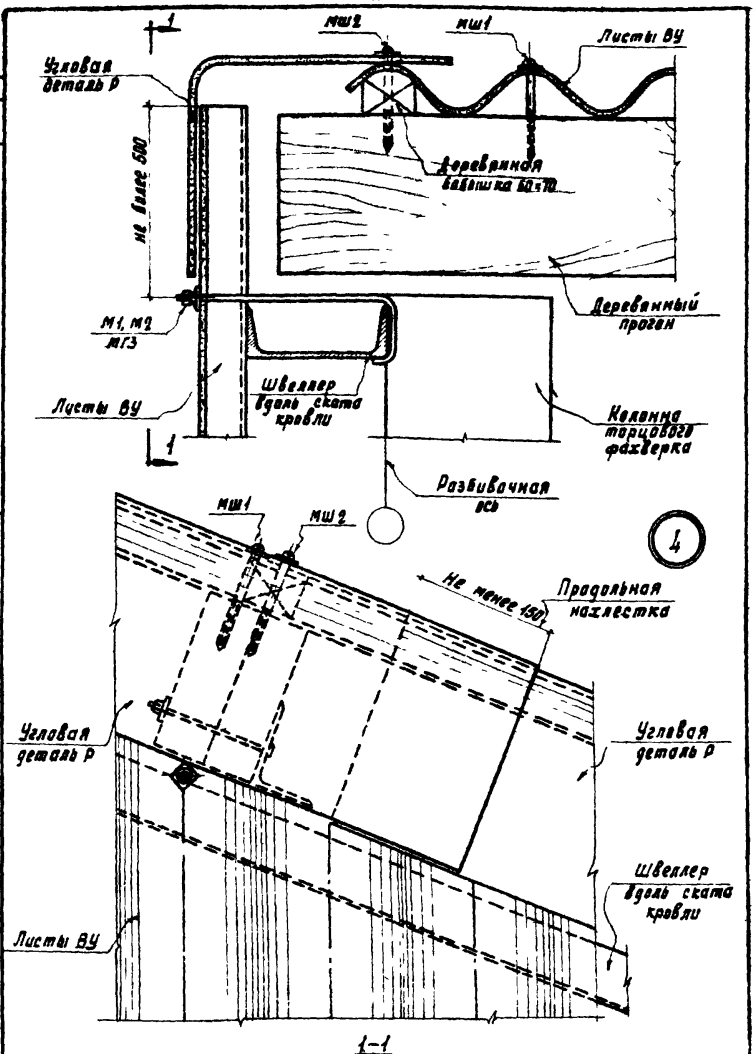

ТДА	Детали покрытий из асбестоцементных волнистых листов ВУ по деревянным прогонам	Серия 2. 460-1	
1967	Деталь 4. Примыкание ската покрытия к торцовой стене здания.	Выпуск 2	Лист 32

Рук. отдела ОК1 — Добромыслов
Рук. группы — Гутникова
Ст. инженер — Проскурякова
Ст. техник — Комиссарова

Госстрой СССР
ЦНИИПРОМЗДАНИЙ
Москва

10262-02 43

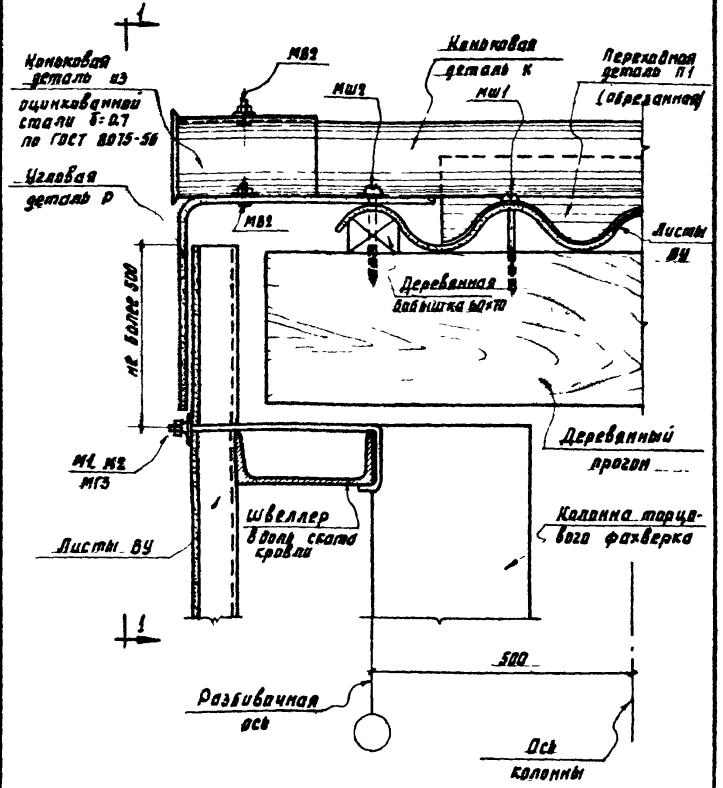

5

ТДА	Детали покрытий из асбестоцементных волнистых листов ВУ по деревянным прогонам	Серия 2.460-1	
1967	Деталь 5. Примыкание конька покрытия к торцовой стене здания.	Выпуск 2	Лист 33

Госстрой СССР
ЦНИИПРОИЗВОДНИЙ
Москва

Рук. отдела ОИ — Добромыслов
Рук. группы — Гутникова
Ст. инженер — Проскурякова
Ст. техник — Конисарова

10262-02 44

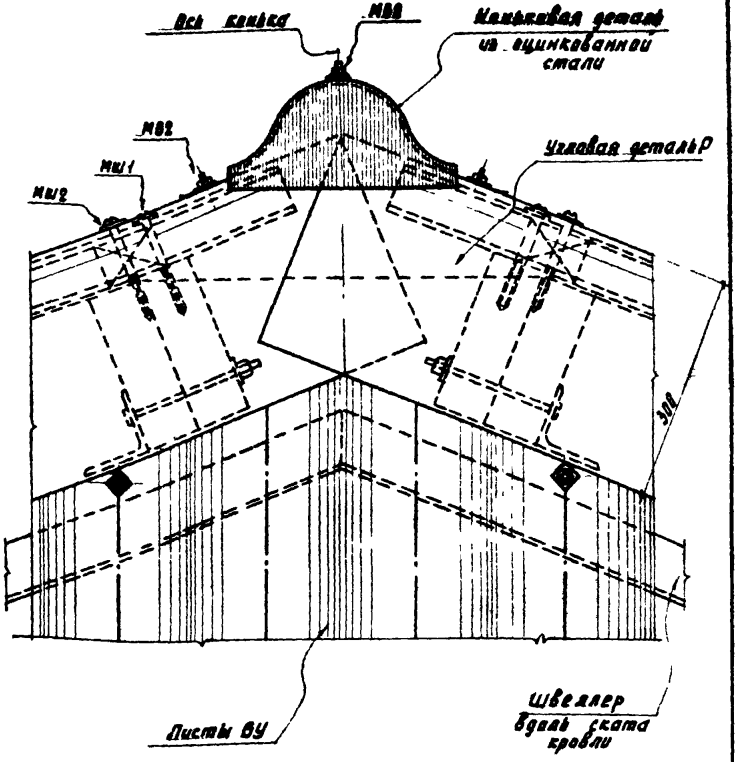

1 - 1

ТДА	Детали покрытий из асбестоцементных волнистых листов ВУ по деревянным прогонам	Серия 2.460-1	
1967	Примыкание конька покрытия к торцовой стене здания. Вид 1-1 детали 5	Выпуск 2	Лист 34

Рук. отдела вн. | Рук. группы | Ст. инженер | Ст. техник | Подрезмыслов | Гутникова | Проскурякова | Комиссарова

Госстрой СССР ЦНИИПРОМЗДАНИЙ Москва

10262-02 45

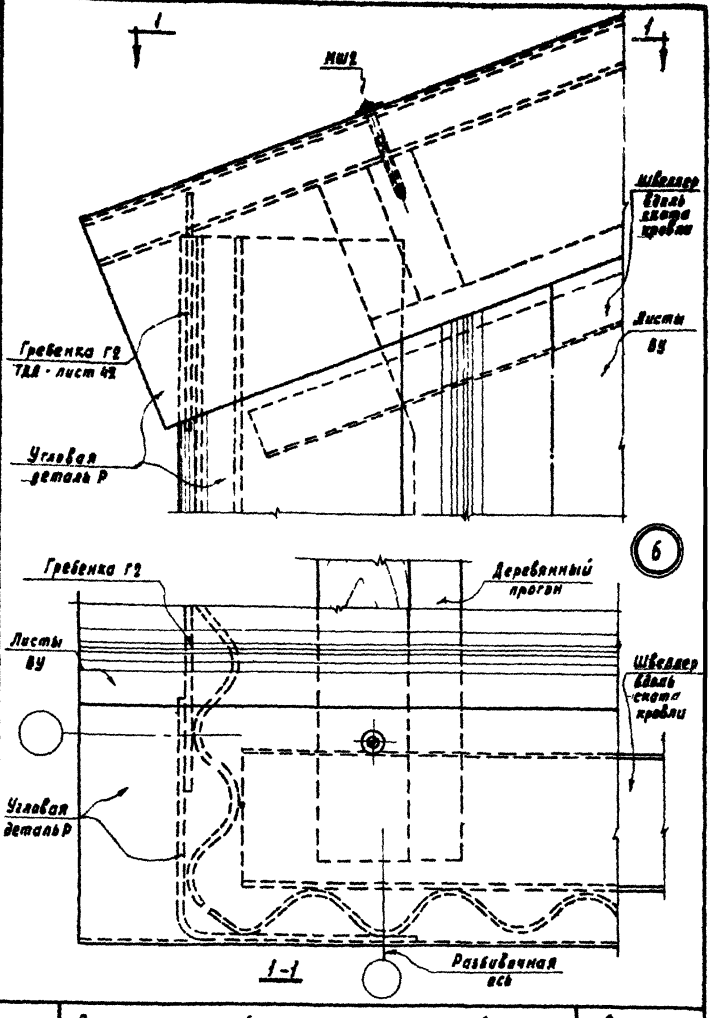

ТДА	Детали покрытий из асбестоцементных волнистых листов ВУ по деревянным прогонам	Серия 2.460-1	
1967	Деталь 6. Сопряжение кровли и стены у карниза в торце здания.	Выпуск 2	Лист 35

Госстрой СССР
ЦНИИПРОМЗДАНИЙ
Москва

Рук. отдела ок. 1 — Добромыслов
Рук. группы — Гутникова
Ст. инженер — Прокурякова
Ст. техник — Комиссарова

10262-02 46

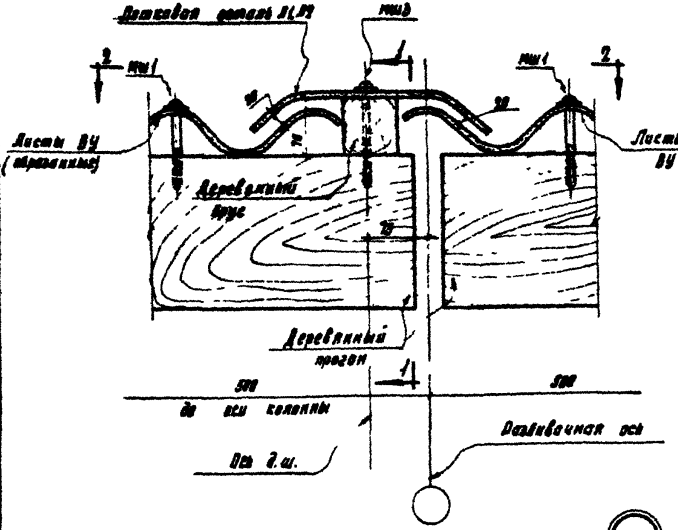

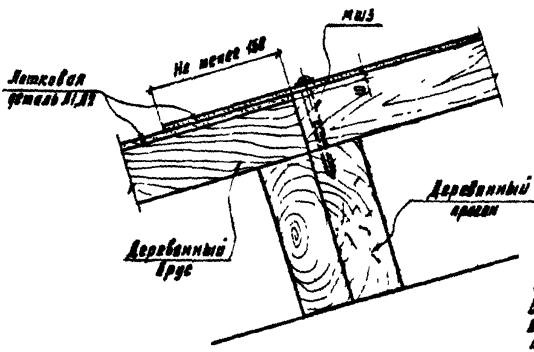

Примечание.

В разрезе 1-1 листы ВУ условно не показаны.

1-1

ТДА	Детали покрытий из асбестоцементных волнистых листов ВУ по деревянным прогонам	Серия 2.460-1	
1967	Деталь 7. Деформационный шов.	Выпуск 2	Лист 36

Гострой ССР ЦНИИПРОМЗДАНИЙ Москва

Рук. отдела ИКП — Гутникова
Рук. группы — Проскурякова
Ст. инженер — Комиссарова
Ст. техник

10262-02 47

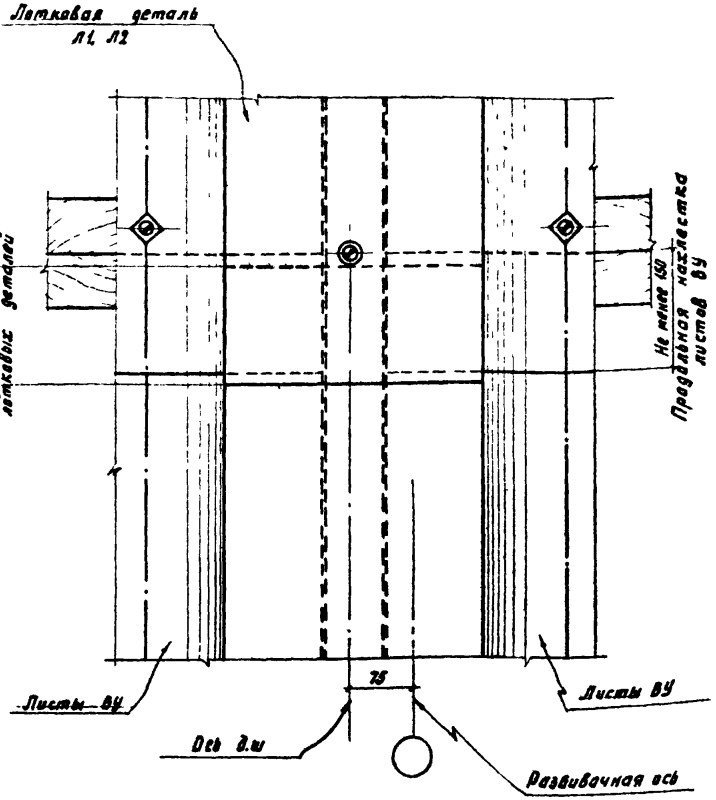

2 - 2

Рук. отдела № 1		Добромыслов	
Рук. группы		Гутникова	
Ст. инженер		Прескурякова	
Ст. техник		Комиссарова	

Госстрой СССР
ЦНИИПРОМЗДАНИЙ
Москва

ТДА	Детали покрытий из асбестоцементных волнистых листов ВУ по деревянным прогонам	Серия 2.460-1	
1967	Деформационный шов. Вид 2-2 детали 7.	Выпуск 2	Лист 37

10262-0248

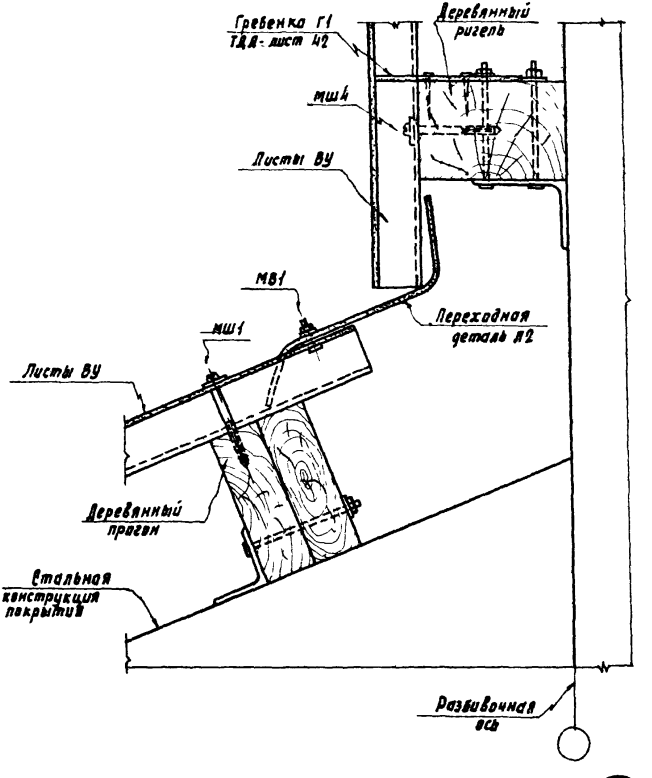

Рук. группы		Гутникова	
Ст. инженер		Проскурякова	
Ст. техник		Конисарова	

ЦНИИПРОМЗДАНИЙ
Москва

ТДА	Детали покрытий из асбестоцементных волнистых листов ВУ по деревянным прогонам	Серия 2. 460-1	
1967	Деталь В. Примыкание ската покрытия к стене из листов ВУ.	Выпуск 2	Лист 38

10262-02 49

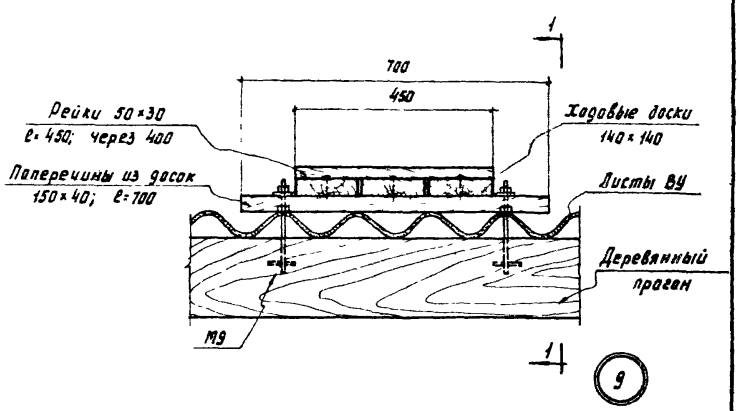

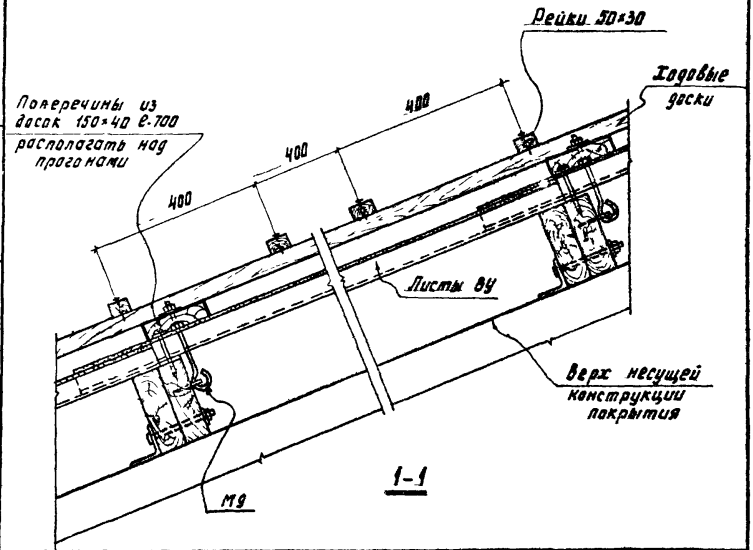

ТДА	Детали покрытий из асбестоцементных волнистых листов ВУ по деревянным прогонам	Серия 2.460-1	
1967	Деталь 9. Рабочий ход вдоль ската покрытия.	Выпуск 2	Лист 39

Госстрой СССР
ЦНИИПРОМЗДАНИЙ
Москва

Рук. отдела ОК 1 — Добромыслов
Рук. группы — Гутникова
Ст. инженер — Проскурякова
Ст. техник — Комиссарова

10262-02 50

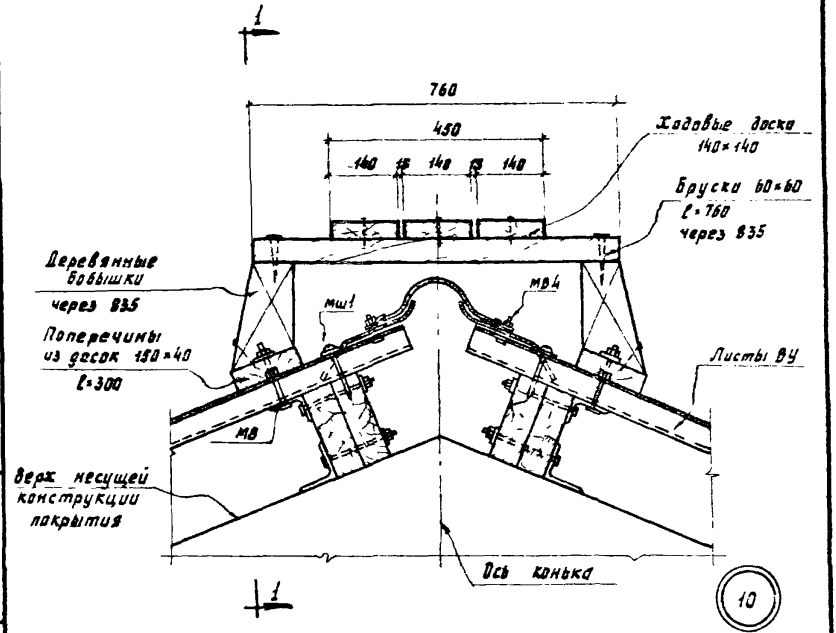

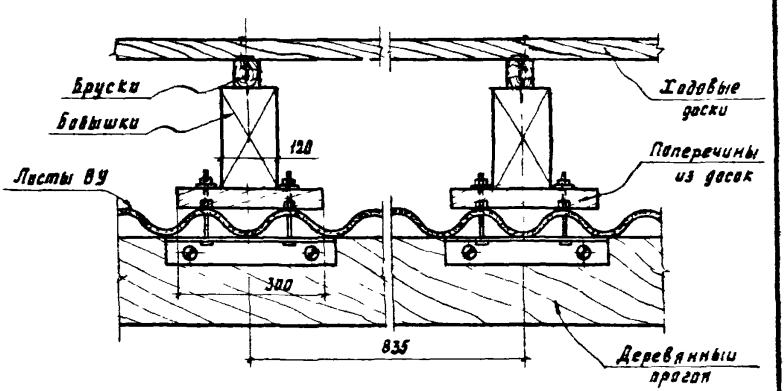

1 - 1

ТДА	Детали покрытий из асбестоцементных волнистых листов ВУ по деревянным прогонам	Серия 2.460-1	
1967г.	Деталь 10 Рабочий ход вдоль конька	Выпуск 2	Лист 49

Рук. группы — Гутникова
Ст. инженер — Проскурякова
Ст. техник — Комиссарова

Госстрой СССР ЦНИИПРОМЗДАНИЙ Москва

10262-02 51

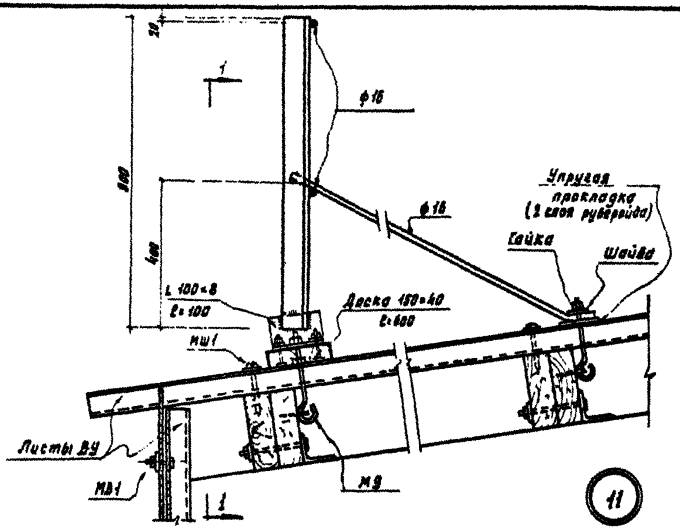

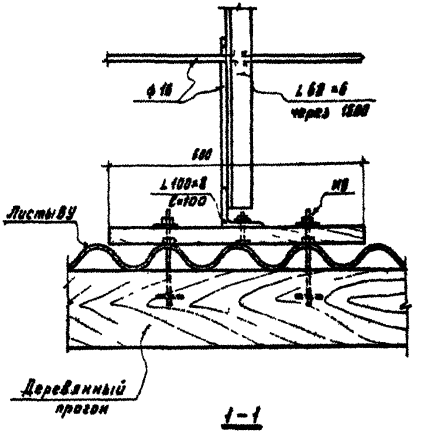

ТДА	Детали покрытий из асбестоцементных волнистых листов ВУ по деревянным прогонам	Серия 3.460-1	
1967	Деталь 11. Устройство ограждения на кровле.	Выпуск 2	Лист 41

Рук. отдела ОСП — Добромыслов
Рук. группы — Гутникова
Ст. инженер — Проскурякова
Ст. техник — Комиссарова

Госстрой СССР
ЦНИИПРОМЗДАНИЙ
Москва

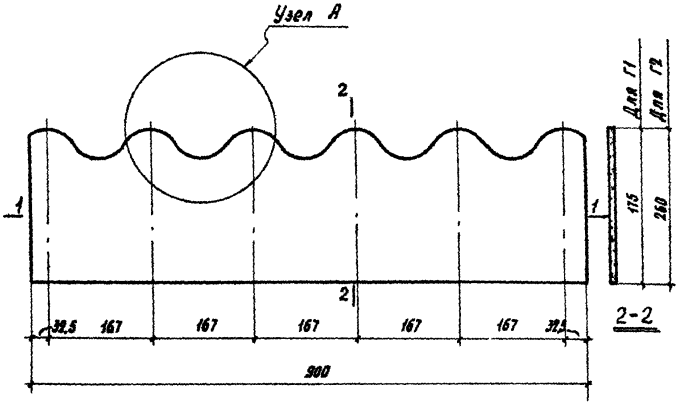

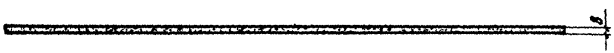

1-1

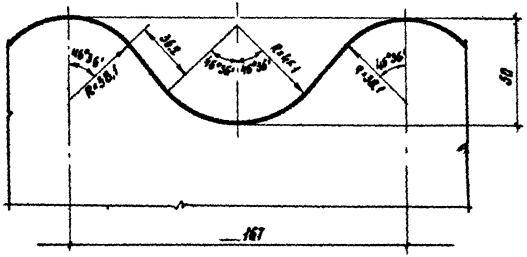

Узел А

ТДА	Детали покрытий из асбестоцементных волнистых листов ВУ по деревянным прогонам	Серия 2.460-1	
1967	Асбестоцементные гребенки Г1 и Г2.	Выпуск 9	Лист 42

Гостроя СССР
ЦНИИПРОИЗДАНИЙ
Москва

Рук. отдела ... Гутникова
Рук. группы ... Проскурякова
Ст. инженер ... Комиссарова
Ст. техник ...

10262-02 53

Номенклатура креплений

Марка крепления	Состав марки	Кол-во элементов	Вес 1000 шт. в кг	Вес марки 1000 шт. в кг
1	2	3	4	5
МШ1	ШП1	1	38,5	52,5
	Ш1	1	11,0	
	ПМ1	1	3,0	
	ШП1	1	38,5	
МШ2	Ш2	1	4,2	42,7
	ПМ2	1	1,0	
МШ3	ШП1	1	38,5	41,7
	Ш3	1	2,2	
	ПМ2	1	1,0	
М8	Б	1	44,2	57,4
	Г	2	5,0	
	Ш3	1	2,2	
	ПМ2	1	1,0	
М9	К4	1	74,0	87,2
	Г	2	5,0	
	Ш3	1	2,2	
	ПМ2	1	1,0	

Марка крепления	Состав марки	Кол-во элементов	Вес 1000 шт. в кг	Вес марки 1000 шт. в кг
1	2	3	4	5
МВ1	В1	1	16,3	34,5
	Г	2	5,0	
	Ш2	1	4,2	
	ПМ2	4	1,0	
МВ2	В2	1	13,0	27,2
	Г	2	5,0	
	Ш3	1	2,2	
	ПМ2	2	1,0	
МВ4	В1	1	16,3	65,3
	Г	2	5,0	
	С	1	35,0	
	ПМ2	4	1,0	

Госстрой СССР ЦНИИЭПсельстрой Москва

Рук. отдела инж. Добротвинов
Рук. группы инж. Устинков
Ст. инженер инж. Гросман
Ст. техник техник Зык

ТДА	Детали покрытий из асбестоцементных волнистых листов ВУ по деревянным прогонам	Серия 2.460-1	
1967	Номенклатура креплений.	Выпуск 2	Лист 45

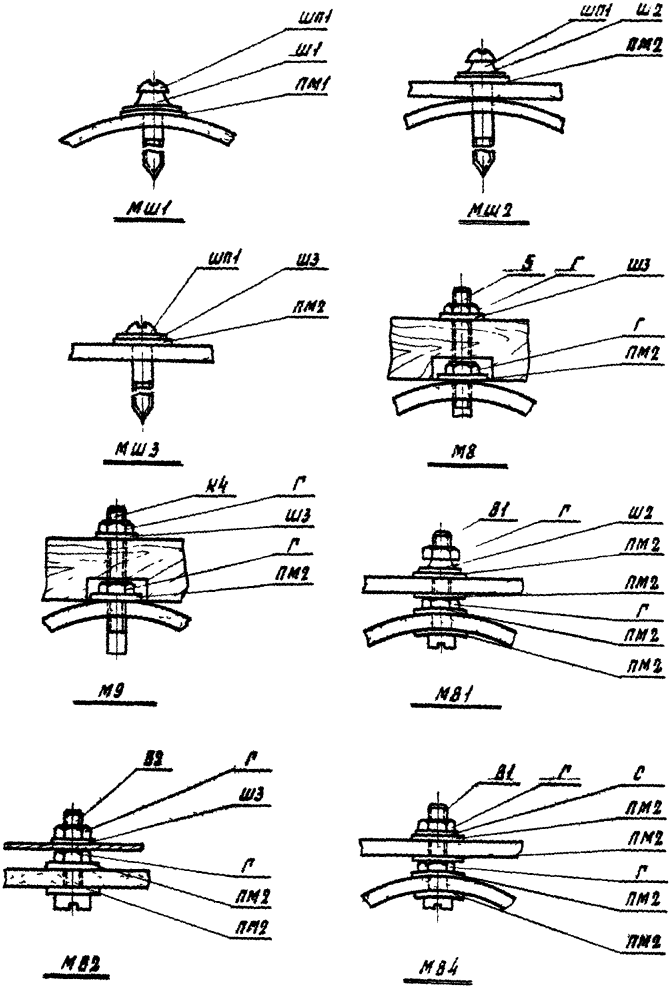

ТДА	Детали покрытий из асбестоцементных волнистых листов ВУ по деревянным прогонам	Серия 2. 460-1	
1967	Узлы креплений	Выпуск 2	Лист 44

Гусстрой ССР
ЦНИИПРОМЗДАНИЙ
Москва

Рук. отдела ... Гутникова
Рук. группы Проскурякова
Ст. инженер Зыкова
Ст. техник

10262-02 55

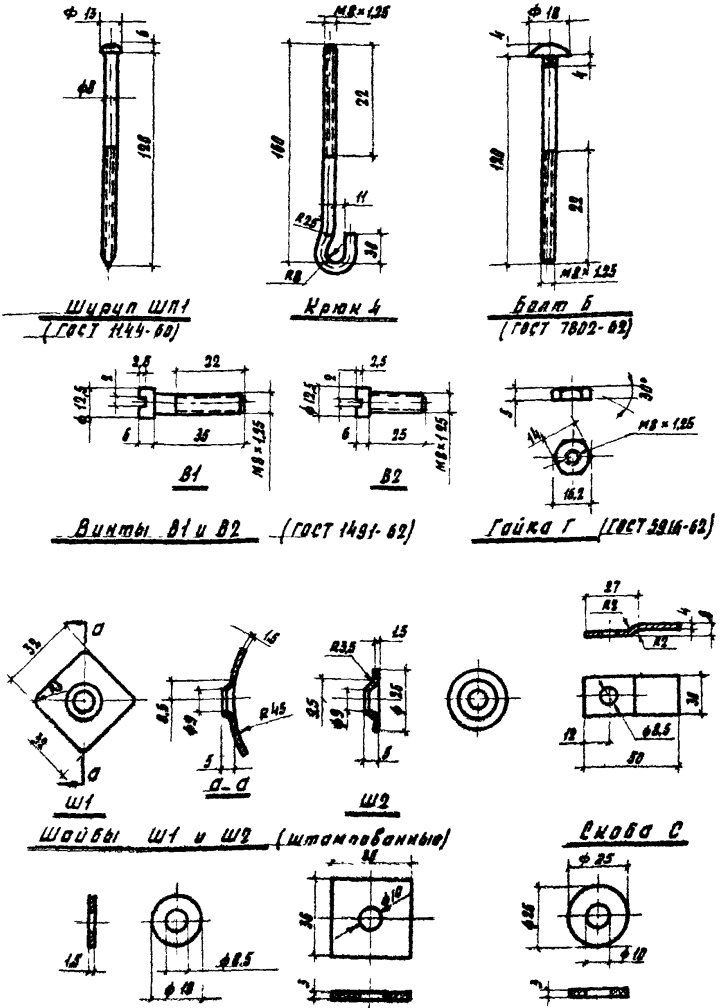

ГДА	...али покрытий из асбестоцементных волнистых листов ВУ по деревянным прогонам	Серия 2.460-1	
1967	Детали креплений.	Выпуск 2	Лист 45

Рук. отдела ВУ 1 — Добромыслов
Рук. группы — Гутникова
Ст. инженер — Проскурякова
Ст. техник — Зыкова

Гострой СССР
ЦНИИ ПРОМЗДАНИЙ
Москва

gost.e-ecolog.ru

10262-02 56