ГОСУДАРСТВЕННЫЙ КОМИТЕТ СОВЕТА МИНИСТРОВ СССР ПО ДЕЛАМ СТРОИТЕЛЬСТВА
/ГОССТРОЙ СССР/

ТИПОВЫЕ КОНСТРУКЦИИ И ДЕТАЛИ ЗДАНИЙ И СООРУЖЕНИЙ

Серия 1.435-5

ВОРОТА ПРОМЫШЛЕННЫХ ЗДАНИЙ

РАЗДВИЖНЫЕ ОДНОПОЛЬНЫЕ И ДВУХПОЛЬНЫЕ РАЗМЕРОМ 3,6 × 3,0 3,6 × 3,6 И 4,8 × 5,4 М

ВОЗДУШНЫЕ И ВОЗДУШНО-ТЕПЛОВЫЕ ЗАВЕСЫ С ЦЕНТРОБЕЖНЫМИ ВЕНТИЛЯТОРАМИ

РАБОЧИЕ ЧЕРТЕЖИ

9686
Цена 2-64
2-90

ЦЕНТРАЛЬНЫЙ ИНСТИТУТ ТИПОВЫХ ПРОЕКТОВ
МОСКВА 1967

gost.e-ecolog.ru

ЦЕНТРАЛЬНЫЙ ИНСТИТУТ ТИПОВОГО ПРОЕКТИРОВАНИЯ
ГОССТРОЯ СССР

Москва, А-445, Смольная ул., 22

Сдано в печать 1978 года

Заказ № 1835 Тираж 600 экз.

ГОСУДАРСТВЕННЫЙ КОМИТЕТ СОВЕТА МИНИСТРОВ СССР ПО ДЕЛАМ СТРОИТЕЛЬСТВА
/ГОССТРОЙ СССР/

ТИПОВЫЕ КОНСТРУКЦИИ И ДЕТАЛИ ЗДАНИЙ И СООРУЖЕНИЙ

Серия 1.435-5

ВОРОТА ПРОМЫШЛЕННЫХ ЗДАНИЙ

РАЗДВИЖНЫЕ ОДНОПОЛЬНЫЕ И ДВУХПОЛЬНЫЕ РАЗМЕРОМ 3,6 × 3,0; 3,6 × 3,6 И 4,8 × 5,4 м

ВОЗДУШНЫЕ И ВОЗДУШНО-ТЕПЛОВЫЕ ЗАВЕСЫ С ЦЕНТРОБЕЖНЫМИ ВЕНТИЛЯТОРАМИ

РАБОЧИЕ ЧЕРТЕЖИ

РАЗРАБОТАНЫ
ЦНИИПРОМЗДАНИЙ

УТВЕРЖДЕНЫ И ВВЕДЕНЫ В ДЕЙСТВИЕ
С 1/IX-1969г ГОССТРОЕМ СССР.
Постановление №55 от 25/IV-1969г.

ЦЕНТРАЛЬНЫЙ ИНСТИТУТ ТИПОВЫХ ПРОЕКТОВ
МОСКВА 1967

Р
66
лист
1
5

Гл. инж. проекта К. Смирнов 1967г.
Дата выпуска: ДЕКАБРЬ

СОДЕРЖАНИЕ

стр.

Общие указания . . . . . 3 лист

Таблицы характеристик:

Завесы с установкой вентагрегатов тип ВЗ-1 ÷ ВЗ-12 – на площадке и тип ВЗ-13 ÷ ВЗ-27 – на полу 1

Завесы с установкой вентагрегатов тип ТВЗ-1; 2; 4; 5; 8; 9 и 11 – на площадке и тип ТВЗ-3; 6; 7; 10 и ТВЗ-12 ÷ ТВЗ-27 – на полу. 2

Чертежи

Воздушные завесы с установкой вентагрегатов на площадке

Ворота разм. 3.6×3м. Завесы тип ВЗ-1 ÷ ВЗ-7 (схема I и II) Общий вид. 3

Ворота разм. 3.6×3м. Завесы тип ВЗ-1 ÷ ВЗ-6 (схема I) Узел „А". 4

Ворота разм. 3.6×3м. Завесы тип ВЗ-1 ÷ ВЗ-7 (схема II) Узел „Б" 5

Ворота разм. 3.6×3.6м. Завесы тип ВЗ-8 ÷ ВЗ-10 (схемы I и II) Общий вид. . . . 6

Ворота разм. 3.6×3.6 м. Завесы тип ВЗ-8 ÷ ВЗ-10 (схема I) Узел „А" 7

Ворота разм. 3.6×3.6 м. Завесы тип ВЗ-8 ÷ ВЗ-10 (схема II) Узел „Б" 8

Ворота разм. 4.8×5.4м. Завесы тип ВЗ-11 и ВЗ-12 (схема III) Общий вид 9

Ворота разм. 4.8×5.4м. Завесы тип ВЗ-11 и ВЗ-12 (схема III) Узел „В" 10

Тепло-воздушные завесы с установкой вентагрегатов на площадке

Завесы тип ТВЗ-1; 2; 4; 5; 8; 9 и 11 (тип установки калориферов Т1 и Т2) Общий вид и детали. 11

Воздушные и тепло-воздушные завесы с установкой вентагрегатов на площадке

Переходные патрубки тип П-1 ÷ П-32 12

Воздушные завесы с установкой вентагрегатов на полу

Ворота разм. 3.6×3м. Завеса тип ВЗ-13 (схемы IV и V) и отвод М-1 ÷ М-9 13

Ворота разм. 3.6×3.6м. Завесы тип ВЗ-14 ÷ ВЗ-20 (схема VI) 14

Ворота разм. 4.8×5.4м. Завесы тип ВЗ-21 ÷ ВЗ-27 (схемы IV, V и VI) 15

Ворота разм. 3.6×3.0; 3.6×3.6 и 4.8×5,4м. Завесы тип ВЗ-13 ÷ ВЗ-27. Схемы IV, V и VI и таблицы размеров. 16

Тепло-воздушные завесы с установкой вентагрегатов на полу

Завесы тип ТВЗ-3; 6; 7; 10 и ТВЗ-12 ÷ ТВЗ-27. Установка калориферов тип Т2. . . . 17

Завесы тип ТВЗ-3; 6; 7; 10 и ТВЗ-12 ÷ ТВЗ-27. Установка калориферов тип Т3. . . . 18

Завесы тип ТВЗ-3; 6; 7; 10 и ТВЗ-12 ÷ ТВЗ-27. Установка калориферов Т2 и Т3 (схемы IV, V и VI) 19

Воздушные и тепло-воздушные завесы с установкой вентагрегатов на полу.

Переходные патрубки тип П-1 ÷ П-15 и колено с направляющими лопатками тип Т-1 ÷ Т-9 20

Тепло-воздушные завесы с установкой вентагрегатов на полу

Конфузоры тип К-11 ÷ К-26 21

Воздушные и тепло-воздушные завесы с установкой вентагрегатов на полу и площадке

Монтажные узлы 1 ÷ 11 22

Раздаточные короба для завес

Короба типа К-1л и К-1п 23

Короба типа К-2л и К-2п 24

Короба типа К-3л и К-3п 25

Короба типа К-4л и К-4п 26

Короба типа К-5л и К-5п 27

Короба типа К-6л; К-6п; К-7л и К-7п. 28

Короба типа К-8л и К-8п 29

Короба типа К-9л и К-9п 30

Короба типа К-10л и К-10п 31

Короба типа К-11л и К-11п 32

Воздушные и тепло-воздушные завесы с установкой вентагрегатов на площадке

Узлы крепления тип Т-I ÷ Т-III 33

Воздушные и тепло-воздушные завесы с установкой вентагрегатов на полу и площадке

Узлы крепления тип Т-IV ÷ Т-V 34

Ворота железнодорожные разм. 4.8×5.4м

Съемные щиты типа Щ-1. Общий вид и спецификация 35

Ворота железнодорожные разм. 4.8×5,4м.

Съемные щиты типа Щ-1. Детали 36

Площадки металлические под вентагрегаты воздушных и тепло-воздушных завес

Площадки типа I; II; III; Ia; IIa; IIIa к железнодорожным воротам. 37

Площадки типа IV; V; VI; IVa; Va к автомобильным воротам 38

Закладные элементы в железобетонных колоннах для крепления площадок . . 39

Акт. выпуска Декабрь 1966г.

Общие указания

I. Воздушные и тепло-воздушные завесы.

1. Работа выполнена по плану типового проектирования на 1966г. на стадии рабочих чертежей, на основе утвержденных управлением типового проектирования Госстроя СССР технических решений от 15 августа 1966г.

2. Воздушные и тепло-воздушные завесы разработаны для раздвижных ворот промышленных зданий, с габаритами проемов ворот: 3.6×3.0; 3,6×3,6м. для автомобильного транспорта и 4.8×5.4м. для железнодорожного транспорта.

3. Для автомобильных ворот предусмотрено дистанционное открывание, а для железнодорожных - полностью автоматизированное. Кроме того завесы имеют непосредственное ручное открывание. Пуск воздушных завес сблокирован с открыванием ворот.

4. Завесы предусматриваются рециркуляционные с двухсторонней боковой подачей воздуха. Воздушные завесы устраиваются без подогрева воздуха, а тепло-воздушные с подогревом в калориферах.

5. На каждые ворота устанавливаются с левой и правой стороны проема ворот по одному вентагрегату, которые вместе с коробами составляют две одинаковых системы.

6. Техническая характеристика завес (количество воздуха, расход тепла, а также отношение F щели к F проема) определена по действующей „Инструкции по расчету воздушных и тепло-воздушных завес," утвержденной Главпромстройпроектом в 1964 г., причем отношение $\frac{F_{щ}}{F_{б}}$ принято близкое к $^1/_{10}$, $^1/_{20}$ и $^1/_{30}$.

7. Калориферы для завес должны подбираться в каждом конкретном случае по требуемому расходу тепла, начальной и конечной температурам воздуха и параметрам теплоносителя с учетом остаточного напора вентилятора на прохождение воздуха через калориферы, указанного в таблицах (см. листы 1 и 2).

8. Подбор и комплектация вентиляционных агрегатов принята на основании „Инструкции по подбору центробежных вентиляторов общего назначения, с электродвигателями серии А2 и А02 для санитарно-технических систем." Выпуск 1.

9. Вентиляторы к установке приняты центробежные модели „Ц4-70" №№ 5, 6, 7 и 8 на одной оси с электродвигателем (схема исполнения 1), и №№ 8, 10 и 12 с клиноременной передачей (схема исполнения 6).

10. Размещение вентагрегатов принято:

а) на металлической площадке, расположенной над проемом ворот, при вентиляторах №№ 5, 6 и 7 для воздушных завес (см. листы 3÷10) и №№ 5 и 6 для тепло-воздушных (см. лист 11);

б) на полу, с подачей воздуха через подпольные каналы, при вентиляторах №№ 7, 8, 10 и 12 для воздушных (см. листы 13÷16) и тепло-воздушных завес (см. листы 17÷19).

11. Установка вентагрегатов на площадке произведена с учетом габаритов унифицированных железобетонных колонн, размерами от 400×400 до 600×1400мм с шагом 6м. и строительных высот от уровня пола до низа балок или ферм от 3.6 до 18.0 м.

В зависимости от этих условий разработаны:

а) схемы установки вентагрегатов I и II для автомобильных ворот (см. листы 3÷8).

б). Схема установки вентагрегатов III для железнодорожных ворот (см. листы 9 и 10).

12. По указанным схемам I и II раздаточные короба устанавливаются у простенков ворот, а по схеме III - у железобетонных колонн.

13. При размещении вентагрегатов на полу приняты схемы установок вентагрегатов IV, V, VI (см. листы 13÷16).

При этом раздаточные короба для завес устанавливаются у колонн.

14. Для уменьшения площади проема железнодорожных ворот, верхняя часть его на высоту 1.2м закрывается деревянными съемными щитами с гибкой вставкой (см. листы 35 и 36).

15. Все раздаточные короба завес унифицированы и имеют две высоты 3 и 3,6м.

Для получения короба высотой 4.2м разработаны дополнительные вставки высотой 1,2м

В зависимости от необходимых сечений коробов, разработаны следующие типы:

а) для ворот высотой 3м - типы: К-1÷К-5 (см. листы 23÷27);

б) для ворот высотой 3.6м - типы: К-9÷К11 (см. листы 30÷32);

в) для ворот высотой 5,4м - типы: К-2; К-3; К-5, (см. листы 24 и 25) соответственно со вставками типа К-6; К-7 и К-8. (см. листы 28÷29).

Короба правого и левого исполнения имеют индексы:

К-1п и К-1л; К-4п и К-4л. и т.д.

16. При применении воздушных завес (без калориферов) на всасывающем патрубке вентилятора устанавливается коллектор с решеткой. Рабочие чертежи коллекторов принимать по нормалям треста Сантехдеталь.

17. Вентагрегаты на полу и на площадке устанавливаются на виброизоляторах пружинного типа с обязательной установкой гибких вставок при соединении вентилятора с воздуховодами.

18. Для ссылки на воздушные и тепло-воздушные завесы в работе даны их условные обозначения для каждого типа:

а) Воздушные завесы ВЗ-1; ВЗ-2 и т.д.

б) Тепло-воздушные завесы ТВЗ-1; ТВЗ-2 и т.д.

19. При применении в проектах завес их следует показывать схематично со ссылкой на данную серию 1.435-5 и тип принятой завесы например:

$$\frac{ВЗ-4}{1.435-5} \quad \text{или} \quad \frac{ТВЗ-4}{1.435-5}.$$

II. Площадки металлические.

1. Площадки металлические предназначены для установки вентиляционных агрегатов воздушных и тепло-воздушных завес (см. листы 37÷39).

2. Площадки рассчитаны на установку двух агрегатов с центробежными вентиляторами № 5, 6 и 7, а для тепло-воздушных завес и калориферов по типам Т1 и Т2 (см. лист 11).

3. Элементы конструкции площадок рассчитаны на нормативную нагрузку q = 200 кг/м².

4. Отметки площадок по высоте приняты от 3.5 до 5.9 м. (см. листы 37 и 38).

5. В зависимости от компоновки вентиляционных агрегатов по схемам I, II, III, IV, V и VI, приведенных на листах 3÷9, площадки разработаны двух видов, отличающихся расположением раздаточного короба у простенка ворот размерами 3.6×3м и 3.6×3.6м, или у колонны для ворот размерами 4.8×5.4м.

6. Учитывая, что воздушные и тепло-воздушные завесы имеют значительное количество типов: (ВЗ-1÷ВЗ-27 и ТВЗ-1÷ТВЗ-27), габариты площадок для них унифицированы и составляют всего 6 типоразмеров (см. листы 37 и 38).

7. Крепление площадок производится к железобетонным сплошным и двухветвевым колоннам, принятым в соответствии с каталогом „Унифицированные железобетонные конструкции одноэтажных производственных зданий промышленных предприятий," выпуск 1965г.

8. Крепление площадок предусмотрено при помощи двух одинаковых кронштейнов, привариваемых к закладным элементам железобетонных колонн, на которые устанавливаются металлические рамы под вентиляторы с горизонтальными балками и связями (см. листы 37, 38 и 39).

9. Настил площадки принят из рифленой листовой стали δ = 4мм, укладываемый по всей поверхности, кроме участков установки оборудования.

10. Лестница может быть устроена как с правой так и с левой стороны площадки.

11. Все поверхности металлической площадки окрасить масляной краской за два раза.

12. При применении в проектах металлических площадок, их следует показывать схематично со ссылкой на данную серию 1.435-5 и тип принятой площадки, например:

$$\frac{тип\ IV}{1.435-5}.$$

Установка вентагрегатов на площадке

Таблица 1

Размер ворот м	Тип завесы	Расход воздуха м³/ч: На завесу	На стояк	Расчетная величина $F_ш/F_в$	Схема установки вент-агрегата	Вентиляторная установка (2 шт.): Тип установки	Обозначение комплекта	Вентилятор: Тип	№	n об/мин	Схема исполнения	Положение кожуха	Кол. шт.	H кгс/м²	Электродвигатель: Тип	N кВт	n об/мин	Кол. шт.	Виброизолирующее основание: Обозначение	Комплект	Ограждение: Обозначение	Кол. шт.	Разработочный кроб: Тип	Кол. шт.	Комплектация листов
3,6×3,0	ВЗ-1	10 000	5 000	1/33	I; II	ВУ-1	А5-1а	Ц4-70	5	930	1	"Н" вентилятор левого вращения, "В" вентилятор правого вращения	2	22	А02-21-6	0,8	930	2	2ДО49а	2	—	—	К-1П, К-1Л	1, 1	23
	ВЗ-2	16 000	8 000			ВУ-2	А6-1а	—"—	6	930	1		2	38	А02-31-6	1,5	930	2	2ДО50а	2	—	—	К-1П, К-1Л	1, 1	
	ВЗ-3	22 000	11 000			ВУ-3	А7-1а	—"—	7	950	1		2	66	А02-41-6	3,0	950	2	2ДО51а	2	—	—	К-1П, К-1Л	1, 1	
	ВЗ-4	10 000	5 000	1/25	I, II	ВУ-1	А5-1а	—"—	5	930	1		2	22	А02-21-6	0,8	930	2	2ДО49а	2	—	—	К-2П, К-2Л	1, 1	24
	ВЗ-5	18 000	9 000			ВУ-2	А6-1а	—"—	6	930	1		2	30	А02-31-6	1,5	930	2	2ДО50а	2	—	—	К-2П, К-2Л	1, 1	
	ВЗ-6	28 000	14 000			ВУ-3	А7-1а	—"—	7	950	1		2	48	А02-41-6	3,0	950	2	2ДО51а	2	—	—	К-2П, К-2Л	1, 1	
	ВЗ-7	32 000	16 000	1/25	II	ВУ-3	А7-1а	—"—	7	950	1		2	34	А02-41-6	3,0	950	2	2ДО51а	2	—	—	К-4П, К-4Л	1, 1	26
3,6×3,6	ВЗ-8	10 000	5 000	1/25	I; II	ВУ-1	А5-1а	—"—	5	930	1		2	22	А02-21-6	0,8	930	2	2ДО49а	2	—	—	К-9П, К-9Л	1, 1	6, 7, 8, 12, 22, 30, 33
	ВЗ-9	18 000	9 000			ВУ-2	А6-1а	—"—	6	930	1		2	30	А02-31-6	1,5	930	2	2ДО50а	2	—	—	К-9П, К-9Л	1, 1	
	ВЗ-10	30 000	15 000			ВУ-3	А7-1а	—"—	7	950	1		2	38	А02-41-6	3,0	950	2	2ДО51а	2	—	—	К-9П, К-9Л	1, 1	
4,8×5,4	ВЗ-11	20 000	10 000	1/33	III	ВУ-2	А6-1а	—"—	6	930	1		2	24	А02-31-6	1,5	930	2	2ДО50а	2	—	—	К-6П, К-6Л	1, 1	9, 10, 12, 24, 28, 34, 35, 36
	ВЗ-12	30 000	15 000			ВУ-3	А7-1а	Ц4-70	7	950	1		2	38	А02-41-6	3,0	950	2	2ДО51а	2	—	—	К-2П, К-2Л	1, 1	

Установка вентагрегатов на полу

Размер ворот м	Тип завесы	Расход воздуха м³/ч: На завесу	На стояк	Расчетная величина на $F_ш/F_в$	Схема установки вент. агрегата	Вентиляторная установка (2 шт): Тип установки	Обозначение комплекта	Вентилятор: Тип	№	n об/мин	Схема исполнения	Положение кожуха ZO	Кол. шт	H кгс/м²	Электродвигатель: Тип	N кВт	n об/мин	Кол. шт	Клиноременная передача: Шкивы: вентилятора	электродвигателя	Кол. шт.	Клиноремень: Сечение	Длина	Кол. шт	Виброизолирующее основание: Обозначение	Комплект	Ограждение: Обозначение	Кол. шт	Разработочный кроб: Тип	Кол. шт.	Комплектация листов
3,6×3,0	ВЗ-13	46 000	23 000	1/125	IV, V	ВУ-4	А8-7а	Ц4-70	8	980	1	НП, НЛ	1, 1	46	А02-52-6	7,5	980	2	—	—	—	—	—	—	1Д052а	2	—	—	К-4П, К-4Л	1, 1	13, 16, 20, 21, 22, 26, 33
3,6×3,6	ВЗ-14	22 000	11 000	1/25	VI	ВУ-6	А8-2а	—"—	8	568	6	НП, НЛ	1, 1	26	А02-22-4	1,5	1420	2	35 400	25 160	2	Б-3000	4	2ДО53а	2	19Д060	2	К-9П, К-9Л	1, 1	30	14, 16, 20, 21, 22, 23
	ВЗ-15	20 000	10 000	1/17		ВУ-5	А8-1а	—"—	8	494	6	НП, НЛ	1, 1	19	А02-21-4	1,1	1410	2	35 400	25 140	2	Б-3000	4	1ДО53а	2	19Д060	2	К-10П, К-10Л	1, 1	31	
	ВЗ-16	30 000	15 000			ВУ-9	А8-4а	—"—	8	710	6	НП, НЛ	1, 1	35	А02-32-4	3,0	1420	2	35 400	25 200	2	Б-3150	4	3ДО53а	2	19Д060	2	К-10П, К-10Л	1, 1		
	ВЗ-17	42 000	21 000			ВУ-10	А8-6а	—"—	8	900	6	НП, НЛ	1, 1	45	А02-42-4	5,5	1440	2	35 400	35 250	2	Б-3150	6	5ДО53а	2	38Д142	2	К-10П, К-10Л	1, 1		
	ВЗ-18	30 000	15 000	1/10		ВУ-7	А8-3а	—"—	8	639	6	НП, НЛ	1, 1	22	А02-31-4	2,2	1420	2	35 400	25 180	2	Б-3000	4	3ДО53а	2	19Д060	2	К-11П, К-11Л	1, 1	32	
	ВЗ-19	38 000	19 000			ВУ-8	А8-5а	—"—	8	808	6	НП, НЛ	1, 1	32	А02-41-4	4,0	1440	2	35 400	25 224	2	Б-3150	4	4ДО53а	2	38Д142	2	К-11П, К-11Л	1, 1		
	ВЗ-20	60 000	30 000			ВУ-11	А10-6а	—"—	10	645	6	НП, НЛ	1, 1	38	А02-51-4	7,5	1440	2	35 500	35 224	2	Б-4000	6	5ДО54б	2	27Д060	2	К-11П, К-11Л	1, 1		
4,8×5,4	ВЗ-21	44 000	22 000	1/33	IV; V	ВУ-4	А8-7а	—"—	8	980	1	НП, НЛ	1, 1	58	А02-52-6	7,5	980	2	—	—	—	—	—	—	1Д052а	2	—	—	К-8П, К-8Л, К-3Л	1, 1, 1	24, 28
	ВЗ-22	30 000	15 000	1/25	VI	ВУ-7	А8-3а	—"—	8	639	6	НП, НЛ	1, 1	22	А02-31-4	2,2	1420	2	35 400	25 180	2	Б-3000	4	3ДО53а	2	19Д060	2	К-7П, К-7Л	1, 1	25, 28	15, 16, 20, 21, 22, 33, 35, 36
	ВЗ-23	38 000	19 000			ВУ-8	А8-5а	—"—	8	808	6	НП, НЛ	1, 1	32	А02-41-4	4,0	1440	2	35 400	25 224	2	Б-3150	4	4ДО53а	2	38Д142	2	К-3П	1		
	ВЗ-24	60 000	30 000			ВУ-12	А10-7а	—"—	10	730	6	НП, НЛ	1, 1	62	А02-52-4	10,0	1460	2	38 500	38 250	2	Б-4000	6	5ДО54а	2	27Д060	2				
	ВЗ-25	50 000	25 000	1/125		ВУ-13	А10-4а	—"—	10	519	6	НП, НЛ	1, 1	22	А02-41-4	4,0	1440	2	35 500	26 180	2	Б-3750	4	4ДО54а	2	26Д060	2	К-8П	1	27, 29	
	ВЗ-26	80 000	40 000			ВУ-14	А12-5а	—"—	12	513	6	НП, НЛ	1, 1	38	А02-51-4	7,5	1440	2	48 630	38 224	2	В-4500	6	5ДО55б	2	36Д060	2	К-8Л, К-5П	1, 1		
	ВЗ-27	120 000	60 000			ВУ-15	А12-8а	—"—	12	730	6	НП, НЛ	1, 1	68	А02-71-4	22,0	1460	2	68 500	68 250	2	В-4250	12	7ДО55б	2	39Д142	2	К-5Л	1		

Установка вентагрегатов на площадке

Размер ворот М	Тип завесы	Расход воздуха м³/ч: На завесу	На стояк	Расчетная величина fщ./fв	Схема установки вент. агрегата	Вентиляторная установка (2 шт.): Тип установки	Обозначение комплекта	Вентилятор: Тип	№	n об/мин	Схема исполнения	Положение кожуха	кол. шт	H кгс/м²	Электродвигатель: Тип	N кВт	n об/мин	кол. шт.	Виброизолир. основание: Обозначение	Кол-плект	Ограждение: Обозначение	кол. шт.	Розеточный короб: Тип	кол. шт.	Остаточный напор для расчета калориферов кгс/м²	Комплектация листов	
3,6×3,0	ТВ3-1	10000	5000	1/33	I; II	ВУ-1	А5-1а	Ц4-70	5	930	1	"Н" 1 Вентилятор левого вращ. 1 вентилятор правого вращ.	2	22	А02-21-6	0,8	930	2	2ДО49а	2	—	—	К-1П К-1Л	1 1	11	23	3,4,5,11,12,33
	ТВ3-2	16000	8000			ВУ-2	А6-1а	—"—	6	930	1		2	38	А02-31-6	1,5	930	2	2ДО50а	2	—	—	К-1П К-1Л	1 1	11		
	ТВ3-4	10000	5000	1/25		ВУ-1	А5-1а	—"—	5	930	1		2	22	А02-21-6	0,8	930	2	2ДО49а	2	—	—	К-2п К-2Л	1 1	17	24	
	ТВ3-5	18000	9000			ВУ-2	А6-1а	—"—	6	930	1		2	30	А02-31-6	1,5	930	2	2ДО50а	2	—	—	К-2П К-2Л	1 1	15		
3,6×3,6	ТВ3-8	10000	5000	1/25		ВУ-1	А5-1а	—"—	5	930	1		2	22	А02-21-6	0,8	930	2	2ДО49а	2	—	—	К-9П К-9Л	1 1	19	6,7,8,30,33	11,12
	ТВ3-9	18000	9000			ВУ-2	А6-1а	—"—	6	930	1		2	30	А02-31-6	1,5	930	2	2ДО50а	2	—	—	К-9П К-9Л	1 1	19		
4,8×5,4	ТВ3-11	20000	10000	1/33	III	ВУ-2	А6-1а	Ц4-70	6	930	1		2	24	А02-31-6	1,5	930	2	2ДО50а	2	—	—	К-6П К-6Л К-7П К-7Л	1 1 1 1	15	9,10,24,28,34,35,36	

Установка вентагрегатов на полу

Размер ворот М	Тип завесы	Расход воздуха м³/ч: На завесу	На стояк	Расчетная величина fщ./fв	Схема установки вент. агрегата	Вентиляторная установка (2 шт.): Тип установки	Обозначение комплекта	Вентилятор: Тип	№	n об/мин	Схема исполнения	Положение кожуха	кол. шт	H кгс/м²	Электродвигатель: Тип	N кВт	n об/мин	кол. шт.	Клиноременная передача: Шкивы: Вентилятора	Электродвигателя	кол. шт.	Клиноремень: Сечение длина	кол. шт.	Виброизолир. основание: Обозначение	Кол-плект	Ограждение: Обозначение	кол. шт.	Розеточный короб: Тип	кол. шт.	Остаточный напор для расчета калориферов кгс/м²	Комплектация листов	
3,6×3,0	ТВ3-3	22000	11000	1/33	IV; V	ВУ-3	А7-1а	Ц4-70	7	950	1	НП НЛ	1 1	66	А02-41-6	3,0	950	2	—	—	—	—	—	1ДО51а	2	—	—	К-1П К-1Л	1 1	14	23	13,16,17,18,19,20,21,22
	ТВ3-6	28000	14000	1/25		ВУ-3	А7-1а	—"—	7	950	1	НП НЛ	1 1	48	А02-41-6	3,0	950	2	—	—	—	—	—	1ДО51а	2	—	—	К-2П К-2Л	1 1	11	24	
	ТВ3-7	32000	16000	1/25		ВУ-3	А7-1а	—"—	7	950	1	НП НЛ	1 1	34	А02-41-6	3,0	950	2	—	—	—	—	—	1ДО51а	2	—	—	К-4П К-4Л	1 1	22		
	ТВ3-13	46000	23000			ВУ-4	А8-1а	—"—	8	980	1	НП НЛ	1 1	46	А02-52-6	7,5	980	2	—	—	—	—	—	1Д052а	2	—	—	К-4П К-4Л	1 1	21	26	
3,6×3,6	ТВ3-14	22000	11000	1/25	VI	ВУ-6	А8-2а	—"—	8	568	6	НП НЛ	1 1	26	А02-22-4	1,5	1420	2	3Б400	2Б160	2	Б-3000	4	2ДО53а	2	19Д060	2	К-9П К-9Л	1 1	10	30	14,16,17,18,19,20,21,22
	ТВ3-10	30000	15000		IV; V	ВУ-3	А7-1а	—"—	7	950	1	НП НЛ	1 1	38	А02-41-6	3,0	950	2	—	—	—	—	—	1ДО51а	2	—	—	К-9П К-9Л	1 1	10		
	ТВ3-15	20000	10000	1/17	VI	ВУ-5	А8-1а	—"—	8	494	6	НП НЛ	1 1	19	А02-21-4	1,1	1410	2	3Б400	2Б140	2	Б-3000	4	1ДО53а	2	19Д060	2	К-10П К-10Л	1 1	12	31	
	ТВ3-16	30000	15000			ВУ-9	А8-4а	—"—	8	710	6	НП НЛ	1 1	35	А02-32-4	3,0	1420	2	3Б400	2Б200	2	Б-3150	4	3ДО53б	2	19Д060	2	К-10П К-10Л	1 1	18		
	ТВ3-17	42000	21000			ВУ-10	А8-6а	—"—	8	900	6	НП НЛ	1 1	45	А02-42-4	5,5	1440	2	3Б400	3Б250	2	Б-3150	6	5ДО53а	2	38Д142	2	К-10П К-10Л	1 1	15		
	ТВ3-18	30000	15000	1/10		ВУ-7	А8-3а	—"—	8	639	6	НП НЛ	1 1	22	А02-31-4	2,2	1420	2	3Б400	2Б180	2	Б-3000	4	3ДО53а	2	19Д060	2	К-10П К-10Л	1 1	18		
	ТВ3-19	38000	19000			ВУ-8	А8-5а	—"—	8	808	6	НП НЛ	1 1	32	А02-41-4	4,0	1440	2	3Б400	2Б224	2	Б-3150	4	4ДО53а	2	38Д142	2	К-11П К-11Л	1 1	25	32	
	ТВ3-20	60000	30000			ВУ-11	А10-6а	—"—	10	645	6	НП НЛ	1 1	38	А02-51-4	7,5	1440	2	3Б500	3Б224	2	Б-4000	6	5ДО54б	2	27Д060	2	К-11П К-11Л	1 1	21		
4,8×5,4	ТВ3-12	30000	15000	1/33	IV; V	ВУ-3	А7-1а	—"—	7	950	1	НП НЛ	1 1	38	А02-41-6	3,0	950	2	—	—	—	—	—	1ДО51а	2	—	—	К-6П К-6Л К-7П К-7Л	1 1 1 1	16	24	17,18,19
	ТВ3-21	44000	22000			ВУ-4	А8-7а	—"—	8	980	1	НП НЛ	1 1	58	А02-52-6	7,5	980	2	—	—	—	—	—	1Д052а	2	—	—			11	28	
	ТВ3-22	30000	15000	1/25	VI	ВУ-7	А8-3а	—"—	8	639	6	НП НЛ	1 1	22	А02-31-4	2,2	1420	2	3Б400	2Б180	2	Б-3000	4	3ДО53а	2	19Д060	2	К-7П К-7Л	1 1	10	28	
	ТВ3-23	38000	19000			ВУ-8	А8-5а	—"—	8	808	6	НП НЛ	1 1	32	А02-41-4	4,0	1440	2	3Б400	2Б224	2	Б-3150	4	4ДО53а	2	38Д142	2	К-3П	1	12	25	
	ТВ3-24	60000	30000			ВУ-12	А10-7а	—"—	10	730	6	НП НЛ	1 1	62	А02-52-4	10,0	1460	2	3Б500	3Б250	2	Б-4000	6	6ДО54а	2	27Д060	2	К-3Л	1	13		
	ТВ3-25	50000	25000	1/125		ВУ-13	А10-4а	—"—	10	519	6	НП НЛ	1 1	22	А02-41-4	4,0	1440	2	3Б500	2Б180	2	Б-3750	4	4ДО54а	2	26Д060	2	К-8П К-8Л	1 1	13	29	
	ТВ3-26	80000	40000			ВУ-14	А12-5а	—"—	12	513	6	НП НЛ	1 1	38	А02-51-4	7,5	1440	2	3В830	3В224	2	В-4500	6	5ДО55а	2	36Д060	2	К-5П К-5Л	1 1	16	27	
	ТВ3-27	120000	60000			ВУ-15	А12-8а	Ц4-70	12	730	6	НП НЛ	1 1	68	А02-71-4	22,0	1460	2	6В500	6В250	2	В-4250	12	7ДО55б	2	39Д142	2			19		

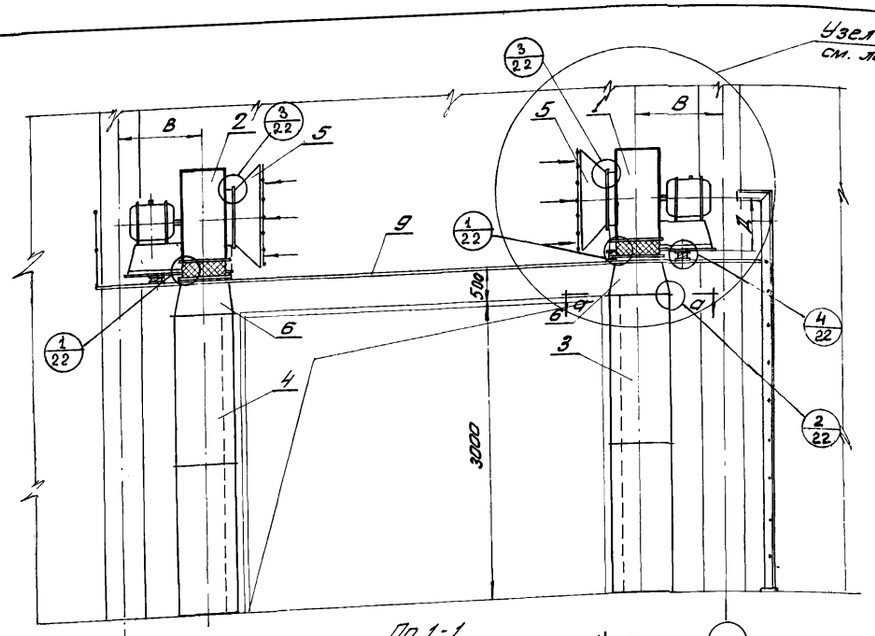

По 1-1
Схема I (для завес ВЗ-1÷ВЗ-6)

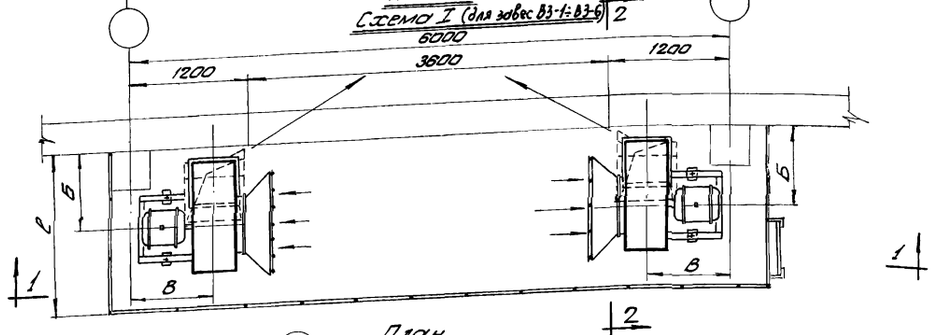

План

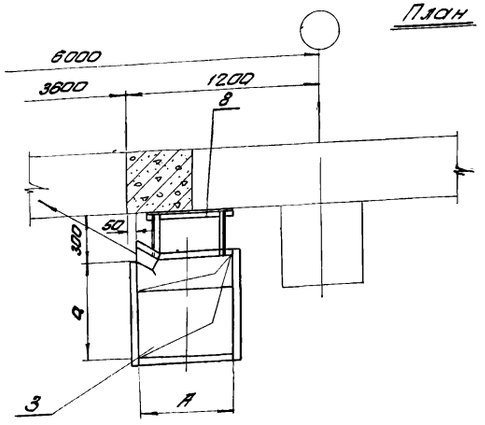

По 0-0

М 1:25

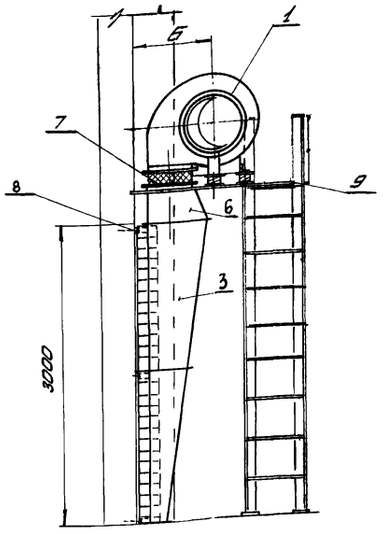

По 2-2

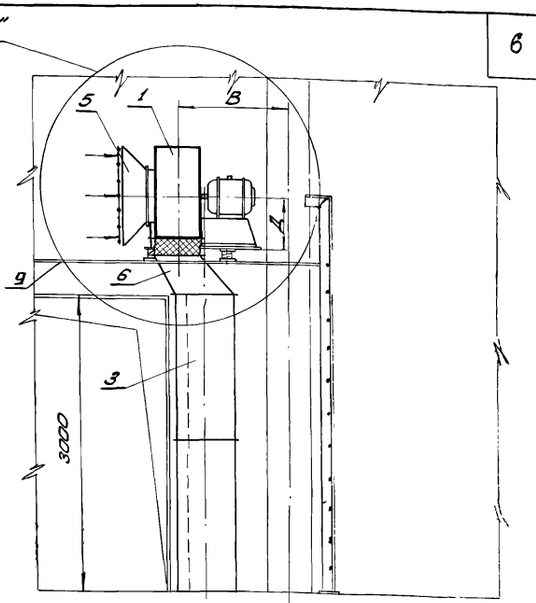

По 1-1
Схема II (для завес ВЗ-1÷ВЗ-7)

Примечание:

1. Все размеры, обозначенные буквами, см. в таблице на листах 4 и 5.
2. Схемы I и II (узлы А и Б) даны в зависимости от размера колонн и раздаточных коробов см. лист 4,5.

Монтажная спецификация

№ поз.	Наименование	кол.	Типы завес ВЗ-1			ВЗ-2			ВЗ-3			ВЗ-4			ВЗ-5			ВЗ-6			ВЗ-7		
			Обознач.	Общ. вес, кг	№ листа	Обознач.	Общ. вес, кг	№ листа	Обознач.	Общ. вес, кг	№ листа	Обозн.	Общ. вес, кг	№ листа	Обозн.	Общ. вес, кг	№ листа	Обозн.	Общ. вес, кг	№ листа	Обозн.	Общ. вес, кг	№ листа
9	Металлическая площадка	1	—	—	38	—	—	38	—	—	38	—	—	38	—	—	38	—	—	38	—	—	38
8	Крепление раздаточного короба	6	Т-I	1,71	33	Т-I	1,71	33	Т-I	1,71	33	Т-I	1,68	33	Т-I	1,68	33	Т-I	1,68	33	Т-III / Т-II		33
7	Гибкая вставка	2	СТД 5326А	17,30	—	СТД 5327А	20,42	—	СТД 5328А	23,40	—	СТД 5326А	17,30	—	СТД 5327А	20,40	—	СТД 5328А	23,4	—	СТД 5328А	23,4	—
6	Переходной патрубок (поз. 7 по схеме II)	2	—	—	12	—	—	12	—	—	12	—	—	12	—	—	12	—	—	12	—	—	12
5	Коллектор с решеткой	2	Т5	12	—	Т6	22	—	Т7	28	—	Т5	12	—	Т6	22	—	Т7	28		Т7	28	
4	Раздаточный короб левый	1	К-1л	88,0	23	К-1л	88	23	К-1л	88	23	К-2л	109	24	К-2л	109	24	К-2л	109	24	К-4л	166	26
3	Раздаточный короб правый	1	К-1п	88,0	23	К-1п	88	23	К1п	88	23	К-2п	109	24	К-2п	109	24	К-2п	109	24	К-4п	166	26
2	Вентиляторная установка положение кожуха Н левого вр.	1	ВУ-1	108	—	ВУ-2	175	—	ВУ-3	254	—	ВУ-1	108	—	ВУ-2	175	—	ВУ-3	254	—	ВУ-3	254	—
1	Вентиляторная установка положение кожуха Н правого вр.	1	ВУ-1	108	—	ВУ-2	175	—	ВУ-3	254	—	ВУ-1	108	—	ВУ-2	175	—	ВУ-3	254	—	ВУ-3	254	—

ТД 1966 г.

Воздушные завесы с установкой вентагрегатов на площадке

Ворота разм. 3,6×3 м. Завесы тип ВЗ-1÷ВЗ-7 (Схемы I и II). Общий вид

Серия 1.435-5

Лист 3

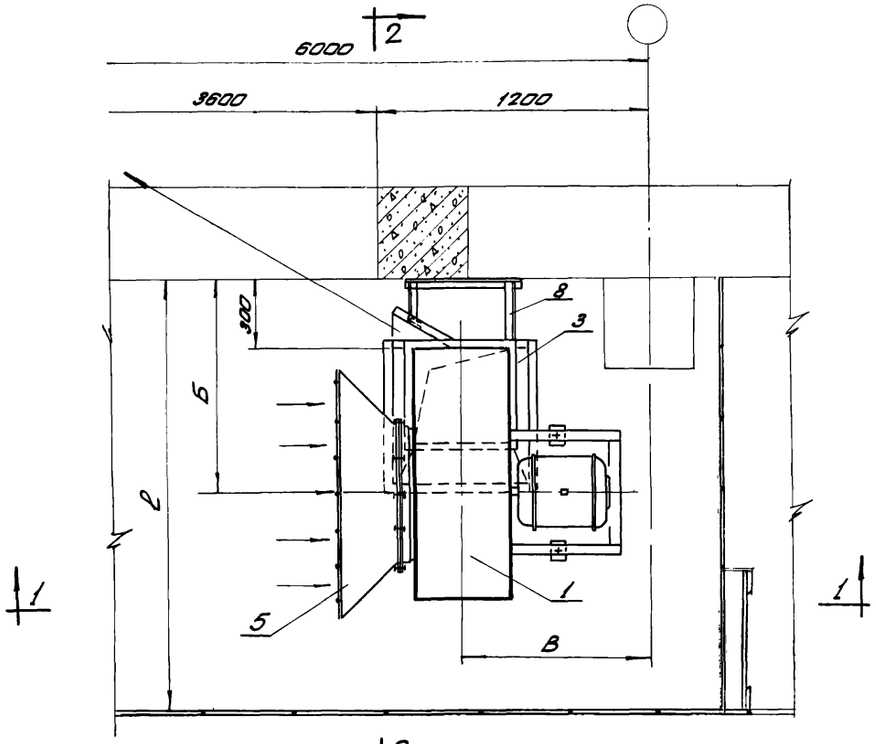

План

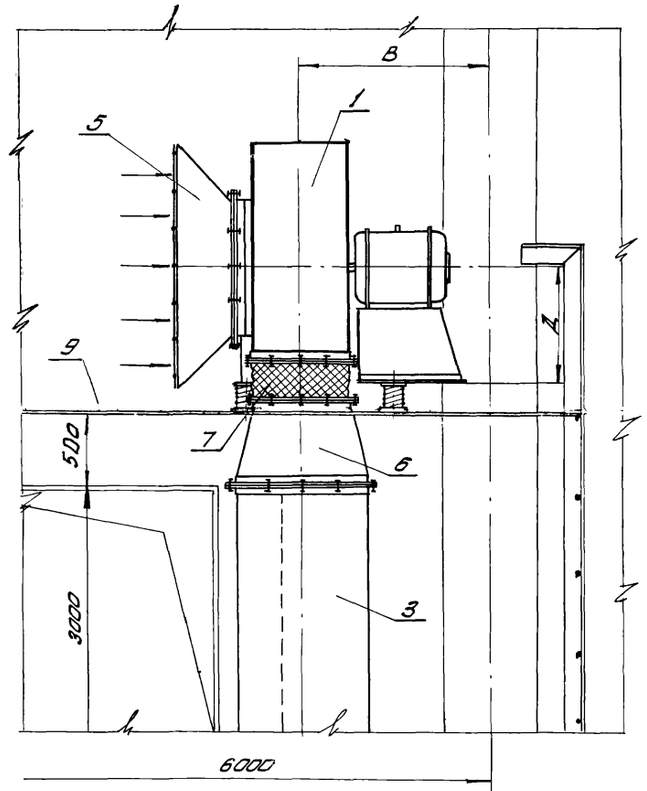

По 1-1

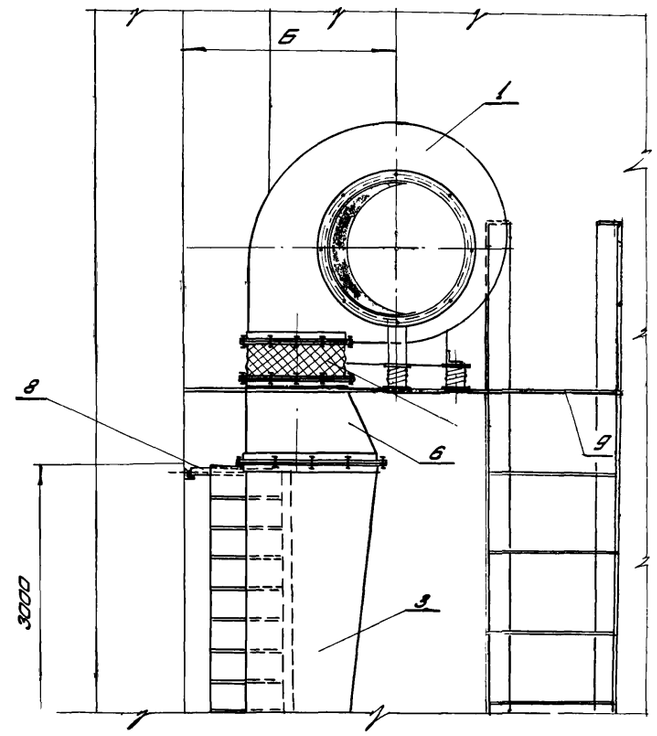

По 2-2

Таблица размеров

№ вентилятора	тип завес	Размеры в мм					Для колонн размером
		Короб А×С	Б	В	С	Д	
5	ВЗ-1	470×470	900	850	1750	550	400×400 400×600 500×500 500×600
	ВЗ-4	600×600					
6	ВЗ-2	470×470	950		1900	632	
	ВЗ-5	600×600					
7	ВЗ-3	470×470	1050		2200	737	
	ВЗ-6	600×600	1050		2200	737	

Примечание:

1. Монтажную спецификацию см. лист 3.

Дата выпуска: Декабрь 1968 г.

ТД 1968 г.	Воздушные завесы с установкой вентагрегатов на площадке	Серия 1.435-5
	Ворота разм. 3,6×3 н. Завесы тип ВЗ-1÷ВЗ-6 (схема I) узел „А"	Лист 4

Ф 4 А

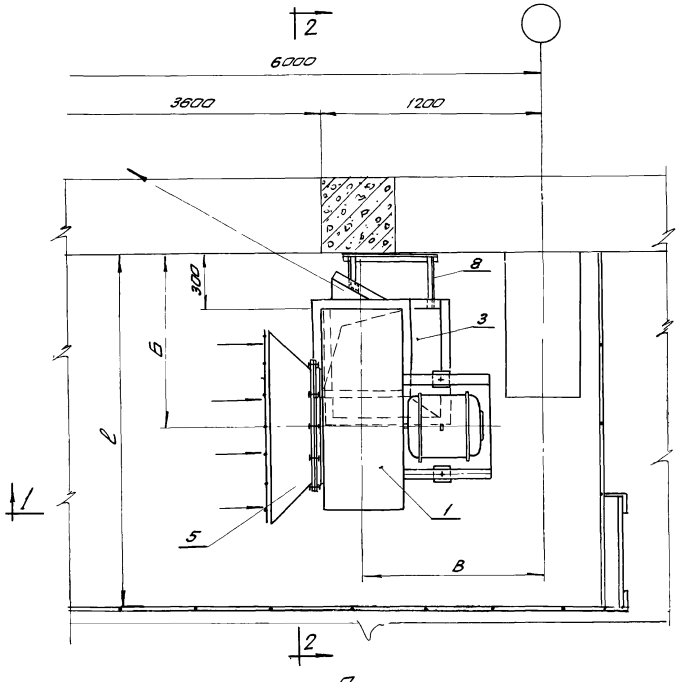

План

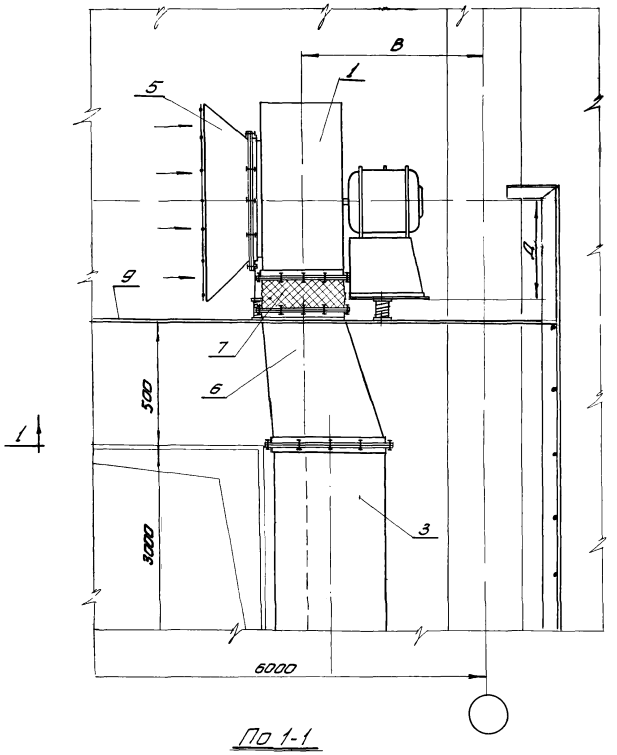

По 1-1

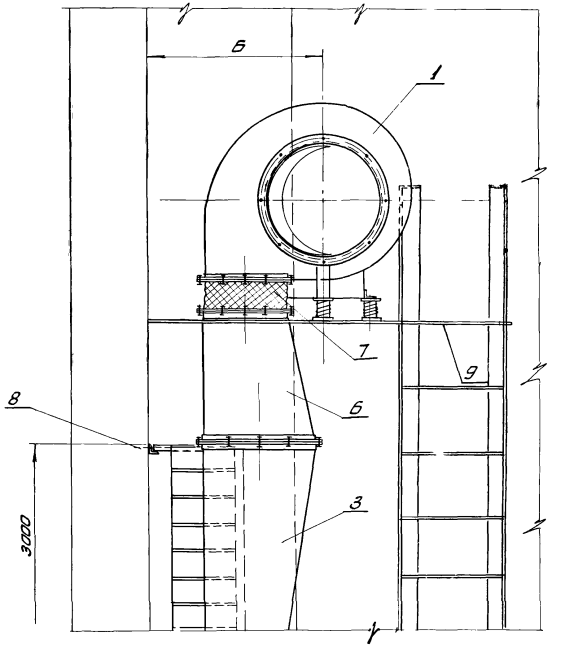

По 2-2

Таблица размеров

N Вентилятора	Тип завес	Размеры в мм: Короб А×С	Б	ℓ	Д	Размер „В" при колоннах: 400×800; 400×1000	500×800; 500×1000; 500×1300; 500×1400; 600×1300; 600×1400	400×400; 500×600; 400×600; 500×600
5	В3-1	470×470	850	1750	550	900	980	—
	В3-4	600×600						
6	В3-2	470×470	950	1900	632	980	1100	—
	В3-5	600×600						
7	В3-3	470×470	1050	2200	737	1100	1250	—
	В3-6	600×600						
	В3-7	800×800						850

Примечание

1. Монтажную спецификацию см. лист 3.

ТД 1965г.	Воздушные завесы с установкой вентагрегатов на площадке. Ворота разм. 3,6×3,0 м. Завесы тип. В3-1 ÷ В3-7 (схема II) узел „Б"	Серия 1.435-5	
		Лист	5

Инв. № подл. | Подпись и дата | Взам. инв. № | Инв. № дубл. | Подпись и дата | 1988 г.

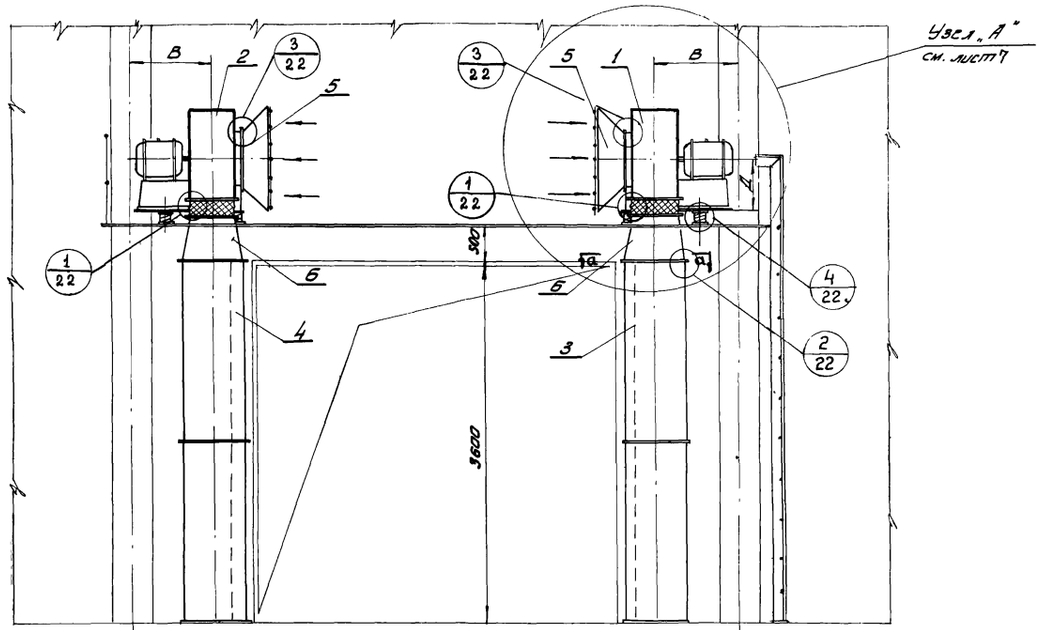

По 1-1
Схема I (для завес ВЗ-8÷ВЗ-10)

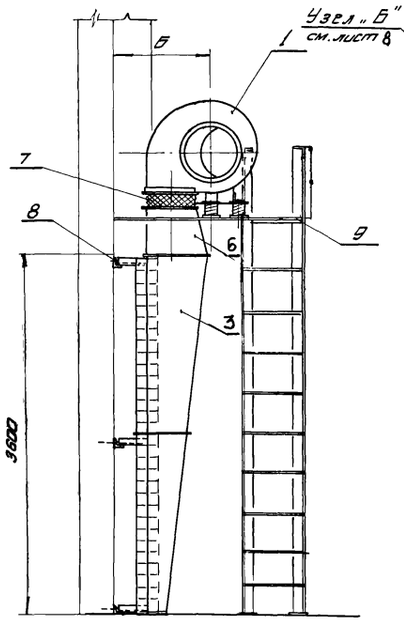

По 2-2

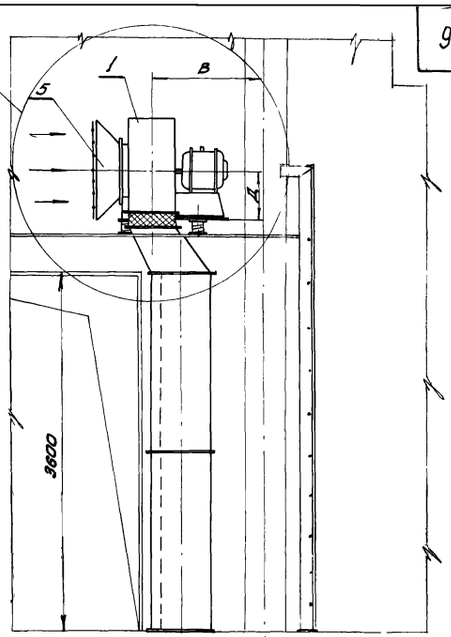

По 1-1
По схеме II (для завес ВЗ-8÷ВЗ-10)

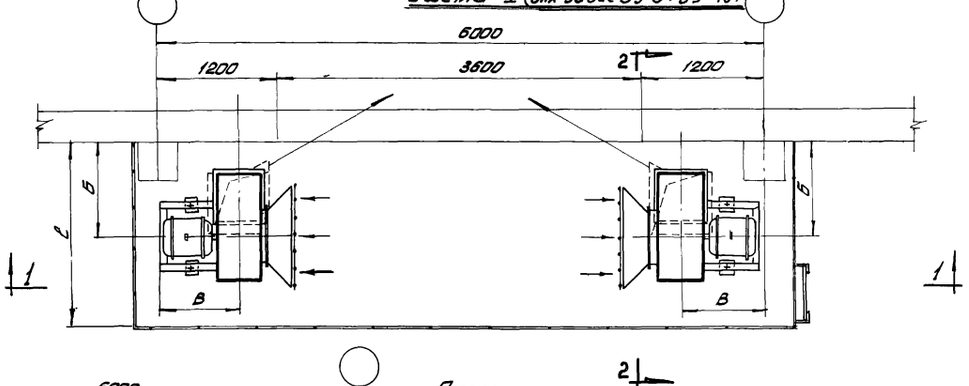

План

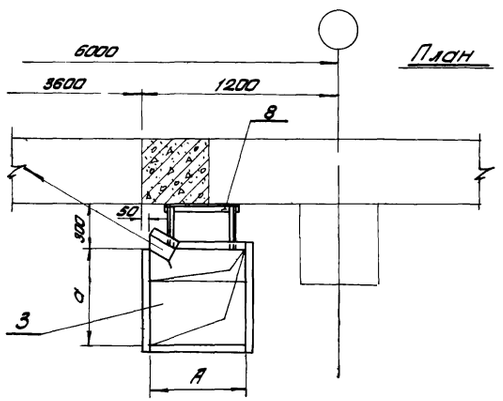

По а-а М1:25

Примечание:

1. Все размеры, обозначенные буквами, см. в таблице на листе 7 и 8.
2. Схемы I и II (узлы А и Б) даны в зависимости от размера колонн и раздаточных коробов см. лист 7 и 8.

NN поз.	Наименование	Кол.	ВЗ-8 Обознач.	ВЗ-8 Общ. вес, кг	ВЗ-8 № листа	ВЗ-9 Обозн.	ВЗ-9 Общ. вес, кг	ВЗ-9 № листа	ВЗ-10 Обозн.	ВЗ-10 Общ. вес, кг	ВЗ-10 № листа
			Типы завес								
9	Металлическая площадка	1	–	–	38	–	–	38	–	–	38
8	Крепление раздаточного короба	6	Т-I	1,68	33	Т-I	1,68	33	Т-I	1,68	33
7	Гибкая вставка	2	СТД. 5326А	17,3	–	СТД. 5327А	20,42	–	СТД. 5328А	23,40	–
6	Переходной патрубок по схеме I / по схеме II	2	–	–	12	–	–	12	–	–	12
5	Коллектор с решёткой	2	Т-5	12	–	Т-6	22	–	Т-7	28	–
4	Раздаточный короб левый	1	К-9л	128	30	К-9л	128	30	К-9л	128	30
3	Раздаточный короб правый	1	К-9п	128	30	К-9п	128	30	К-9п	128	30
2	Вентиляторная установка положение кожуха Н. левого бр.	1	ВУ-1	108	–	ВУ-2	175	–	ВУ-3	254	–
1	Вентиляторная установка положение кожуха Н. правого бр.	1	ВУ-1	108	–	ВУ-2	175	–	ВУ-3	254	–

Монтажная спецификация

ТД 1986 г	Воздушные завесы с установкой вентагрегатов на площадке.	Серия 1.435-5
	Ворота разм. 3,6×3,6 м. Завесы тип. ВЗ-8÷ВЗ-10 (схемы I и II) Общий вид.	Лист 6

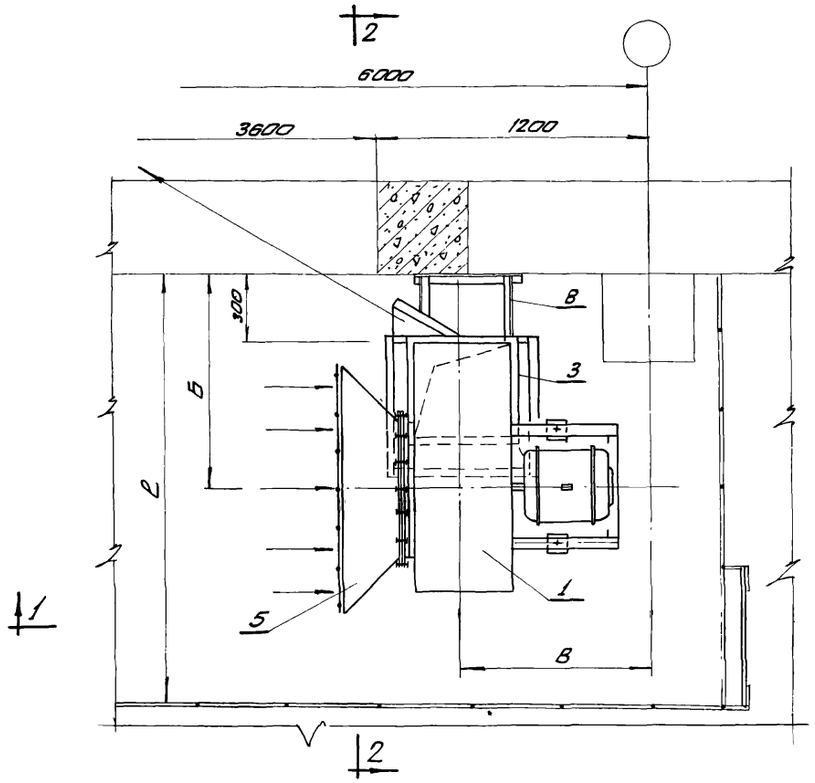

План

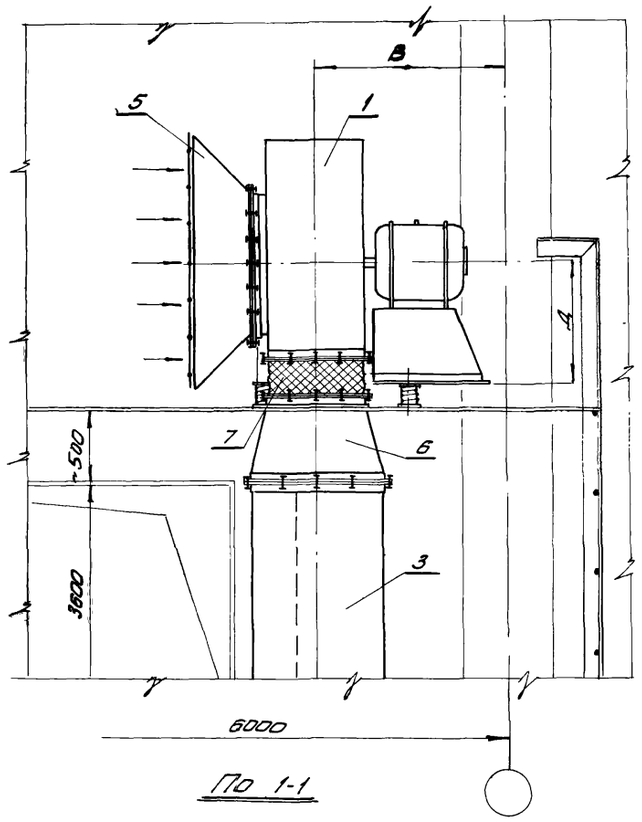

По 1-1

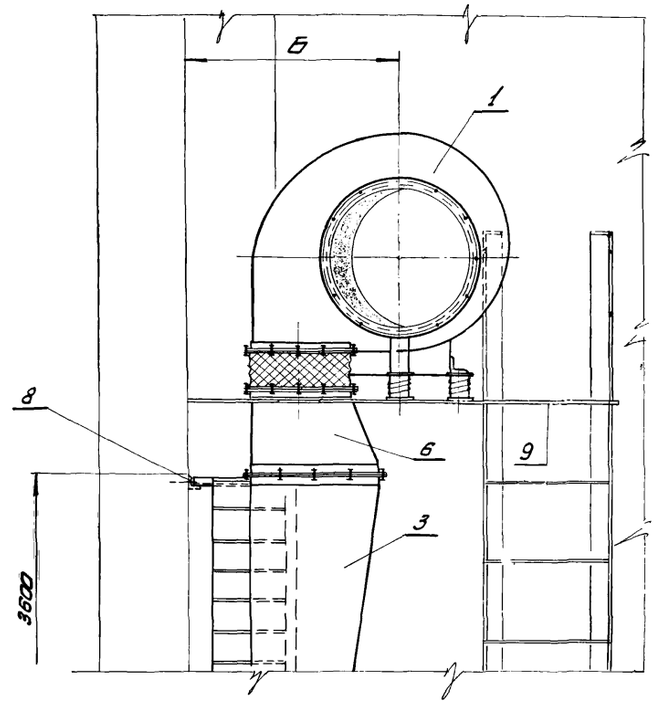

По 2-2

Таблица размеров

N Вентилятора	Тип завес	Размеры в мм: короб А × а	Б	В	С	Д	Для колонн размером
5	ВЗ-8	600×700	900	850	1750	550	400×400 400×600 500×500 500×600
6	ВЗ-9	600×700	950	850	1900	632	
7	ВЗ-10	600×700	1050	850	2200	737	

Примечание:
1. Монтажную спецификацию см. лист 6.

ТД 1966г.	Воздушные завесы с установкой вентагрегатов на площадке.	Серия 1.435-5
	Ворота разм. 3,6×3,6 н. Завесы тип. ВЗ-8 ÷ ВЗ-10 (Схема I) Узел „А"	Лист 7

Инв. № подл. | Подпись и дата | Взам. инв. №

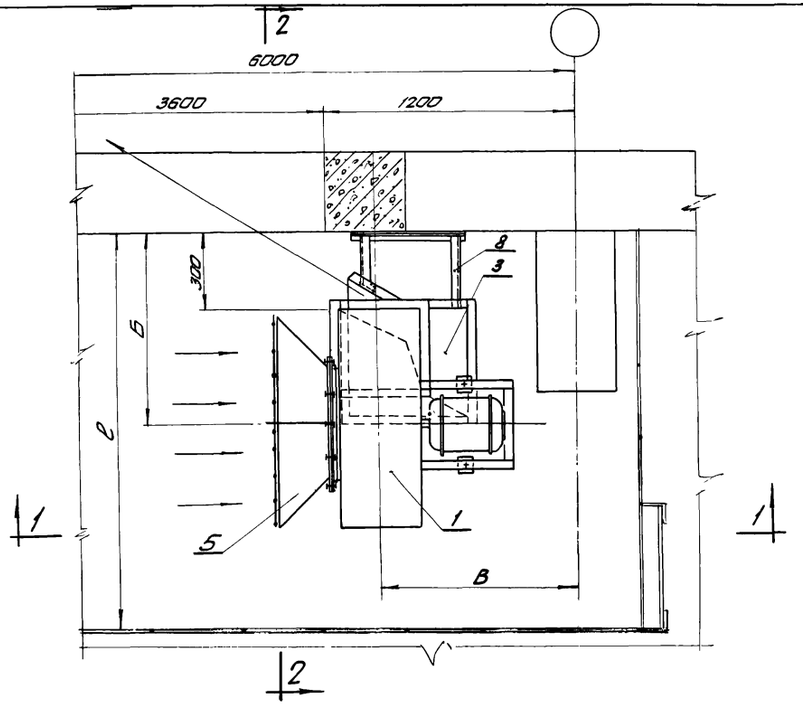

План

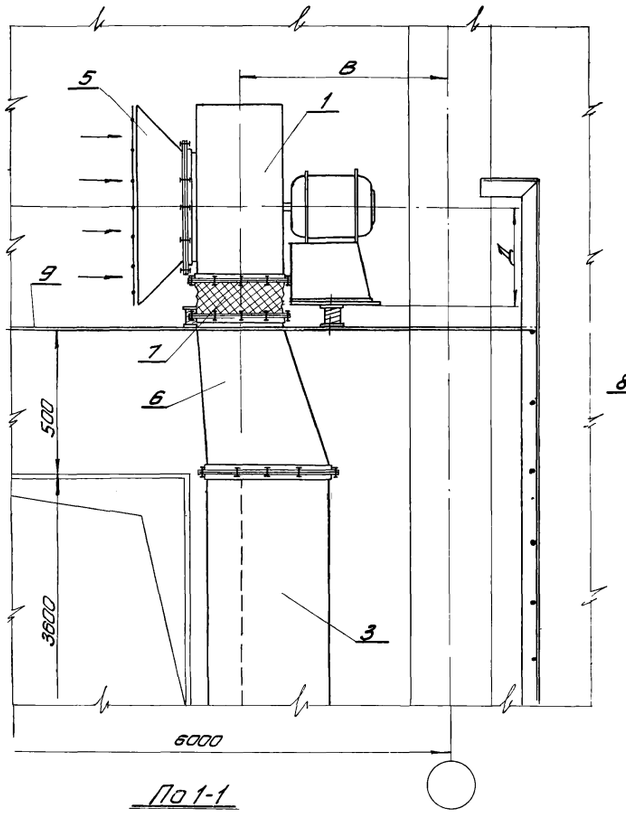

По 1-1

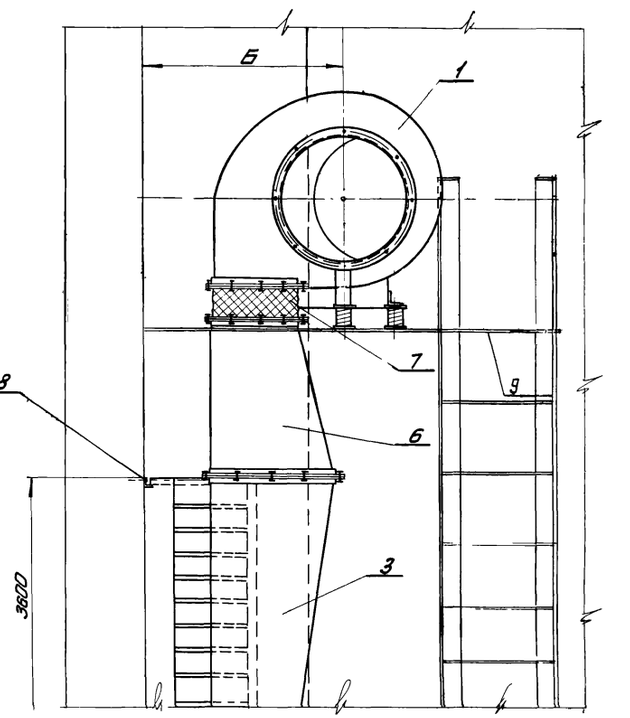

По 2-2

Таблица размеров

№ вентилятора	Тип завес	Размеры в мм					
		Короб А×а	Б	Е	Д	Размер „В" при колоннах	
						400×800; 400×1000	500×800; 500×1000; 500×1300; 500×1400; 600×1300, 600×1400
5	В 3-8	600×700	850	1750	550	900	980
6	В 3-9	600×700	950	1900	632	980	1100
7	В 3-10	600×700	1050	2200	737	1100	1250

Примечание

1. Монтажную спецификацию см. лист 6

ТА 1966 г.	Воздушные завесы с установкой вентагрегатов на площадке	Серия 1. 435-5
	Ворота разм. 3,6×3,6 м. Завесы тип. В3-8 ÷ В3-10 (Схема II) Узел „Б"	Лист 8

Инженер [illegible] Дата выпуска: Декабрь 1966 г.

9686 12

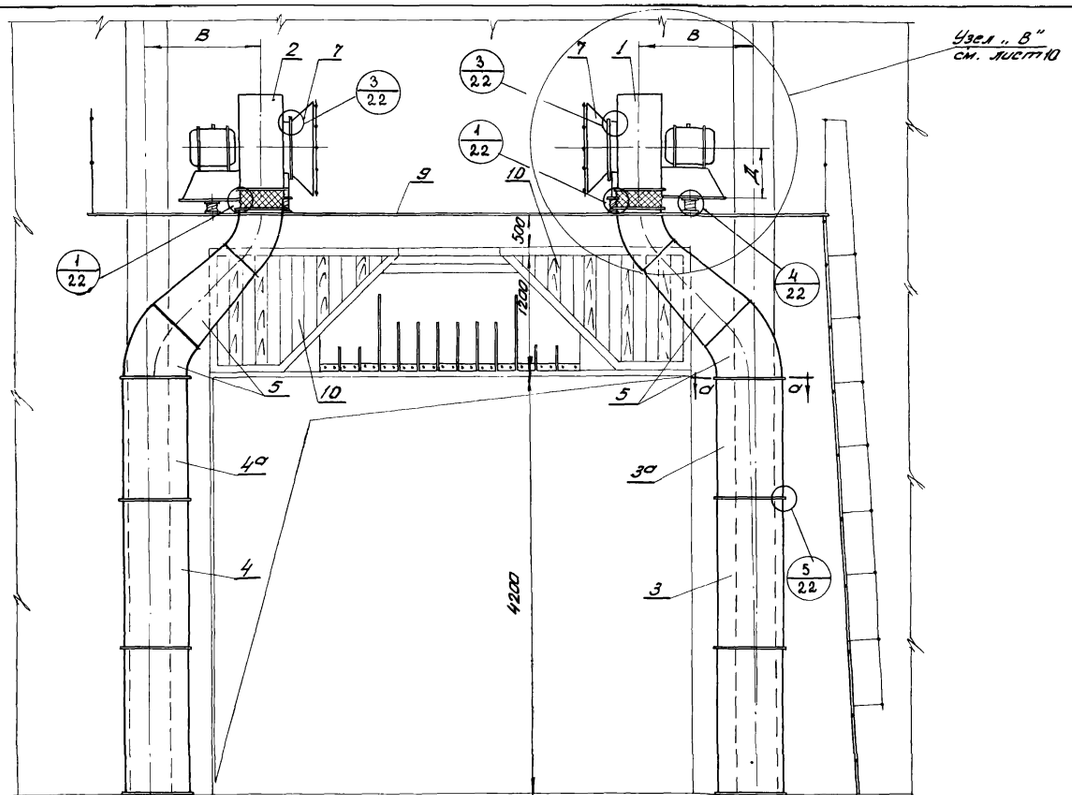

По 1-1

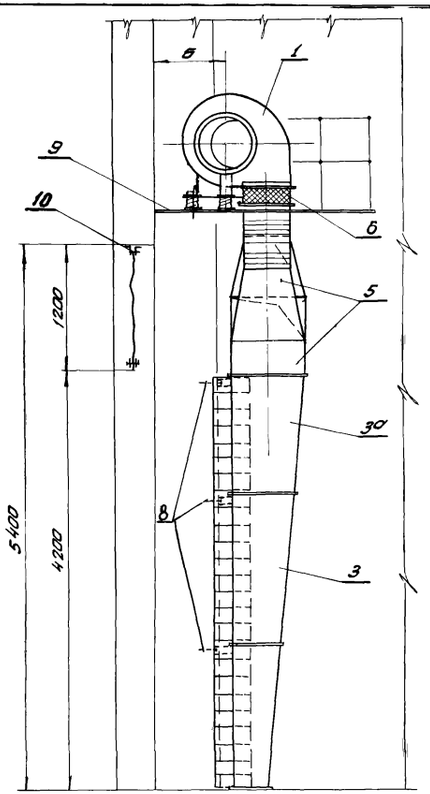

По 2-2

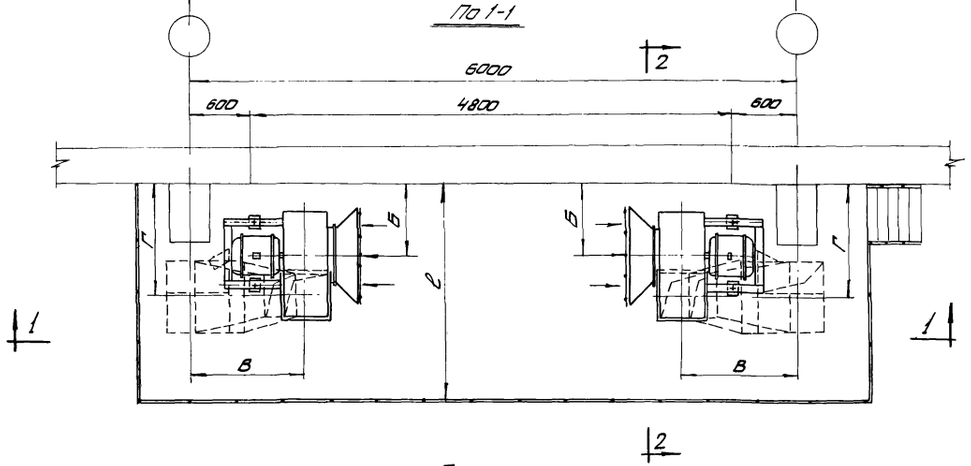

План

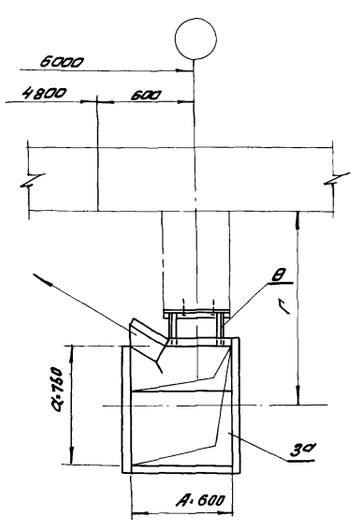

По а-а

М 1:25

Примечание:
1. Все размеры, обозначенные буквами, см. в таблице на листе 10.

NN поз.	Наименование	Кол.	Обознач.	Общ. вес, кг	N листа	Обозн.	Общ. вес, кг	N листа
10	Съёмный щит для ж.д. ворот	1	Щ-1	79.0	35	Щ-1	79.0	35
9	Металлическая площадка	1	—	—	37	—	—	37
8	Крепление раздаточного короба	6	Т-IV	–	34	Т-IV	–	34
7	Коллектор с решеткой	2	Т-6	22	–	Т-7	28	–
6	Гибкая вставка	2	СТД 5327А	20,42	–	СТД 5328А	23,40	–
5	Переход	2	П-31	68,4	12	П-32	77,8	12
4а	Раздаточный короб левый (надставка)	1	К-6п	60.0	28	К-6п	60.0	28
4	Раздаточный короб левый	1	К-2п	109.0	24	К-2п	109.0	24
3а	Раздаточный короб правый (надставка)	1	К-6л	60.0	28	К-6л	60.0	28
3	Раздаточный короб правый	1	К-2л	109.0	24	К-2л	109.0	24
2	Вентиляторная установка положение кожуха „Н"	1	ВУ-2	180.0	–	ВУ-3	284.0	–
1	Вентиляторная установка положение кожуха „Н"	1	ВУ-2	180.0	–	ВУ-3	284.0	–
			Типы завес					
			ВЗ-11			ВЗ-12		

Монтажная спецификация

ТД 1986г	Воздушные завесы с установкой вентагрегатов на площадке	серия 1.435-5
	Ворота разм. 4,8×5,4 м. Завесы тип ВЗ-11 и ВЗ-12. (Схема III). Общий вид.	лист 9

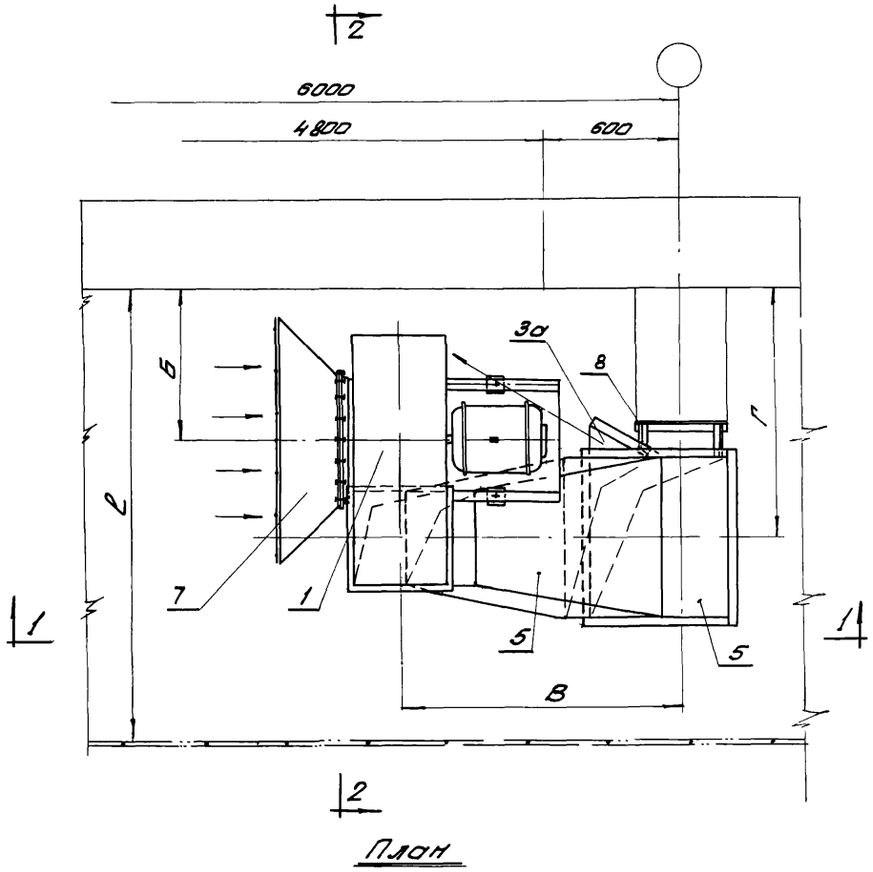

План

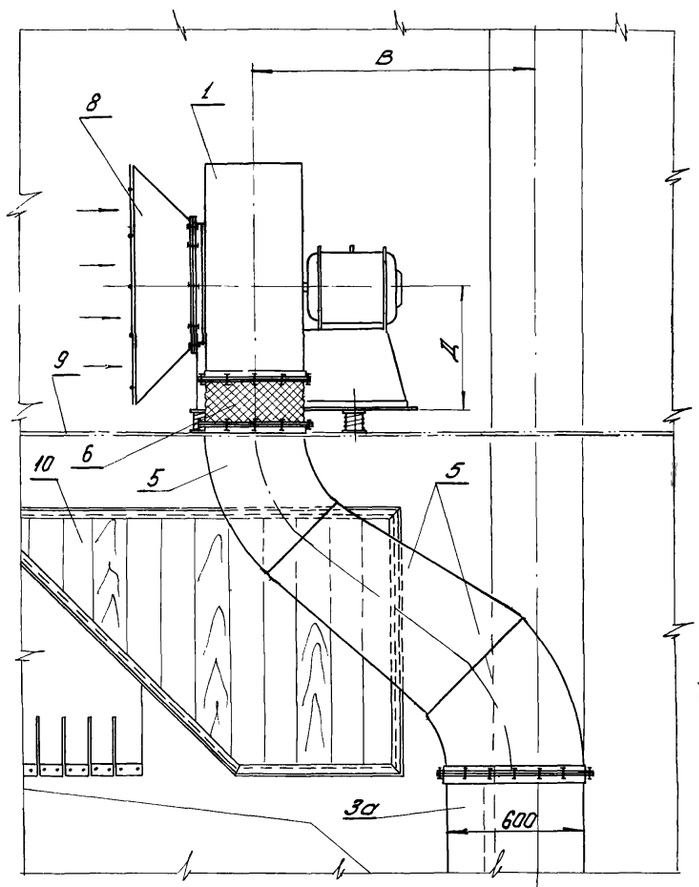

По 1-1

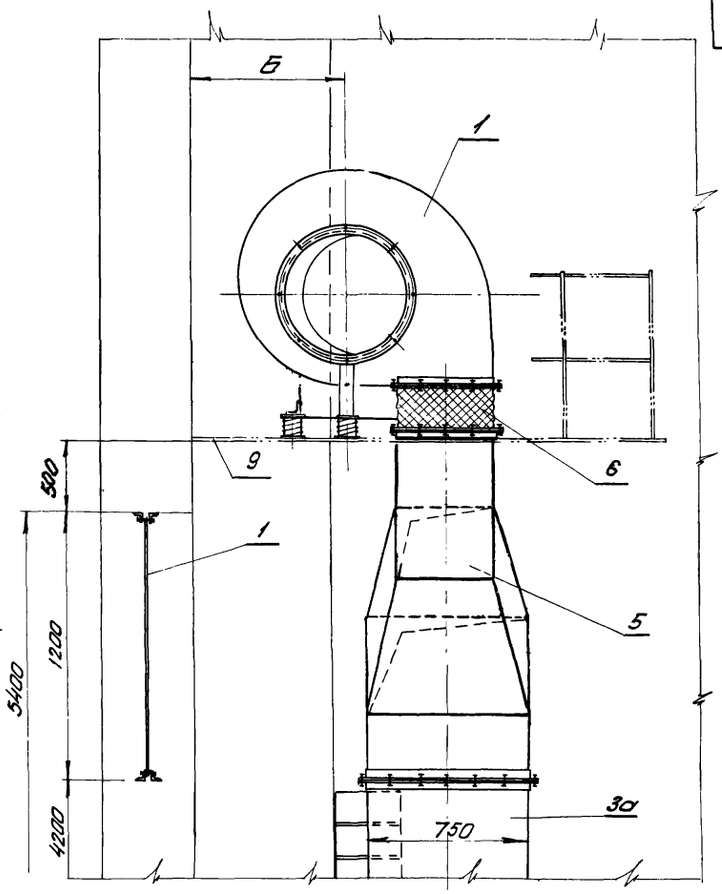

По 2-2

Таблица размеров

N вентиля тора	Тип завес	Размеры в мм											
		Короб А×О	В	Д	при вылете колонн 400 – 600			600 – 1000			1300 – 1400		
					Б	ℓ	г	Б	ℓ	г	Б	ℓ	г
6	ВЗ-11	600×150	1250	645	700	1900	1090	1100	2200	1490	1500	2500	1890
7	ВЗ-12		1400	775			1150			1550			1950

Примечание:

1. Спецификацию см. лист 9.

ТД 1966 г	Воздушные завесы с установкой вентагрегатов на площадке.	серия 1.435-5
	Ворота разм. 4.8 × 5.4 м. Завесы тип ВЗ-11 и ВЗ-12 (схема III) узел „В".	лист 10

Дата выпуска: Декабрь 1966 г.

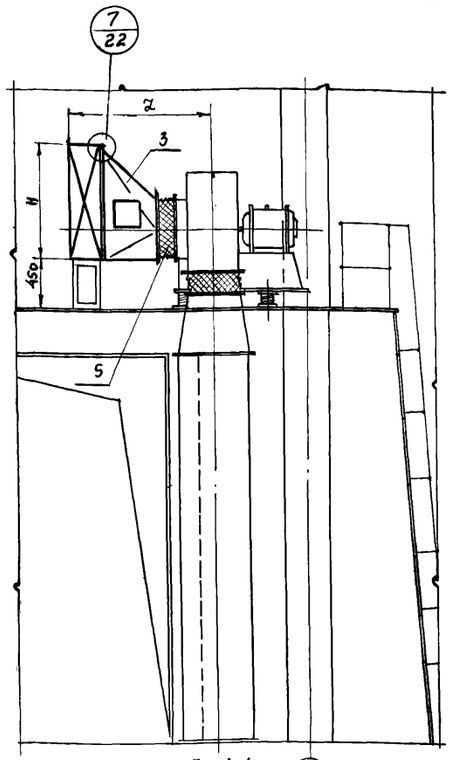

По 1-1

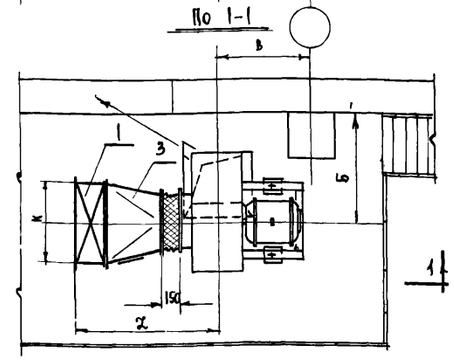

План

Установка калориферов тип Т1

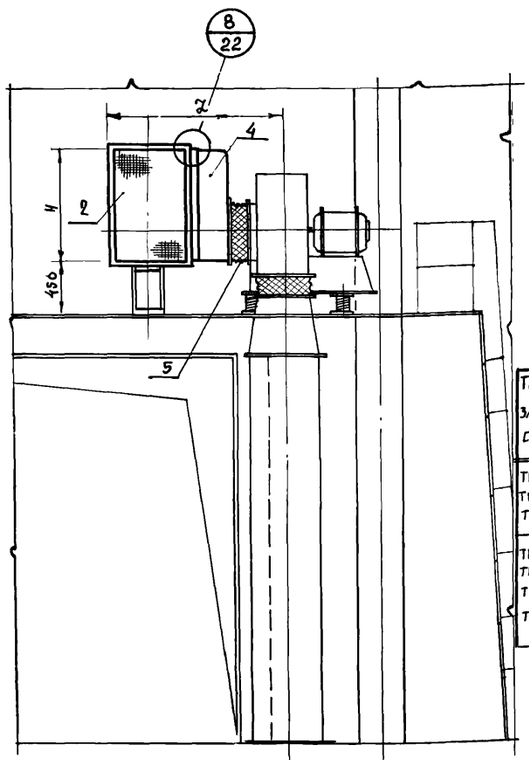

По 1-1

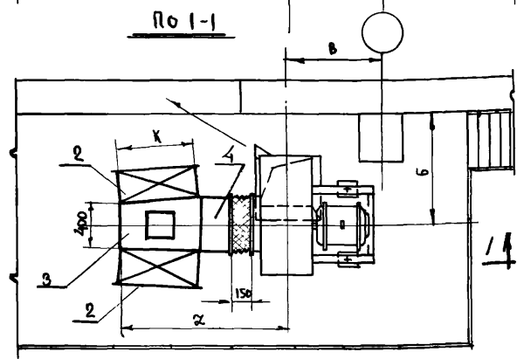

План

Установка калориферов тип Т2

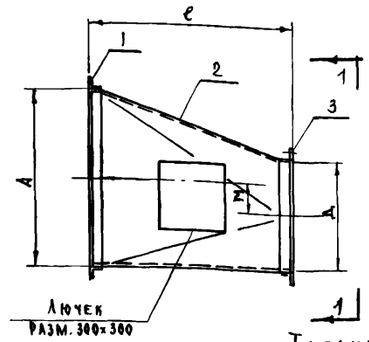

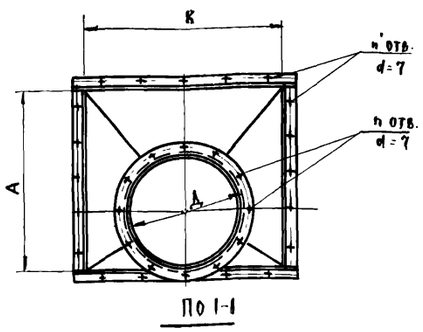

По 1-1

Таблица размеров и весов

Тип завесы	Тип конфузора	№ вентилятора	№ калорифера	Размеры в мм H	K	Д	e	n'	n	M	Позиции деталей: поз.1 сортамент	поз.1 размер	поз.1 вес, кг	поз.2 размер	поз.2 вес, кг	поз.3 сортамент	поз.3 размер	поз.3 вес, кг	Общий вес, кг
ТВ1-1 ТВ1-4	К-1	5	4	710	480	500	440	18	16	200	L32×32×4	e=2484	4.4	F=0.8 м²	9,4				16,8
ТВ1-8	К-2	5	8	1010	720	500	440	26	16	350	L36×36×4	e=3584	7.5	F=1.1 м²	12,9	L32×32×4	e=1700	3,0	23,4
ТВ1-2 ТВ1-5	К-3	6	4	710	480	600	460	18	16	130	L32×32×4	e=2484	4.4	F=0.9 м²	10,9				16,8
ТВ1-9	К-4	6	8	1010	720	600	460	26	16	280	L36×36×4	e=3584	7.5	F=1,13 м²	13,2	L32×32×4	e=1984	3,5	24,2
ТВ1-11	К-5	6	11	1160	960	600	460	34	16	350	L36×36×4	e=4384	9.2	F=1,25 м²	14,6				27,3

Таблица размеров

Тип завесы	№ вентилятора	№ калорифера	Тип установки Т1 Z	Тип установки Т2 Z
ТВ3-1 ТВ3-4 ТВ3-8	5	4	1050	1080
		8		1320
ТВ3-2 ТВ3-5 ТВ3-9 ТВ3-11	6	4	1120	1130
		8		1370
		11		1710

№ поз.	Наименование	Материал	Сортамент	Размер	Кол.	1 шт.	Общ. вес, кг	Примечание
3	Фланец	Ст.3	см. таблицу	—"—	1	—"—		
2	Корпус	Ст.3	ст. лист δ=1,5 мм	—"—	1	—"—		
1	Фланец	Ст.3	см. таблицу	см. таблицу	1	см. таблицу		

Конфузор тип К-1 ÷ К-5. Тип установки калориферов Т1

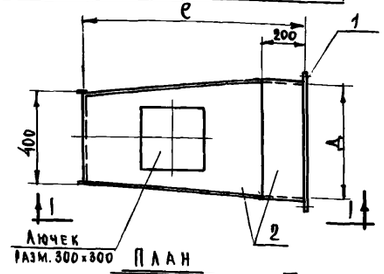

План

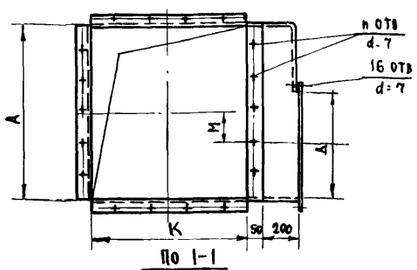

По 1-1

Таблица размеров

Тип завесы	Тип конфузора	№ вентилятора	№ калорифера	Размеры в мм H	K	Д	e	П	M	Позиции деталей: поз.2 размер	поз.2 вес, кг	поз.1 размер	поз.1 вес, кг	Общий вес, кг
ТВ1-1 ТВ1-4	К-6	5	4	710	480	500	710	18	200	F=1,72м²	20,1			21,7
ТВ1-8	К-7	5	8	1010	720	500	950	26	350	F=2,4м²	28,1	e=1700	1,6	29,7
ТВ1-2 ТВ1-5	К-8	6	4	710	480	600	710	18	130	F=1,68м²	22,2			24,1
ТВ1-9	К-9	6	8	1010	720	600	950	26	280	F=2,7м²	31,6	e=1984	1,86	33,5
ТВ1-11	К-10	6	11	1160	960	600	1290	34	350	F=3,3м²	38,6			40,5

Примечания.

1. Типовые стояки и привязку вентоборудования принять по чертежам воздушных завес.
2. Площадки под установку тепло-воздушных завес те же, что и для воздушных завес.

№ поз.	Обозначение	Наименование	Кол.	Размер	Материал	Сортамент	Вес, кг	Примечание
5	Для вен-ра №5 СТД-5318А / Для вен-ра №6 СТД-5319А	Гибкая вставка	1	Д=500 / Д=600	Прорезин. ткань и ст.3	—	9.27 / 11,1	По нормалям треста "Сантехдеталь".
4	К-6 ÷ К-10	Конфузор	1	см. таблицу	Ст.3		—	См. деталировку спецификацию и таблицу размеров на данном листе.
3	К-1 ÷ К-5	Конфузор	1	см. таблицу	ст.3		—	
2	Тип Т2	Калорифер	2	№ 4, 8, 11	—	—	—	
1	Тип Т1	Калорифер	1	№ 4, 8, 11	—	—	—	

Монтажная спецификация

2	Корпус	Ст.3	ст. лист δ=1,5мм	см. таблицу	1	см. таблицу	
1	Фланец	Ст.3	-30×4	см. таблицу	1	см. таблицу	
№ поз.	Наименование	Материал	Сортамент	Размер	Кол.	1 шт. / Общ. вес, кг	Примечание

Конфузор тип К-6 ÷ К-10. Тип установки калориферов Т2

1966 г.	Тепло-воздушные завесы с установкой вентагрегатов на площадке	Серия 1.435-5
	Завесы тип ТВ3-1,2,4,5,8,9,11 (Тип установки калориферов Т1 и Т2). Общий вид и детали	Лист 11

Дата выпуска: декабрь 1966 г.

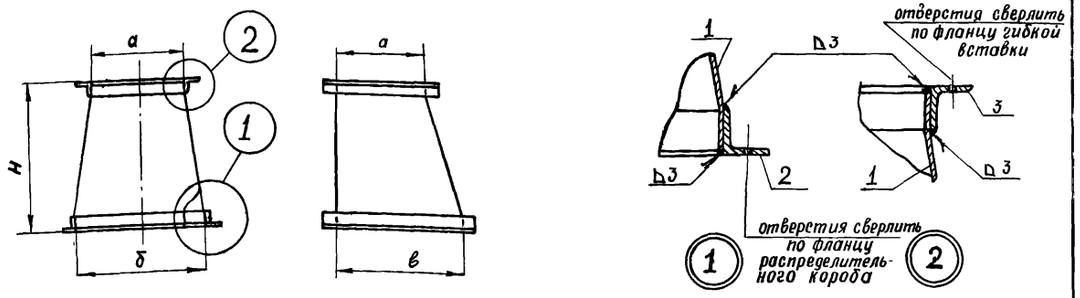

ТАБЛИЦА РАЗМЕРОВ И ВЕСОВ

обознач. \ тип		П-1	П-2	П-3	П-4	П-5	П-6	П-7	П-8	П-9
a × a		356×356	356×356	356×356	426×426	426×426	426×426	496×496	496×496	496×496
б × в		470×470	600×600	600×700	470×470	600×600	600×700	470×470	600×600	600×700
H		640	640	640	670	670	670	715	715	715
поз. 3	ℓ	1552	1552	1552	1832	1832	1832	2112	2112	2112
	Вес, кг.	2,23	2,23	2,23	2,63	2,63	2,63	3.0	3.0	3.0
поз. 2	ℓ	2090	2610	2810	2090	2610	2810	2090	2610	2810
	Вес, кг	7,90	9,8	10,6	7,90	9,8	10,6	7,9	9.8	10.6
поз. 1	F м²	1,06	1,22	1,29	1,20	1.37	1,44	1,38	1,57	16,4
	Вес, кг	12,4	14,3	15,1	14.0	16.0	16,9	16,2	18,4	19,2
общий вес, кг		22,5	26,3	27,9	24,5	28.4	30.0	27,1	31,2	32,80

Размеры б×в - соответствуют размерам раздаточного короба.

NN поз.	наименование	матер.	профиль или сортамент	размер	колич.	1 шт / общ. вес, кг.	примеч.
3	фланец	ст.3	L 32×32×3	см.табл.	1	см.таблицу	
2	фланец	ст.3	L 50×50×5	см.табл.	1	см.таблицу	
1	корпус	ст.3	ст. лист δ=1,5 мм	см.табл.	1	см.таблицу	

СПЕЦИФИКАЦИЯ

Переходные патрубки П-1 ÷ П-9 (по схеме I)

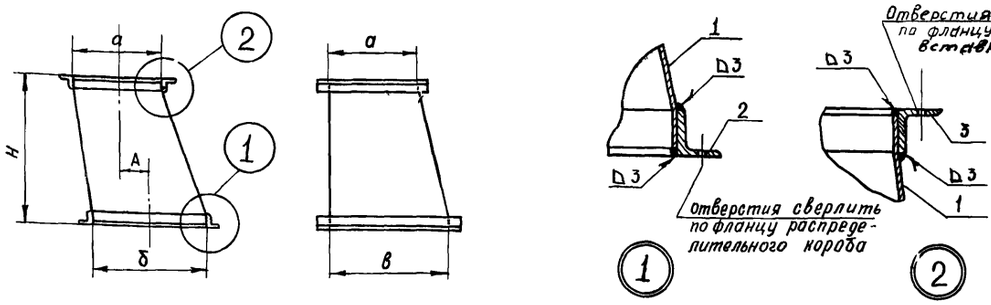

ТАБЛИЦА РАЗМЕРОВ И ВЕСОВ

обознач. \ тип		П-10	П-11	П-12	П-13	П-14	П-15	П-16	П-17	П-18	П-19	П-20	П-21	П-22	П-23	П-24	П-25	П-26	П-27	П-28	П-29	П-30
a × a		496×496	356×356	356×356	356×356	426×426	426×426	426×426	496×496	496×496	496×496	496×496	356×356	356×356	356×356	426×426	426×426	426×426	496×496	496×496	496×496	496×496
б × в		800×800	470×470	600×600	600×700	470×470	600×600	600×700	470×470	600×600	600×700	800×800	470×470	600×600	600×700	470×470	600×600	600×700	470×470	600×600	600×700	800×800
H		715	640	640	640	670	670	670	715	715	715	715	640	640	640	670	670	670	715	715	715	715
A		100	15	50	50	65	30	130	185	250	250	350	65	130	130	185	250	250	335	400	400	500
поз. 3	ℓ	2112	1552	1552	1552	1832	1832	1832	2112	2112	2112	2112	1552	1552	1552	1832	1832	1832	2112	2112	2112	2112
	Вес, кг	3,0	2,23	2,23	2,23	2,63	2,63	2,63	3,0	3.0	3.0	3 0	2,23	2,23	2,23	2,63	2,63	2,63	3,0	3.0	30	3.0
поз 2	ℓ	3410	2090	2610	2810	2090	2610	2810	2090	2610	2610	3410	2090	2610	2810	2090	2610	2810	2090	2610	2810	3410
	Вес, кг	12.9	7,9	9,8	10,6	7,9	9.8	10,6	7,9	9,8	10,6	12.9	7.9	9.8	10,6	7,9	9.8	10,6	7,9	9,8	10,6	12.9
поз 1	F м²	1.85	1,05	1,23	1.30	1,20	1,37	1,40	1,40	1,57	1,65	1.85	1,05	1,23	1.30	1.20	1,37	1.40	1.40	1.57	1.65	1.85
	Вес, кг	21.6	12.3	14.4	15.2	14.0	16.0	16.4	16.4	18.4	19.3	21,6	12,3	14,4	15,2	14.0	16.0	16.4	16.4	18.4	19.3	21,6
общий вес, кг.		37,5	22.4	26,4	28.0	24,5	28.4	29.6	27,3	31,4	32,9	37,5	22,4	26,4	28.0	24.5	28.4	29.6	27.3	31.2	32.9	37,5

Размеры б×в - соответствуют размерам раздаточного короба

NN поз.	наименование	матер.	профиль или сортамент	размер	колич.	1 шт / общ. вес, кг	примечан.
3	фланец	ст.3	L 32×32×3	см.табл.	1	см. таблицу	
2	фланец	ст.3	L 50×50×5	см.табл.	1	см. таблицу	
1	корпус	ст.3	от. лист δ=1.5 мм.	см.табл.	1	см. таблицу	

СПЕЦИФИКАЦИЯ

ПЕРЕХОДНЫЕ ПАТРУБКИ П-10 ÷ П-30 (по схеме II)

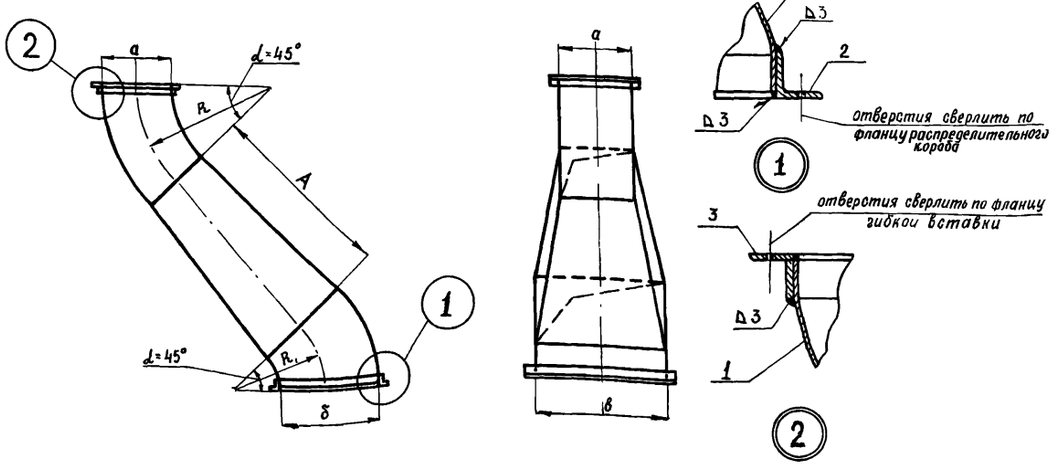

ТАБЛИЦА РАЗМЕРОВ

обозначения \ тип.		П-31	П-32
a × a		426×426	496×496
б × в		600×750	600×750
A		1050	1200
R		700	700
R₁		800	800
поз. 3	ℓ	1832	2112
	Вес, кг	2.63	3.0
поз. 2	ℓ	2610	2610
	Вес, кг	9.8	9.8
поз. 1	F м²	4,8	5,47
	Вес, кг	56	65
общий вес, кг		68.4	77.8

NN поз.	наименование	матер	профиль или сортам	размер	колич.	1 шт / общ. вес, кг	примечание
3	фланец	ст.3	L 32×32×3			см. таблицу	
2	фланец	ст.3	L 50×50×5	—	1	см. таблицу	
1	Корпус	ст.3	ст. лист δ=1.5мм	—	1	см. таблицу	

СПЕЦИФИКАЦИЯ

ПЕРЕХОДНЫЕ ПАТРУБКИ П-31; П-32 (по схеме II)

ТД 1966 г	Воздушные и тепло — воздушные завесы с установкой вентагрегатов на площадке.	серия 1.435-5
	Переходные патрубки тип П-1÷П-32	лист 12

Дата выпуска: Декабрь 1966 г.

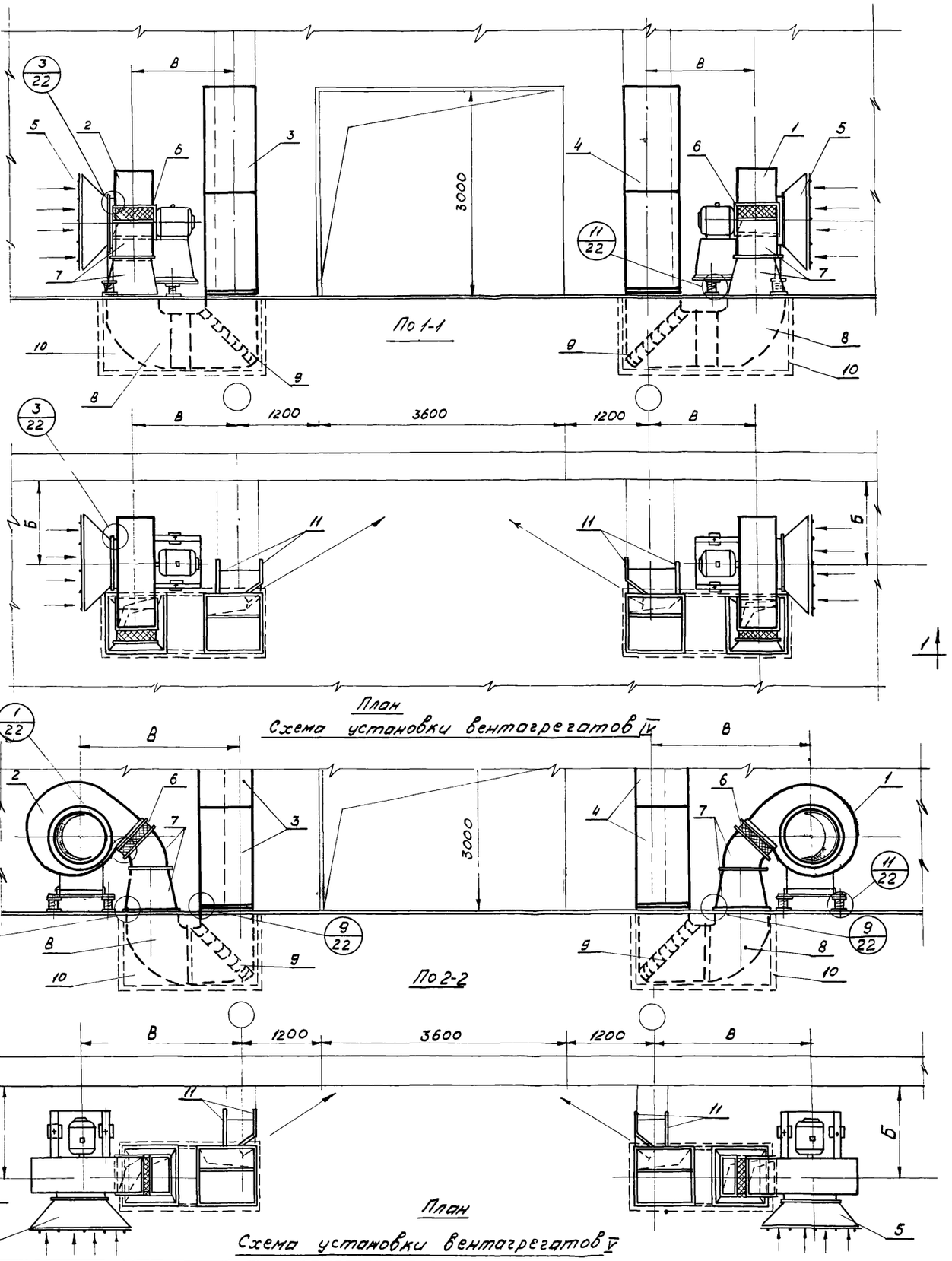

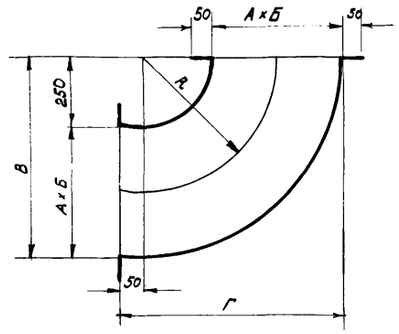

Тип отвода / Обозначение		М-1	М-2	М-3	М-4	М-5	М-6	М-7	М-8	М-9
А×Б		470×470	600×600	800×800	600×700	600×750	650×800	800×1300	650×950	950×1250
Г		770	900	1100	900	900	950	1100	950	1250
В		720	850	1050	850	850	900	1050	900	1200
R		485	550	650	550	550	575	650	575	725
Поз.8	размер F м²	1,8	2,6	4,00	2,8	2,9	3,2	5,0	3,5	5,9
	вес. кг	14,6	21,0	31,2	22,4	23,2	25,6	40,8	28,2	46,8
Отвод М-1÷М-9										

Примечания.

1. Таблицу размеров и схемы компоновки вентагрегатов приведены на листе 16.
2. Подпольный канал разрабатывать в каждом конкретном проекте при привязке чертежей серии 2.435-5.

№ поз.	Наименование	кол.	Обознач. / тип завесы	Вес. кг	№ листа	Примечание
			ВЗ-13			
11	крепление раздаточного короба	4	Т-V	—	34	
10	Подпольный канал	2	—	—	—	
9	Колено с направляющими лопатками	2	Т-7	109,8	20	
8	Отвод	2	М-3	62,4	13	
7	Переходной патрубок	2	П-6	101,2	20	
6	Гибкая вставка	2	СТД	33.0	—	по нормалям треста „Сантехдеталь"
5	Коллектор	2	Т 8	36.0		
4	Раздаточный короб (левый)	1	К-4л	162,0	26	
3	Раздаточный короб (правый)	1	К-4п	162.0	26	
2	Вентиляторная установка положение кожуха „Л"	1	ВУ-4	407.0	—	
1	Вентиляторная установка положение кожуха „Л"	1	ВУ-4	407.0	—	

Монтажная спецификация

ТД 1966 г.	Воздушные завесы с установкой вентагрегатов на полу.	Серия 1.435-5
	Ворота разм 36×3 м завеса тип ВЗ-13 (схема IV-V) и отвод М-1÷М-9	лист 13

М1:50

Дата выпуска: декабрь 1966 г.

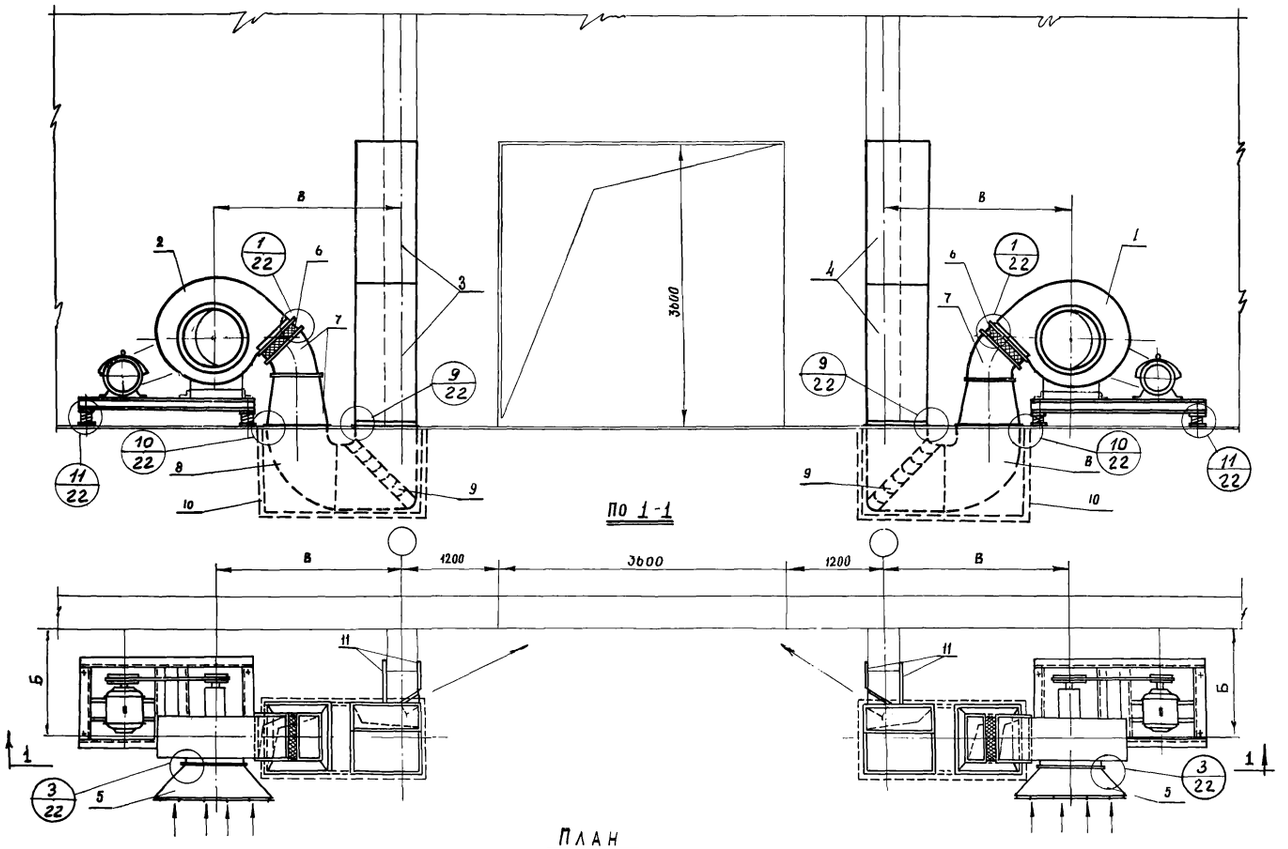

План
схема VI

Примечания:

1. Таблицы размеров и схемы компановки вентагрегатов приведены на листе 16.
2. Подпольный канал разрабатывается в каждом конкретном проекте при привязке чертежей серии 2.435-5.

№ поз	Наименование	Кол.	В3-14 обознач.	В3-14 вес, кг	В3-14 № листа	В3-15 обознач.	В3-15 вес. кг.	В3-15 № листа	В3-16 обознач.	В3-16 вес. кг	В3-16 № листа	В3-17 обознач.	В3-17 вес. кг	В3-17 № листа	В3-18 обознач.	В3-18 вес. кг	В3-18 № листа	В3-19 обознач.	В3-19 вес. кг	В3-19 № листа	В3-20 обознач.	В3-20 вес. кг	В3-20 № листа
11	Крепление раздаточного короба	4	Т-V	—	34	Т-V	—	34	Т-V	—	34	Т-V	—	34	Т-V	—	34	Т-V	—	34	Т-V	—	34
10	Подпольный канал	2	—	—	—	—	—	—	—	—	—	—	—	—	—	—	—	—	—	—	—	—	—
9	Колено с направляющими лопатками	2	Т-3	77.8	20	Т-5	90.0	20	Т-5	90.0	20	Т-5	90.0	20	Т-8	159,8	20	Т-8	159,8	20	Т-8	159,8	20
8	Отвод	2	М-4	44,8	13	М-6	51,2	13	М-6	51,2	13	М-6	51,2	13	М-7	81,6	13	М-7	81,6	13	М-7	81,6	13
7	Переходной патрубок	2	П-7	93	20	П-8	95,6	20	П-8	95,6	20	П-8	95,6	20	П-12	149	20	П-12	149	20	П-12	149	20
6	Гибкая вставка	2	СТД	33	—	СТД	33	—	СТД	33	—	СТД	33	—	СТД	33	—	СТД	33	—	СТД 3329А	46	—
5	Коллектор с решеткой	2	Т8	36	—	Т8	36	—	Т8	36	—	Т8	36	—	Т8	36	—	Т8	36	—	Т10	50	—
4	Раздаточный короб левый	1	К-9л	128	30	К-10л	152	31	К-10л	152	31	К-10л	152	31	К-11л	246	32	К-11л	246	32	К-11л	246	32
3	Раздаточный короб правый	1	К-9п	128	30	К-10л	152	31	К-10 п	152	31	К-10п	152	31	К-11 п	246	32	К-11п	246	32	К-11 п	246	32
2	Вентиляторная установка положение кожуха „ НЛ "	1	ВУ-6	465	—	ВУ-5	440	—	ВУ-9	490	—	ВУ-10	547	—	ВУ-7	487	—	ВУ-8	537	—	ВУ-11	1040	—
1	Вентиляторная установка положение кожуха „ НП "	1	ВУ-6	465	—	ВУ-5	440	—	ВУ-9	490	—	ВУ-10	547	—	ВУ-7	487	—	ВУ-8	537	—	ВУ-11	1040	—

типы завес

Монтажная спецификация

ТД 1965г	Воздушные завесы с установкой вентагрегатов на полу.	серия 1.435-5
	Ворота разм. 3,6 × 3,6 м. завесы тип В3-14 ÷ В3-20 (схема VI).	лист 14

Дата выпуска: Декабрь 1966г.

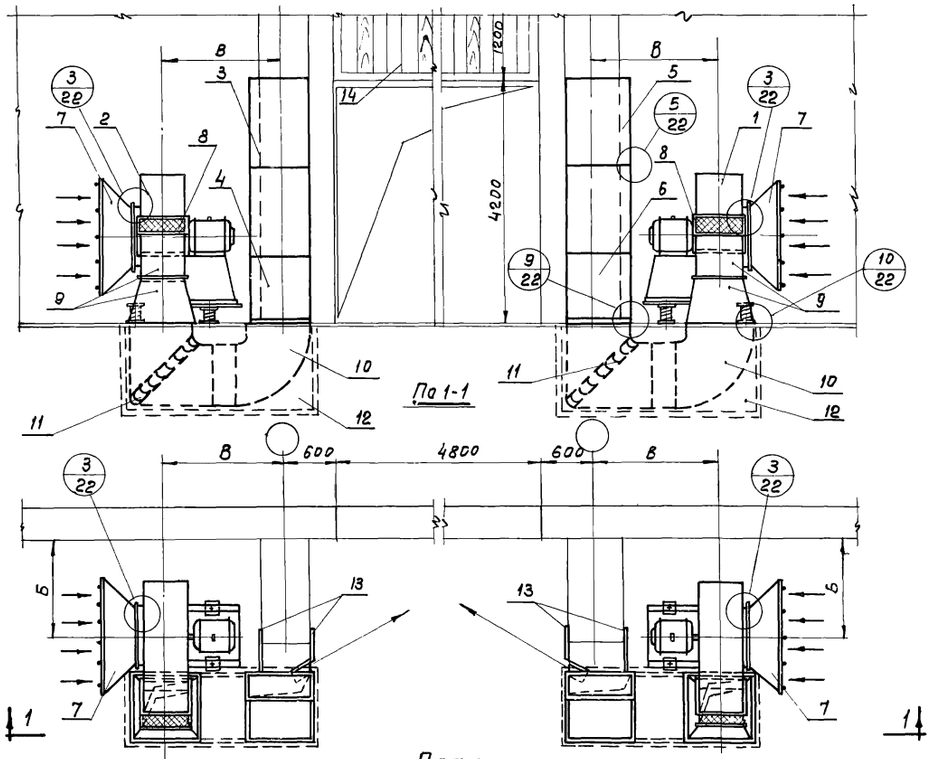

Схема установки вентагрегатов IV

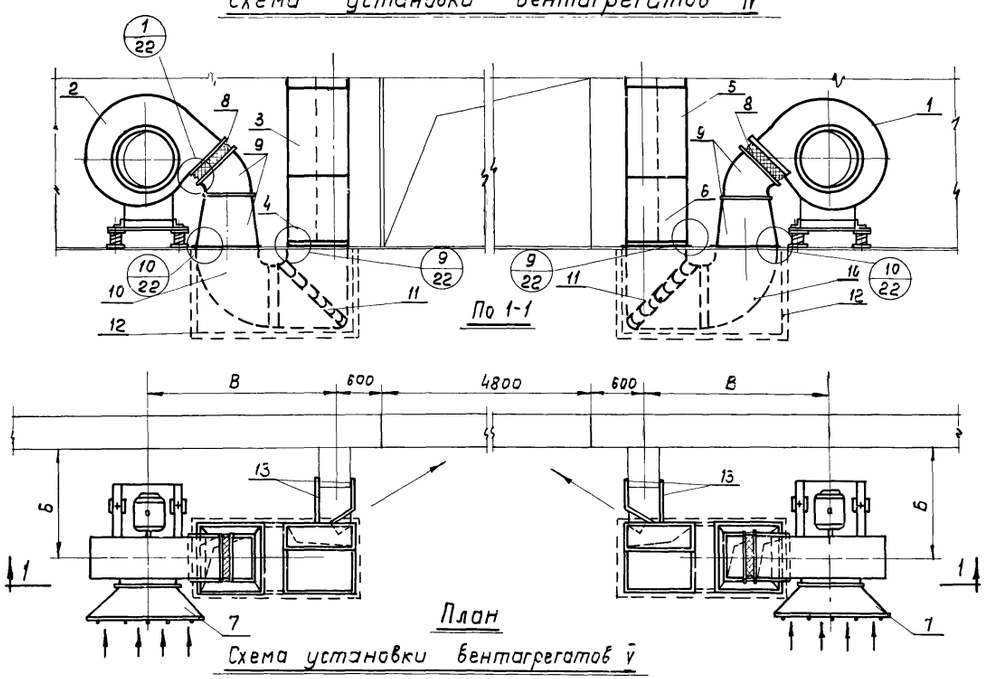

Схема установки вентагрегатов V

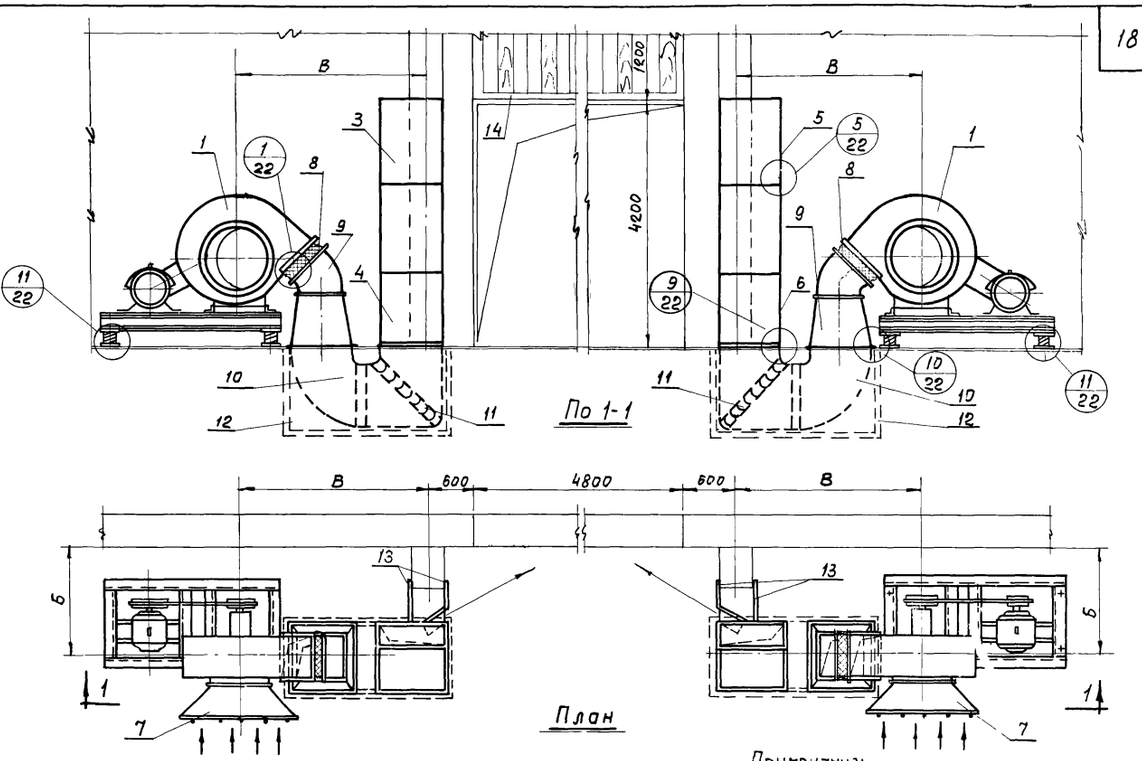

Схема установки вентагрегатов VI

Примечания:
1. Таблицы размеров и схемы компановки вентагрегатов приведены на листе 16
2. Подпольный канал разрабатывается в каждом конкретном проекте при привязке чертежей серии 2.435-5

№ поз.	Наименование	Кол.	ВЗ-21 Обозначение	ВЗ-21 Вес, кг	ВЗ-21 № листа	ВЗ-22 Обозначение	ВЗ-22 Вес, кг	ВЗ-22 № листа	ВЗ-23 Обозначение	ВЗ-23 Вес, кг	ВЗ-23 № листа	ВЗ-24 Обозначение	ВЗ-24 Вес, кг	ВЗ-24 № листа	ВЗ-25 Обозначение	ВЗ-25 Вес, кг	ВЗ-25 № листа	ВЗ-26 Обозначение	ВЗ-26 Вес, кг	ВЗ-26 № листа	ВЗ-27 Обозначение	ВЗ-27 Вес, кг	ВЗ-27 № листа
14	Съемные щиты	2	Щ-1	—	35 36	Щ-1	—	35 36	Щ-1	—	35 36	Щ-1	—	35 36	Щ-1	—	35 36	Щ-1	—	35 36	Щ-1	—	35 36
13	Крепление раздаточного короба	6	Т-V	—	34	Т-V	—	34	Т-V	—	34	Т-V	—	34	Т-V	—	34	Т-V	—	34	Т-V	—	34
12	Подпольный канал	2	—	—	—	—	—	—	—	—	—	—	—	—	—	—	—	—	—	—	—	—	—
11	Колено с направляющими лопатками	2	Т-4	81,6	20	Т-6	102,8	20	Т-6	102,8	20	Т-6	102,8	20	Т-9	170,0	20	Т-9	170,0	20	Т-9	170,0	20
10	Отвод	2	М-5	46,4	13	М-8	56,4	13	М-8	56,4	13	М-8	56,4	13	М-9	93,6	13	М-9	93,6	13	М-9	93,6	13
9	Переходной патрубок	2	П-10	94,2	20	П-11	102,6	20	П-11	102,6	20	П-11	102,6	20	П-14	151,4	20	П-15	187,6	20	П-15	187,6	20
8	Гибкая вставка	2	СТД	33	—	СТД	33	—	СТД	33	—	СТД 5329А	47	—	СТД 5329А	47	—	СТД 5330А	56	—	СТД 5330А	56	—
7	Коллектор с решеткой	2	Т8	36	—	Т8	36	—	Т8	36	—	Т10	50	—	Т10	50	—	Т12	56	—	Т12	56	—
6	Раздаточный короб левый (надставка)	1	К-6Л	60	28	К-7Л	69	28	К-7Л	69	28	К-7Л	69	28	К-8Л	106	29	К-8Л	106	29	К-8Л	106	29
5	Раздаточный короб левый	1	К-2Л	109	24	К-3Л	127	25	К-3Л	127	25	К-3Л	127	25	К-5Л	217	27	К-5Л	217	27	К-5Л	217	27
4	Раздаточный короб правый (надставка)	1	К-6П	60	28	К-7П	69	28	К-7П	69	28	К-7П	69	28	К-8П	106	29	К-8П	106	29	К-8П	106	29
3	Раздаточный короб правый	1	К-2П	109	24	К-3П	127	25	К-3П	127	25	К-3П	127	25	К-5П	217	27	К-5П	217	27	К-5П	217	27
2	Вентиляторная установка положение кожуха „НЛ"	1	ВУ-4	407	—	ВУ-7	487	—	ВУ-8	537	—	ВУ-12	1035	—	ВУ-13	970	—	ВУ-14	1120	—	ВУ-15	1180	—
1	Вентиляторная установка положение кожуха „НП"	1	ВУ-4	407	—	ВУ-7	487	—	ВУ-8	537	—	ВУ-12	1035	—	ВУ-13	970	—	ВУ-14	1120	—	ВУ-15	1180	—
			Типы завес																				
	Монтажная спецификация																						

ТД 1966 г	Воздушные завесы с установкой вентагрегатов на полу.	Серия 1.435-5
	Ворота размером 4,8×5,4м завесы тип ВЗ-21 ÷ ВЗ-27 (схемы IV; V и VI).	Лист 15

Инженер Цветкова
Дата выпуска: декабрь 1966г.

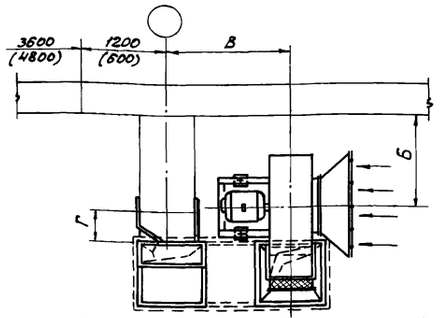

Схема установки вентагрегатов IV

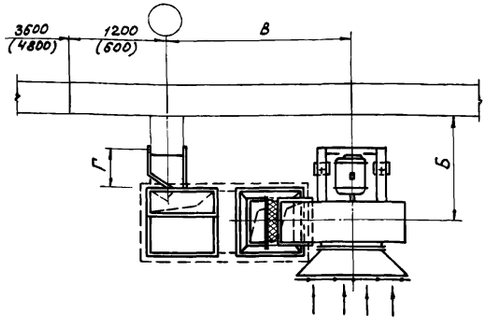

Схема установки вентагрегатов V

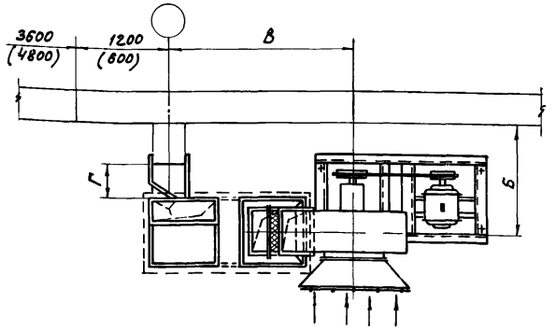

Схема установки вентагрегатов VI

Установка вентагрегатов на полу

Таблица размеров по схеме IV

Тип завес	Размер ворот	Вентилятор №	Вентилятор Схема исполнения	В	Размеры в мм При вылетах колонн 1000 Б	1000 Г	1300 Б	1300 Г	1400 Б	1400 Г
В3-13	3,6×3,0	8	1	2300	800	400	1070	400	1170	400
В3-21	4,8×5,4	8	1	2100	800	400	1050	400	1150	400

Таблица размеров по схеме V

Тип завес	Размер ворот	Вентилятор №	Вентилятор Схема исполнения	В	Размеры в мм При вылетах колонн 400 Б	400 Г	500 Б	500 Г	600 Б	600 Г	800 Б	800 Г
В3-13	3,6×3,0	8	1	2600	1350	550	1450	550	1400	400	1600	400
В3-21	4,8×5,4	8	1	2500	1170	400	1270	400	1370	400	1570	400

Таблица размеров по схеме VI

Тип завес	Размер ворот	Вентилятор №	Вентилятор Схема исполнения	В	Размеры в мм При вылетах колонн 400 Б	400 Г	500 Б	500 Г	600 Б	600 Г	800 Б	800 Г	1000 Б	1000 Г	1300 Б	1300 Г	1400 Б	1400 Г
В3-14	3,6×3,6	8	6	2300	1300	550	1400	550	1400	400	1600	400	1800	400	2100	400	2200	400
В3-15÷В3-17		8	6	2400		500		500										
В3-18 и В3-19		8	6	2600	1700	650	1800	650	1750	500	1850		2050		2350		2450	
В3-20		10	6	2750		650		650										
В3-22; В3-23	4,8×5,4	8	6	2600	1300	400	1400	400	1500	400	1700	400	1800	400	2200	400	2300	400
В3-24		10	6	2550														
В3-25		10	6	3000	1400		1500		1600		1800		2000		2300		2400	
В3-26; В3-27		12	6	3300														

ТД 1966г.	Воздушные завесы с установкой вентагрегатов на полу.	Серия 1.435-5
	Ворота разм. 3,6×3,0; 3,6×3,6; 4,8×5,4. Завесы тип В3-13÷В3-27. Схемы IV, V и VI и таблицы размеров	Лист 16

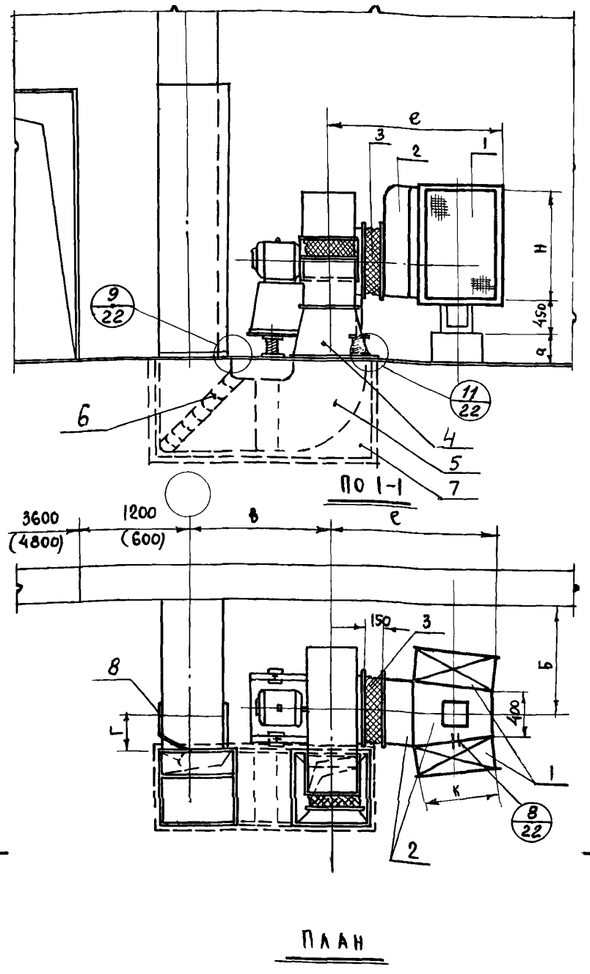

Схема установки вентагрегатов IV

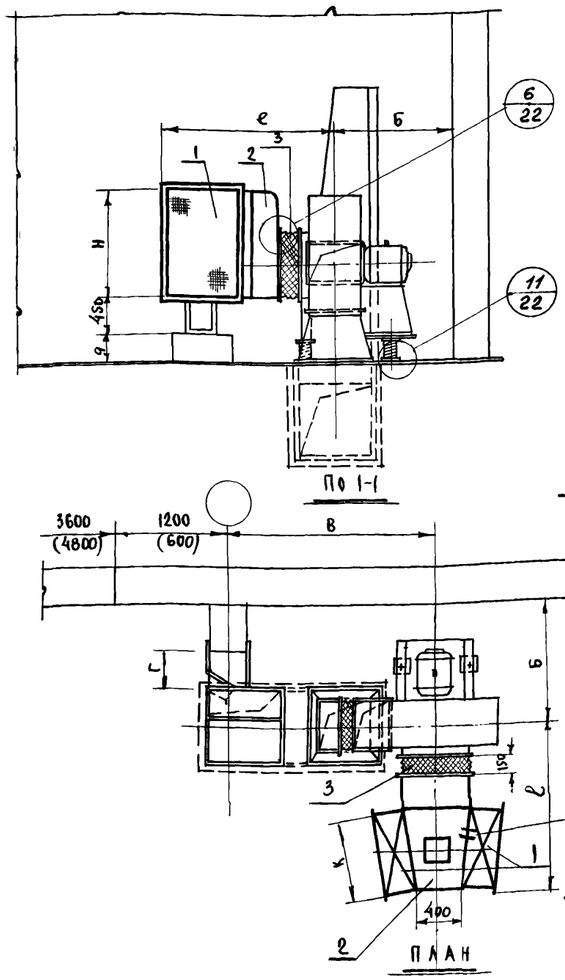

Схема установки вентагрегатов V

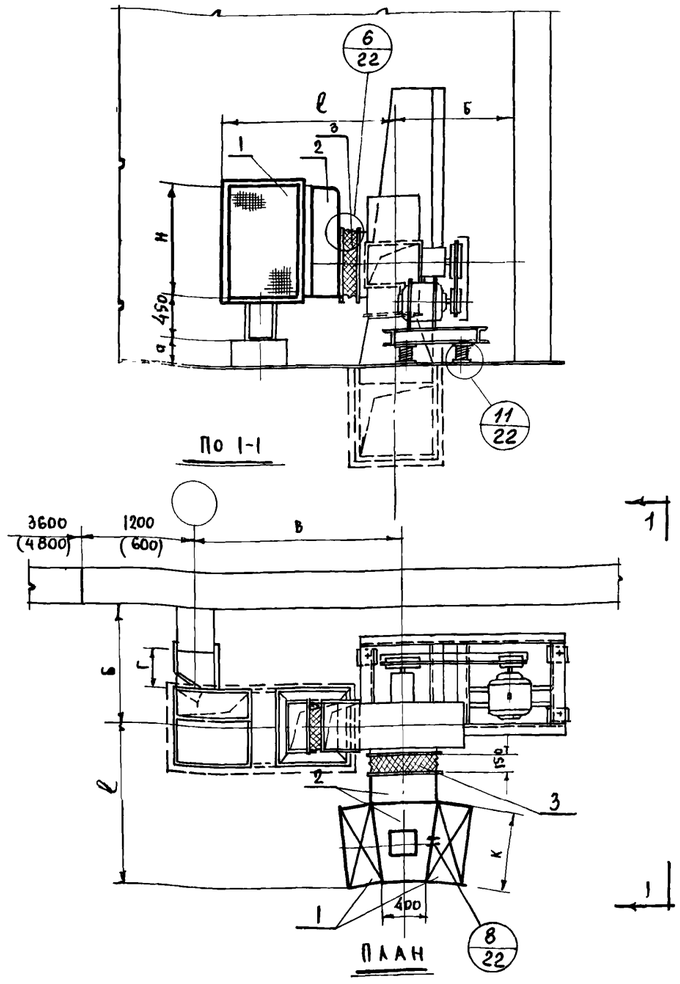

Схема установки вентагрегатов VI

Установка калориферов типа ТВ

№ поз	Обозначение	Наименование	Кол.	Размер	Сортамент	Материал	Вес кг.	Примечан.
3	для вен-ра №12 СТД 5322А	Гибкая вставка	1	D= 1220	разный	прорезин. ткань и ст. 3	32,1	по нормалям треста "Сантехдеталь"
	для вен-ра №10 СТД 5321А			D= 1020			27.0	
	для вен-ра №8 СТД 5320А			D= 820			20,0	
	для вен-ра №7 СТД 5320А			D= 700			13.0	
2	К-11÷К-26	Конфузор	1	—	_0°= 1,5	ст. 3	—	см. лист 21
1	—	Калорифер	2	—	—	—	по каталогу	

Монтажная спецификация

Примечание:
1. Монтажная спецификация для завес типа ТВ3-13 ÷ ТВ3-27 приведена на листах 13, 14 и 15; для завес ТВ3-3; ТВ3-6; ТВ3-7; ТВ3-10; ТВ3-12 на листах 3,6,9.

№ поз.	Наименование	кол.	ТВ3-3 Обозначение	Вес кг.	№ листа	ТВ3-6 Обозначение	Вес кг.	№ листа	ТВ3-7 Обозначение	Вес кг.	№ листа	ТВ3-10 Обозначение	Вес кг.	№ листа	ТВ3-12 Обозначение	Вес кг.	№ листа
8	Крепление раздаточного короба	4	Т-V	—	34	Т-V	—	34	Т-V	—	34	Т-V	—	34	Т-V	—	34
7	Подпольный канал	2	—	—	—	—	—	—	—	—	—	—	—	—	—	—	—
6	Колено с направляющими лопатками	2	Т-1	44,2	20	Т-2	64,8	20	Т-7	109,8	20	Т-3	77,8	20	Т-4	81,6	20
5	Отвод	2	М-1	29,2	13	М-2	42,0	13	М-3	62,4	13	М-4	44,8	13	М-5	46,4	13
4	Переходной патрубок	2	П-1	49,0	20	П-2	75,8	20	П-3	36,4	20	П-4	78,2	20	П-5	80,6	20

ТП 1966г	Тепло-воздушные завесы с установкой вентагрегатов на полу. Завесы тип ТВ3-3;6,7и10. ТВ3-12÷ТВ3-27. Установка калориферов тип ТВ.	Серия 1.435-5 Лист 17

Инв. № подл. | Подпись и дата | Взам. инв. №
Дата выпуска: декабрь 1966 г.

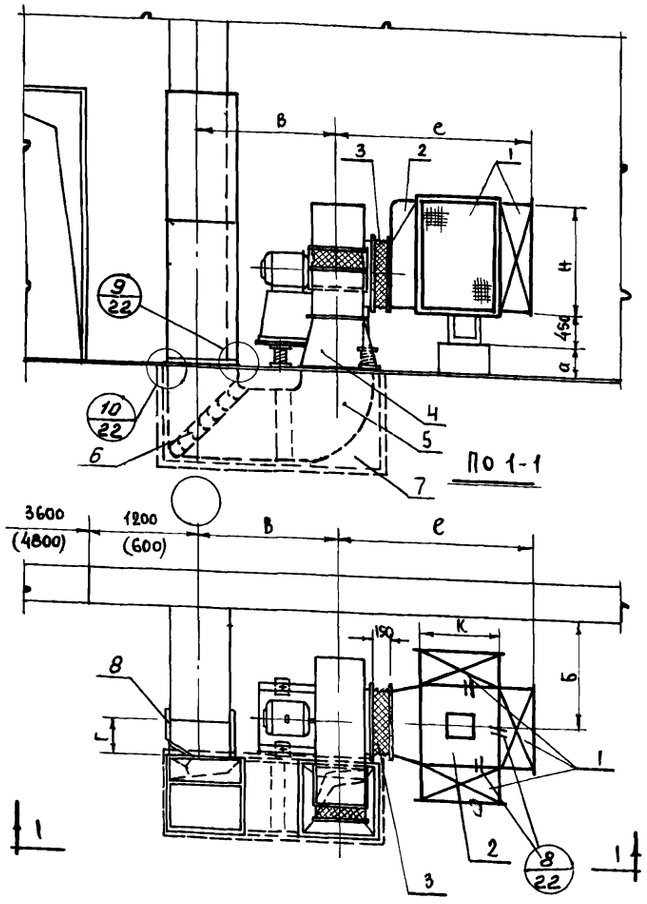

Схема установки вентагрегатов IV

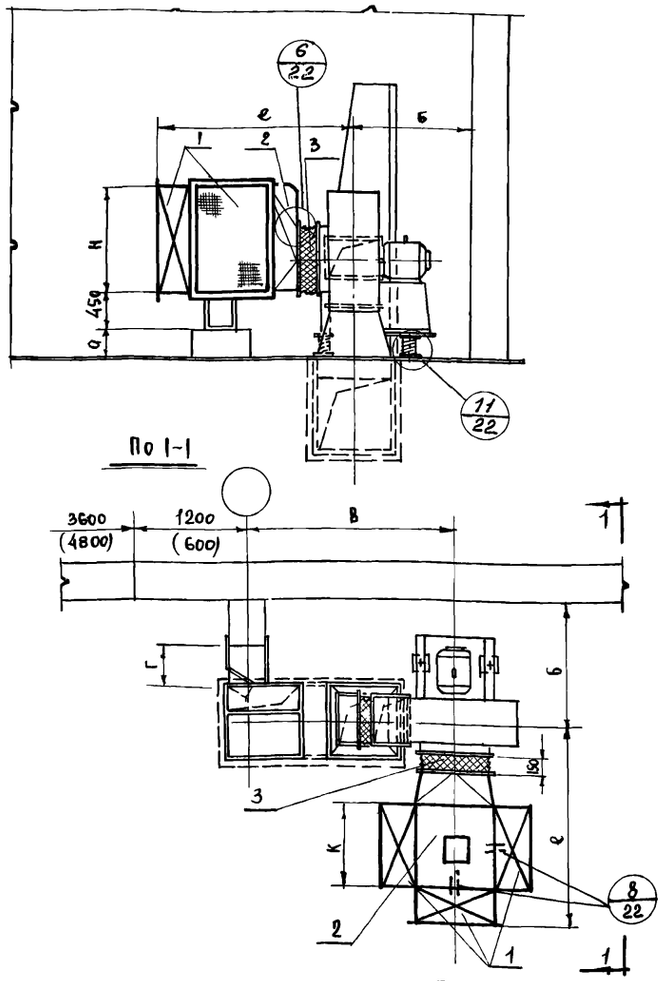

Схема установки вентагрегатов V

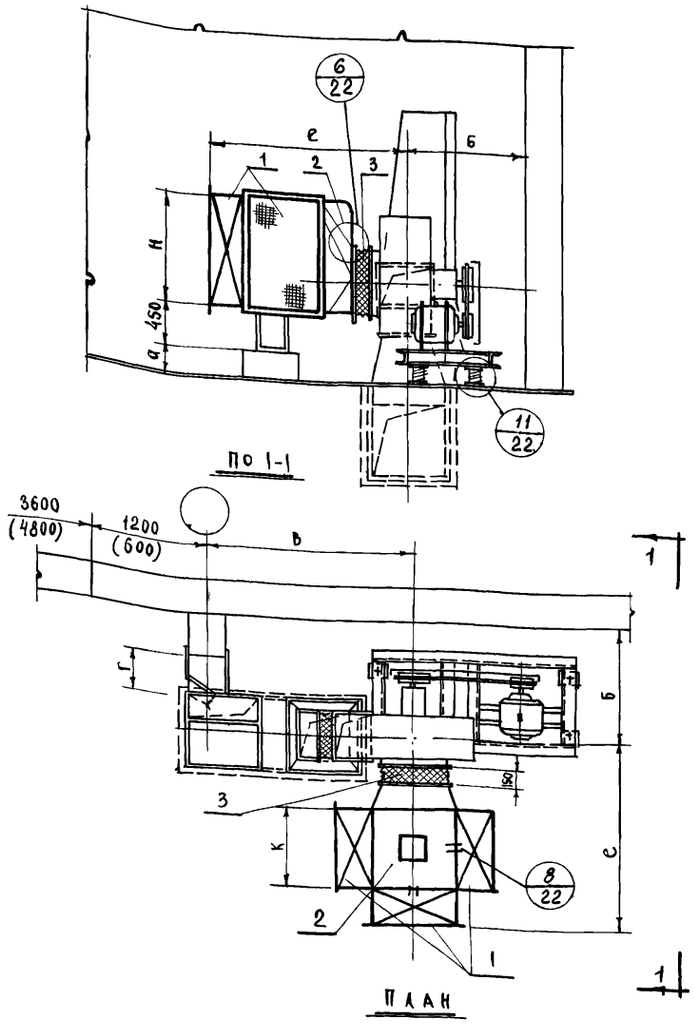

Схема установки вентагрегатов VI

Установка калориферов тип ТЗ

NN поз.	Обозначение	Наименование	Кол.	Размер	Сортамент	Материал	Вес кг.	Примечан.
3	Для вен-ра N12 СТА 5322А	Гибкая вставка	1	Ф = 1220	Разный	Прорезин. ткань и ст. 3	32,0	По нормалям треста „Сантехдеталь"
	Для вен-ра N10 СТА 5321А			Ф = 1020			27.0	
	Для вен-ра N8 СТА 5320А			Ф = 720			20,0	
	Для вен-ра N7 СТА 5320А			Ф = 700			13.0	
2	К-11 ÷ К-26	Конфузор	1	—	– δ = 1.5	Ст. 3		См. лист 21
1	—	Калорифер	3	—	—	—	По каталогу	

Монтажная спецификация

Примечание:

1. Таблицу позиций 4 ÷ 8 см. на листе 17.
2. Размер „а" принять в зависимости от номера вентилятора и типа калорифера.
3. Монтажная спецификация для завес типа ТВЗ-13 ÷ ТВЗ-27 приведена на листах 13, 14, 15; для завес ТВЗ-3, ТВЗ-6; ТВЗ-7; ТВЗ-10; ТВЗ-12 на листах 3, 6, 9.

ТД 1966г.	Тепло-воздушные завесы с установкой вентагрегатов на полу.	Серия 1,435-5
	Завесы тип ТВЗ-3; 6; 7; 10 и ТВЗ-12 ÷ ТВЗ-27. Установка калориферов ТЗ.	Лист 18

Инженер Цветкова. Дата выпуска Декабрь 1966г.

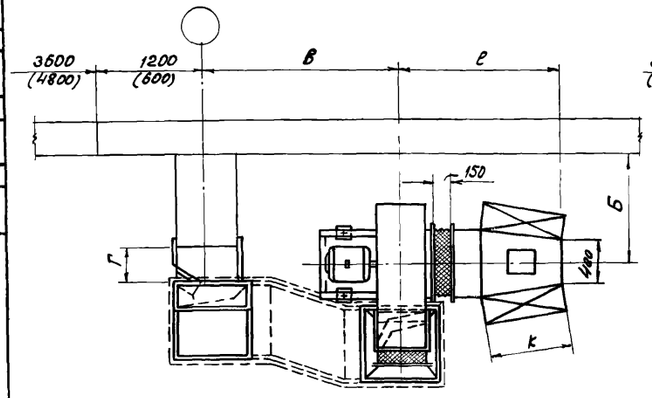

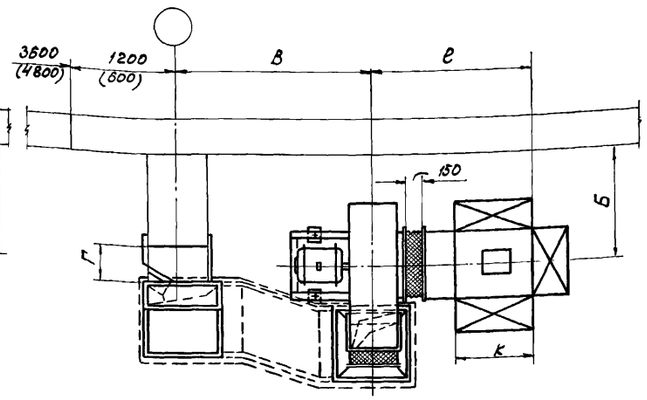

Схема установки вентагрегатов IV

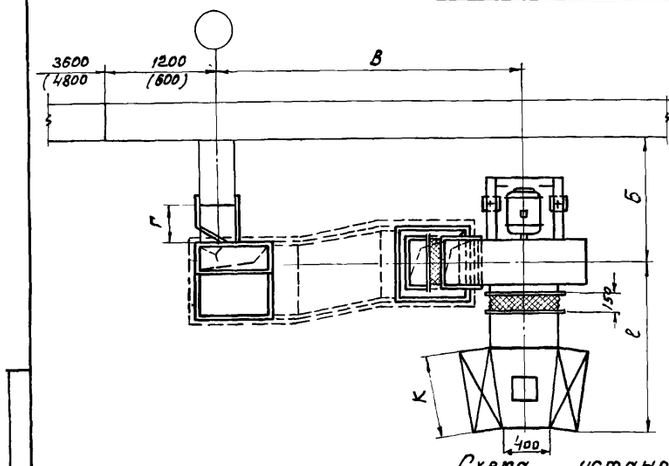

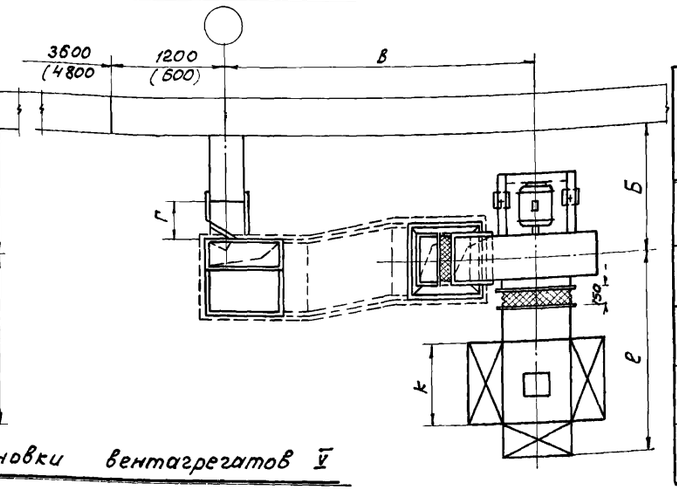

Схема установки вентагрегатов V

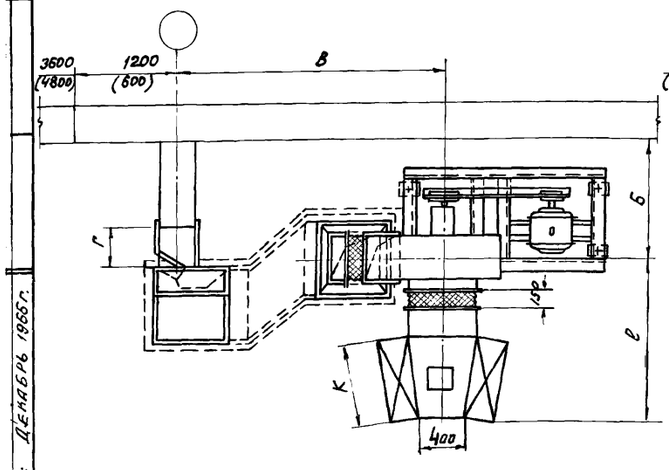

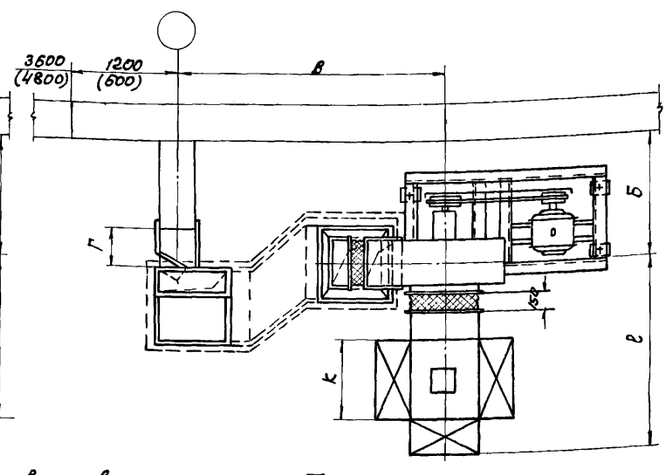

Схема установки вентагрегатов VI

Таблица размеров по схеме IV

Тип завес	Размер ворот	Вентилятор №	Вентилятор Схема исполн.	Размеры в мм В	Размеры в мм при вылетах колонн 1000 ÷ 1400 Б	Размеры в мм при вылетах колонн 1000 ÷ 1400 Г	№ калорифера	Тип установки калориферов Т2 габариты калорифера ширина К	Т2 габариты калорифера высота Н	Т2 е	Т3 габариты калорифера ширина К	Т3 габариты калорифера высота Н	Т3 е
Т83-3 Т83-6 Т83-7	3,6х3,0	7	1	2000	1300	400	8	782	1080	1435	782	1080	1635
							11	1032	1230	1680	1032	1230	1885
Т83-13		8	1	2300			8	782	1080	1580	782	1080	1700
							11	1032	1230	1760	1032	1230	1950
Т83-10	3,6х3,6	7	1	2000	1300	400	8	782	1080	1435	782	1080	1635
							11	1032	1230	1680	1032	1230	1885
Т83-12	4,8х5,4	7	1		1300	400	8	782	1080	1435	782	1080	1835
							11	1032	1230	1680	1032	1230	1885
Т83-21		8	1	2100			8	782	1080	1500	782	1080	1700
							11	1032	1230	1760	1032	1230	1950

Таблица размеров по схеме V

Тип завес	Размер ворот	Вентилятор №	Вентилятор Схема исполн	Размеры в мм В	при вылетах колонн 400 ÷ 600 Б	при вылетах колонн 400 ÷ 600 Г	при вылетах колонн 800 Б	при вылетах колонн 800 Г	№ калорифера	Тип установки калориферов Т2 габариты калорифера ширина К	Т2 габариты калорифера высота Н	Т2 е	Т3 габариты калорифера ширина К	Т3 габариты калорифера высота Н	Т3 е
Т83-3 Т83-6 Т83-7	3,6х3,0	7	1	2700	1250	550	1250	500	8	782	1080	1435	782	1080	1635
									11	1032	1230	1680	1032	1230	1885
Т83-13		8	1	2900		650			8	782	1080	1500	782	1080	1700
									11	1032	1230	1760	1032	1230	1950
Т83-10	3,6х3,6	7	1	2600	1250	550	1250	500	8	782	1080	1435	782	1080	1635
									11	1032	1230	1680	1032	1230	1885
Т83-12	4,8х5,4	7	1		1250	550	1250	500	8	782	1080	1435	782	1080	1635
									11	1032	1230	1680	1032	1230	1885
Т83-21		8	1	2700		650			8	782	1080	1500	782	1080	1700
									11	1032	1230	1760	1032	1230	1950

Таблица размеров по схеме VI

Тип завес	Размер ворот	Вентилятор №	Вентилятор Схема исполн.	Размеры в мм В	при вылетах колонн 400 ÷ 600 Б	при вылетах колонн 400 ÷ 600 Г	при вылетах колонн 800 Б	при вылетах колонн 800 Г	при вылетах колонн 1000 ÷ 1400 Б	при вылетах колонн 1000 ÷ 1400 Г	№ калорифера	Тип установки калориферов Т2 габариты калорифера ширина К	Т2 габариты калорифера высота Н	Т2 е	Т3 габариты калорифера ширина К	Т3 габариты калорифера высота Н	Т3 е
Т83-14÷ ÷Т83-19	3,6х3,6	8	6	3000	1250	650	1250	500	1250	400	8	782	1080	1500	782	1080	1700
											11	1032	1230	1750	1032	1230	1950
Т83-20		10	6	3200	1350	400	1300	500	1300	400	8	782	1080	1560	782	1080	1750
											11	1032	1230	1800	1032	1230	2000
Т83-22÷ ÷Т83-23	4,8х5,4	8	6	2900	1250	650	1250	500	1250	400	8	782	1080	1500	782	1080	1700
											11	1032	1230	1760	1032	1230	1950
Т83-24		10	6	3000	1300	400	1300	500	1300	400	8	782	1080	1560	782	1080	1750
Т83-25				3500							11	1032	1230	1800	1032	1230	2000
Т83-26÷ ÷Т83-27		12	6	3800 x)	1500	400	1500	500	1500	400	8	782	1080	2040	782	1080	2300
											11	1032	1230	2300	1032	1230	2540

x) При вылетах колонн 400 ÷ 600, размер „В" принимать 3300мм.

Установка калориферов тип Т2

Установка калориферов тип Т3

Дата выпуска: ДЕКАБРЬ 1966г.

ТД 1966г.

Тепло-воздушные завесы с установкой вентагрегатов на полу

Серия 1.435-5

Завесы тип Т83-3, 6, 7 и 10. Т83-12 ÷ Т83-27. Установка калориферов тип Т2 и Т3 (Схемы IV, V и VI)

Лист 19

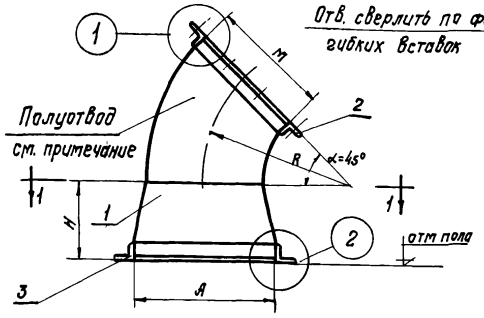

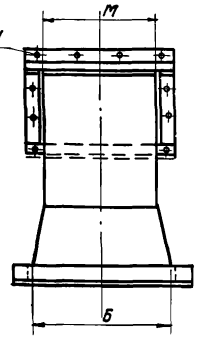

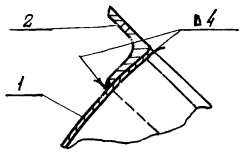

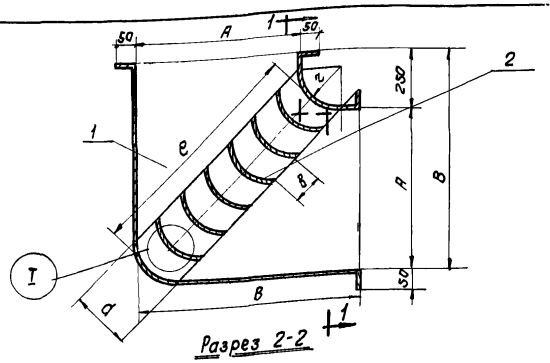

Разрез 2-2

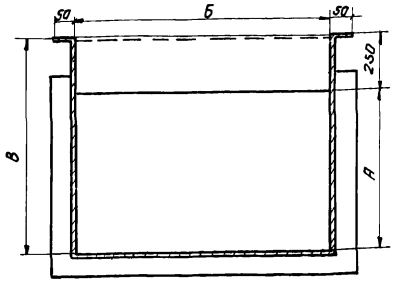

Разрез 1-1

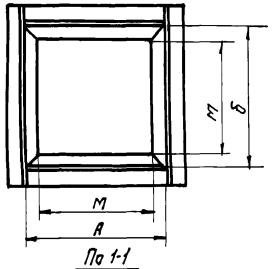

По 1-1

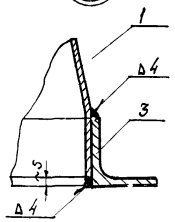

Примечания.

1. При установке вентагрегатов по схеме IV, полуотвод в патрубке следует приваривать с поворотом на 90° по отношению к основанию

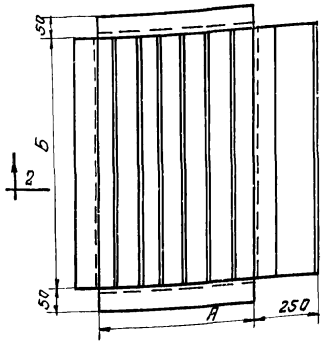

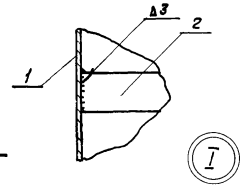

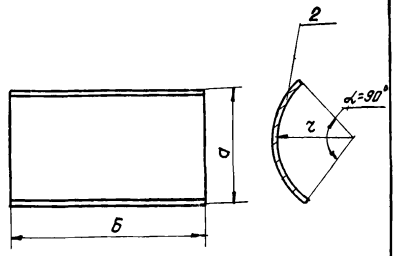

Лопатка

Таблица размеров

Обознач. \ Тип		П-1	П-2	П-3	П-4	П-5	П-6	П-7	П-8	П-9	П-10	П-11	П-12	П-13	П-14	П-15
М		500	500	500	500	500	560	560	560	560	560	560	700	700	700	840
А × Б		470×470	600×600	800×800	600×700	600×750	800×800	600×700	650×800	800×1300	600×750	650×950	800×1300	650×950	950×1250	950×1250
Н		460	460	460	460	460	570	570	625	625	625	625	720	720	720	815
R		500	500	500	500	500	560	560	560	560	560	560	700	700	700	840
поз. 1	размер Fm^2	1,7	1,8	2,0	1,85	1,9	2,55	2,4	2,45	2,85	2,4	2,68	4,1	3,7	4,15	5,5
	Вес кг	20	21,2	23,5	21,7	22,3	30,0	28,2	28,8	33,5	28,2	31,7	48,2	43,5	48,5	64,5
поз. 2	ℓ	2000	2000	2000	2000	2000	2250	2250	2250	2250	2250	2250	2800	2800	2800	3360
	Вес, кг	7,55	7,55	7,55	7,55	7,55	8,48	8,48	8,48	8,48	8,48	8,48	10,55	10,55	10,55	12,7
поз. 3	ℓ	1880	2400	3200	2600	2700	3200	2600	2800	4200	2700	3200	4200	3200	4400	4400
	Вес кг	6,96	9,15	12,16	9,80	10,4	12,12	9,80	10,55	15,9	10,4	12,12	15,9	12,12	16,65	16,65
Общий вес, кг		24,5	37,9	43,2	39,1	40,3	50,60	46,5	47,8	52,9	47,1	51,3	74,6	66,20	76,70	93,8

Таблица размеров

Обозначение \ Тип колена	Т-1	Т-2	Т-3	Т-4	Т-5	Т-6	Т-7	Т-8	Т-9
А × Б	470×470	600×600	600×700	600×750	650×800	650×950	800×800	800×1300	950×1250
В	720	850	850	850	900	900	1050	1050	1200
ℓ	665	840	840	840	910	910	1120	1120	1320
а	165	210	210	210	230	230	280	280	330
в	95	120	120	120	130	130	160	160	189
r	120	150	150	150	160	160	200	200	235

N поз.	Наименование	Материал	Профиль или сортамент	Кол.	Размер: Для типа									Вес кг: Для типа								
					Т-1	Т-2	Т-3	Т-4	Т-5	Т-6	Т-7	Т-8	Т-9	Т-1	Т-2	Т-3	Т-4	Т-5	Т-6	Т-7	Т-8	Т-9
2	Лопатка	Ст 3	ст. лист б=1.5мм	1	0,088m²	0,142m²	0,165m²	0,177m²	0,205m²	0,242m²	0,25m²	0,408m²	0,45m²	1.03	1,67	1,94	2,08	2,4	2,84	2,95	4,76	5,4
				6	—	—	—	—	—	—	—	—	—	6,18	10	11,62	12,5	14,4	17,2	17,7	28,6	32,4
1	Колено	Ст. 3	Ст лист б=1.5мм	1	1,35m²	2,0m²	2,3m²	2,4m²	2,6m²	2,9m²	3,15m²	4,35m²	4,9m²	15,92	22,36	27,2	28,3	30,6	34,2	37,2	51,3	57,4
3	Фланец	СТ-3	—"—	—"—	1	—"—								22,1	32,4	38,9	40,8	45,0	51,4	54,9	79,9	85,0
2	Фланец	СТ-3	L50×4	—"—	1	—"—								1,03	1,67	1,94	2,08	2,4	2,84	2,95	4,76	5,4
1	Корпус	СТ-3	ст. лист б=1,5мм	см. таблицу	1	см. таблицу								6,18	10	11,62	12,5	14,4	17,2	17,7	28,6	32,4

Спецификация материалов

NN поз.	Наименование	Матер.	Профиль или сортам.	Размер	Колич.	Вес кг. 1шт.	Вес кг. общ.	Примечание
3	Фланец	СТ-3	—"—	—"—	1	—"—		
2	Фланец	СТ-3	L50×4	—"—	1	—"—		
1	Корпус	СТ-3	ст. лист б=1,5мм	см. таблицу	1	см. таблицу		

Спецификация

Переходные патрубки тип П-1÷П-15

Колено с направляющими лопатками

ТД 1966г.	Воздушные, и тепло-воздушные завесы с установкой вентагрегатов на полу	Серия 1.435-5
	Переходные патрубки тип П-1÷П-15 и колено с направляющими лопатками тип Т-1÷Т-9	Лист 20

Дата выпуска декабрь 1966г.

9686 24

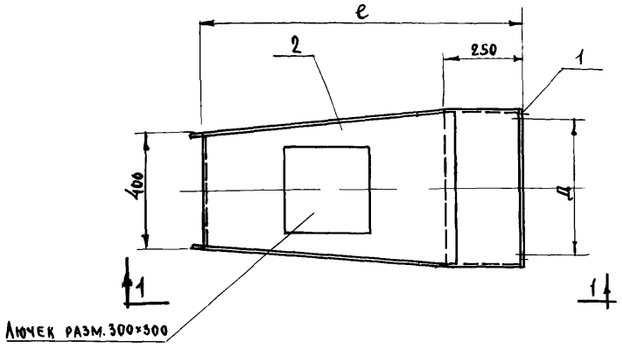

План

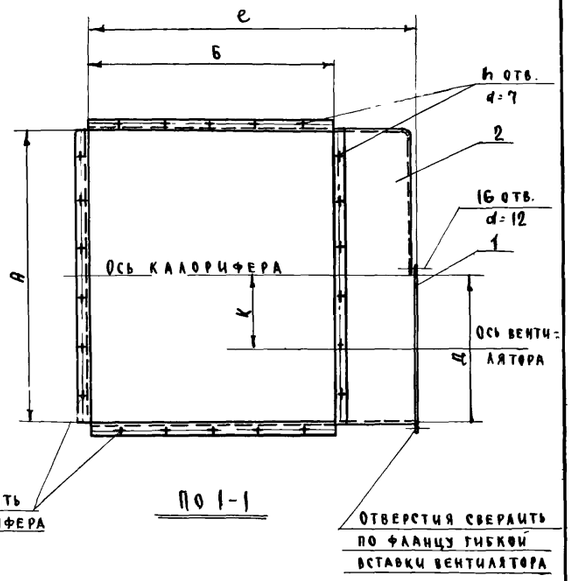

По 1-1

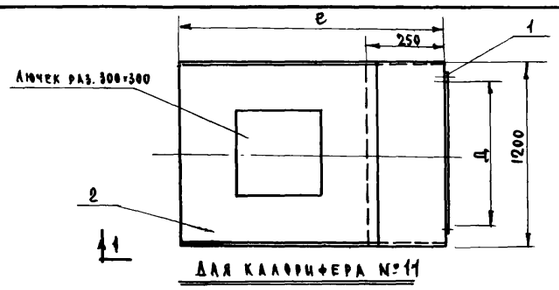

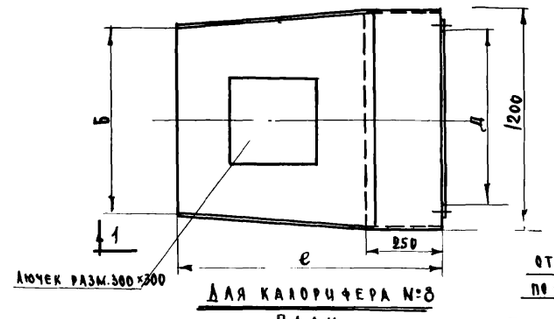

План

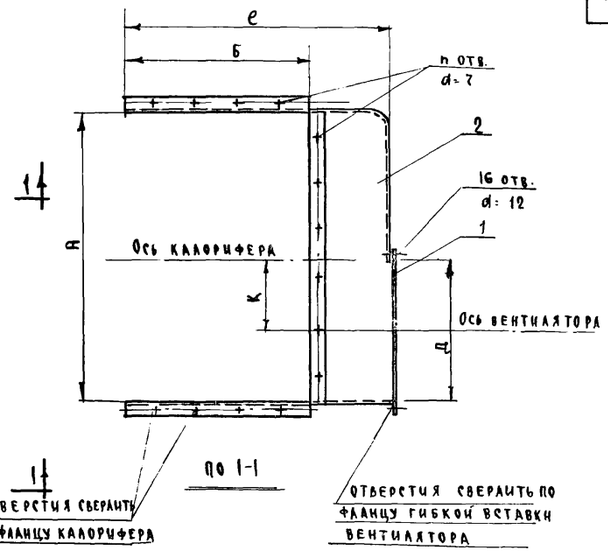

По 1-1

Таблица размеров и весов

Тип конфузора	№ вентилятора	№ калорифера	Размеры в мм А	Б	e	К	Д	h	Позиции деталей поз.1 Размер	поз.1 Вес, кг	поз.2 Размер	поз.2 Вес, кг	Общий вес, кг
К-11	7	8	1010	720	970	190	700	26	e=2300	2,53	F=2,9 м²	34,2	36,70
К-12		11	1160	960	1220	265		34			F=3,46м²	40,8	43,30
К-13	8	8	1010	720	970	145	720	26	e=2400	2,64	F=3,0 м²	35,4	38,04
К-14		11	1160	960	1230	220		34			F=3,5 м²	41,3	43,94
К-15	10	8	1010	720	980	—	900	26	e=2960	3,25	F=3,11м²	36,6	39,85
К-16		11	1160	960	1220	100		34			F=3,77м²	44,5	47,75
К-17	12	8	1010	720	1325	—	1080	26	e=3400	3,74	F=3,4 м²	40,1	43,84
К-18		11	1160	960	1645	40		34			F=4,02м²	47,4	51,15

Таблица размеров и весов

Тип конфузора	№ вентилятора	№ калорифера	Размеры в мм А	Б	e	К	Д	h	Позиции деталей поз.1 Размер	поз.1 Вес, кг	поз.2 Размер	поз.2 Вес, кг	Общ. вес кг.
К-19	7	8	1010	782	970	190	700	19	e=2300	2,53	F=3,5 м²	41,3	43,8
К-20		11	1160	1032	1220	265		25			F=4,63м²	54,6	57,2
К-21	8	8	1010	782	970	145	720	19	e=2400	2,64	F=3,47м²	40,9	43,6
К-22		11	1160	1032	1230	220		25			F=4,6 м²	54,3	56,9
К-23	10	8	1010	782	980	—	900	19	e=2960	3,25	F=3,24м²	38,2	41,5
К-24		11	1160	1032	1220	100		25			F=4,37м²	51,5	54,8
К-25	12	8	1010	782	1325	—	1080	19	e=3400	3,74	F=2,97м²	35,0	38,8
К-26		11	1160	1032	1625	40		25			F=4,1 м²	48,4	52,1

2	Корпус	Ст.3	ст. лист δ=1,5мм	См. таблицу	1	См. таблицу	
1	Фланец	Ст.3	—36×4	См. таблицу	1	См. таблицу	
№ поз.	Наименование	Материал	Сортамент	Размер	Кол.	1шт. / Общ. Вес, кг	Примеч.

Спецификация материалов

Конфузоры тип К-11÷К-18. Тип установки калориферов Т2.

2	Корпус	Ст.3	ст. лист δ=1,5мм	См. таблицу	1	См. таблицу	
1	Фланец	Ст.3	—36×4	См. таблицу	1	См. таблицу	
№ поз.	Наименование	Материал	Сортамент	Размер	Кол.	1шт. / Общ. Вес, кг	Примечан.

Спецификация материалов

Конфузоры тип К-19÷К-26. Тип установки калориферов Т3.

ТД 1966г. Тепло-воздушные завесы с установкой вентагрегатов на полу. Серия 1.435-5

Конфузоры тип К-11÷ К-26. Лист 21

Инженер Цветкова
Дата выпуска декабрь 1966г.

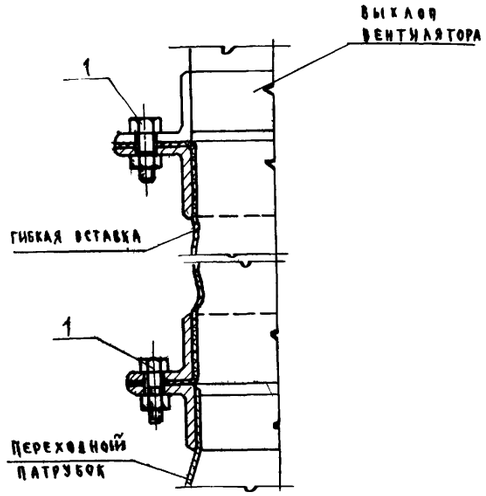

1

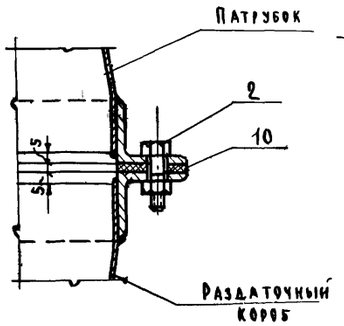

2

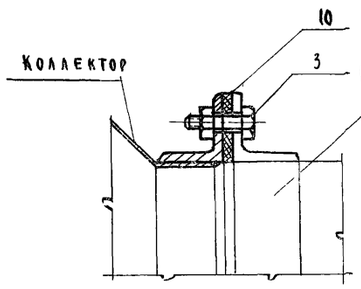

3

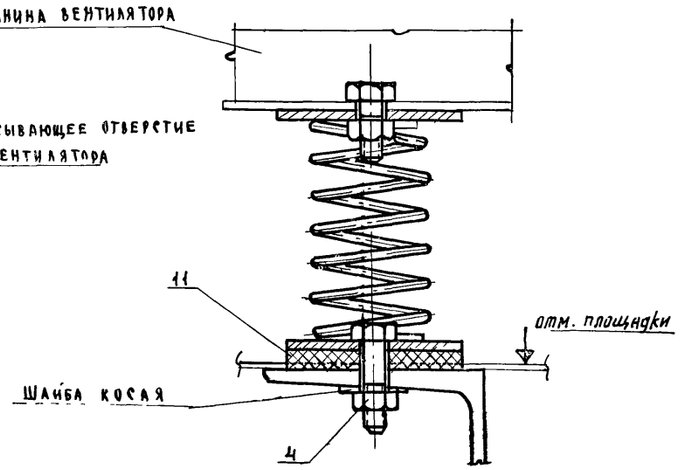

4

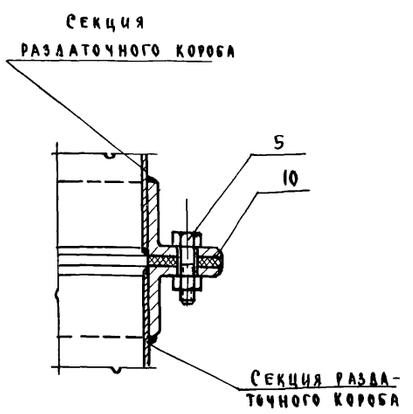

5

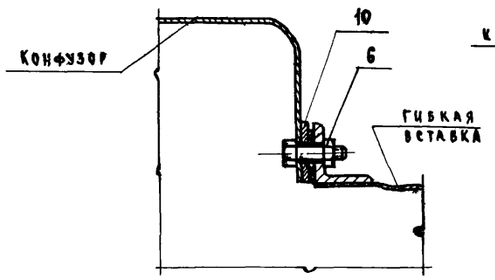

6

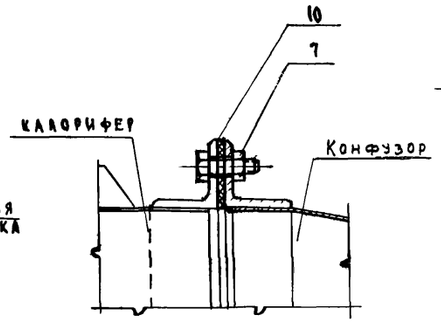

7

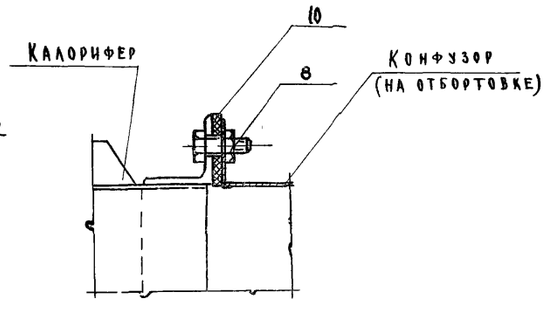

8

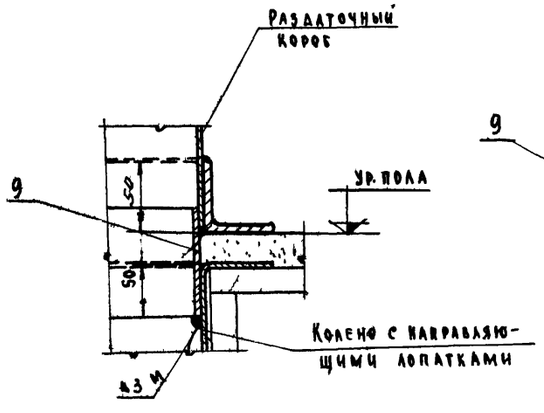

9

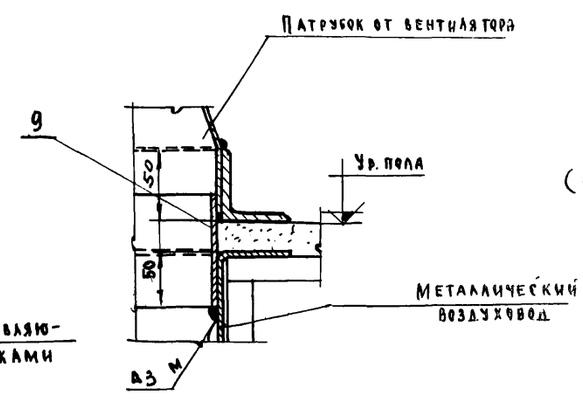

10

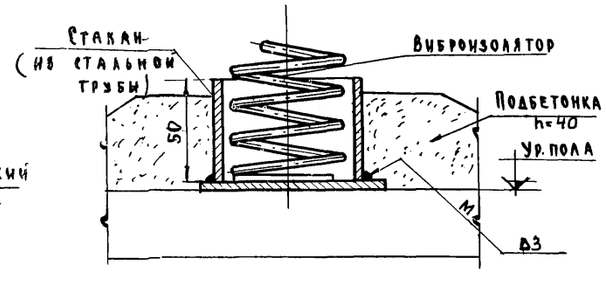

11

Примечания.

1. Сортамент крепежных изделий (болты, гайки, шайбы) принять в соответствии с отверстиями во фланцах сборочных узлов.
2. Узлы 9 и 10 должны быть увязаны со строительными конструкциями подпольных каналов и с отметкой чистого пола.
3. Головки болтов для крепления гибкой вставки (см. узел 6) должны быть приварены к стенке конфузора.

Спецификация

№№ поз.	Наименование	Материал	Профиль или сортамент	Размер	Колич.	1 шт. / Вес, кг	Общ. / Вес, кг	Примечание
11	Прокладка	резина	По месту					
10	Прокладка	прорезиненная ткань	По месту					
9	Патрубок	Ст.3	ст. лист 5-15					
8	Болт с гайкой	Ст.3	По отверстиям во фланцах калориферов					
7	Болт с гайкой	Ст.3	По отверстиям во фланцах калориферов					
6	Болт с гайкой	Ст.3	По отверстиям во фланцах гибких вставок вентиляторов.					
5	Болт с гайкой	Ст.3	По отверстиям во фланцах раздаточных коробов					
4	Болт с гайкой	Ст.3	По отверстиям виброизоляторов (серия ОВ-02-128.1)					
3	Болт с гайкой	Ст.3	По отверстиям во фланцах вентиляторов					
2	Болт с гайкой	Ст.3	По отверстиям во фланцах раздаточных коробов					
1	Болт с гайкой	Ст.3	По отверстиям во фланцах гибких вставок вентиляторов					

ТД 1966г	Воздушные и тепло-воздушные завесы с установкой вентагрегатов на полу и площадке.	Серия 1.435-5
	Монтажные узлы 1÷11.	Лист 22

Инженер Цветкова
Дата выпуска Декабрь 1966г.

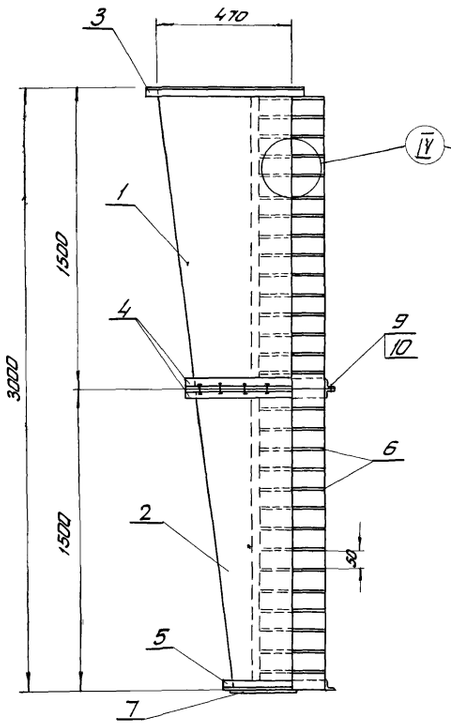

По 1-1

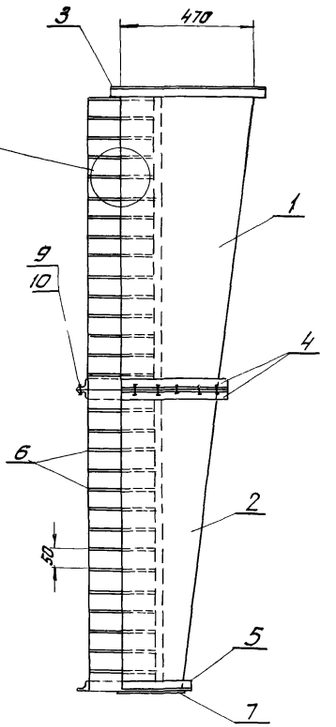

По 2-2

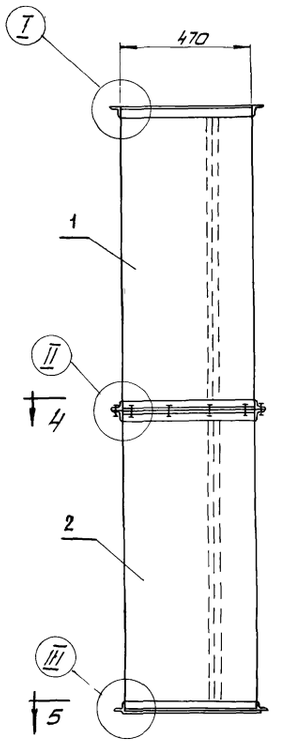

По 3-3

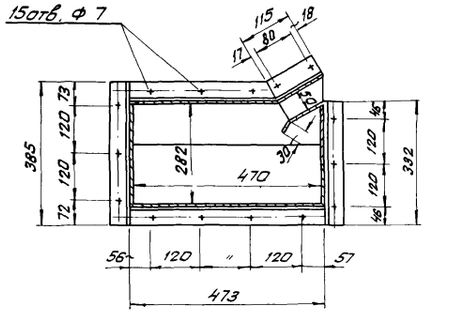

По 4-4

М 1:10

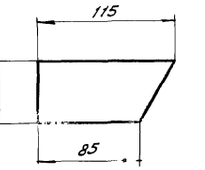

Перо

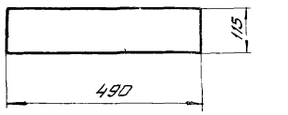

Днище

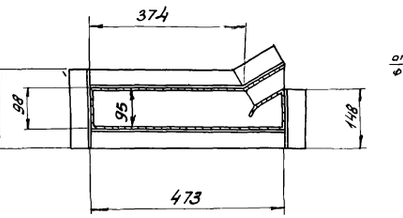

По 5-5

М 1:10

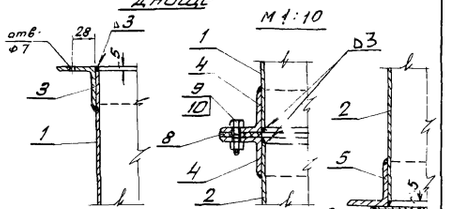

М 1:5

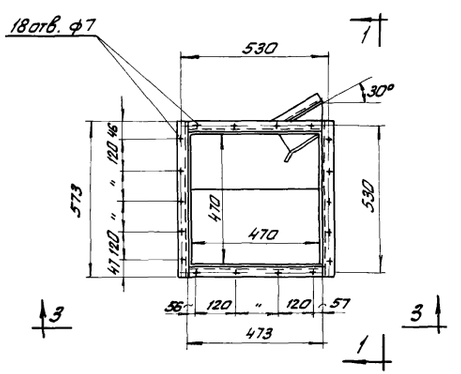

План

Короб тип К-1л

(левый)

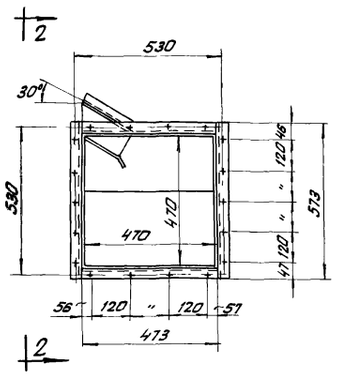

План

Короб тип К-1п

(правый)

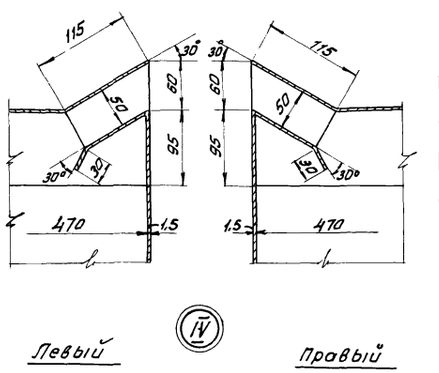

Левый

Правый

М 1:20

Общий вес: 88 кг.

N элем.	Наименование	Материал	Сортамент	Размер	Кол.	1 шт. Вес, кг.	Общ. Вес, кг.	Примечание
10	Гайка	Ст. 3	М6	—	15	0,002	0,05	ГОСТ 5915-67
9	Болт	Ст. 3	М6×25	—	15	0,009	0,13	ГОСТ 7798-62
8	Прокладка	Резина	40×3	ℓ=1690	1	—	—	
7	Днище	Ст. 3	Ст. лист δ=1,5 мм	490×115	1	0,67	0,67	
6	Перо	Ст. 3	Ст. лист δ=1,5 мм	115×50	58	0,073	4,2	
5	Фланец	Ст. 3	L50×50×5	ℓ=1320	1	5,0	5,0	
4	Фланец	Ст. 3	L50×50×5	ℓ=1690	2	6,4	12,8	
3	Фланец	Ст. 3	L50×50×5	ℓ=2090	1	7,9	7,9	
2	Кожух 2й секции	Ст. 3	Ст. лист δ=1,5 мм	F=2,10 м²	1	24,7	24,7	
1	Кожух 1й секции	Ст. 3	Ст. лист δ=1,5 мм	F=2,8 м²	1	32,6	32,6	

Спецификация на 1 короб

ТД 1966 г.

Раздаточные короба для завес

Короба типа К-1Л и К-1П.

Серия 1.435-5

Лист 23

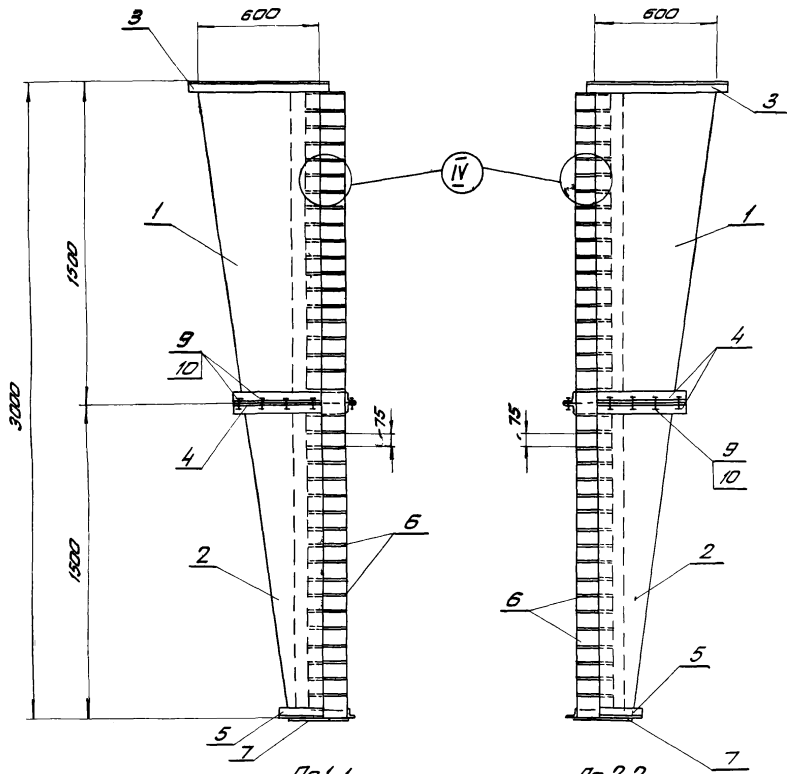

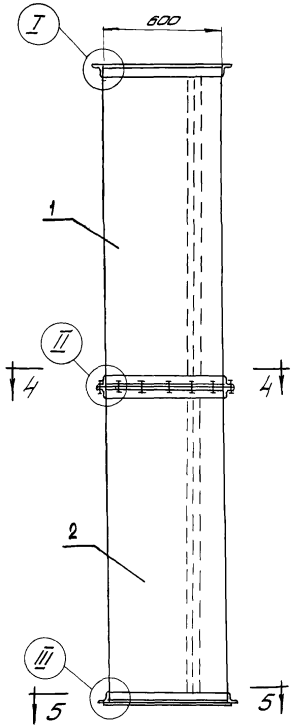

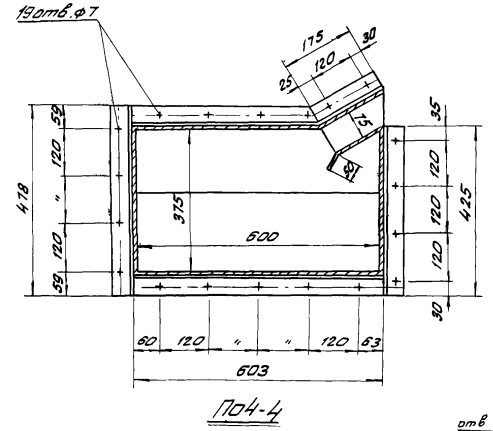

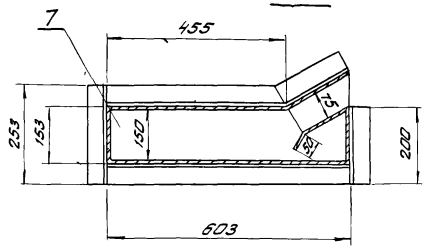

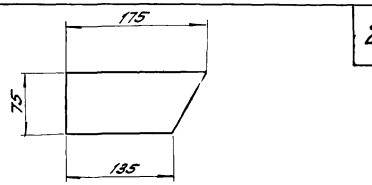

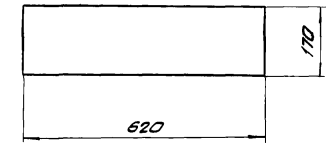

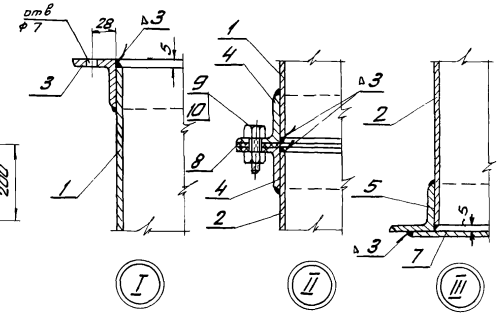

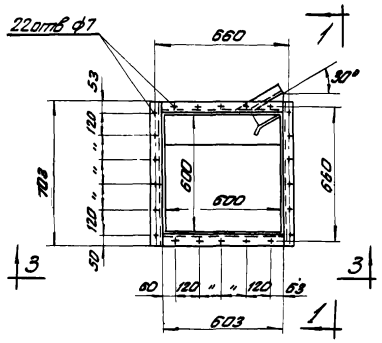

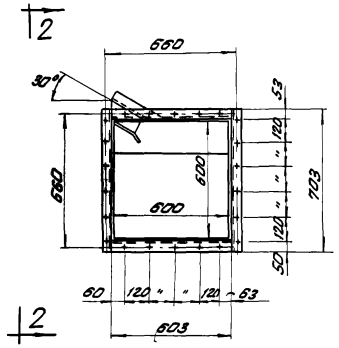

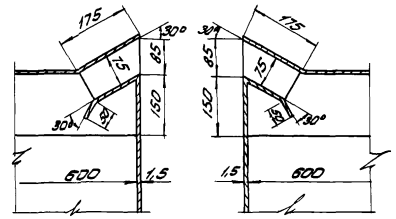

М1:20

Общий вес: 109 кг.

10	Гайка	Ст. 3	М6	—	19	0,0029	0,055	ГОСТ 5915-62
9	Болт	Ст. 3	М6 × 25	—	19	0,0087	0,17	ГОСТ 7798-62
8	Прокладка	Резина	40×3	L=2135	1	—	—	
7	Днище	Ст. 3	Ст. лист. δ=1,5 мм	620×170	1	1,26	1,26	
6	Перо	Ст. 3	Ст. лист. δ=1,5 мм	175×75	39	0,133	5,2	
5	Фланец	Ст. 3	∠50×50×5	L=1686	1	6,36	6,36	
4	Фланец	Ст. 3	∠50×50×5	L=2135	2	8,0	16,0	
3	Фланец	Ст. 3	∠50×50×5	L=2610	1	9,8	9,8	
2	Кожух 2-й секции	Ст. 3	Ст. лист δ=1,5 мм	F=2,45 м²	1	29,0	29,0	
1	Кожух 1-й секции	Ст. 3	Ст. лист. δ=1,5 мм	F=3,70 м²	1	41,6	41,6	
N элем.	Наименование	Материал	Сортамент	Размер	Кол.	1 шт. Вес, кг	Общ. Вес, кг	Примечан.

Спецификация на 1 короб

ТД 1966 г.	Раздаточные короба для завес.	серия 1.435-5
	Короба типа К-2Л и К-2П	лист 24

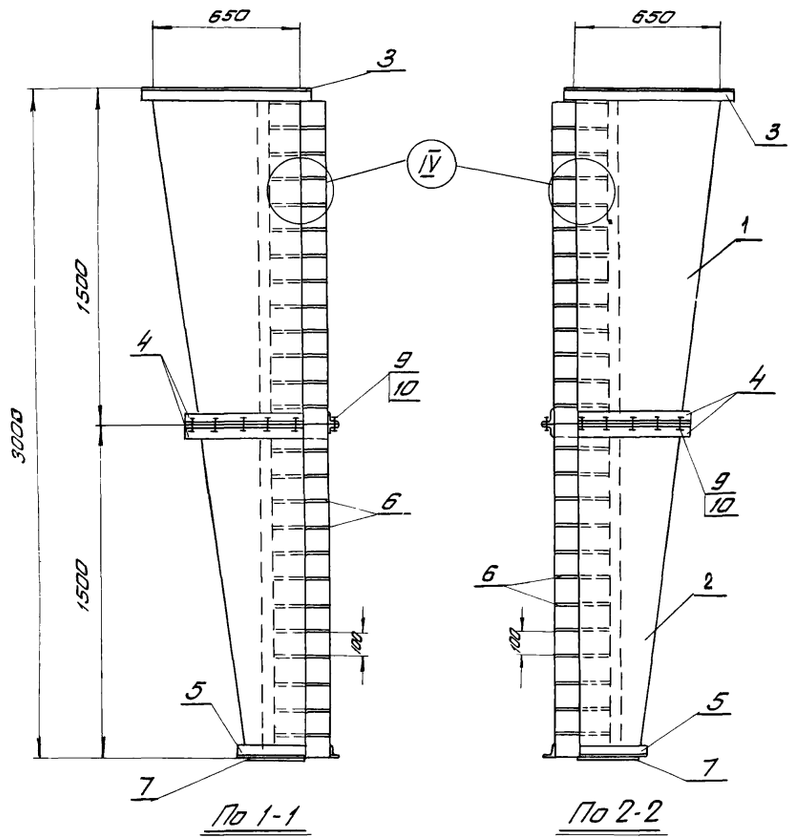

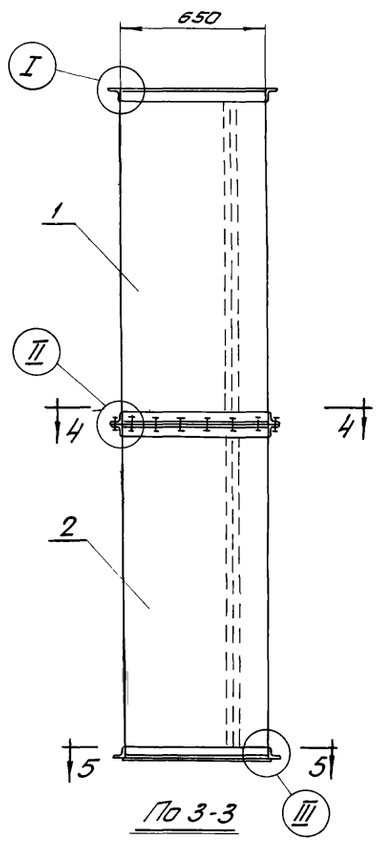

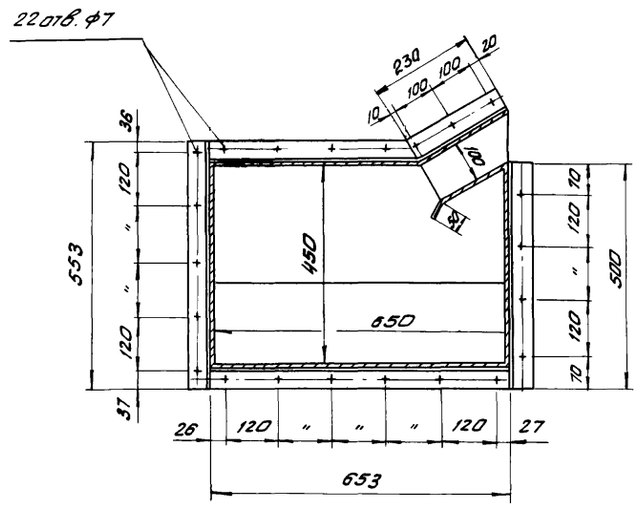

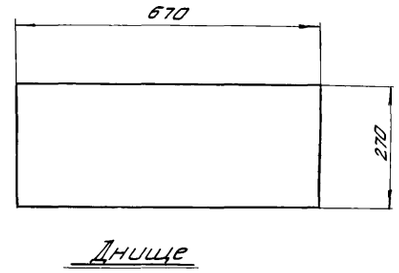

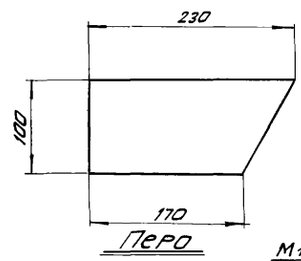

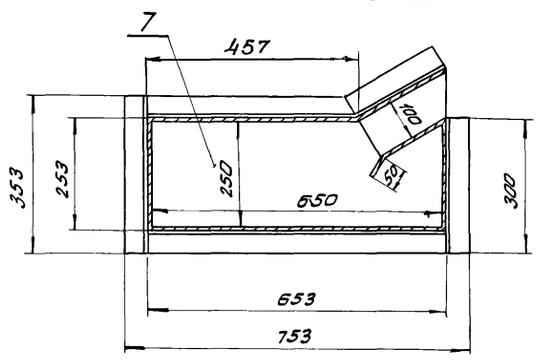

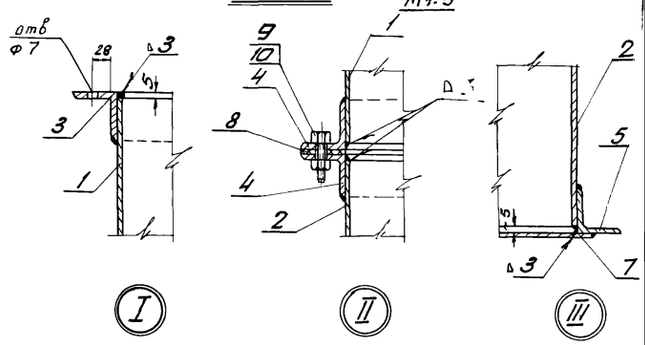

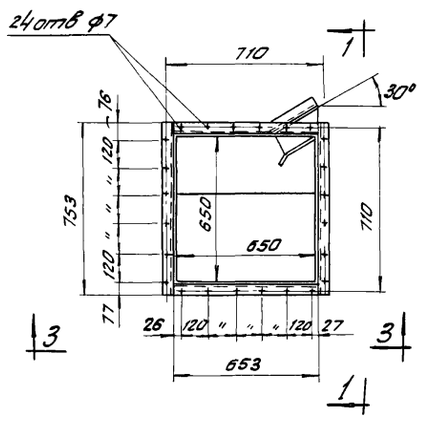

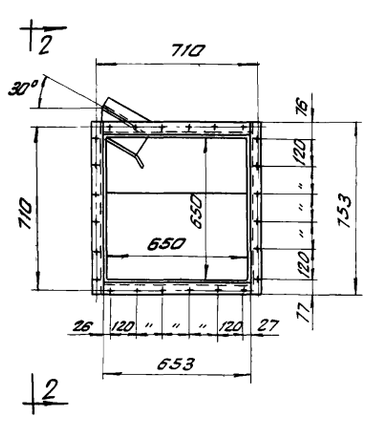

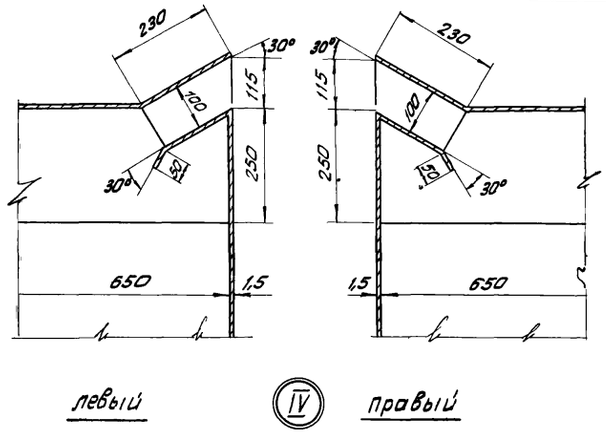

М1:10

Общий вес: 127 кг

N элем	Наименование	Материал	Сортамент	Размер	Кол.	Вес, кг 1 шт.	Вес, кг общ.	Примечание
10	Гайка	Ст. 3	М6	–	22	0,0029	0,064	ГОСТ 5915-62
9	Болт	Ст. 3	М6×25	–	22	0,0087	0,19	ГОСТ 7798-62
8	Прокладка	Резина	40×3	ℓ=2410	1	–	–	
7	Днище	Ст. 3	Ст. лист δ=1,5 мм	670×270	1	2,1	2,1	
6	Перо	Ст. 3	Ст. лист δ=1,5 мм	230×100	29	0,26	7,5	
5	Фланец	Ст. 3	∠50×50×5	ℓ=1990	1	7,6	7,6	
4	Фланец	Ст. 3	∠50×50×5	ℓ=2410	2	9,1	18,2	
3	Фланец	Ст. 3	∠50×50×5	ℓ=2810	1	10,7	10,7	
2	Кожух 2ой секции	Ст. 3	Ст. лист δ=1,5 мм	F=3,10 м²	1	36,8	36,8	
1	Кожух 1ой секции	Ст. 3	Ст. лист δ=1,5 мм	F=3,75 м²	1	44,0	44,0	

Спецификация на 1 короб

М1:20

ТД 1966 г.

Раздаточные короба для завес.

Короба типа К-3Л и К-3П.

Серия 1.435-5

Лист 25

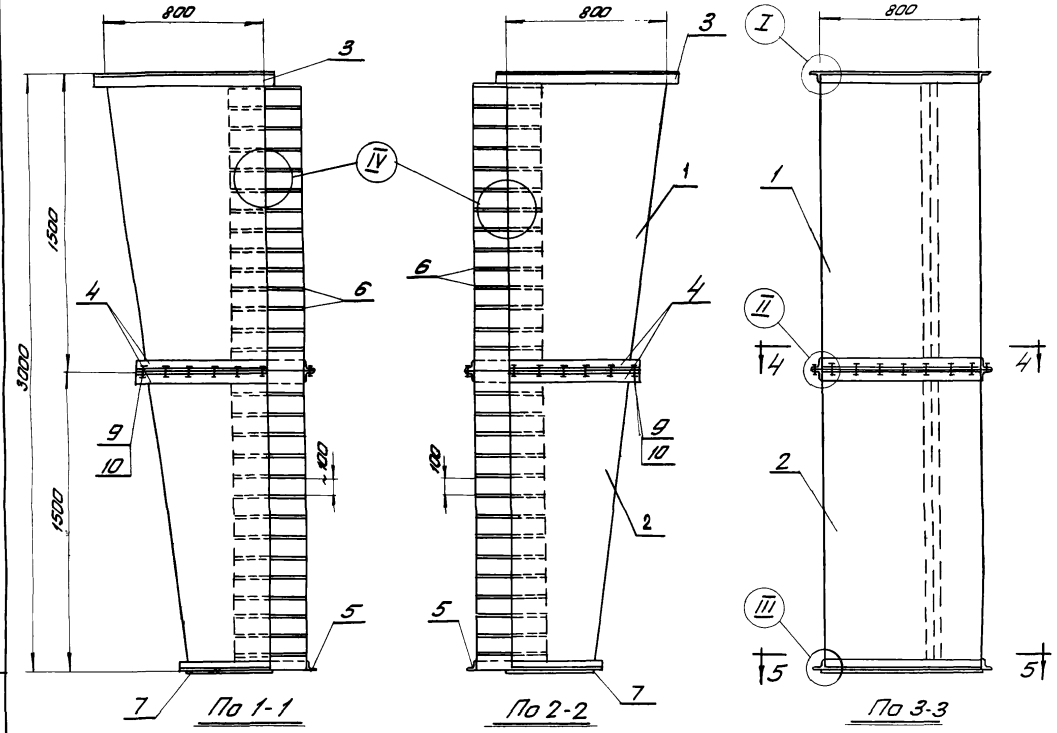

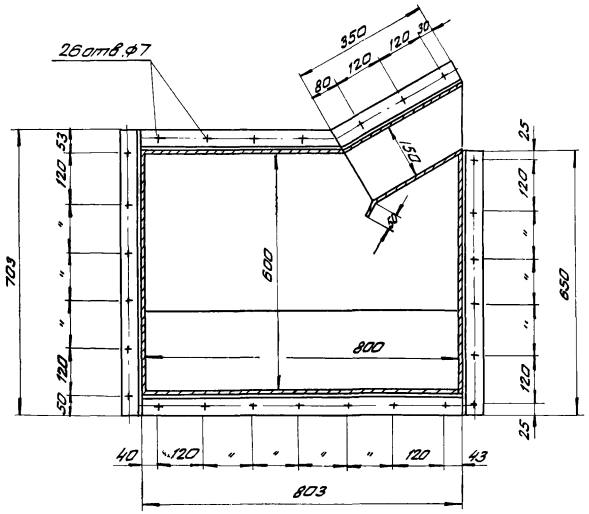

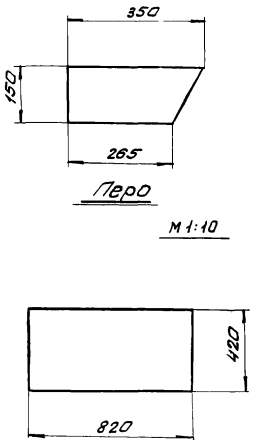

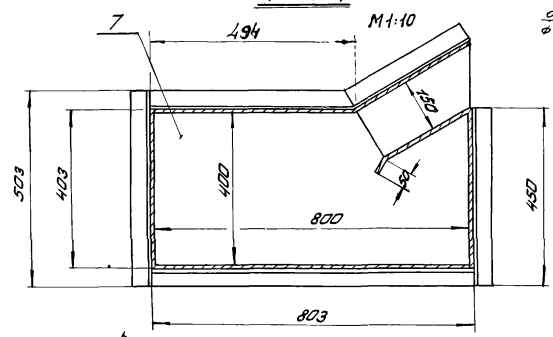

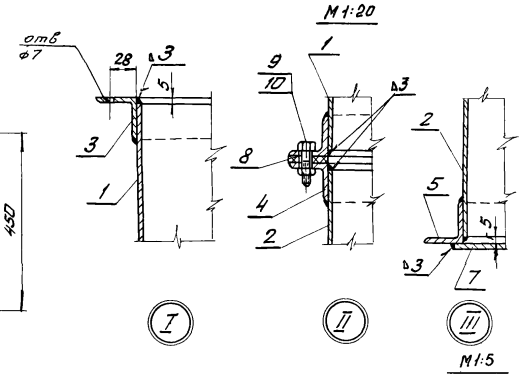

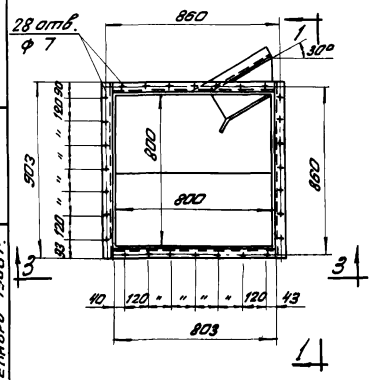

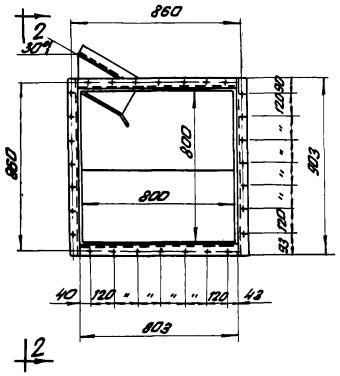

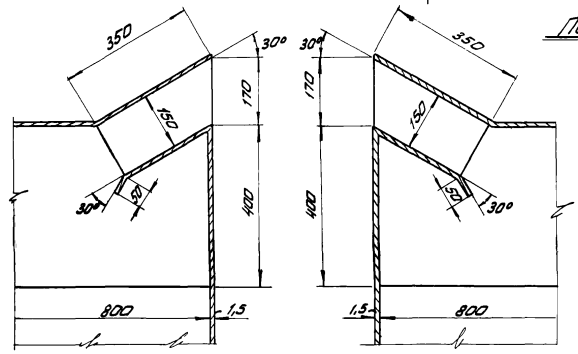

М 1:10

М 1:20

Общий вес: 166 кг.

NN элем.	Наименование	Материал	Сортамент	Размер	Кол.	Вес в кг. 1 шт.	Вес в кг. Общ.	Примечание
10	Гайка	Ст. 3	М6	—	26	0,0029	0,075	ГОСТ 5915-62
9	Болт	Ст. 3	М6×25	—	26	0,0087	0,23	ГОСТ 7798-62
8	Прокладка	Резина	40×3	ℓ=3000		—	—	
7	Днище	Ст. 3	Ст. лист δ=1,5	820×420	1	0,4	0,4	
6	Перо	Ст. 3	Ст. лист δ=1,5	350×150	29	0,55	16,2	
5	Фланец	Ст. 3	∠50×50×5	ℓ=2600	1	9,8	9,8	
4	Фланец	Ст. 3	∠50×50×5	ℓ=3000	2	11,3	22,6	
3	Фланец	Ст. 3	∠50×50×5	ℓ=3410	1	12,9	12,9	
2	Кожух 2 секции	Ст. 3	Ст. лист δ=1,5	F=4,03м²	1	48,0	48,0	
1	Кожух 1 секции	Ст. 3	Ст. лист δ=1,5	F=4,7м²	1	56,0	56,0	

Спецификация на 1 короб.

ТД 1966 г.

Раздаточные короба для завес.

Короба типа К-4л и К-4п.

серия 1.435-5

лист 26

Инв. № подл. | Подпись и дата | Взам. инв. № | Инв. № дубл. | Подпись и дата
Декабрь 1966 г. Выпуск

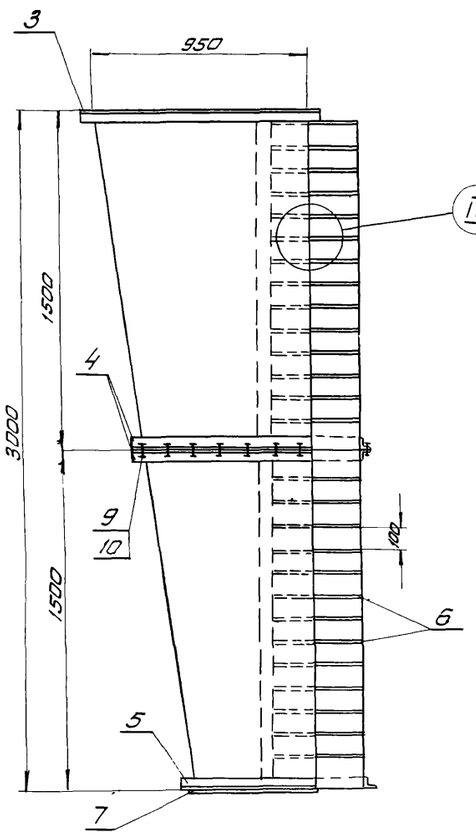

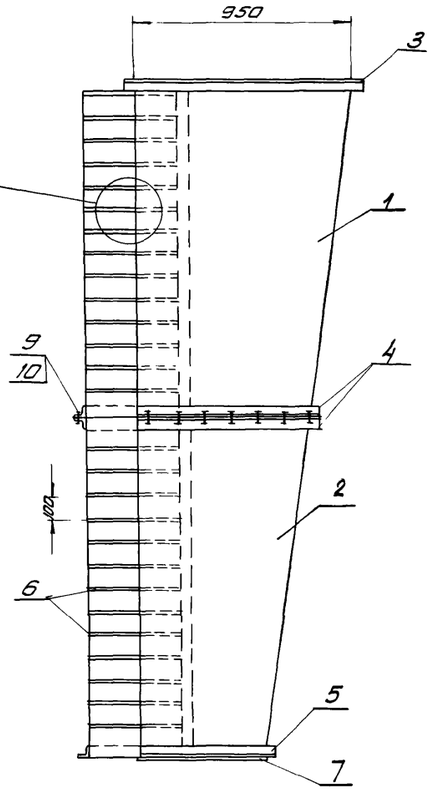

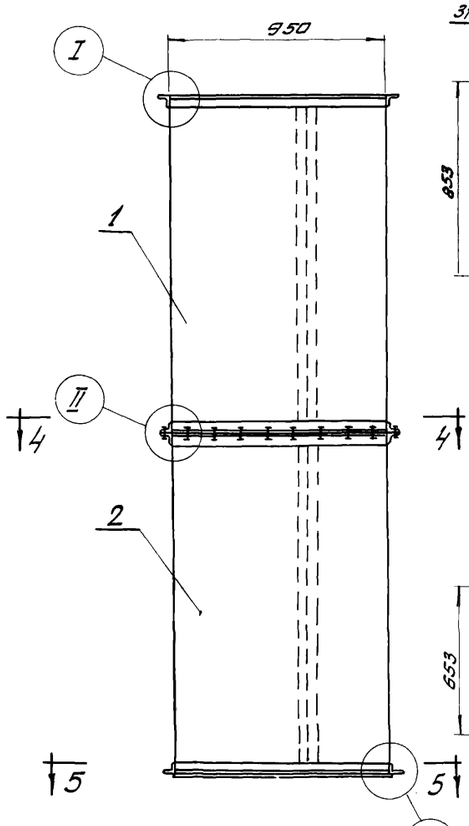

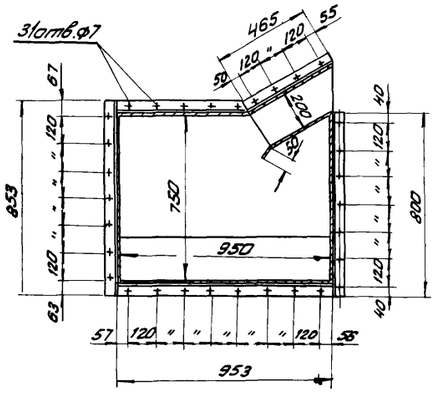

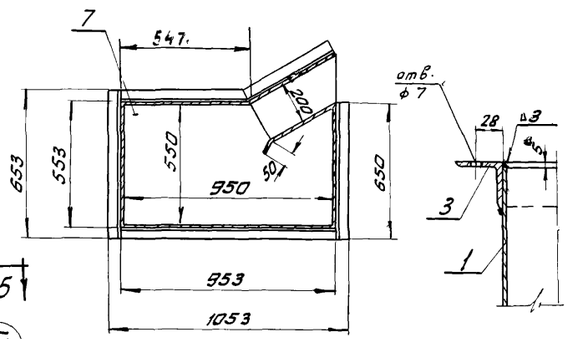

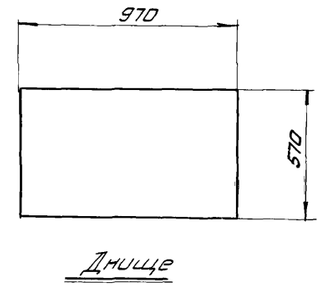

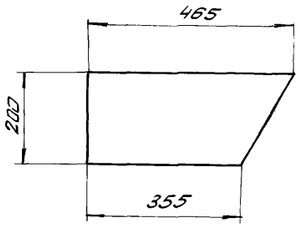

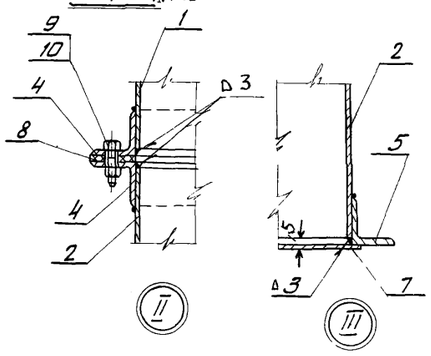

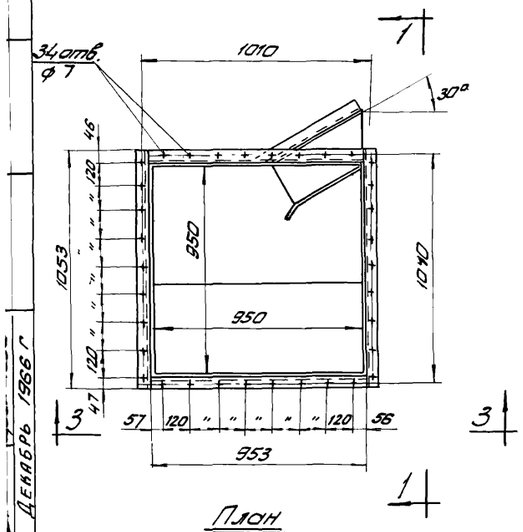

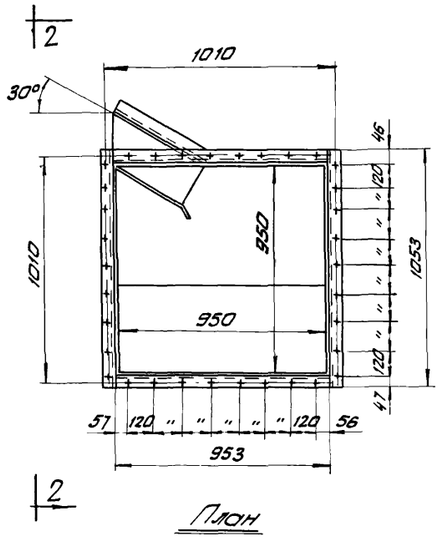

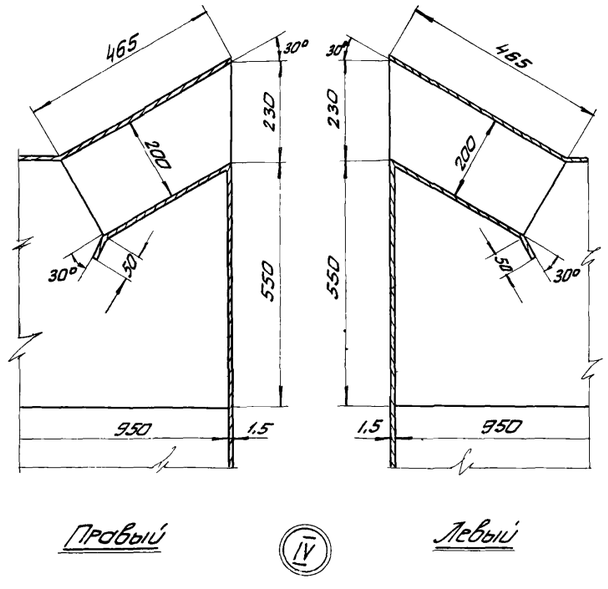

М1:20

Общий вес: 217,0 кг

N элем	Наименование	Материал	Сортамент	Размер	кол.	1 шт. Вес. кг.	Общ. Вес. кг.	Примечание
10	Гайка	Ст. 3	М6	—	31	0,0089	0,09	ГОСТ 5915-62
9	Болт	Ст. 3	М6×25	—	31	0,0087	0,27	ГОСТ 7798-62
8	Прокладка	Резина	40×3	ℓ=3590	1	—	—	
7	Днище	Ст. 3	Ст. лист δ=1,5мм	970×570	1	6,6	6,6	
6	Перо	Ст. 3	Ст. лист δ=1,5мм	465×200	29	1,03	29	
5	Фланец	Ст. 3	∠50×50×5	ℓ=3268	1	12,0	12,0	
4	Фланец	Ст. 3	∠50×50×5	ℓ=3620	2	13,5	27,0	
3	Фланец	Ст. 3	∠50×50×5	ℓ=4010	1	15,2	15,2	
2	Кожух 2ой секции	Ст. 3	Ст. лист δ=1,5мм	F=5,0м²	1	60,0	60,0	
1	Кожух 1ой секции	Ст. 3	Ст. лист δ=1,5мм	F=5,6м²	1	67,0	67,0	

Спецификация на 1 короб.

ТД 1966г

Раздаточные короба для завес.

Короба типа К-5Л и К-5П.

Серия 1.435-5

Лист 27

Альбом выпущен Декабрь 1966 г.

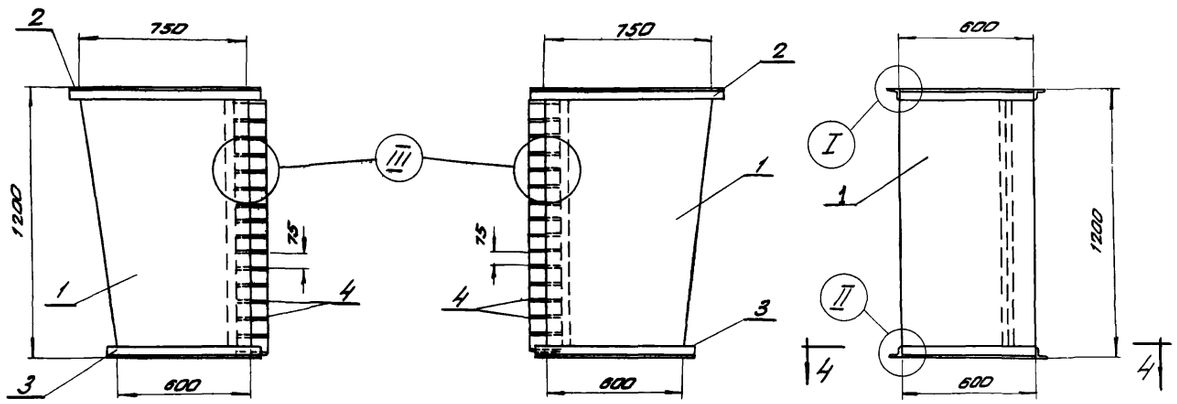

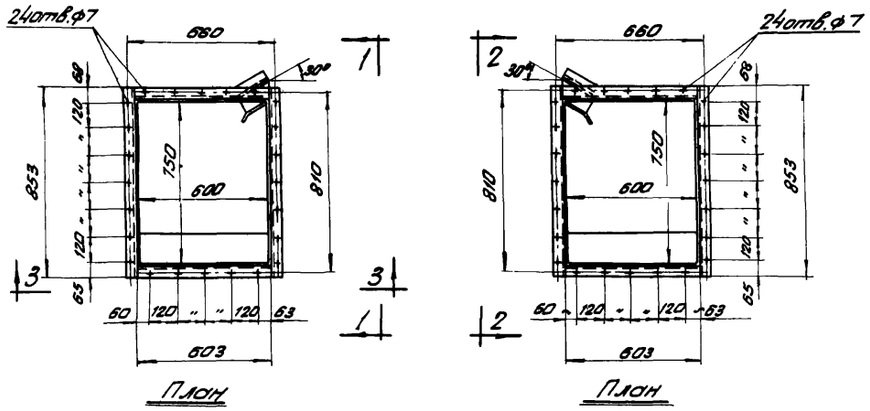

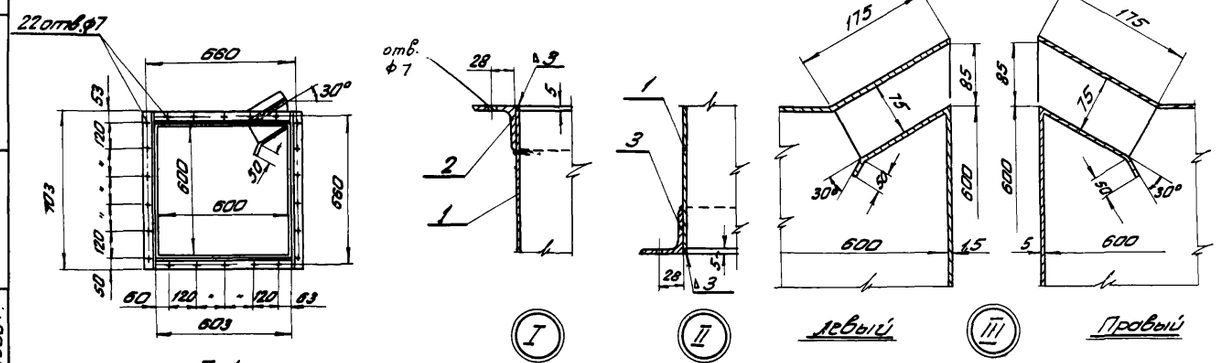

Общий вес: 60кг.

N элем	Наименование	Материал	Сортамент	Размер	Кол.	1 шт. Вес, кг	Общ. Вес, кг	Примечание
4	Перо	Ст.3	Ст. лист δ=1,5мм	175×75	15	0,131	2,1	
3	фланец	Ст.3	∠50×50×5	ℓ=2610	1	9,8	9,8	
2	фланец	Ст.3	∠50×50×5	ℓ=2910	1	11,0	11,0	
1	Кожух	Ст.3	Ст. лист δ=1,5мм	F=3,1 м²	1	37,0	37,0	

Спецификация на 1 короб.

Короба типа К-6Л и К-6П.

М1:20

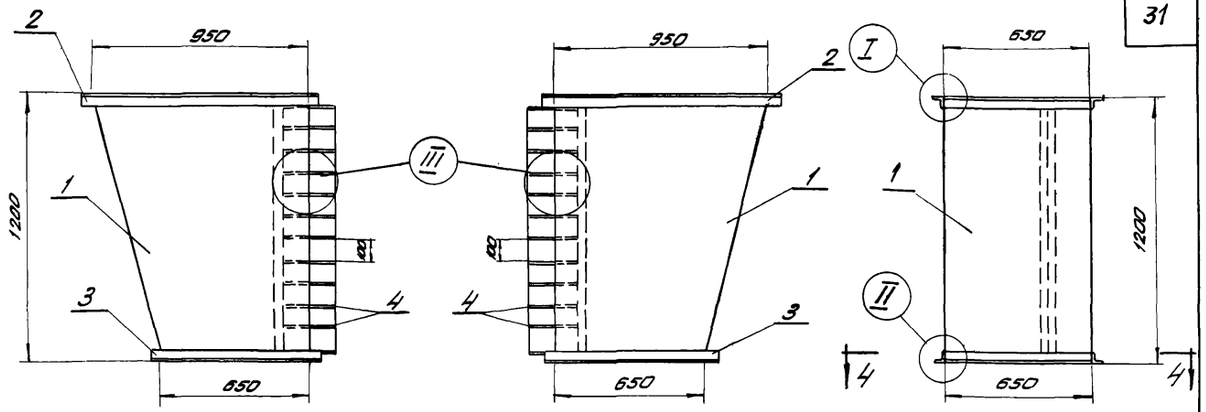

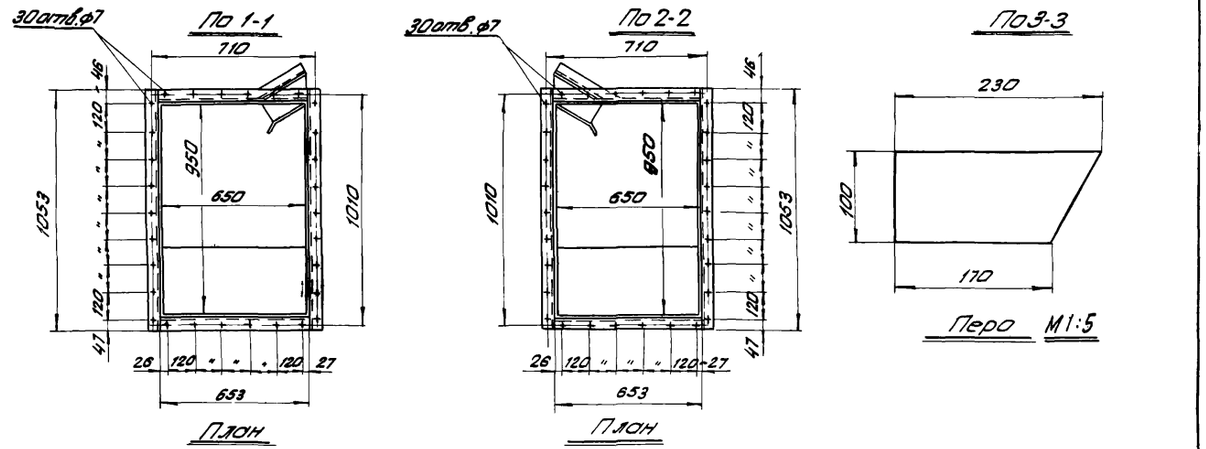

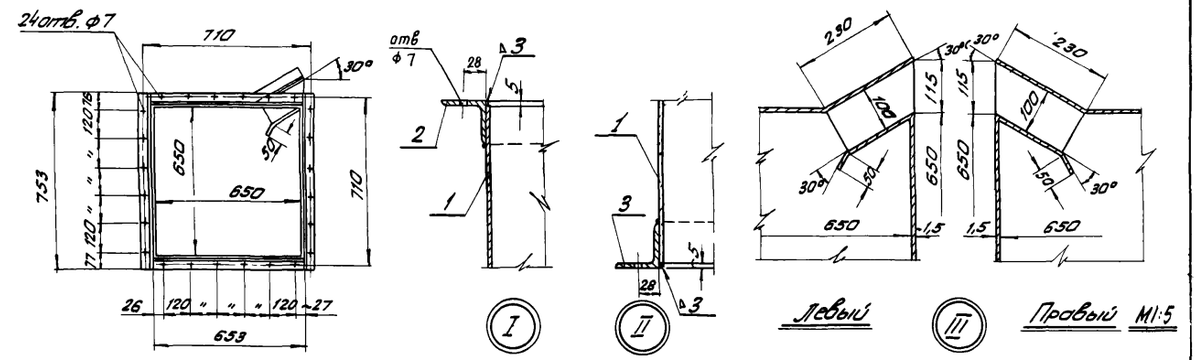

Общий вес: 69кг.

N элем	Наименование	Материал	Сортамент	Размер	Кол.	1 шт. Вес, кг	Общ. Вес, кг	Примечание
4	Перо	Ст.3	Ст. лист δ=1,5мм	230×100	11	0,26	2,9	
3	фланец	Ст.3	∠50×50×5	ℓ=2812	1	10,7	10,7	
2	фланец	Ст.3	∠50×50×5	ℓ=3410	1	12,8	12,8	
1	Кожух	Ст.3	Ст. лист δ=1,5мм	F=3,6 м²	1	43,0	43,0	

Спецификация на 1 короб

Короба типа К-7Л и К-7П.

М1:20

ТД 1986 г.

Раздаточные короба для завес. Серия 1.435-5

Короба типа К-6Л, К-6П, К-7Л, К-7П. лист 28

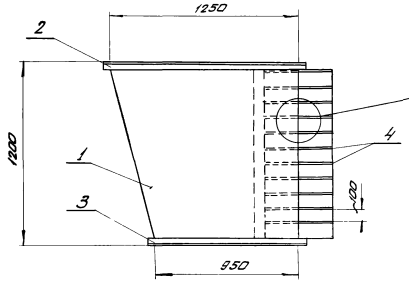

По 1-1

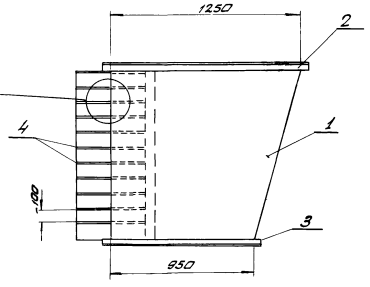

По 2-2

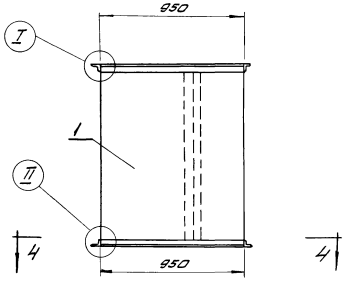

По 3-3

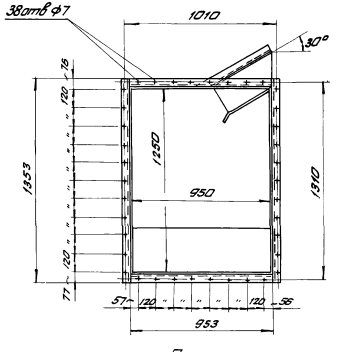

План
Короб тип К-8Л (левый)

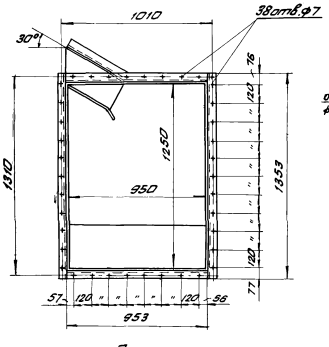

План
Короб тип К-8П (правый)

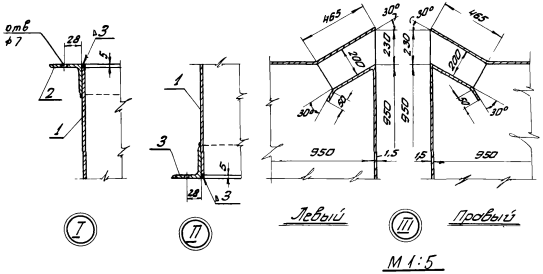

М 1:5

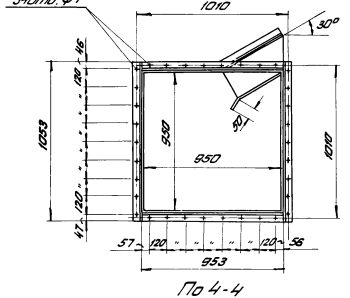

По 4-4

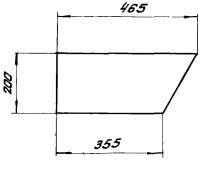

Перо М 1:10

Общий вес: 108 кг.

№ элем	Наименование	Материал	Сортамент	Размер	Кол.	1 шт. Вес, кг.	Общ. Вес, кг.	Примечание
4	Перо	Ст. 3	Лист δ= 1,5 мм	465×200	11	1,08	11,8	
3	Фланец	Ст. 3	∟50×50×5	ℓ= 4010	1	15,2	15,2	
2	Фланец	Ст. 3	∟50×50×5	ℓ= 4610	1	17,4	17,4	
1	Корпус	Ст. 3	Лист δ= 1,5 мм	F= 5,2 м²	1	61,2	61,2	

Спецификация на 1 короб.

М1:20

ТД 1968 г.

Раздаточные короба для завес.

Короба типа К-8Л и К-8П.

серия 1.435-5

лист 29

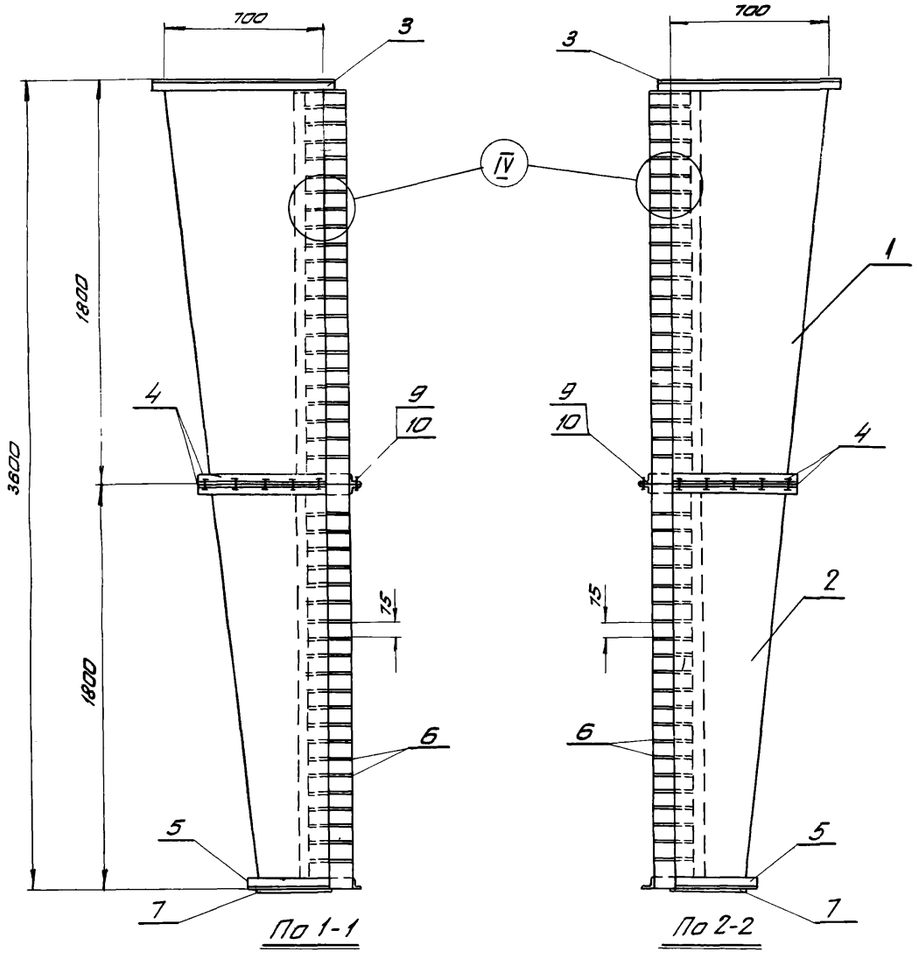

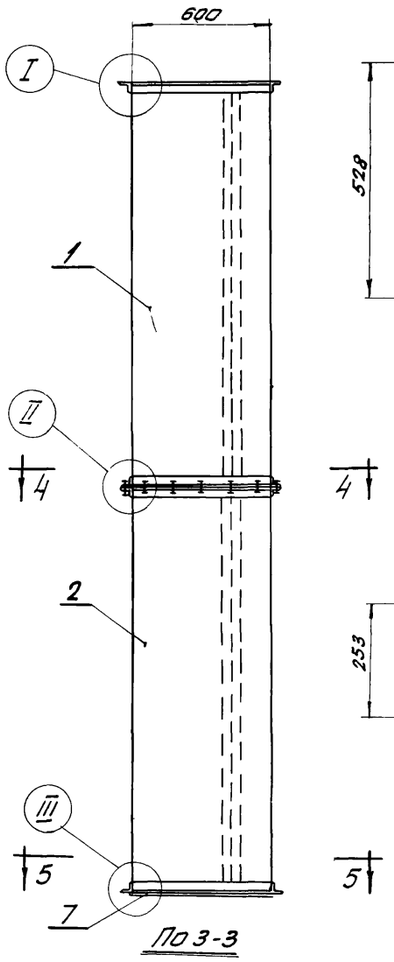

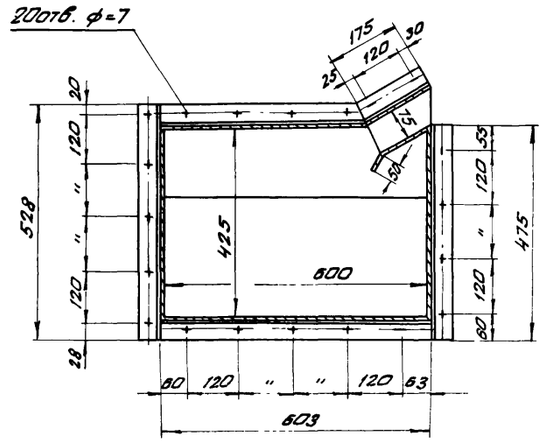

По 4-4 М 1:10

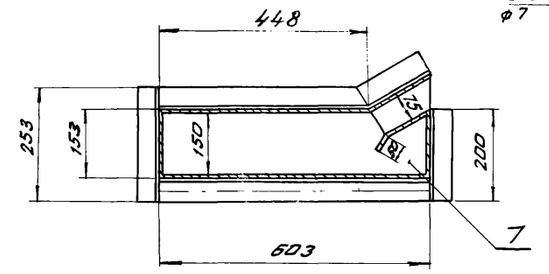

По 5-5 М 1:10

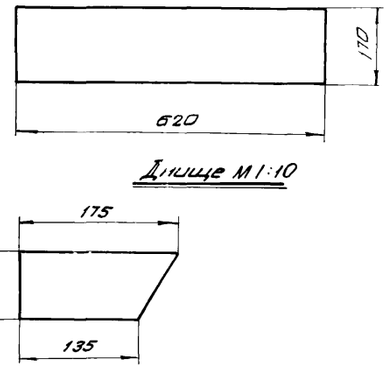

Перо М 1:5

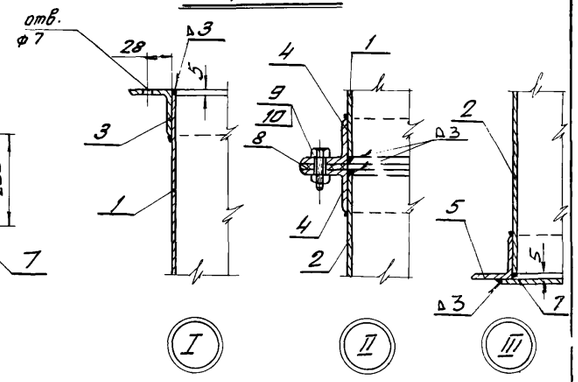

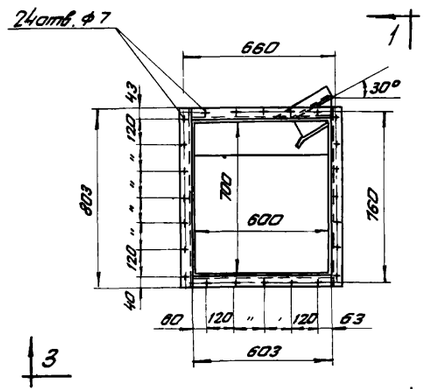

План
Короб тип К-9Л
(левый)

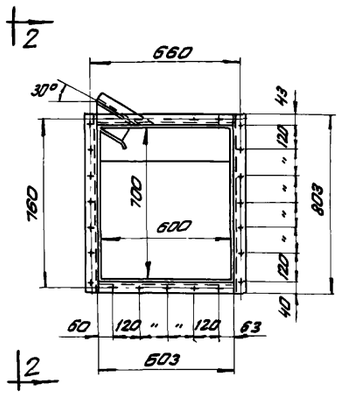

План
Короб тип К-9П
(правый)

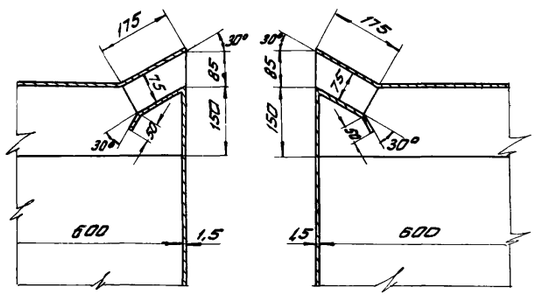

М 1:20

Общий вес: 128 кг.

N поз.	Наименование	Материал	Сортаменты	Размер	Кол.	Вес кг. 1 шт.	Вес кг. Общ.	Примечание
10	Гайка	Ст.3	М6	—	20	0,0029	0,058	ГОСТ 5915-62
9	Болт	Ст.3	М6×25	—	20	0,0087	0,17	ГОСТ 7798-62
8	Прокладка	Резина	40×3	ℓ=2236	—	—	—	
7	Днище	Ст.3	Ст. лист δ=1,5мм	170×620	1	1,26	1,26	
6	Перо	Ст.3	Ст. лист δ=1,5мм	175×75	47	0,133	6,24	
5	Фланец	Ст.3	∠50×50×5	ℓ=1680	1	6,36	6,36	
4	Фланец	Ст.3	∠50×50×5	ℓ=2236	2	8,43	16,86	
3	Фланец	Ст.3	∠50×50×5	ℓ=2810	1	10,6	10,6	
2	Кожух 2ой секции	Ст.3	Ст. лист δ=1,5мм	F=3,06м²	1	36,7	36,7	
1	Кожух 1ой секции	Ст.3	Ст. лист δ=1,5мм	F=4,26м²	1	50,0	50,0	

Спецификация на 1 короб.

ТД 1966г.

Раздаточные корода для завес.

Корода типа К-9Л и К-9П.

серия 1.435-5

лист 30

Инв.№ подл. | Подпись и дата | Взам.инв.№ | Инв.№ дубл. | Подпись и дата

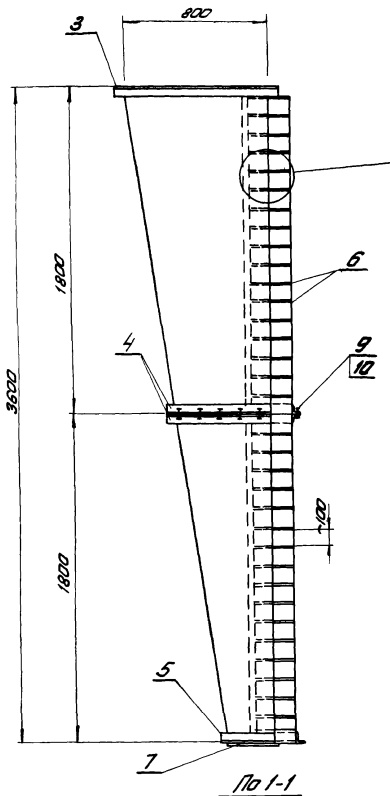

По 1-1

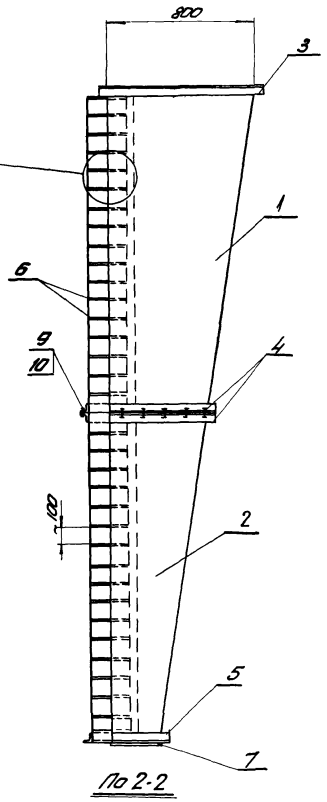

По 2-2

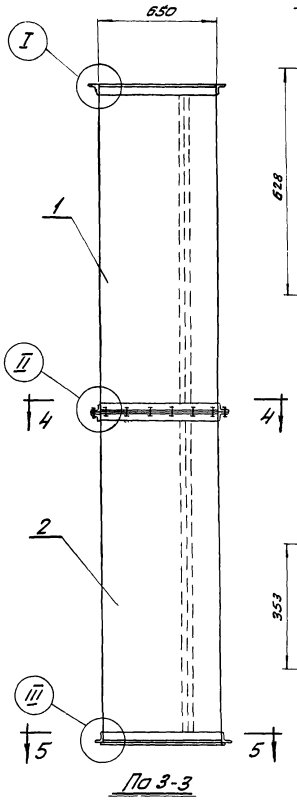

По 3-3

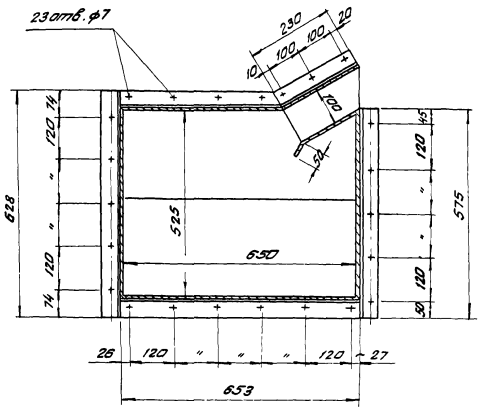

По 4-4 М1:10

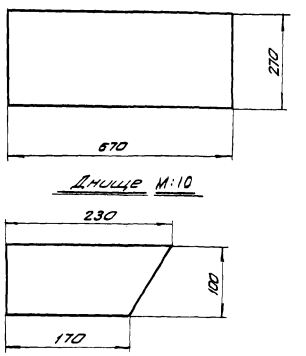

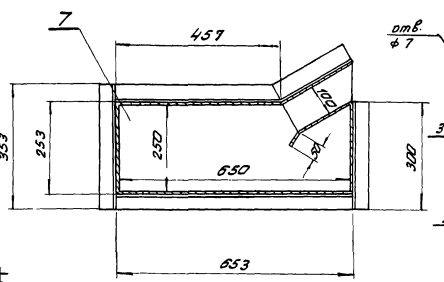

По 5-5 М1:10

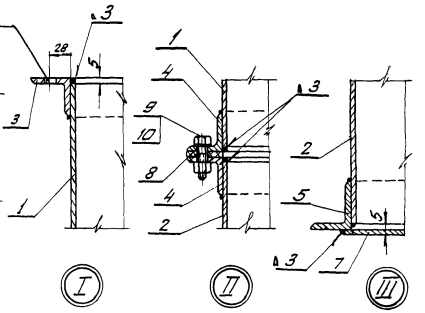

М1:5

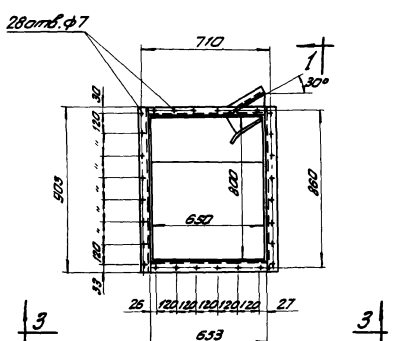

План
Короб тип К-10Л
(левый)

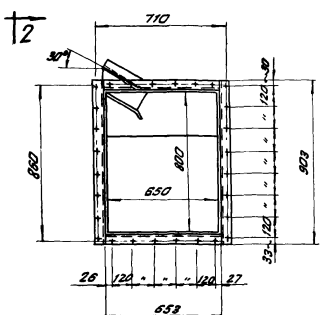

План
Короб тип К-10П
(правый)

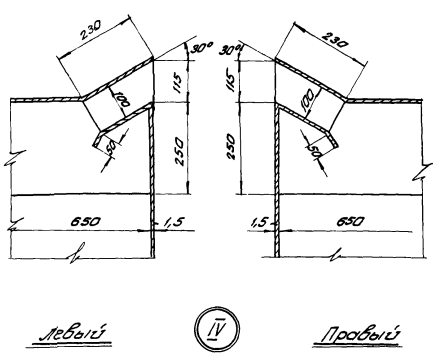

М1:20

Общий вес: 152 кг.

N элем.	Наименование	Материал	Сортамент	Размер	Кол.	Вес, кг: 1 шт.	Вес, кг: Общ.	Примечание
10	Гайка	Ст.3	М6	—	23	0,0029	0,066	ГОСТ 5915-62
9	Болт	Ст.3	М6×25	—	23	0,0087	0,2	ГОСТ 7798-62
8	Прокладка	Резина	40×3	ℓ=2540	1	—	—	
7	Днище	Ст.3	Ст. лист δ=1,5мм	670×270	1	2,1	2,1	
6	Перо	Ст.3	Ст. лист δ=1,5мм	230×100	35	0,248	8,64	
5	Фланец	Ст.3	∠50×50×5	ℓ=1990	1	7,5	7,5	
4	Фланец	Ст.3	∠50×50×5	ℓ=2540	2	9,6	19,2	
3	Фланец	Ст.3	∠50×50×5	ℓ=3110	1	11,7	11,7	
2	Кожух 2[0] секции	Ст.3	Ст. лист δ=1,5мм	F=3,8 м²	1	45,5	45,5	
1	Кожух 1[0] секции	Ст.3	Ст. лист δ=1,5мм	F=4,78 м²	1	57,3	57,3	

Спецификация на 1 короб

ТД 1986 г.

Раздаточные короба для завес.

Короба типа К-10Л и К-10П.

серия 1.435-5

лист 31

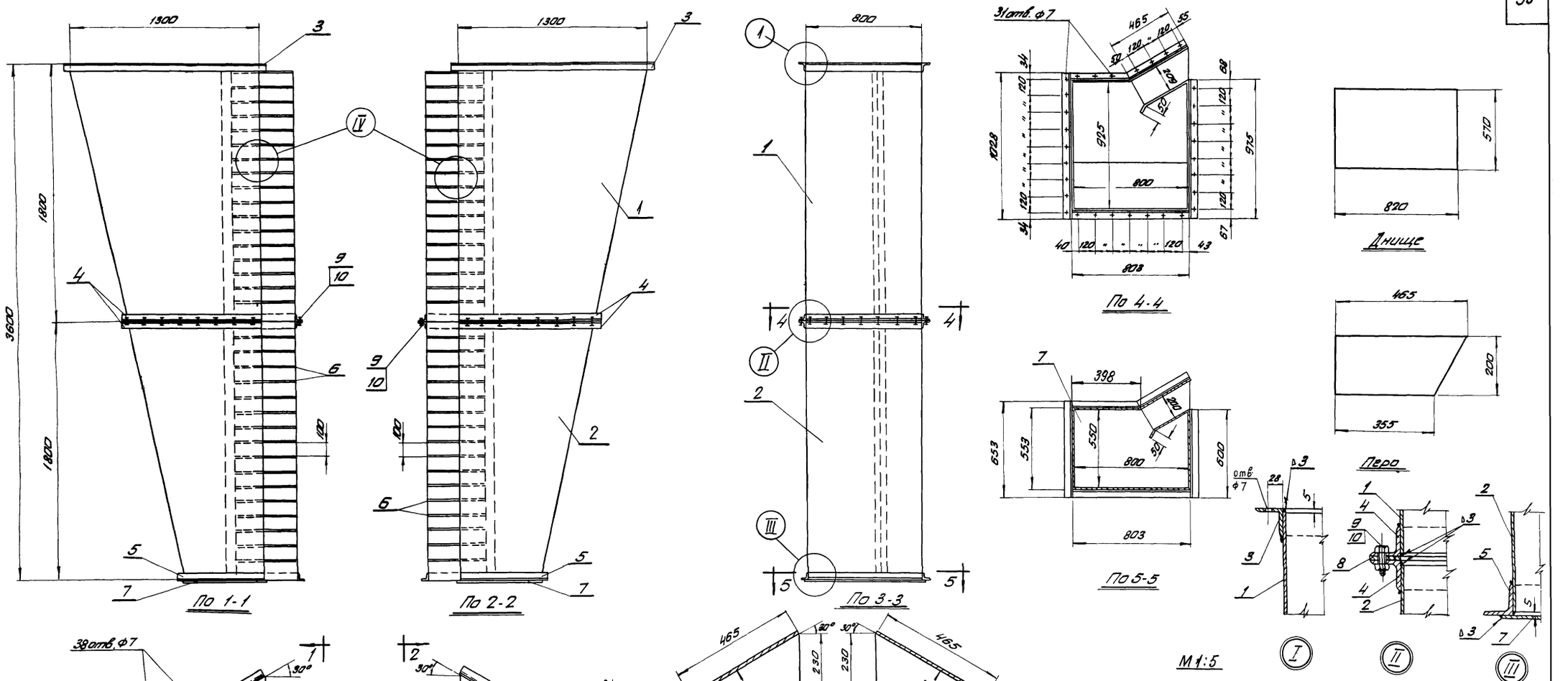

Общий вес: 249 кг

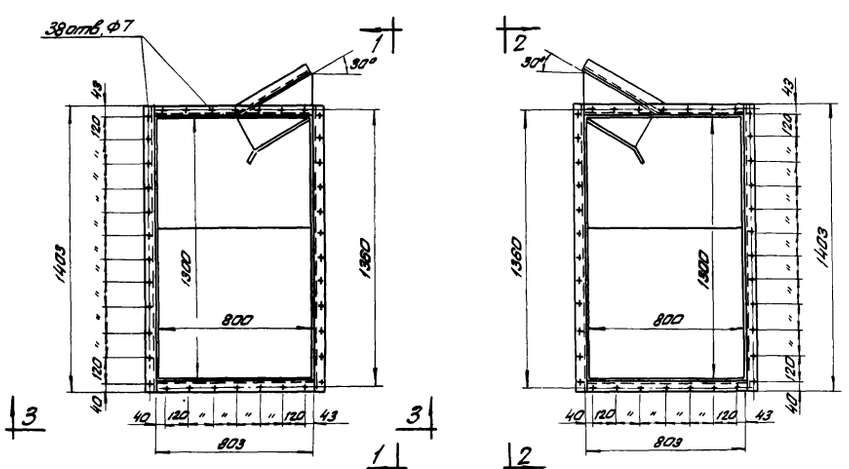

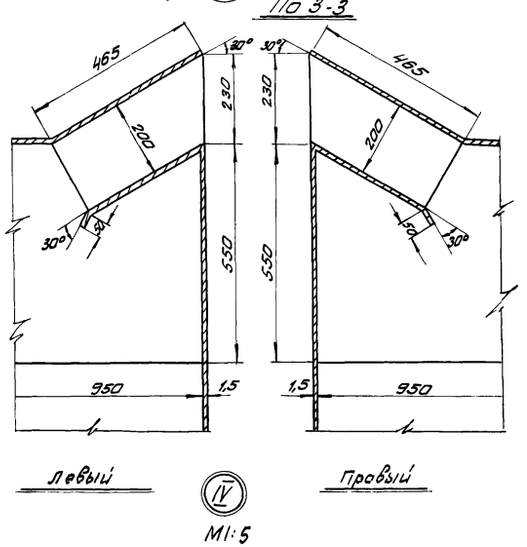

N элем.	Наименование	Материал	Сортамент	размер	Кол.	1 шт. Вес, кг	Общ. Вес, кг	Примечание
10	Гайка	Ст. 3	М6	—	31	0,0029	0,09	ГОСТ 5915-62
9	Болт	Ст. 3	М6×25	—	31	0,0087	0,27	ГОСТ 7798-62
8	Прокладка	Резина	40×3	ℓ=3670	1	—	—	
7	Днище	Ст. 3	Ст. лист δ=1,5 мм	820×570	1	5,5	5,5	
6	Перо	Ст. 3	ст. лист δ=1,5 мм	465×200	35	1,09	38,1	
5	Фланец	Ст. 3	L50×50×5	ℓ=2920	1	11,0	11,0	
4	Фланец	Ст. 3	L50×50×5	ℓ=3670	2	13,8	27,6	
3	Фланец	Ст. 3	L50×50×5	ℓ=4412	1	16,6	16,6	
2	Кожух 2ой секции	Ст. 3	Ст. лист δ=1,5 мм	F=5,8 м²	1	67,0	67,0	
1	Кожух 1 секции	Ст. 3	ст. лист δ=1,5 мм	F=7 м²	1	83,0	83,0	

Спецификация на 1 короб

ТА 1966 г	Раздаточные короба для завес.	серия 1.435-5
	Короба типа К-11Л и К-11П	лист 32

Дата выпуска: ДЕКАБРЬ 1966 г

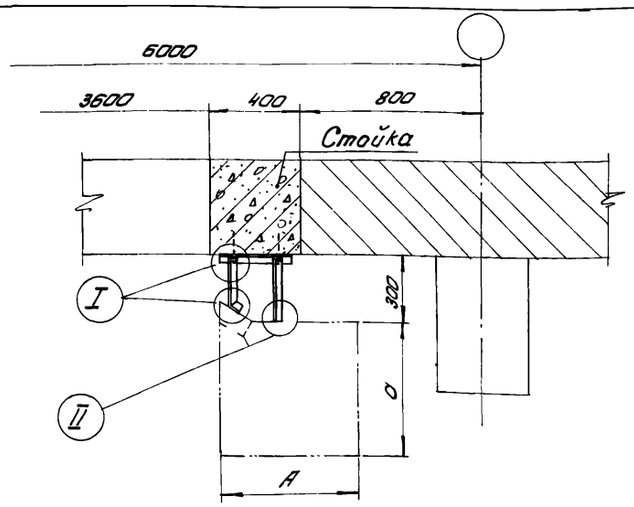

План
Тип Т-I

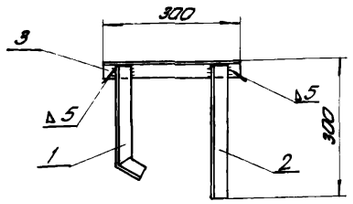



Поз.1

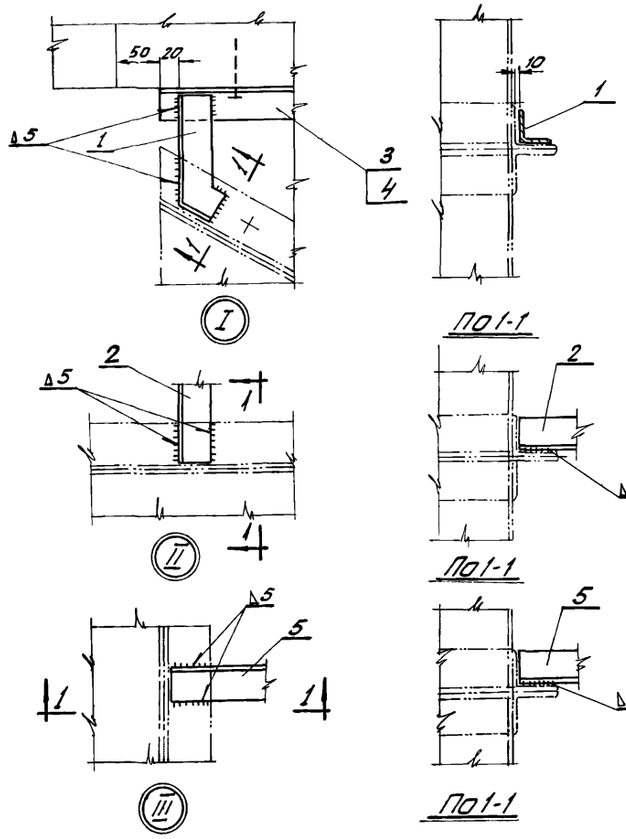

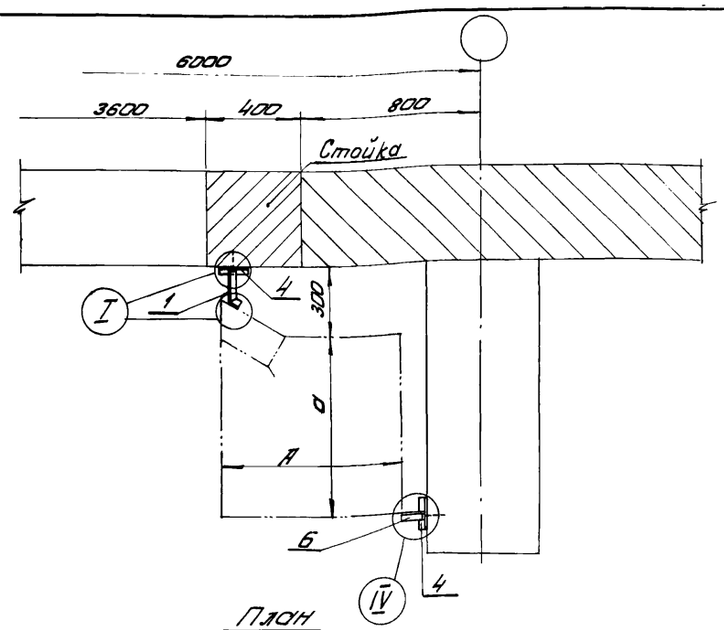

План
Тип Т-III

Таблицо размеров и весов

Тип	Размер колонны	Размер короба	Поз. 1 ℓ	Поз. 1 Вес, кг	Общ. вес, кг
Т-I	400×400; 400×600 400×800; 400×1000	470×470	230	0,48	1,71
	500×500; 500×600; 500×800 500×1000; 500×1300; 500×1400 600×1300; 600×1400	600×600 600×700	210	0,45	1,68
Т-II	400×400; 400×600; 400×800 400×1000; 500×500; 500×600 500×800; 500×1000.	800×800	130	0,3	0,93
Т-III	500×1300; 500×1400;	800×800	130	0,3	0,68
	600×1300; 600×1400				0,51

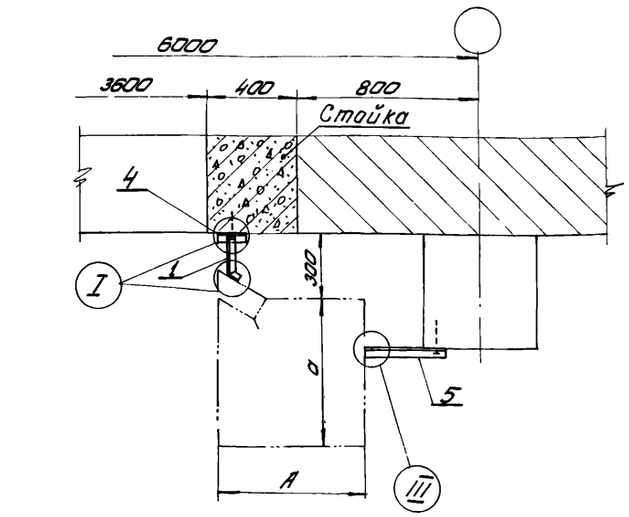

План
Тип Т-II

Примечания:

1. Крепление лопок к стойке и колонне производится с помощью дюбелей (пристрелом из пистолета).
2. Крепление разбточного короба к консолям производится на сварке.
3. Крепление консолей к разбточному коробу производится в местах расположения фланцев.

6	Консоль	Ст. 3	∠36×36×4	ℓ=80 —	1	0,17 —	0,17 —	ширина колонны 500 ширина колонны 600
4	Лапка	Ст. 3	∠36×36×4	ℓ=100	1	0,21	0,21	
1	Консоль	Ст. 3	∠36×36×4	ℓ=130	1	0,3	0,3	
Тип Т-III								
5	Консоль	Ст. 3	∠36×36×4	ℓ=200	1	0,42	0,42	
4	Лопко	Ст. 3	∠36×36×4	ℓ=100	1	0,21	0,21	
1	Консоль	Ст. 3	∠36×36×4	ℓ=130	1	0,3	0,3	
Тип Т-II								
3	Связь	Ст. 3	∠36×36×4	ℓ=300	1	0,63	0,63	
2	Консоль	Ст. 3	∠36×36×4	ℓ=290	1	0,6	0,6	
1	Консоль	Ст. 3	∠36×36×4	см. таблицу	1	см. таблицу		
Тип Т-I								

№ поз.	Наименование	Материал	Сортамент	Размер	Кол.	1 шт. Вес, кг	Общ. Вес, кг	Примечание

Спецификация.

ТД 1966 г.	Воздушные и тепло-воздушные завесы с установкой вентагрегатов на площадке.	Серия 1.435-5
	Узлы крепления тип I-I ÷ Т-III	лист 33

Инв. № подл. | Подпись и дата | Взам. инв. №

Дата выпуска: декабрь 1966 г.

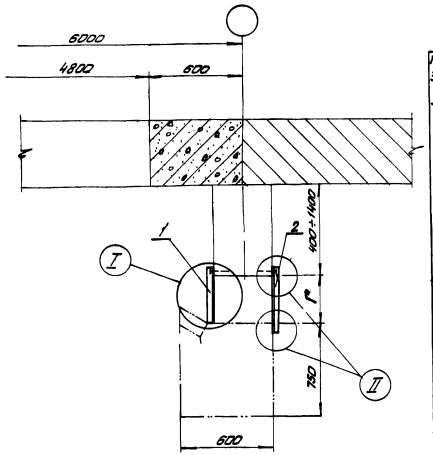

Таблица размеров и весов

Тип завесы	Обозначение		Вылет колонн в мм. 400; 800	500; 1300	600; 1000; 1400
ВЗ-11	Г		315	215	115
	поз. 1	ℓ	405	305	205
		вес, кг	0,85	0,64	0,43
	поз. 2	ℓ	490	390	290
		вес, кг	1,03	0,82	0,61
	Общий вес, кг		1,88	1,46	1,04
ВЗ-12	Г		375	275	175
	поз. 1	ℓ	465	365	265
		вес, кг	0,97	0,76	0,56
	поз. 2	ℓ	550	450	350
		вес, кг	1,15	0,95	0,74
	Общий вес, кг		2,12	1,71	1,30

План
Тип Т-IV

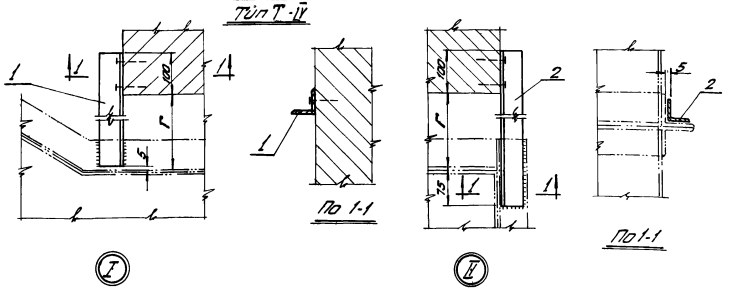

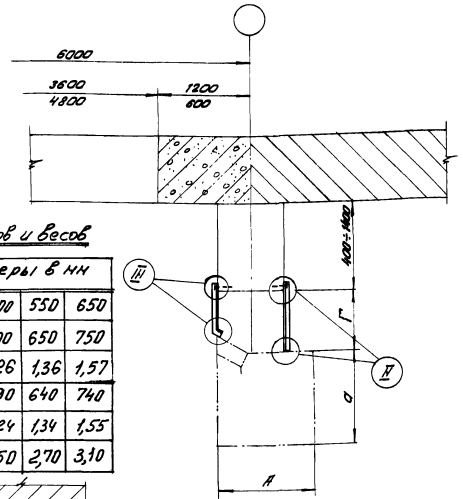

Таблица размеров и весов

Обозначение		Размеры в мм			
Г		400	500	550	650
поз. 1	ℓ	500	600	650	750
	вес, кг	1,05	1,26	1,36	1,57
поз. 2	ℓ	490	590	640	740
	вес, кг	1,03	1,24	1,34	1,55
Общий вес, кг		2,08	3,50	2,70	3,10

План
Тип Т-V

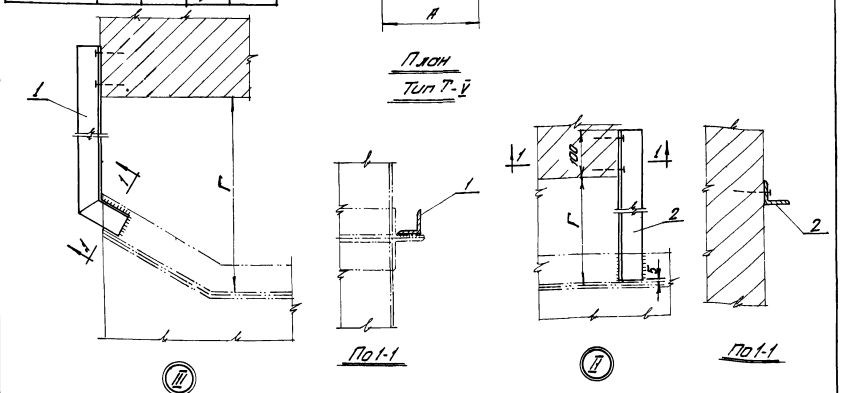

Примечания:

1. Крепление лапок к колонне производится с помощью дюбелей (прострелом пистолета)
2. Крепление раздаточного короба к лапкам производится на сварке.
3. Крепление лапок к раздаточному короду производится в местах расположения фланцев

N поз.	Наименование	Материал	Сортамент	Размер	Кол.	1шт.	Общ.	Примечан.
2	Лапка	Ст. 3	∠36×36×	—"—	1	—"—		
1	Лапка	Ст. 3	∠36×36×	см. таблицу	1	см. таблицу		

Спецификация

Узлы крепления короба к колонне. Тип Т-IV при установке вентагрегатов на площадке

Примечания:

1. Крепление лапок к колонне производится с помощью дюбелей (прострелом пистолета)
2. Крепление раздаточного короба к лапкам производится на сварке.
3. Крепление лапок к раздаточному короду производится в местах расположения фланцев.

N поз.	Наименование	Материал	Сортам.	Размер	Кол.	1шт.	Общ.	Примечан.
2	Лапка	Ст. 3	∠36×36×4	—"—	1	—"—		
1	Лапка	Ст. 3	∠36×36×4	см. табл.	1	см. таблицу		

Спецификация

Узлы крепления короба к колонне Тип Т-V при установке вентагрегатов на полу

ТД 1966 г.	Воздушные и тепло-воздушные завесы с установкой вентагрегатов на полу и площадке	Серия 1.435-5
	Узлы крепления тип Т-IV ÷ Т-V	Лист 34

Дата выпуска ДЕКАБРЬ 1966 г.

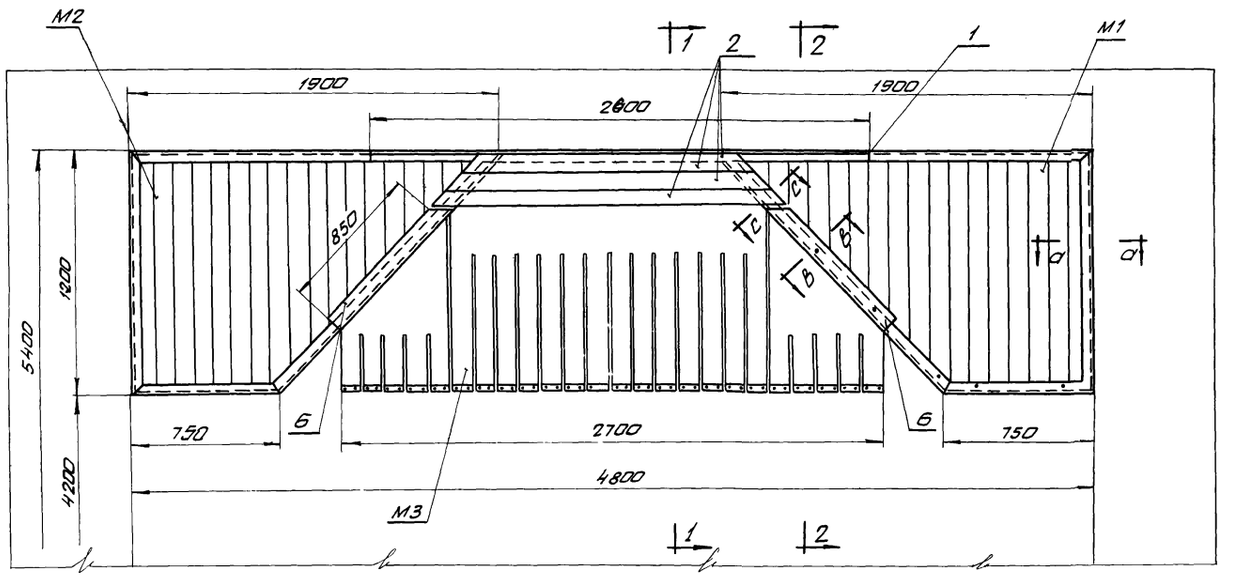

Фасад

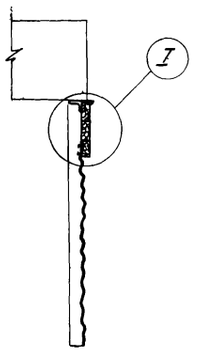

По 1-1

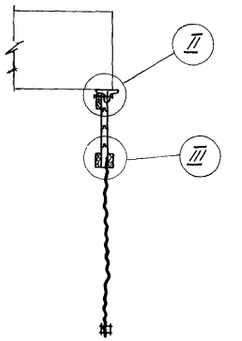

По 2-2

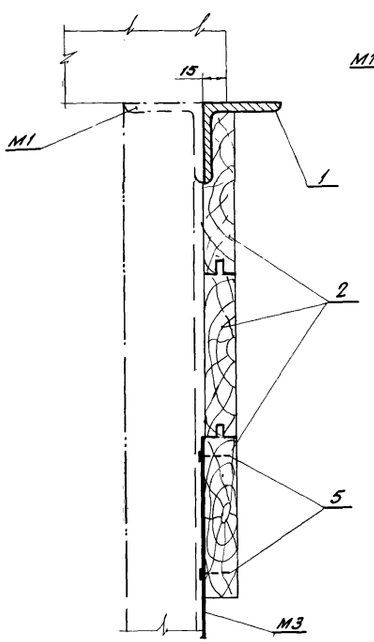

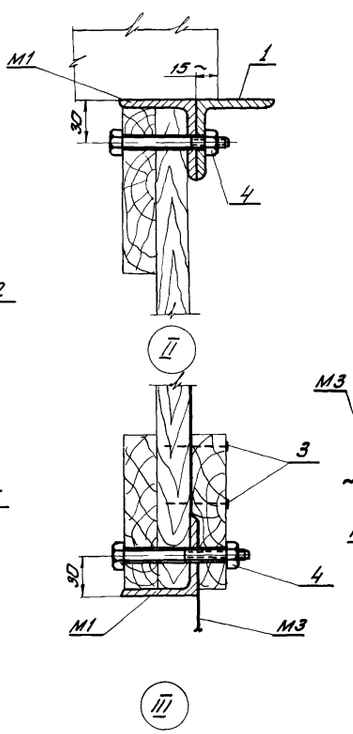

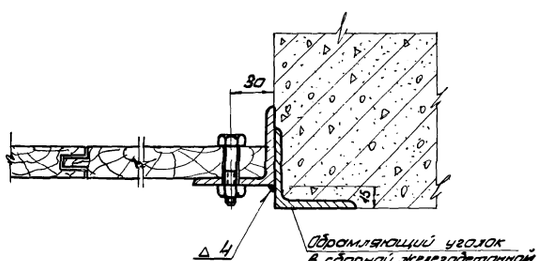

а-а

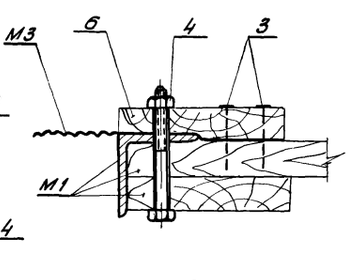

в-в

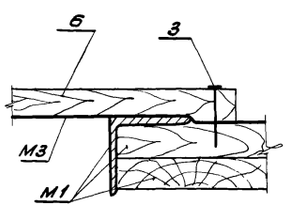

с-с

6	Доски	Сосна	100×19	ℓ=850	2			
5	Гвозди	Ст. 3	1,12×20	—	—	—	0,4	ГОСТ 4028-63
4	Болт с гайкой	Ст. 3	М10×70	—	—	—	2,5	ГОСТ 7798-62 ГОСТ 3915-62
3	Гвозди	Ст. 3	1,4×30	—	—	—	0,4	ГОСТ 4028-48
2	Доски	Сосна	100×19	ℓ=1400 ℓ=1600 ℓ=1800	3	—	5,0	
1	Уголок	Ст. 3	∟50×50×5	ℓ=2600	1	9,0	9,0	

№ поз.	Наименование	Материал	Сортамент	Размер	Кол.	Вес 1 шт	Вес общ. кг.	Примечание

Спецификация материалов

Общий вес: 79,0 кг.

М3	Гибкая вставка	1	ткань	5,0	5,0	36	
М2	Щит левый	1	Сборка	37,0	37,0	36	
М1	Щит правый	1	Сборка	37,0	37,0	36	

Обозначение	Наименование	Кол	Материал	Вес 1 шт.	Вес общ. кг.	№ листа	Примечание

Монтажная спецификация

ТД 1986 г

Ворота железнодорожные разм. 4,8×5,4 м

Серия 1.435-5

Съемные щиты типа Щ-1. Общий вид и спецификация.

Лист – 35

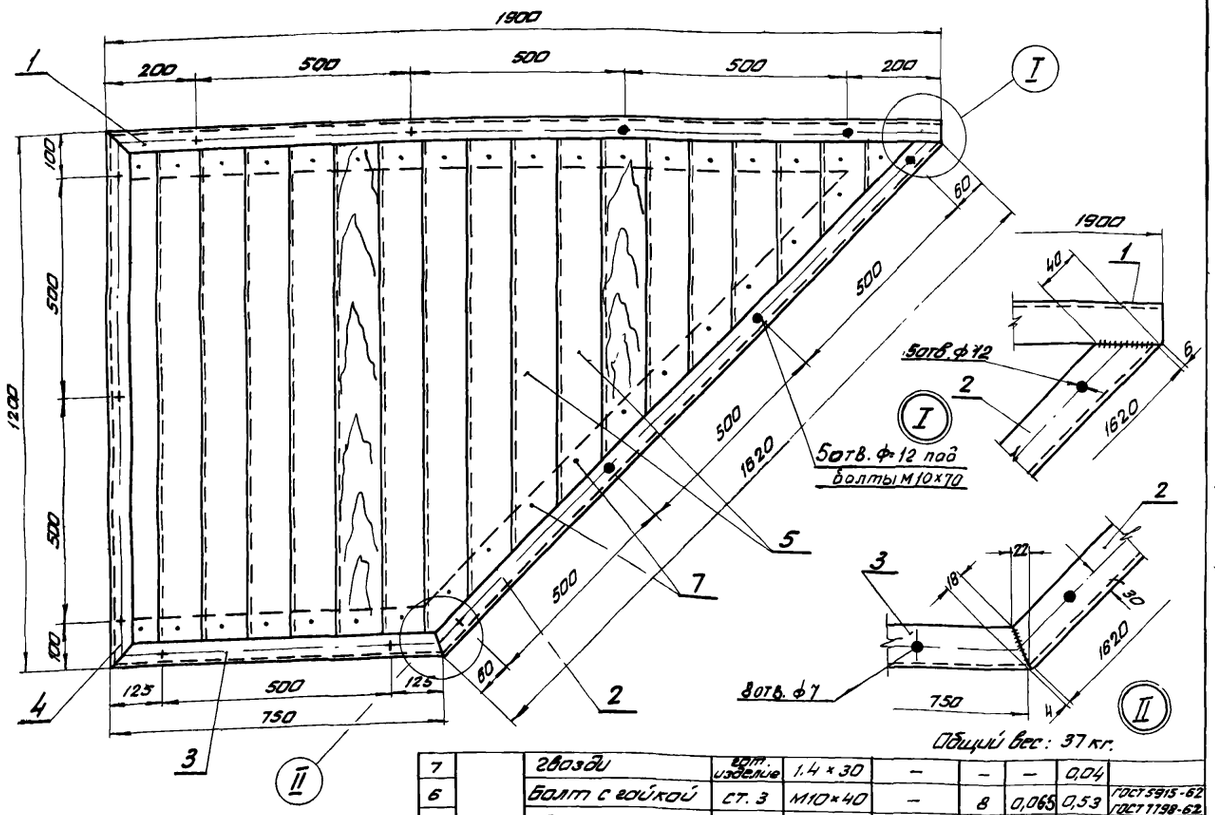

Общий вес: 37 кг.

№ поз	Обозначение	Наименование	Материал	Сортамент	Размер	Кол.	1шт. Вес	Общ. кг.	Примечание
7	М2	Гвозди	гот. изделие	1,4×30	–	–	–	0,04	
6		Болт с гайкой	Ст. 3	М10×40	–	8	0,065	0,53	ГОСТ 5915-62 ГОСТ 7798-62
5		Доски	сосна	100×19	F=1,6м²	–	16,0	16,0	
4		Уголок	Ст. 3	L50×50×5	ℓ=1200	1	4,5	4,5	
3		Уголок	Ст. 3	L50×50×5	ℓ=750	1	2,8	2,8	
2		Уголок	Ст. 3	L50×50×5	ℓ=1620	1	6,0	6,0	
1		Уголок	Ст. 3	L50×50×5	ℓ=1900	1	7,2	7,2	

Спецификация материалов на М2

Примечание:
Перед сборкой щита все доски пропитать огнезащитным составом.

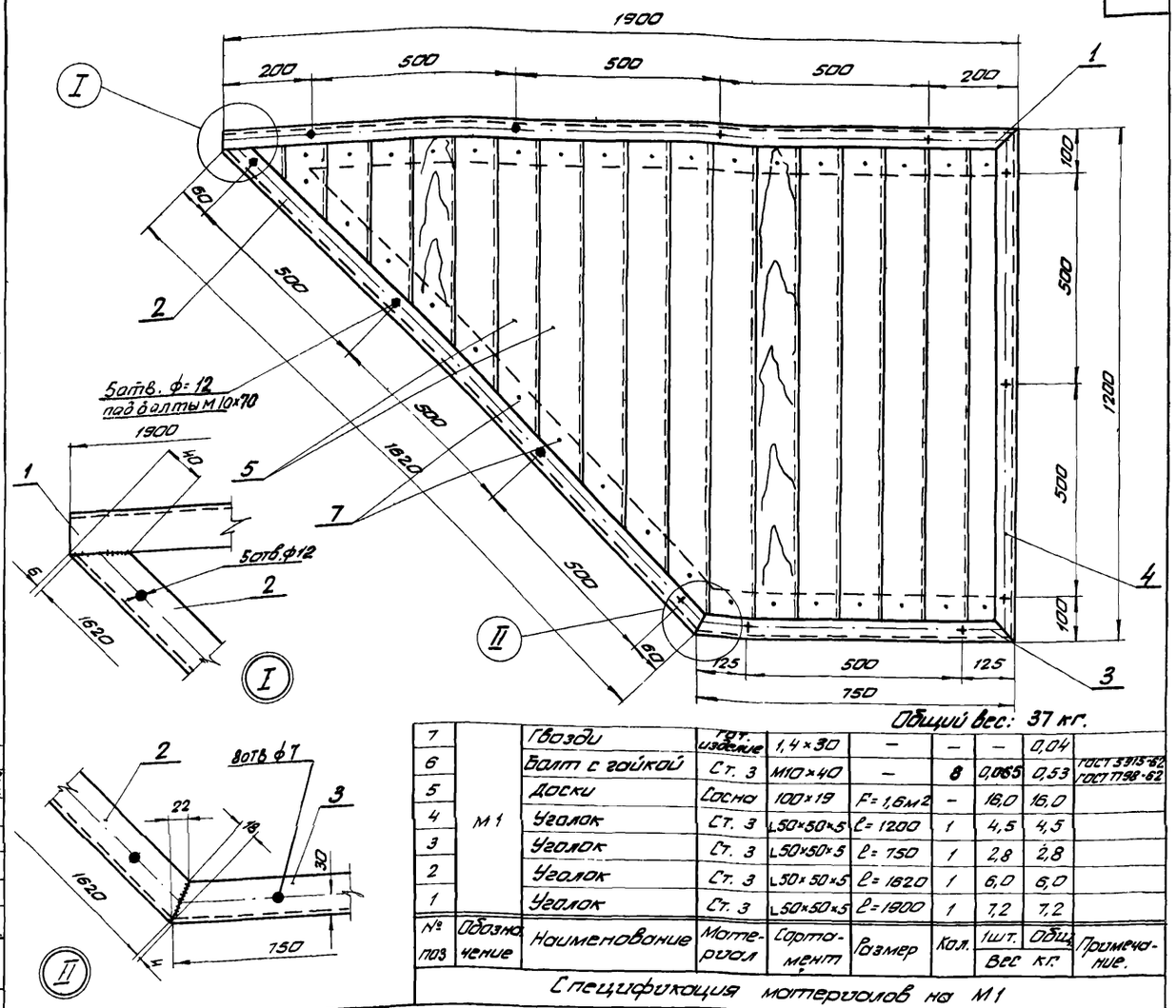

Общий вес: 37 кг.

№ поз	Обозначение	Наименование	Материал	Сортамент	Размер	Кол.	1шт. Вес	Общ. кг.	Примечание.
7	М1	Гвозди	гот. изделие	1,4×30	–	–	–	0,04	
6		Болт с гайкой	Ст. 3	М10×40	–	8	0,065	0,53	ГОСТ 5915-62 ГОСТ 7798-62
5		Доски	Сосна	100×19	F=1,6м²	–	16,0	16,0	
4		Уголок	Ст. 3	L50×50×5	ℓ=1200	1	4,5	4,5	
3		Уголок	Ст. 3	L50×50×5	ℓ=750	1	2,8	2,8	
2		Уголок	Ст. 3	L50×50×5	ℓ=1620	1	6,0	6,0	
1		Уголок	Ст. 3	L50×50×5	ℓ=1900	1	7,2	7,2	

Спецификация материалов на М1

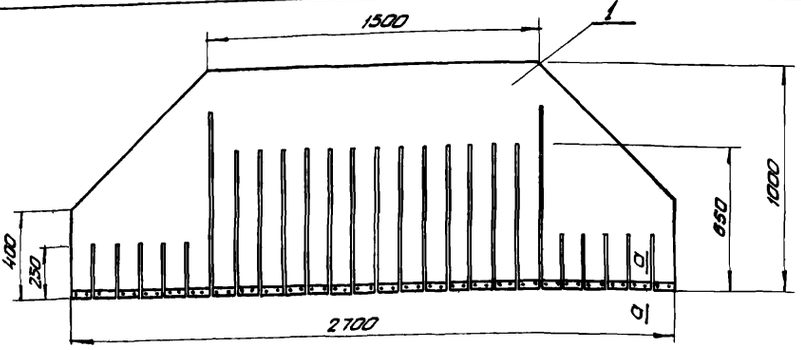

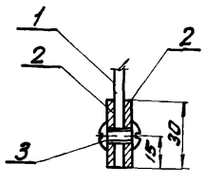

По а-а

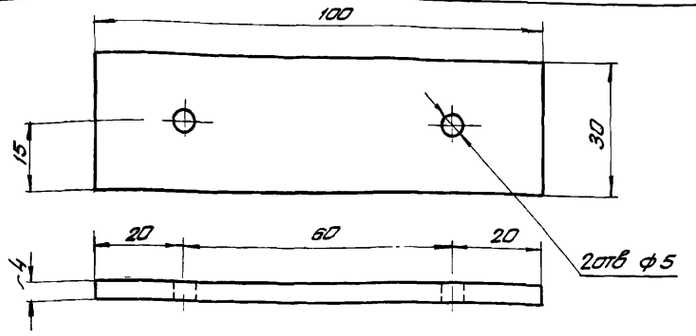

Итого: 5,0 кг

№ поз	Обозначение	Наименование	Материал	Сортамент	Размер	Кол.	1шт. Вес	Общ. кг.	Примечание
3	М3	Заклепка	Ст. 2	М4×14	–	54	–	0,13	
2		Полоса	Ст. 0	-30×4	ℓ=100	54	0,09	4,86	
1		Брезент	Ткань	–	2700×1000	1	–	–	

Спецификация материалов

№ поз	Обозначение	Наименование	Материал	Сортамент	Размер	Кол.	1шт. Вес	Общ. кг.	Примечание.
2	М3	Полоса	Ст. 0	-30×4	ℓ=100	54	0,09	4,86	

Спецификация материалов.

ТД 1966г.	Ворота железнодорожные разм. 4,8×5,4м	Серия 1.435-5
	Съемные щиты типа Щ-1. Детали.	Лист 36

Гл. инж. пр-та Шмидт Смирнов
Дата выпуска: ДЕКАБРЬ 1966 г.

9686 40

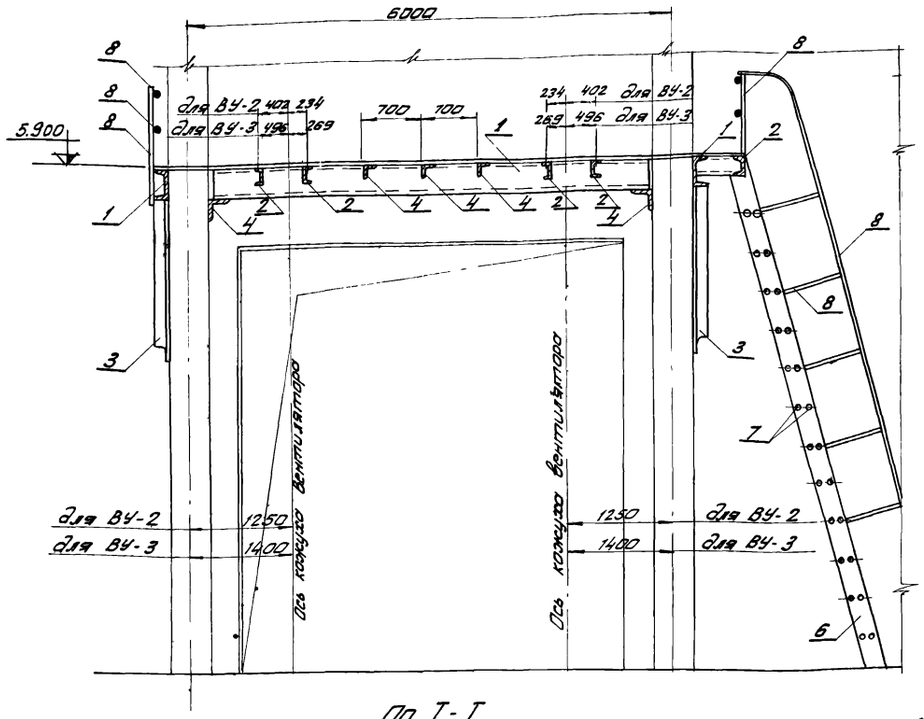

По I-I

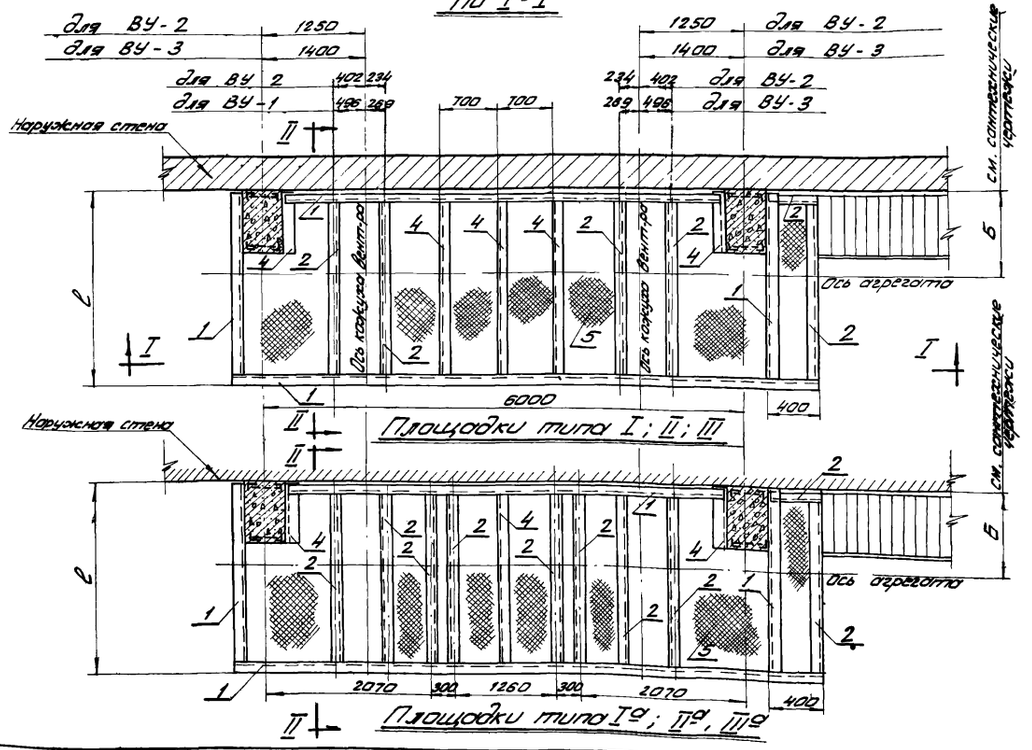

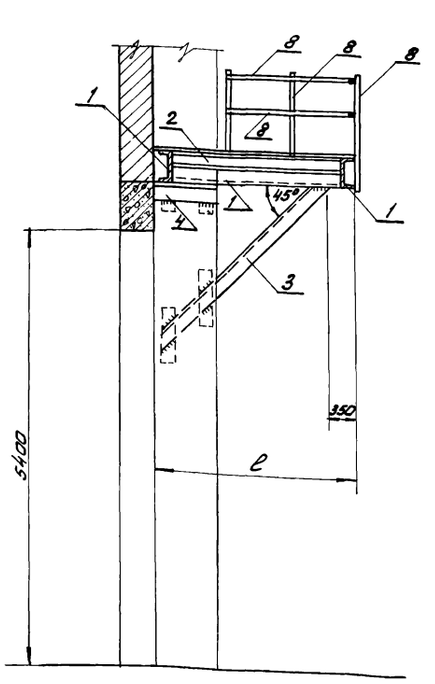

По II-II

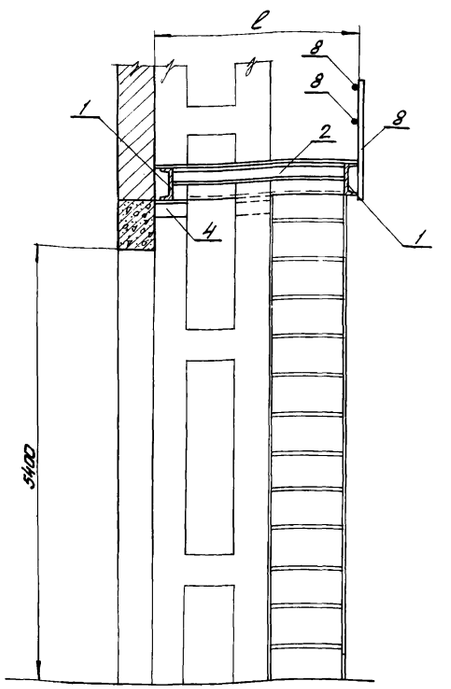

По II-II
при опирании на двухветвевую колонну.

Выборка стали марки В Ст. 3 кп.

Тип вентагрегата	Тип площадки	ℓ мм	Сечение и вес элементов																		Общий вес кг.	Примечания
			1		2		3		4		5		6		7		8					
			Профиль	вес кг	профиль	вес кг	профиль	вес кг	профиль	вес кг	профиль	вес кг	профиль	вес кг	профиль	вес кг	профиль	вес кг				
ВУ-2; ВУ-3	I	1900	[20	300	[10	80	∟100×7	45	∟80×6	50	Сталь листовая рифлен.	250	-120×6	80	Сталь круглая d=18мм	90	Сталь круглая d=25мм	165		1060	
	Iа					150				20	δ=4мм										1100	для установок воздушных завес с калориферами
	II	2200	[20	310	[10	95	∟100×7	55	∟80×6	60	Сталь листовая рифлен.	290	-120×6	80	Сталь круглая d=18мм	90	Сталь круглая d=25мм	165		1145	
	IIа					170				25	δ=4мм										1185	для установок воздушных завес с калориферами
	III	2500	[20	320	[10	110	∟100×7	65	∟80×6	65	Сталь листовая рифлен.	330	-120×6	80	Сталь круглая d=18мм	90	Сталь круглая d=25мм	170		1230	
	IIIа					195				30	δ=4мм										1280	для установок воздушных завес с калориферами

Примечания:

1. Монтажные чертежи установки вентагрегатов на площадках см. на листах: 9; 10 и 11.
2. Все сварные швы h = 5 мм.
3. Сварку производить электродами Э-42 по ГОСТ 9467-60
4. Площадки с индексом „а" предназначены для установок воздушных завес с калориферами.
5. На планах площадок ограждение условно не показано. Шаг стоек ограждения – 1000 мм.
6. Закладные детали жел. бет. колонн см. на листе 39.
7. Отверстия для установки вентагрегатов сверлятся в поперечных балках по месту согласно установочным чертежам оборудования.
8. Участки площадок, расположенные над сантехническим оборудованием, рифленой сталью не закрываются.

ТП 1966г.	Площадки металлические под вентагрегаты воздушных и тепло-воздушных завес. Площадки типа I; II; III; Iа; IIа; IIIа к железнодорожным воротам.	Серия 1.435-5 Лист 37

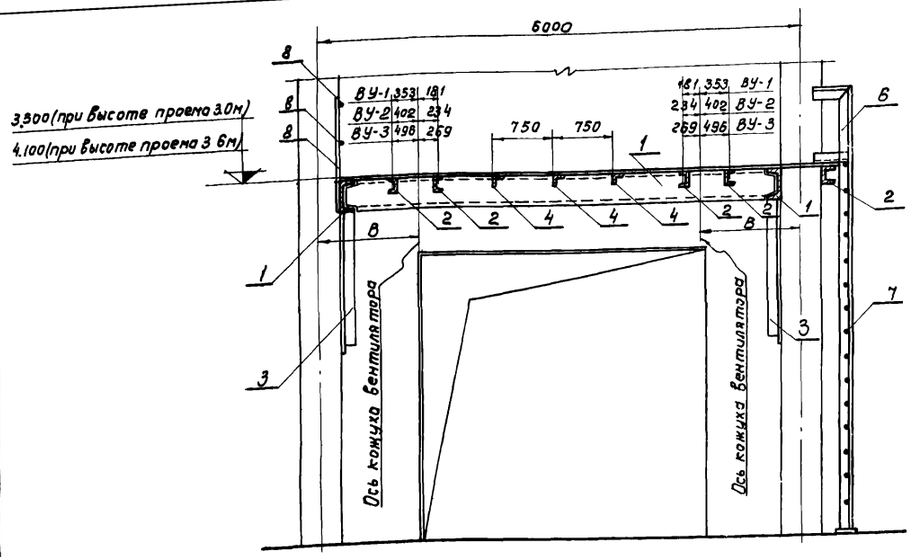

По I - I

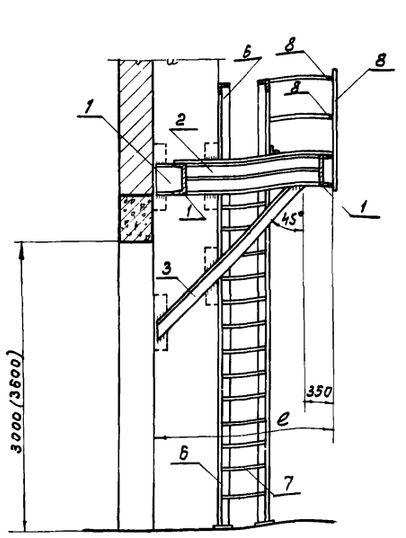

По II - II

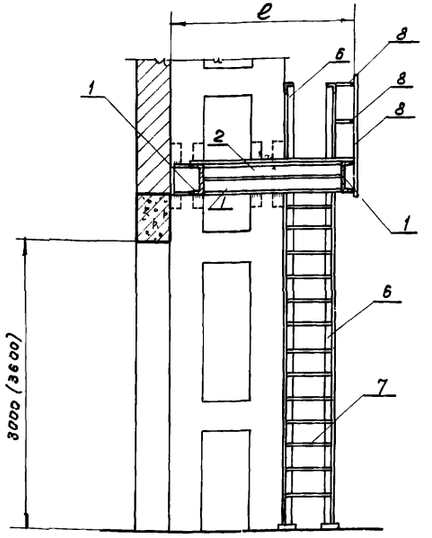

По II - II

при опирании на двухветвевую колонну

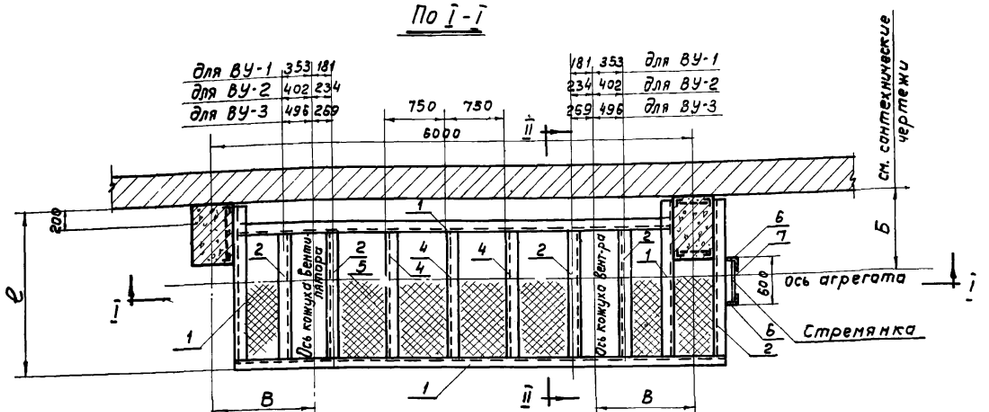

Площадки типа IV; V; VI

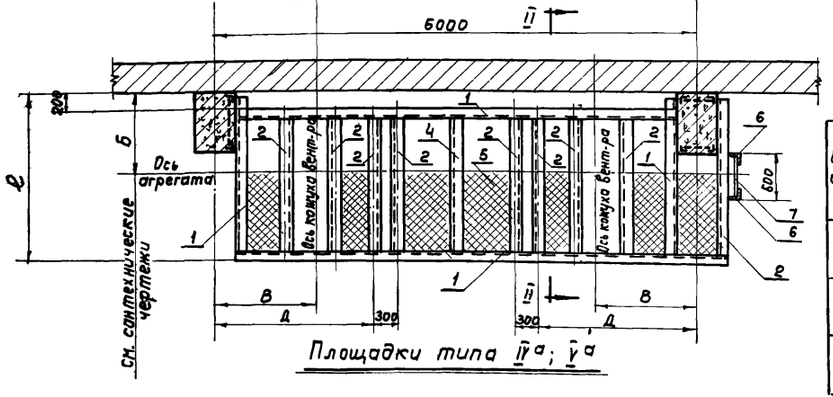

Площадки типа IVа; Vа

Выборка стали марки ВСт.3кп

Тип вентагрегата	Тип площадки	e мм	Сечение и вес элементов 1 Проф.	Вес кг	2 Профиль	Вес кг	3 Профиль	Вес кг	4 Профиль	Вес кг	5 Профиль	Вес кг	6 Профиль	Вес кг	7 Проф.	Вес кг	8 Профиль	Вес кг	Общий вес кг	Примечания
ВУ-1	IV	1750	∠20	280	⊏10	70	∠100×7	45	∠80×6	35	Сталь листовая рифленая δ=4мм	180	∠75×6	75	Сталь круглая d=18мм	20	Сталь круглая d=25мм	110	815	
	IVа					120				10									840	для установки воздушных завес с калориферами
ВУ-2	V	1900	∠20	285	⊏10	75	∠100×7	50	∠80×6	40	Сталь листовая рифленая δ=4мм	200	∠75×6	75	Сталь круглая d=18мм	20	Сталь круглая d=25мм	110	855	
	Va					130				15									885	для установки воздушных завес с калориферами
ВУ-3	VI	2200	∠20	295	⊏10	85	∠100×7	55	∠80×6	45	Сталь листовая рифленая δ=4мм	225	∠75×6	75	Сталь круглая d=18мм	20	Сталь круглая d=25мм	110	910	

Тип вентагрегата	Тип площадки	e мм	Привязка поперечных балок в мм при жел. бет. колоннах размером 400×400; 500×500; 400×600; 500×600 В	Д	400×800; 400×1000 В	Д	Все остальные В	Д
ВУ-1	IV	1750	850	—	900	—	980	—
	IVа			1630		1680		1760
ВУ-2	V	1900	850	—	980	—	1100	—
	Va			1700		1830		1950
ВУ-3	VI	2200	850	—	1100	—	1250	—

Примечания:

1. Монтажные чертежи установки вентагрегатов на площадках см. на листах: 3; 4; 5; 6; 7; 8 и 11.
2. Все сварные швы h=6мм.
3. Сварку производить электродами Э42 по ГОСТ 9467-60.
4. Площадки с индексом „а" предназначены для установок воздушных завес с калориферами.
5. На планах площадок ограждение условно не показано, шаг стоек ограждения - 1000мм.
6. Закладные детали жел. бет. колонн см. на листе 39.
7. Отверстия для установки вентагрегатов сверлятся в поперечных балках по месту согласно установочным чертежам оборудования.
8. Участки площадок, расположенные под сантехническим оборудованием, рифленой сталью не закрываются

ТД 1966	Площадки металлические под вентагрегаты воздушных и тепло-воздушных завес. Площадки типа IV; V; VI; IVа и Vа к автомобильным воротам.	Серия 1.435-5 Лист 38

Проверил Столяр IV
Дата выпуска: декабрь 1966г.

Примечания:

1. М1 принимается при ширине колонны В=400мм, М2- при В=500мм, М3 - при В=600мм.
2. Отметки расположения закладных элементов в колонне должны быть увязаны с данными, приведенными в таблицах отметок консолей на листах 37 и 38.
3. Количество закладных элементов на каждую колонну принимать в количестве 8 штук.
4. Сварку производить электродами типа Э42 по ГОСТ 9467-60 $h_ш$=6мм.

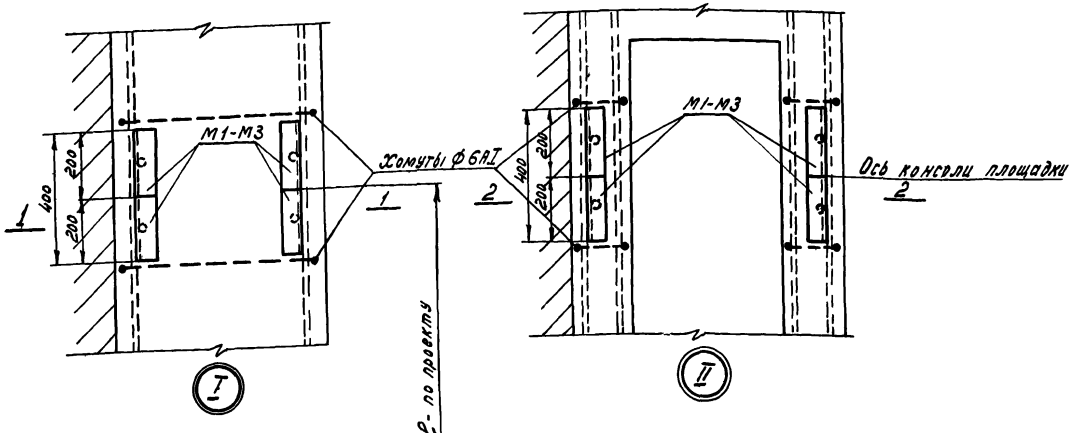

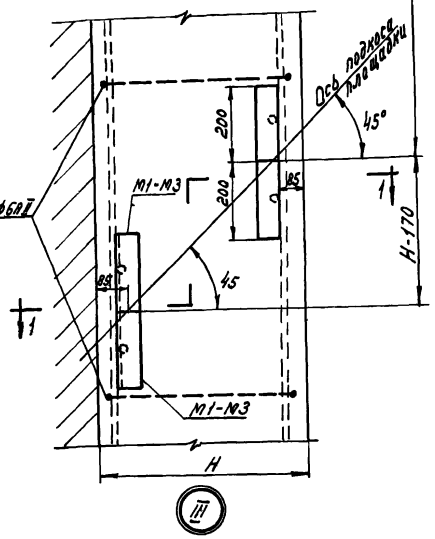

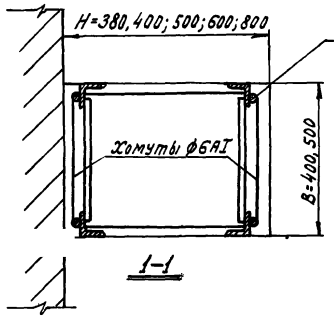

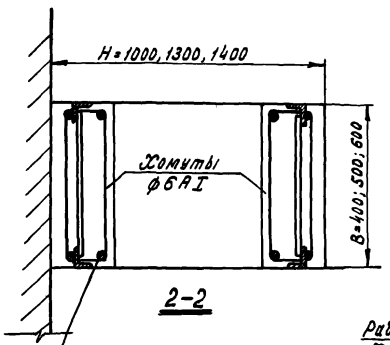

Рабочая арматура колонн

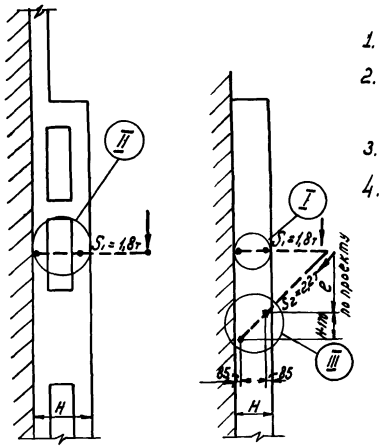

Пример установки закладных элементов для крепления площадок

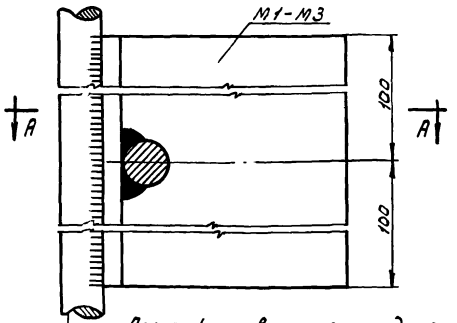

Деталь приварки закладного элемента к рабочей арматуре колонны

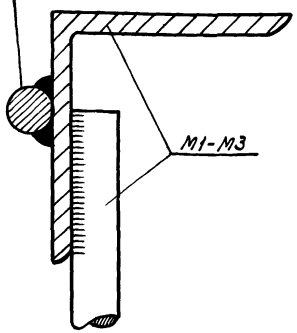

А-А

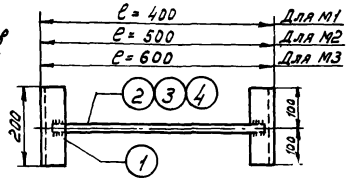

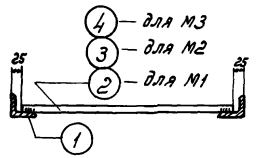

Закладные элементы М1, М2, М3

Спецификация и выборка стали на один закладной элемент

Марка элемента	№ поз.	Профиль	Длина мм	Кол. шт.	Вес, кг		
					1 поз	Всех поз.	Элемента
М1	1	∠63×5	200	2	0,96	1,92	2,23
	2	•ф12АI	350	1	0,31	0,31	
М2	1	∠63×5	200	2	0,96	1,92	2,32
	3	•ф12АI	450	1	0,4	0,4	
М3	1	∠63×5	200	2	0,96	1,92	2,4
	4	•ф12АI	550	1	0,48	0,48	

ТД 1966г.	Площадки металлические под вентагрегаты воздушных и тепло-воздушных завес	Серия 1.435-5
	Закладные элементы в железобетонных колоннах для крепления площадок	Лист 39

gost.e-ecolog.ru