ТИПОВЫЕ КОНСТРУКЦИИ, ИЗДЕЛИЯ И УЗЛЫ ЗДАНИЙ И СООРУЖЕНИЙ

Серия 1.041.1-2

Заменена вып. 1÷6 серии 1.041.1-3 вып. II-6-90

СБОРНЫЕ ЖЕЛЕЗОБЕТОННЫЕ МНОГОПУСТОТНЫЕ ПЛИТЫ ПЕРЕКРЫТИЙ МНОГОЭТАЖНЫХ ОБЩЕСТВЕННЫХ ЗДАНИЙ, ПРОИЗВОДСТВЕННЫХ И ВСПОМОГАТЕЛЬНЫХ ЗДАНИЙ ПРОМЫШЛЕННЫХ ПРЕДПРИЯТИЙ

Выпуск 6

САНТЕХНИЧЕСКИЕ ПЛИТЫ ДЛИНОЙ 5650, 6850 И 8650 ММ С ПРЕДВАРИТЕЛЬНО НАПРЯГАЕМОЙ АРМАТУРОЙ ИЗ СТАЛИ КЛАССОВ A-IV И A_T-V И ДЛИНОЙ 2650 ММ С АРМАТУРОЙ ИЗ СТАЛИ КЛАССА A-III, ИЗ ТЯЖЕЛОГО И ЛЕГКОГО БЕТОНОВ

РАБОЧИЕ ЧЕРТЕЖИ

М-274
А-867
20005
gost.e-ecolog.ru

ЦЕНТРАЛЬНЫЙ ИНСТИТУТ ТИПОВОГО ПРОЕКТИРОВАНИЯ
ГОССТРОЯ СССР

Москва. А-445. Смольная ул., 22

Сдано в печать IV 1985 года

Заказ № 5703 Тираж 3000 экз.

ТИПОВЫЕ КОНСТРУКЦИИ, ИЗДЕЛИЯ И УЗЛЫ ЗДАНИЙ И СООРУЖЕНИЙ

Серия 1.041.1-2

СБОРНЫЕ ЖЕЛЕЗОБЕТОННЫЕ МНОГОПУСТОТНЫЕ ПЛИТЫ ПЕРЕКРЫТИЙ МНОГОЭТАЖНЫХ ОБЩЕСТВЕННЫХ ЗДАНИЙ, ПРОИЗВОДСТВЕННЫХ И ВСПОМОГАТЕЛЬНЫХ ЗДАНИЙ ПРОМЫШЛЕННЫХ ПРЕДПРИЯТИЙ

Выпуск 6

САНТЕХНИЧЕСКИЕ ПЛИТЫ ДЛИНОЙ 5650, 6850 И 8650 ММ С ПРЕДВАРИТЕЛЬНО НАПРЯГАЕМОЙ АРМАТУРОЙ ИЗ СТАЛИ КЛАССОВ A-IV И A_T-V И ДЛИНОЙ 2650 ММ С АРМАТУРОЙ ИЗ СТАЛИ КЛАССА A-III, ИЗ ТЯЖЕЛОГО И ЛЕГКОГО БЕТОНОВ

РАБОЧИЕ ЧЕРТЕЖИ

РАЗРАБОТАНЫ
ЦНИИЭП ТБЗ И ТК
Директор института — В.И. Лепский
Начальник отдела — Б.Н. Волынский
Гл. инж. проекта — Р.П. Коновалова

СОВМЕСТНО С:
ЦНИИПРОМЗДАНИЙ
Директор института — Ю.Н. Хромец
Начальник отдела — Э.Н. Кодыш
НИИЖБ
Зам. директора — Н.Н. Коровин
Рук. лаборатории — Г.И. Бердичевский
Рук. сектора — В.Г. Крамарь

УТВЕРЖДЕНЫ
Госстроем СССР
Постановление от 05.09.84г. N158.
Введены в действие с 15.11.84г

Обозначение	Наименование	Стр.
1.041.1-2.6 0.0.00.0	Содержание	2
1.041.1-2.6 0.0.00.0ТО	Техническое описание	4
1.041.1-2.6 0.0.00.0НЦ	Номенклатура изделий	11
1.041.1-2.6 1.0.00.0	Плита сантехническая ПРС 26.15-4Т	14
	ПРС 26.15-4П	
	ПРС 26.15-6Т	
	ПРС 26.15-6П	
	ПРС 26.15-10Т	
	ПРС 26.15-10П	
	ПРС 26.15-12,5Т	
	ПРС 26.15-12,5П	
	ПРС 26.15-16Т	
	ПРС 26.15-16П	
1.041.1-2.6 2.0.00.0	Плита сантехническая ПРС 56.15-4АIVТ	17
	ПРС 56.15-4АIVП	
	ПРС 56.15-4АтVТ	
	ПРС 56.15-4АтVП	
	ПРС 56.15-6АIVТ	
	ПРС 56.15-6АIVП	
	ПРС 56.15-10АIVТ	
	ПРС 56.15-10АIVП	
	ПРС 56.15-10АтVТ	
	ПРС 56.15-10АтVП	
	ПРС 56.15-16АIVТ	
	ПРС 56.15-16АIVП	
	ПРС 56.15-16АтVТ	
	ПРС 56.15-16АтVП	
1.041.1-2.6 3.0.00.0	Плита сантехническая ПРС 68.15-4АIVТ	22
	ПРС 68.15-4АIVП	
	ПРС 68.15-4АтVТ	
	ПРС 68.15-4АтVП	
	ПРС 68.15-6АIVТ	
	ПРС 68.15-6АIVП	
	ПРС 68.15-6АтVТ	
	ПРС 68.15-6АтVП	
	ПРС 68.15-8АIVТ	
	ПРС 68.15-8АIVП	
	ПРС 68.15-8АтVТ	
	ПРС 68.15-8АтVП	
	ПРС 68.15-10АIVТ	
	ПРС 68.15-10АIVП	
	ПРС 68.15-10АтVТ	
	ПРС 68.15-10АтVП	
	ПРС 68.15-12,5АIVТ	
	ПРС 68.15-12,5АIVП	
	ПРС 68.15-12,5АтVТ	
	ПРС 68.15-12,5АтVП	
1.041.1-2.6 4.0.00.0	Плита сантехническая ПРС 86.15-4АIVТ	28
	ПРС 86.15-4АIVП	
	ПРС 86.15-4АтVТ	
	ПРС 86.15-4АтVП	
	ПРС 86.15-6АIVТ	
	ПРС 86.15-6АIVП	
	ПРС 86.15-6АтVТ	
	ПРС 86.15-6АтVП	
	ПРС 86.15-8АIVТ	
	ПРС 86.15-8АIVП	
1.041.1-2.6 0.0.00.0У	Узлы (1,2,3,4,5).	32
1.041.1-2.6 0.1.00.0	Каркас пространственный КП (КП1, КП2, КП3, КП4).	
1.041.1-2.6 0.1.00.0СБ	Каркас пространственный КП (КП1, КП2, КП3, КП4). Сборочный чертёж.	35
1.041.1-2.6 0.2.00.0	Каркас пространственный КП (КП5, КП6, КП7, КП8).	
1.041.1-2.6 0.2.00.0СБ	Каркас пространственный КП (КП5, КП6, КП7, КП8). Сборочный чертёж.	36
1.041.1-2.6 0.3.00.0	Каркас пространственный КП (КП9, КП10, КП11, КП12, КП13, КП14).	
1.041.1-2.6 0.3.00.0СБ	Каркас пространственный КП (КП9, КП10, КП11, КП12, КП13, КП14). Сборочный чертёж.	37

Инв. № подл. | Подпись и дата | Взам. инв. №

Нач. отд.	Вольнский		
Н. контр.	Хорошилова		
Гл. констр.	Шац		
ГИП	Коновалова		
Разраб.	Николаева		
Проверил	Егоров		
Исполнил	Берлова		

1.041.1-2.6 0.0.00.0

Содержание

Стадия	Лист	Листов
Р	1	4

ЦНИИЭП торгово-бытовых зданий и туристских комплексов

Обозначение	Наименование	Стр.
1.041.1-2.6 0.4.00.0	Каркас пространственный КП (КП15, КП16, КП17, КП18).	38
1.041.1-2.6 0.4.00.0СБ	Каркас пространственный КП (КП15, КП16, КП17, КП18). Сборочный чертеж.	
1.041.1-2.6 0.0.01.0	Каркас плоский КР (КР1, КР2, КР3, КР4).	39
1.041.1-2.6 0.0.01.0СБ	Каркас плоский КР (КР1, КР2, КР3, КР4). Сборочный чертёж.	40
1.041.1-2.6 0.0.02.0	Каркас плоский КР5.	
1.041.1-2.6 0.0.03.0	Каркас плоский КР (КР6, КР7, КР8, КР9).	41
1.041.1-2.6 0.0.03.0СБ	Каркас плоский КР (КР6, КР7, КР8, КР9). Сборочный чертёж.	42
1.041.1-2.6 0.0.04.0	Каркас плоский КР (КР10, КР11, КР12, КР13, КР14, КР15).	43
1.041.1-2.6 0.0.04.0СБ	Каркас плоский КР (КР10, КР11, КР12, КР13, КР14, КР15). Сборочный чертеж.	
1.041.1-2.6 0.0.05.0	Каркас плоский КР (КР16, КР17, КР18, КР19).	44
1.041.1-2.6 0.0.05.0СБ	Каркас плоский КР (КР16, КР17, КР18, КР19). Сборочный чертёж.	45
1.041.1-2.6 0.0.06.0	Каркас плоский КР20	
1.041.1-2.6 0.0.07.0	Сетка С1	46
1.041.1-2.6 0.0.08.0	С2	
1.041.1-2.6 0.0.09.0	С3	47
1.041.1-2.6 0.0.10.0	Сетка С (С4, С5, С6, С7)	
1.041.1-2.6 0.0.10.0СБ	Сетка С (С4, С5, С6, С7). Сборочный чертёж.	48
1.041.1-2.6 0.0.11.0	Сетка С (С8, С9, С10, С11).	
1.041.1-2.6 0.0.11.0СБ	Сетка С (С8, С9, С10, С11). Сборочный чертёж.	49
1.041.1-2.6 0.0.12.0	Сетка С (С12, С13, С14, С15).	
1.041.1-2.6 0.0.12.0СБ	Сетка С (С12, С13, С14, С15). Сборочный чертёж.	50
1.041.1-2.6 0.0.13.0	Сетка С (С16, С17).	
1.041.1-2.6 0.0.13.0СБ	Сетка С (С16, С17). Сборочный чертёж.	51
1.041.1-2.6 0.0.14.0	Изделие закладное МН1	
1.041.1-2.6 0.0.15.0	Изделие закладное МН2	52
1.041.1-2.6 0.0.00.1	Петля строповочная СП (СП1, СП2, СП3).	53
1.041.1-2.6 0.0.00.0РС	Ведомость расхода стали на элемент, кг	54
1.041.1-2.6 0.0.00.0РМ	Ведомость расхода стали, цемента и инертных материалов на изделие	59

Инв. № подл. | Подпись и дата | Взам. инв. №

ОБЩАЯ ЧАСТЬ

1.1. Выпуск 6 серии 1.041.1-2 содержит рабочие чертежи ребристых сантехнических плит перекрытий, запроектированных из тяжелого и легкого бетонов, предназначенных для применения в зданиях с неагрессивной средой в обычных условиях строительства.

1.2. Номенклатура плит включает в себя изделия длиной 2650 мм, 5650 мм, 6850 мм и 8650 мм, ширина плит 1490 мм.

Сантехнические плиты устанавливаются при необходимости пропуска вертикальных стояков и венткоробов, а также для размещения сантехнических коммуникаций.

1.3. Нагрузки на плиты без учета собственного веса приведены в табл. 1.

Нормативная распределенная нагрузка от собственного веса плит приведена в табл 2. Коэффициент перегрузки принят равным 1,1.

Таблица 1

Нагрузки	кгс/м²					
Расчетная	400	600	800	1000	1250	1600
Нормативная	310	500	670	850	1050	1350
Длительнодейств. часть норм. нагр.	190	380	550	730	930	1230
Кратковрем. часть норм. нагрузки	120	120	120	120	120	120

Таблица 2

Длина плиты мм	Нормативный собственный вес плит, кгс/м²	
	из тяжелого бетона	из легкого бетона
2650	379	291
5650	343	262
6850	363	278
8650	358	272

1.4. Плиты рассчитаны в соответствии со СНиП II-21-75 как конструкции 3-ей категории трещиностойкости. Ребра плит рассчитаны как шарнирно опертые балки; полка-как плита, защемленная в ребра, на соответствующую равномерно распределенную нагрузку. Все плиты и связевые панели рассчитаны на восприятие горизонтальных растягивающих усилий N=8 тс.

1.5. Марка плит состоит из буквенно-цифровых групп, которые разделяются дефисом. Например, ПРС 56.15-6АтVт. Буквенный индекс первой группы означает тип конструкции.

ПРС - плита ребристая сантехническая.

Цифры, стоящие после буквенного индекса, обозначают округленные размеры длины и ширины конструкции в дециметрах.

Вторая группа марки характеризует величину расчетной нагрузки в сотнях килограммов на квадратный метр, класс стали напрягаемой арматуры, вид бетона: Т - тяжелый бетон, П - бетон на пористых заполнителях.

1.6. Марки плит проставляются на чертежах и спецификациях проекта, в заказах заводом-изготовителем и на изделиях. Каждая изготовленная панель должна иметь маркировку согласно ГОСТ 13015.2-81.

1.7. Предел огнестойкости панелей не ниже 1,0 часа.

1.8. Для образования диска перекрытия в плитах предусмотрены закладные детали, воспринимающие растягивающее усилие N=5тс.

1.9. Для обеспечения совместной работы смежных плит и требования звукоизоляции перекрытия, швы между плитами должны быть тщательно заполнены бетоном или цементным раствором М200.

2. Технические требования.

2.1. Плиты изготавливаются из тяжелого бетона на пористых заполнителях при плотном мелком заполнителе марок по прочности на сжатие 200, 300 и 400.

Нач. отд	Волынский		1.041.1-2. 6 8.0.00.0 ТО
Н. контр	Луговая		
Гл. конс	Шац		Техническое описание
Гип	Коновалова		Стадия Р; Лист 1; Листов 6
Разраб.	Бердова		ЦНИИЭП торгово-бытовых зданий и туристских комплексов
Провер.	Николаева		
Исполн	Хорошилова		

Инв. № подл. | Подпись и дата | Взам. инв. №

2.2. В качестве крупных пористых заполнителей легкого бетона приняты керамзит, аглопорит или шлаковая пемза с объемной насыпной массой 700 кг/м³ и крупностью не более 40 мм.

2.3. В качестве мелкого заполнителя для легких бетонов следует принимать кварцевый песок, удовлетворяющий потребностям ГОСТ 8736-77 "Песок для строительных работ. Технические условия".

2.4. В качестве предварительно напрягаемой арматуры приняты:
- сталь стержневая горячекатаная периодического профиля класса А-IV по ГОСТ 5781-82;
- сталь стержневая термически и термомеханически упрочненная периодического профиля класса Ат-V по ГОСТ 10884-81.

В случае отсутствия стержней из стали классов А-IV (Ат-V) допускается их замена соответственно стержнями из стали классов Ат-IV с (А-V), имеющих те же прочностные характеристики.

Материал сеток и каркасов - обыкновенная арматурная проволока периодического профиля класса Вр I ГОСТ 6727-80 и стержни из горячекатаной арматурной стали периодического профиля класса АIII (ГОСТ 5781-82

2.5. Для монтажных петель должна применяться горячекатаная сталь класса А-I марок ВСт3сп2 и ВСт3пс2. В случае, если монтаж плит возможен при зимней температуре ниже -40°С, применение петель из стали марки ВСт3пс2 не допускается.

2.6. Толщина защитного слоя бетона до низа рабочей арматуры принята 20 мм.

2.7. Марки стали необходимо принимать в соответствии с указаниями, приведенными в рабочих чертежах конкретного объекта.

3. Указания по изготовлению плит.

3.1. При изготовлении плит необходимо выполнять требования действующих нормативных и инструктивных документов.

3.2. Плиты изготавливаются по агрегатно-поточной технологии.

3.3. До начала производства плит завод-изготовитель должен разработать технические условия и технологические правила, определяющие основные способы производства и контроля качества изготовления изделий.

3.4. Предварительное напряжение стержневой арматуры производится электротермическим способом. Допускается применение механического способа натяжения. Величины предварительного напряжения и усилий натяжения рабочей арматуры приведены в таблице 3 на л. 5 ТО.

3.5. При натяжении термически упрочненной арматуры электротермическим способом должны быть произведены контрольные испытания образцов стержней после электронагрева.

3.6. Плоские сварные сетки должны изготавливаться с помощью контактной точечной электросварки в соответствии с требованиями ГОСТ 10922-75. Замена контактной сварки на электродуговую не допускается.

3.7. В каркасах электродуговую сварку производить в соответствии с требованиями "Инструкции по сварке соединений арматуры и закладных деталей железобетонных конструкций" (СН393-78).

3.8. Передаточная прочность бетона R_o назначена в соответствии с таблицей 7 СНиП II-21-75 и принята по таблице 3 на л. 5 ТО. Отпуск напрягаемой арматуры производить плавно; мгновенная передача усилий на бетон не допускается.

3.9. При бетонировании плит особое внимание следует обратить на тщательное заполнение бетоном опорных зон.

4. Указания по испытанию плит.

4.1. Испытания и оценка прочности, жесткости и трещиностойкости ребристых плит перекрытий производится согласно ГОСТ 8829-77.

4.2. Испытания проводятся нагружением конструкций до контролируемого предельного состояния (прочности, жесткости, трещиностойкости).

4.3. Схему опирания и загружения конструкций см. рис. 1. Конструкции испытываются в рабочем положении.

Рис. 1

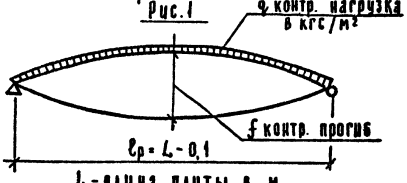

20005 6

4.4. Испытания по прочности.

Величины контрольных нагрузок (без учета собственного веса плит), приведенные в графах 2,3 таблицы испытаний, определены согласно п. 2.4.2 ГОСТ. 8829-77 с учетом коэффициента „С", зависящего от характера разрушения конструкции и вида бетона.

Прочность конструкции оценивается величиной нагрузки, вызывающей одно из состояний, приведенных в п. 3.2.1 ГОСТ 8829-77, свидетельствующих, что сопротивление конструкции действию этой нагрузки исчерпано. Величины допускаемых отклонений разрушающей нагрузки от контрольной, при которой партия конструкций признается годной или требует повторного испытания, определяется согласно п.3.22 ГОСТ 8829-77.

4.5. Испытания по жесткости.

Величины контрольных нагрузок (без учета собственного веса плит), приведенные в графах 4-8 таблицы испытаний, определены согласно п.п. 2.4.3 и 2.4.6 ГОСТ 8829-77. Жесткость конструкций оценивается согласно п. 3.3.1 ГОСТ 8829-77 сопоставлением величин прогибов f изм. и f к с учетом отношения $\frac{f\,длит.}{f\,пред.}$. Величины fк и $\frac{f\,длит.}{f\,пред.}$ приведены соответственно в графах 9-13 и 14-18 таблицы испытаний. Величина допускаемых отклонений прогибов от контрольных, при которых партия конструкций признается годной или требует повторных испытаний, определяется согласно п.п. 3.3.2 и 3.3.3 ГОСТ 8829-77.

fизм. - прогиб, измеренный после выдержки испытываемой конструкции под контрольной нагрузкой.

fк - контрольный прогиб, равный разности между величиной прогиба от полной контрольной нагрузки и величиной прогиба от собственного веса плит, принимая их кратковременно действующими.

fдлит. - прогиб, вычисленный согласно СНиП II-21-75 от полной контрольной нагрузки, принимая ее длительно действующей.

f пред. - предельно допустимый прогиб по табл. 2. СНиП II-21-75.

4.6. Испытания по трещиностойкости.

Трещиностойкость конструкций 3-й категории оценивается по ширине раскрытия трещин. Величины контрольных нагрузок (без учета собственного веса плит), приведенные в графах 4-8 таблицы испытаний, определены согласно п.п. 2.4.3 и 2.4.6 ГОСТ 8829-77. Величина контрольной ширины раскрытия трещин $A_к$, приведенная в графе 19 таблицы испытаний, определена согласно п. 2.4.7 ГОСТ 8829-77.

Партия конструкций признается годной при $A_{изм.} \leq A_к$, где

$A_{изм.}$ - ширина раскрытия трещины, измеренная после выдержки испытываемой конструкции под контрольной нагрузкой по проверке трещиностойкости;

$A_к$ - контрольная величина раскрытия трещин по табл. 2 ГОСТ 8829-77.

4.7. При испытании плит без предварительного напряжения величины контрольных нагрузок при испытаниях по проверке жесткости и трещиностойкости не зависят от времени испытаний. Соответствующие величины контрольных нагрузок условно приведены в графе 8 таблицы испытаний.

5. Указания по применению плит.

5.1. Плиты допускается применять в условиях постоянного воздействия температуры до +50° С и нормального влажностного режима.

5.2. Подбор плит в конкретном проекте производится сопоставлением величины равномерно распределенной расчетной нагрузки с несущей способностью плиты, указанной в ее марке в случае, если нагрузки отличаются от равномерно распределенных (перегородки, стены и т.д.) следует производить проверочный расчет прочности и жесткости плит. При этом, в зависимости от приложения местной нагрузки, должна проверяться прочность полок плит.

5.3. При устройстве отверстий в ребристых плитах в конкретных проектах должны быть приведены чертежи этих плит с расположением отверстий и расходом арматуры с учетом их обрамления. Отверстия могут располагаться в любом месте полки плиты. Минимальное расстояние отверстия от поверхности ребер должно быть не менее 5см.

6. Указания по приемке, транспортированию, хранению и монтажу плит.

6.1. На боковой грани плит должны быть обозначены несмываемой краской марка плит, дата изготовления, масса плит в кг, марка

Инв. № подл. | Подпись и дата | Взам. инв. №

предприятия - изготовителя и штамп ОТК.

6.2. Приемка плит должна производиться в соответствии с ГОСТ 13015.1-81, ГОСТ 8829-77 и рабочими чертежами.

6.3. Транспортирование и хранение плит производится в горизонтальном (рабочем) положении.

6.4. Подъем плит следует производить таким образом, чтобы нагрузка от собственной массы плит распределялась равномерно между четырьмя петлями.

6.5. Плиты должны храниться в штабелях, рассортированные по типоразмерам, маркам и партиям.

6.6. При складывании и транспортировке плит прокладки устанавливаются строго по вертикали.

6.7. Высота штабеля плит в соответствии со СНиП III-4-80 не должна превышать 2,5 м.

6.8. При перевозке плит автомобильным транспортом следует руководствоваться главой СНиП III-1-76, раздел „Транспорт и „Руководством по перевозке автомобильным транспортом строительных конструкций, Стройиздат, 1980г

6.9. Перевозку плит железнодорожным транспортом следует производить в соответствии с требованиями" ГОСТ 13015.4-84 и „Технических условий погрузки и крепления грузов", утвержденных МПС.

6.10. Монтаж плит производится в соответствии с требованиями главы СНиП III-16-80" Бетонные и железобетонные конструкции сборные. Правила производства и приемки работ".

ТАБЛИЦА 3

МАРКА ПЛИТЫ	МАРКА БЕТОНА	ПЕРЕДАТОЧНАЯ ПРОЧНОСТЬ БЕТОНА R_o НЕ НИЖЕ	ПРЕДВАРИТЕЛЬНОЕ НАПРЯЖЕНИЕ АРМАТУРЫ σ_o	ДОПУСТИМОЕ ОТКЛОНЕНИЕ ПРЕДВАРИТЕЛЬНОГО НАПРЯЖЕНИЯ АРМАТУРЫ P	ПРЕДВАРИТЕЛЬНОЕ НАПРЯЖЕНИЕ В АРМАТУРЕ ПЕРЕД БЕТОНИРОВАНИЕМ σ_{o1}
		КГС/СМ2			
I	2	3	4	5	6
ПРС 26.I5-4Т	200				
ПРС 26.I5-6Т	200				
ПРС 26.I5-I0Т	200				
ПРС 26.I5-I2,5Т	200				
ПРС 26.I5-I6Т	200				
ПРС 56.I5-4АIУТ	200	I60	5000	950	4020
ПРС 56.I5-6АIУТ	200	I60	5000	950	3980
ПРС 56.I5-I0АIУТ	300	2I0	5000	950	4750
ПРС 56.I5-I6АIУТ	300	2I0	5000	950	4670
ПРС 56.I5-4АТУТ	200	I60	6700	950	5660
ПРС 56.I5-6АТУТ	200	I60	6700	950	56I0
ПРС 56.I5-I0АТУТ	300	2I0	6700	950	6380
ПРС 56.I5-I6АТУТ	300	2I0	6700	950	6300
ПРС 68.I5-4АIУТ	300	2I0	5I00	830	49I0
ПРС 68.I5-6АIУТ	300	2I0	5I00	830	4860
ПРС 68.I5-8АIУТ	300	2I0	5I00	830	4830
ПРС 68.I5-I0АIУТ	300	2I0	5I00	830	4770
ПРС 68.I5-I2,5АIУТ	300	2I0	5I00	830	4760
ПРС 68.I5-4АТУТ	300	2I0	6800	830	6570
ПРС 68.I5-6АТУТ	300	2I0	6800	830	6520
ПРС 68.I5-8АТУТ	300	2I0	6800	830	6470
ПРС 68.I5-I0АТУТ	300	2I0	6800	830	6420
ПРС 68.I5-I2,5АТУТ	300	2I0	6600	830	62I0
ПРС 86.I5-4АIУТ	300	2I0	5200	720	49I0
ПРС 86.I5-6АIУТ	400	280	5200	720	4880
ПРС 86.I5-8АIУТ	400	320	4600	720	4270
ПРС 86.I5-4АТУТ	300	2I0	7I00	720	6770

ПРОДОЛЖЕНИЕ

I	2	3	4	5	6
ПРС 86.I5-6АТУТ	400	280	7I00	720	6700
ПРС 86.I5-8АТУТ	400	320	4600	720	4270
ПРС 26.I5-4П	200				
ПРС 26.I5-6П	200				
ПРС 26.I5-I0П	200				
ПРС 26.I5-I2,5П	200				
ПРС 26.I5-I6П	200				
ПРС 56.I5-4АIУП	200	I60	5000	950	4790
ПРС 56.I5-6АIУП	200	I60	5000	950	4750
ПРС 56.I5-I0АIУП	300	2I0	5000	950	4740
ПРС 56.I5-I6АIУП	300	2I0	5000	950	4670
ПРС 56.I5-4АТУП	200	I60	6700	950	6440
ПРС 56.I5-6АТУП	200	I60	6700	950	6380
ПРС 56.I5-I0АТУП	300	2I0	6700	950	6380
ПРС 56.I5-I6АТУП	300	2I0	6700	950	6300
ПРС 68.I5-4АIУП	300	2I0	5I00	830	4900
ПРС 68.I5-6АIУП	300	2I0	5I00	830	4870
ПРС 68.I5-8АIУП	300	2I0	5I00	830	48I0
ПРС 68.I5-I0АIУП	300	2I0	5I00	830	4760
ПРС 68.I5-I2,5АIУП	300	2I0	4730	830	4370
ПРС 68.I5-4АТУП	300	2I0	6800	830	6560
ПРС 68.I5-6АТУП	300	2I0	6800	830	65I0
ПРС 68.I5-8АТУП	300	2I0	6800	830	6480
ПРС 68.I5-I0АТУП	300	2I0	6800	830	64I0
ПРС 68.I5-I2,5АТУП	300	2I0	6800	830	6400
ПРС 86.I5-4АIУП	300	2I0	5200	720	4890
ПРС 86.I5-6АIУП	400	280	5200	720	4850
ПРС 86.I5-4АТУП	300	2I0	7I00	720	6750
ПРС 86.I5-6АТУП	400	280	7I00	720	67I0

САВЧЕНКО
ОПЕРАТОР ТПП КОРТ
ЭПВЦ КиевЗНИИЭП
ВЗАМ ИНВ.№
ПОДП И ДАТА
ИНВ. № ПОДЛ

ТАБЛИЦА 4

МАРКА ПЛИТЫ	КОНТРОЛЬНАЯ НАГРУЗКА (КГС/М2) ПО ПРОВЕРКЕ ПРОЧНОСТИ С УЧЕТОМ ХАРАКТЕРА РАЗРУШЕНИЯ		КОНТРОЛЬНАЯ НАГРУЗКА (КГС/М2) ПО ПРОВЕРКЕ ЖЕСТКОСТИ И ТРЕЩИНОСТОЙКОСТИ ДЛЯ ИСПЫТАНИЙ В ВОЗРАСТЕ					КОНТРОЛЬНЫЙ ПРОГИБ (СМ) ОТ КРАТКОВРЕМЕННО ДЕЙСТВУЮЩЕЙ КОНТРОЛЬНОЙ НАГРУЗКИ ДЛЯ ИСПЫТАНИЙ В ВОЗРАСТЕ					ОТНОШЕНИЕ КОНТРОЛЬНОГО ПРОГИБА ОТ ДЛИТЕЛЬНО ДЕЙСТВУЮЩЕЙ КОНТРОЛЬНОЙ НАГРУЗКИ К ПРЕДЕЛЬНО ДОПУСТИМОМУ ПРОГИБУ ДЛЯ ИСПЫТАНИЙ В ВОЗРАСТЕ					КОНТРОЛЬНАЯ ШИРИНА РАСКРЫТИЯ ТРЕЩИН (ММ)
	ПРИ $\frac{C=1,4}{C=1,25}$ X	ПРИ C=1,6	3	7	14	28	100	3	7	14	28	100	3	7	14	28	100	
1	2	3	4	5	6	7	8	9	10	11	12	13	14	15	16	17	18	19
ПРС 26.15-4Т	640X	920					310					0,273					0,305	0,25
ПРС 26.15-6Т	890X	1240					500					0,496					0,599	0,25
ПРС 26.15-10Т	1390X	1880					850					0,425					0,531	0,25
ПРС 26.15-12,5Т	1700X	2280					1050					0,542					0,663	0,25
ПРС 26.15-16Т	2140X	2840					1350					0,527					0,661	0,25
ПРС 56.15-4АIVТ	730	880	353	347	339	329	310	0,833	0,816	0,794	0,765	0,712	0,940	0,920	0,892	0,856	0,790	0,25
ПРС 56.15-6АIVТ	1010	1200	592	579	562	540	500	1,290	1,261	1,222	1,171	1,075	1,221	1,184	1,134	1,068	0,948	0,25
ПРС 56.15-10АIVТ	1570	1840	1000	980	953	916	850	1,755	1,711	1,653	1,577	1,438	1,412	1,367	1,307	1,228	1,085	0,25
ПРС 56.15-16АIVТ	2410	2800	1687	1666	1599	1511	1350	3,007	2,994	2,856	2,674	2,344	1,801	1,752	1,612	1,428	1,092	0,25
ПРС 56.15-4АТVТ	730	880	341	337	331	324	310	1,039	1,020	0,994	0,961	0,899	1,109	1,088	1,059	1,021	0,951	0,25
ПРС 56.15-6АТVТ	1010	1200	573	563	550	532	500	1,161	1,135	1,099	1,053	0,969	1,211	1,172	1,121	1,053	0,929	0,25
ПРС 56.15-10АТVТ	1570	1840	962	947	926	899	850	1,751	1,719	1,677	1,621	1,519	1,346	1,303	1,245	1,168	1,028	0,25
ПРС 56.15-16АТVТ	2410	2800	1614	1578	1530	1466	1350	2,965	2,891	2,791	2,659	2,419	1,566	1,472	1,346	1,179	0,876	0,25
ПРС 68.15-4АIVТ	750	900	345	340	334	325	310	1,258	1,244	1,226	1,203	1,162	1,410	1,376	1,331	1,272	1,165	0,25
ПРС 68.15-6АIVТ	1030	1220	582	571	556	536	500	1,321	1,285	1,233	1,161	1,044	1,372	1,327	1,266	1,186	1,040	0,25
ПРС 68.15-8АIVТ	1310	1540	807	788	763	730	670	2,055	1,992	1,907	1,795	1,590	1,634	1,570	1,484	1,371	1,165	0,25
ПРС 68.15-10АIVТ	1590	1860	1062	1045	1004	949	850	2,846	2,803	2,666	2,485	2,000	1,773	1,705	1,566	1,384	1,050	0,25
ПРС 68.15-12,5АIVТ	1940	2260	1312	1307	1252	1181	1050	3,511	3,540	3,353	3,107	2,656	1,952	1,920	1,755	1,537	1,140	0,25
ПРС 68.15-4АТVТ	750	900	336	332	327	321	310	1,128	1,116	1,099	1,078	1,038	1,383	1,352	1,309	1,253	1,151	0,25
ПРС 68.15-6АТVТ	1030	1220	560	552	541	526	500	1,344	1,317	1,280	1,231	1,147	1,495	1,456	1,404	1,335	1,209	0,25
ПРС 68.15-8АТVТ	1310	1540	776	761	742	717	670	1,887	1,838	1,774	1,688	1,532	1,429	1,364	1,277	1,163	0,955	0,25
ПРС 68.15-10АТVТ	1590	1860	1019	996	965	924	850	2,690	2,613	2,509	2,374	2,125	1,592	1,498	1,373	1,208	0,907	0,25
ПРС 68.15-12,5АТVТ	1940	2260	1282	1250	1208	1152	1050	3,626	3,511	3,359	3,157	2,787	2,122	1,996	1,827	1,604	1,198	0,25
ПРС 86.15-4АIVТ	750	900	387	381	366	346	310	2,496	1,964	1,936	1,873	1,598	1,960	1,874	1,753	1,606	1,329	0,25
ПРС 86.15-6АIVТ	1030	1220	625	614	590	558	500	3,100	3,023	2,857	2,639	2,243	1,933	1,846	1,697	1,501	1,143	0,25
ПРС 86.15-8АIVТ	1310	1540	837	837	827	772	670	4,024	4,028	3,977	3,593	2,893	2,401	2,284	2,085	1,772	1,200	0,25
ПРС 86.15-4АТVТ	750	900	363	355	346	333	310	1,583	1,523	1,443	1,354	1,212	1,813	1,734	1,628	1,488	1,234	0,25
ПРС 86.15-6АТVТ	1030	1220	596	593	566	542	500	3,778	3,695	3,587	3,437	3,168	1,952	1,848	1,709	1,525	1,189	0,25
ПРС 86.15-8АТVТ	1310	1540	811	792	766	732	670	3,970	3,831	3,645	3,401	3,329	2,401	2,284	2,085	1,772	1,200	0,25

ПРОДОЛЖЕНИЕ ТАБЛ.4

I	2	3	4	5	6	7	8	9	I0	II	I2	I3	I4	I5	I6	I7	I8	I9
ПРС 26.I5-4П	620[X]	870					3I0					0,I54					0,I94	0,25
ПРС 26.I5-6П	860[X]	II90					500					0,333					0,428	0,25
ПРС 26.I5-I0П	I360[X]	I830					850					0,379					0,5I4	0,25
ПРС 26.I5-I2,5П	I680[X]	2230					I050					0,498					0,650	0,25
ПРС 26.I5-I6П	2II0[X]	2790					I350					0,503					0,667	0,25
ПРС 56.I5-4АIУП	700	830	356	350	34I	330	3I0	0,799	0,783	0,762	0,735	0,685	0,748	0,726	0,697	0,658	0,588	0,25
ПРС 56.I5-6АIУП	980	II50	597	583	566	542	500	I,2I4	I,I77	I,I27	I,062	0,943	I,040	I,000	0,947	0,877	0,750	0,25
ПРС 56.I5-I0АIУП	I540	I790	I0I2	989	960	92I	850	2,I97	2,I4I	2,067	I,9I9	I,737	I,557	I,503	I,430	I,333	I,I62	0,25
ПРС 56.I5-I6АIУП	2380	2750	I687	I673	I605	I5I4	I350	3,536	3,530	3,363	3,I44	2,745	I,788	I,744	I,592	I,39I	I,026	0,25
ПРС 56.I5-4АТУП	700	830	343	339	333	325	3I0	0,674	0,662	0,646	0,625	0,587	0,839	0,8I7	0,787	0,747	0,675	0,25
ПРС 56.I5-6АТУП	980	II50	577	567	553	534	500	I,I99	I,I69	I,I28	I,075	I,08I	I,002	0,96I	0,906	0,835	0,7I3	0,25
ПРС 56.I5-I0АТУП	I540	I790	970	954	932	903	850	2,I32	2,09I	2,036	I,964	I,832	I,478	I,43I	I,367	I,284	I,I32	0,25
ПРС 56.I5-I6АТУП	2380	2750	I62I	I584	I535	I469	I350	3,65I	3,557	3,43I	3,265	2,96I	I,880	I,776	I,636	I,452	I,II7	0,25
ПРС 68.I5-4АIУП	700	840	349	344	337	327	3I0	I,I30	I,II3	I,089	I,059	I,003	I,265	I,240	I,207	I,I64	I,086	0,25
ПРС 68.I5-6УIУП	980	II60	579	568	554	535	500	I,8I5	I,767	I,70I	I,6I5	I,454	I,549	I,50I	I,436	I,350	I,I95	0,25
ПРС 68.I5-8АIУП	I260	I480	8I4	794	768	733	670	2,6I5	2,532	2,42I	2,275	2,009	I,72I	I,645	I,543	I,409	I,I64	0,25
ПРС 68.I5-I0АIУП	I540	I800	I062	I056	I0I3	955	850	3,579	3,568	3,385	3,I44	2,704	I,974	I,92I	I,74I	I,505	I,073	0,25
ПРС 68.I5-I2,5АIУП	I890	2200	I3I2	I3I2	I3I2	I223	I050	4,4II	4,432	4,339	3,970	3,247	2,26I	2,223	2,005	I,70I	I,I47	0,25
ПРС 68.I5-4АТУП	700	840	339	335	329	323	3I0	I,038	I,024	I,006	0,982	0,939	I,262	I,239	I,208	I,I68	I,094	0,25
ПРС 68.I5-6АТУП	980	II60	562	553	542	527	500	I,780	I,744	I,695	I,63I	I,5I4	I,599	I,556	I,499	I,423	I,286	0,25
ПРС 68.I5-8АТУП	I260	I480	770	756	738	7I4	670	2,60I	2,54I	2,460	2,353	2,I59	I,725	I,658	I,567	I,449	I,232	0,25
ПРС 68.I5-I0АТУП	I540	I800	I023	999	968	926	850	3,560	3,457	3,3I9	3,I37	2,807	I,853	I,724	I,550	I,32I	0,772	0,25
ПРС 68.I5-I2,5АТУП	I890	2200	I282	I260	I208	II52	I050	4,606	4,473	4,294	4,059	3,628	2,I70	2,027	I,835	I,582	I,I2I	0,25
ПРС 86.I5-4АIУП	700	840	387	373	367	347	3I0	3,554	3,509	3,368	3,I82	2,843	I,993	I,928	I,794	I,6I7	I,294	0,25
ПРС 86.I5-6АIУП	980	II60	625	625	6I2	573	500	5,496	5,496	5,384	5,035	4,397	2,287	2,230	2,029	I,758	I,262	0,25
ПРС 86.I5-4АТУП	700	840	365	357	347	334	3I0	3,426	3,356	3,26I	3,I37	2,9II	I,977	I,886	I,764	I,604	I,3II	0,25
ПРС 86.I5-6АТУП	980	II60	597	584	566	543	500	5,23I	5,II5	4,960	4,756	4,383	2,323	2,I84	I,997	I,752	I,304	0,25

ЭПВЦ КиевЗНИИЭП
САВЧЕНКО
ОПЕРАТОР ТЛП КОРТ
ВЗАМ. ИНВ. №
ПОДП. И ДАТА
ИНВ. № ПОДЛ.
20005 11

ЭСКИЗ	МАРКА	ОБОЗНАЧЕНИЕ	ГАБАРИТНЫЕ РАЗМЕРЫ, ММ		МАССА, Т
			L	C	
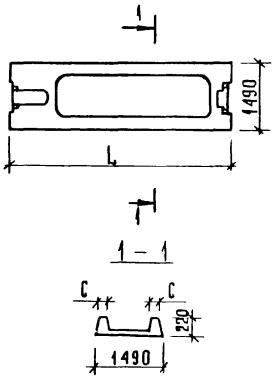	ПРС 26.15 – 4Т	1.041.1-1 6 1.0.0.0.0	2650	260	1,5
	ПРС 26.15 – 4П	1.041.1-1 6 1.0.0.0 – 01			1,15
	ПРС 26.15 – 6Т	1.041.1-1 6 1.0.0.0 – 02			1,5
	ПРС 26.15 – 6П	1.041.1-1 6 1.0.0.0 – 03			1,15
	ПРС 26.15 – 10Т	1.041.1-1 6 1.0.0.0 – 04			1,5
	ПРС 26.15 – 10П	1.041.1-1 6 1.0.0.0 – 05			1,15
	ПРС 26.15 – 12,5Т	1.041.1-1 6 1.0.0.0 – 06			1,5
	ПРС 26.15 – 12,5П	1.041.1-1 6 1.0.0.0 – 07			1,15
	ПРС 26.15 – 16Т	1.041.1-1 6 1.0.0.0 – 08			1,5
	ПРС 26.15 – 16П	1.041.1-1 6 1.0.0.0 – 09			1,15
	ПРС 56.15 – 4АIVТ	1.041.1-1 6 2.0.0.0.0	5650	260	2,89
	ПРС 56.15 – 4АIVП	1.041.1-1 6 2.0.0.0 – 01			2,21
	ПРС 56.15 – 4АтVТ	1.041.1-1 6 2.0.0.0 – 02			2,89
	ПРС 56.15 – 4АтVП	1.041.1-1 6 2.0.0.0 – 03			2,21
	ПРС 56.15 – 6АIVТ	1.041.1-1 6 2.0.0.0 – 04			2,89
	ПРС 56.15 – 6АIVП	1.041.1-1 6 2.0.0.0 – 05			2,21
	ПРС 56.15 – 6АтVТ	1.041.1-1 6 2.0.0.0 – 06			2,89
	ПРС 56.15 – 6АтVП	1.041.1-1 6 2.0.0.0 – 07			2,21
	ПРС 56.15 – 10АIVТ	1.041.1-1 6 2.0.0.0.0 – 08			2,89

Нач.отд.	Волынский		1.041.1-2 6 0.0.0.0.ОНИ
Гл.конс.отд.	Шац		
Н.контр.	Берлова		Номенклатура изделий
ГИП	Коновалова		Стадия: Р; Лист: 1; Листов: 3
ГИП	Николаева		ЦНИИЭП торговых, бытовых зданий и туристских комплексов
Провер.	Луговая		
Разраб.	Хорошилова		

ЭСКИЗ	МАРКА	ОБОЗНАЧЕНИЕ	ГАБАРИТНЫЕ РАЗМЕРЫ, ММ		МАССА, Т
			L	C	
ЭСКИЗ СМ. ЛИСТ 1	ПРС 56.15 -10 А IV П	1.041.1-1 6 2.0.0.0-09	5650	260	2.21
	ПРС 56.15 -10 Ат V Т	1.041.1-1 6 2.0.0.0-10			2.89
	ПРС 56.15 -10 Ат V П	1.041.1-1 6 2.0.0.0-11			2.21
	ПРС 56.15 -16 А IV Т	1.041.1-1 6 2.0.0.0-12			2.89
	ПРС 56.15 -16 А IV П	1.041.1-1 6 2.0.0.0-13			2.21
	ПРС 56.15 -16 Ат V Т	1.041.1-1 6 2.0.0.0-14			2.89
	ПРС 56.15 -16 Ат V П	1.041.1-1 6 2.0.0.0-15			2.21
	ПРС 68.15 - 4 А IV Т	1.041.1-1 6 3.0.0.0	6850	320	3.71
	ПРС 68.15 - 4 А IV П	1.041.1-1 6 3.0.0.0-01			2.84
	ПРС 68.15 - 4 Ат V Т	1.041.1-1 6 3.0.0.0-02			3.71
	ПРС 68.15 - 4 Ат V П	1.041.1-1 6 3.0.0.0-03			2.84
	ПРС 68.15 - 6 А IV Т	1.041.1-1 6 3.0.0.0-04			3.71
	ПРС 68.15 - 6 А IV П	1.041.1-1 6 3.0.0.0-05			2.84
	ПРС 68.15 - 6 Ат V Т	1.041.1-1 6 3.0.0.0-06			3.71
	ПРС 68.15 - 6 Ат V П	1.041.1-1 6 3.0.0.0-07			2.84
	ПРС 68.15 - 8 А IV Т	1.041.1-1 6 3.0.0.0-08			3.71
	ПРС 68.15 - 8 А IV П	1.041.1-1 6 3.0.0.0-09			2.84
	ПРС 68.15 - 8 Ат V Т	1.041.1-1 6 3.0.0.0-10			3.71
	ПРС 68.15 - 8 Ат V П	1.041.1-1 6 3.0.0.0-11			2.84
	ПРС 68.15 - 10 А IV Т	1.041.1-1 6 3.0.0.0-12			3.71
	ПРС 68.15 - 10 А IV П	1.041.1-1 6 3.0.0.0-13			2.84

Инв.№ подл. | Подпись и дата | Взам. инв.№

Эскиз	Марка	Обозначение	Габаритные размеры, мм L	Габаритные размеры, мм C	Масса т
Эскиз см. лист 1	ПРС 68.15 — 10АтVт	1.041.1-1 6 3.0.00.0-14	6850	320	3,71
	ПРС 68.15 — 10АтVп	1.041.1-1 6 3.0.00.0-15			2,84
	ПРС 68.15 — 12,5AIVт	1.041.1-1 6 3.0.00.0-16			3,71
	ПРС 68.15 — 12,5AIVп	1.041.1-1 6 3.0.00.0-17			2,84
	ПРС 68.15 — 12,5АтVт	1.041.1-1 6 3.0.00.0-18			3,71
	ПРС 68.15 — 12,5АтVп	1.041.1-1 6 3.0.00.0-19			2,84
	ПРС 86.15 — 4AIVт	1.041.1-1 6 4.0.00.0	8650	320	4,62
	ПРС 86.15 — 4AIVп	1.041.1-1 6 4.0.00.0-01			3,50
	ПРС 86.15 — 4АтVт	1.041.1-1 6 4.0.00.0-02			4,62
	ПРС 86.15 — 4АтVп	1.041.1-1 6 4.0.00.0-03			3,50
	ПРС 86.15 — 6AIVт	1.041.1-1 6 4.0.00.0-04			4,62
	ПРС 86.15 — 6AIVп	1.041.1-1 6 4.0.00.0-05			3,50
	ПРС 86.15 — 6АтVт	1.041.1-1 6 4.0.00.0-06			4,62
	ПРС 86.15 — 6АтVп	1.041.1-1 6 4.0.00.0-07			3,50
	ПРС 86.15 — 8AIVт	1.041.1-1 6 4.0.00.0-08			4,62
	ПРС 86.15 — 8АтVт	1.041.1-1 6 4.0.00.0-09			4,62

ФОРМАТ	ЗОНА	ПОЗ	ОБОЗНАЧЕНИЕ	НАИМЕНОВАНИЕ	КОЛ.	ПРИМЕЧАНИЕ
				ДОКУМЕНТАЦИЯ		
А4			1.041.1-2.6 1.0.00.0СБ	СБОРОЧНЫЙ ЧЕРТЕЖ		
А3			1.041.1-2.6 0.0.00.0У	УЗЛЫ		
А3			1.041.1-2.6 0.0.00.0РС	ВЕДОМОСТЬ РАСХОДА СТАЛИ НА ЭЛЕМЕНТ, КГ		
А3			1.041.1-2.6 0.0.00.0ТО	ТЕХНИЧЕСКОЕ ОПИСАНИЕ		
				СБОРОЧНЫЕ ЕДИНИЦЫ		
А4		3	1.041.1-2.6 0.0.02.0	КАРКАС ПЛОСКИЙ КР5	4	
				ИЗДЕЛИЕ ЗАКЛАДНОЕ		
А4		4	1.041.1-2.6 0.0.14.0	МН1	2	
А4		5	1.041.1-2.6 0.0.15.0	МН2	2	
				ДЕТАЛИ		
А4		6	1.041.1-2.6 0.0.00.1	ПЕТЛЯ СТРОПОВОЧНАЯ СП1	4	
			ПЕРЕМЕННЫЕ ДАННЫЕ	ДЛЯ ИСПОЛНЕНИЙ:		
				1.041.1-1.6 1.0.00.0 ПРС 26.15-4Т		
				СБОРОЧНЫЕ ЕДИНИЦЫ		
А4		1	1.041.1-2.6 0.1.00.0	КАРКАС ПРОСТРАНСТВ. КП1	2	
А4		2	1.041.1-2.6 0.0.10.0	СЕТКА С4	1	
				МАТЕРИАЛЫ		
				БЕТОН ТЯЖЕЛЫЙ М200		0.59М3
				1.041.1-2.6 1.0.00.0-01 ПРС 26.15-4П		
				СБОРОЧНЫЕ ЕДИНИЦЫ		
А4		1	1.041.1-2.6 0.1.00.0	КАРКАС ПРОСТРАНСТВ. КП1	2	
А4		2	1.041.1-2.6 0.0.10.0	СЕТКА С4	1	
				МАТЕРИАЛЫ		
				БЕТОН ЛЕГКИЙ М200		0.59М3

ЭПВЦ Киев ЗНИИЭП | ОПЕРАТОР ТПП КОРТ | СИТНИК

ВЗАМ ИНВ № | ПОДПИСЬ И ДАТА | ИНВ № ПОДЛ

НАЧОТД	Волынский	
НКОНТР	Хорошилова	
ГЛКОНСТР	Шац	
ГИП	Коновалова	
РАЗРАБ	Николаева	
ПРОВЕРИЛ	Егоров	
ИСПОЛНИЛ	Берлова	

1.041.1-2.6 1.0.00.0

ПЛИТА САНТЕХНИЧЕСКАЯ ПРС 26.15-

СТАДИЯ	ЛИСТ	ЛИСТОВ
Р	1	3

ЦНИИЭП торгово-бытовых зданий и туристских комплексов

ФОРМАТ А4

ФОРМАТ	ЗОНА	ПОЗ	ОБОЗНАЧЕНИЕ	НАИМЕНОВАНИЕ	КОЛ	ПРИМЕЧАНИЕ
				1.041.1-2.6 1.0.00.0-02 ПРС 26.15-6Т		
				СБОРОЧНЫЕ ЕДИНИЦЫ		
А4		1	1.041.1-2.6 0.1.00.0	КАРКАС ПРОСТРАНСТВ. КП1	2	
А4		2	1.041.1-2.6 0.0.10.0-01	СЕТКА С5	1	
				МАТЕРИАЛЫ		
				БЕТОН ТЯЖЕЛЫЙ М200		0.59М3
				1.041.1-2.6 1.0.00.0-03 ПРС 26.15-6П		
				СБОРОЧНЫЕ ЕДИНИЦЫ		
А4		1	1.041.1-2.6 0.1.00.0	КАРКАС ПРОСТРАНСТВ. КП1	2	
А4		2	1.041.1-2.6 0.0.10.0-01	СЕТКА С5	1	
				МАТЕРИАЛЫ		
				БЕТОН ЛЕГКИЙ М200		0.59М3
				1.041.1-2.6 1.0.00.0-04 ПРС 26.15-10Т		
				СБОРОЧНЫЕ ЕДИНИЦЫ		
А4		1	1.041.1-2.6 0.1.00.0-01	КАРКАС ПРОСТРАНСТВ. КП2	2	
А4		2	1.041.1-2.6 0.0.10.0-02	СЕТКА С6	1	
				МАТЕРИАЛЫ		
				БЕТОН ТЯЖЕЛЫЙ М200		0.59М3
				1.041.1-2.6 1.0.00.0-05 ПРС 26.15-10П		
				СБОРОЧНЫЕ ЕДИНИЦЫ		
А4		1	1.041.1-2.6 0.1.00.0-02	КАРКАС ПРОСТРАНСТВ. КП3	2	
А4		2	1.041.1-2.6 0.0.10.0-02	СЕТКА С6	1	
				МАТЕРИАЛЫ		
				БЕТОН ЛЕГКИЙ М200		0.59М3
				1.041.1-2.6 1.0.00.0-06 ПРС 26.15-12.5Т		

ЭПВЦ Киев ЗНИИЭП | ОПЕРАТОР ТПП КОРТ | СИТНИК

ВЗАМ ИНВ № | ПОДПИСЬ И ДАТА | ИНВ № ПОДЛ

1.041.1-2.6 1.0.00.0

ЛИСТ 2

ФОРМАТ А4

ФОРМАТ	ЗОНА	ПОЗ	ОБОЗНАЧЕНИЕ	НАИМЕНОВАНИЕ	КОЛ	ПРИМЕЧАНИЕ
				СБОРОЧНЫЕ ЕДИНИЦЫ		
А4		1	1.041.1-2.6 0.1.00.0-02	КАРКАС ПРОСТРАНСТВ. КП3	2	
А4		2	1.041.1-2.6 0.0.10.0-02	СЕТКА С6	1	
				МАТЕРИАЛЫ		
				БЕТОН ТЯЖЕЛЫЙ М200		0.59М3
				1.041.1-2.6 1.0.00.0-07 ПРС 26.15-12.5П		
				СБОРОЧНЫЕ ЕДИНИЦЫ		
А4		1	1.041.1-2.6 0.1.00.0-02	КАРКАС ПРОСТРАНСТВ. КП3	2	
А4		2	1.041.1-2.6 0.0.10.0-02	СЕТКА С6	1	
				МАТЕРИАЛЫ		
				БЕТОН ЛЕГКИЙ М200		0.59М3
				1.041.1-2.6 1.0.00.0-08 ПРС 26.15-16Т		
				СБОРОЧНЫЕ ЕДИНИЦЫ		
А4		1	1.041.1-2.6 0.1.00.0-03	КАРКАС ПРОСТРАНСТВ. КП4	2	
А4		2	1.041.1-2.6 0.0.10.0-03	СЕТКА С7	1	
				МАТЕРИАЛЫ		
				БЕТОН ТЯЖЕЛЫЙ М200		0.59М3
				1.041.1-2.6 1.0.00.0-09 ПРС 26.15-16П		
				СБОРОЧНЫЕ ЕДИНИЦЫ		
А4		1	1.041.1-2.6 0.1.00.0-03	КАРКАС ПРОСТРАНСТВ. КП4	2	
А4		2	1.041.1-2.6 0.0.10.0-03	СЕТКА С7	1	
				МАТЕРИАЛЫ		
				БЕТОН ЛЕГКИЙ М200		0.59М3

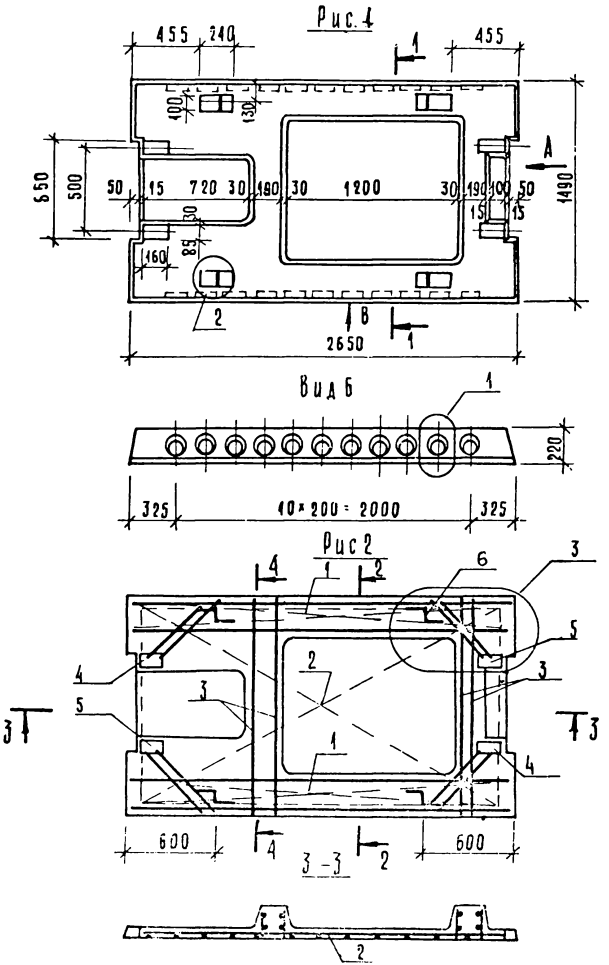

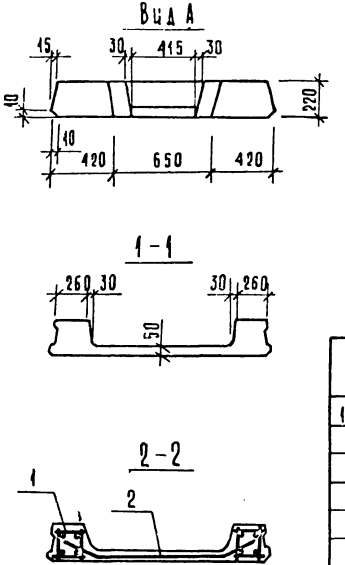

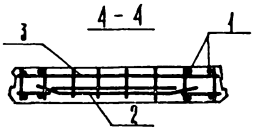

ОБОЗНАЧЕНИЕ	НАИМЕНОВАНИЕ	МАССА, Т.
1.041.1-2. 6 1.0.00.0	ПРС 26.15 - 4Т	1,5
-01	ПРС 26.15 - 4П	1,15
-02	ПРС 26.15 - 6Т	1,5
-03	ПРС 26.15 - 6П	1,15
-04	ПРС 26.15 - 10Т	1,5
-05	ПРС 26.15 - 10П	1,15
-06	ПРС 26.15 - 12,5Т	1,5
-07	ПРС 26.15 - 12,5П	1,15
-08	ПРС 26.15 - 16Т	1,5
-09	ПРС 26.15 - 16П	1,15

Узлы см. документ 0.0.00.0 у л.1

Нач. отд.	Волынский		
Н. контр.	Хорошилова		
Гл. конст.	Шац		
Г.И.П.	Коновалова		
Разраб.	Николаева		
Проверил	Егоров		
Исполнил	Берлова		

1.041.1-2 6 1.0.00.0-СБ

Плита сантехническая ПРС 26.15 Сборочный чертеж

Стадия	Масса	Масштаб
Р	см. табл.	
Лист 1	Листов 1	

ЦНИИЭП торгово-бытовых зданий и туристских комплексов

Инв. № подл. | Подпись и дата | Взам. инв. №

20005 17

ФОРМАТ	ЗОНА	ПОЗ	ОБОЗНАЧЕНИЕ	НАИМЕНОВАНИЕ	КОЛ	ПРИМЕЧАНИЕ
				ДОКУМЕНТАЦИЯ		
А4			1.041.1-2.6 2.0.00.0СБ	СБОРОЧНЫЙ ЧЕРТЕЖ		
А3			1.041.1-2.6 0.0.00.0У	УЗЛЫ		
А3			1.041.1-2.6 0.0.00.0РС	ВЕДОМОСТЬ РАСХОДА СТАЛИ НА ЭЛЕМЕНТ, КГ		
А3			1.041.1-2.6 0.0.00.0ТО	ТЕХНИЧЕСКОЕ ОПИСАНИЕ		
				СБОРОЧНЫЕ ЕДИНИЦЫ		
А4		3	1.041.1-2.6 0.0.07.0	СЕТКА С1	4	
А4		4	1.041.1-2.6 0.0.06.0	КАРКАС ПЛОСКИЙ КР20	4	
				ИЗДЕЛИЕ ЗАКЛАДНОЕ		
А4		5	1.041.1-2.6 0.0.14.0	МН1	2	
А4		6	1.041.1-2.6 0.0.15.0	МН2	2	
				ДЕТАЛИ		
А4		7	1.041.1-2.6 0.0.00.1-01	ПЕТЛЯ СТРОПОВОЧНАЯ СП2	4	
			ПЕРЕМЕННЫЕ ДАННЫЕ	ДЛЯ ИСПОЛНЕНИЙ:		
				1.041.1-2.6 2.0.00.0 ПРС 56.15-4А-IУТ		
				СБОРОЧНЫЕ ЕДИНИЦЫ		
А4		1	1.041.1-2.6 0.2.00.0	КАРКАС ПРОСТРАНСТВ. КП5	2	
А4		2	1.041.1-2.6 0.0.11.0	СЕТКА С8	1	
				ДЕТАЛИ		
БЧ		8	12.014.5650	СТ.НАПР.ГОСТ 5781-82 Ф12 А-IУ L=5650	4	5.02КГ
				МАТЕРИАЛЫ		
				БЕТОН ТЯЖЕЛЫЙ М200		1.13МЗ
				1.041.1-2.6 2.0.00.0-01 ПРС 56.15-4А-IУП		
				СБОРОЧНЫЕ ЕДИНИЦЫ		
А4		1	1.041.1-2.6 0.2.00.0-01	КАРКАС ПРОСТРАНСТВ. КП6	2	
А4		2	1.041.1-2.6 0.0.11.0	СЕТКА С8	1	

НАЧ ОТД	ВОЛЫНСКИЙ	
Н КОНТР	ХОРОШИЛОВА	
ГЛ КОНСТР	ШАЦ	
ГИП	КОНОВАЛОВА	
РАЗРАБ.	НИКОЛАЕВА	
ПРОВЕРИЛ	ЕГОРОВ	
ИСПОЛНИЛ	БЕРЛОВА	

1.041.1-2.6 2.0.00.0

ПЛИТА САНТЕХНИЧЕСКАЯ

ПРС 56.I5-

СТАДИЯ	ЛИСТ	ЛИСТОВ
Р	1	6

ЦНИИЭП торгово-бытовых зданий и туристских комплексов

ФОРМАТ А4

ЭПВЦ Киев ЗНИИЭП

ОПЕРАТОР ТЛП КОРТ

СИТНИК

ВЗАМ ИНВ №

ПОДПИСЬ И ДАТА

ИНВ № ПОДЛ

ФОРМАТ	ЗОНА	ПОЗ	ОБОЗНАЧЕНИЕ	НАИМЕНОВАНИЕ	КОЛ	ПРИМЕЧАНИЕ
				ДЕТАЛИ		
БЧ		8	12.014.5650	СТ.НАПР.ГОСТ 5781-82 Ф12 А-IУ L=5650	4	5.02КГ
				МАТЕРИАЛЫ		
				БЕТОН ЛЕГКИЙ М200		1.13МЗ
				1.041.1-2.6 2.0.00.0-02 ПРС 56.15-4АТ-УТ		
				СБОРОЧНЫЕ ЕДИНИЦЫ		
А4		1	1.041.1-2.6 0.2.00.0	КАРКАС ПРОСТРАНСТВ. КП5	2	
А4		2	1.041.1-2.6 0.0.11.0	СЕТКА С8	1	
				ДЕТАЛИ		
БЧ		8	14.025.5650	СТ.НАПР.ГОСТ 10884-81 Ф14 АТ-У L=5650	2	6.82КГ
				МАТЕРИАЛЫ		
				БЕТОН ТЯЖЕЛЫЙ М200		1.13МЗ
				1.041.1-2.6 2.0.00.0-03 ПРС 56.15-4АТ-УП		
				СБОРОЧНЫЕ ЕДИНИЦЫ		
А4		1	1.041.1-2.6 0.2.00.0-01	КАРКАС ПРОСТРАНСТВ. КП6	2	
А4		2	1.041.1-2.6 0.0.11.0	СЕТКА С8	1	
				ДЕТАЛИ		
БЧ		8	14.025.5650	СТ.НАПР.ГОСТ 10884-81 Ф14 АТ-У L=5650	2	6.82КГ
				МАТЕРИАЛЫ		
				БЕТОН ЛЕГКИЙ М200		1.13МЗ
				1.041.1-2.6 2.0.00.0-04 ПРС 56.15-6А-IУТ		
				СБОРОЧНЫЕ ЕДИНИЦЫ		
А4		1	1.041.1-2.6 0.2.00.0-01	КАРКАС ПРОСТРАНСТВ. КП6	2	
А4		2	1.041.1-2.6 0.0.11.0-01	СЕТКА С9	1	
				ДЕТАЛИ		

1.041.1-2.6 2.0.00.0

ЛИСТ 2

20005 18

ФОРМАТ А4

ФОРМАТ	ЗОНА	ПОЗ	ОБОЗНАЧЕНИЕ	НАИМЕНОВАНИЕ	КОЛ	ПРИМЕЧАНИЕ
БЧ	8		14.014.5650	СТ.НАПР.ГОСТ 5781-82 Ф14 А-IУ L=5650	4	6.82КГ
				МАТЕРИАЛЫ		
				БЕТОН ТЯЖЕЛЫЙ М200		1.13М3
				1.041.1-2.6 2.0.00.0-05 ПРС 56.15-6А-IУП		
				СБОРОЧНЫЕ ЕДИНИЦЫ		
А4	1		1.041.1-2.6 0.2.00.0-01	КАРКАС ПРОСТРАНСТВ. КП6	2	
А4	2		1.041.1-2.6 0.0.11.0-01	СЕТКА С9	1	
				ДЕТАЛИ		
БЧ	8		14.014.5650	СТ.НАПР.ГОСТ 5781-82 Ф14 А-IУ L=5650	4	6.82КГ
				МАТЕРИАЛЫ		
				БЕТОН ЛЕГКИЙ М200		1.13М3
				1.041.1-2.6 2.0.00.0-06 ПРС 56.15-6АТ-УТ		
				СБОРОЧНЫЕ ЕДИНИЦЫ		
А4	1		1.041.1-2.6 0.2.00.0-01	КАРКАС ПРОСТРАНСТВ. КП6	2	
А4	2		1.041.1-2.6 0.0.11.0-01	СЕТКА С9	1	
				ДЕТАЛИ		
БЧ	8		12.025.5650	СТ.НАПР.ГОСТ 10884-81 Ф12 АТ-У L=5650	4	5.02КГ
				МАТЕРИАЛЫ		
				БЕТОН ТЯЖЕЛЫЙ М200		1.13М3
				1.041.1-2.6 2.0.00.0-07 ПРС 56.15-6АТ-УП		
				СБОРОЧНЫЕ ЕДИНИЦЫ		
А4	1		1.041.1-2.6 0.2.00.0-01	КАРКАС ПРОСТРАНСТВ. КП6	2	
А4	2		1.041.1-2.6 0.0.11.0-01	СЕТКА С9	1	
				ДЕТАЛИ		

ЭПВЦ Киев ЗНИИЭП | ОПЕРАТОР ТЛП КОРТ | СИЗЫНИК

ВЗАМ.ИНВ.№ | ПОДПИСЬ И ДАТА | ИНВ.№ ПОДЛ.

1.041.1-2.6 2.0.00.0 | ЛИСТ 3

ФОРМАТ А4

ФОРМАТ	ЗОНА	ПОЗ	ОБОЗНАЧЕНИЕ	НАИМЕНОВАНИЕ	КОЛ	ПРИМЕЧАНИЕ
БЧ	8		12.025.5650	СТ.НАПР.ГОСТ 10884-81 Ф12 АТ-У L=5650	4	5.02КГ
				МАТЕРИАЛЫ		
				БЕТОН ЛЕГКИЙ М200		1.13М3
				1.041.1-2.6 2.0.00.0-08 ПРС 56.15-10А-IУТ		
				СБОРОЧНЫЕ ЕДИНИЦЫ		
А4	1		1.041.1-2.6 0.2.00.0-01	КАРКАС ПРОСТРАНСТВ. КП6	2	
А4	2		1.041.1-2.6 0.0.11.0-02	СЕТКА С10	1	
				ДЕТАЛИ		
БЧ	8		10.014.5650	СТ.НАПР.ГОСТ 5781-82 Ф10 А-IУ L=5650	10	3.49КГ
				МАТЕРИАЛЫ		
				БЕТОН ТЯЖЕЛЫЙ М300		1.13М3
				1.041.1-2.6 2.0.00.0-09 ПРС 56.15-10А-IУП		
				СБОРОЧНЫЕ ЕДИНИЦЫ		
А4	1		1.041.1-2.6 0.2.00.0-01	КАРКАС ПРОСТРАНСТВ. КП6	2	
А4	2		1.041.1-2.6 0.0.11.0-02	СЕТКА С10	1	
				ДЕТАЛИ		
БЧ	8		10.014.5650	СТ.НАПР.ГОСТ 5781-82 Ф10 А-IУ L=5650	10	3.49КГ
				МАТЕРИАЛЫ		
				БЕТОН ЛЕГКИЙ М300		1.13М3
				1.041.1-2.6 2.0.00.0-10 ПРС 56.15-10АТ-УТ		
				СБОРОЧНЫЕ ЕДИНИЦЫ		
А4	1		1.041.1-2.6 0.2.00.0-01	КАРКАС ПРОСТРАНСТВ. КП6	2	
А4	2		1.041.1-2.6 0.0.11.0-02	СЕТКА С10	1	
				ДЕТАЛИ		

ЭПВЦ Киев ЗНИИЭП | ОПЕРАТОР ТЛП КОРТ | СИЗЫНИК

ВЗАМ.ИНВ.№ | ПОДПИСЬ И ДАТА | ИНВ.№ ПОДЛ.

1.041.1-2.6 2.0.00.0 | ЛИСТ 4

ФОРМ.	ЗОНА	ПОЗ	ОБОЗНАЧЕНИЕ	НАИМЕНОВАНИЕ	КОЛ	ПРИМЕЧАНИЕ
ВЧ	8		14.025.5650	СТ.НАПР.ГОСТ 10884-81 Ф14 АТ-У L=5650	4	6.82КГ
				МАТЕРИАЛЫ		
				БЕТОН ТЯЖЕЛЫЙ М300		1.13М3
				1.041.1-2.6 2.0.00.0-11 ПРС 56.15-10АТ-УП		
				СБОРОЧНЫЕ ЕДИНИЦЫ		
А4	1		1.041.1-2.6 0.2.00.0-01	КАРКАС ПРОСТРАНСТВ. КП6	2	
А4	2		1.041.1-2.6 0.0.11.0-02	СЕТКА С10	1	
				ДЕТАЛИ		
ВЧ	8		14.025.5650	СТ.НАПР.ГОСТ 10884-81 Ф14 АТ-У L=5650	4	6.82КГ
				МАТЕРИАЛЫ		
				БЕТОН ЛЕГКИЙ М300		1.13М3
				1.041.1-2.6 2.0.00.0-12 ПРС 56.15-16А-IУТ		
				СБОРОЧНЫЕ ЕДИНИЦЫ		
А4	1		1.041.1-2.6 0.2.00.0-02	КАРКАС ПРОСТРАНСТВ. КП7	2	
А4	2		1.041.1-2.6 0.0.11.0-03	СЕТКА С11	1	
				ДЕТАЛИ		
ВЧ	8		14.014.5650	СТ.НАПР.ГОСТ 5781-82 Ф14 А-IУ L=5650	8	6.82КГ
				МАТЕРИАЛЫ		
				БЕТОН ТЯЖЕЛЫЙ М300		1.13М3
				1.041.1-2.6 2.0.00.0-13 ПРС 56.15-16А-IУП		
				СБОРОЧНЫЕ ЕДИНИЦЫ		
А4	1		1.041.1-2.6 0.2.00.0-03	КАРКАС ПРОСТРАНСТВ. КП8	2	
А4	2		1.041.1-2.6 0.0.11.0-03	СЕТКА С11	1	
				ДЕТАЛИ		

ФОРМАТ А4

ЭПВЦ Киев ЗНИИЭП ОПЕРАТОР ТЛП КОРТ СИТНИК

ФОРМАТ	ЗОНА	ПОЗ	ОБОЗНАЧЕНИЕ	НАИМЕНОВАНИЕ	КОЛ	ПРИМЕЧАНИЕ
ВЧ	8		14.014.5650	СТ.НАПР.ГОСТ 5781-82 Ф14 А-IУ L=5650	8	6.82КГ
				МАТЕРИАЛЫ		
				БЕТОН ЛЕГКИЙ М300		1.13М3
				1.041.1-2.6 2.0.00.0-14 ПРС 56.15-16АТ-УТ		
				СБОРОЧНЫЕ ЕДИНИЦЫ		
А4	1		1.041.1-2.6 0.2.00.0-03	КАРКАС ПРОСТРАНСТВ. КП8	2	
А4	2		1.041.1-2.6 0.0.11.0-03	СЕТКА С11	1	
				ДЕТАЛИ		
ВЧ	8		14.025.5650	СТ.НАПР.ГОСТ 10884-81 Ф14 АТ-У L=5650	6	6.82КГ
				МАТЕРИАЛЫ		
				БЕТОН ТЯЖЕЛЫЙ М300		1.13М3
				1.041.1-2.6 2.0.00.0-15 ПРС 56.15-16АТ-УП		
				СБОРОЧНЫЕ ЕДИНИЦЫ		
А4	1		1.041.1-2.6 0.2.00.0-02	КАРКАС ПРОСТРАНСТВ. КП7	2	
А4	2		1.041.1-2.6 0.0.11.0-03	СЕТКА С11	1	
				ДЕТАЛИ		
ВЧ	8		12.025.5650	СТ.НАПР.ГОСТ 10884-81 Ф12 АТ-У L=5650	8	5.02КГ
				МАТЕРИАЛЫ		
				БЕТОН ЛЕГКИЙ М300		1.13М3

ВЗАМ.ИНВ.№ ПОДПИСЬ И ДАТА ИНВ.№ПОДЛ

ФОРМАТ А4

Рис. 1

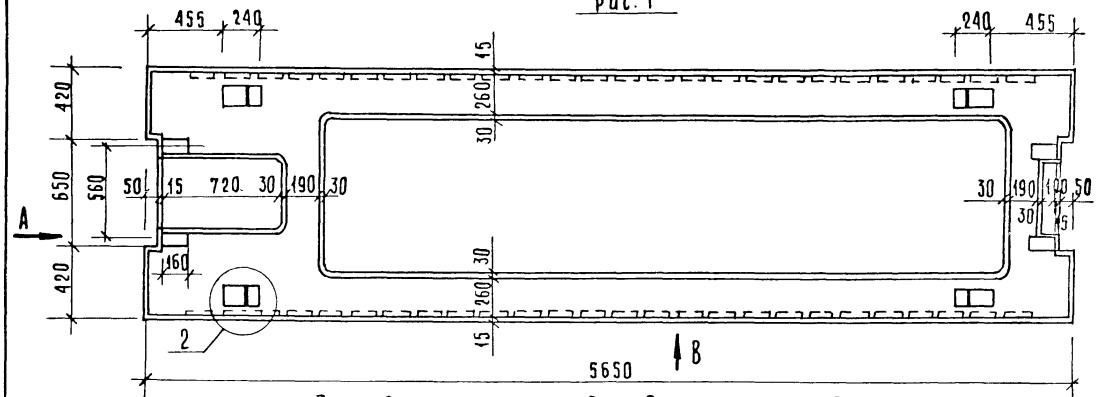

Вид А

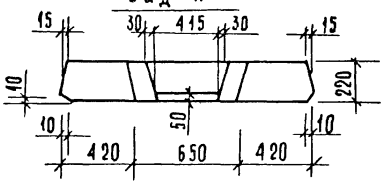

Рис. 2

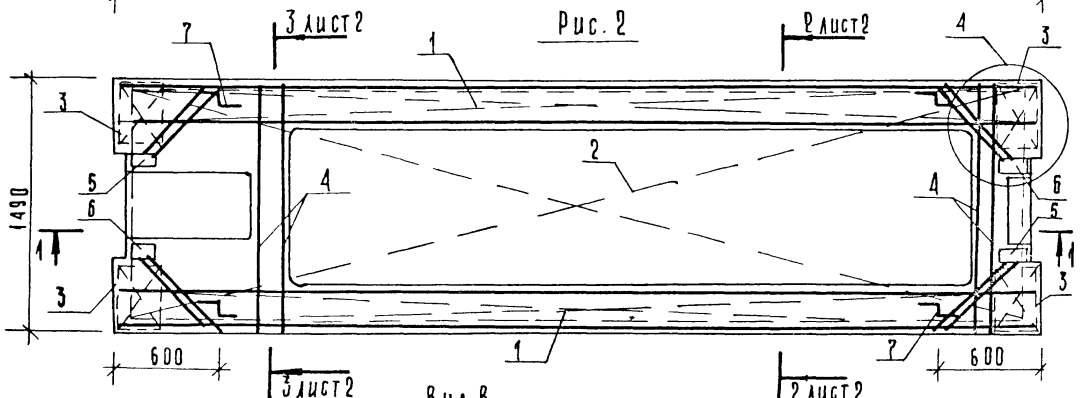

Вид В

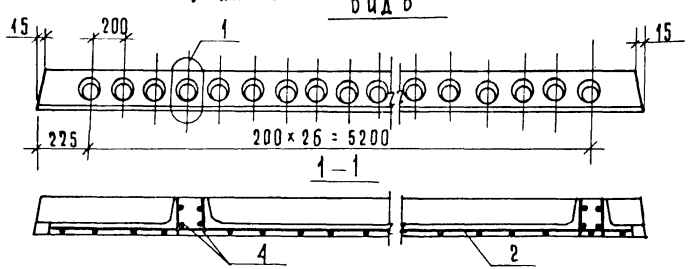

Обозначение	Наименование	Рис.	Масса т
1.041.1-2.6 2.0.00.0	ПРС 56.15-4АIVТ	1,2,3	2,89
–01	ПРС 56.15-4АIVП	1,2,3	2,21
–02	ПРС 56.15-4АтVТ	1,2,4	2,89
–03	ПРС 56.15-4АтVП	1,2,4	2,21
–04	ПРС 56.15-6АIVТ	1,2,3	2,89
–05	ПРС 56.15-6АIVП	1,2,3	2,21
–06	ПРС 56.15-6АтVТ	1,2,3	2,89
–07	ПРС 56.15-6АтVП	1,2,3	2,21
–08	ПРС 56.15-10АIVТ	1,2,5	2,89
–09	ПРС 56.15-10АIVП	1,2,5	2,21
–10	ПРС 56.15-10АтVТ	1,2,3	2,89
–11	ПРС 56.15-10АтVП	1,2,3	2,21
–12	ПРС 56.15-16АIVТ	1,2,6	2,89
–13	ПРС 56.15-16АIVП	1,2,6	2,21
–14	ПРС 56.15-16АVТ	1,2,7	2,89
–15	ПРС 56.15-16АVП	1,2,6	2,21

Узлы см. документ 0.0.00.ОУ л.1,2

Нач. отд.	Зельинский	
Н. контр.	Хорошилова	
Гл. конст.	Шац	
Гип	Коновалова	
Разраб.	Николаева	
Провер.	Егоров	
Исполнил	Беляева	

1.041.1-2.6 2.0.00.0СБ

Плита сантехническая ПРС 56.15 Сборочный чертеж

Стадия	Масса	Масштаб
Р	см. табл.	

Лист 1 Листов 2

ЦНИИЭП торгово-бытовых зданий и туристских комплексов

Инв. № подл. | Подпись и дата | Взам. инв. №

Формат А3

Рис. 3

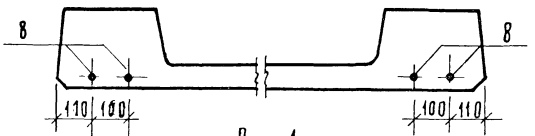

Рис. 4

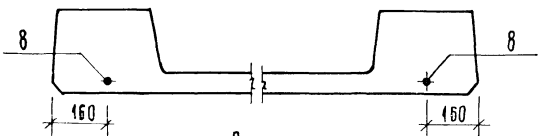

Рис. 5

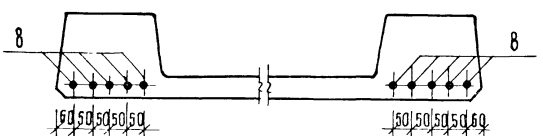

Рис. 6

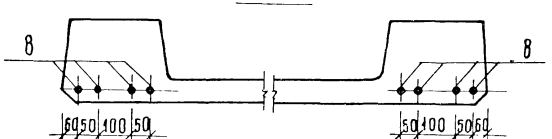

Рис. 7

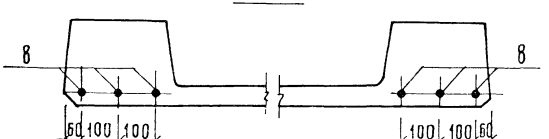

2-2 лист 1

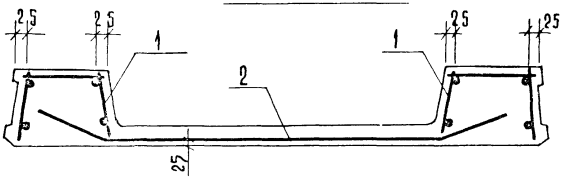

3-3 лист 1

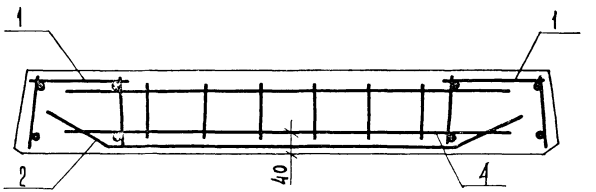

Защитный слой бетона для предварительно напрягаемой арматуры 20 мм

ФОРМАТ	ЗОНА	ПОЗ	ОБОЗНАЧЕНИЕ	НАИМЕНОВАНИЕ	КОЛ.	ПРИМЕЧАНИЕ
				ДОКУМЕНТАЦИЯ		
А4			1.041.1-2.6 3.0.00.0СВ	СБОРОЧНЫЙ ЧЕРТЕЖ		
А3			1.041.1-2.6 0.0.00.0У	УЗЛЫ		
А3			1.041.1-2.6 0.0.00.0РС	ВЕДОМОСТЬ РАСХОДА СТАЛИ НА ЭЛЕМЕНТ,КГ		
А3			1.041.1-2.6 0.0.00.0ТО	ТЕХНИЧЕСКОЕ ОПИСАНИЕ		
				СБОРОЧНЫЕ ЕДИНИЦЫ		
А4	3		1.041.1-2.6 0.0.08.0	СЕТКА С2	4	
А4	4		1.041.1-2.6 0.0.06.0	КАРКАС ПЛОСКИЙ КР20	4	
				ИЗДЕЛИЕ ЗАКЛАДНОЕ		
А4	5		1.041.1-2.6 0.0.14.0	МН1	2	
А4	6		1.041.1-2.6 0.0.15.0	МН2	2	
				ДЕТАЛИ		
А4	7		1.041.1-2.6 0.0.00.1-01	ПЕТЛЯ СТРОПОВОЧНАЯ СП2	4	
			ПЕРЕМЕННЫЕ ДАННЫЕ	ДЛЯ ИСПОЛНЕНИЙ:		
				1.041.1-2.6 3.0.00.0 ПРС 68.15-4А-IУТ		
				СБОРОЧНЫЕ ЕДИНИЦЫ		
А4	1		1.041.1-2.6 0.3.00.0	КАРКАС ПРОСТРАНСТВ. КП9	2	
А4	2		1.041.1-2.6 0.0.12.0	СЕТКА С12	1	
				ДЕТАЛИ		
БЧ	8		14.014.6850	СТ.НАПР.ГОСТ 5781-82 Ф14 А-IУ L=6850	4	8.27КГ
				МАТЕРИАЛЫ		
				БЕТОН ТЯЖЕЛЫЙ М300		1.45М3
				1.041.1-2.6 3.0.00.0-01 ПРС 68.15-4А-IУП		
				СБОРОЧНЫЕ ЕДИНИЦЫ		
А4	1		1.041.1-2.6 0.3.00.0	КАРКАС ПРОСТРАНСТВ. КП9	2	
А4	2		1.041.1-2.6 0.0.12.0	СЕТКА С12	1	

НАЧОТД	Волынский		1.041.1-2.6 3.0.00.0
НКОНТР	ХОРОШИЛОВА		
ГЛКОНСТР	ЩАЦ		
ГИП	Коновалова		ПЛИТА САНТЕХНИЧЕСКАЯ ПРС 68.I5-
РАЗРАБ.	НИКОЛАЕВА		
ПРОВЕРИЛ	Егоров		
ИСПОЛНИЛ	БЕРЛОВА		

СТАДИЯ	ЛИСТ	ЛИСТОВ
Р	1	8

ЦНИИЭП торгово-бытовых зданий и туристских комплексов

ФОРМАТ А4

ФОРМАТ	ЗОНА	ПОЗ	ОБОЗНАЧЕНИЕ	НАИМЕНОВАНИЕ	КОЛ	ПРИМЕЧАНИЕ
				ДЕТАЛИ		
БЧ	8		14.014.6850	СТ.НАПР.ГОСТ 5781-82 Ф14 А-IУ L=6850	4	8.27КГ
				МАТЕРИАЛЫ		
				БЕТОН ЛЕГКИЙ М300		1.45М3
				1.041.1-2.6 3.0.00.0-02 ПРС 68.15-4АТ-УТ		
				СБОРОЧНЫЕ ЕДИНИЦЫ		
А4	1		1.041.1-2.6 0.3.00.0	КАРКАС ПРОСТРАНСТВ. КП9	2	
А4	2		1.041.1-2.6 0.0.12.0	СЕТКА С12	1	
				ДЕТАЛИ		
БЧ	8		12.025.6850	СТ.НАПР.ГОСТ 10884-81 Ф12 АТ-У L=6850	4	6.08КГ
				МАТЕРИАЛЫ		
				БЕТОН ТЯЖЕЛЫЙ М300		1.45М3
				1.041.1-2.6 3.0.00.0-03 ПРС 68.15-4АТ-УП		
				СБОРОЧНЫЕ ЕДИНИЦЫ		
А4	1		1.041.1-2.6 0.3.00.0	КАРКАС ПРОСТРАНСТВ. КП9	2	
А4	2		1.041.1-2.6 0.0.12.0	СЕТКА С12	1	
				ДЕТАЛИ		
БЧ	8		12.025.6850	СТ.НАПР.ГОСТ 10884-81 Ф12 АТ-У L=6850	4	6.08КГ
				МАТЕРИАЛЫ		
				БЕТОН ЛЕГКИЙ М300		1.45М3
				1.041.1-2.6 3.0.00.0-04 ПРС 68.15-6А-IУТ		
				СБОРОЧНЫЕ ЕДИНИЦЫ		
А4	1		1.041.1-2.6 0.3.00.0-02	КАРКАС ПРОСТРАНСТВ. КП11	2	
А4	2		1.041.1-2.6 0.0.12.0	СЕТКА С12	1	

1.041.1-2.6 3.0.00.0 — ЛИСТ 2

ФОРМАТ	ЗОНА	ПОЗ	ОБОЗНАЧЕНИЕ	НАИМЕНОВАНИЕ	КОЛ	ПРИМЕЧАНИЕ
				ДЕТАЛИ		
БЧ	8		12.014.6850	СТ.НАПР.ГОСТ 5781-82 Ф12 А-IУ L=6850	8	6.08КГ
				МАТЕРИАЛЫ		
				БЕТОН ТЯЖЕЛЫЙ М300		1.45М3
				1.041.1-2.6 3.0.00.0-05 ПРС 68.15-6А-IУП		
				СБОРОЧНЫЕ ЕДИНИЦЫ		
А4	1		1.041.1-2.6 0.3.00.0-02	КАРКАС ПРОСТРАНСТВ. КП11	2	
А4	2		1.041.1-2.6 0.0.12.0	СЕТКА С12	1	
				ДЕТАЛИ		
БЧ	8		10.014.6850	СТ.НАПР.ГОСТ 5781-82 Ф10 А-IУ L=6850	10	4.23КГ
				МАТЕРИАЛЫ		
				БЕТОН ЛЕГКИЙ М300		1.45М3
				1.041.1-2.6 3.0.00.0-06 ПРС 68.15-6АТ-УТ		
				СБОРОЧНЫЕ ЕДИНИЦЫ		
А4	1		1.041.1-2.6 0.3.00.0	КАРКАС ПРОСТРАНСТВ. КП9	2	
А4	2		1.041.1-2.6 0.0.12.0	СЕТКА С12	1	
				ДЕТАЛИ		
БЧ	8		12.025.6850	СТ.НАПР.ГОСТ 10884-81 Ф12 АТ-У L=6850	6	6.08КГ
				МАТЕРИАЛЫ		
				БЕТОН ТЯЖЕЛЫЙ М300		1.45М3
				1.041.1-2.6 3.0.00.0-07 ПРС 68.15-6АТ-УП		
				СБОРОЧНЫЕ ЕДИНИЦЫ		
А4	1		1.041.1-2.6 0.3.00.0-01	КАРКАС ПРОСТРАНСТВ. КП10	2	
А4	2		1.041.1-2.6 0.0.12.0	СЕТКА С12	1	

ЭПВЦ Киев ЗНИИЭП
ОПЕРАТОР ТПП КОРТ
ПОДПИСЬ И ДАТА
ВЗАМ ИНВ №
ИНВ №ПОДЛ

ФОРМАТ	ЗОНА	ПОЗ	ОБОЗНАЧЕНИЕ	НАИМЕНОВАНИЕ	КОЛ	ПРИМЕЧАНИЕ
				ДЕТАЛИ		
БЧ	8		10.025.6850	СТ.НАПР.ГОСТ 10884-81 Ф10 АТ-У L=6850	8	4.23КГ
				МАТЕРИАЛЫ		
				БЕТОН ЛЕГКИЙ М300		1.45М3
				1.041.1-2.6 3.0.00.0-08 ПРС 68.15-8А-IУТ		
				СБОРОЧНЫЕ ЕДИНИЦЫ		
А4	1		1.041.1-2.6 0.3.00.0-02	КАРКАС ПРОСТРАНСТВ. КП11	2	
А4	2		1.041.1-2.6 0.0.12.0-01	СЕТКА С13	1	
				ДЕТАЛИ		
БЧ	8		12.014.6850	СТ.НАПР.ГОСТ 5781-82 Ф12 А-IУ L=6850	10	6.08КГ
				МАТЕРИАЛЫ		
				БЕТОН ТЯЖЕЛЫЙ М300		1.45М3
				1.041.1-2.6 3.0.00.0-09 ПРС 68.15-8А-IУП		
				СБОРОЧНЫЕ ЕДИНИЦЫ		
А4	1		1.041.1-2.6 0.3.00.0-02	КАРКАС ПРОСТРАНСТВ. КП11	2	
А4	2		1.041.1-2.6 0.0.12.0-01	СЕТКА С13	1	
				ДЕТАЛИ		
БЧ	8		12.014.6850	СТ.НАПР.ГОСТ 5781-82 Ф12 А-IУ L=6850	10	6.08КГ
				МАТЕРИАЛЫ		
				БЕТОН ЛЕГКИЙ М300		1.45М3
				1.041.1-2.6 3.0.00.0-10 ПРС 68.15-8АТ-УТ		
				СБОРОЧНЫЕ ЕДИНИЦЫ		
А4	1		1.041.1-2.6 0.3.00.0-02	КАРКАС ПРОСТРАНСТВ. КП11	2	

ФОРМАТ	ЗОНА	ПОЗ	ОБОЗНАЧЕНИЕ	НАИМЕНОВАНИЕ	КОЛ	ПРИМЕЧАНИЕ
А4	2		1.041.1-2.6 0.0.12.0-01	СЕТКА С13	1	
				ДЕТАЛИ		
ВЧ	8		12.025.6850	СТ.НАПР.ГОСТ 10884-81 Ф12 АТ-У L=6850	8	6.08КГ
				МАТЕРИАЛЫ		
				БЕТОН ТЯЖЕЛЫЙ М300		1.45М3
				1.041.1-2.6 3.0.00.0-11 ПРС 68.15-8АТ-УП		
				СБОРОЧНЫЕ ЕДИНИЦЫ		
А4	1		1.041.1-2.6 0.3.00.0-02	КАРКАС ПРОСТРАНСТВ. КП11	2	
А4	2		1.041.1-2.6 0.0.12.0-01	СЕТКА С13	1	
				ДЕТАЛИ		
ВЧ	8		10.025.6850	СТ.НАПР.ГОСТ 10884-81 Ф10 АТ-У L=6850	10	4.23КГ
				МАТЕРИАЛЫ		
				БЕТОН ЛЕГКИЙ М300		1.45М3
				1.041.1-2.6 3.0.00.0-12 ПРС 68.15-10А-IУТ		
				СБОРОЧНЫЕ ЕДИНИЦЫ		
А4	1		1.041.1-2.6 0.3.00.0-03	КАРКАС ПРОСТРАНСТВ. КП12	2	
А4	2		1.041.1-2.6 0.0.12.0-02	СЕТКА С14	1	
				ДЕТАЛИ		
ВЧ	8		18.014.6850	СТ.НАПР.ГОСТ 5781-82 Ф18 А-IУ L=6850	6	13.7КГ
				МАТЕРИАЛЫ		
				БЕТОН ТЯЖЕЛЫЙ М300		1.45М3
				1.041.1-2.6 3.0.00.0-13 ПРС 68.15-10А-IУП		
				СБОРОЧНЫЕ ЕДИНИЦЫ		

ЭПВЦ Киев ЗНИИЭП | ОПЕРАТОР ТЛП КОРТ | Ситник

ВЗАМ ИНВ № | ПОДПИСЬ И ДАТА | ИНВ №ПОДЛ

1.041.1-2.6 3.0.00.0 | ЛИСТ 5

ФОРМАТ А4

ФОРМАТ	ЗОНА	ПОЗ	ОБОЗНАЧЕНИЕ	НАИМЕНОВАНИЕ	КОЛ	ПРИМЕЧАНИЕ
А4	1		1.041.1-2.6 0.3.00.0-02	КАРКАС ПРОСТРАНСТВ. КП11	2	
А4	2		1.041.1-2.6 0.0.12.0-02	СЕТКА С14	1	
				ДЕТАЛИ		
ВЧ	8		14.014.6850	СТ.НАПР.ГОСТ 5781-82 Ф14 А-IУ L=6850	10	8.27КГ
				МАТЕРИАЛЫ		
				БЕТОН ЛЕГКИЙ М300		1.45М3
				1.041.1-2.6 3.0.00.0-14 ПРС 68.15-10АТ-УТ		
				СБОРОЧНЫЕ ЕДИНИЦЫ		
А4	1		1.041.1-2.6 0.3.00.0-03	КАРКАС ПРОСТРАНСТВ. КП12	2	
А4	2		1.041.1-2.6 0.0.12.0-02	СЕТКА С14	1	
				ДЕТАЛИ		
ВЧ	8		12.025.6850	СТ.НАПР.ГОСТ 10884-81 Ф12 АТ-У L=6850	10	6.08КГ
				МАТЕРИАЛЫ		
				БЕТОН ТЯЖЕЛЫЙ М300		1.45М3
				1.041.1-2.6 3.0.00.0-15 ПРС 68.15-10АТ-УП		
				СБОРОЧНЫЕ ЕДИНИЦЫ		
А4	1		1.041.1-2.6 0.3.00.0-03	КАРКАС ПРОСТРАНСТВ. КП12	2	
А4	2		1.041.1-2.6 0.0.12.0-02	СЕТКА С14	1	
				ДЕТАЛИ		
ВЧ	8		12.025.6850	СТ.НАПР.ГОСТ 10884-81 Ф12 АТ-У L=6850	10	6.08КГ
				МАТЕРИАЛЫ		
				БЕТОН ЛЕГКИЙ М300		1.45М3
				1.041.1-2.6 3.0.00.0-16 ПРС 68.15-12.5А-IУТ		

ЭПВЦ Киев ЗНИИЭП | ОПЕРАТОР ТЛП КОРТ | Ситник

ВЗАМ ИНВ № | ПОДПИСЬ И ДАТА | ИНВ №ПОДЛ

1.041.1-2.6 3.0.00.0 | ЛИСТ 6

ФОРМАТ А4

ФОРМАТ	ЗОНА	ПОЗ	ОБОЗНАЧЕНИЕ	НАИМЕНОВАНИЕ	КОЛ	ПРИМЕЧАНИЕ
				СБОРОЧНЫЕ ЕДИНИЦЫ		
А4		1	1.041.1-2.6 0.3.00.0-05	КАРКАС ПРОСТРАНСТВ. КП14	2	
А4		2	1.041.1-2.6 0.0.12.0-03	СЕТКА С15	1	
				ДЕТАЛИ		
БЧ		8	16.014.6850	СТ.НАПР.ГОСТ 5781-82 Ф16 А-IУ L=6850	8	10.8КГ
				МАТЕРИАЛЫ		
				БЕТОН ТЯЖЕЛЫЙ М300		1.45М3
				1.041.1-2.6 3.0.00.0-17 ПРС 68.15-12.5А-IУП		
				СБОРОЧНЫЕ ЕДИНИЦЫ		
А4		1	1.041.1-2.6 0.3.00.0-03	КАРКАС ПРОСТРАНСТВ. КП12	2	
А4		2	1.041.1-2.6 0.0.12.0-03	СЕТКА С15	1	
				ДЕТАЛИ		
БЧ		8	16.014.6850	СТ.НАПР.ГОСТ 5781-82 Ф16 А-IУ L=6850	10	10.8КГ
				МАТЕРИАЛЫ		
				БЕТОН ЛЕГКИЙ М300		1.45М3
				1.041.1-2.6 3.0.00.0-18 ПРС 68.15-12.5АТ-УТ		
				СБОРОЧНЫЕ ЕДИНИЦЫ		
А4		1	1.041.1-2.6 0.3.00.0-04	КАРКАС ПРОСТРАНСТВ. КП13	2	
А4		2	1.041.1-2.6 0.0.12.0-03	СЕТКА С15	1	
				ДЕТАЛИ		
БЧ		8	14.025.6850	СТ.НАПР.ГОСТ 10884-81 Ф14 АТ-У L=6850	8	8.27КГ
				МАТЕРИАЛЫ		
				БЕТОН ТЯЖЕЛЫЙ М300		1.45М3

ФОРМАТ	ЗОНА	ПОЗ	ОБОЗНАЧЕНИЕ	НАИМЕНОВАНИЕ	КОЛ	ПРИМЕЧАНИЕ
				1.041.1-2.6 3.0.00.0-19 ПРС 68.15-12.5АТ-УП		
				СБОРОЧНЫЕ ЕДИНИЦЫ		
А4		1	1.041.1-2.6 0.3.00.0-04	КАРКАС ПРОСТРАНСТВ. КП13	2	
А4		2	1.041.1-2.6 0.0.12.0-03	СЕТКА С15	1	
				ДЕТАЛИ		
БЧ		8	14.025.6850	СТ.НАПР.ГОСТ 10884-81 Ф14 АТ-У L=6850	8	8.27КГ
				МАТЕРИАЛЫ		
				БЕТОН ЛЕГКИЙ М300		1.45М3

ЭПВЦ Киев ЗНИИЭП

ОПЕРАТОР ТЛП КОРТ

СИТНИК

ВЗАМ.ИНВ.№

ПОДПИСЬ И ДАТА

ИНВ.№ПОДЛ.

Рис. 1

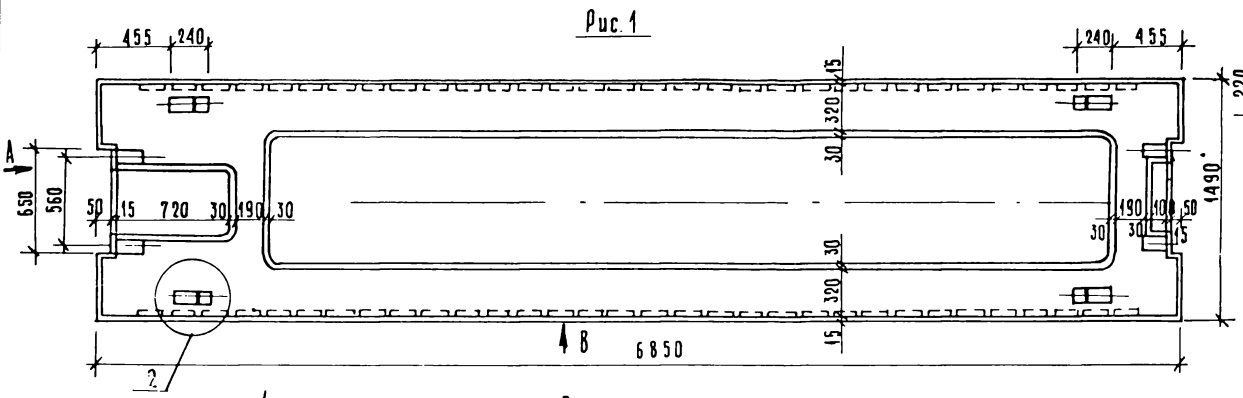

Вид А

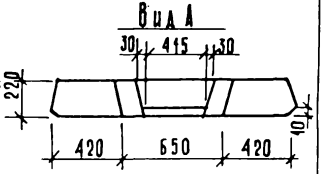

1-1

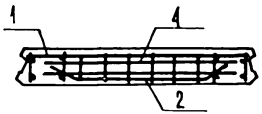

2-2

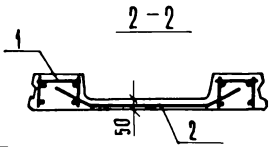

Рис. 2

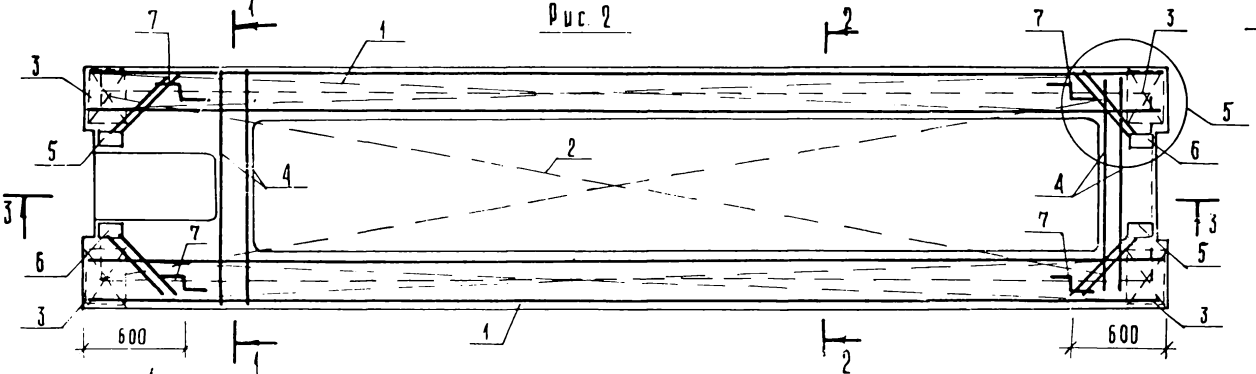

Вид В

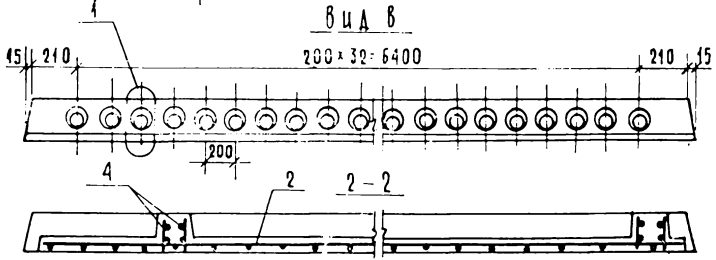

Расположение предварительно напряженных стержней дано на листе 2. Узлы см. документ 0.0.00.0Ул.1, 3.

Нач.отд.	Вольянский		
Н.контр.	Хорошилова		
Гл.конст.	Шац		
Гип	Коновалова		
Разраб.	Николаева		
Проверил	Егоров		
Исполнил	Беляева		

1.041.1-2.6 3.00.0 СБ

Плита сантехническая ПРС 68-15 Сборочный чертеж

Стадия	Масса	Масштаб
Р	см. табл.	
Лист 1	Листов 2	

ЦНИИЭП торгово-бытовых зданий и туристских комплексов

Инв. № подл. | Подпись и дата | Взам. инв. №

Рис. 3

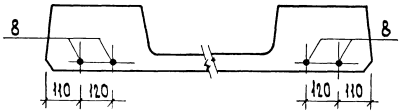

Рис. 4

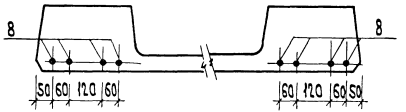

Рис. 5

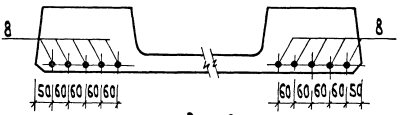

Рис. 6

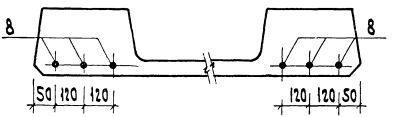

Обозначение	Наименование	Рис.	Масса,т
1.041.1-2.63.0.00.0	ПРС 68.15-4АIVТ	1,2,3	3,71
-01	ПРС 68.15-4АIVП	1,2,3	2,84
-02	ПРС 68.15-4АтVТ	1,2,3	3,71
-03	ПРС 68.15-4АтVП	1,2,3	2,84
-04	ПРС 68.15-6АIVТ	1,2,4	3,71
-05	ПРС 68.15-6АIVП	1,2,5	2,84
-06	ПРС 68.15-6АтVТ	1,2,6	3,71
-07	ПРС 68.15-6АтVП	1,2,4	2,84
-08	ПРС 68.15-8АIVТ	1,2,5	3,71
-09	ПРС 68.15-8АIVП	1,2,5	2,84
-10	ПРС 68.15-8АтVТ	1,2,4	3,71
-11	ПРС 68.15-8АтVП	1,2,5	2,84
-12	ПРС68.15-10АIVТ	1,2,6	3,71
-13	ПРС 68.15-10АIVП	1,2,5	2,84
-14	ПРС68.15-10АтVТ	1,2,5	3,71
-15	ПРС68.15-10АтVП	1,2,5	2,84
-16	ПРС 68.15-12,5АIVТ	1,2,4	3,71
-17	ПРС 68.15-12,5АIVП	1,2,5	2,84
-18	ПРС 68.15-12,5АтVТ	1,2,4	3,71
-19	ПРС68.15-12,5АтVП	1,2,4	2,84

Защитный слой бетона до предварительно напрягаемой арматуры 20мм.

ФОРМАТ	ЗОНА	ПОЗ	ОБОЗНАЧЕНИЕ	НАИМЕНОВАНИЕ	КОЛ.	ПРИМЕЧАНИЕ
				ДОКУМЕНТАЦИЯ		
А4			1.041.1-2.6 4.0.00.0СБ	СБОРОЧНЫЙ ЧЕРТЕЖ		
А3			1.041.1-2.6 0.0.00.0У	УЗЛЫ		
А3			1.041.1-2.6 0.0.00.0РС	ВЕДОМОСТЬ РАСХОДА СТАЛИ НА ЭЛЕМЕНТ, КГ		
А3			1.041.1-2.6 0.0.00.0ТО	ТЕХНИЧЕСКОЕ ОПИСАНИЕ		
				СБОРОЧНЫЕ ЕДИНИЦЫ		
А4		3	1.041.1-2.6 0.0.09.0	СЕТКА С3	4	
А4		4	1.041.1-2.6 0.0.06.0	КАРКАС ПЛОСКИЙ КР20	4	
				ИЗДЕЛИЕ ЗАКЛАДНОЕ		
А4		5	1.041.1-2.6 0.0.14.0	МН1	2	
А4		6	1.041.1-2.6 0.0.15.0	МН2	2	
				ДЕТАЛИ		
А4		7	1.041.1-2.6 0.0.00.1-02	ПЕТЛЯ СТРОПОВОЧНАЯ СП3	4	
			ПЕРЕМЕННЫЕ ДАННЫЕ	ДЛЯ ИСПОЛНЕНИЙ:		
				1.041.1-2.6 4.0.00.0 ПРС 86.15-4А-IУТ		
				СБОРОЧНЫЕ ЕДИНИЦЫ		
А4		1	1.041.1-2.6 0.4.00.0-02	КАРКАС ПРОСТРАНСТВ. КП17	2	
А4		2	1.041.1-2.6 0.0.13.0	СЕТКА С16	1	
				ДЕТАЛИ		
БЧ		8	12.014.8650	СТ.НАПР.ГОСТ 5781-82 Ф12 А-IУ L=8650	10	7.68КГ
				МАТЕРИАЛЫ		
				БЕТОН ТЯЖЕЛЫЙ М300		1.81М3
				1.041.1-2.6 4.0.00.0-01 ПРС 86.15-4А-IУП		
				СБОРОЧНЫЕ ЕДИНИЦЫ		

НАЧ ОТД	ВОЛЫНСКИЙ	
Н КОНТР	ЕГОРОВ	
ГЛ КОНСТР	ШАЦ	
ГИП	КОНОВАЛОВА	
РАЗРАБ	НИКОЛАЕВА	
ПРОВЕРИЛ	ХОРОШИЛОВА	
ИСПОЛНИЛ	БЕРЛОВА	

1.041.1-2.6 4.0.00.0

ПЛИТА САНТЕХНИЧЕСКАЯ

ПРС 86.15-

СТАДИЯ	ЛИСТ	ЛИСТОВ
Р	1	4

ЦНИИЭП торгово-бытовых зданий и туристских комплексов

ФОРМАТ А4

ЭПВЦ Киев ЗНИИЭП — ОПЕРАТОР ТЛП КОРТ — СИТНИК

ВЗАМ ИНВ № — ПОДПИСЬ И ДАТА — ИНВ № ПОДЛ

ФОРМАТ	ЗОНА	ПОЗ	ОБОЗНАЧЕНИЕ	НАИМЕНОВАНИЕ	КОЛ	ПРИМЕЧАНИЕ
				КАРКАС ПРОСТРАНСТВ.		
А4		1	1.041.1-2.6 0.4.00.0	КП15	2	
А4		2	1.041.1-2.6 0.0.13.0	СЕТКА С16	1	
				ДЕТАЛИ		
БЧ		8	18.014.8650	СТ.НАПР.ГОСТ 5781-82 Ф18 А-IУ L=8650	6	17.3КГ
				МАТЕРИАЛЫ		
				БЕТОН ЛЕГКИЙ М300		1.81М3
				1.041.1-2.6 4.0.00.0-02 ПРС 86.15-4АТ-УТ		
				СБОРОЧНЫЕ ЕДИНИЦЫ		
А4		1	1.041.1-2.6 0.4.00.0-01	КАРКАС ПРОСТРАНСТВ. КП16	2	
А4		2	1.041.1-2.6 0.0.13.0	СЕТКА С16	1	
				ДЕТАЛИ		
БЧ		8	18.025.8650	СТ.НАПР.ГОСТ 10884-81 Ф18 АТ-У L=8650	4	17.3КГ
				МАТЕРИАЛЫ		
				БЕТОН ТЯЖЕЛЫЙ М300		1.81М3
				1.041.1-2.6 4.0.00.0-03 ПРС 86.15-4АТ-УП		
				СБОРОЧНЫЕ ЕДИНИЦЫ		
А4		1	1.041.1-2.6 0.4.00.0-01	КАРКАС ПРОСТРАНСТВ. КП16	2	
А4		2	1.041.1-2.6 0.0.13.0	СЕТКА С16	1	
				ДЕТАЛИ		
БЧ		8	18.025.8650	СТ.НАПР.ГОСТ 10884-81 Ф18 АТ-У L=8650	4	17.3КГ
				МАТЕРИАЛЫ		
				БЕТОН ЛЕГКИЙ М300		1.81М3
				1.041.1-2.6 4.0.00.0-04 ПРС 86.15-6А-IУТ		

1.041.1-2.6 4.0.00.0

ЛИСТ 2

ЭПВЦ Киев ЗНИИЭП — ОПЕРАТОР ТЛП КОРТ — СИТНИК

ВЗАМ ИНВ № — ПОДПИСЬ И ДАТА — ИНВ № ПОДЛ

ФОРМАТ	ЗОНА	ПОЗ	ОБОЗНАЧЕНИЕ	НАИМЕНОВАНИЕ	КОЛ	ПРИМЕЧАНИЕ
				СБОРОЧНЫЕ ЕДИНИЦЫ		
А4		1	1.041.1-2.6 0.4.00.0-01	КАРКАС ПРОСТРАНСТВ. КП16	2	
А4		2	1.041.1-2.6 0.0.13.0	СЕТКА С16	1	
				ДЕТАЛИ		
БЧ		8	18.014.8650	СТ.НАПР.ГОСТ 5781-82 Ф18 А-IУ L=8650	8	17.3КГ
				МАТЕРИАЛЫ		
				БЕТОН ТЯЖЕЛЫЙ М400		1.81М3
				1.041.1-2.6 4.0.00.0-05 ПРС 86.15-6А-IУП		
				СБОРОЧНЫЕ ЕДИНИЦЫ		
А4		1	1.041.1-2.6 0.4.00.0-02	КАРКАС ПРОСТРАНСТВ. КП17	2	
А4		2	1.041.1-2.6 0.0.13.0	СЕТКА С16	1	
				ДЕТАЛИ		
БЧ		8	18.014.8650	СТ.НАПР.ГОСТ 5781-82 Ф18 А-IУ L=8650	10	17.3КГ
				МАТЕРИАЛЫ		
				БЕТОН ЛЕГКИЙ М400		1.81М3
				1.041.1-2.6 4.0.00.0-06 ПРС 86.15-6АТ-УТ		
				СБОРОЧНЫЕ ЕДИНИЦЫ		
А4		1	1.041.1-2.6 0.4.00.0-02	КАРКАС ПРОСТРАНСТВ. КП17	2	
А4		2	1.041.1-2.6 0.0.13.0	СЕТКА С16	1	
				ДЕТАЛИ		
БЧ		8	18.025.8650	СТ.НАПР.ГОСТ 10884-81 Ф18 АТ-У L=8650	6	17.3КГ
				МАТЕРИАЛЫ		
				БЕТОН ТЯЖЕЛЫЙ М400		1.81М3

Киев ЗНИИЭП IIIII КОРТ

	1.041.1-2.6 4.0.00.0	ЛИСТ 3

ФОРМАТ А4

ФОРМАТ	ЗОНА	ПОЗ	ОБОЗНАЧЕНИЕ	НАИМЕНОВАНИЕ	КОЛ	ПРИМЕЧАНИЕ
				1.041.1-2.6 4.0.00.0-07 ПРС 86.15-6АТ-УП		
				СБОРОЧНЫЕ ЕДИНИЦЫ		
А4		1	1.041.1-2.6 0.4.00.0-02	КАРКАС ПРОСТРАНСТВ. КП17	2	
А4		2	1.041.1-2.6 0.0.13.0	СЕТКА С16	1	
				ДЕТАЛИ		
БЧ		8	18.025.8650	СТ.НАПР.ГОСТ 10884-81 Ф18 АТ-У L=8650	6	17.3КГ
				МАТЕРИАЛЫ		
				БЕТОН ЛЕГКИЙ М400		1.81М3
				1.041.1-2.6 4.0.00.0-08 ПРС 86.15-8А-IУТ		
				СБОРОЧНЫЕ ЕДИНИЦЫ		
А4		1	1.041.1-2.6 0.4.00.0-03	КАРКАС ПРОСТРАНСТВ. КП18	2	
А4		2	1.041.1-2.6 0.0.13.0-01	СЕТКА С17	1	
				ДЕТАЛИ		
БЧ		8	20.014.8650	СТ.НАПР.ГОСТ 5781-82 Ф20 А-IУ L=8650	10	21.3КГ
				МАТЕРИАЛЫ		
				БЕТОН ТЯЖЕЛЫЙ М400		1.81М3
				1.041.1-2.6 4.0.00.0-09 ПРС 86.15-8АТ-УТ		
				СБОРОЧНЫЕ ЕДИНИЦЫ		
А4		1	1.041.1-2.6 0.4.00.0-03	КАРКАС ПРОСТРАНСТВ. КП18	2	
А4		2	1.041.1-2.6 0.0.13.0-01	СЕТКА С17	1	
				ДЕТАЛИ		
БЧ		8	20.025.8650	СТ.НАПР.ГОСТ 10884-81 Ф20 АТ-У L=8650	10	21.3КГ
				МАТЕРИАЛЫ		
				БЕТОН ТЯЖЕЛЫЙ М400		1.81М3

ЭПВЦ Киев ЗНИИЭП ОПЕРАТОР ТЛП КОРТ

ВЗАМ.ИНВ.№ | ПОДПИСЬ И ДАТА | ИНВ.№ ПОДЛ.

	1.041.1-2.6 4.0.00.0	ЛИСТ 4

20005 30

ФОРМАТ А4

Рис. 1

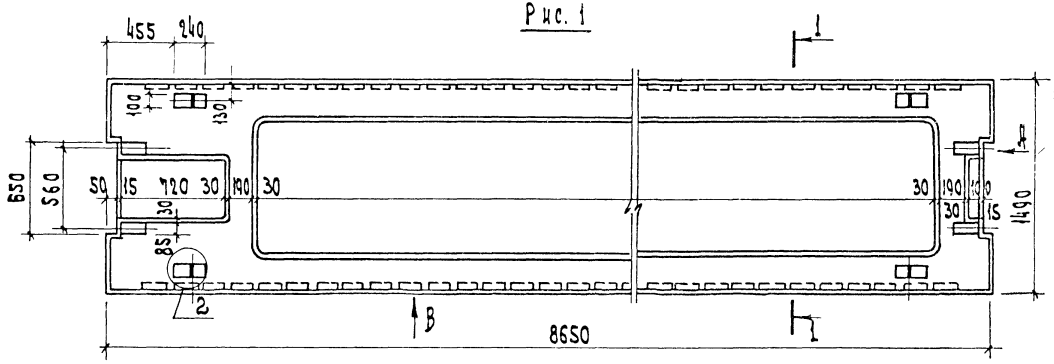

Вид А

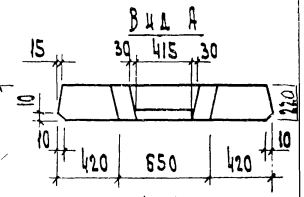

1 - 1

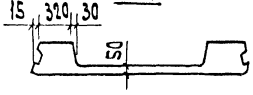

Рис. 2

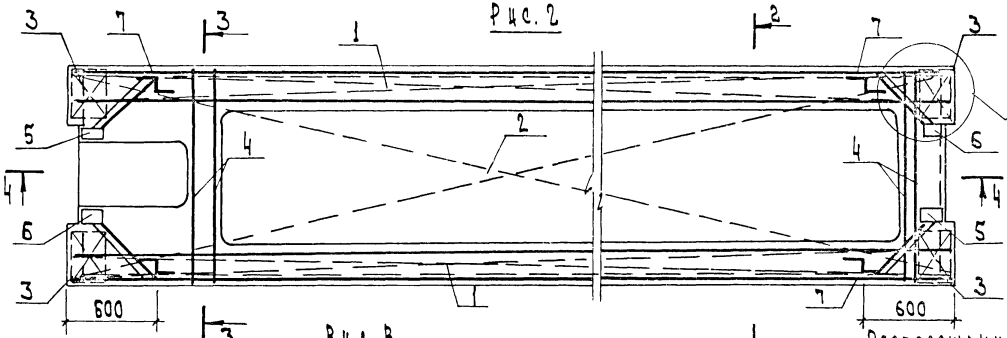

2 - 2

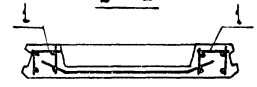

3 - 3

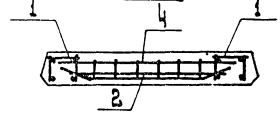

Вид В

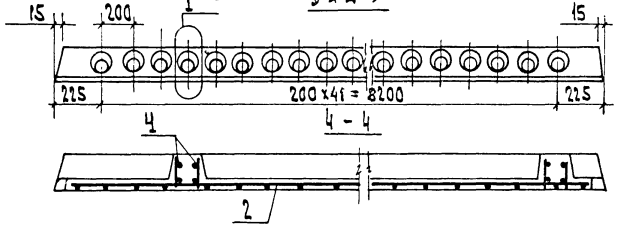

Расположение предварительно напрягаемых стержней дано на листе 2.
Узлы см. документ 0.0.00.0УЛ.1,3

Нач.отд.	Болынский		
Н.конст.	Хорошилова		
Гл.конст.	Шац		
ГИП	Коноваленко		
Разраб.	Николаева		
Провер.	Егоров		
Испол.	Берлова		

1.041.1-2.64.00.00СБ

Плита сантехническая ПРС 86.15 Сборочный чертеж

Стадия	Масса	Масшт.
Р	см. табл.	
Лист 1	Листов 2	

ЦНИИЭП торгово-бытовых зданий туристских комплексов

Инв.№ подл. | Подп. и дата | Взам.инв.№

Рис.3

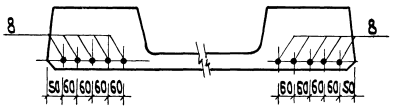

Рис.4

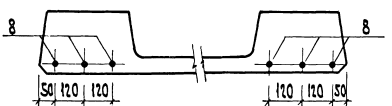

Рис.5

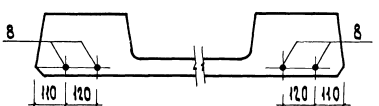

Рис.6

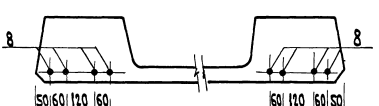

Обозначение	Наименование	Рис.	Масса,т
1.041.1-2.64.0.00.0	ПРС 86.15-4АIVт	1,2,3	4,62
-01	ПРС 86.15-4АIVп	1,2,4	3.50
-02	ПРС 86.15-4АтVт	1,2,5	4,62
-03	ПРС 86.15-4АтVп	1,2,5	3,50
-04	ПРС 86.15-6АIVт	1,2,6	4,62
-05	ПРС 86.15-6АIVп	1,2,3	3.50
-06	ПРС 86.15-6АтVт	1,2,4	4,62
-07	ПРС 86.15-6АтVп	1,2,4	3.50
-08	ПРС 86.15-8АIVт	1,2,3	4,62
-09	ПРС 86.15-8АтVт	1,2,3	4,62

Защитный слой бетона до низа напрягаемой арматуры 20 мм

Рис. 1

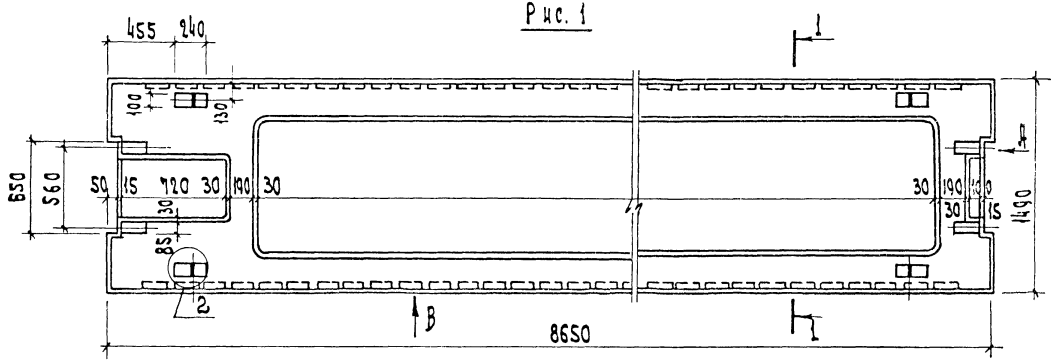

Вид А

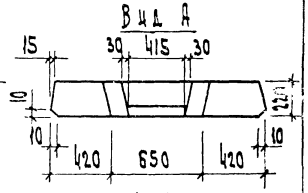

1 - 1

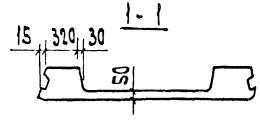

Рис. 2

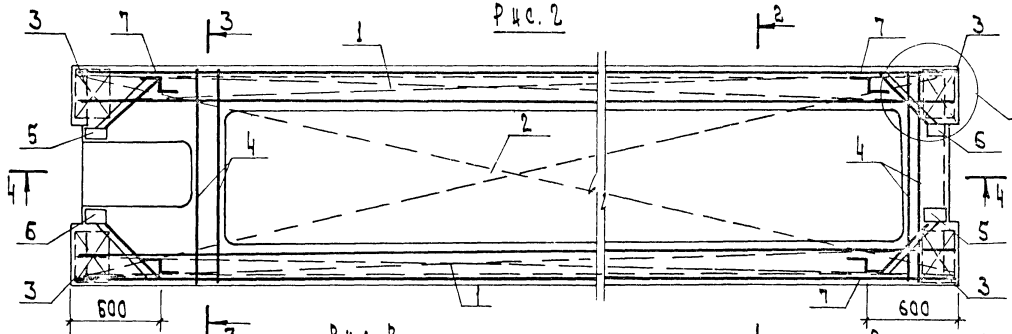

2 - 2

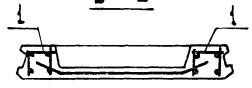

3 - 3

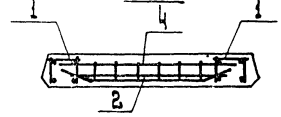

Вид В

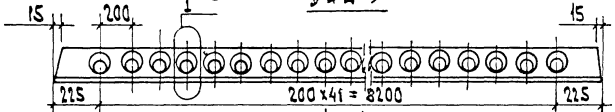

4 - 4

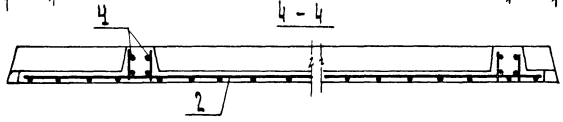

Расположение предварительно напрягаемых стержней дано на листе 2.
Узлы см. документ 0.0.00.0УЛ.1,3

Нач.отд	Волынский	
Н.контр.	Хорошилова	
Гл.констр	Шац	
ГИП	Коновалова	
Разраб.	Николаева	
Провер.	Егоров	
Испол.	Берлова	

1.041.1-2.6 4.0.00.0СБ

Плита санитехническая ПРС 86.15 Сборочный чертеж

Стадия	Масса	Масштаб
Р	см. табл.	
Лист 1	Листов 2	

ЦНИИЭП торгово-бытовых зданий и туристских комплексов

Инв.№ подл. | Подп. и дата | Взам. инв.№

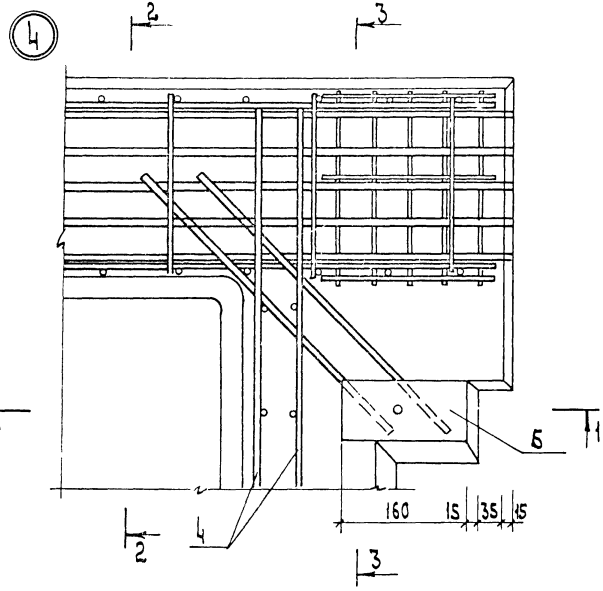

7 — 7

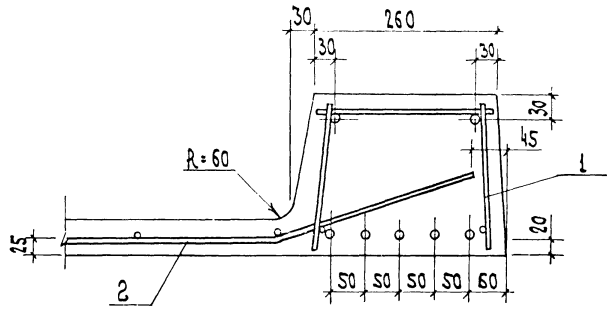

8 — 8

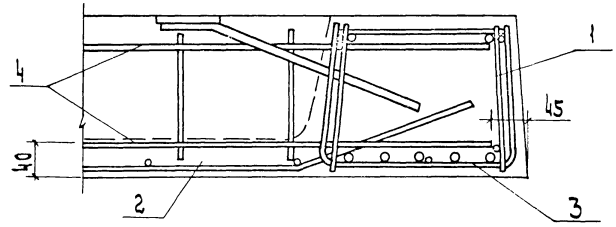

6 — 6

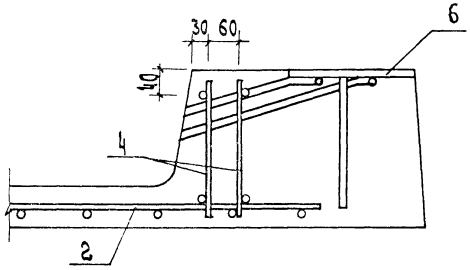

В узле „4" на плане сетка полки условно не показано.

1.041.1-2.6 0.0.00.0У	Лист 2

20005 34

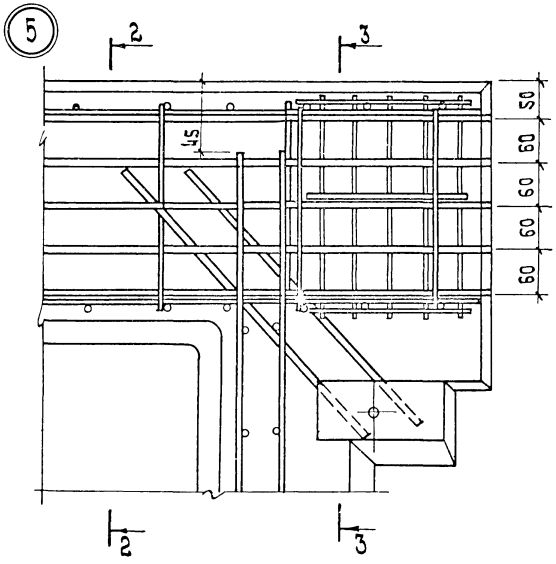

9 - 9

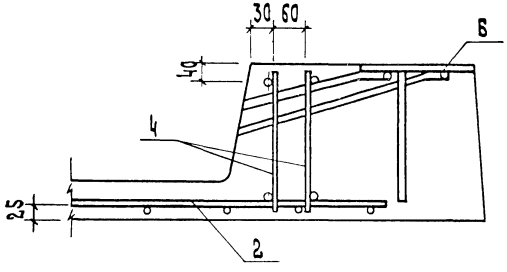

10 — 10

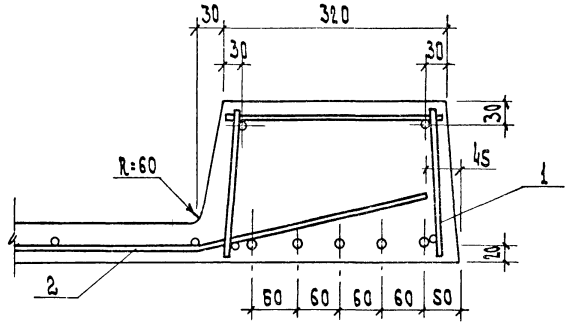

11 — 11

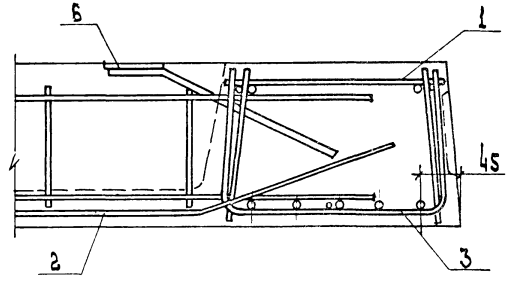

В узле „5" на плане сетка полки условно не показана

1.041.1-2.6 0.0.00.0У		Лист 3

Инв. N подл. | Подп. и дата | Взам. инв. N

ФОРМА	ЗОНА	ПОЗ	ОБОЗНАЧЕНИЕ	НАИМЕНОВАНИЕ	КОЛ	ПРИМЕЧАНИЕ
				ДОКУМЕНТАЦИЯ		
А4			1.041.1-2.6 0.1.00.0СБ	СБОРОЧНЫЙ ЧЕРТЕЖ		
А3			1.041.1-2.6 0.ТО	ТЕХНИЧЕСКОЕ ОПИСАНИЕ		
				ДЕТАЛИ		
БЧ		2	4.041.300	СТ.ОТД.ГОСТ 6727-80 Ф4 ВР-I L=300	22	0.03КГ
			ПЕРЕМЕННЫЕ ДАННЫЕ	ДЛЯ ИСПОЛНЕНИЙ:		
				1.041.1-2.6 0.1.00.0 КП1		
				СБОРОЧНЫЕ ЕДИНИЦЫ		
А4		1	1.041.1-2.6 0.0.01.0	КАРКАС ПЛОСКИЙ КР1	2	3.03КГ
				1.041.1-2.6 0.1.00.0-01 КП2		
				СБОРОЧНЫЕ ЕДИНИЦЫ		
А4		1	1.041.1-2.6 0.0.01.0-01	КАРКАС ПЛОСКИЙ КР2	2	3.61КГ
				1.041.1-2.6 0.1.00.0-02 КП3		
				СБОРОЧНЫЕ ЕДИНИЦЫ		
А4		1	1.041.1-2.6 0.0.01.0-02	КАРКАС ПЛОСКИЙ КР3	2	3.82КГ
				1.041.1-2.6 0.1.00.0-03 КП4		
				СБОРОЧНЫЕ ЕДИНИЦЫ		
А4		1	1.041.1-2.6 0.0.01.0-03	КАРКАС ПЛОСКИЙ КР4	2	4.52КГ

НАЧОТД	Волынский	
НКОНТР	Луговая	
ГЛКОНСТР	Шац	
ГИП	Коновалова	
РАЗРАБ	Николаева	
ПРОВЕРИЛ	Егоров	
ИСПОЛНИЛ	Беляева	

1.041.1-2.6 0.1.00.0

КАРКАС ПРОСТРАНСТВЕННЫЙ КП (КП1, КП2, КП3, КП4)

СТАДИЯ	ЛИСТ	ЛИСТОВ
Р		1

ЦНИИЭП торгово-бытовых зданий и туристских комплексов

ФОРМАТ А4

ОПЕРАТОР ТАП КОРТ

ЭПВЦ КИЕВЗНИИЭП

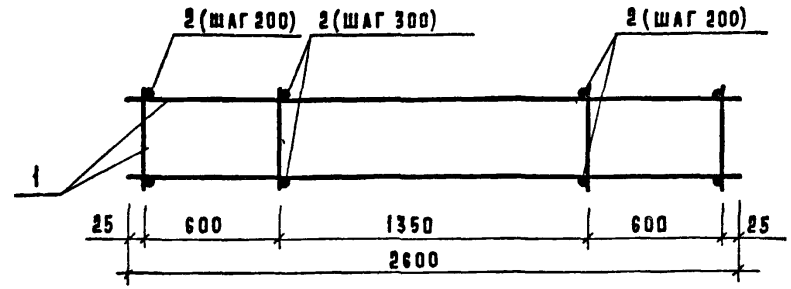

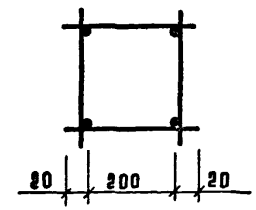

ОБОЗНАЧЕНИЕ	МАРКА	МАССА, КГ
1.041.1-2.6 0 1 00 0	КП1	6,65
-01	КП2	7,81
-02	КП3	8,23
-03	КП4	9,64

ВЗАМ ИНВ.№

ПОДП. И ДАТА

ИНВ.№ ПОДЛ.

Нач отд	Волынский	
Н контр	Луговая	
Гл констр	Шац	
ГИП	Коновалова	
Разраб	Егоров	
Провер	Николаева	
Испол	Беляева	

1.041.1-2.6 0.1.00.0СБ

КАРКАС ПРОСТРАНСТВЕННЫЙ КП (КП1, КП2, КП3, КП4) СБОРОЧНЫЙ ЧЕРТЕЖ

СТАДИЯ	МАССА	МАСШТАБ
Р	см таба	
ЛИСТ	ЛИСТОВ 1	

ЦНИИЭП торгово-бытовых зданий и туристских комплексов

ФОРМАТ	ЗОНА	ПОЗ	ОБОЗНАЧЕНИЕ	НАИМЕНОВАНИЕ	КОЛ.	ПРИМЕЧАНИЕ
				ДОКУМЕНТАЦИЯ		
А4			1.041.1-2.6 0.2.00.0СБ	СБОРОЧНЫЙ ЧЕРТЕЖ		
А3			1.041.1-2.6 0.ТО	ТЕХНИЧЕСКОЕ ОПИСАНИЕ		
				ДЕТАЛИ		
БЧ		2	4.041.300	СТ.ОТД.ГОСТ 6727-80 Ф4 ВР-I L=300	23	0.03КГ
			ПЕРЕМЕННЫЕ ДАННЫЕ	ДЛЯ ИСПОЛНЕНИЙ:		
				1.041.1-2.6 0.2.00.0 КП5		
				СБОРОЧНЫЕ ЕДИНИЦЫ		
А4		1	1.041.1-2.6 0.0.03.0	КАРКАС ПЛОСКИЙ КР6	2	5.09 КГ
				1.041.1-2.6 0.2.00.0-01 КП6		
				СБОРОЧНЫЕ ЕДИНИЦЫ		
А4		1	1.041.1-2.6 0.0.03.0-01	КАРКАС ПЛОСКИЙ КР7	2	5.54 КГ
				1.041.1-2.6 0.2.00.0-02 КП7		
				СБОРОЧНЫЕ ЕДИНИЦЫ		
А4		1	1.041.1-2.6 0.0.03.0-02	КАРКАС ПЛОСКИЙ КР8	2	10.28 КГ
				1.041.1-2.6 0.2.00.0-03 КП8		
				СБОРОЧНЫЕ ЕДИНИЦЫ		
А4		1	1.041.1-2.6 0.0.03.0-03	КАРКАС ПЛОСКИЙ КР9	2	12.36КГ

НАЧ.ОТД	Волынский		1.041.1-2.6 0.2.00.0
Н.КОНТР	Хорошилова		
ГЛ.КОНСТР	Шац		
ГИП	Коновалова		КАРКАС ПРОСТРАНСТВЕННЫЙ КП (КП5, КП6, КП7, КП8)
РАЗРАБ	Николаева		СТАДИЯ: Р; ЛИСТ: ; ЛИСТОВ: 1
ПРОВЕРИЛ	Егоров		ЦНИИЭП торгово-бытовых зданий и туристских комплексов
ИСПОЛНИЛ	Берлова		

ФОРМАТ А4

ЭПВЦ КиевЗНИИЭП | ОПЕРАТОР ТЛП КОРТ | ВЗАМ. ИНВ № | ПОДПИСЬ И ДАТА | ИНВ № ПОДЛ.

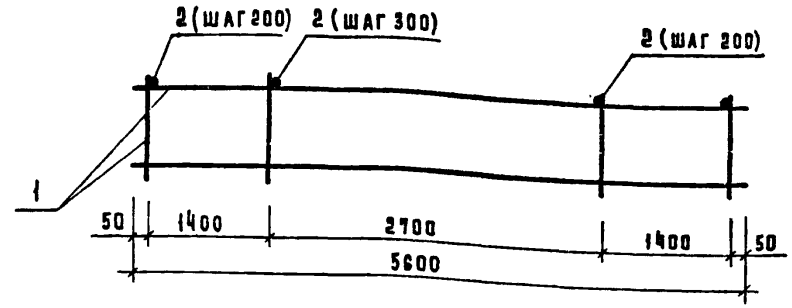

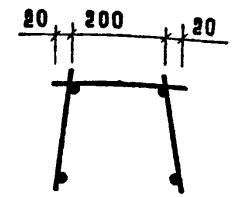

ОБОЗНАЧЕНИЕ	МАРКА	МАССА, КГ
1.041.1-2.6 0.2.00.0	КП 5	10,88
-01	КП 6	11,70
-02	КП 7	21,18
-03	КП 8	25,32

ЭПВЦ КиевЗНИИЭП | ОПЕРАТОР ТАП КОРТ | ВЗАМ. ИНВ. № | ПОДП. И ДАТА | ИНВ. № ПОДЛ.

Нач.отд.	Волынский		1.041.1-2.6 0.2.00.0СБ
Н.контр.	Луговая		
Гл.констр.	Шац		КАРКАС ПРОСТРАНСТВЕННЫЙ КП (КП5, КП6, КП7, КП8) СБОРОЧНЫЙ ЧЕРТЕЖ
ГИП	Коновалова		СТАДИЯ: Р; МАССА: СМ ТАБЛ.; МАСШТАБ:
Разраб.	Николаева		ЛИСТ: ; ЛИСТОВ: 1
Провер.	Егоров		ЦНИИЭП торгово-бытовых зданий и туристских комплексов
Исполн.	Берлова		

20005 37

ФОРМАТ	ЗОНА	ПОЗ	ОБОЗНАЧЕНИЕ	НАИМЕНОВАНИЕ	КОЛ.	ПРИМЕЧАНИЕ
				ДОКУМЕНТАЦИЯ		
А4			1.041.1-2.6 0.3.00.0СБ	СБОРОЧНЫЙ ЧЕРТЕЖ		
А3			1.041.1-2.6 0.ТО	ТЕХНИЧЕСКОЕ ОПИСАНИЕ		
			ПЕРЕМЕННЫЕ ДАННЫЕ	ДЛЯ ИСПОЛНЕНИЙ:		
				1.041.1-2.6 0.3.00.0 КП9		
				СБОРОЧНЫЕ ЕДИНИЦЫ		
А4	1		1.041.1-2.6 0.0.04.0	КАРКАС ПЛОСКИЙ КР10	2	6.17КГ
				ДЕТАЛИ		
БЧ	2		5.041.300	СТ.ОТД.ГОСТ 6727-80 Ф5 ВР-I L=300	28	0.04КГ
				1.041.1-2.6 0.3.00.0-01 КП10		
				СБОРОЧНЫЕ ЕДИНИЦЫ		
А4	1		1.041.1-2.6 0.0.04.0-01	КАРКАС ПЛОСКИЙ КР11	2	6.72КГ
				ДЕТАЛИ		
БЧ	2		5.041.300	СТ.ОТД.ГОСТ 6727-80 Ф5 ВР-I L=300	28	0.04КГ
				1.041.1-2.6 0.3.00.0-02 КП11		
				СБОРОЧНЫЕ ЕДИНИЦЫ		
А4	1		1.041.1-2.6 0.0.04.0-02	КАРКАС ПЛОСКИЙ КР12	2	12.48КГ
				ДЕТАЛИ		
БЧ	2		5.041.300	СТ.ОТД.ГОСТ 6727-80 Ф5 ВР-I L=300	28	0.04КГ

ЭПВЦ КиевЗНИИЭП | ОПЕРАТОР ТЛП КОРТ | Сытник

ВЗАМ. ИНВ № | ПОДПИСЬ И ДАТА | ИНВ № ПОДЛ

НАЧ ОТД	Волынский	
Н КОНТР	Луговая	
ГЛ. КОНСТР	ЩАЦ	
ГИП	Коновалова	
РАЗРАБ	Николаева	
ПРОВЕРИЛ	Егоров	
ИСПОЛНИЛ	Берлова	

1.041.1-2.6 0.3.00.0

КАРКАС ПРОСТРАНСТВЕННЫЙ КП (КП9, КП10, КП11, КП12, КП13, КП14, КП15)

СТАДИЯ	ЛИСТ	ЛИСТОВ
Р	1	2

ЦНИИЭП торгово-бытовых зданий и туристских комплексов

ФОРМАТ А4

ФОРМАТ	ЗОНА	ПОЗ	ОБОЗНАЧЕНИЕ	НАИМЕНОВАНИЕ	КОЛ	ПРИМЕЧАНИЕ
				1.041.1-2.6 0.3.00.0-03 КП12		
				СБОРОЧНЫЕ ЕДИНИЦЫ		
А4	1		1.041.1-2.6 0.0.04.0-03	КАРКАС ПЛОСКИЙ КР13	2	15.00 КГ
				ДЕТАЛИ		
БЧ	2		5.041.300	СТ.ОТД.ГОСТ 6727-80 Ф5 ВР-I L=300	28	0.04КГ
				1.041.1-2.6 0.3.00.0-04 КП13		
				СБОРОЧНЫЕ ЕДИНИЦЫ		
А4	1		1.041.1-2.6 0.0.04.0-04	КАРКАС ПЛОСКИЙ КР14	2	19.4КГ
				ДЕТАЛИ		
БЧ	2		5.041.300	СТ.ОТД.ГОСТ 6727-80 Ф5 ВР-I L=300	28	0.04КГ
				1.041.1-2.6 0.3.00.0-05 КП14		
				СБОРОЧНЫЕ ЕДИНИЦЫ		
А4	1		1.041.1-2.6 0.0.04.0-05	КАРКАС ПЛОСКИЙ КР15	2	22.5КГ
				ДЕТАЛИ		
БЧ	2		5.041.300	СТ.ОТД.ГОСТ 6727-80 Ф5 ВР-I L=300	28	0.04КГ

ЭПВЦ КиевЗНИИЭП | ОПЕРАТОР ТЛП КОРТ | Лукашук

ВЗАМ. ИНВ № | ПОДПИСЬ И ДАТА | ИНВ № ПОДЛ

1.041.1-2.6 0.3.00.0

ЛИСТ 2

20005 38

ФОРМАТ А4

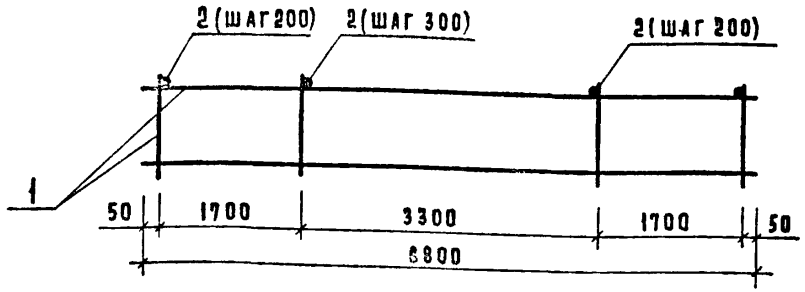

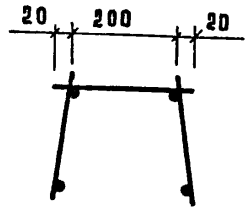

ОБОЗНАЧЕНИЕ	МАРКА	МАССА, КГ
1.041 1-2.6 0.3.00.0	КП 9	13.49
-01	КП 10	14.61
-02	КП 11	26.14
-03	КП 12	31.17
-04	КП 13	39.84
-05	КП 14	46.17

Нач отд	Волынский	
Н. контр	Луговая	
Гл конст	Шац	
ГИП	Коновалова	
Разраб.	Николаева	
Провер.	Егоров	
Исполн.	Берлова	

1.041.1-2.6 0.3.00.0 СБ

Каркас пространственный КП (КП9, КП10, КП11, КП12, КП13, КП14)
Сборочный чертеж

Стадия	Масса	Масштаб
Р	см табл.	

Лист | Листов 1

ЦНИИЭП торгово-бытовых зданий и туристских комплексов

Киев ЗНИИЭП | ТЛП КОРТ

ЭПВЦ КиевЗНИИЭП | ОПЕРАТОР ТЛП КОРТ | Сатник

Формат	Зона	Поз	Обозначение	Наименование	Кол.	Примечание
				ДОКУМЕНТАЦИЯ		
А4			1.041.1-2.6 0.4.00.0СБ	СБОРОЧНЫЙ ЧЕРТЕЖ		
А3			1.041.1-2.6 0.ТО	ТЕХНИЧЕСКОЕ ОПИСАНИЕ		
				ДЕТАЛИ		
БЧ		2	5.041.300	СТ.ОТД.ГОСТ 6727-80 Ф5 ВР-I L=300	36	0.04КГ
			ПЕРЕМЕННЫЕ ДАННЫЕ	ДЛЯ ИСПОЛНЕНИЙ:		
				1.041.1-2.6 0.4.00.0 КП15		
				СБОРОЧНЫЕ ЕДИНИЦЫ		
А4		1	1.041.1-2.6 0.0.05.0	КАРКАС ПЛОСКИЙ КР16	2	15,45кг
				1.041.1-2.6 0.4.00.0-01 КП16		
				СБОРОЧНЫЕ ЕДИНИЦЫ		
А4		1	1.041.1-2.6 0.0.05.0-01	КАРКАС ПЛОСКИЙ КР17	2	20,12кг
				1.041.1-2.6 0.4.00.0-02 КП17		
				СБОРОЧНЫЕ ЕДИНИЦЫ		
А4		1	1.041.1-2.6 0.0.05.0-02	КАРКАС ПЛОСКИЙ КР18	2	25,64кг
				1.041.1-2.6 0.4.00.0-03 КП18		
				СБОРОЧНЫЕ ЕДИНИЦЫ		
А4		1	1.041.1-2.6 0.0.05.0-03	КАРКАС ПЛОСКИЙ КР19	2	29.67кг

Нач отд	Волынский	
Н контр	Луговая	
Гл констр	Шац	
ГИП	Коновалова	
Разраб	Николаева	
Проверил	Егоров	
Исполнил	Берлова	

1.041.1-2.6 0.4.00.0

КАРКАС ПРОСТРАНСТВЕННЫЙ КП (КП15, КП16, КП17, КП18)

Стадия	Лист	Листов
Р		1

ЦНИИЭП торгово-бытовых зданий и туристских комплексов

ВЗАМ ИНВ № | ПОДПИСЬ И ДАТА | ИНВ № ПОДЛ

20005 39

ФОРМАТ А4

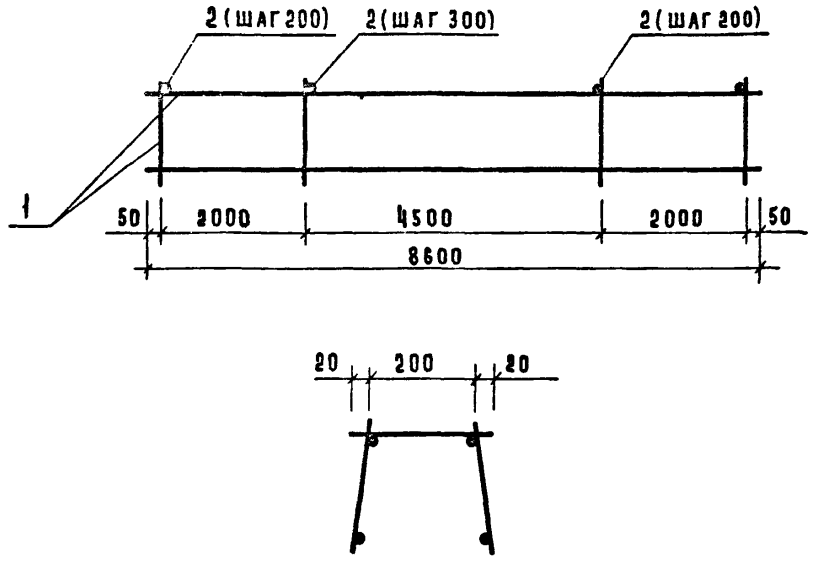

ОБОЗНАЧЕНИЕ	МАРКА	МАССА, КГ
1.041.1-2.6 0.4.00.0	КП 15	31,98
-01	КП 16	41,31
-02	КП 17	52,36
-03	КП 18	60,41

ЭПВЦ КиевЗНИИЭП | ОПЕРАТОР ТАП КОРТ

ВЗАМ. ИНВ.№ | ПОДП. И ДАТА | ИНВ.№ ПОДЛ.

Нач.отд	Волынский		
Н.контр.	Хорошилова		
Гл.конст	Шац		
ГИП	Коновалова		
Разраб.	Николаева		
Провер	Егоров		
Исполн	Берлова		

1.041.1-2.6 0.4.00.0СБ

Каркас пространственный КП (КП15, КП16, КП17, КП18) Сборочный чертеж

Стадия	Масса	Масштаб
Р	см. табл.	
Лист	Листов 1	

ЦНИИЭП торгово-бытовых зданий и туристских комплексов

ЭПВЦ КиевЗНИИЭП | ОПЕРАТОР ТПП КОРТ

ФОРМАТ	ЗОНА	ПОЗ	ОБОЗНАЧЕНИЕ	НАИМЕНОВАНИЕ	КОЛ	ПРИМЕЧАНИЕ
				ДОКУМЕНТАЦИЯ		
А4			1.041.1-2.6 0.0.01.0СБ	СБОРОЧНЫЙ ЧЕРТЕЖ		
А3			1.041.1-2.6 0.0.00.0ТО	ТЕХНИЧЕСКОЕ ОПИСАНИЕ		
				ДЕТАЛИ		
БЧ		1	10.013.2600	СТ.ОТД.ГОСТ 5781-82 Ф10 А-III L=2600	1	1.60КГ
				ПЕРЕМЕННЫЕ ДАННЫЕ		
				ДЛЯ ИСПОЛНЕНИЙ:		
				1.041.1-2.6 0.0.01.0 КР1		
				ДЕТАЛИ		
БЧ		2	8.013.2600	СТ.ОТД.ГОСТ 5781-82 Ф8 А-III L=2600	1	1.03КГ
БЧ		3	4.041.200	СТ.ОТД.ГОСТ 6727-80 Ф4 ВР-I L=200	22	0.02КГ
				1.041.1-2.6 0.0.01.0-01 КР2		
				ДЕТАЛИ		
БЧ		2	10.013.2600	СТ.ОТД.ГОСТ 5781-82 Ф10 А-III L=2600	1	1.60КГ
БЧ		3	4.041.200	СТ.ОТД.ГОСТ 6727-80 Ф4 ВР-I L=200	22	0.02КГ
				1.041.1-2.6 0.0.01.0-02 КР3		
				ДЕТАЛИ		
БЧ		2	10.013.2600	СТ.ОТД.ГОСТ 5781-82 Ф10 А-III L=2600	1	1.60КГ
БЧ		3	5.041.200	СТ.ОТД.ГОСТ 6727-80 Ф5 ВР-I L=200	22	0.03КГ
				1.041.1-2.6 0.0.01.0-03 КР4		

ВЗАМ. ИНВ.№ | ПОДПИСЬ И ДАТА | ИНВ.№ ПОДЛ.

НАЧОТД	ВОЛЫНСКИЙ		
Н.КОНТР	ЛУГОВАЯ		
ГЛ.КОНСТР	ШАЦ		
ГИП	КОНОВАЛОВА		
РАЗРАБ	НИКОЛАЕВА		
ПРОВЕРИЛ	ЕГОРОВ		
ИСПОЛНИЛ	БЕРЛОВА		

1.041.1-2.6 0.0.01.0

КАРКАС ПЛОСКИЙ КР (КР1, КР2, КР3, КР4)

СТАДИЯ	ЛИСТ	ЛИСТОВ
О	1	2

ЦНИИЭП торгово-бытовых зданий и туристских комплексов

ФОРМАТ	ЗОНА	ПОЗ	ОБОЗНАЧЕНИЕ	НАИМЕНОВАНИЕ	КОЛ	ПРИМЕЧАНИЕ
				ДЕТАЛИ		
				СТ.ОТД.ГОСТ 5781-82		
ВЧ	2		12.013.2600	Ф12 А-III L=2600	1	2.31КГ
				СТ.ОТД.ГОСТ 6727-80		
ВЧ	3		5.041.200	Ф5 ВР-I L=200	22	0.03КГ

ФОРМАТ А4

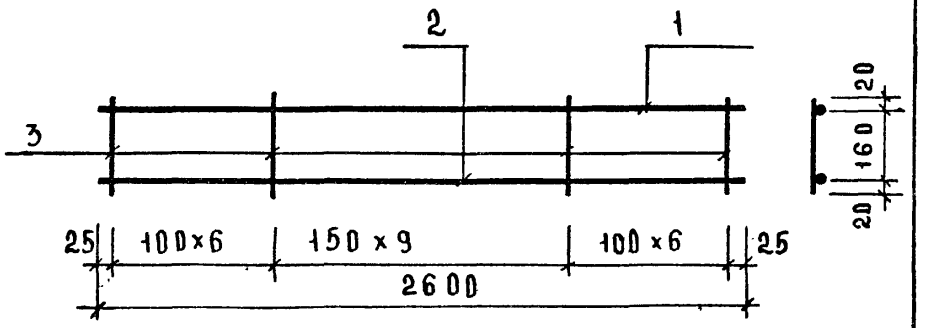

ОБОЗНАЧЕНИЕ	МАРКА	МАССА кг
1.041.1-2.6 0.0.01.0	КР-1	3,03
-01	КР 2	3,61
-02	КР 3	3,82
-03	КР4	4,52

ИНВ.№ ПОДЛ. | ПОДПИСЬ И ДАТА | ВЗАМ.ИНВ.№

КАЧ.ОТД	ВОЛЫНСКИЙ	
Н.КОНТР	ХОРОШИЛОВА	
ЖК ОЛСТР	ШАЦ	
ГИП	КОНОВАЛОВА	
РАЗРАБ	НИКОЛАЕВА	
ПРОВЕР	ЕГОРОВ В	
ИСПОЛНИЛ	БЕРЛОВА	

1.041.1-2.6 0.0.01.0СБ

Каркас плоский КР(КР1,КР2,КР3,КР4)

СБОРОЧНЫЙ ЧЕРТЕЖ

СТАДИЯ	МАССА	МАСШТАБ
Р	см. ТАБЛ.	
ЛИСТ	ЛИСТОВ 1	

ЦНИИЭП торгово-бытовых зданий и туристских комплексов

20005 41

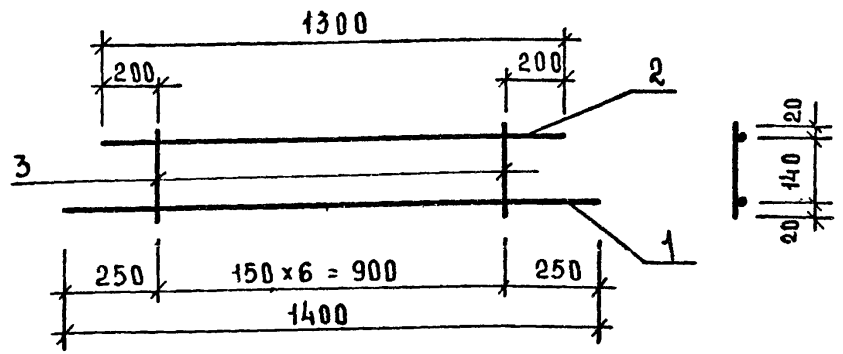

ФОРМАТ	ЗОНА	ПОЗ.	ОБОЗНАЧЕНИЕ	НАИМЕНОВАНИЕ	КОЛ.	МАССА
				ДОКУМЕНТАЦИЯ		
А3			1.041.1-2.6 0.0.00.0ТО	ТЕХНИЧЕСКОЕ ОПИСАНИЕ		
				ДЕТАЛИ		
				СТ.ОТД.ГОСТ 6727-80		
БЧ		1	5.041.1400	Ф5 ВР-I L=1400	1	0,20 КГ
БЧ		2	5.041.1300	Ф5 ВР-I L=1300	1	0,18 КГ
БЧ		3	4.041.180	Ф4 ВР-I L=180	7	0,02 КГ

1.041.1-2.6 0.0.02.0

НАЧ.ОТД	ВОЛЫНСКИЙ	
Н.КОНТР	ХОРОШИЛОВА	
ГЛ.КОНСТ	ШАЦ	
ГИП	КОНОВАЛОВА	
РАЗРАБ	НИКОЛАЕВА	
ПРОВЕР	ЕГОРОВ	
ИСПОЛНИЛ	БЕРЛОВА	

КАРКАС ПЛОСКИЙ КР5

СТАДИЯ	МАССА	МАСШТАБ
Р	0.52кг	
ЛИСТ	ЛИСТОВ 1	

ЦНИИЭП торгово-бытовых зданий и туристских комплексов

ФОРМАТ А3

ИНВ.№ ПОДЛ. | ПОДПИСЬ И ДАТА | ВЗАМ. ИНВ.№

ЭПВЦ КиевЗНИИЭП | ОПЕРАТОР ТЛП КОРТ | СИТНИК

ФОРМАТ	ЗОНА	ПОЗ	ОБОЗНАЧЕНИЕ	НАИМЕНОВАНИЕ	КОЛ.	ПРИМЕЧАНИЕ
				ДОКУМЕНТАЦИЯ		
А4			1.041.1-2.6 0.0.03.0СВ	СБОРОЧНЫЙ ЧЕРТЕЖ		
А3			1.041.1-2.6 0.0.00.0ТО	ТЕХНИЧЕСКОЕ ОПИСАНИЕ		
			ПЕРЕМЕННЫЕ ДАННЫЕ	ДЛЯ ИСПОЛНЕНИЙ:		
				1.041.1-2.6 0.0.03.0 КР6		
				ДЕТАЛИ		
				СТ.ОТД.ГОСТ 5781-82		
ВЧ		1	10.013.5600	Ф10 А-Ш L=5600	1	3.45КГ
				СТ.ОТД.ГОСТ 6727-80		
БЧ		2	5.041.5600	Ф5 ВР-I L=5600	1	0.78КГ
ВЧ		3	4.041.200	Ф4 ВР-I L=200	47	0.02КГ
				1.041.1-2.6 0.0.03.0-01 КР7		
				ДЕТАЛИ		
				СТ.ОТД.ГОСТ 5781-82		
ВЧ		1	10.013.5600	Ф10 А-Ш L=5600	1	3.45КГ
				СТ.ОТД.ГОСТ 6727-80		
БЧ		2	5.041.5600	Ф5 ВР-I L=5600	1	0.78КГ
ВЧ		3	5.041.200	Ф5 ВР-I L=200	47	0.03КГ
				1.041.1-2.6 0.0.03.0-02 КР8		
				ДЕТАЛИ		
				СТ.ОТД.ГОСТ 5781-82		
ВЧ		1	14.013.5600	Ф14 А-Ш L=5600	1	6.76КГ
ВЧ		2	8.013.5600	Ф8 А-Ш L=5600	1	2.21КГ
				СТ.ОТД.ГОСТ 6727-80		
ВЧ		3	5.041.200	Ф5 ВР-I L=200	47	0.03КГ
				1.041.1-2.6 0.0.03.0-03 КР9		
				ДЕТАЛИ		

1.041.1-2.6 0.0.03.0

НАЧ.ОТД	ВОЛЫНСКИЙ	
Н.КОНТР	ЛУГОВАЯ	
ГЛ.КОНСТР	ШАЦ	
ГИП	КОНОВАЛОВА	
РАЗРАБ	НИКОЛАЕВА	
ПРОВЕРИЛ	ЕГОРОВ	
ИСПОЛНИЛ	БЕРЛОВА	

КАРКАС ПЛОСКИЙ КР (КР6, КР7, КР8, КР9)

СТАДИЯ	ЛИСТ	ЛИСТОВ
Р	1	2

ЦНИИЭП торгово-бытовых зданий и туристских комплексов

ИНВ.№ ПОДЛ. | ПОДПИСЬ И ДАТА | ВЗАМ. ИНВ.№

ФОРМАТ	ЗОНА	ПОЗ	ОБОЗНАЧЕНИЕ	НАИМЕНОВАНИЕ	КОЛ	ПРИМЕЧАНИЕ
				СТ.ОТД.ГОСТ 5781-82		
Ч		1	16.013.5600	Ф16 А-III L=5600	1	8.84КГ
Ч		2	8.013.5600	Ф8 А-III L=5600	1	2.21КГ
				СТ.ОТД.ГОСТ 6727-80		
Ч		3	5.041.200	Ф5 ВР-I L=200	47	0.03КГ

	1.041.1-2.6 0.0.03.0	ЛИСТ 2

ФОРМАТ А4

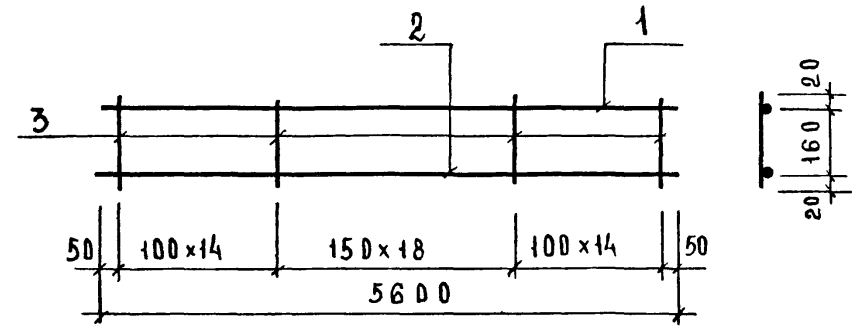

ОБОЗНАЧЕНИЕ	МАРКА	МАССА, КГ
1.041.1-2.6 0.0.03.0	КР6	5,09
-01	КР7	5,54
-02	КР8	10,28
-03	КР9	12,36

ИНВ.№ ПОДЛ | ПОДПИСЬ И ДАТА | ВЗАМ.ИНВ.№

НАЧ.ОТД	ВОЛЫНСКИЙ	
Н.КОНТР	ГРОШЕВА	
ГА КОНСТ	ШАЦ	
ГИП	КОНСТАНОВА	
РАЗРАБ	НИКОЛАЕВА	
ПРОВЕРИЛ	ЕГОРОВ	
ИСПОЛНИЛ	ВЕТАЛЬБА	

1.041.1-2.6 0.0.03.0 СБ

Каркас плоский КР(КР6,КР7,КР8,КР9)

СБОРОЧНЫЙ ЧЕРТЕЖ

СТАДИЯ	МАССА	МАСШТАБ
Р	СМ. ТАБЛ.	
ЛИСТ	ЛИСТОВ 1	

ЦНИИЭП торгово-бытовых зданий и туристских комплексов

ФОРМАТ	ЗОНА	ПОЗ	ОБОЗНАЧЕНИЕ	НАИМЕНОВАНИЕ	КОЛ	ПРИМЕЧАНИЕ
				ДОКУМЕНТАЦИЯ		
А4			1.041.1-2.6 0.0.04.0СБ	СБОРОЧНЫЙ ЧЕРТЕЖ		
А3			1.041.1-2.6 0.0.00.0ТО	ТЕХНИЧЕСКОЕ ОПИСАНИЕ		
			ПЕРЕМЕННЫЕ ДАННЫЕ	ДЛЯ ИСПОЛНЕНИЙ:		
				1.041.1-2.6 0.0.04.0 КР10		
				ДЕТАЛИ		
				СТ.ОТД.ГОСТ 5781-82		
ВЧ	1		10.013.6800	Ф10 А-III L=6800	1	4.20КГ
				СТ.ОТД.ГОСТ 6727-80		
ВЧ	2		5.041.6800	Ф5 ВР-I L=6800	1	0.94КГ
ВЧ	3		4.041.200	Ф4 ВР-I L=200	57	0.02КГ
				1.041.1-2.6 0.0.04.0-01 КР11		
				ДЕТАЛИ		
				СТ.ОТД.ГОСТ 5781-82		
ВЧ	1		10.013.6800	Ф10 А-III L=6800	1	4.20КГ
				СТ.ОТД.ГОСТ 6727-80		
ВЧ	2		5.041.6800	Ф5 ВР-I L=6800	1	0.94КГ
ВЧ	3		5.041.200	Ф5 ВР-I L=200	57	0.03КГ
				1.041.1-2.6 0.0.04.0-02 КР12		
				ДЕТАЛИ		
				СТ.ОТД.ГОСТ 5781-82		
ВЧ	1		14.013.6800	Ф14 А-III L=6800	1	8.21КГ
ВЧ	2		8.013.6800	Ф8 А-III L=6800	1	2.69КГ
				СТ.ОТД.ГОСТ 6727-80		
ВЧ	3		5.041.200	Ф5 ВР-I L=200	57	0.03КГ
				1.041.1-2.6 0.0.04.0-03 КР13		
				ДЕТАЛИ		

ЭПВЦ Киев ЗНИИЭП | ОПЕРАТОР ТЛП КОРТ | Ситник

ВЗАМ ИНВ № | ПОДПИСЬ И ДАТА | ИНВ № ПОДЛ

НАЧ ОТД	ВОЛЫНСКИЙ	1.041.1-2.6 0.0.04.0	
Н КОНТР	ЛУГОВАЯ		
ГЛ КОНСТР	ШАЦ		
ГИП	КОНОВАЛОВА	КАРКАС ПЛОСКИЙ КР (КР10, КР11, КР12, КР13, КР14, КР15)	СТАДИЯ: Р; ЛИСТ: 1; ЛИСТОВ: 2
РАЗРАБ	НИКОЛАЕВА		ЦНИИЭП торгово бытовых зданий и туристских комплексов
ПРОВЕРИЛ	ЕГОРОВ		
ИСПОЛНИЛ	БЕРЛОВА		

ФОРМАТ А4

ФОРМАТ	ЗОНА	ПОЗ	ОБОЗНАЧЕНИЕ	НАИМЕНОВАНИЕ	КОЛ	ПРИМЕЧАНИЕ
				СТ.ОТД.ГОСТ 5781-82		
БЧ	1		16.013.6800	Ф16 А-III L=6800	1	10.7КГ
БЧ	2		8.013.6800	Ф8 А-III L=6800	1	2.69КГ
				СТ.ОТД.ГОСТ 6727-80		
БЧ	3		5.041.200	Ф5 ВР-I L=200	57	0.03КГ
				1.041.1-2.6 0.0.04.0-04 КР14		
				ДЕТАЛИ		
				СТ.ОТД.ГОСТ 5781-82		
БЧ	1		18.013.6800	Ф18 А-III L=6800	1	13.6КГ
БЧ	2		10.013.6800	Ф10 А-III L=6800	1	4.20КГ
				СТ.ОТД.ГОСТ 6727-80		
БЧ	3		5.041.200	Ф5 ВР-I L=200	57	0.03КГ
				1.041.1-2.6 0.0.04.0-05 КР15		
				ДЕТАЛИ		
				СТ.ОТД.ГОСТ 5781-82		
БЧ	1		20.013.6800	Ф20 А-III L=6800	1	16.8КГ
БЧ	2		10.013.6800	Ф10 А-III L=6800	1	4.20КГ
				СТ.ОТД.ГОСТ 6727-80		
БЧ	3		5.041.200	Ф5 ВР-I L=200	57	0.03КГ

ЭПВЦ Киев ЗНИИЭП | ОПЕРАТОР ТЛП КОРТ | Ситник

ВЗАМ ИНВ № | ПОДПИСЬ И ДАТА | ИНВ № ПОДЛ

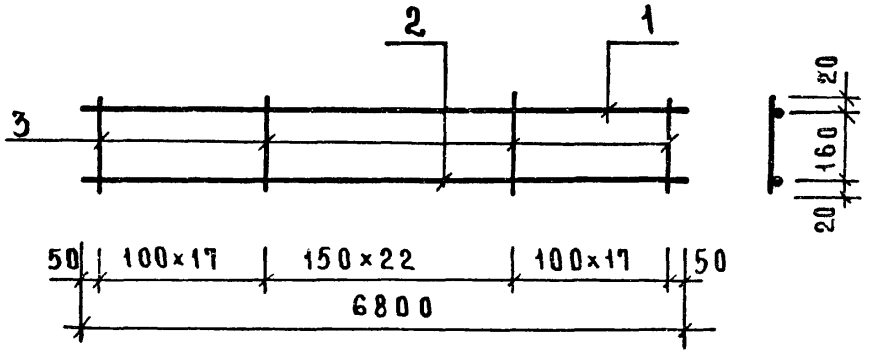

Обозначение	Марка	Масса, кг
1.041.1-2.6 0.0.04.0	КР10	6.17
-01	КР11	6.72
-02	КР12	12.48
-03	КР13	15.0
-04	КР14	19.36
-05	КР15	22.54

Инв.№ подл. | Подпись и дата | Взам. инв.№

Нач.отд.	Волынский	
Н.контр.	Луговая	
Гл.констр.	Шац	
ГИП	Коновалова	
Разраб.	Николаева	
Провер.	Егоров	
Исполн.	Берлова	

1.041.1-2.6 0.0.04.0СБ

Каркас плоский КР (КР10, КР11, КР12, КР13, КР14, КР15)
Сборочный чертеж

Стадия	Масса	Масштаб
Р	см. табл.	

Лист	Листов 1

ЦНИИЭП торгово-бытовых зданий и туристских комплексов

ЭПВЦ КиевЗНИИЭП | Оператор ТПП КОРТ | Ситник

Формат	Зона	Поз.	Обозначение	Наименование	Кол.	Приме чание
				Документация		
А4			1.041.1-2.6 0.0.05.0СБ	Сборочный чертеж		
А3			1.041.1-2.6 0.0.00.0ТО	Техническое описание		
				Детали		
				Ст.отд.ГОСТ 5781-82		
БЧ		3	6.013.200	Ф6 А-III L=200	71	0.04кг
				Переменные данные		
				Для исполнений:		
				1.041.1-2.6 0.0.05.0 КР16		
				Детали		
				Ст.отд.ГОСТ 5781-82		
БЧ		1	14.013.8600	Ф14 А-III L=8600	1	10.4кг
БЧ		2	6.013.8600	Ф6 А-III L=8600	1	1.91кг
				1.041.1-2.6 0.0.05.0-01 КР17		
				Детали		
				Ст.отд.ГОСТ 5781-82		
БЧ		1	16.013.8600	Ф16 А-III L=8600	1	13.6кг
БЧ		2	8.013.8600	Ф8 А-III L=8600	1	3.40кг
				1.041.1-2.6 0.0.05.0-02 КР18		
				Детали		
				Ст.отд.ГОСТ 5781-82		
БЧ		1	18.013.8600	Ф18 А-III L=8600	1	17.2кг
БЧ		2	10.013.8600	Ф10 А-III L=8600	1	5.31кг
				1.041.1-2.6 0.0.05.0-03 КР19		
				Детали		

Взам. инв.№ | Подпись и дата | Инв.№ подл.

Нач.отд.	Волынский	
Н.контр.	Хорошилова	
Гл.констр.	Шац	
ГИП	Коновалова	
Разраб.	Николаева	
Провер.	Егоров	
Исполн.	Берлова	

1.041.1-2.6 0.0.05.0

Каркас плоский КР (КР16, КР17, КР18, КР19)

Стадия	Лист	Листов
Р	1	2

ЦНИИЭП торгово-бытовых зданий и туристских комплексов

ФОРМАТ	ЗОНА	ПОЗ	ОБОЗНАЧЕНИЕ	НАИМЕНОВАНИЕ	КОЛ	ПРИМЕЧАНИЕ
				СТ.ОТД.ГОСТ 5781-82		
ВЧ		1	20.013.8600	Ф20 А-III L=8600	1	21.2КГ
ВЧ		2	10.013.8600	Ф10 А-III L=8600	1	5.31КГ

	1.041.1-2.6 0.0.05.0	ЛИСТ 2

ФОРМАТ А4

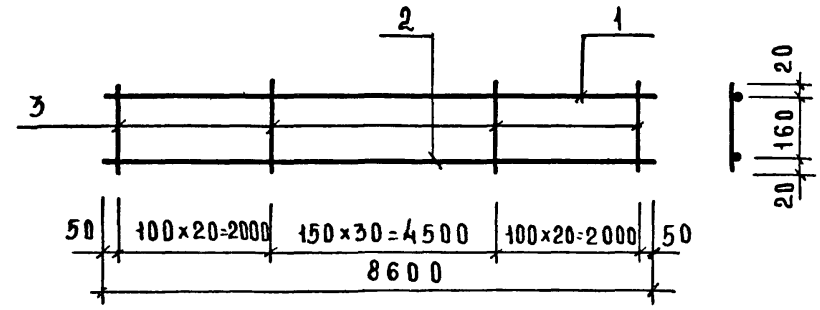

ОБОЗНАЧЕНИЕ	МАРКА	МАССА, КГ
1.041.1-2.6 00 05.0	КР16	15,45
-01	КР17	20,12
-02	КР18	25,64
-03	КР19	29,67

ИНВ.№ ПОДЛ | ПОДПИСЬ И ДАТА | ВЗАМ.ИНВ.№

НАЧ ОТД	ВОЛЫНСКИЙ	
Н КОНТР	ХОРОШИЛОВА	
ГЛ КОНСТ	ШАЦ	
ГИП	КОНОВАЛОВА	
РАЗРАБ	НИКОЛАЕВА	
ПРОВЕР	ЕГОРОВ	
ИСПОЛН	БЕРЛОВА	

1.041.1-2.6 0.0 05 ОСБ

Каркас плоский КР(КР16,КР17,КР18,КР19)

Сборочный чертеж

СТАДИЯ	МАССА	МАСШТАБ
Р	см табл.	
ЛИСТ	ЛИСТОВ 1	

ЦНИИЭП торгово-бытовых зданий и туристских комплексов

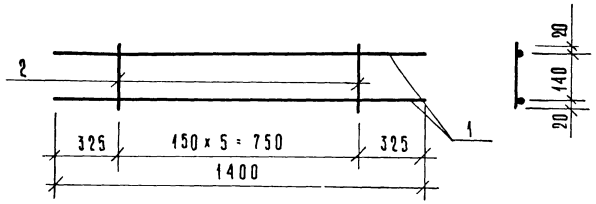

ФОРМАТ	ЗОНА	ПОЗ	ОБОЗНАЧЕНИЕ	НАИМЕНОВАНИЕ	КОЛ	ПРИМЕЧАНИЕ
				Документация		
А3			1 041 1-2 6 0 0 00 0 ТО	Техническое описание		
				Детали		
				СТ ОТД ГОСТ 5781-82		
БЧ		1	10 013 1400	Ø10 А-III L=1400	2	0,86 КГ
				СТ ОТД ГОСТ 6727-80		
БЧ		2	4 041. 180	Ø4 Вр-I L=180	6	0,02 КГ

1. 041 1-2 6 0 0.06 0 СБ

Нач отд	Волынский	Каркас плоский КР 20	Стадия	Масса	Масштаб
Н контр	Хорошилова		Р	1,84	
Гл конст	Шац		Лист	Листов 1	
ГИП	Коновалова		ЦНИИЭП торгово-бытовых зданий и туристских комплексов		
Разраб	Николаева				
Провер	Егоров				
Исполн.	Берлова				

Взам инв № | Подпись и дата | Инв № подл

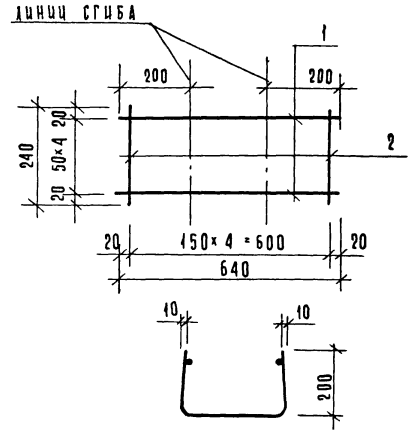

ФОРМАТ	ЗОНА	ПОЗ	ОБОЗНАЧЕНИЕ	НАИМЕНОВАНИЕ	КОЛ	ПРИМЕЧАНИЕ
				Документация		
А3			1 041 1-2 6 0 0 00. 0 ТО	Техническое описание		
				Детали		
				СТ ОТД ГОСТ 6727-80		
БЧ		1	5 041 640	Ø5 Вр-I L=640	5	0,09 КГ
БЧ		2	4 041 240	Ø4 Вр-I L=240	5	0,02 КГ

1. 041 1-2 6 0 0.07 0 СБ

Нач отд	Волынский	Сетка С1	Стадия	Масса	Масштаб
Н контр	Хорошилова		Р	0,55	
Гл конст	Шац		Лист	Листов 1	
ГИП	Коновалова		ЦНИИЭП торгово-бытовых зданий и туристских комплексов		
Разраб	Николаева				
Провер	Егоров				
Исполн	Берлова				

Взам инв № | Подпись и дата | Инв № подл

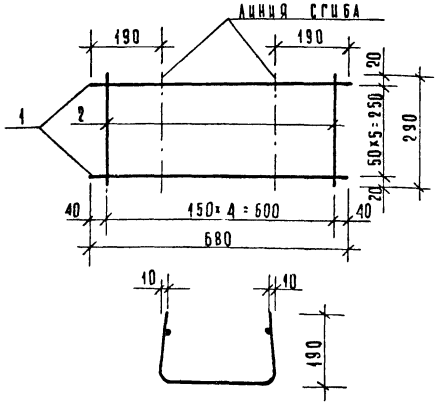

Формат	Зона	Поз.	Обозначение	Наименование	Кол.	Примеч.
				Документация		
А3			1.041.1-2.6 0.0.00.0 ТО	Техническое описание		
				Детали		
				ст. отд. ГОСТ 5781-82		
Б.Ч		1	6.013.680	Ø6 А III L=680	6	0,15 кг
				ст. отд. ГОСТ 6727-80		
Б.Ч		2	4.041.290	Ø4 Вр-I L=290	5	0,03 кг

1.041.1-2.6 0.0.09.0 СБ

Сетка С3

Стадия	Масса	Масшт.
Р	1,05кг	
Лист	Листов 1	

Нач. отд.	Волынский	
Н. контр.	Хорошилова	
Гл. конст	Щац	
ГИП	Коновалова	
Разраб.	Николаева	
Провер.	Егоров	
Исполн.	Берлова	

ЦНИИЭП торгово-бытовых зданий и туристских комплексов

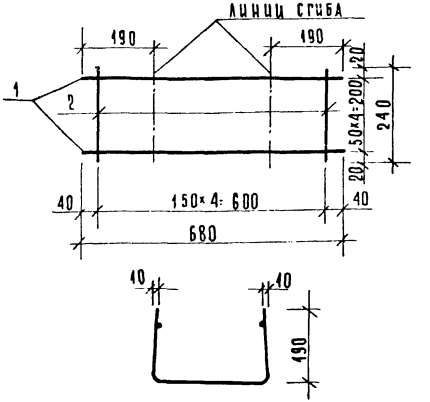

Формат	Зона	Поз.	Обозначение	Наименование	Кол.	Примеч.
				Документация		
А3			1.041.1-2.6 0.0.00.0 ТО	Техническое описание		
				Детали		
				ст. отд. ГОСТ 5781-82		
Б.Ч		1	6.013.680	Ø6 А III L=680	5	0,15 кг
				ст. отд. ГОСТ 6727-80		
Б.Ч		2	4.041.240	Ø4 Вр-I L=240	5	0,02 кг

Инв.№ подл. | Подпись и дата | Взам. инв.№

1.041.1-2.6 0.0.08.0 СБ

Сетка С2

Стадия	Масса	Масшт.
Р	0,85кг	
Лист	Листов 1	

Нач. отд.	Волынский	
Н. контр.	Хорошилова	
Гл. конст	Щац	
ГИП	Коновалова	
Разраб.	Николаева	
Провер.	Егоров	
Исполн.	Берлова	

ЦНИИЭП торгово-бытовых зданий и туристских комплексов

ФОРМАТ	ЗОНА	ПОЗ	ОБОЗНАЧЕНИЕ	НАИМЕНОВАНИЕ	КОЛ.	ПРИМЕЧАНИЕ
				ДОКУМЕНТАЦИЯ		
А4			1.041.1-2.6 0.0.10.0СБ	СБОРОЧНЫЙ ЧЕРТЕЖ		
А3			1.041.1-2.6 0.0.00.0ТО	ТЕХНИЧЕСКОЕ ОПИСАНИЕ		
				ДЕТАЛИ		
БЧ	1		4.041.2530	СТ.ОТД.ГОСТ 6727-80 Ф4 ВР-I L=2530	6	0.23КГ
			ПЕРЕМЕННЫЕ ДАННЫЕ	ДЛЯ ИСПОЛНЕНИЙ:		
				1.041.1-2.6 0.0.10.0 С4		
				ДЕТАЛИ		
БЧ	2		4.041.1400	СТ.ОТД.ГОСТ 6727-80 Ф4 ВР-I L=1400	13	0.13КГ
				1.041.1-2.6 0.0.10.0-01 С5		
				ДЕТАЛИ		
БЧ	2		5.041.1400	СТ.ОТД.ГОСТ 6727-80 Ф5 ВР-I L=1400	13	0.20КГ
				1.041.1-2.6 0.0.10.0-02 С6		
				ДЕТАЛИ		
БЧ	2		5.041.1400	СТ.ОТД.ГОСТ 6727-80 Ф5 ВР-I L=1400	17	0.20КГ
				1.041.1-2.6 0.0.10.0-03 С7		
				ДЕТАЛИ		
БЧ	2		5.041.1400	СТ.ОТД.ГОСТ 6727-80 Ф5 ВР-I L=1400	25	0.20КГ

ЭПВЦ КиевЗНИИЭП | ОПЕРАТОР ТПП КОРТ | Ситник

ВЗАМ. ИНВ № | ПОДПИСЬ И ДАТА | ИНВ № ПОДЛ

НАЧ ОТД	Волынский	
Н КОНТР	Хорошилова	
ГЛ КОНСТР	Шац	
ГИП	Коновалова	
РАЗРАБ	Николаева	
ПРОВЕРИЛ	Егоров	
ИСПОЛНИЛ	Бералова	

1.041.1-2.6 0.0.10.0

СЕТКА С (С4,С5,С6,С7)

СТАДИЯ	ЛИСТ	ЛИСТОВ
Р		1

ЦНИИЭП торгово-бытовых зданий и туристских комплексов

ФОРМАТ А4

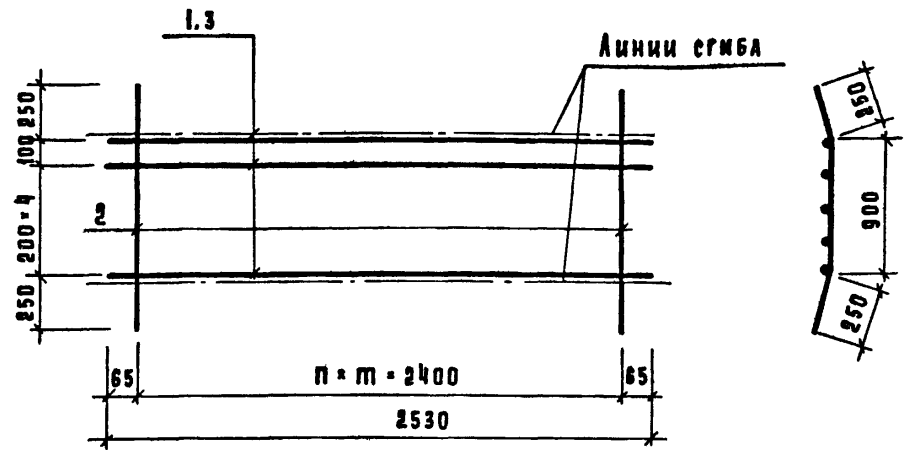

Обозначение	Марка	n, мм	m	Масса, кг
1.041.1-2.6 0.0.10.0	С4	200	12	3,00
-01	С5	200	12	3,90
-02	С6	150	16	4,68
-03	С7	100	24	6,23

ВЗАМ. ИНВ № | ПОДПИСЬ И ДАТА | ИНВ № ПОДЛ

Нач отд	Волынский	
Н контр	Хорошилова	
Гл констр	Шац	
ГИП	Коновалова	
Разраб	Николаева	
Провер	Егоров	
Исполн.	Бералова	

1.041.1-2.6 0.0.10.0 СБ

Сетка С (С4,С5,С6,С7)
Сборочный чертеж

Стадия	Масса	Масштаб
Р		
Лист	Листов 1	

ЦНИИЭП торгово-бытовых зданий и туристских комплексов

ФОРМАТ	ЗОНА	ПОЗ.	ОБОЗНАЧЕНИЕ	НАИМЕНОВАНИЕ	КОЛ.	ПРИМЕЧАНИЕ
				ДОКУМЕНТАЦИЯ		
А4 А3			1.041.1-2.6 0.0.11.0СВ 1.041.1-2.6 0.0.00.0ТО	СБОРОЧНЫЙ ЧЕРТЕЖ ТЕХНИЧЕСКОЕ ОПИСАНИЕ		
				ДЕТАЛИ		
БЧ	1	4.041.5500		СТ.ОТД.ГОСТ 6727-80 Ф4 ВР-I L=5500	5	0.49КГ
			ПЕРЕМЕННЫЕ ДАННЫЕ	ДЛЯ ИСПОЛНЕНИЙ:		
				1.041.1-2.6 0.0.11.0 С8		
				ДЕТАЛИ		
БЧ	2	4.041.1300		СТ.ОТД.ГОСТ 6727-80 Ф4 ВР-I L=1300	28	0.12КГ
				1.041.1-2.6 0.0.11.0-01 С9		
				ДЕТАЛИ		
БЧ	2	5.041.1300		СТ.ОТД.ГОСТ 6727-80 Ф5 ВР-I L=1300	28	0.18КГ
				1.041.1-2.6 0.0.11.0-02 С10		
				ДЕТАЛИ		
БЧ	2	5.041.1300		СТ.ОТД.ГОСТ 6727-80 Ф5 ВР-I L=1300	37	0.18КГ
				1.041.1-2.6 0.0.11.0-03 С11		
				ДЕТАЛИ		
БЧ	2	5.041.1300		СТ.ОТД.ГОСТ 6727-80 Ф5 ВР-I L=1300	55	0.18КГ

НАЧ.ОТД	Волынский	
Н.КОНТР.	Луговая	
ГЛ.КОНСТР	Шац	
ГИП.	Коновалова	
РАЗРАБ.	Николаева	
ПРОВЕРИЛ	Егоров	
ИСПОЛНИЛ	Берлова	

1.041.1-2.6 0.0.11.0

СЕТКА С (С8,С9,С10,С11)

СТАДИЯ	ЛИСТ	ЛИСТОВ
Р		1

ЦНИИЭП торгово-бытовых зданий и туристских комплексов

ФОРМАТ А4

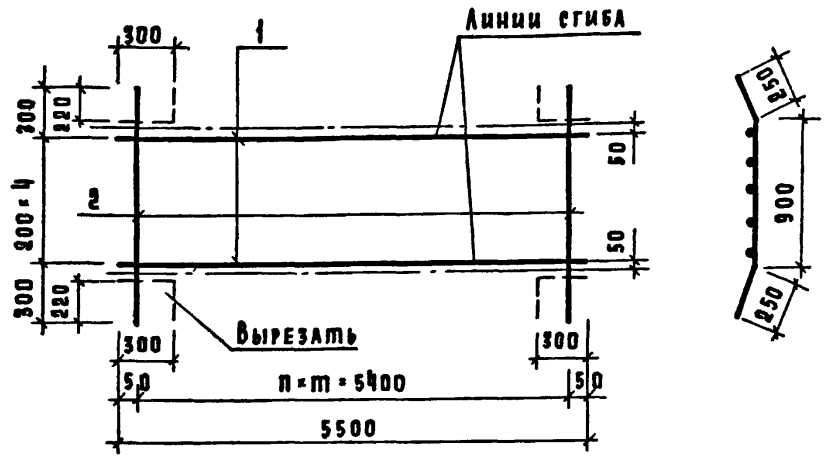

Обозначение	Марка	n, мм	m	Масса, кг
1.041.1-2.6 0.0.11.0	С8	200	27	5,75
-01	С9	200	27	7,53
-02	С10	150	36	9,16
-03	С11	100	54	12,41

Инв.№ подл. | Подпись и дата | Взам. инв.№

Нач отд	Волынский	
Н.контр	Хорошилова	
Гл.конст.	Шац	
ГИП	Коновалова	
Разраб.	Николаева	
Провер.	Егоров	
Исполн.	Берлова	

1.041.1-2.6 0.0.11.0СБ

Сетка С (С8,С9,С10,С11)
Сборочный чертеж

Стадия	Масса	Масштаб
Р	см таба.	
Лист	Листов 1	

ЦНИИЭП торгово-бытовых зданий и туристских комплексов

Копировал 2000.5

ФОРМАТ	ЗОНА	ПОЗ	ОБОЗНАЧЕНИЕ	НАИМЕНОВАНИЕ	КОЛ.	ПРИМЕЧАНИЕ
				ДОКУМЕНТАЦИЯ		
А4 А3			1.041.1-2.6 0.0.12.0СБ 1.041.1-2.6 0.0.00.0ТО	СБОРОЧНЫЙ ЧЕРТЕЖ ТЕХНИЧЕСКОЕ ОПИСАНИЕ		
				ДЕТАЛИ		
ВЧ		1	4.041.6700	СТ.ОТД.ГОСТ 6727-80 Ф4 ВР-I L=6700	5	0.60КГ
			ПЕРЕМЕННЫЕ ДАННЫЕ	ДЛЯ ИСПОЛНЕНИЙ:		
				1.041.1-2.6 0.0.12.0 С12		
				ДЕТАЛИ		
ВЧ		2	4.041.1300	СТ.ОТД.ГОСТ 6727-80 Ф4 ВР-I L=1300	28	0.12КГ
				1.041.1-2.6 0.0.12.0-01 С13		
				ДЕТАЛИ		
ВЧ		2	4.041.1300	СТ.ОТД.ГОСТ 6727-80 Ф4 ВР-I L=1300	34	0.12КГ
				1.041.1-2.6 0.0.12.0-02 С14		
				ДЕТАЛИ		
ВЧ		2	5.041.1300	СТ.ОТД.ГОСТ 6727-80 Ф5 ВР-I L=1300	34	0.18КГ
				1.041.1-2.6 0.0.12.0-03 С15		
				ДЕТАЛИ		
ВЧ		2	5.041.1300	СТ.ОТД.ГОСТ 6727-80 Ф5 ВР-I L=1300	45	0.18КГ

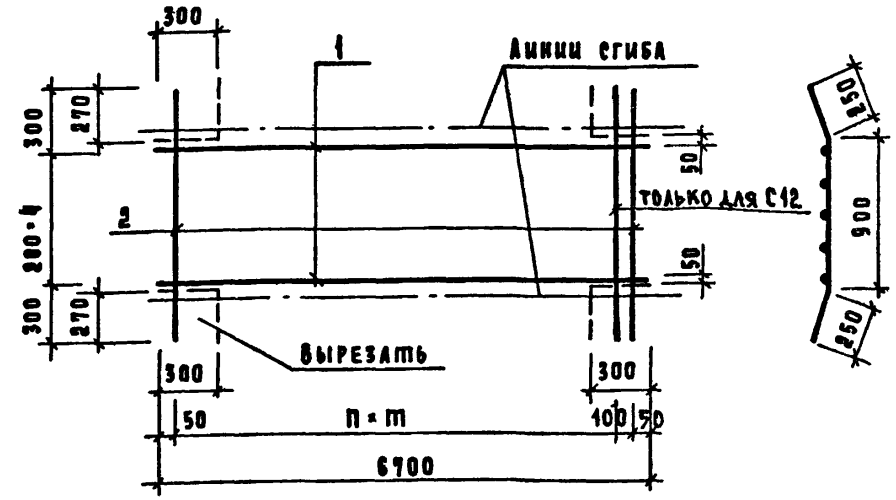

ОБОЗНАЧЕНИЕ	МАРКА	n, мм	m	МАССА, КГ
1.041.1-2.6 0.0.12.0	С12	250	26	6,29
-01	С13	200	33	6,99
-02	С14	200	33	9,15
-03	С15	150	44	11,14

1.041.1-2.6 0.0.12.0

НАЧ ОТД	ВОЛЫНСКИЙ	
Н КОНТР	ХОРОШИЛОВА	
ГЛ КОНСТР	ШАЦ	
ГИП	КОНОВАЛОВА	
РАЗРАБ	НИКОЛАЕВА	
ПРОВЕРИЛ	ЕГОРОВ	
ИСПОЛНИЛ	БЕРЛОВА	

СЕТКА С (С12, С13, С14, С15)

СТАДИЯ	ЛИСТ	ЛИСТОВ
Р		1

ЦНИИЭП торгово-бытовых зданий и туристских комплексов

ФОРМАТ А4

НАЧ ОТД	ВОЛЫНСКИЙ	
Н КОНТР	ХОРОШИЛОВА	
ГЛ КОНСТ	ШАЦ	
ГИП	КОНОВАЛОВА	
РАЗРАБ	НИКОЛАЕВА	
ПРОВЕР	ЕГОРОВ	
ИСПОЛН	БЕРЛОВА	

1.041.1-2.6 0.0.12.0 СБ

СЕТКА С (С12, С13, С14, С15)
СБОРОЧНЫЙ ЧЕРТЕЖ

СТАДИЯ	МАССА	МАСШТАБ
Р	СМ ТАБЛ.	

Лист | Листов 1

ЦНИИЭП торгово-бытовых зданий и туристских комплексов

20005 51

КОПИРОВАЛ

ФОРМАТ А4

ЭПВЦ КиевЗНИИЭП | ОПЕРАТОР ТЛП КОРТ | СИТНИК

ВЗАМ ИНВ № | ПОДПИСЬ И ДАТА | ИНВ № ПОДЛ

ФОРМАТ	ЗОНА	ПОЗ	ОБОЗНАЧЕНИЕ	НАИМЕНОВАНИЕ	КОЛ	ПРИМЕЧАНИЕ
				ДОКУМЕНТАЦИЯ		
А4			1.041.1-2.6 0.0.13.0СБ	СВОРОЧНЫЙ ЧЕРТЕЖ		
А3			1.041.1-2.6 0.0.00.0ТО	ТЕХНИЧЕСКОЕ ОПИСАНИЕ		
				ДЕТАЛИ		
БЧ	1	4.041.8500		СТ.ОТД.ГОСТ 6727-80 Ф4 ВР-I L=8500	5	0.76КГ
			ПЕРЕМЕННЫЕ ДАННЫЕ	ДЛЯ ИСПОЛНЕНИЙ:		
				1.041.1-2.6 0.0.13.0 С16		
				ДЕТАЛИ		
БЧ	2	4.041.1300		СТ.ОТД.ГОСТ 6727-80 Ф4 ВР-I L=1300	35	0.12КГ
				1.041.1-2.6 0.0.13.0-01 С17		
				ДЕТАЛИ		
БЧ	2	4.041.1300		СТ.ОТД.ГОСТ 6727-80 Ф4 ВР-I L=1300	43	0.12КГ

НАЧ.ОТД	Волынский		1.041.1-2.6 0.0.13.0
Н.КОНТР.	Хорошилова		
ГЛ.КОНСТР	Шац		
ГИП	Коновалова		Сетка С (С16,С17)
РАЗРАБ	Николаева		
ПРОВЕРИЛ	Егоров		
ИСПОЛНИЛ	Берлова		

СТАДИЯ	ЛИСТ	ЛИСТОВ
Р		1

ЦНИИЭП торгово-бытовых зданий и туристских комплексов

ФОРМАТ А4

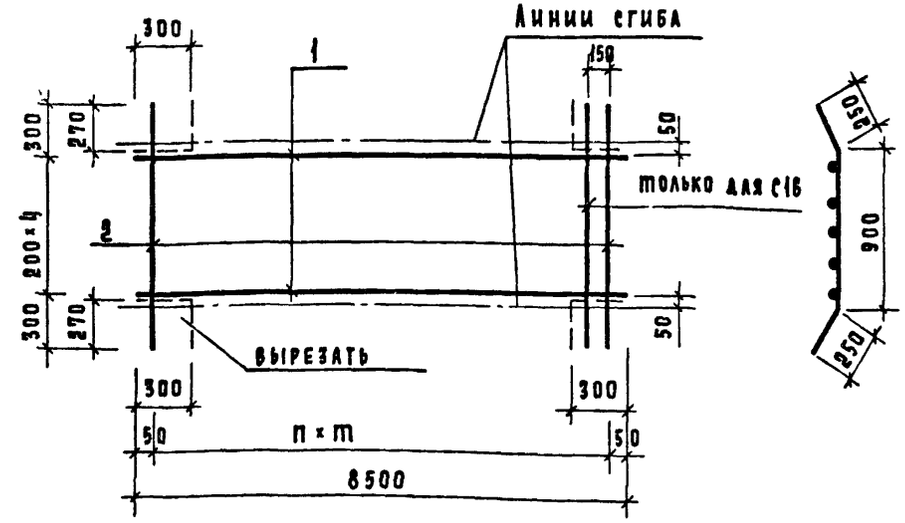

Обозначение	Марка	n, мм	m	Масса, кг
1.041.1-2.6 0.0.13.0	С16	250	33	7,92
-01	С17	200	42	8,86

Инв.№ подл. | Подпись и дата | Взам. инв. №

Нач.отд.	Волынский		1.041.1-2.6 00.13.0СБ
Н. контр.	Хорошилова		
Гл. конст.	Шац		Сетка С (С16,С17)
ГИП	Коновалова		Сборочный чертеж
Разраб.	Николаева		
Провер.	Егоров		
Исполн.	Берлова		

Стадия	Масса	Масштаб
Р	см. табл.	
Лист	Листов 1	

ЦНИИЭП торгово-бытовых зданий и туристских комплексов

Копировал 20005 52

Формат А4

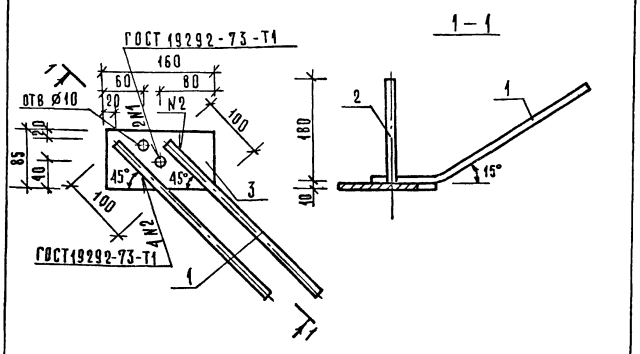

Формат	Зона	Поз	Обозначение	Наименование	Кол.	Примеч
				Документация		
А3			1.041.1-2.6 0.0.00.0 ТО	Техническое описание		
				Детали		
				СТ ОТД ГОСТ 5781-82		
Б.Ч.		1	10.013 500	⌀10 А III L=500	2	0,31 кг
Б.Ч.		2	10 013 180	⌀10 А III L=180	1	0,11 кг
				Полоса ГОСТ 103-76		
Б.Ч.		3	10 85 060 160	-10×85 L=160	1	1,07 кг

Инв. № подл. | Подпись и дата | Взам. инв. №

		1.041.1-2.6 0.0.14.0 СБ	
Изделие закладное МН1		Стадия	Масса	Масштаб
		Р	1,80	
		Лист	Листов 1
Нач. отд. Волынский		ЦНИИЭП торгово-бытовых зданий и туристских комплексов	
Н. контр. Хорошилова			
Гл. конст. Шац			
ГИП Коновалова			
Разраб. Николаева			
Провер. Егоров			
Исполн. Берлова			

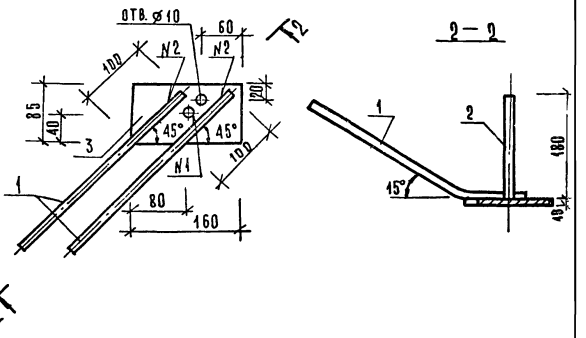

Формат	Зона	Поз.	Обозначение	Наименование	Кол.	Примеч
				Документация		
А3			1.041.1-2.6 0.0.00.0 ТО	Техническое описание		
				Детали		
				СТ. ОТД. ГОСТ 5781-82		
Б.Ч.		1	10.013 500	⌀10 А III L=500	2	0,31 кг
Б.Ч.		2	10.013.180	⌀10 А III L=180	1	0,11 кг
				Полоса ГОСТ 103-76		
Б.Ч.		3	10.85.060.160	-10×85 L=160	1	1,07 кг

Инв. № подл. | Подпись и дата | Взам. инв. №

		1.041.1-2.6 0.0.15.0 СБ	
Изделие закладное МН2		Стадия	Масса	Масштаб
		Р	1,80	
		Лист	Листов 1
Нач. отд. Волынский		ЦНИИЭП торгово-бытовых зданий и туристских комплексов	
Н. контр. Хорошилова			
Гл. конст. Шац			
ГИП Коновалова			
Разраб. Николаева			
Провер. Егоров			
Исполн. Берлова			

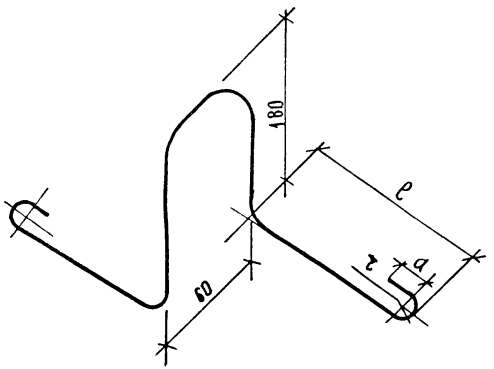

Обозначение	Марка	D, мм	в, мм	г, мм	а, мм	Длина марки, мм	Масса, кг
1.041.1-2.6.0.00.01	СП1	10	120	20	30	800	0,494
-01	СП2	12	120	20	30	800	0,710
-02	СП3	14	180	30	50	1020	1,232

Нач.отд.	Волынский	
Н.контр.	Беляева	
Гл.конст.	Шац	
ГИП	Коновалова	
Разраб.	Николаева	
Провер.	Егоров	
Исполн.	Хорошилова	

1.041.1-2 6 0.0.00.1

Петля строповочная СП1

Стадия	Масса	Масшт.
Р		
Лист 1	Листов 1	

ЦНИИЭП торгово-бытовых зданий и туристских комплексов

Инв.№ подл. | Подпись и дата | Взам.инв.№

НАИМЕНОВАНИЕ	КОЛИЧЕСТВО НА МАРКУ																			
	ПРС 26.15 – 4Т	ПРС 26.15 – 4П	ПРС 26.15 – 6Т	ПРС 26.15 – 6П	ПРС 26.15 – 10Т	ПРС 26.15 – 10П	ПРС 26.15 – 12.5Т	ПРС 26.15 – 12.5П	ПРС 26.15 – 16Т	ПРС 26.15 – 16П	ПРС 56.15 – 4А-IУ Т	ПРС 56.15 – 4А-IУ П	ПРС 56.15 – 4АТ-У Т	ПРС 56.15 – 4АТ-У П	ПРС 56.15 – 6А-IУ Т	ПРС 56.15 – 6А-IУ П	ПРС 56.15 – 6АТ-У Т	ПРС 56.15 – 6АТ-У П	ПРС 56.15 – 10А-I УТ	ПРС 56.15 – 10А-I УП
НАПРЯГАЕМАЯ АРМАТУРА																				
АРМАТУРА КЛАССА А-IУ ГОСТ 5781-82																				
Ф10	–	–	–	–	–	–	–	–	–	–	–	–	–	–	–	–	–	–	34.86	34.86
Ф12	–	–	–	–	–	–	–	–	–	–	20.07	20.07	–	–	–	–	–	–	–	–
Ф14	–	–	–	–	–	–	–	–	–	–	–	–	–	–	27.30	27.30	–	–	–	–
ИТОГО КЛАССА А-IУ	–	–	–	–	–	–	–	–	–	–	20.07	20.07	–	–	27.30	27.30	–	–	34.86	34.86
АТ-У ГОСТ 10884-81																				
Ф12	–	–	–	–	–	–	–	–	–	–	–	–	–	–	–	–	20.07	20.07	–	–
Ф14	–	–	–	–	–	–	–	–	–	–	–	–	13.65	13.65	–	–	–	–	–	–
ИТОГО КЛАССА АТ-У	–	–	–	–	–	–	–	–	–	–	–	–	13.65	13.65	–	–	20.07	20.07	–	–
ВСЕГО НАПРЯГАЕМОЙ АРМАТУРЫ	–	–	–	–	–	–	–	–	–	–	20.07	20.07	13.65	13.65	27.30	27.30	20.07	20.07	34.86	34.86
ИЗДЕЛИЯ АРМАТУРНЫЕ																				
АРМАТУРА КЛАССА А-III ГОСТ 5781-82																				
Ф8	4.108	4.108	4.108	4.108	–	–	–	–	–	–	–	–	–	–	–	–	–	–	–	–
Ф10	6.417	6.417	6.417	6.417	12.83	12.83	12.83	12.83	6.417	6.417	20.73	20.73	20.73	20.73	20.73	20.73	20.73	20.73	20.73	20.73
Ф12	–	–	–	–	–	–	–	–	9.235	9.235	–	–	–	–	–	–	–	–	–	–
ИТОГО КЛАССА А-III	10.52	10.52	10.52	10.52	12.83	12.83	12.83	12.83	15.65	15.65	20.73	20.73	20.73	20.73	20.73	20.73	20.73	20.73	20.73	20.73
ВР-I ГОСТ 6727-80																				
Ф4	8.822	8.822	7.184	7.184	7.184	5.600	5.600	5.600	5.600	5.600	11.20	7.814	11.20	7.814	4.538	4.538	4.538	4.538	4.538	4.538
Ф5	1.501	1.501	4.031	4.031	4.809	7.256	7.256	7.256	8.813	8.813	4.892	10.12	4.892	10.12	15.18	15.18	15.18	15.18	16.80	16.80
ИТОГО КЛАССА ВР-I	10.32	10.32	11.21	11.21	11.99	12.86	12.86	12.86	14.41	14.41	16.09	17.93	16.09	17.93	19.72	19.72	19.72	19.72	21.34	21.34
ВСЕГО ИЗДЕЛИЙ АРМАТУРНЫХ	20.85	20.85	21.74	21.74	24.83	25.69	25.69	25.69	30.06	30.06	36.82	38.66	36.82	38.66	40.45	40.45	40.45	40.45	42.07	42.07
ИЗДЕЛИЯ ЗАКЛАДНЫЕ																				
АРМАТУРА КЛАССА А-I ГОСТ 5781-82																				
Ф10	0.296	0.296	0.296	0.296	0.296	0.296	0.296	0.296	0.296	0.296	–	–	–	–	–	–	–	–	–	–
Ф12	–	–	–	–	–	–	–	–	–	–	0.426	0.426	0.426	0.426	0.426	0.426	0.426	0.426	0.426	0.426
ИТОГО КЛАССА А-I	0.296	0.296	0.296	0.296	0.296	0.296	0.296	0.296	0.296	0.296	0.426	0.426	0.426	0.426	0.426	0.426	0.426	0.426	0.426	0.426
А-III ГОСТ 5781-82																				
Ф10	2.912	2.912	2.912	2.912	2.912	2.912	2.912	2.912	2.912	2.912	2.912	2.912	2.912	2.912	2.912	2.912	2.912	2.912	2.912	2.912
ИТОГО КЛАССА А-III	2.912	2.912	2.912	2.912	2.912	2.912	2.912	2.912	2.912	2.912	2.912	2.912	2.912	2.912	2.912	2.912	2.912	2.912	2.912	2.912
ПРОКАТ МАРКИ ВСТ3КП ГОСТ 103-76 -10Х85	4.271	4.271	4.271	4.271	4.271	4.271	4.271	4.271	4.271	4.271	4.271	4.271	4.271	4.271	4.271	4.271	4.271	4.271	4.271	4.271

НАЧ ОТД	СИТНИК	
Н КОНТР	ЕГУНОВ	
ГЛ СПЕЦ	ЛИНЧУК	
ПРОВЕРИЛ	ПОПОВ	
РАЗРАБ.	ГРИГОР	

1.041.1-2.6 0.0.00.0РС

ВЕДОМОСТЬ РАСХОДА СТАЛИ НА ЭЛЕМЕНТ, КГ

СТАДИЯ	ЛИСТ	ЛИСТОВ
Р	1	5

ГОСГРАЖДАНСТРОЙ КиевЗНИИЭП

ЭПВЦ КиевЗНИИЭП | ОПЕРАТОР ТЛП КОРТ | ГРИГОР

ВЗАМ ИНВ № | ПОДПИСЬ И ДАТА | ИНВ № ПОДЛ

НАИМЕНОВАНИЕ	КОЛИЧЕСТВО НА МАРКУ																			
	ПРС 26.15 – 4Т	ПРС 26.15 – 4П	ПРС 26.15 – 6Т	ПРС 26.15 – 6П	ПРС 26.15 – 10Т	ПРС 26.15 – 10П	ПРС 26.15 – 12.5Т	ПРС 26.15 – 12.5П	ПРС 26.15 – 16Т	ПРС 26.15 – 16П	ПРС 56.15 – 4А-IУТ	ПРС 56.15 – 4А-IУП	ПРС 56.15 – 4АТ-УТ	ПРС 56.15 – 4АТ-УП	ПРС 56.15 – 6А-IУТ	ПРС 56.15 – 6А-IУП	ПРС 56.15 – 6АТ-УТ	ПРС 56.15 – 6АТ-УП	ПРС 56.15 – 10А-IУТ	ПРС 56.15 – 10А-IУП
ИТОГО ГОСТ 103-76	4.271	4.271	4.271	4.271	4.271	4.271	4.271	4.271	4.271	4.271	4.271	4.271	4.271	4.271	4.271	4.271	4.271	4.271	4.271	4.271
ИТОГО МАРКИ ВСТЭКП	4.271	4.271	4.271	4.271	4.271	4.271	4.271	4.271	4.271	4.271	4.271	4.271	4.271	4.271	4.271	4.271	4.271	4.271	4.271	4.271
ВСЕГО ИЗДЕЛИЙ ЗАКЛАДНЫХ	7.479	7.479	7.479	7.479	7.479	7.479	7.479	7.479	7.479	7.479	7.610	7.610	7.610	7.610	7.610	7.610	7.610	7.610	7.610	7.610
ОБЩИЙ РАСХОД	28.33	28.33	29.22	29.22	32.31	33.17	33.17	33.17	37.54	37.54	64.50	66.34	58.08	59.92	75.36	75.36	68.12	68.12	84.54	84.54

НАИМЕНОВАНИЕ	КОЛИЧЕСТВО НА МАРКУ																			
	ПРС 56.15 - 10АТ-УТ	ПРС 56.15 - 10АТ-УП	ПРС 56.15 - 16А-IУТ	ПРС 56.15 - 16А-IУП	ПРС 56.15 - 16АТ-УТ	ПРС 56.15 - 16АТ-УП	ПРС 68.15 - 4А-IУТ	ПРС 68.15 - 4А-IУП	ПРС 68.15 - 4АТ-УТ	ПРС 68.15 - 4АТ-УП	ПРС 68.15 - 6А-IУТ	ПРС 68.15 - 6А-IУП	ПРС 68.15 - 6АТ-УТ	ПРС 68.15 - 6АТ-УП	ПРС 68.15 - 8А-IУТ	ПРС 68.15 - 8А-IУП	ПРС 68.15 - 8АТ-УТ	ПРС 68.15 - 8АТ-УП	ПРС 68.15 - 10А-IУТ	ПРС 68.15 - 10А-IУП
НАПРЯГАЕМАЯ АРМАТУРА																				
АРМАТУРА КЛАССА А-IУ ГОСТ 5781-82																				
Ф10	-	-	-	-	-	-	-	-	-	-	-	42.26	-	-	-	-	-	-	-	-
Ф12	-	-	-	-	-	-	-	-	-	-	48.66	-	-	-	60.83	60.83	-	-	-	-
Ф14	-	-	54.60	54.60	-	-	33.10	33.10	-	-	-	-	-	-	-	-	-	-	-	82.75
Ф18	-	-	-	-	-	-	-	-	-	-	-	-	-	-	-	-	-	-	82.12	-
ИТОГО КЛАССА А-IУ	-	-	54.60	54.60	-	-	33.10	33.10	-	-	48.66	42.26	-	-	60.83	60.83	-	-	82.12	82.75
АТ-У ГОСТ 10884-81																				
Ф10	-	-	-	-	-	-	-	-	-	-	-	-	-	33.81	-	-	-	42.26	-	-
Ф12	-	-	-	-	-	40.14	-	-	24.33	24.33	-	-	36.50	-	-	-	48.66	-	-	-
Ф14	27.30	27.30	-	-	40.95	-	-	-	-	-	-	-	-	-	-	-	-	-	-	-
ИТОГО КЛАССА АТ-У	27.30	27.30	-	-	40.95	40.14	-	-	24.33	24.33	-	-	36.50	33.81	-	-	48.66	42.26	-	-
ВСЕГО НАПРЯГАЕМОЙ АРМАТУРЫ	27.30	27.30	54.60	54.60	40.95	40.14	33.10	33.10	24.33	24.33	48.66	42.26	36.50	33.81	60.83	60.83	48.66	42.26	82.12	82.75
ИЗДЕЛИЯ АРМАТУРНЫЕ																				
АРМАТУРА КЛАССА А-Ш ГОСТ 5781-82																				
Ф6	-	-	-	-	-	-	3.018	3.018	3.018	3.018	3.018	3.018	3.018	3.018	3.018	3.018	3.018	3.018	3.018	3.018
Ф8	-	-	8.848	8.848	8.848	8.848	-	-	-	-	10.74	10.74	-	-	10.74	10.74	10.74	10.74	10.74	10.74
Ф10	20.73	20.73	6.910	6.910	6.910	6.910	23.69	23.69	23.69	23.69	6.910	6.910	23.69	23.69	6.910	6.910	6.910	6.910	6.910	6.910
Ф14	-	-	27.06	-	-	27.06	-	-	-	-	32.86	32.86	-	-	32.86	32.86	32.86	32.86	-	32.86
Ф16	-	-	-	35.35	35.35	-	-	-	-	-	-	-	-	-	-	-	-	-	42.92	-
ИТОГО КЛАССА А-Ш	20.73	20.73	42.82	51.11	51.11	42.82	26.71	26.71	26.71	26.71	53.53	53.53	26.71	26.71	53.53	53.53	53.53	53.53	63.59	53.53
ВР-I ГОСТ 6727-80																				
Ф4	4.538	4.538	4.538	4.538	4.538	4.538	11.22	11.22	11.22	11.22	7.112	7.112	11.22	7.112	7.814	7.814	7.814	7.814	3.836	3.836
Ф5	16.80	16.80	16.94	16.94	16.94	16.94	6.116	6.116	6.116	6.116	8.674	8.674	6.116	12.45	8.674	8.674	8.674	8.674	14.82	14.82
ИТОГО КЛАССА ВР-I	21.34	21.34	21.48	21.48	21.48	21.48	17.33	17.33	17.33	17.33	15.79	15.79	17.33	19.57	16.49	16.49	16.49	16.49	18.65	18.65
ВСЕГО ИЗДЕЛИЙ АРМАТУРНЫХ	42.07	42.07	64.30	72.59	72.59	64.30	44.04	44.04	44.04	44.04	69.32	69.32	44.04	46.28	70.02	70.02	70.02	70.02	82.25	72.18
ИЗДЕЛИЯ ЗАКЛАДНЫЕ																				
АРМАТУРА КЛАССА А-I ГОСТ 5781-82																				
Ф12	0.426	0.426	0.426	0.426	0.426	0.426	0.426	0.426	0.426	0.426	0.426	0.426	0.426	0.426	0.426	0.426	0.426	0.426	0.426	0.426
ИТОГО КЛАССА А-I	0.426	0.426	0.426	0.426	0.426	0.426	0.426	0.426	0.426	0.426	0.426	0.426	0.426	0.426	0.426	0.426	0.426	0.426	0.426	0.426
А-Ш ГОСТ 5781-82																				
Ф10	2.912	2.912	2.912	2.912	2.912	2.912	2.912	2.912	2.912	2.912	2.912	2.912	2.912	2.912	2.912	2.912	2.912	2.912	2.912	2.912
ИТОГО КЛАССА А-Ш	2.912	2.912	2.912	2.912	2.912	2.912	2.912	2.912	2.912	2.912	2.912	2.912	2.912	2.912	2.912	2.912	2.912	2.912	2.912	2.912
ПРОКАТ МАРКИ ВСТ3КП ГОСТ 103-76 -10Х85	4.271	4.271	4.271	4.271	4.271	4.271	4.271	4.271	4.271	4.271	4.271	4.271	4.271	4.271	4.271	4.271	4.271	4.271	4.271	4.271
ИТОГО ГОСТ 103-76	4.271	4.271	4.271	4.271	4.271	4.271	4.271	4.271	4.271	4.271	4.271	4.271	4.271	4.271	4.271	4.271	4.271	4.271	4.271	4.271
ИТОГО МАРКИ ВСТ3КП	4.271	4.271	4.271	4.271	4.271	4.271	4.271	4.271	4.271	4.271	4.271	4.271	4.271	4.271	4.271	4.271	4.271	4.271	4.271	4.271
ВСЕГО ИЗДЕЛИЙ ЗАКЛАДНЫХ	7.610	7.610	7.610	7.610	7.610	7.610	7.610	7.610	7.610	7.610	7.610	7.610	7.610	7.610	7.610	7.610	7.610	7.610	7.610	7.610
ОБЩИЙ РАСХОД	76.98	76.98	I26.5	I34.8	I2I.I	II2.0	84.75	84.75	75.98	75.98	I25.6	II9.2	88.I5	87.70	I38.5	I38.5	I26.3	II9.9	I72.0	I62.5

ГРИГОР

ОПЕРАТОР ТЛП КОРТ

ЭПВЦ КиевЗНИИЭП

ВЗАМ ИНВ №

ПОДПИСЬ И ДАТА

ИНВ № ПОДЛ

1.041.1-2.6 0.0.00.0РС

ЛИСТ 3

20005 57

ФОРМАТ А3

НАИМЕНОВАНИЕ	КОЛИЧЕСТВО НА МАРКУ																			
	ПРС 68.15 - 10АТ-УТ	ПРС 68.15 - 10АТ-УП	ПРС 68.15 - 12.5А-IУТ	ПРС 68.15 - 12.5А-IУП	ПРС 68.15 - 12.5АТ-УТ	ПРС 68.15 - 12.5АТ-УП	ПРС 86.15 - 4А-IУТ	ПРС 86.15 - 4А-IУП	ПРС 86.15 - 4АТ-УТ	ПРС 86.15 - 4АТ-УП	ПРС 86.15 - 6А-IУТ	ПРС 86.15 - 6А-IУП	ПРС 86.15 - 6АТ-УТ	ПРС 86.15 - 6АТ-УП	ПРС 86.15 - 8А-IУТ	ПРС 86.15 - 8АТ-УТ				
НАПРЯГАЕМАЯ АРМАТУРА																				
АРМАТУРА КЛАССА А-IУ ГОСТ 5781-82																				
Ф12	-	-	-	-	-	-	76.81	-	-	-	-	-	-	-	-	-				
Ф16	-	-	86.47	108.1	-	-	-	-	-	-	-	-	-	-	-	-				
Ф18	-	-	-	-	-	-	-	103.7	-	-	138.3	172.8	-	-	-	-				
Ф20	-	-	-	-	-	-	-	-	-	-	-	-	-	-	213.3	-				
ИТОГО КЛАССА А-IУ	-	-	86.47	108.1	-	-	76.81	103.7	-	-	138.3	172.8	-	-	213.3	-				
АТ-У ГОСТ 10884-81																				
Ф12	60.83	60.83	-	-	-	-	-	-	-	-	-	-	-	-	-	-				
Ф14	-	-	-	-	66.20	66.20	-	-	-	-	-	-	-	-	-	-				
Ф18	-	-	-	-	-	-	-	-	69.13	69.13	-	-	103.7	103.7	-	-				
Ф20	-	-	-	-	-	-	-	-	-	-	-	-	-	-	-	213.3				
ИТОГО КЛАССА АТ-У	60.83	60.83	-	-	66.20	66.20	-	-	69.13	69.13	-	-	103.7	103.7	-	213.3				
ВСЕГО НАПРЯГАЕМОЙ АРМАТУРЫ	60.83	60.83	86.47	108.1	66.20	66.20	76.81	103.7	69.13	69.13	138.3	172.8	103.7	103.7	213.3	213.3				
ИЗДЕЛИЯ АРМАТУРНЫЕ																				
АРМАТУРА КЛАССА А-Ш ГОСТ 5781-82																				
Ф6	3.018	3.018	3.018	3.018	3.018	3.018	16.23	23.87	16.23	16.23	16.23	16.23	16.23	16.23	16.23	16.23				
Ф8	10.74	10.74	-	10.74	-	-	-	-	13.59	13.59	13.59	-	-	-	-	-				
Ф10	6.910	6.910	23.69	6.910	23.69	23.69	28.14	6.910	6.910	6.910	6.910	28.14	28.14	28.14	28.14	28.14				
Ф14	-	-	-	-	-	-	-	41.56	-	-	-	-	-	-	-	-				
Ф16	42.92	42.92	-	42.92	-	-	-	-	54.28	54.28	54.28	-	-	-	-	-				
Ф18	-	-	-	-	54.34	54.34	68.73	-	-	-	-	68.73	68.73	68.73	-	-				
Ф20	-	-	67.08	-	-	-	-	-	-	-	-	-	-	-	84.83	84.83				
ИТОГО КЛАССА А-Ш	63.59	63.59	93.79	63.59	81.05	81.05	113.1	72.33	91.01	91.01	91.01	113.1	113.1	113.1	129.2	129.2				
ВР-I ГОСТ 6727-80																				
Ф4	3.836	3.836	3.836	3.836	3.836	3.836	8.831	8.831	8.831	8.831	8.831	8.831	8.831	8.831	9.767	9.767				
Ф5	14.82	14.82	16.64	16.81	16.81	16.81	2.168	2.168	2.168	2.168	2.168	2.168	2.168	2.168	2.168	2.168				
ИТОГО КЛАССА ВР-I	18.65	18.65	20.47	20.64	20.64	20.64	11.00	11.00	11.00	11.00	11.00	11.00	11.00	11.00	11.94	11.94				
ВСЕГО ИЗДЕЛИЙ АРМАТУРНЫХ	82.25	82.25	114.3	84.23	101.7	101.7	124.1	83.33	102.0	102.0	102.0	124.1	124.1	124.1	141.1	141.1				
ИЗДЕЛИЯ ЗАКЛАДНЫЕ																				
АРМАТУРА КЛАССА А-I ГОСТ 5781-82																				
Ф12	0.426	0.426	0.426	0.426	0.426	0.426	-	-	-	-	-	-	-	-	-	-				
Ф14	-	-	-	-	-	-	0.870	0.870	0.870	0.870	0.870	0.870	0.870	0.870	0.870	0.870				
ИТОГО КЛАССА А-I	0.426	0.426	0.426	0.426	0.426	0.426	0.870	0.870	0.870	0.870	0.870	0.870	0.870	0.870	0.870	0.870				
А-Ш ГОСТ 5781-82																				
Ф10	2.912	2.912	2.912	2.912	2.912	2.912	2.912	2.912	2.912	2.912	2.912	2.912	2.912	2.912	2.912	2.912				
ИТОГО КЛАССА А-Ш	2.912	2.912	2.912	2.912	2.912	2.912	2.912	2.912	2.912	2.912	2.912	2.912	2.912	2.912	2.912	2.912				
ПРОКАТ МАРКИ ВСТ3КП ГОСТ 103-76																				

НАИМЕНОВАНИЕ	КОЛИЧЕСТВО НА МАРКУ															
	ПРС 68.15 – 10АТ-УТ	ПРС 68.15 – 10АТ-УП	ПРС 68.15 – 12.5А-IУТ	ПРС 68.15 – 12.5А-IУП	ПРС 68.15 – 12.5АТ-УТ	ПРС 68.15 – 12.5АТ-УП	ПРС 86.15 – 4А-IУТ	ПРС 86.15 – 4А-IУП	ПРС 86.15 – 4АТ-УТ	ПРС 86.15 – 4АТ-УП	ПРС 86.15 – 6А-IУТ	ПРС 86.15 – 6А-IУП	ПРС 86.15 – 6АТ-УТ	ПРС 86.15 – 6АТ-УП	ПРС 86.15 – 8А-IУТ	ПРС 86.15 – 8АТ-УТ
-10Х85	4.271	4.271	4.271	4.271	4.271	4.271	4.271	4.271	4.271	4.271	4.271	4.271	4.271	4.271	4.271	4.271
ИТОГО ГОСТ 103-76	4.271	4.271	4.271	4.271	4.271	4.271	4.271	4.271	4.271	4.271	4.271	4.271	4.271	4.271	4.271	4.271
ИТОГО МАРКИ ВСТ3КП	4.271	4.271	4.271	4.271	4.271	4.271	4.271	4.271	4.271	4.271	4.271	4.271	4.271	4.271	4.271	4.271
ВСЕГО ИЗДЕЛИЙ ЗАКЛАДНЫХ	7.610	7.610	7.610	7.610	7.610	7.610	8.053	8.053	8.053	8.053	8.053	8.053	8.053	8.053	8.053	8.053
ОБЩИЙ РАСХОД	150.7	150.7	208.3	199.9	175.5	175.5	209.0	195.1	179.2	179.2	248.3	305.0	235.8	235.8	362.5	362.5

Григор

ОПЕРАТОР ТЛП КОРТ

ЭПВЦ КиевЗНИИЭП

ВЗАМ ИНВ № | ПОДПИСЬ И ДАТА | ИНВ№ ПОДЛ

1.041.1-2.6 0.0.00.0РС

ЛИСТ 5

ИНВ.№ПОДЛ	ПОДПИСЬ И ДАТА	ВЗАМ.ИНВ.№

ЭПВЦ КиевЗНИИЭП | ОПЕРАТОР ТЛП КОРТ | ГРИГОР

НОМЕР СТРОКИ	НАИМЕНОВАНИЕ МАТЕРИАЛА И ЕДИНИЦА ИЗМЕРЕНИЯ	КОЭФ Котх Кпр	КОД МАТЕРИАЛА	КОЛИЧЕСТВО НА МАРКУ. КОД ИЗДЕЛИЯ ПРС 26.15 -4Т	ПРС 26.15 -4П	ПРС 26.15 -6Т	ПРС 26.15 -6П	ПРС 26.15 -10Т	ПРС 26.15 -10П	ПРС 26.15 -12.5 Т	ПРС 26.15 -12.5 П	ПРС 26.15 -16Т
1	СТАЛЬ СТЕРЖНЕВАЯ АРМАТУРНАЯ,КГ:		093000									
2	КЛАСС А-I ГОСТ 5781-82		093009									
3	ПО СЕРИИ			0.296	0.296	0.296	0.296	0.296	0.296	0.296	0.296	0.296
4	С УЧЕТОМ КОЭФ.ОТХОДА	1.01		0.299	0.299	0.299	0.299	0.299	0.299	0.299	0.299	0.299
5	ПРИВЕДЕННЫЙ К КЛАССУ А-I	1.00		0.299	0.299	0.299	0.299	0.299	0.299	0.299	0.299	0.299
6												
7	КЛАСС А-III ГОСТ 5781-82		093004									
8	ПО СЕРИИ			4.108	4.108	4.108	4.108	-	-	-	-	-
9	С УЧЕТОМ КОЭФ.ОТХОДА	1.01		4.149	4.149	4.149	4.149	-	-	-	-	-
10	ПРИВЕДЕННЫЙ К КЛАССУ А-I	1.43		5.933	5.933	5.933	5.933	-	-	-	-	-
11												
12	КЛАСС А-III ГОСТ 5781-82		093004									
13	ПО СЕРИИ			9.329	9.329	9.329	9.329	15.74	15.74	15.74	15.74	18.56
14	С УЧЕТОМ КОЭФ.ОТХОДА	1.01		9.422	9.422	9.422	9.422	15.90	15.90	15.90	15.90	18.75
15	ПРИВЕДЕННЫЙ К КЛАССУ А-I	1.49		14.04	14.04	14.04	14.04	23.69	23.69	23.69	23.69	27.93
16												
17	ИТОГО СТАЛИ СТЕРЖ.АРМАТУРН.,КГ:		093000									
18	В НАТУРАЛЬНОЙ МАССЕ			13.87	13.87	13.87	13.87	16.20	16.20	16.20	16.20	19.04
19	ПРИВЕДЕННОЙ К КЛАССУ А-I			20.27	20.27	20.27	20.27	23.99	23.99	23.99	23.99	28.23
20												
21	СТАЛЬ СОРТ.КОНСТРУКЦИОННАЯ,КГ:		095000									
22	ПОЛОСОВАЯ ГОСТ 103-76		093100									
23	ПО СЕРИИ			4.271	4.271	4.271	4.271	4.271	4.271	4.271	4.271	4.271
24	С УЧЕТОМ КОЭФ.ОТХОДА	1.01		4.314	4.314	4.314	4.314	4.314	4.314	4.314	4.314	4.314

ВЫСШАЯ КЛАССИФИКАЦИОННАЯ ГРУППИРОВКА КОДА ИЗДЕЛИЯ:

583221

I.041.I-2.6 0.0.00.0РМ

НАЧ.ОТД	СИТНИК	
Н.КОНТР	ЕГУНОВ	
ГЛ.СПЕЦ	ПИНЧУК	
ПРОВЕРИЛ	ПОПОВ	
РАЗРАБ	ГРИГОР	

ВЕДОМОСТЬ РАСХОДА СТАЛИ,ЦЕМЕНТА И ИНЕРТНЫХ МАТЕРИАЛОВ НА ИЗДЕЛИЯ

СТАДИЯ	ЛИСТ	ЛИСТОВ
Р	I	23

ГОСГРАЖДАНСТРОЙ КиевЗНИИЭП

ФОРМАТ II

ИНВ.№ПОДЛ	ПОДПИСЬ И ДАТА	ВЗАМ. ИНВ.№

ЭПВЦ КиевЗНИИЭП | ОПЕРАТОР ТЛП КОРТ | ГРИГОР

НОМЕР СТРОКИ	НАИМЕНОВАНИЕ МАТЕРИАЛА И ЕДИНИЦА ИЗМЕРЕНИЯ	КОЭФ. К отх. К пр	КОД МАТЕРИАЛА	КОЛИЧЕСТВО НА МАРКУ. КОД ИЗДЕЛИЯ ПРС 26.15 -4Т	ПРС 26.15 -4П	ПРС 26.15 -6Т	ПРС 26.15 -6П	ПРС 26.15 -10Т	ПРС 26.15 -10П	ПРС 26.15 -12.5 Т	ПРС 26.15 -12.5 П	ПРС 26.15 -16Т
1	ПРИВЕДЕННАЯ К СТАЛИ СТ3	1.00		4.314	4.314	4.314	4.314	4.314	4.314	4.314	4.314	4.314
2												
3	ИТОГО СТАЛИ СОРТ.КОНСТР.,КГ:		095000									
4	В НАТУРАЛЬНОЙ МАССЕ			4.314	4.314	4.314	4.314	4.314	4.314	4.314	4.314	4.314
5	ПРИВЕДЕННОЙ К СТАЛИ СТ3			4.314	4.314	4.314	4.314	4.314	4.314	4.314	4.314	4.314
6												
7	ИТОГО СТАЛИ											
8	СТЕРЖНЕВОЙ АРМАТУРНОЙ И											
9	СОРТОВОЙ КОНСТРУКЦИОННОЙ,КГ:											
10	В НАТУРАЛЬНОЙ МАССЕ			18.18	18.18	18.18	18.18	20.51	20.51	20.51	20.51	23.36
11	ПРИВ.К КЛАССУ А-I И СТАЛИ СТ3			24.58	24.58	24.58	24.58	28.30	28.30	28.30	28.30	32.55
12												
13	В Т.Ч.ПО УКРУП.СОРТАМЕНТУ,КГ:											
14	СТАЛЬ КРУПНОСОРТНАЯ											
15	ПОЛОСОВАЯ В=60-200		095100	4.314	4.314	4.314	4.314	4.314	4.314	4.314	4.314	4.314
16	СТАЛЬ МЕЛКОСОРТНАЯ											
17	КРУГЛАЯ Ф10-19		093300	9.721	9.721	9.721	9.721	16.20	16.20	16.20	16.20	19.04
18	КАТАНКА											
19	КРУГЛАЯ Ф6-9		093400	4.149	4.149	4.149	4.149	-	-	-	-	-
20												
21	МЕТАЛЛОИЗДЕЛИЯ ПРОМ.НАЗНАЧЕНИЯ											
22	(МЕТИЗЫ),КГ:		120000									
23	КЛАСС ВР-I ГОСТ 6727-80		121400									
24	ПО СЕРИИ			10.32	10.32	11.21	11.21	11.99	12.85	12.85	12.85	14.41
25	С УЧЕТОМ КОЭФ.ОТХОДА	1.02		10.52	10.52	11.43	11.43	12.23	13.11	13.11	13.11	14.70
26	ПРИВЕДЕННЫЙ К КЛАССУ А-I	1.47		15.47	15.47	16.81	16.81	17.98	19.27	19.27	19.27	21.61
27												
28	ИТОГО МЕТИЗОВ,КГ:		120000									
29	В НАТУРАЛЬНОЙ МАССЕ			10.52	10.52	11.43	11.43	12.23	13.11	13.11	13.11	14.70
30	ПРИВЕДЕННЫХ К КЛАССУ А-I			15.47	15.47	16.81	16.81	17.98	19.27	19.27	19.27	21.61

20005 69

I.041.I-2.6 0.0.00.0РМ

ЛИСТ 2

НОМЕР СТРОКИ	НАИМЕНОВАНИЕ МАТЕРИАЛА И ЕДИНИЦА ИЗМЕРЕНИЯ	КОЭФ. К отх. К пр.	КОД МАТЕРИАЛА	КОЛИЧЕСТВО НА МАРКУ, КОД ИЗДЕЛИЯ: ПРС 26.15-4Т	ПРС 26.15-4П	ПРС 26.15-6Т	ПРС 26.15-6П	ПРС 26.15-10Т	ПРС 26.15-10П	ПРС 26.15-12.5Т	ПРС 26.15-12.5П	ПРС 26.15-16Т
1	ИТОГО СТАЛИ ПРИВ.К КЛАССУ А-I			35.75	35.75	37.08	37.08	41.97	43.27	43.27	43.27	49.84
2	ТО ЖЕ К СТАЛИ СТ3			4.314	4.314	4.314	4.314	4.314	4.314	4.314	4.314	4.314
3	ВСЕГО СТАЛИ,КГ:											
4	В НАТУРАЛЬНОМ ИСЧИСЛЕНИИ			28.71	28.71	29.62	29.62	32.74	33.62	33.62	33.62	38.06
5	ПРИВ.К КЛАССУ А-I И СТАЛИ СТ3			40.06	40.06	41.40	41.40	46.29	47.58	47.58	47.58	54.16
6												
7	БЕТОН,М КУБ:											
8	ТЯЖЕЛЫЙ М200			0.587	-	0.587	-	0.587	-	0.587	-	0.587
9	ЛЕГКИЙ М200			-	0.587	-	0.587	-	0.587	-	0.587	-
10												
11	ЦЕМЕНТ,Т:		573000									
12	М400		573112									
13	С УЧЕТОМ КОЭФ.ОТХОДА	1.006		0.174	0.210	0.174	0.210	0.174	0.210	0.174	0.210	0.174
14	ПРИВЕДЕННЫЙ К МАРКЕ 400	1.00		0.174	0.210	0.174	0.210	0.174	0.210	0.174	0.210	0.174
15												
16	ИТОГО ЦЕМЕНТА ПРИВ.К МАРКЕ 400			0.174	0.210	0.174	0.210	0.174	0.210	0.174	0.210	0.174
17												
18	ИНЕРТНЫЕ ЗАПОЛНИТЕЛИ,М КУБ:		571000									
19	ЩЕБЕНЬ		571110	0.470	-	0.470	-	0.470	-	0.470	-	0.470
20	ПЕСОК ЕСТЕСТВЕННЫЙ		571140	0.352	-	0.352	-	0.352	-	0.352	-	0.352
21	ПЕСОК ИСКУССТВЕННЫЙ		571130	-	0.293	-	0.293	-	0.293	-	0.293	-
22	ПОРИСТЫЕ		571200	-	0.528	-	0.528	-	0.528	-	0.528	-
23												
24												
25												
26												
27												
28												
29												
30												

I.04I.I-2.6 0.0.00.0PM

ЛИСТ 3

ФОРМАТ А4

ИНВ.№ПОДЛ	ПОДПИСЬ И ДАТА	ВЗАМ. ИНВ №

ЭПВЦ КиевЗНИИЭП | ОПЕРАТОР ТЛП КОРТ | ГРИГОР

НОМЕР СТРОКИ	НАИМЕНОВАНИЕ МАТЕРИАЛА И ЕДИНИЦА ИЗМЕРЕНИЯ	КОЭФ. К отх. К пр.	КОД МАТЕРИАЛА	КОЛИЧЕСТВО НА МАРКУ, КОД ИЗДЕЛИЯ: ПРС 26.15-16П	ПРС 56.15-4А-I УТ	ПРС 56.15-4А-I УП	ПРС 56.15-4АТ-УТ	ПРС 56.15-4АТ-УП	ПРС 56.15-6А-I УТ	ПРС 56.15-6А-I УП	ПРС 56.15-6АТ-УТ	ПРС 56.15-6АТ-УП
1	СТАЛЬ СТЕРЖНЕВАЯ АРМАТУРНАЯ,КГ:		093000									
2	КЛАСС А-I ГОСТ 5781-82		093009									
3	ПО СЕРИИ			0.296	0.426	0.426	0.426	0.426	0.426	0.426	0.426	0.426
4	С УЧЕТОМ КОЭФ.ОТХОДА	1.01		0.299	0.431	0.431	0.431	0.431	0.431	0.431	0.431	0.431
5	ПРИВЕДЕННЫЙ К КЛАССУ А-I	1.00		0.299	0.431	0.431	0.431	0.431	0.431	0.431	0.431	0.431
6												
7	КЛАСС А-Ш ГОСТ 5781-82		093004									
8	ПО СЕРИИ			18.56	23.64	23.64	23.64	23.64	23.64	23.64	23.64	23.64
9	С УЧЕТОМ КОЭФ.ОТХОДА	1.01		18.75	23.88	23.88	23.88	23.88	23.88	23.88	23.88	23.88
10	ПРИВЕДЕННЫЙ К КЛАССУ А-I	1.49		27.93	35.58	35.58	35.58	35.58	35.58	35.58	35.58	35.58
11												
12	КЛАСС А-IУ ГОСТ 5781-82		093006									
13	ПО СЕРИИ			-	20.06	20.06	-	-	27.30	27.30	-	-
14	С УЧЕТОМ КОЭФ.ОТХОДА	1.02		-	20.47	20.47	-	-	27.84	27.84	-	-
15	ПРИВЕДЕННЫЙ К КЛАССУ А-I	1.95		-	39.91	39.91	-	-	54.30	54.30	-	-
16												
17	КЛАСС АТ-У ГОСТ 10884-81		093007									
18	ПО СЕРИИ			-	-	-	13.65	13.65	-	-	20.06	20.06
19	С УЧЕТОМ КОЭФ.ОТХОДА	1.06		-	-	-	14.46	14.46	-	-	21.27	21.27
20	ПРИВЕДЕННЫЙ К КЛАССУ А-I	2.20		-	-	-	31.83	31.83	-	-	46.80	46.80
21												
22	ИТОГО СТАЛИ СТЕРЖ.АРМАТУРН.,КГ:		093000									
23	В НАТУРАЛЬНОЙ МАССЕ			19.04	44.78	44.78	38.78	38.78	52.15	52.15	45.58	45.58
24	ПРИВЕДЕННОЙ К КЛАССУ А-I			28.23	75.92	75.92	67.84	67.84	90.31	90.31	82.81	82.81
25												
26	СТАЛЬ СОРТ.КОНСТРУКЦИОННАЯ,КГ:		095000									
27	ПОЛОСОВАЯ ГОСТ 103-76		093100									
28	ПО СЕРИИ			4.271	4.271	4.271	4.271	4.271	4.271	4.271	4.271	4.271
29	С УЧЕТОМ КОЭФ.ОТХОДА	1.01		4.314	4.314	4.314	4.314	4.314	4.314	4.314	4.314	4.314
30	ПРИВЕДЕННАЯ К КТАЛИ СТ3	1.00		4.314	4.314	4.314	4.314	4.314	4.314	4.314	4.314	4.314

I.04I.I-2.6 0.0.00.0PM

ЛИСТ 4

ФОРМАТ А4

20005 61

НОМЕР СТРОКИ	НАИМЕНОВАНИЕ МАТЕРИАЛА И ЕДИНИЦА ИЗМЕРЕНИЯ	КОЭФ. К отх. К пр.	КОД МАТЕРИАЛА	КОЛИЧЕСТВО НА МАРКУ, КОД ИЗДЕЛИЯ								
				ПРС 26.15 -16П	ПРС 56.15 -4А-I УТ	ПРС 56.15 -4А-I УП	ПРС 56.15 -4АТ- УТ	ПРС 56.15 -4АТ- УП	ПРС 56.15 -6А-I УТ	ПРС 56.15 -6А-I УП	ПРС 56.15 -6АТ- УТ	ПРС 56.15 -6АТ- УП
1	ИТОГО СТАЛИ СОРТ.КОНСТР.,КГ:		095000									
2	В НАТУРАЛЬНОЙ МАССЕ			4.314	4.314	4.314	4.314	4.314	4.314	4.314	4.314	4.314
3	ПРИВЕДЕННОЙ К СТАЛИ СТ3			4.314	4.314	4.314	4.314	4.314	4.314	4.314	4.314	4.314
4												
5	ИТОГО СТАЛИ											
6	СТЕРЖНЕВОЙ АРМАТУРНОЙ И											
7	СОРТОВОЙ КОНСТРУКЦИОННОЙ,КГ:											
8	В НАТУРАЛЬНОЙ МАССЕ			23.36	49.09	49.09	43.09	43.09	56.47	56.47	49.89	49.89
9	ПРИВ.К КЛАССУ А-I И СТАЛИ СТ3			32.55	80.24	80.24	72.15	72.15	94.62	94.62	87.12	87.12
10												
11	В Т.Ч.ПО УКРУП.СОРТАМЕНТУ,КГ:											
12	СТАЛЬ КРУПНОСОРТНАЯ											
13	ПОЛОСОВАЯ В=60-200		095100	4.314	4.314	4.314	4.314	4.314	4.314	4.314	4.314	4.314
14	СТАЛЬ МЕЛКОСОРТНАЯ											
15	КРУГЛАЯ Ф10-19		093300	19.04	44.78	44.78	38.78	38.78	52.15	52.15	45.58	45.58
16												
17	МЕТАЛЛОИЗДЕЛИЯ ПРОМ.НАЗНАЧЕНИЯ											
18	(МЕТИЗЫ),КГ:		120000									
19	КЛАСС ВР-I ГОСТ 6727-80		121400									
20	ПО СЕРИИ			14.41	16.08	17.93	16.08	17.93	19.71	19.71	19.71	19.71
21	С УЧЕТОМ КОЭФ.ОТХОДА	1.02		14.70	16.41	18.29	16.41	18.29	20.11	20.11	20.11	20.11
22	ПРИВЕДЕННЫЙ К КЛАССУ А-I	1.47		21.61	24.12	26.88	24.12	26.88	29.56	29.56	29.56	29.56
23												
24	ИТОГО МЕТИЗОВ,КГ:		120000									
25	В НАТУРАЛЬНОЙ МАССЕ			14.70	16.41	18.29	16.41	18.29	20.11	20.11	20.11	20.11
26	ПРИВЕДЕННЫХ К КЛАССУ А-I			21.61	24.12	26.88	24.12	26.88	29.56	29.56	29.56	29.56
27												
28	ИТОГО СТАЛИ ПРИВ.К КЛАССУ А-I			49.84	100.0	102.8	91.96	94.73	119.8	119.8	112.3	112.3
29	ТО ЖЕ К СТАЛИ СТ3			4.314	4.314	4.314	4.314	4.314	4.314	4.314	4.314	4.314
30	ВСЕГО СТАЛИ,КГ:											

НОМЕР СТРОКИ	НАИМЕНОВАНИЕ МАТЕРИАЛА И ЕДИНИЦА ИЗМЕРЕНИЯ	КОЭФ. К отх. К пр.	КОД МАТЕРИАЛА	КОЛИЧЕСТВО НА МАРКУ, КОД ИЗДЕЛИЯ								
				ПРС 26.15 -16П	ПРС 56.15 -4А-I УТ	ПРС 56.15 -4А-I УП	ПРС 56.15 -4АТ- УТ	ПРС 56.15 -4АТ- УП	ПРС 56.15 -6А-I УТ	ПРС 56.15 -6А-I УП	ПРС 56.15 -6АТ- УТ	ПРС 56.15 -6АТ- УП
1	В НАТУРАЛЬНОМ ИСЧИСЛЕНИИ			38.06	65.50	67.38	59.50	61.38	76.58	76.58	70.00	70.00
2	ПРИВ.К КЛАССУ А-I И СТАЛИ СТ3			54.16	104.3	107.1	96.28	99.04	124.1	124.1	116.6	116.6
3												
4	БЕТОН,М КУБ:											
5	ТЯЖЕЛЫЙ М200			-	1.131	-	1.131	-	1.131	-	1.131	-
6	ЛЕГКИЙ М200			0.587	-	1.131	-	1.131	-	1.131	-	1.131
7												
8	ЦЕМЕНТ,Т:		573000									
9	М400		573112									
10	С УЧЕТОМ КОЭФ.ОТХОДА	1.006		0.210	0.358	0.398	0.358	0.398	0.358	0.398	0.358	0.398
11	ПРИВЕДЕННЫЙ К МАРКЕ 400	1.00		0.210	0.358	0.398	0.358	0.398	0.358	0.398	0.358	0.398
12												
13	ИТОГО ЦЕМЕНТА ПРИВ.К МАРКЕ 400			0.210	0.358	0.398	0.358	0.398	0.358	0.398	0.358	0.398
14												
15	ИНЕРТНЫЕ ЗАПОЛНИТЕЛИ,М КУБ:		571000									
16	ЩЕБЕНЬ		571110	-	0.905	-	0.905	-	0.905	-	0.905	-
17	ПЕСОК ЕСТЕСТВЕННЫЙ		571140	-	0.679	-	0.679	-	0.679	-	0.679	-
18	ПЕСОК ИСКУССТВЕННЫЙ		571130	0.293	-	0.565	-	0.565	-	0.565	-	0.565
19	ПОРИСТЫЕ		571200	0.528	-	1.018	-	1.018	-	1.018	-	1.018
20												
21												
22												
23												
24												
25												
26												
27												
28												
29												
30												

НОМЕР СТРОКИ	НАИМЕНОВАНИЕ МАТЕРИАЛА И ЕДИНИЦА ИЗМЕРЕНИЯ	КОЭФ. К отх. К пр.	КОД МАТЕРИАЛА	КОЛИЧЕСТВО НА МАРКУ, КОД ИЗДЕЛИЯ: ПРС 56.15-10А-IУТ	ПРС 56.15-10А-IУП	ПРС 56.15-10АТ-УТ	ПРС 56.15-10АТ-УП	ПРС 56.15-16А-IУТ	ПРС 56.15-16А-IУП	ПРС 56.15-16АТ-УТ	ПРС 56.15-16АТ-УП	ПРС 68.15-4А-IУТ
1	СТАЛЬ СТЕРЖНЕВАЯ АРМАТУРНАЯ,КГ:		093000									
2	КЛАСС А-I ГОСТ 5781-82		093009									
3	ПО СЕРИИ			0.426	0.426	0.426	0.426	0.426	0.426	0.426	0.426	0.426
4	С УЧЕТОМ КОЭФ.ОТХОДА	1.01		0.431	0.431	0.431	0.431	0.431	0.431	0.431	0.431	0.431
5	ПРИВЕДЕННЫЙ К КЛАССУ А-I	1.00		0.431	0.431	0.431	0.431	0.431	0.431	0.431	0.431	0.431
6												
7	КЛАСС А-III ГОСТ 5781-82		093004									
8	ПО СЕРИИ			-	-	-	-	8.848	8.848	8.848	8.848	3.018
9	С УЧЕТОМ КОЭФ.ОТХОДА	1.01		-	-	-	-	8.936	8.936	8.936	8.936	3.048
10	ПРИВЕДЕННЫЙ К КЛАССУ А-I	1.43		-	-	-	-	12.77	12.77	12.77	12.77	4.359
11												
12	КЛАСС А-III ГОСТ 5781-82		093004									
13	ПО СЕРИИ			23.64	23.64	23.64	23.64	36.88	45.17	45.17	36.88	26.60
14	С УЧЕТОМ КОЭФ.ОТХОДА	1.01		23.88	23.88	23.88	23.88	37.25	45.62	45.62	37.25	26.87
15	ПРИВЕДЕННЫЙ К КЛАССУ А-I	1.49		35.58	35.58	35.58	35.58	55.50	67.97	67.97	55.50	40.03
16												
17	КЛАСС А-IУ ГОСТ 5781-82		093006									
18	ПО СЕРИИ			34.86	34.86	-	-	54.60	54.60	-	-	33.09
19	С УЧЕТОМ КОЭФ.ОТХОДА	1.02		35.55	35.55	-	-	55.69	55.69	-	-	33.76
20	ПРИВЕДЕННЫЙ К КЛАССУ А-I	1.95		69.33	69.33	-	-	108.6	108.6	-	-	65.83
21												
22	КЛАСС АТ-У ГОСТ 10884-81		093007									
23	ПО СЕРИИ			-	-	27.30	27.30	-	-	40.95	40.13	-
24	С УЧЕТОМ КОЭФ.ОТХОДА	1.06		-	-	28.93	28.93	-	-	43.40	42.54	-
25	ПРИВЕДЕННЫЙ К КЛАССУ А-I	2.20		-	-	63.66	63.66	-	-	95.49	93.60	-
26												
27	ИТОГО СТАЛИ СТЕРЖ.АРМАТУРН.,КГ:		093000									
28	В НАТУРАЛЬНОЙ МАССЕ			59.86	59.86	53.25	53.25	102.3	110.6	98.39	89.16	64.11
29	ПРИВЕДЕННОЙ К КЛАССУ А-I			105.3	105.3	99.67	99.67	177.3	189.7	176.6	162.3	110.6
30												

ИНВ №ПОДЛ	ПОДПИСЬ И ДАТА	ВЗАМ. ИНВ.№

ЭПВЦ КиевЗНИИЭП | ОПЕРАТОР ТЛГ КОРТ | ГРИГОР

НОМЕР СТРОКИ	НАИМЕНОВАНИЕ МАТЕРИАЛА И ЕДИНИЦА ИЗМЕРЕНИЯ	КОЭФ. К отх. К пр.	КОД МАТЕРИАЛА	КОЛИЧЕСТВО НА МАРКУ, КОД ИЗДЕЛИЯ: ПРС 56.15-10А-IУТ	ПРС 56.15-10А-IУП	ПРС 56.15-10АТ-УТ	ПРС 56.15-10АТ-УП	ПРС 56.15-16А-IУТ	ПРС 56.15-16А-IУП	ПРС 56.15-16АТ-УТ	ПРС 56.15-16АТ-УП	ПРС 68.15-4А-IУТ
1	СТАЛЬ СОРТ.КОНСТРУКЦИОННАЯ,КГ:		095000									
2	ПОЛОСОВАЯ ГОСТ 103-76		093100									
3	ПО СЕРИИ			4.271	4.271	4.271	4.271	4.271	4.271	4.271	4.271	4.271
4	С УЧЕТОМ КОЭФ.ОТХОДА	1.01		4.314	4.314	4.314	4.314	4.314	4.314	4.314	4.314	4.314
5	ПРИВЕДЕННАЯ К КТАЛИ СТ3	1.00		4.314	4.314	4.314	4.314	4.314	4.314	4.314	4.314	4.314
6												
7	ИТОГО СТАЛИ СОРТ.КОНСТР.,КГ:		095000									
8	В НАТУРАЛЬНОЙ МАССЕ			4.314	4.314	4.314	4.314	4.314	4.314	4.314	4.314	4.314
9	ПРИВЕДЕННОЙ К СТАЛИ СТ3			4.314	4.314	4.314	4.314	4.314	4.314	4.314	4.314	4.314
10												
11	ИТОГО СТАЛИ											
12	СТЕРЖНЕВОЙ АРМАТУРНОЙ И											
13	СОРТОВОЙ КОНСТРУКЦИОННОЙ,КГ:											
14	В НАТУРАЛЬНОЙ МАССЕ			64.18	64.18	57.56	57.56	106.6	114.9	102.7	93.47	68.42
15	ПРИВ.К КЛАССУ А-I И СТАЛИ СТ3			109.6	109.6	103.9	103.9	181.6	194.1	180.9	166.6	114.9
16												
17	В Т.Ч.ПО УКРУП.СОРТАМЕНТУ,КГ:											
18	СТАЛЬ КРУПНОСОРТНАЯ		095100	4.314	4.314	4.314	4.314	4.314	4.314	4.314	4.314	4.314
19	ПОЛОССВАЯ В=60-200											
20	СТАЛЬ МЕЛКОСОРТНАЯ		093300	59.86	59.86	53.25	53.25	93.37	101.7	89.46	80.22	61.06
21	КРУГЛАЯ Ф10-19											
22	КАТАНКА		093400	-	-	-	-	8.936	8.936	8.936	8.936	3.048
23	КРУГЛАЯ Ф6-9											
24												
25	МЕТАЛЛОИЗДЕЛИЯ ПРОМ.НАЗНАЧЕНИЯ		120000									
26	(МЕТИЗЫ),КГ:		121400									
27	КЛАСС ВР-I ГОСТ 6727-80			21.34	21.34	21.34	21.34	21.48	21.48	21.48	21.48	17.33
28	ПО СЕРИИ			21.76	21.76	21.76	21.76	21.91	21.91	21.91	21.91	17.67
29	С УЧЕТОМ КОЭФ.ОТХОДА	1.02		32.00	32.00	32.00	32.00	32.20	32.20	32.20	32.20	25.98
30	ПРИВЕДЕННЫЙ К КЛАССУ А-I	1.47										

Копировал
Формат А4

НОМЕР СТРОКИ	НАИМЕНОВАНИЕ МАТЕРИАЛА И ЕДИНИЦА ИЗМЕРЕНИЯ	КОЭФ. К отх. К пр.	КОД МАТЕРИАЛА	КОЛИЧЕСТВО НА МАРКУ, КОД ИЗДЕЛИЯ								
				ПРС 56.15 -10А-IУТ	ПРС 56.15 -10А-IУП	ПРС 56.15 -10АТ -УТ	ПРС 56.15 -10АТ -УП	ПРС 56.15 -16А-IУТ	ПРС 56.15 -16А-IУП	ПРС 56.15 -16АТ -УТ	ПРС 56.15 -16АТ -УП	ПРС 68.15 -4А-IУТ
1	ИТОГО МЕТИЗОВ,КГ:		120000									
2	В НАТУРАЛЬНОЙ МАССЕ			21.76	21.76	21.76	21.76	21.91	21.91	21.91	21.91	17.67
3	ПРИВЕДЕННЫХ К КЛАССУ А-I			32.00	32.00	32.00	32.00	32.20	32.20	32.20	32.20	25.98
4												
5	ИТОГО СТАЛИ ПРИВ.К КЛАССУ А-I			137.3	137.3	131.6	131.6	209.5	221.9	208.8	194.5	136.6
6	ТО ЖЕ К СТАЛИ СТ3			4.314	4.314	4.314	4.314	4.314	4.314	4.314	4.314	4.314
7	ВСЕГО СТАЛИ,КГ:											
8	В НАТУРАЛЬНОМ ИСЧИСЛЕНИИ			85.95	85.95	79.33	79.33	128.5	136.9	124.6	115.3	86.10
9	ПРИВ.К КЛАССУ А-I И СТАЛИ СТ3			141.6	141.6	135.9	135.9	213.8	226.3	213.2	198.8	140.9
10												
11	БЕТОН,М КУБ:											
12	ТЯЖЕЛЫЙ М300			1.131	-	1.131	-	1.131	-	1.13	-	1.453
13	ЛЕГКИЙ М300			-	1.131	-	1.131	-	1.131	-	1.131	-
14												
15	ЦЕМЕНТ,Т:		573000									
16	М400		573112									
17	С УЧЕТОМ КОЭФ.ОТХОДА	1.006		0.466	-	0.466	-	0.466	-	0.466	-	0.599
18	ПРИВЕДЕННЫЙ К МАРКЕ 400	1.00		0.466	-	0.466	-	0.466	-	0.466	-	0.599
19												
20	М500		573113									
21	С УЧЕТОМ КОЭФ.ОТХОДА	1.006		-	0.444	-	0.444	-	0.444	-	0.444	-
22	ПРИВЕДЕННЫЙ К МАРКЕ 400	1.10		-	0.488	-	0.488	-	0.488	-	0.488	-
23												
24	ИТОГО ЦЕМЕНТА ПРИВ.К МАРКЕ 400			0.466	0.488	0.466	0.488	0.466	0.488	0.466	0.488	0.599
25												
26	ИНЕРТНЫЕ ЗАПОЛНИТЕЛИ,М КУБ:		571000									
27	ЩЕБЕНЬ		571110	0.905	-	0.905	-	0.905	-	0.905	-	1.162
28	ПЕСОК ЕСТЕСТВЕННЫЙ		571140	0.679	-	0.679	-	0.679	-	0.679	-	0.872
29	ПЕСОК ИСКУССТВЕННЫЙ		571130	-	0.565	-	0.565	-	0.565	-	0.565	-
30	ПОРИСТЫЕ		571200	-	1.018	-	1.018	-	1.018	-	1.018	-

НОМЕР СТРОКИ	НАИМЕНОВАНИЕ МАТЕРИАЛА И ЕДИНИЦА ИЗМЕРЕНИЯ	КОЭФ. К отх. К пр.	КОД МАТЕРИАЛА	КОЛИЧЕСТВО НА МАРКУ, КОД ИЗДЕЛИЯ								
				ПРС 68.15 -4А-IУП	ПРС 68.15 -4АТ-УТ	ПРС 68.15 -4АТ-УП	ПРС 68.15 -6А-IУТ	ПРС 68.15 -6А-IУП	ПРС 68.15 -6АТ-УТ	ПРС 68.15 -6АТ-УП	ПРС 68.15 -8А-IУТ	ПРС 68.15 -8А-IУП
1	СТАЛЬ СТЕРЖНЕВАЯ АРМАТУРНАЯ,КГ:		093000									
2	КЛАСС А-I ГОСТ 5781-82		093009									
3	ПО СЕРИИ			0.426	0.426	0.426	0.426	0.426	0.426	0.426	0.426	0.426
4	С УЧЕТОМ КОЭФ.ОТХОДА	1.01		0.431	0.431	0.431	0.431	0.431	0.431	0.431	0.431	0.431
5	ПРИВЕДЕННЫЙ К КЛАССУ А-I	1.00		0.431	0.431	0.431	0.431	0.431	0.431	0.431	0.431	0.431
6												
7	КЛАСС А-III ГОСТ 5781-82		093004									
8	ПО СЕРИИ			3.018	3.018	3.018	13.76	13.76	3.018	3.018	13.76	13.76
9	С УЧЕТОМ КОЭФ.ОТХОДА	1.01		3.048	3.048	3.048	13.90	13.90	3.048	3.048	13.90	13.90
10	ПРИВЕДЕННЫЙ К КЛАССУ А-I	1.43		4.359	4.359	4.359	19.87	19.87	4.359	4.359	19.87	19.87
11												
12	КЛАСС А-III ГОСТ 5781-82		093004									
13	ПО СЕРИИ			26.60	26.60	26.60	42.68	42.68	26.60	26.60	42.68	42.68
14	С УЧЕТОМ КОЭФ.ОТХОДА	1.01		26.87	26.87	26.87	43.10	43.10	26.87	26.87	43.10	43.10
15	ПРИВЕДЕННЫЙ К КЛАССУ А-I	1.49		40.03	40.03	40.03	64.23	64.23	40.03	40.03	64.23	64.23
16												
17	КЛАСС А-IУ ГОСТ 5781-82		093006									
18	ПО СЕРИИ			33.09	-	-	48.66	42.26	-	-	60.82	60.82
19	С УЧЕТОМ КОЭФ.ОТХОДА	1.02		33.76	-	-	49.63	43.10	-	-	62.04	62.04
20	ПРИВЕДЕННЫЙ К КЛАССУ А-I	1.95		65.83	-	-	96.79	84.06	-	-	120.9	120.9
21												
22	КЛАСС АТ-У ГОСТ 10884-81		093007									
23	ПО СЕРИИ			-	24.33	24.33	-	-	36.49	33.81	-	-
24	С УЧЕТОМ КОЭФ.ОТХОДА	1.06		-	25.79	25.79	-	-	38.68	35.84	-	-
25	ПРИВЕДЕННЫЙ К КЛАССУ А-I	2.20		-	56.74	56.74	-	-	85.11	78.84	-	-
26												
27	ИТОГО СТАЛИ СТЕРЖ.АРМАТУРН.,КГ:		093000									
28	В НАТУРАЛЬНОЙ МАССЕ			64.11	56.14	56.14	107.0	100.5	69.03	66.19	119.4	119.4
29	ПРИВЕДЕННОЙ К КЛАССУ А-I			110.6	101.5	101.5	181.3	168.6	129.9	123.6	205.5	205.5
30												

49 50005

НОМЕР СТРОКИ	НАИМЕНОВАНИЕ МАТЕРИАЛА И ЕДИНИЦА ИЗМЕРЕНИЯ	КОЭФ. К отх., К пр.	КОД МАТЕРИАЛА	КОЛИЧЕСТВО НА МАРКУ, КОД ИЗДЕЛИЯ								
				ПРС 68.15 -4А-I УП	ПРС 68.15 -4АТ- УТ	ПРС 68.15 -4АТ- УП	ПРС 68.15 -6А-I УТ	ПРС 68.15 -6А-I УП	ПРС 68.15 -6АТ- УТ	ПРС 68.15 -6АТ- УП	ПРС 68.15 -8А-I УТ	ПРС 68.15 -8А-I УП
1	СТАЛЬ СОРТ.КОНСТРУКЦИОННАЯ,КГ:		095000									
2	ПОЛОСОВАЯ ГОСТ 103-76		093100									
3	ПО СЕРИИ			4.271	4.271	4.271	4.271	4.271	4.271	4.271	4.271	4.271
4	С УЧЕТОМ КОЭФ.ОТХОДА	1.01		4.314	4.314	4.314	4.314	4.314	4.314	4.314	4.314	4.314
5	ПРИВЕДЕННАЯ К КТАЛИ СТ3	1.00		4.314	4.314	4.314	4.314	4.314	4.314	4.314	4.314	4.314
6												
7	ИТОГО СТАЛИ СОРТ.КОНСТР.,КГ:		095000									
8	В НАТУРАЛЬНОЙ МАССЕ			4.314	4.314	4.314	4.314	4.314	4.314	4.314	4.314	4.314
9	ПРИВЕДЕННОЙ К СТАЛИ СТ3			4.314	4.314	4.314	4.314	4.314	4.314	4.314	4.314	4.314
10												
11	ИТОГО СТАЛИ											
12	СТЕРЖНЕВОЙ АРМАТУРНОЙ И											
13	СОРТОВОЙ КОНСТРУКЦИОННОЙ,КГ:											
14	В НАТУРАЛЬНОЙ МАССЕ			68.42	60.45	60.45	111.3	104.8	73.35	70.50	123.7	123.7
15	ПРИВ.К КЛАССУ А-I И СТАЛИ СТ3			114.9	105.8	105.8	185.6	172.9	134.2	127.9	209.8	209.8
16												
17	В Т.Ч.ПО УКРУП.СОРТАМЕНТУ,КГ:											
18	СТАЛЬ КРУПНОСОРТНАЯ											
19	ПОЛОСОВАЯ В=60-200		095100	4.314	4.314	4.314	4.314	4.314	4.314	4.314	4.314	4.314
20	СТАЛЬ МЕЛКОСОРТНАЯ											
21	КРУГЛАЯ Ф10-19		093300	61.06	53.09	53.09	93.17	86.64	65.98	63.14	105.5	105.5
22	КАТАНКА											
23	КРУГЛАЯ Ф6-9		093400	3.048	3.048	3.048	13.90	13.90	3.048	3.048	13.90	13.90
24												
25	МЕТАЛЛОИЗДЕЛИЯ ПРОМ.НАЗНАЧЕНИЯ											
26	(МЕТИЗЫ),КГ:		120000									
27	КЛАСС ВР-I ГОСТ 6727-80		121400									
28	ПО СЕРИИ			17.33	17.33	17.33	15.78	15.78	17.33	19.56	16.48	16.48
29	С УЧЕТОМ КОЭФ.ОТХОДА	1.02		17.67	17.67	17.67	16.10	16.10	17.67	19.95	16.81	16.81
30	ПРИВЕДЕННЫЙ К КЛАССУ А-I	1.47		25.98	25.98	25.98	23.66	23.66	25.98	29.33	24.72	24.72

ИНВ №ПОДЛ	ПОДПИСЬ И ДАТА	ВЗАМ. ИНВ.№

ЭПВЦ КиевЗНИИЭП | ОПЕРАТОР ТЛП КОРТ | ГРИГОР

НОМЕР СТРОКИ	НАИМЕНОВАНИЕ МАТЕРИАЛА И ЕДИНИЦА ИЗМЕРЕНИЯ	КОЭФ. К отх., К пр.	КОД МАТЕРИАЛА	КОЛИЧЕСТВО НА МАРКУ, КОД ИЗДЕЛИЯ								
				ПРС 68.15 -4А-I УП	ПРС 68.15 -4АТ- УТ	ПРС 68.15 -4АТ- УП	ПРС 68.15 -6А-I УТ	ПРС 68.15 -6А-I УП	ПРС 68.15 -6АТ- УТ	ПРС 68.15 -6АТ- УП	ПРС 68.15 -8А-I УТ	ПРС 68.15 -8А-I УП
1	ИТОГО МЕТИЗОВ,КГ:		120000									
2	В НАТУРАЛЬНОЙ МАССЕ			17.67	17.67	17.67	16.10	16.10	17.67	19.95	16.81	16.81
3	ПРИВЕДЕННЫХ К КЛАССУ А-I			25.98	25.98	25.98	23.66	23.66	25.98	29.33	24.72	24.72
4												
5	ИТОГО СТАЛИ ПРИВ.К КЛАССУ А-I			136.6	127.5	127.5	204.9	192.2	155.9	153.0	230.2	230.2
6	ТО ЖЕ К СТАЛИ СТ3			4.314	4.314	4.314	4.314	4.314	4.314	4.314	4.314	4.314
7	ВСЕГО СТАЛИ,КГ:											
8	В НАТУРАЛЬНОМ ИСЧИСЛЕНИИ			86.10	78.13	78.13	127.4	120.9	91.02	90.46	140.6	140.6
9	ПРИВ.К КЛАССУ А-I И СТАЛИ СТ3			140.9	131.8	131.8	209.3	196.5	160.2	157.3	234.5	234.5
10												
11	БЕТОН,М КУБ:											
12	ТЯЖЕЛЫЙ М300			-	1.453	-	1.453	-	1.453	-	1.453	-
13	ЛЕГКИЙ М300			1.453	-	1.453	-	1.453	-	1.453	-	1.453
14												
15	ЦЕМЕНТ,Т:		573000									
16	М400		573112									
17	С УЧЕТОМ КОЭФ.ОТХОДА	1.006		-	0.599	-	0.599	-	0.599	-	0.599	-
18	ПРИВЕДЕННЫЙ К МАРКЕ 400	1.00		-	0.599	-	0.599	-	0.599	-	0.599	-
19												
20	М500		573113									
21	С УЧЕТОМ КОЭФ.ОТХОДА	1.006		0.570	-	0.570	-	0.570	-	0.570	-	0.570
22	ПРИВЕДЕННЫЙ К МАРКЕ 400	1.10		0.627	-	0.627	-	0.627	-	0.627	-	0.627
23												
24	ИТОГО ЦЕМЕИТА ПРИВ.К МАРКЕ 400			0.627	0.599	0.627	0.599	0.627	0.599	0.627	0.599	0.627
25												
26	ИНЕРТНЫЕ ЗАПОЛНИТЕЛИ,М КУБ:		571000									
27	ЩЕБЕНЬ		571110	-	1.162	-	1.162	-	1.162	-	1.162	-
28	ПЕСОК ЕСТЕСТВЕННЫЙ		571140	-	0.872	-	0.872	-	0.872	-	0.872	-
29	ПЕСОК ИСКУССТВЕННЫЙ		571130	0.726	-	0.726	-	0.726	-	0.726	-	0.726
30	ПОРИСТЫЕ		571200	1.308	-	1.308	-	1.308	-	1.308	-	1.308

2005 65

НОМЕР СТРОКИ	НАИМЕНОВАНИЕ МАТЕРИАЛА И ЕДИНИЦА ИЗМЕРЕНИЯ	КОЭФ. К отх. К пр.	КОД МАТЕРИАЛА	КОЛИЧЕСТВО НА МАРКУ, КОД ИЗДЕЛИЯ: ПРС 68.15-8АТ-УТ	ПРС 68.15-8АТ-УП	ПРС 68.15-10А-IУТ	ПРС 68.15-10А-IУП	ПРС 68.15-10АТ-УТ	ПРС 68.15-10АТ-УП	ПРС 68.15-12.5 А-IУТ	ПРС 68.15-12.5 А-IУП	ПРС 68.15-12.5 АТ-УТ
1	СТАЛЬ СТЕРЖНЕВАЯ АРМАТУРНАЯ,КГ:		093000									
2	КЛАСС А-I ГОСТ 5781-82		093009									
3	ПО СЕРИИ			0.426	0.426	0.426	0.426	0.426	0.426	0.426	0.426	0.426
4	С УЧЕТОМ КОЭФ.ОТХОДА	1.01		0.431	0.431	0.431	0.431	0.431	0.431	0.431	0.431	0.431
5	ПРИВЕДЕННЫЙ К КЛАССУ А-I	1.00		0.431	0.431	0.431	0.431	0.431	0.431	0.431	0.431	0.431
6												
7	КЛАСС А-III ГОСТ 5781-82		093004									
8	ПО СЕРИИ			13.76	13.76	13.76	13.76	13.76	13.76	3.018	13.76	3.018
9	С УЧЕТОМ КОЭФ.ОТХОДА	1.01		13.90	13.90	13.90	13.90	13.90	13.90	3.048	13.90	3.048
10	ПРИВЕДЕННЫЙ К КЛАССУ А-I	1.43		19.87	19.87	19.87	19.87	19.87	19.87	4.359	19.87	4.359
11												
12	КЛАСС А-III ГОСТ 5781-82		093004									
13	ПО СЕРИИ			42.68	42.68	52.74	42.68	52.74	52.74	93.68	52.74	80.94
14	С УЧЕТОМ КОЭФ.ОТХОДА	1.01		43.10	43.10	53.27	43.10	53.27	53.27	94.61	53.27	81.75
15	ПРИВЕДЕННЫЙ К КЛАССУ А-I	1.49		64.23	64.23	79.37	64.23	79.37	79.37	140.9	79.37	121.8
16												
17	КЛАСС А-IУ ГОСТ 5781-82		093006									
18	ПО СЕРИИ			-	-	82.11	82.74	-	-	86.47	108.0	-
19	С УЧЕТОМ КОЭФ.ОТХОДА	1.02		-	-	83.75	84.40	-	-	88.20	110.2	-
20	ПРИВЕДЕННЫЙ К КЛАССУ А-I	1.95		-	-	163.3	164.5	-	-	171.9	214.9	-
21												
22	КЛАСС АТ-У ГОСТ 10884-81		093007									
23	ПО СЕРИИ			48.66	42.26	-	-	60.82	60.82	-	-	66.19
24	С УЧЕТОМ КОЭФ.ОТХОДА	1.06		51.58	44.80	-	-	64.47	64.47	-	-	70.17
25	ПРИВЕДЕННЫЙ К КЛАССУ А-I	2.20		113.4	98.56	-	-	141.8	141.8	-	-	154.3
26												
27	ИТОГО СТАЛИ СТЕРЖ.АРМАТУРН.,КГ:		093000									
28	В НАТУРАЛЬНОЙ МАССЕ			109.0	102.2	151.3	141.8	132.0	132.0	186.2	177.8	155.4
29	ПРИВЕДЕННОЙ К КЛАССУ А-I			198.0	183.0	263.0	249.1	241.5	241.5	317.7	314.6	280.9
30												

НОМЕР СТРОКИ	НАИМЕНОВАНИЕ МАТЕРИАЛА И ЕДИНИЦА ИЗМЕРЕНИЯ	КОЭФ. К отх. К пр.	КОД МАТЕРИАЛА	КОЛИЧЕСТВО НА МАРКУ, КОД ИЗДЕЛИЯ: ПРС 68.15-8АТ-УТ	ПРС 68.15-8АТ-УП	ПРС 68.15-10А-IУТ	ПРС 68.15-10А-IУП	ПРС 68.15-10АТ-УТ	ПРС 68.15-10АТ-УП	ПРС 68.15-12.5 А-IУТ	ПРС 68.15-12.5 А-IУП	ПРС 68.15-12.5 АТ-УТ
1	СТАЛЬ СОРТ.КОНСТРУКЦИОННАЯ,КГ:		095000									
2	ПОЛОСОВАЯ ГОСТ 103-76		093100									
3	ПО СЕРИИ			4.271	4.271	4.271	4.271	4.271	4.271	4.271	4.271	4.271
4	С УЧЕТОМ КОЭФ.ОТХОДА	1.01		4.314	4.314	4.314	4.314	4.314	4.314	4.314	4.314	4.314
5	ПРИВЕДЕННАЯ К КТАЛИ СТ3	1.00		4.314	4.314	4.314	4.314	4.314	4.314	4.314	4.314	4.314
6												
7	ИТОГО СТАЛИ СОРТ.КОНСТР.,КГ:		095000									
8	В НАТУРАЛЬНОЙ МАССЕ			4.314	4.314	4.314	4.314	4.314	4.314	4.314	4.314	4.314
9	ПРИВЕДЕННОЙ К СТАЛИ СТ3			4.314	4.314	4.314	4.314	4.314	4.314	4.314	4.314	4.314
10												
11	ИТОГО СТАЛИ											
12	СТЕРЖНЕВОЙ АРМАТУРНОЙ И											
13	СОРТОВОЙ КОНСТРУКЦИОННОЙ,КГ:											
14	В НАТУРАЛЬНОЙ МАССЕ			113.3	106.5	155.6	146.1	136.3	136.3	190.6	182.1	159.7
15	ПРИВ.К КЛАССУ А-I И СТАЛИ СТ3			202.3	187.4	267.3	253.4	245.8	245.8	322.0	318.9	285.2
16												
17	В Т.Ч.ПО УКРУП.СОРТАМЕНТУ,КГ:											
18	СТАЛЬ КРУПНОСОРТНАЯ											
19	ПОЛОСОВАЯ В=60-200		095100	4.314	4.314	4.314	4.314	4.314	4.314	4.314	4.314	4.314
20	СТАЛЬ СРЕДНЕСОРТНАЯ											
21	КРУГЛАЯ Ф20-30		093200	-	-	-	-	-	-	67.74	-	-
22	СТАЛЬ МЕЛКОСОРТНАЯ											
23	КРУГЛАЯ Ф10-19		093300	95.12	88.33	137.4	127.9	118.1	118.1	115.5	163.9	152.3
24	КАТАНКА											
25	КРУГЛАЯ Ф6-9		093400	13.90	13.90	13.90	13.90	13.90	13.90	3.048	13.90	3.048
26												
27	МЕТАЛЛОИЗДЕЛИЯ ПРОМ.НАЗНАЧЕНИЯ											
28	(МЕТИЗЫ),КГ:		120080									
29	КЛАСС ВР-I ГОСТ 6727-80		121400									
30	ПО СЕРИИ			16.48	16.48	18.65	18.65	18.65	18.65	20.47	20.64	20.64

НОМЕР СТРОКИ	НАИМЕНОВАНИЕ МАТЕРИАЛА И ЕДИНИЦА ИЗМЕРЕНИЯ	КОЭФ. К отх. К пр.	КОД МАТЕРИАЛА	КОЛИЧЕСТВО НА МАРКУ, КОД ИЗДЕЛИЯ								
				ПРС 68.15 -8АТ-УТ	ПРС 68.15 -8АТ-УП	ПРС 68.15 -10А-IУТ	ПРС 68.15 -10А-IУП	ПРС 68.15 -10АТ-УТ	ПРС 68.15 -10АТ-УП	ПРС 68.15 -12.5 А-IУТ	ПРС 68.15 -12.5 А-IУП	ПРС 68.15 -12.5 АТ-УТ
1	С УЧЕТОМ КОЭФ.ОТХОДА	1.02		16.81	16.81	19.02	19.02	19.02	19.02	20.88	21.05	21.05
2	ПРИВЕДЕННЫЙ К КЛАССУ А-I	1.47		24.72	24.72	27.96	27.96	27.96	27.96	30.69	30.94	30.94
3												
4	ИТОГО МЕТИЗОВ,КГ:		120000									
5	В НАТУРАЛЬНОЙ МАССЕ			16.81	16.81	19.02	19.02	19.02	19.02	20.88	21.05	21.05
6	ПРИВЕДЕННЫХ К КЛАССУ А-I			24.72	24.72	27.96	27.96	27.96	27.96	30.69	30.94	30.94
7												
8	ИТОГО СТАЛИ ПРИВ.К КЛАССУ А-I			222.7	207.8	290.9	277.0	269.4	269.4	348.4	345.6	311.9
9	ТО ЖЕ К СТАЛИ СТ3			4.314	4.314	4.314	4.314	4.314	4.314	4.314	4.314	4.314
10	ВСЕГО СТАЛИ,КГ:											
11	В НАТУРАЛЬНОМ ИСЧИСЛЕНИИ			130.1	123.3	174.6	165.1	155.4	155.4	211.4	203.2	180.7
12	ПРИВ.К КЛАССУ А-I И СТАЛИ СТ3			227.0	212.1	295.2	281.4	273.8	273.8	352.7	349.9	316.2
13												
14	БЕТОН,М КУБ:											
15	ТЯЖЕЛЫЙ М300			1.453	-	1.453	-	1.453	-	1.453	-	1.453
16	ЛЕГКИЙ М300			-	1.453	-	1.453	-	1.453	-	1.453	-
17												
18	ЦЕМЕНТ,Т:		573000									
19	М400		573112									
20	С УЧЕТОМ КОЭФ.ОТХОДА	1.006		0.599	-	0.599	-	0.599	-	0.599	-	0.599
21	ПРИВЕДЕННЫЙ К МАРКЕ 400	1.00		0.599	-	0.599	-	0.599	-	0.599	-	0.599
22												
23	М500		573113									
24	С УЧЕТОМ КОЭФ.ОТХОДА	1.006		-	0.570	-	0.570	-	0.570	-	0.570	-
25	ПРИВЕДЕННЫЙ К МАРКЕ 400	1.10		-	0.627	-	0.627	-	0.627	-	0.627	-
26												
27	ИТОГО ЦЕМЕНТА ПРИВ.К МАРКЕ 400			0.599	0.627	0.599	0.627	0.599	0.627	0.599	0.627	0.599
28												
29	ИНЕРТНЫЕ ЗАПОЛНИТЕЛИ,М КУБ:		571000									
30	ЩЕБЕНЬ		571110	1.162	-	1.162	-	1.162	-	1.162	-	1.162

ИНВ №ПОДЛ	ПОДПИСЬ И ДАТА	ВЗАМ. ИНВ.№

ЭПВЦ КиевЗНИИЭП | ОПЕРАТОР ТЛП КОРТ | ГРИГОР

НОМЕР СТРОКИ	НАИМЕНОВАНИЕ МАТЕРИАЛА И ЕДИНИЦА ИЗМЕРЕНИЯ	КОЭФ. К отх. К пр.	КОД МАТЕРИАЛА	КОЛИЧЕСТВО НА МАРКУ, КОД ИЗДЕЛИЯ								
				ПРС 68.15 -8АТ-УТ	ПРС 68.15 -8АТ-УП	ПРС 68.15 -10А-IУТ	ПРС 68.15 -10А-IУП	ПРС 68.15 -10АТ-УТ	ПРС 68.15 -10АТ-УП	ПРС 68.15 -12.5 А-IУТ	ПРС 68.15 -12.5 А-IУП	ПРС 68.15 -12.5 АТ-УТ
1	ПЕСОК ЕСТЕСТВЕННЫЙ		571140	0.872	-	0.872	-	0.872	-	0.872	-	0.872
2	ПЕСОК ИСКУССТВЕННЫЙ		571130	-	0.726	-	0.726	-	0.726	-	0.726	-
3	ПОРИСТЫЕ		571200	-	1.308	-	1.308	-	1.308	-	1.308	-
4												
5												
6												
7												
8												
9												
10												
11												
12												
13												
14												
15												
16												
17												
18												
19												
20												
21												
22												
23												
24												
25												
26												
27												
28												
29												
30												

2005 67

ИНВ №ПОДЛ	ПОДПИСЬ И ДАТА	ВЗАМ ИНВ №

ЭПВЦ КиевЗНИИЭП | ОПЕРАТОР ТЛП КОРТ | ГРИГОР

НОМЕР СТРОКИ	НАИМЕНОВАНИЕ МАТЕРИАЛА И ЕДИНИЦА ИЗМЕРЕНИЯ	КОЭФ. К отх. К пр	КОД МАТЕРИАЛА	КОЛИЧЕСТВО НА МАРКУ, КОД ИЗДЕЛИЯ: ПРС 68.15-12.5 АТ-УП	ПРС 86.15-4А-I УТ	ПРС 86.15-4А-I УП	ПРС 86.15-4АТ-УТ	ПРС 86.15-4АТ-УП	ПРС 86.15-6А-I УТ	ПРС 86.15-6А-I УП	ПРС 86.15-6АТ-УТ	ПРС 86.15-6АТ-УП
1	СТАЛЬ СТЕРЖНЕВАЯ АРМАТУРНАЯ,КГ:		093000									
2	КЛАСС А-I ГОСТ 5781-82		093009									
3	ПО СЕРИИ			0.426	0.870	0.870	0.870	0.870	0.870	0.870	0.870	0.870
4	С УЧЕТОМ КОЭФ.ОТХОДА	1.01		0.431	0.878	0.878	0.878	0.878	0.878	0.878	0.878	0.878
5	ПРИВЕДЕННЫЙ К КЛАССУ А-I	1.00		0.431	0.878	0.878	0.878	0.878	0.878	0.878	0.878	0.878
6												
7	КЛАСС А-III ГОСТ 5781-82		093004									
8	ПО СЕРИИ			3.018	16.23	23.86	29.81	29.81	29.81	16.23	16.23	16.23
9	С УЧЕТОМ КОЭФ.ОТХОДА	1.01		3.048	16.39	24.10	30.11	30.11	30.11	16.39	16.39	16.39
10	ПРИВЕДЕННЫЙ К КЛАССУ А-I	1.43		4.359	23.44	34.47	43.06	43.06	43.06	23.44	23.44	23.44
11												
12	КЛАСС А-III ГОСТ 5781-82		093004									
13	ПО СЕРИИ			80.94	99.78	51.37	64.10	64.10	64.10	99.78	99.78	99.78
14	С УЧЕТОМ КОЭФ.ОТХОДА	1.01		81.75	100.7	51.89	64.74	64.74	64.74	100.7	100.7	100.7
15	ПРИВЕДЕННЫЙ К КЛАССУ А-I	1.49		121.8	150.1	77.32	96.47	96.47	96.47	150.1	150.1	150.1
16												
17	КЛАСС А-IУ ГОСТ 5781-82		093006									
18	ПО СЕРИИ			-	76.81	103.6	-	-	138.2	172.8	-	-
19	С УЧЕТОМ КОЭФ.ОТХОДА	1.02		-	78.34	105.7	-	-	141.0	176.2	-	-
20	ПРИВЕДЕННЫЙ К КЛАССУ А-I	1.95		-	152.7	206.2	-	-	275.0	343.7	-	-
21												
22	КЛАСС АТ-У ГОСТ 10884-81		093007									
23	ПО СЕРИИ			66.19	-	-	69.13	69.13	-	-	103.6	103.6
24	С УЧЕТОМ КОЭФ.ОТХОДА	1.06		70.17	-	-	73.28	73.28	-	-	109.9	109.9
25	ПРИВЕДЕННЫЙ К КЛАССУ А-I	2.20		154.3	-	-	161.2	161.2	-	-	241.8	241.8
26												
27	ИТОГО СТАЛИ СТЕРЖ.АРМАТУРН.,КГ:		093000									
28	В НАТУРАЛЬНОЙ МАССЕ			155.4	196.3	182.6	169.0	169.0	236.7	294.3	227.9	227.9
29	ПРИВЕДЕННОЙ К КЛАССУ А-I			280.9	327.2	318.9	301.6	301.6	415.4	518.2	416.3	416.3
30												

I.04I.I-2.6 0.0.00.0РМ | ЛИСТ

ФОРМАТ А4

ИНВ №ПОДЛ	ПОДПИСЬ И ДАТА	ВЗАМ ИНВ №

ЭПВЦ КиевЗНИИЭП | ОПЕРАТОР ТЛП КОРТ | ГРИГОР

НОМЕР СТРОКИ	НАИМЕНОВАНИЕ МАТЕРИАЛА И ЕДИНИЦА ИЗМЕРЕНИЯ	КОЭФ К отх. К пр	КОД МАТЕРИАЛА	КОЛИЧЕСТВО НА МАРКУ, КОД ИЗДЕЛИЯ: ПРС 68.15-12.5 АТ-УП	ПРС 86.15-4А-I УТ	ПРС 86.15-4А-I УП	ПРС 86.15-4АТ-УТ	ПРС 86.15-4АТ-УП	ПРС 86.15-6А-I УТ	ПРС 86.15-6А-I УП	ПРС 86.15-6АТ-УТ	ПРС 86.15-6АТ-УП
1	СТАЛЬ СОРТ.КОНСТРУКЦИОННАЯ,КГ:		095000									
2	ПОЛОСОВАЯ ГОСТ 103-76		093100									
3	ПО СЕРИИ			4.271	4.271	4.271	4.271	4.271	4.271	4.271	4.271	4.271
4	С УЧЕТОМ КОЭФ.ОТХОДА	1.01		4.314	4.314	4.314	4.314	4.314	4.314	4.314	4.314	4.314
5	ПРИВЕДЕННАЯ К КТАЛИ СТ3	1.00		4.314	4.314	4.314	4.314	4.314	4.314	4.314	4.314	4.314
6												
7	ИТОГО СТАЛИ СОРТ.КОНСТР.,КГ:		095000									
8	В НАТУРАЛЬНОЙ МАССЕ			4.314	4.314	4.314	4.314	4.314	4.314	4.314	4.314	4.314
9	ПРИВЕДЕННОЙ К СТАЛИ СТ3			4.314	4.314	4.314	4.314	4.314	4.314	4.314	4.314	4.314
10												
11	ИТОГО СТАЛИ											
12	СТЕРЖНЕВОЙ АРМАТУРНОЙ И											
13	СОРТОВОЙ КОНСТРУКЦИОННОЙ,КГ:			159.7	200.7	186.9	173.3	173.3	241.0	298.6	232.2	232.2
14	В НАТУРАЛЬНОЙ МАССЕ			285.2	331.5	323.2	305.9	305.9	419.7	522.5	420.6	420.6
15	ПРИВ.К КЛАССУ А-I И СТАЛИ СТ3											
16												
17	В Т.Ч.ПО УКРУП.СОРТАМЕНТУ,КГ:											
18	СТАЛЬ КРУПНОСОРТНАЯ											
19	ПОЛОСОВАЯ В=60-200		095100	4.314	4.314	4.314	4.314	4.314	4.314	4.314	4.314	4.314
20	СТАЛЬ МЕЛКОСОРТНАЯ											
21	КРУГЛАЯ Ф10-19		093300	152.3	180.0	158.5	138.9	138.9	206.6	277.9	211.5	211.5
22	КАТАНКА											
23	КРУГЛАЯ Ф6-9		093400	3.048	16.39	24.10	30.11	30.11	30.11	16.39	16.39	16.39
24												
25	МЕТАЛЛОИЗДЕЛИЯ ПРОМ.НАЗНАЧЕНИЯ											
26	(МЕТИЗЫ),КГ:		120000									
27	КЛАСС ВР-I ГОСТ 6727-80		121400									
28	ПО СЕРИИ			20.64	10.99	10.99	10.99	10.99	10.99	10.99	10.99	10.99
29	С УЧЕТОМ КОЭФ.ОТХОДА	1.02		21.05	11.21	11.21	11.21	11.21	11.21	11.21	11.21	11.21
30	ПРИВЕДЕННЫЙ К КЛАССУ А-I	1.47		30.94	16.49	16.49	16.49	16.49	16.49	16.49	16.49	16.49

I.04I.I-2.6 0.0.00.0РМ | ЛИСТ 18

ФОРМАТ А4

20005 68

67

НОМЕР СТРОКИ	НАИМЕНОВАНИЕ МАТЕРИАЛА И ЕДИНИЦА ИЗМЕРЕНИЯ	КОЭФ. К отх. К пр	КОД МАТЕРИАЛА	КОЛИЧЕСТВО НА МАРКУ, КОД ИЗДЕЛИЯ								
				ПРС 68.15 -12.5 АТ-УП	ПРС 86.15 -4А-I УТ	ПРС 86.15 -4А-I УП	ПРС 86.15 -4АТ- УТ	ПРС 86.15 -4АТ- УП	ПРС 86.15 -6А-I УТ	ПРС 86.15 -6А-I УП	ПРС 86.15 -6АТ- УТ	ПРС 86.15 -6АТ- УП
1	ИТОГО МЕТИЗОВ,КГ:		120000									
2	В НАТУРАЛЬНОЙ МАССЕ			21.05	11.21	11.21	11.21	11.21	11.21	11.21	11.21	11.21
3	ПРИВЕДЕННЫХ К КЛАССУ А-I			30.94	16.49	16.49	16.49	16.49	16.49	16.49	16.49	16.49
4												
5	ИТОГО СТАЛИ ПРИВ.К КЛАССУ А-I			311.9	343.7	335.4	318.1	318.1	431.9	534.7	432.7	432.7
6	ТО ЖЕ К СТАЛИ СТ3			4.314	4.314	4.314	4.314	4.314	4.314	4.314	4.314	4.314
7	ВСЕГО СТАЛИ,КГ:											
8	В НАТУРАЛЬНОМ ИСЧИСЛЕНИИ			180.7	211.9	198.1	184.5	184.5	252.3	309.8	243.5	243.5
9	ПРИВ.К КЛАССУ А-I И СТАЛИ СТ3			316.2	348.0	339.7	322.4	322.4	436.2	539.0	437.1	437.1
10												
11	БЕТОН,М КУБ:											
12	ТЯЖЕЛЫЙ М300			-	1.810	-	1.810	-	-	-	-	-
13	ТЯЖЕЛЫЙ М400			-	-	-	-	-	1.810	-	1.810	-
14	ЛЕГКИЙ М300			1.453	-	1.810	-	1.810	-	-	-	-
15	ЛЕГКИЙ М400			-	-	-	-	-	-	1.810	-	1.810
16												
17	ЦЕМЕНТ,Т:		573000									
18	М300		573151									
19	С УЧЕТОМ КОЭФ.ОТХОДА	1.006		-	-	-	-	-	-	0.892	-	0.892
20	ПРИВЕДЕННЫЙ К МАРКЕ 400	0.90		-	-	-	-	-	-	0.803	-	0.803
21												
22	М400		573112									
23	С УЧЕТОМ КОЭФ.ОТХОДА	1.006		-	0.747	-	0.747	-	-	-	-	-
24	ПРИВЕДЕННЫЙ К МАРКЕ 400	1.00		-	0.747	-	0.747	-	-	-	-	-
25												
26	М500		573113									
27	С УЧЕТОМ КОЭФ.ОТХОДА	1.006		0.570	-	0.710	-	0.710	0.792	-	0.792	-
28	ПРИВЕДЕННЫЙ К МАРКЕ 400	1.10		0.627	-	0.781	-	0.781	0.871	-	0.871	-
29												
30	ИТОГО ЦЕМЕНТА ПРИВ.К МАРКЕ 400			0.627	0.747	0.781	0.747	0.781	0.871	0.803	0.871	0.803

ИНВ.№ПОДЛ	ПОДПИСЬ И ДАТА	ВЗАМ. ИНВ №

ЭПВЦ КиевЗНИИЭП | ОПЕРАТОР ТЛП КОРТ | ГРИГОР

НОМЕР СТРОКИ	НАИМЕНОВАНИЕ МАТЕРИАЛА И ЕДИНИЦА ИЗМЕРЕНИЯ	КОЭФ. К отх. К пр.	КОД МАТЕРИАЛА	КОЛИЧЕСТВО НА МАРКУ, КОД ИЗДЕЛИЯ								
				ПРС 68.15 -12.5 АТ-УП	ПРС 86.15 -4А-I УТ	ПРС 86.15 -4А-I УП	ПРС 86.15 -4АТ- УТ	ПРС 86.15 -4АТ- УП	ПРС 86.15 -6А-I УТ	ПРС 86.15 -6А-I УП	ПРС 86.15 -6АТ- УТ	ПРС 86.15 -6АТ- УП
1	ИНЕРТНЫЕ ЗАПОЛНИТЕЛИ,М КУБ:		571000									
2	ЩЕБЕНЬ		571110	-	1.448	-	1.448	-	1.448	-	1.448	-
3	ПЕСОК ЕСТЕСТВЕННЫЙ		571140	-	1.086	-	1.086	-	1.086	-	1.086	-
4	ПЕСОК ИСКУССТВЕННЫЙ		571130	0.726	-	0.905	-	0.905	-	0.905	-	0.905
5	ПОРИСТЫЕ		571200	1.308	-	1.629	-	1.629	-	1.629	-	1.629
6												
7												
8												
9												
10												
11												
12												
13												
14												
15												
16												
17												
18												
19												
20												
21												
22												
23												
24												
25												
26												
27												
28												
29												
30												

ИНВ №ПОДЛ	ПОДПИСЬ И ДАТА	ВЗАМ ИНВ №

ЭПВЦ КиевЗНИИЭП | ОПЕРАТОР ТЛП КОРТ | ГРИГОР

НОМЕР СТРОКИ	НАИМЕНОВАНИЕ МАТЕРИАЛА И ЕДИНИЦА ИЗМЕРЕНИЯ	КОЭФ. К отх. К пр.	КОД МАТЕРИАЛА	КОЛИЧЕСТВО НА МАРКУ, КОД ИЗДЕЛИЯ: ПРС 86.15-8А-I УТ	ПРС 86.15-8АТ-УТ
1	СТАЛЬ СТЕРЖНЕВАЯ АРМАТУРНАЯ,КГ:		093000		
2	КЛАСС А-I ГОСТ 5781-82		093009		
3	ПО СЕРИИ			0.870	0.870
4	С УЧЕТОМ КОЭФ.ОТХОДА	1.01		0.878	0.878
5	ПРИВЕДЕННЫЙ К КЛАССУ А-I	1.00		0.878	0.878
6					
7	КЛАСС А-Ш ГОСТ 5781-82		093004		
8	ПО СЕРИИ			16.23	16.23
9	С УЧЕТОМ КОЭФ.ОТХОДА	1.01		16.39	16.39
10	ПРИВЕДЕННЫЙ К КЛАССУ А-I	1.43		23.44	23.44
11					
12	КЛАСС А-Ш ГОСТ 5781-82		093004		
13	ПО СЕРИИ			115.8	115.8
14	С УЧЕТОМ КОЭФ.ОТХОДА	1.01		117.0	117.0
15	ПРИВЕДЕННЫЙ К КЛАССУ А-I	1.49		174.3	174.3
16					
17	КЛАСС А-IУ ГОСТ 5781-82		093006		
18	ПО СЕРИИ			213.3	-
19	С УЧЕТОМ КОЭФ.ОТХОДА	1.02		217.5	-
20	ПРИВЕДЕННЫЙ К КЛАССУ А-I	1.95		424.2	-
21					
22	КЛАСС АТ-У ГОСТ 10884-81		093007		
23	ПО СЕРИИ			-	213.3
24	С УЧЕТОМ КОЭФ.ОТХОДА	1.06		-	226.1
25	ПРИВЕДЕННЫЙ К КЛАССУ А-I	2.20		-	497.4
26					
27	ИТОГО СТАЛИ СТЕРЖ.АРМАТУРН.,КГ:		093000		
28	В НАТУРАЛЬНОЙ МАССЕ			351.8	360.4
29	ПРИВЕДЕННОЙ К КЛАССУ А-I			622.9	696.1
30					

I.04I.I-2.6 0.0.00.ОРМ

ЛИСТ 21

ФОРМАТ А4

ИНВ №ПОДЛ	ПОДПИСЬ И ДАТА	ВЗАМ ИНВ №

ЭПВЦ КиевЗНИИЭП | ОПЕРАТОР ТЛП КОРТ | ГРИГОР

НОМЕР СТРОКИ	НАИМЕНОВАНИЕ МАТЕРИАЛА И ЕДИНИЦА ИЗМЕРЕНИЯ	КОЭФ К отх. К пр.	КОД МАТЕРИАЛА	КОЛИЧЕСТВО НА МАРКУ, КОД ИЗДЕЛИЯ: ПРС 86.15-8А-I УТ	ПРС 86.15-8АТ-УТ
1	СТАЛЬ СОРТ.КОНСТРУКЦИОННАЯ,КГ:		095000		
2	ПОЛОСОВАЯ ГОСТ 103-76		093100		
3	ПО СЕРИИ			4.271	4.271
4	С УЧЕТОМ КОЭФ.ОТХОДА	1.01		4.314	4.314
5	ПРИВЕДЕННАЯ К КТАЛИ СТ3	1.00		4.314	4.314
6					
7	ИТОГО СТАЛИ СОРТ.КОНСТР.,КГ:		095000		
8	В НАТУРАЛЬНОЙ МАССЕ			4.314	4.314
9	ПРИВЕДЕННОЙ К СТАЛИ СТ3			4.314	4.314
10					
11	ИТОГО СТАЛИ				
12	СТЕРЖНЕВОЙ АРМАТУРНОЙ И				
13	СОРТОВОЙ КОНСТРУКЦИОННОЙ,КГ:				
14	В НАТУРАЛЬНОЙ МАССЕ			356.2	364.7
15	ПРИВ.К КЛАССУ А-I И СТАЛИ СТ3			627.2	700.4
16					
17	В Т.Ч.ПО УКРУП.СОРТАМЕНТУ,КГ:				
18	СТАЛЬ КРУПНОСОРТНАЯ				
19	ПОЛОСОВАЯ В=60-200		095100	4.314	4.314
20	СТАЛЬ СРЕДНЕСОРТНАЯ				
21	КРУГЛАЯ Ф20-30		093200	303.2	311.7
22	СТАЛЬ МЕЛКОСОРТНАЯ				
23	КРУГЛАЯ Ф10-19		093300	32.23	32.23
24	КАТАНКА				
25	КРУГЛАЯ Ф6-9		093400	16.39	16.39
26					
27	МЕТАЛЛОИЗДЕЛИЯ ПРОМ.НАЗНАЧЕНИЯ				
28	(МЕТИЗЫ),КГ:		120000		
29	КЛАСС ВР-I ГОСТ 6727-80		121400		
30	ПО СЕРИИ			11.93	11.93

20005 70

I.04I.I-2.6 0.0.00.ОРМ

ЛИСТ 22

ИНВ №ПОДЛ	ПОДПИСЬ И ДАТА	ВЗАМ ИНВ №

ЭПВЦ КиевЗНИИЭП | ОПЕРАТОР ТЛП КОРТ | ГРИГОР

НОМЕР СТРОКИ	НАИМЕНОВАНИЕ МАТЕРИАЛА И ЕДИНИЦА ИЗМЕРЕНИЯ	КОЭФ К отх. К пр.	КОД МАТЕРИАЛА	КОЛИЧЕСТВО НА МАРКУ, КОД ИЗДЕЛИЯ ПРС 86.15-8А-I УТ	ПРС 86.15-8АТ-УТ
1	С УЧЕТОМ КОЭФ.ОТХОДА	1.02		12.17	12.17
2	ПРИВЕДЕННЫЙ К КЛАССУ А-I	1.47		17.89	17.89
3					
4	ИТОГО МЕТИЗОВ,КГ:		120000		
5	В НАТУРАЛЬНОЙ МАССЕ			12.17	12.17
6	ПРИВЕДЕННЫХ К КЛАССУ А-I			17.89	17.89
7					
8	ИТОГО СТАЛИ ПРИВ.К КЛАССУ А-I			640.8	714.0
9	ТО ЖЕ К СТАЛИ СТ3			4.314	4.314
10	ВСЕГО СТАЛИ,КГ:				
11	В НАТУРАЛЬНОМ ИСЧИСЛЕНИИ			368.3	376.9
12	ПРИВ.К КЛАССУ А-I И СТАЛИ СТ3			645.1	718.3
13					
14	БЕТОН,М КУБ:				
15	ТЯЖЕЛЫЙ М400			1.810	1.810
16					
17	ЦЕМЕНТ,Т:		573000		
18	М500		573113		
19	С УЧЕТОМ КОЭФ.ОТХОДА	1.006		0.792	0.792
20	ПРИВЕДЕННЫЙ К МАРКЕ 400	1.10		0.871	0.871
21					
22	ИТОГО ЦЕМЕНТА ПРИВ.К МАРКЕ 400			0.871	0.871
23					
24	ИНЕРТНЫЕ ЗАПОЛНИТЕЛИ,М КУБ:		571000		
25	ЩЕБЕНЬ		571110	1.448	1.448
26	ПЕСОК ЕСТЕСТВЕННЫЙ		571140	1.086	1.086
27					
28					
29					
30					

ИНВ №ПОДЛ	ПОДПИСЬ И ДАТА	ВЗАМ ИНВ №

ЭПВЦ КиевЗНИИЭП | ОПЕРАТОР ТЛП КОРТ

НОМЕР СТРОКИ	НАИМЕНОВАНИЕ МАТЕРИАЛА И ЕДИНИЦА ИЗМЕРЕНИЯ	КОЭФ. К отх. К пр.	КОД МАТЕРИАЛА	КОЛИЧЕСТВО НА МАРКУ, КОД ИЗДЕЛИЯ

5.0006

gost.e-ecolog.ru