ГОСУДАРСТВЕННЫЙ КОМИТЕТ СОВЕТА МИНИСТРОВ СССР
ПО ДЕЛАМ СТРОИТЕЛЬСТВА
(ГОССТРОЙ СССР)

ТИПОВЫЕ КОНСТРУКЦИИ И ДЕТАЛИ ЗДАНИЙ И СООРУЖЕНИЙ

СЕРИЯ 1.412-2

МОНОЛИТНЫЕ ЖЕЛЕЗОБЕТОННЫЕ ФУНДАМЕНТЫ ПОД ТИПОВЫЕ КОЛОННЫ ДВУХВЕТВЕВОГО СЕЧЕНИЯ ОДНОЭТАЖНЫХ ПРОМЫШЛЕННЫХ ЗДАНИЙ

ВЫПУСК I-4

МАТЕРИАЛЫ ДЛЯ ПРОЕКТИРОВАНИЯ
ЧЕРТЕЖИ ФУНДАМЕНТОВ,
РАСПОЛАГАЕМЫХ В ТЕМПЕРАТУРНЫХ ШВАХ

11033-04

ЦЕНТРАЛЬНЫЙ ИНСТИТУТ ТИПОВЫХ ПРОЕКТОВ
МОСКВА 1970

gost.e-ecolog.ru

ЦЕНТРАЛЬНЫЙ ИНСТИТУТ ТИПОВОГО ПРОЕКТИРОВАНИЯ ГОССТРОЯ СССР

107066, Москва, Б-66, Спартаковская ул., 2а, корпус В

Сдано в печать 27/XI 1973 года

Заказ № 4423 Тираж 150 экз.

ГОСУДАРСТВЕННЫЙ КОМИТЕТ СОВЕТА МИНИСТРОВ СССР
ПО ДЕЛАМ СТРОИТЕЛЬСТВА
(ГОССТРОЙ СССР)

ТИПОВЫЕ КОНСТРУКЦИИ И ДЕТАЛИ ЗДАНИЙ И СООРУЖЕНИЙ

СЕРИЯ 1.412-2

МОНОЛИТНЫЕ ЖЕЛЕЗОБЕТОННЫЕ ФУНДАМЕНТЫ ПОД ТИПОВЫЕ КОЛОННЫ ДВУХВЕТВЕВОГО СЕЧЕНИЯ ОДНОЭТАЖНЫХ ПРОМЫШЛЕННЫХ ЗДАНИЙ

ВЫПУСК I-4

МАТЕРИАЛЫ ДЛЯ ПРОЕКТИРОВАНИЯ
ЧЕРТЕЖИ ФУНДАМЕНТОВ,
РАСПОЛАГАЕМЫХ В ТЕМПЕРАТУРНЫХ ШВАХ

РАЗРАБОТАНЫ
Проектным институтом №1 Госстроя СССР
при участии НИИЖБ

УТВЕРЖДЕНЫ
и введены в действие с 1.10.71 года
Постановление Госстроя СССР от
10 августа 1971 года № 154

ЦЕНТРАЛЬНЫЙ ИНСТИТУТ ТИПОВЫХ ПРОЕКТОВ
МОСКВА 1970

Шифр
НИТР-910/4

Проектный институт №1
Зам. гл. инжен. Цвирлов
Гл. технолог Скворцов
Нач. отдела Раша
Гл. инж. пр-та Зиновьев
Гл. констр. пр. Фрадкин

Согласовано с НИИЖБ
Зам. директ. Александровский
Зав. лаборат. Васильев
Ст. научн. сотр. Каравин

11033-04 2

Центральный институт типового проектирования просит дать Ваши замечания и предложения по улучшению качества направляемого Вам проекта.

ТИПОВОЙ ПРОЕКТ .....
(номер проекта)

Наименование проекта .....

.....

Проектная организация-автор проекта .....

Замечание о недостатках в проекте (нерациональные объемно-планировочные и конструктивные решения, ошибки, опечатки, полиграфические дефекты и т.п.) и предложения по их устранению .....

Подпись должностного лица, наименование организации и ее адрес

.....

.....

СОДЕРЖАНИЕ

	стр.
Пояснительная записка	3
Пример доработки чертежа фундамента .	4
Фундаменты с подколонником ГТ	
ФГТ1, ФГТ2, ФГТ3, ФГТ4, ФГТ5	5
ФГТ6, ФГТ7, ФГТ8, ФГТ9, ФГТ10	6
ФГТ11, ФГТ12, ФГТ13, ФГТ14, ФГТ15 . .	7
ФГТ16, ФГТ17, ФГТ18, ФГТ19, ФГТ20 . .	8
ФГТ21, ФГТ22, ФГТ23, ФГТ24, ФГТ25 . .	9
ФГТ26, ФГТ27, ФГТ28, ФГТ29, ФГТ30 . .	10
ФГТ31, ФГТ32, ФГТ33, ФГТ34, ФГТ35 . .	11
ФГТ36, ФГТ37, ФГТ38, ФГТ39, ФГТ40 . .	12
ФГТ41, ФГТ42, ФГТ43, ФГТ44, ФГТ45 . .	13
ФГТ46, ФГТ47, ФГТ48, ФГТ49, ФГТ50 . .	14
ФГТ51, ФГТ52, ФГТ53, ФГТ54, ФГТ55 . .	15
Фундаменты с подколонником ДТ	
ФДТ1, ФДТ2, ФДТ3, ФДТ4, ФДТ5	16
ФДТ6, ФДТ7, ФДТ8, ФДТ9, ФДТ10 . . .	17
ФДТ11, ФДТ12, ФДТ13, ФДТ14, ФДТ15 . .	18
ФДТ16, ФДТ17, ФДТ18, ФДТ19, ФДТ20 . .	19
ФДТ21, ФДТ22, ФДТ23, ФДТ24, ФДТ25 . .	20
ФДТ26, ФДТ27, ФДТ28, ФДТ29, ФДТ30 . .	21
ФДТ31, ФДТ32, ФДТ33, ФДТ34, ФДТ35 . .	22
ФДТ36, ФДТ37, ФДТ38, ФДТ39, ФДТ40 . .	23
ФДТ41, ФДТ42, ФДТ43, ФДТ44, ФДТ45 . .	24
ФДТ46, ФДТ47, ФДТ48, ФДТ49, ФДТ50 . .	25
ФДТ51, ФДТ52, ФДТ53, ФДТ54, ФДТ55 . .	26
ФДТ56, ФДТ57, ФДТ58, ФДТ59, ФДТ60 . .	27
ФДТ61, ФДТ62, ФДТ63, ФДТ64, ФДТ65 . .	28
ФДТ66, ФДТ67, ФДТ68, ФДТ69, ФДТ70	29
ФДТ71, ФДТ72, ФДТ73, ФДТ74, ФДТ75	30
ФДТ76, ФДТ77, ФДТ78, ФДТ79, ФДТ80	31
ФДТ81, ФДТ82, ФДТ83, ФДТ84, ФДТ85	32
ФДТ86, ФДТ87, ФДТ88, ФДТ89, ФДТ90	33
ФДТ91, ФДТ92, ФДТ93, ФДТ94, ФДТ95	34
Фундаменты с подколонником ЕТ	
ФЕТ1, ФЕТ2, ФЕТ3, ФЕТ4, ФЕТ5	35
ФЕТ6, ФЕТ7, ФЕТ8, ФЕТ9, ФЕТ10	36
ФЕТ11, ФЕТ12, ФЕТ13, ФЕТ14, ФЕТ15	37
ФЕТ16, ФЕТ17, ФЕТ18, ФЕТ19, ФЕТ20	38
ФЕТ21, ФЕТ22, ФЕТ23, ФЕТ24, ФЕТ25	39
ФЕТ26, ФЕТ27, ФЕТ28, ФЕТ29, ФЕТ30	40
ФЕТ31, ФЕТ32, ФЕТ33, ФЕТ34, ФЕТ35	41
ФЕТ36, ФЕТ37, ФЕТ38, ФЕТ39, ФЕТ40	42
ФЕТ41, ФЕТ42, ФЕТ43, ФЕТ44, ФЕТ45	43
ФЕТ46, ФЕТ47, ФЕТ48, ФЕТ49, ФЕТ50	44
ФЕТ51, ФЕТ52, ФЕТ53, ФЕТ54, ФЕТ55	45
ФЕТ56, ФЕТ57, ФЕТ58, ФЕТ59, ФЕТ60	46
ФЕТ61, ФЕТ62, ФЕТ63, ФЕТ64, ФЕТ65	47
ФЕТ66, ФЕТ67, ФЕТ 68, ФЕТ69, ФЕТ70	48
ФЕТ71, ФЕТ72, ФЕТ73, ФЕТ74, ФЕТ75	49
ФЕТ76, ФЕТ77, ФЕТ78, ФЕТ79, ФЕТ80	50

ПОЯСНИТЕЛЬНАЯ ЗАПИСКА

В серии I.4I2-2 разработаны чертежи монолитных железобетонных фундаментов под колонны двухветвевого сечения серии КЭ-0I-52 и КЭ-0I-56 для одноэтажных промышленных зданий.

Настоящий выпуск I-4 содержит чертежи фундаментов, располагаемых в температурных швах, которые дорабатываются проектировщиком на основании данных, полученных при подборе фундамента по таблицам и графикам в выпуске I-3. Там же приведены указания по доработке чертежей. Пример доработки чертежа фундамента приведен на стр.4 настоящего выпуска.

Госстрой СССР ПРОЕКТНЫЙ ИНСТИТУТ г. Ленинград	Нач. отдела Гл. констр. пр. Рук. группы	[illegible] [illegible] [illegible]	Раша Фрадкин Беленькая

ТК 1970	ПОЯСНИТЕЛЬНАЯ ЗАПИСКА	серия I.4I2-2 выпуск I-4

11033-04 4

Серия 1.412-2

Выпуск I-4

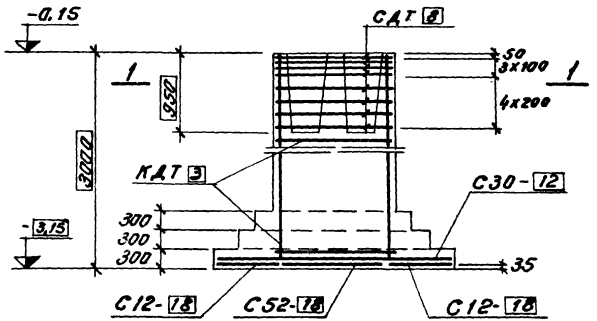

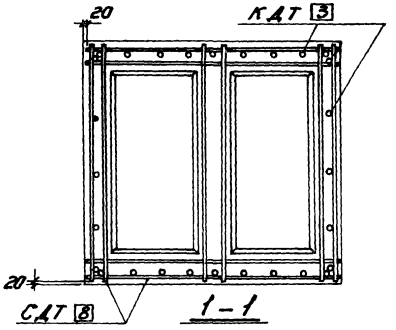

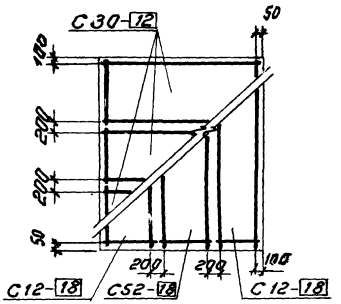

Раскладка сеток

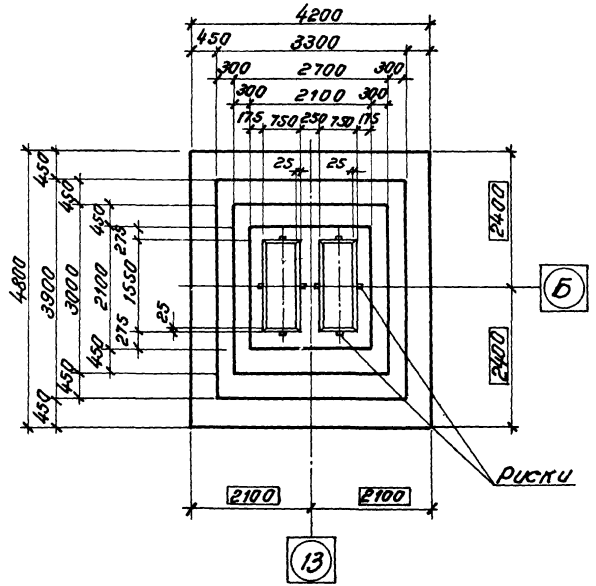

Нагрузки на фундамент

Схема	Нагрузка	M тм	N т	Q т
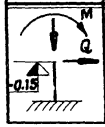	Нормативные основное сочетание	—	—	—
	Расчетные основное или дополнительное сочетание	67,0	370,0	9,5

Спецификация арматурных изделий на один фундамент

Марка изделия	Кол-во шт	Вес 1 шт кг	№ листа выпуска III
С12-18	2	61,6	33
С30-12	3	31,5	39
С52-18	1	92,8	47
КДТ 3	1	179,2	8
СДТ 8	8	8,1	28

Расход материалов

Наименование элемента	Марка бетона	Объем бетона м3	Расход стали кг
ФДТ 48-1	200	18,84	555

Пример доработки чертежа фундамента

Госстрой СССР Главпромстройпроект Проектный институт №1 г. Ленинград	Завод турбинных лопаток	19-70
	Сборочный цех	Шифр 1017-12
	Фундамент ФДТ 48-1	Марка-лист КЖ-10

Проектный институт №1

Нач. отдела	Раша	ФДТ 46, ФДТ 47, ФДТ 48, ФДТ 49, ФДТ 50
Гл. констр. пр.	Фрадкин	
Рук. группы	Беленькая	
Исполнитель	Перова	
Проверил	Танковид	

Нач. отдела	
Рук. группы	
Инженер	
Исполнитель	
Проверил	

Серия
1.412-2
Выпуск I-4

ФГТ 1; ФГТ2, ФГТ3, ФГТ4, ФГТ5

Проектный Институт №1

Нач. отдела		Раша
Гл. констр. пр.		Фрадкин
Рук. группы		Беленькая
Исполнитель		Осипова
Проверил		Танковид

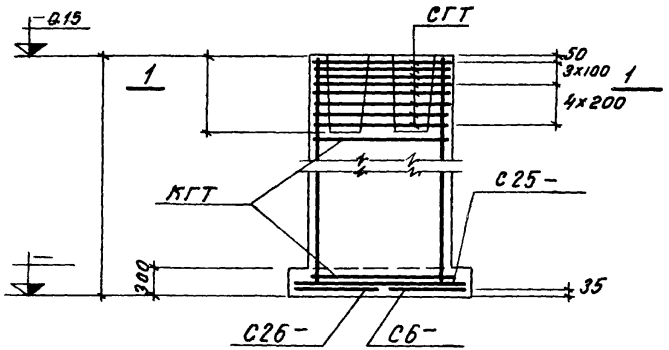

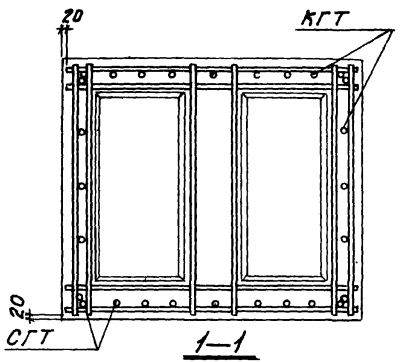

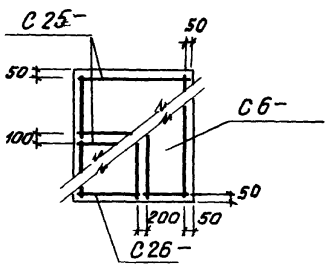

Раскладка сеток

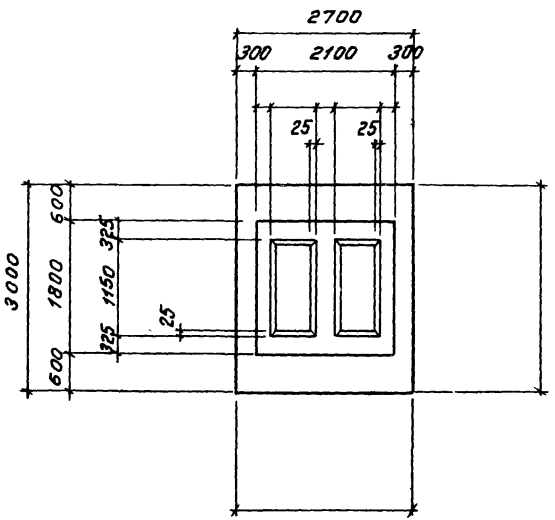

Нагрузки на фундамент

Схема	Нагрузки	M тм	N т	Q т
M N Q -0.15	Нормативные. Основное сочетание			
	Расчетные. Основное или дополнительн. сочетание			

Спецификация арматурных изделий на один фундамент

Марка изделия	Кол-во шт.	Вес 1 шт. кг	N листа выпуска III
С6-	1		
С25-	2		
С26-	1		
КГТ	1		
СГТ	8		

Расход материалов

Наименование элемента	Марка бетона	Объем бетона м3	Расход стали кг
ФГТ	200		

Серия	
1.412-2	
Выпуск I – 4	

ФГТ 6; ФГТ 7; ФГТ 8; ФГТ 9; ФГТ 10

Проектный институт №1		
Нач. отдела		Раша
Гл. констр. пр.		Фрадкин
Рук. группы		Беленькая
Исполнитель		Осипова
Проверил		Тонковид

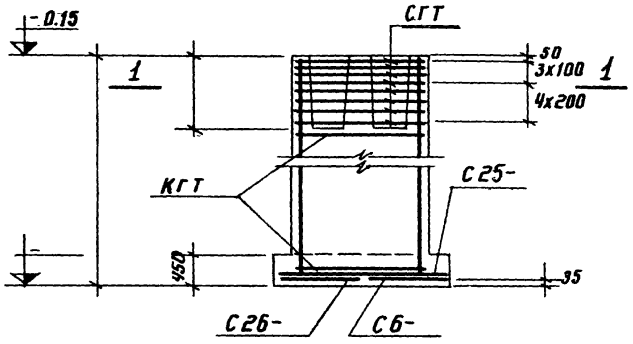

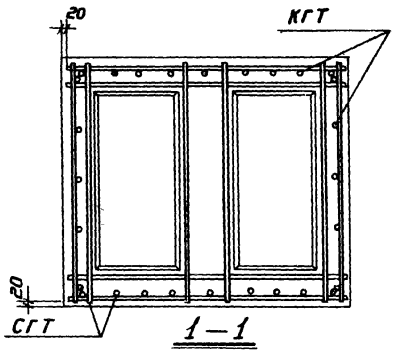

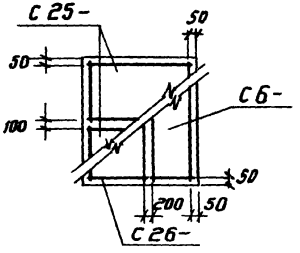

Раскладка сеток

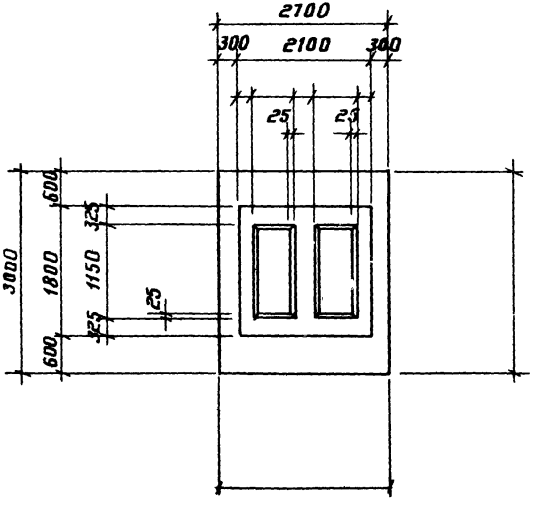

Нагрузки на фундамент

Схема	Нагрузки	M тм	N т	Q т
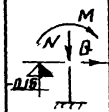	Нормативные. Основное сочетание			
	Расчетные. Основное или дополнительное сочетание			

Спецификация арматурных изделий на один фундамент

Марка изделия	Кол-во шт.	Вес 1 шт. кг	№ листа выпуска III
С6-	1		
С25-	2		
С26-	1		
КГТ	1		
СГТ	8		

Расход материалов

Наименование элемента	Марка бетона	Объем бетона м³	Расход стали кг
ФГТ	200		

Серия
1.412-2
Выпуск I-4

ФГТ11; ФГТ12; ФГТ13; ФГТ14; ФГТ15

Проектный институт № 1	
Нач. отдела	Раша
Гл. констр. пр	Фрадкин
Рук. группы	Беленькая
Исполнитель	Осипова
Проверил	Тонковид

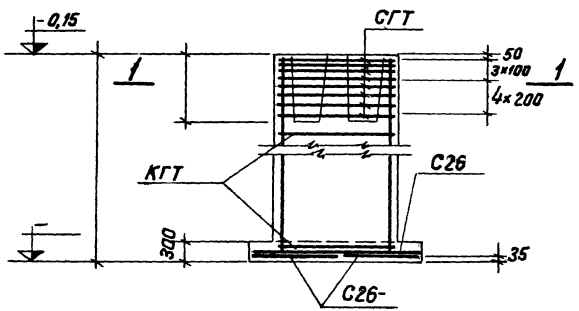

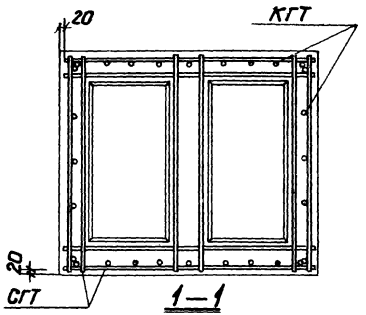

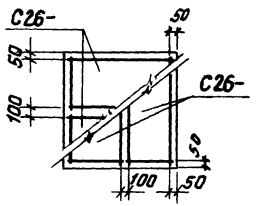

Раскладка сеток

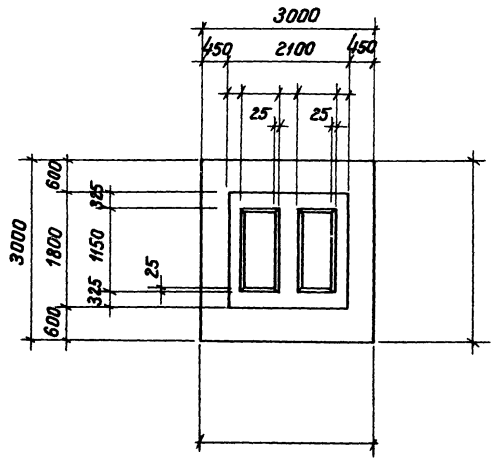

Нагрузки на фундамент

Схема	Нагрузки	M TM	N T	Q T
M N Q -0,15	Нормативные. Основное сочетание			
	Расчетные. Основное или дополнительное сочетание			

Спецификация арматурных изделий на один фундамент

Марка изделия	Кол-во шт.	Вес 1 шт. кг	№ листа выпуска III
С26-	2		
С26-	2		
КГТ	1		
СГТ	8		

Расход материалов

Наименование элемента	Марка бетона	Объём бетона м³	Расход стали кг
ФГТ	200		

Серия 1.412-2

Выпуск I-4

ФГТ-16; ФГТ17; ФГТ 18; ФГТ19; ФГТ20

Проектный институт №1

Нач.отдела		Раша
Гл.констр.пр.		Фрадкин
Рук.группы		Беленькая
Исполнитель		Осипова
Проверил		Тонковид

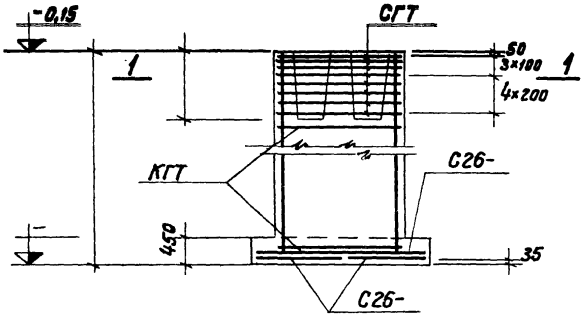

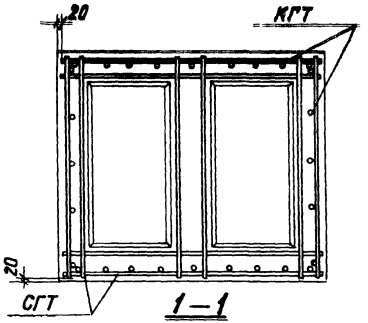

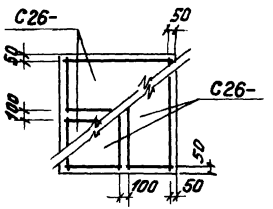

Раскладка сеток

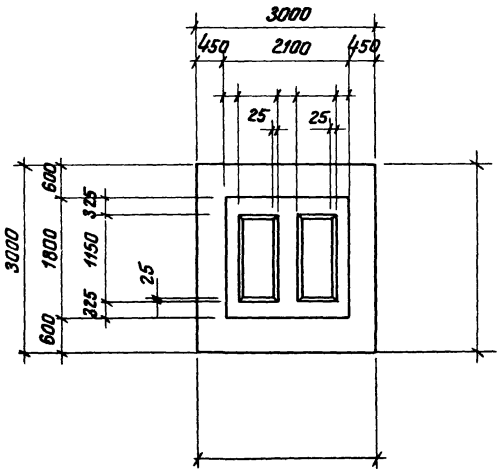

Нагрузки на фундамент

Схема	Нагрузки	M ТМ	N Т	Q Т
	Нормативные основное сочетание			
	Расчетные основное или дополнительное сочетание			

Спецификация арматурных изделий на один фундамент

Марка изделия	Кол-во шт.	Вес 1 шт. кг	№ листа выпуска III
С26-	2		
С26-	2		
КГТ	1		
СГТ	8		

Расход материалов

Наименование элемента	Марка бетона	Объем бетона м³	Расход стали кг
ФГТ	200		

Серия	
1.412-2	
Выпуск I-4	
	ФГТ21; ФГТ22; ФГТ23; ФГТ24; ФГТ25

Проектный институт №1		
Нач. отдела		Раша
Гл. констр. пр.		Фрадкин
Рук. группы		Беленькая
Исполнитель		Осипова
Проверил		Тонковид

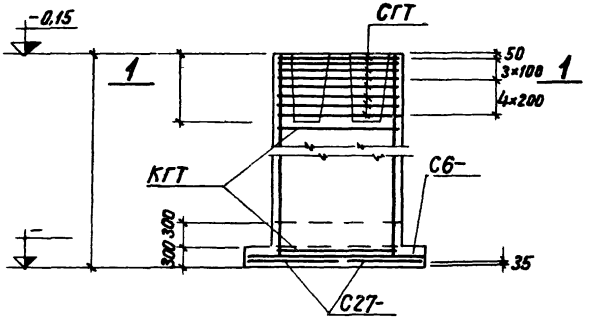

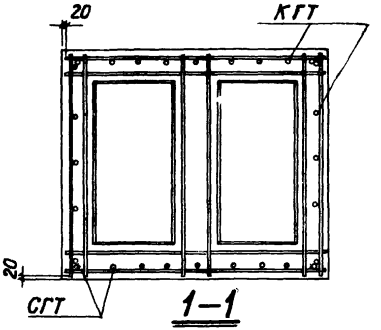

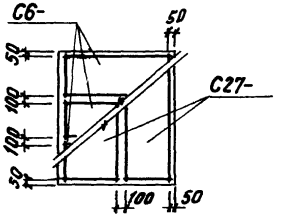

Раскладка сеток

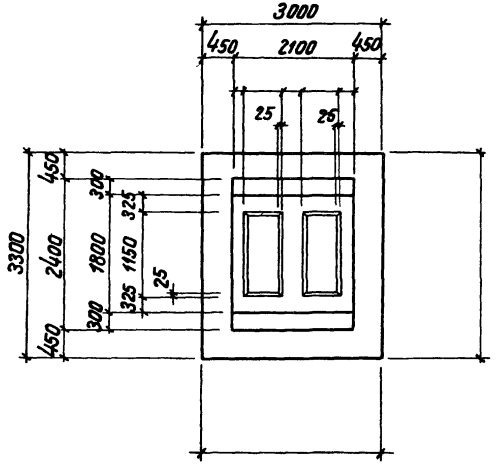

Нагрузки на фундамент

Схема	Нагрузки	M тм	N т	Q т
M N Q -0,15	Нормативные Основное сочетание			
	Расчетные. Основное или дополнительное сочетание			

Спецификация арматурных изделий на один фундамент

Марка изделия	Кол-во шт.	Вес 1 шт. кг	№ листа Выпуск III
С6-	3		
С27-	2		
КГТ	1		
СГТ	8		

Расход материалов

Наименование элемента	Марка бетона	Объем бетона м³	Расход стали кг
ФГТ	200		

Серия 1.412-2
Выпуск I-4

ФГТ 26; ФГТ 27, ФГТ 28; ФГТ 29, ФГТ 30

Проектный институт № 1

Нач. отдела	Рашд
Гл. конструктор	Фрайкин
Рук. группы	Беленькая
Исполнитель	Осипова
Проверил	Тонковид

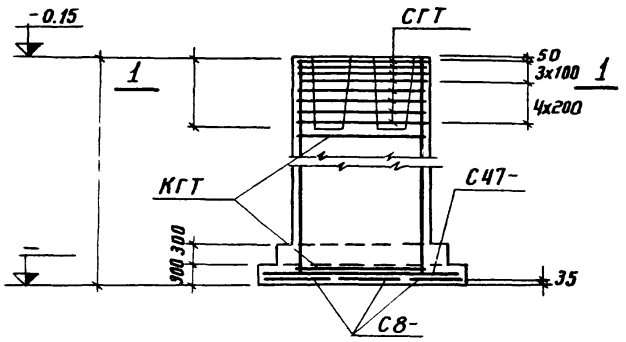

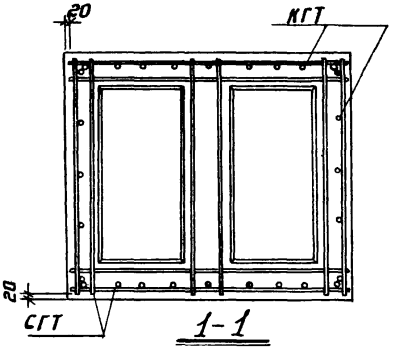

1-1

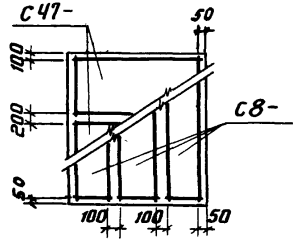

Раскладка сеток

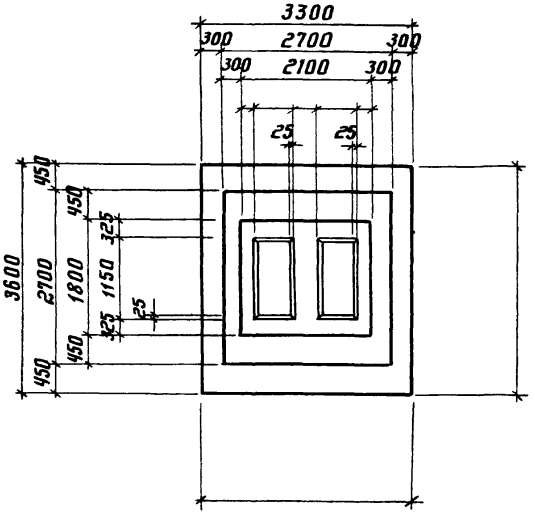

Нагрузки на фундамент

Схема	Нагрузки	M тм	N т	Q т
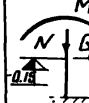	Нормативные. Основное сочетание			
	Расчетные Основное или дополнительное сочетание			

Спецификация арматурных изделий на один фундамент

Марка изделия	Кол-во шт.	Вес 1 шт. кг	№ листа выпуска
С47-	2		
С8-	3		
КГТ	1		
СГТ	8		

Расход материалов

Наименование элемента	Марка бетона	Объем бетона м³	Расход стали кг
ФГТ	200		

Серия
1412-2
Выпуск I-4

Проектный институт №1		
Нач отдела		Раша
Гл.констр.пр.		Фрадкин
Рук.группы		Беленькая
Исполнитель		Асипова
Проверил		Тонковид

ФГТ 31; ФГТ 32; ФГТ 33; ФГТ 34; ФГТ 35

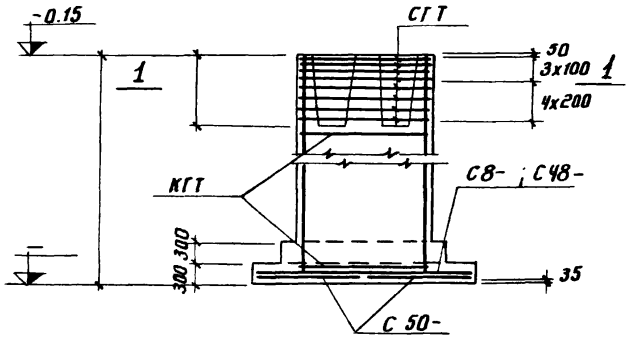

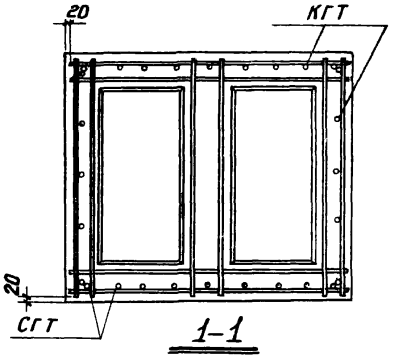

1-1

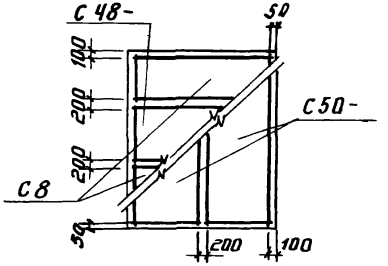

Раскладка сеток

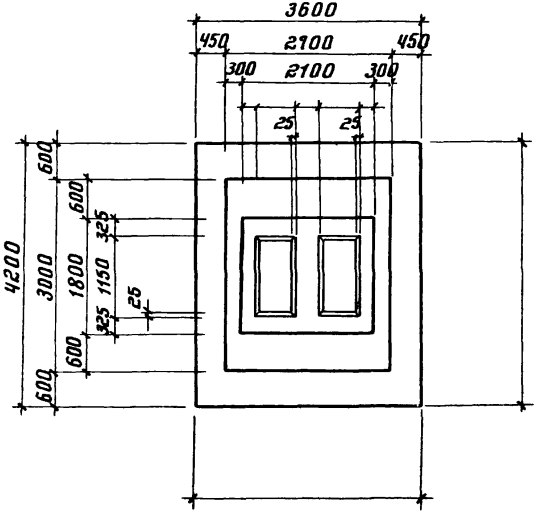

Нагрузки на фундамент

Схема	Нагрузки	M ТМ	N Т	Q Т
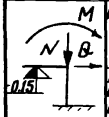	Нормативные. Основное сочетание			
	Расчетные основное или дополнительное сочетание			

Спецификация арматурных изделий на один фундамент

Марка изделия	Кол-во шт.	Вес 1 шт. кг	№ листа выпуска III
С 8-	2		
С 48-	1		
С 50-	2		
КГТ	1		
СГТ	8		

Расход материалов

Наименование элемента	марка бетона	Объем бетона м³	Расход стали кг
ФГТ	200		

Серия 1.412-2
Выпуск I-4

ФГТ36; ФГТ37; ФГТ38; ФГТ39; ФГТ40

Проектный институт №1
Нач. отдела Рапа
Гл. констр. пр. Фрайкин
Рук. группы Зеленская
Исполнитель Осипова
Проверил Тонтовой

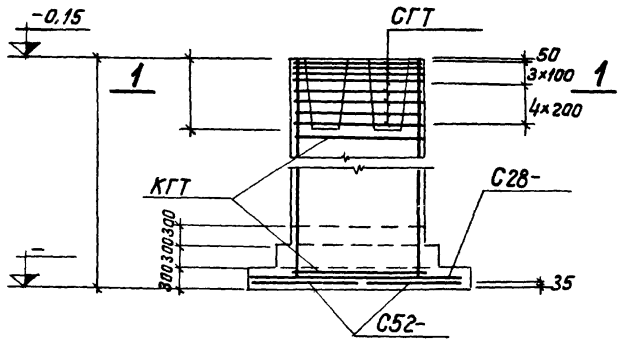

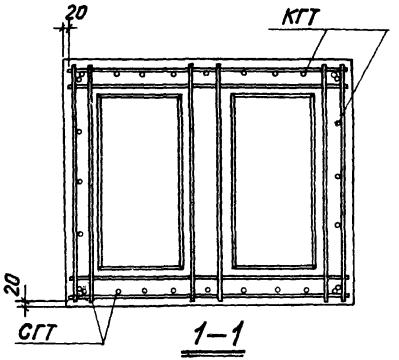

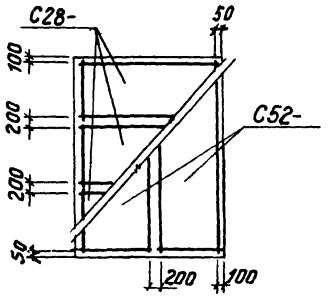

Раскладка сеток

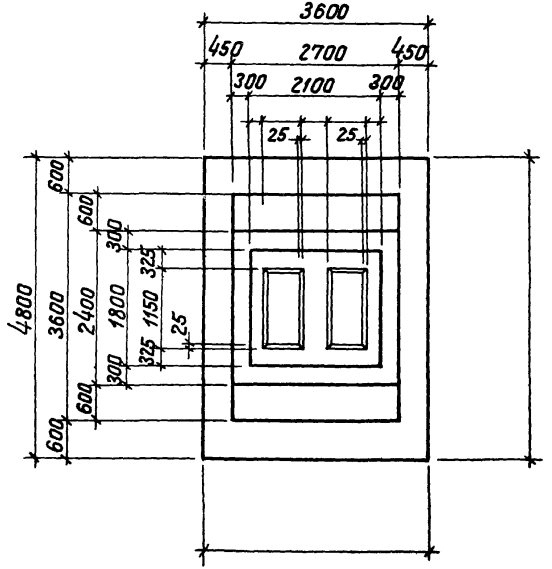

Нагрузки на фундамент

Схема	Нагрузки	M тм	N т	Q т
M, N, Q, 0.15	Нормативные. Основное сочетание			
	Расчетные. Основное или дополнительное сочетание			

Спецификация арматурных изделий на один фундамент

Марка изделия	Кол-во шт.	Вес 1 шт. кг	№ листа выпуска III
С28-	3		
С52-	2		
КГТ	1		
СГТ	8		

Расход материалов

Наименование элемента	Марка бетона	Объем бетона м³	Расход стали кг
ФГТ	200		

серия 1.412-2
выпуск I-4
ФГТ41; ФГТ42; ФГТ43; ФГТ44; ФГТ45

Проектный институт № 1
Нач. отдела Рашид
Гл. констр. пр. Фрадкин
Рук. группы Беленькая
Исполнитель Осипова
Проверил Тонтовой

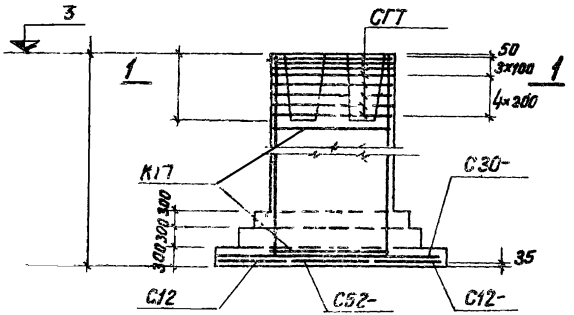

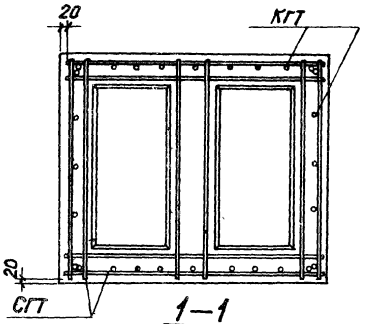

1—1

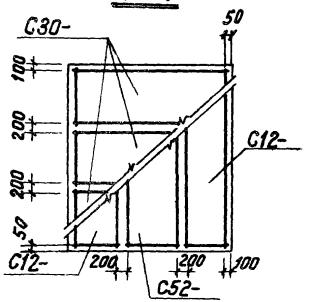

Раскладка сеток

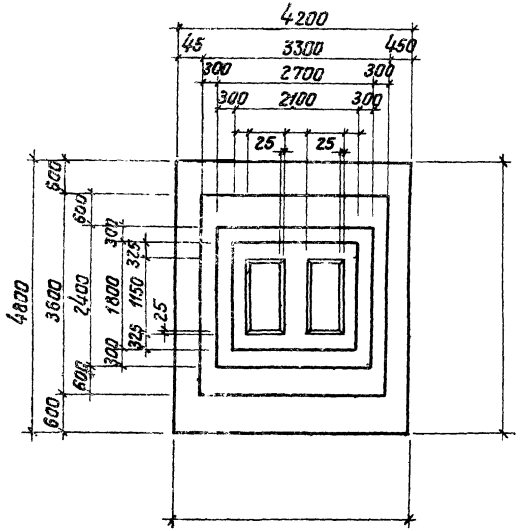

Нагрузки на фундамент

Схема	Нагрузки	M тм	N т	Q т
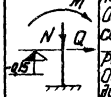	Нормативные. Основное сочетание.			
	Расчетные. Основное или дополнительное сочетание			

Спецификация арматуры изделии на один фундамент

Марка изделия	кол-во шт.	Вес 1 шт. кг	№ листа выпуска
С12-	2		
С30-	3		
С52-	1		
КГТ	1		
СГТ	8		

Расход материалов

Наименование элемента	Марка бетона	объем бетона м³	Расход стали кг
ФГТ	200		

Серия 1.412-2
Выпуск I-4

ФГТ46; ФГТ47; ФГТ48; ФГТ49; ФГТ50

Проектный институт №1
Нач. отдела Раша
Гл. констр. пр. Фрадкин
Рук. группы Беленькая
Исполнитель Осипова
Проверил Тонтонов

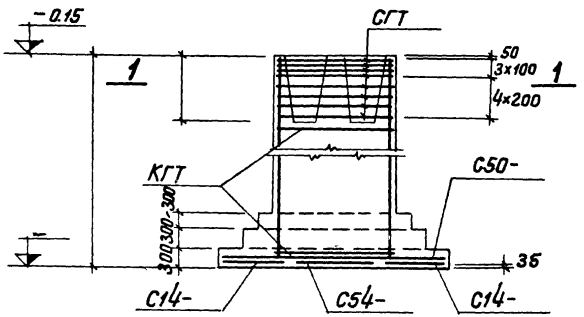

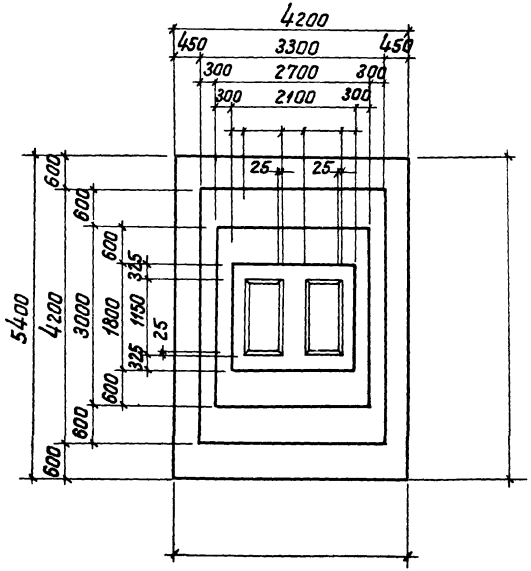

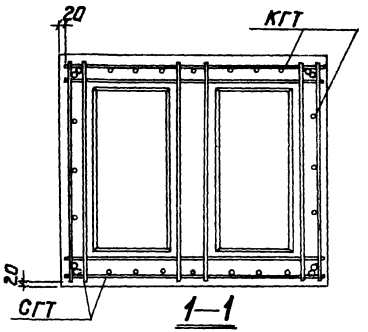

1—1

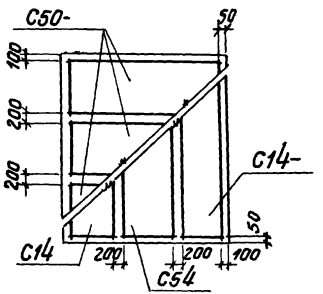

Раскладка сеток

Нагрузки на фундамент

Схема	Нагрузки	M тм	N т	Q т
M N Q 0,15	Нормативные. Основное сочетание.			
	Расчетные. Основное или дополнительное сочетание			

Спецификация арматурных изделий на один фундамент

Марка изделия	Кол-во шт.	Вес 1 шт. кг	№ листа выпуска III
С14-	2		
С50-	3		
С54-	1		
КГТ	1		
СГТ	8		

Расход материалов

Наименование элемента	Марка бетона	Объем бетона м³	Расход стали кг
ФГТ	200		

Проектный институт №1
Нач. отдела Раша
Гл. констр. пр. Фрадкин
Рук. группы Белянкая
Исполнитель Осипова
Проверил Тонтовой

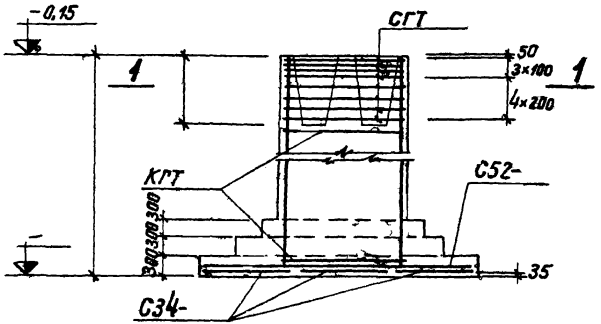

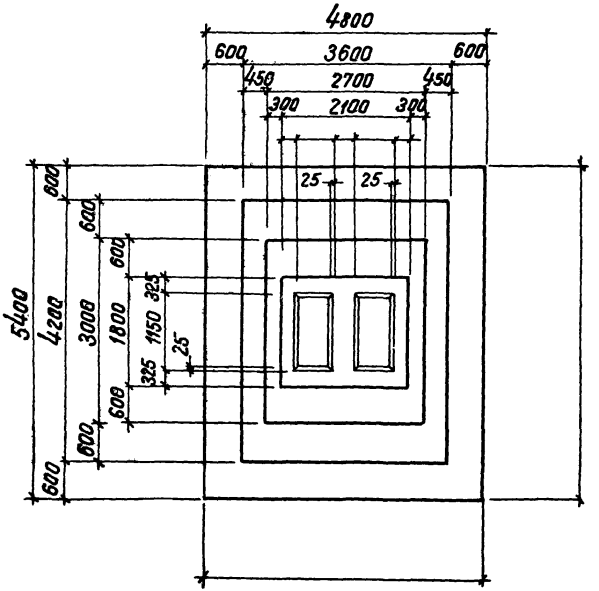

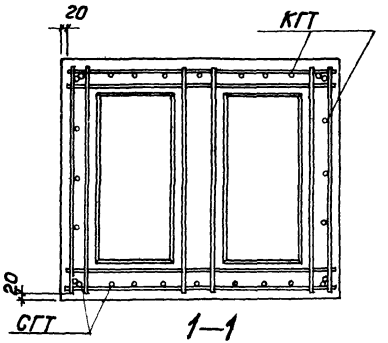

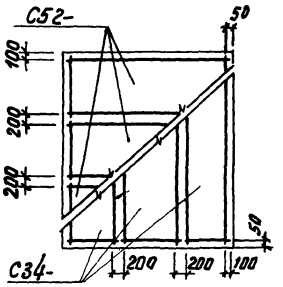

Раскладка сеток

Нагрузки на фундамент

Схема	Нагрузки	M тм	N т	Q т
	Нормативные. Основное сочетание			
	Расчетные. Основное или дополнительное сочетание			

Спецификация арматурных изделий на один фундамент

Марка изделия	Кол-во шт.	Вес 1 шт. кг	№ листа выпуска III
С52-	3		
КГТ	1		
СГТ	8		
С34-	3		

Расход материалов

Наименование элемента	Марка бетона	Объём бетона м3	Расход стали кг
ФГТ	200		

Серия	
1.412-2	
Выпуск I-4	
	ФДТ1; ФДТ2; ФДТ3; ФДТ4; ФДТ5

Проектный институт №1	
Нач. отдела	Раша
Гл. констр. пр.	Фрадкин
Рук. группы	Беленькая
Исполнитель	Ципова
Проверил	Тонковид

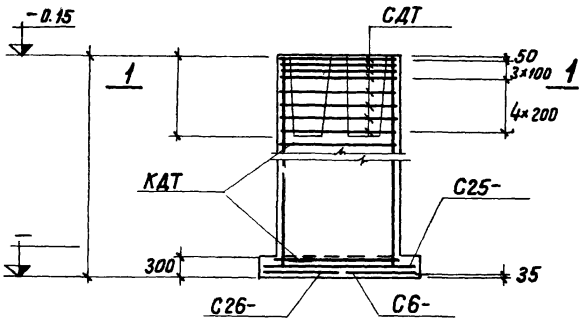

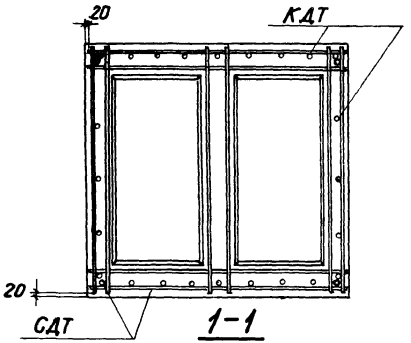

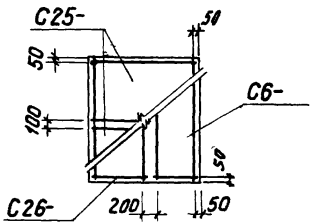

Раскладка сеток

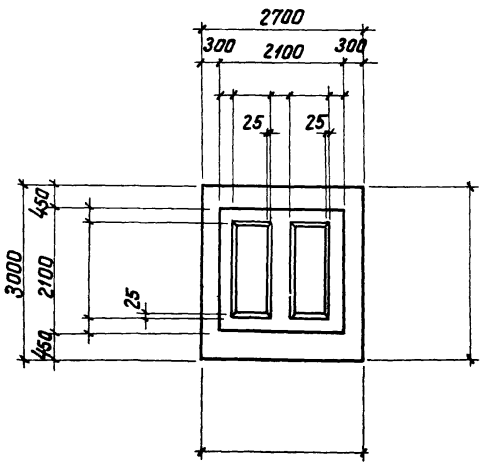

Нагрузки на фундамент

Схема	Нагрузки	M TM	N T	Q T
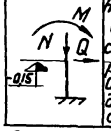	Нормативные. Основное сочетание			
	Расчетные. Основное или дополнительное сочетание			

Спецификация арматурных изделий на один фундамент

Марка изделия	Кол-во шт.	Вес 1 шт. кг	№ листа выпуск III
С6-	1		
С25-	2		
С26-	1		
КДТ	1		
СДТ	8		

Расход материалов

Наименование элемента	Марка бетона	Объем бетона м³	Расход стали кг
ФДТ	200		

Серия 1.412-2
Выпуск I-4

Проектный институт №1
Нач. отдела Рашо
Гл. констр. пр. Фрадкин
Рук. группы Беленькая
Исполнитель Осипова
Проверил Тонковид

ФДТ6, ФДТ7; ФДТ8, ФДТ9; ФДТ10

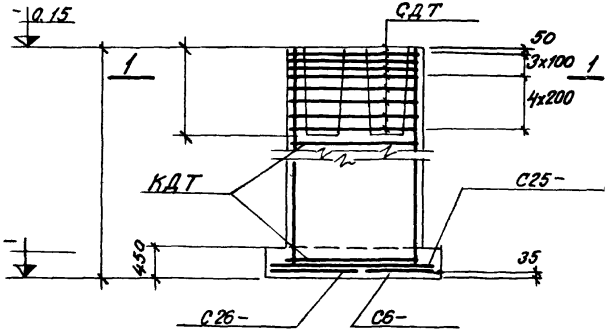

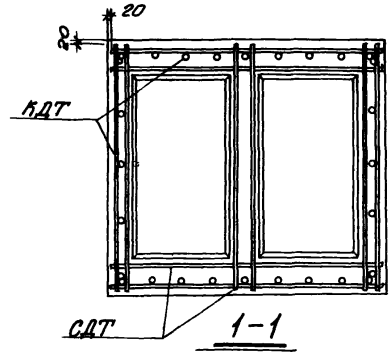

Раскладка сеток

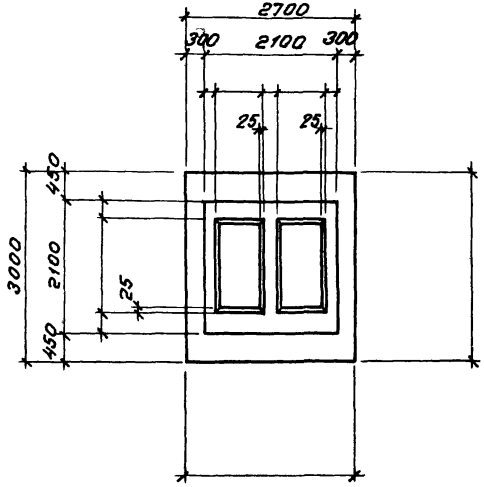

Нагрузки на фундамент

Схема	Нагрузки	M тм	N т	Q т
M N Q 0.15	Нормативные основное сочетание			
	Расчетные основное или дополнительное сочетание			

Спецификация арматурных изделий на один фундамент

Марка изделия	Кол-во шт	Вес 1 шт. кг	№ листа выпуска
С6-	1		
С25-	2		
С26-	1		
КДТ	1		
СДТ	8		

Расход материалов

Наименование элемента	Марка бетона	Объем бетона м³	Расход стали кг
ФДТ	200		

Серия 1412-2
Выпуск I-4

ФДТ11, ФДТ12, ФДТ13, ФДТ14, ФДТ15

Проектный Институт № 1
Начотдела — Раша
Гл. констр. пр. — Фрадкин
Рук группы — Беленькая
Исполнитель — Гринник
Проверил — Тонковид

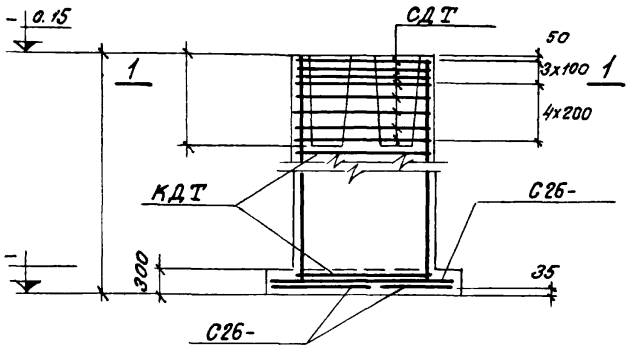

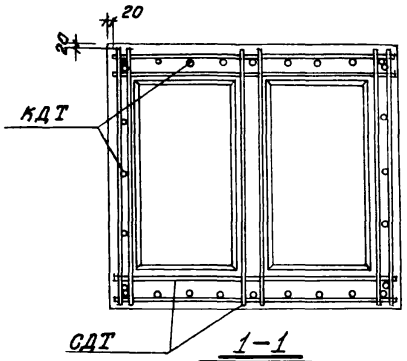

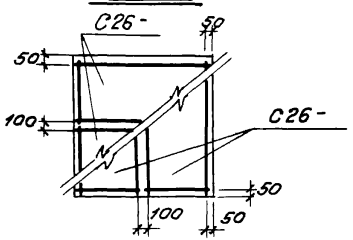

Раскладка сеток

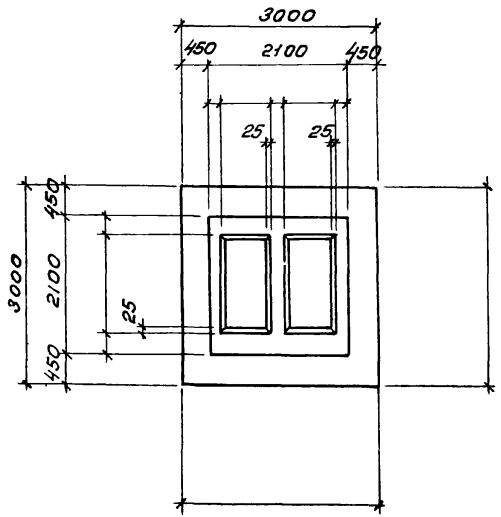

Нагрузки на фундамент

Схема	Нагрузки	M тм	N т	Q т
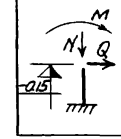	Нормативные Основное сочетание			
	Расчетные основное или дополнительное сочетание			

Спецификация арматурных изделий на один фундамент

Марка изделия	Кол-во шт.	Вес 1 шт кг	№ листа выпуска III
С26-	2		
С26-	2		
КДТ	1		
СДТ	8		

Расход материалов

Наименование элемента	Марка бетона	Объем бетона м³	Расход стали кг
ФДТ	200		

Серия 1.412-2

Выпуск I-4

ФДТ16, ФДТ17, ФДТ18, ФДТ19, ФДТ20

Проектный Институт N 1

Нач отдела		Раша
Гл конструктор		Фрадкин
Рук группы		Беленькая
Исполнитель		Гринник
Проверил		Тонковид

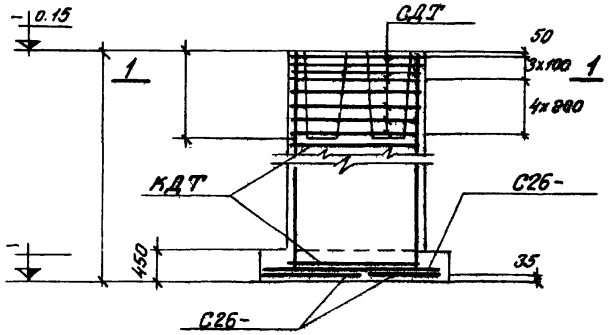

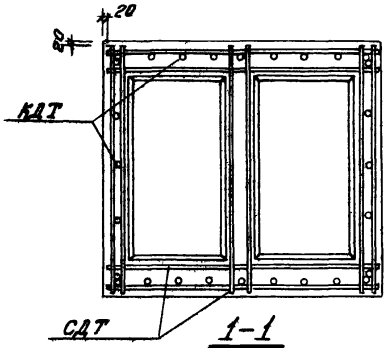

1-1

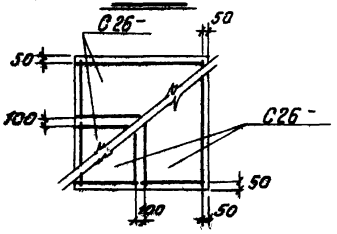

Раскладка сеток

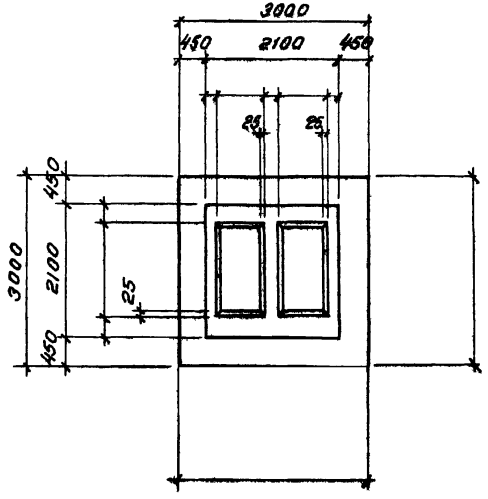

Нагрузки на фундамент

Схема	Нагрузки	M тн	N т	Q т
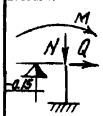	Нормативные Основное сочетание			
	Расчетные Основное или дополнительное сочетание			

Спецификация арматурных изделий на один фундамент

Марка изделия	Кол-во шт	Вес 1 шт кг	№ листа выпуска III
С26-	2		
С26-	2		
КДТ	1		
СДТ	8		

Расход материалов

Наименование элемента	Марка бетона	Объем бетона м³	Расход стали кг
ФДТ	200		

Серия 1.412-2
Выпуск I-4

ФДТ 21, ФДТ 22, ФДТ 23, ФДТ 24, ФДТ 25

Проектный Институт №1

Нач отдела	[illegible]	Раша
Гл. констр. пр.	[illegible]	Фрадкин
Рук группы	[illegible]	Беленькая
Исполнитель	[illegible]	Осипова
Проверил	[illegible]	Тонковид

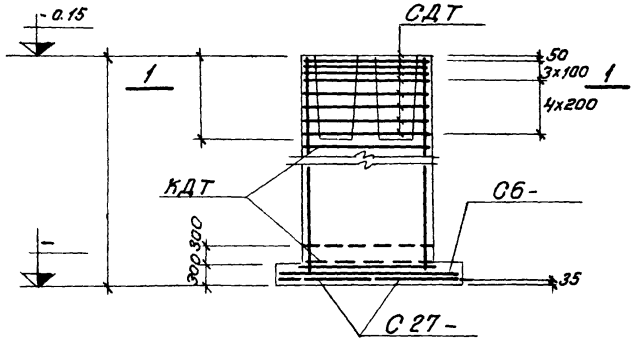

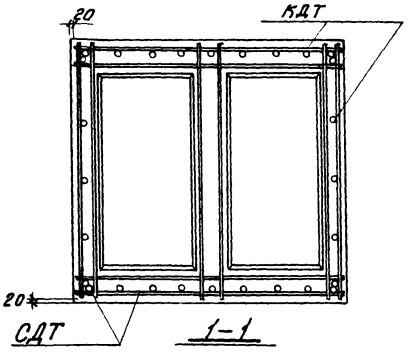

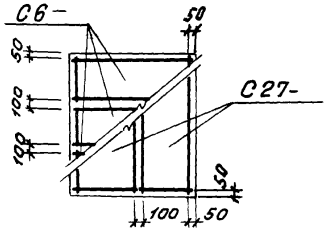

Раскладка сеток

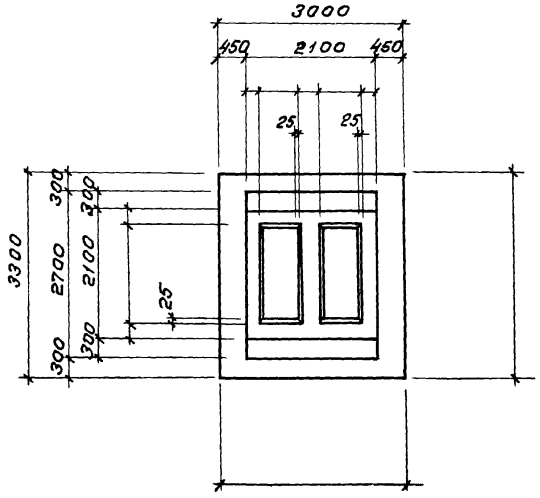

Нагрузки на фундамент

Схема	Нагрузки	M тм	N т	Q т
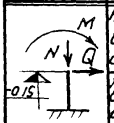	Нормативные. Основное сочетание			
	Расчетные. Основное или дополнительн сочетание			

Спецификация арматурных изделий на один фундамент

Марка изделия	Кол-во шт	Вес 1 шт кг	№ листа выпуска пт
С 6-	3		
С 27-	2		
КДТ	1		
СДТ	8		

Расход материалов

Наименование элемента	Марка бетона	Объем бетона м3	Расход стали кг
ФДТ	200		

Серия 1.412-2

Выпуск I-4

ФДТ26; ФДТ27; ФДТ28; ФДТ29; ФДТ30

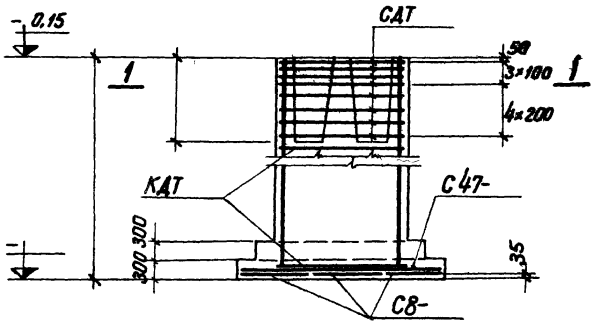

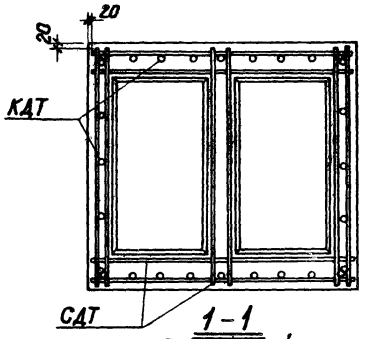

1-1

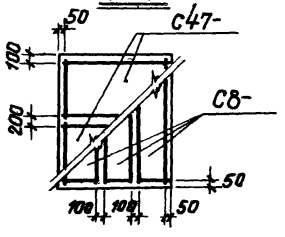

Раскладка сеток

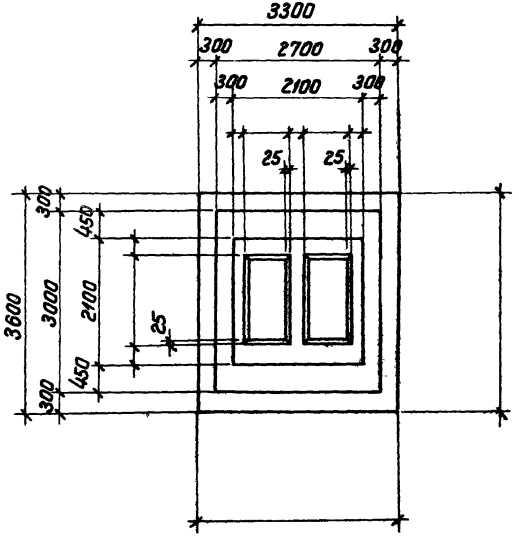

Нагрузки на фундамент

Схема	Нагрузки	M / TM	N / T	Q / T
M, N, Q, -0,15	Нормативные. Основное сочетание.			
	Расчетные. Основное или дополнительное сочетание			

Спецификация арматурных изделий на один фундамент

Марка изделия	Кол-во шт.	Вес 1 шт. кг	№ листа выпуска III
С47-	2		
С8-	3		
КДТ	1		
СДТ	8		

Расход материалов

Наименование элемента	Марка бетона	Объём бетона м³	Расход стали кг
ФДТ	200		

Присутствие инструмент №1

Нач. отдела		Раша
Гл. констр. пр.		Фрадкин
Рук. группы		Беленькая
Исполнитель		Осипова
Проверил		Тонковид

Серия
1.412-2
Выпуск I-4

ФДТ31; ФДТ32, ФДТ33; ФДТ34; ФДТ35

Проектный институт №1		
Нач. отдела		Раша
Гл. констр. пр.		Фрадкин
Рук. группы		Беленькая
Исполнитель		Осипова
Проверил		Тонковид

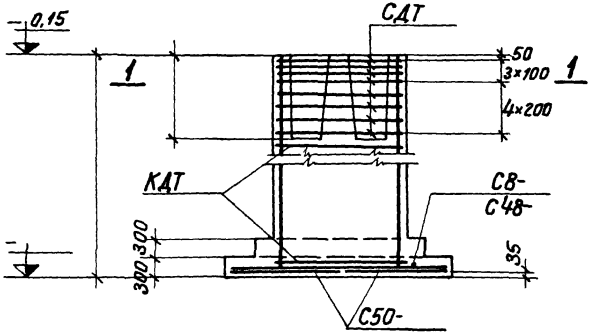

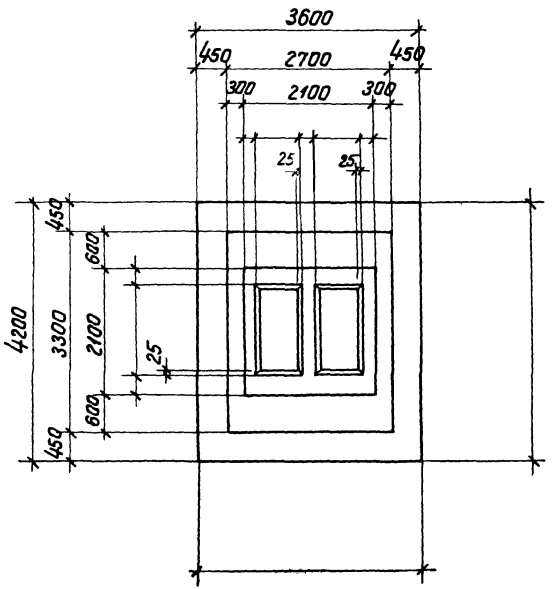

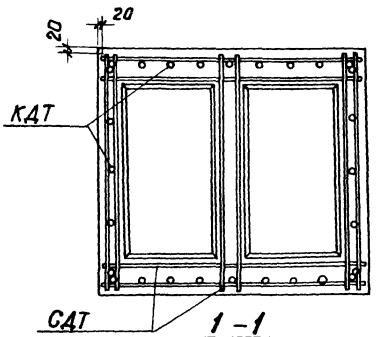

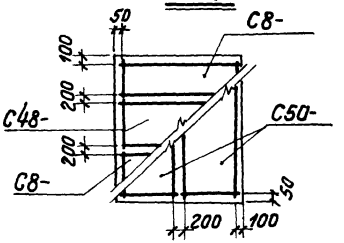

Раскладка сеток

Нагрузки на фундамент

Схема	Нагрузки	M тм	N т	Q т
	Нормативные. Основное сочетание			
	Расчетные. Основное или дополнительное сочетание			

Спецификация арматурных изделий на один фундамент

Марка изделия	Кол-во шт.	Вес 1 шт. кг	№ листа выпуска III
С8-	2		
С48-	1		
С50-	2		
КДТ	1		
СДТ	8		

Расход материалов

Наименование элемента	Марка бетона	Объем бетона м³	Расход стали кг
ФДТ	200		

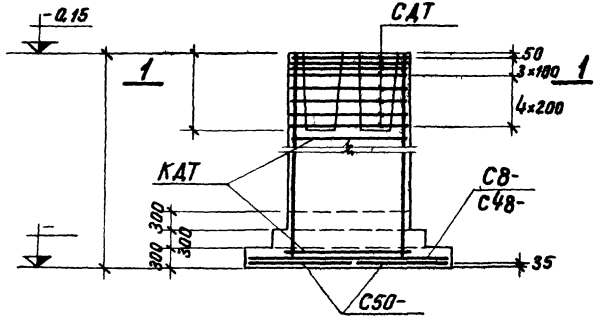

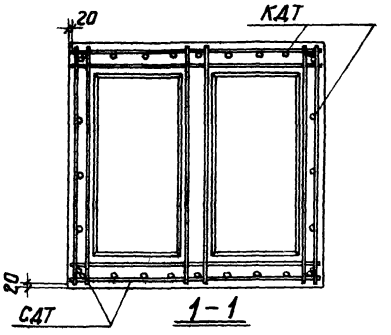

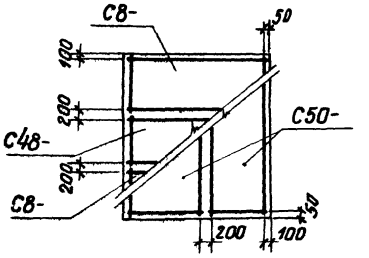

Раскладка сеток

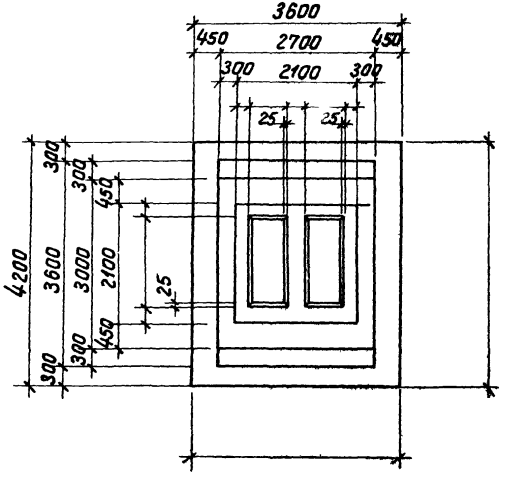

Нагрузки на фундамент

Схема	Нагрузки	M ТМ	N Т	Q Т
M N Q -0,15	Нормативные Основное сочетание			
	Расчетные Основное или дополнительное сочетание			

Спецификация арматурных изделий на один фундамент

Марка изделия	Кол-во шт.	Вес 1 шт кг	№ листа выпуска III
С8-	2		
С48-	1		
С50-	2		
КДТ	1		
СДТ	8		

Расход материалов

Наименование элемента	Марка бетона	Объем бетона м3	Расход стали кг
ФДТ	200		

Проектный институт №1

Нач отдела		Раша
Гл констр пр		Фрадкин
Рук группы		Беленькая
Исполнитель		Осипова
Проверил		Тонковид

ФДТ36; ФДТ37; ФДТ38; ФДТ39; ФДТ40

Т. 2-2

Выпуск I-4

серия
1.412-2
Выпуск I-4

ФДТ41; ФДТ42; ФДТ43; ФДТ44; ФДТ45

Проектный институт №1		
Нач отдела		Раша
Гл конструктор		Фрадкин
Рук группы		Беленькая
Исполнитель		Осипова
Проверил		Тонковид

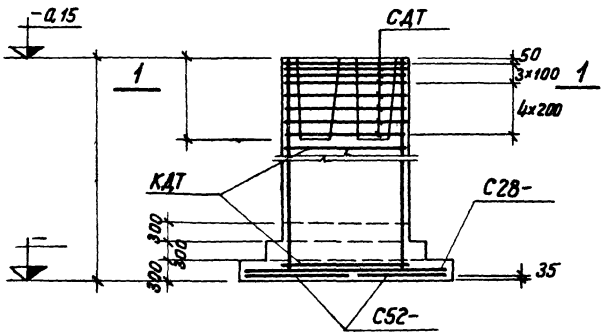

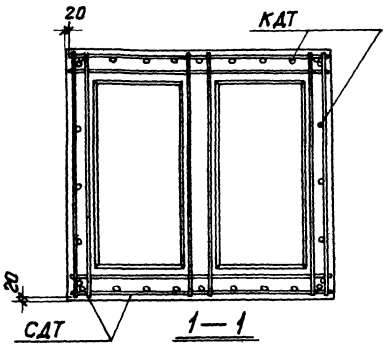

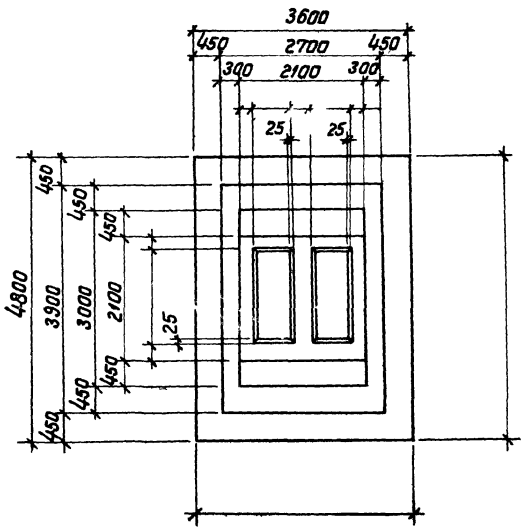

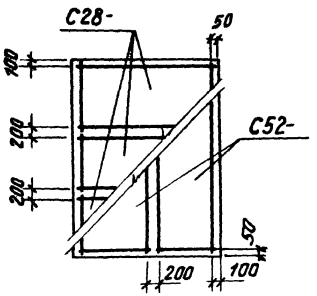

Раскладка сеток

Нагрузки на фундамент

Схема	Нагрузки	M TM	N T	Q T
M N Q -0,15	Нормативные. Основное сочетание			
	Расчетные Основное или дополнительное сочетание			

Спецификация арматурных изделий на один фундамент

Марка изделия	Кол-во шт.	Вес 1 шт кг	№ листа выпуска III
С28-	3		
С52-	2		
КДТ	1		
СДТ	8		

Расход материалов

Наименование элемента	Марка бетона	Объем бетона м³	Расход стали кг
ФДТ	200		

14. 2

Выпуск I-4

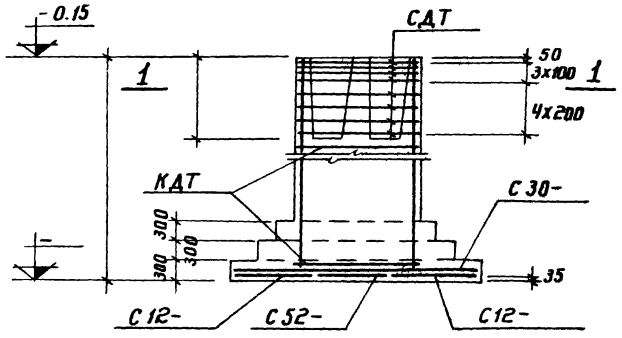

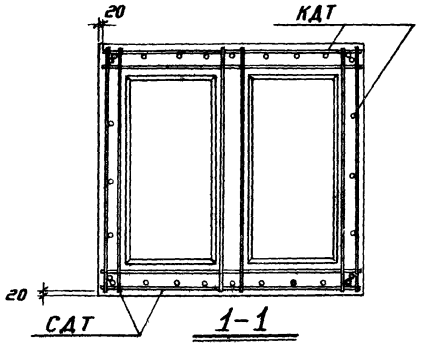

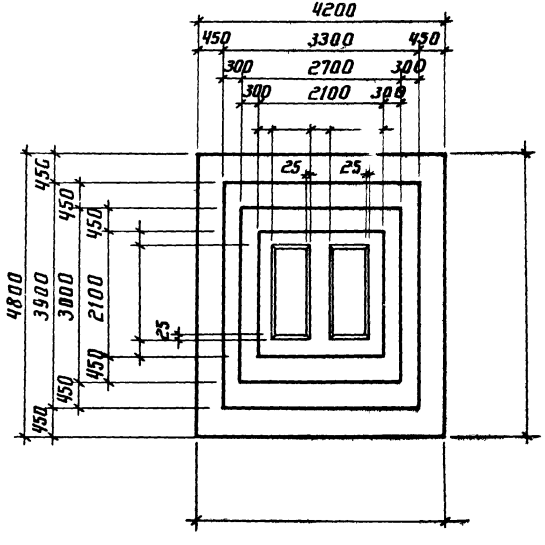

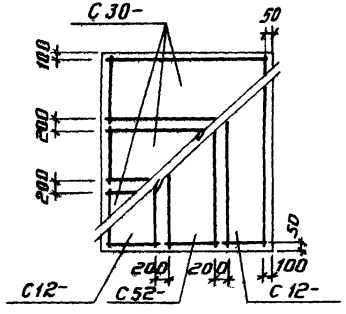

Раскладка сеток

Нагрузки на фундамент

Схема	Нагрузки	M тм	N т	Q т
	Нормативные основное сочетание			
	Расчетные основное или дополнительное сочетание			

Спецификация арматурных изделий на один фундамент

Марка изделия	Кол-во шт	Вес 1 шт кг	№ листа выпуска
С 12-	2		
С 30-	3		
С 52-	1		
КДТ	1		
СДТ	8		

Расход материалов

Наименование элемента	Марка бетона	объем бетона м³	Расход стали кг
ФДТ	200		

Нач отдела		Раша
Гл констр пр		Фрадкин
Рук группы		Беленькая
Исполнитель		Осипова
Проверил		Тонковид

ФДТ 46, ФДТ 47, ФДТ 48, ФДТ 49, ФДТ 50

серия 1.412-2
выпуск 1-4

ФДТ 51, ФДТ 52, ФДТ 53, ФДТ 54, ФДТ 55

Проектный институт №1
Нач отдела Рашд
Гл констр пр Фрадкин
Рук группы Еленькая
Исполнитель Осипова
Проверил Тонковой

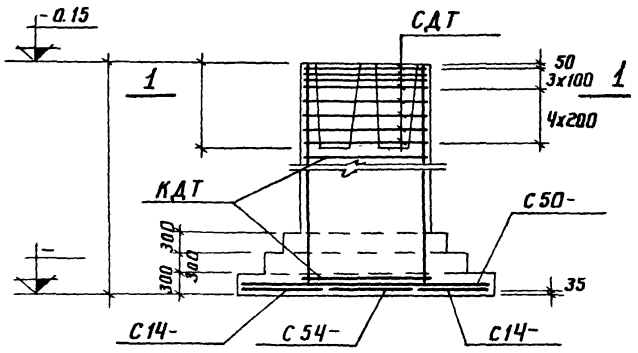

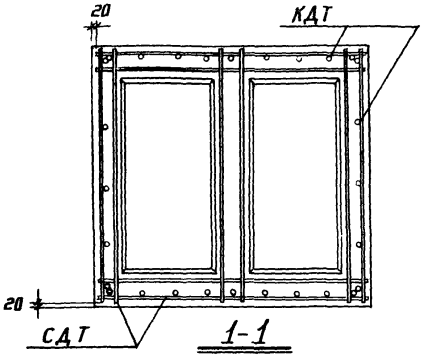

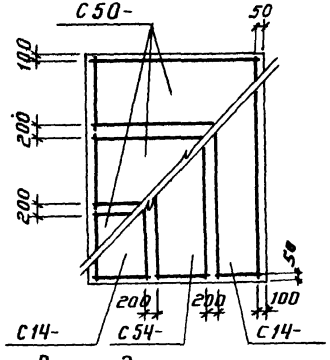

Раскладка сеток

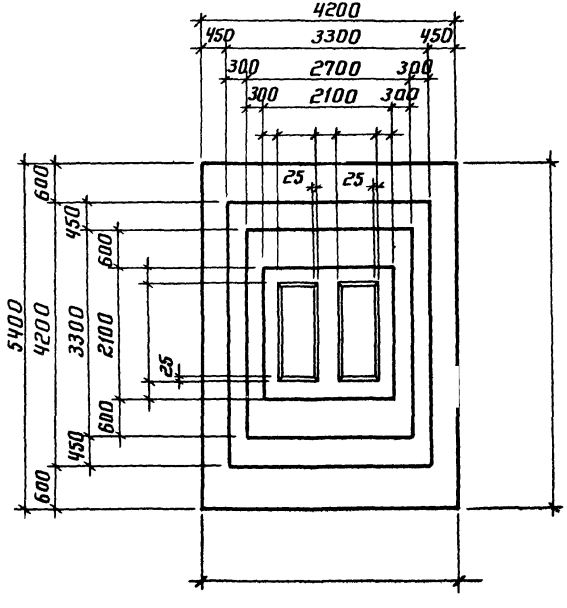

Нагрузки на фундамент

Схема	Нагрузки	M тм	N т	Q т
M N Q 0.15	Нормативные. Основное сочетание			
	Расчетные. Основное или дополнительное сочетание			

Спецификация арматурных изделий на один фундамент

Марка изделия	Кол-во шт	Вес 1 шт кг	№листа выпуска
С14-	2		
С50-	3		
С54-	1		
КДТ	1		
СДТ	8		

Расход материалов

Наименование элемента	Марка бетона	Объем бетона м³	Расход стали кг
ФДТ	200		

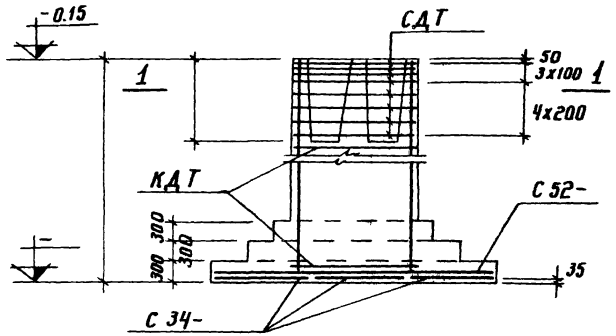

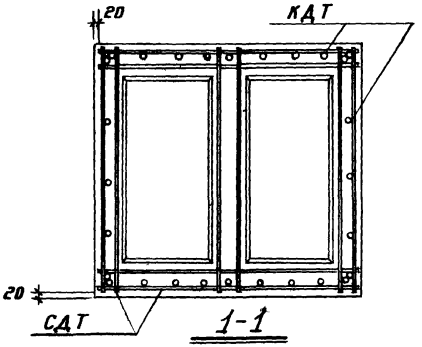

1-1

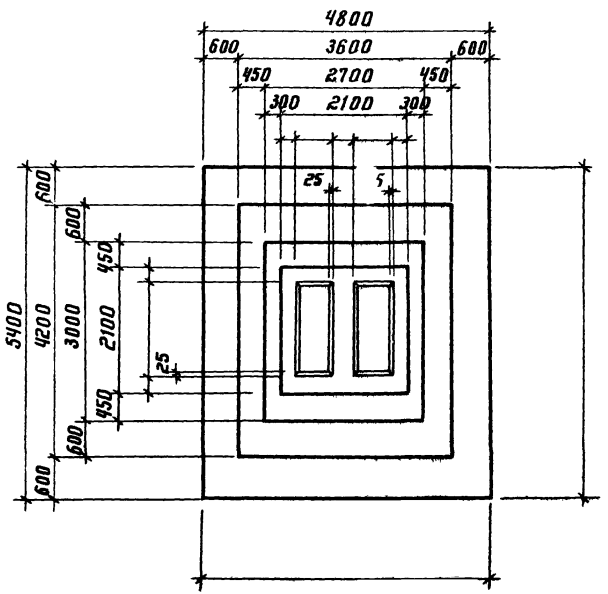

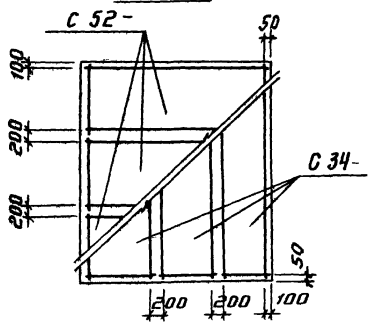

Раскладка сеток

Нагрузки на фундамент

Схема	Нагрузки	M тм	N т	Q т
M N Q -0.15	Нормативные Основное сочетание			
	Расчетные Основное или дополнительное сочетание			

Спецификация арматурных изделий на один фундамент

Марка изделия	Кол-во шт.	Вес 1 шт. кг	№ листа выпуска III
С 34-	3		
С 52-	3		
КДТ	1		
СДТ	8		

Расход материалов

Наименование элемента	марка бетона	объем бетона м3	Расход стали кг
ФДТ	200		

Выпуск I-4

ФДТ 56, ФДТ 57, ФДТ 58, ФДТ 59, ФДТ 60

Проектный институт №1

Нач отдела		Раша
Гл. констр пр		Фрадкин
Рук группы		Беленькая
Исполнитель		Осипова
Проверил		Тонковид

Серия
1 412-2
Выпуск I-4

ФДТ 61, ФДТ 62, ФДТ 63, ФДТ-64, ФДТ 65

Проектный институт №1		
Нач отдела		Раша
Гл конструктор		Фрадкин
Рук группы		Беленькая
Исполнитель		Осипова
Проверил		Тонковид

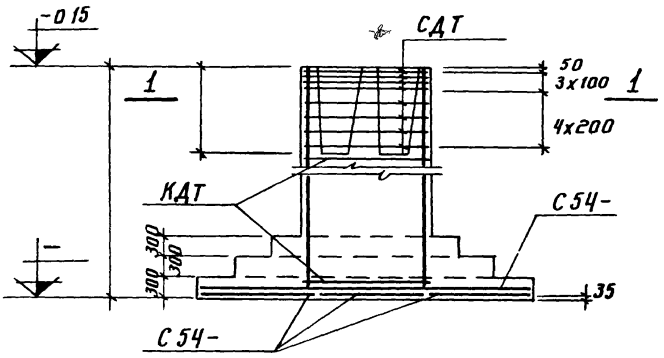

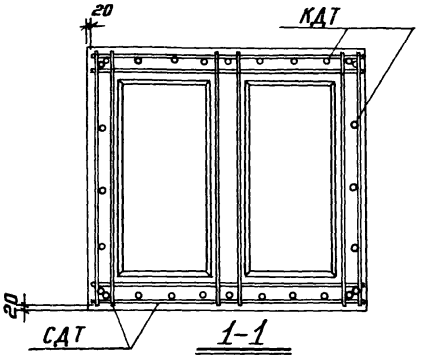

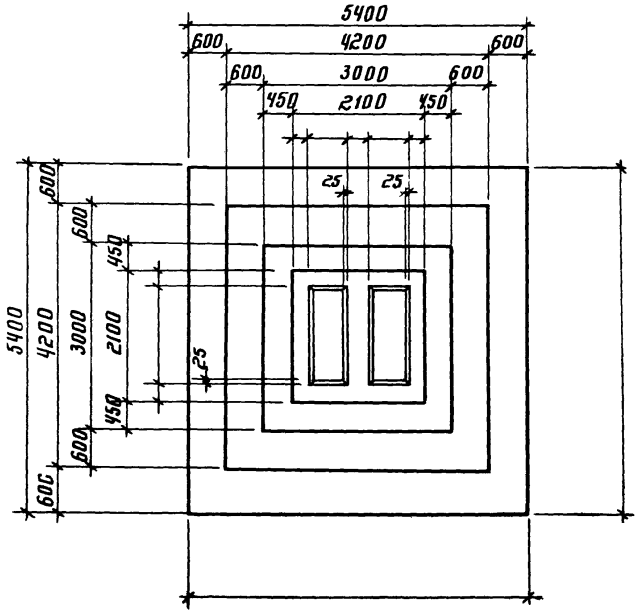

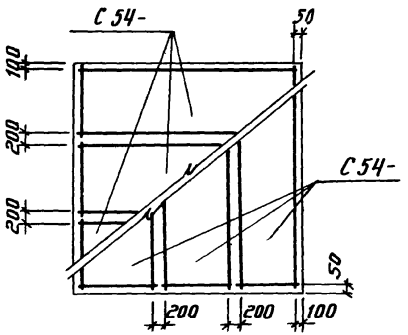

Раскладка сеток

Нагрузки на фундамент

схема	нагрузки	M тм	N т	Q т
M N Q -0.15 пт	Нормативные основное сочетание			
	расчетные основное или дополнительное сочетание			

Спецификация арматурных изделий на один фундамент

Марка изделия	Кол-во шт	Вес 1 шт. кг	№ листа выпуска
С 54-	3		
С 54-	3		
КДТ	1		
СДТ	8		

Расход материалов

Наименование элемента	марка бетона	объем бетона м³	Расход стали кг
ФДТ	200		

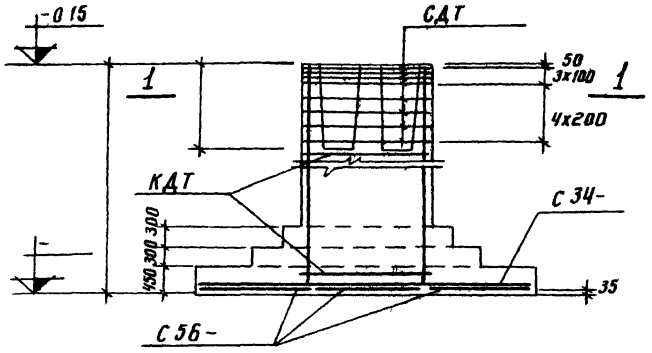

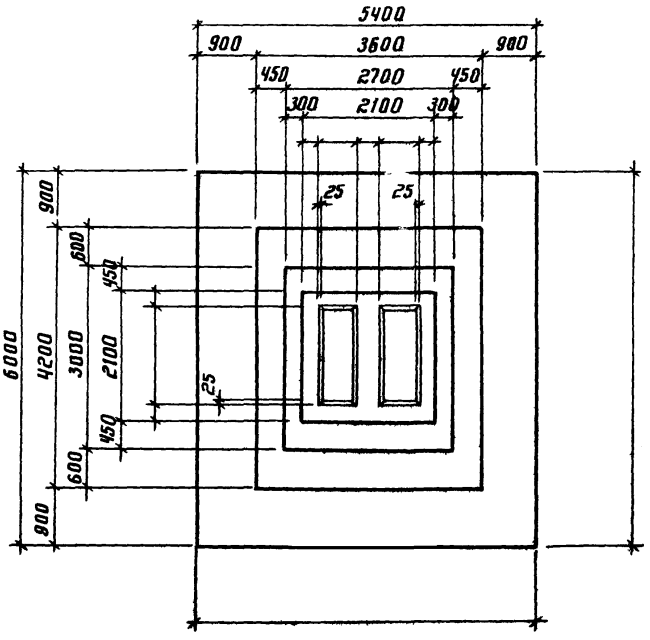

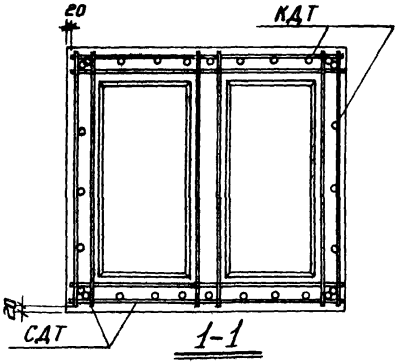

1-1

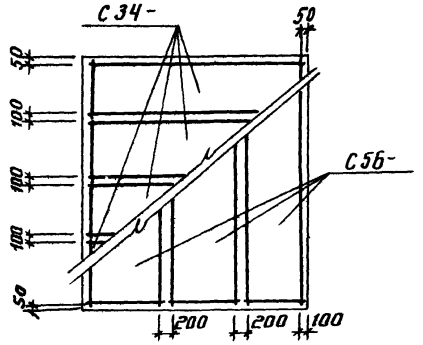

Раскладка сеток

Нагрузки на фундамент

Схема	Нагрузки	M тм	N т	Q т
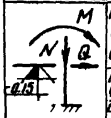	Нормативные. Основное сочетание			
	Расчетные основное или дополнительное сочетание			

Спецификация арматурных изделий на один фундамент

Марка изделия	Кол-во шт	Вес 1 шт кг	№листа выпуска III
С 34-	4		
С 56-	3		
КДТ	1		
СДТ	8		

Расход материалов

Наименование элемента	Марка бетона	Объем бетона $м^3$	Расход стали кг
ФДТ	200		

14. 2
Выпуск I-4

ФДТ 66, ФДТ 67, ФДТ 68, ФДТ 69, ФДТ 70

Проектный институт №1

Нач отдела		Раша
Гл констр пр		Фрадкин
Рук. группы		Беленькая
Исполнитель		Осипова
Проверил		Тонковид

Серия 1.412-2
Выпуск I-4

ФДТ 71, ФДТ 72, ФДТ 73, ФДТ 74, ФДТ 75

Проектный институт №1
Нач. отдела Раша
Гл. констр. пр. Фрадкин
Рук. группы Беленькая
Исполнитель Асипова
Проверил Тонковид

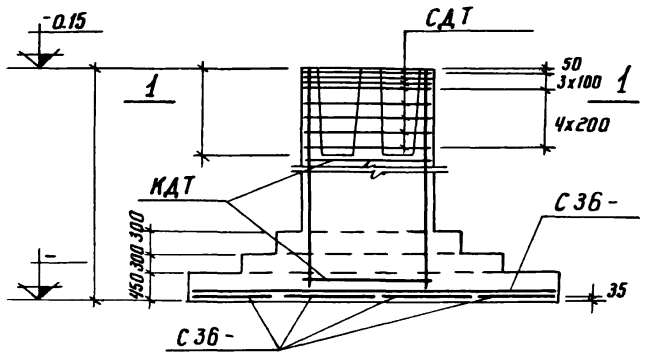

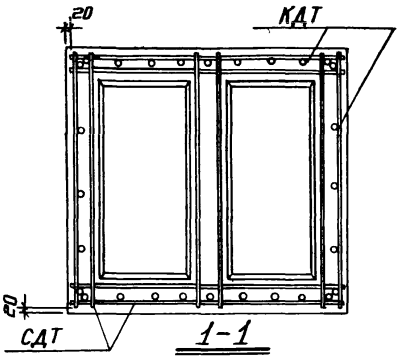

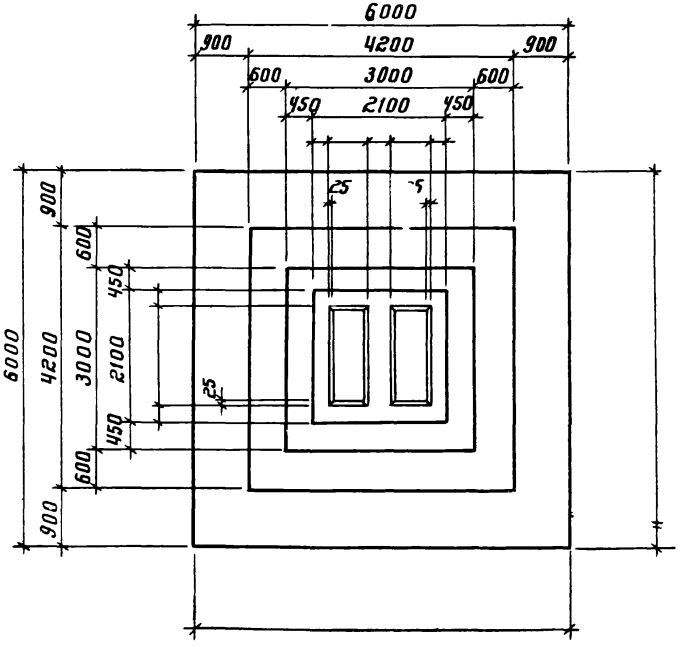

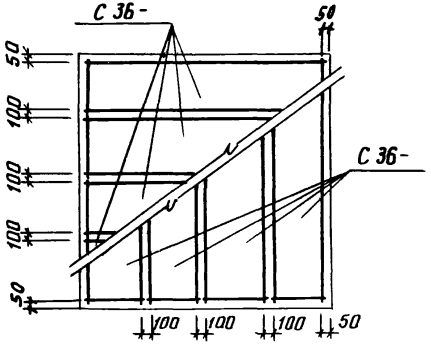

Раскладка сеток

Нагрузки на фундамент

Схема	Нагрузки	M тм	N т	Q т
M N Q 0.15	Нормативные основное сочетание			
	Расчетные основное или дополнительное сочетание			

Спецификация арматурных изделий на один фундамент

Марка изделия	Кол-во шт	Вес 1 шт кг	№ листа выпуска III
С 36-	4		
С 36-	4		
КДТ	1		
СДТ	8		

Расход материалов

Наименование элемента	марка бетона	объем бетона м3	Расход стали кг
ФДТ	200		

серия 1.412-2
Выпуск I-4
ФДТ 76; ФДТ 77; ФДТ 78; ФДТ 79; ФДТ 80
Проектный институт №1
Нач. отдела Рыша
Гл. констр. пр. Фрадкин
Рук. группы Беленькая
Исполнитель Осипова
Проверил Тонковид

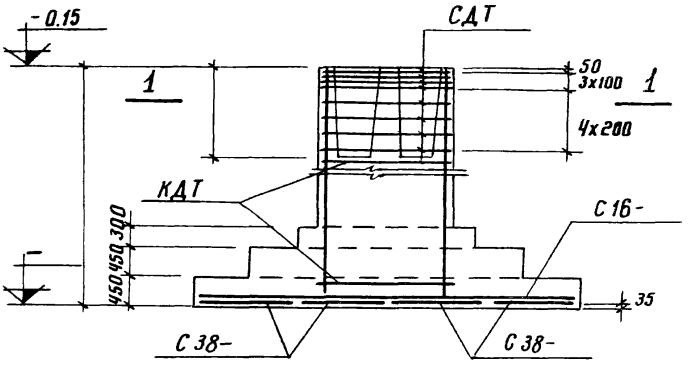

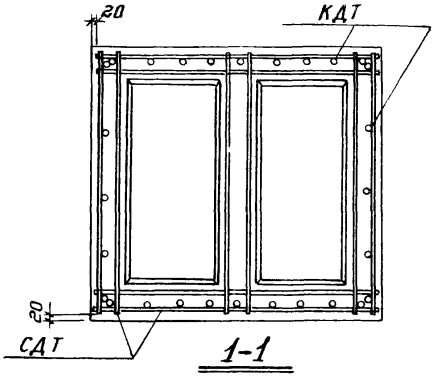

1-1

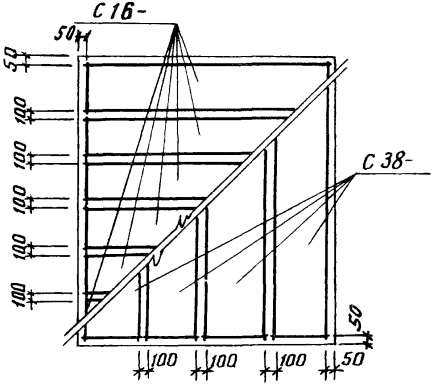

Раскладка сеток

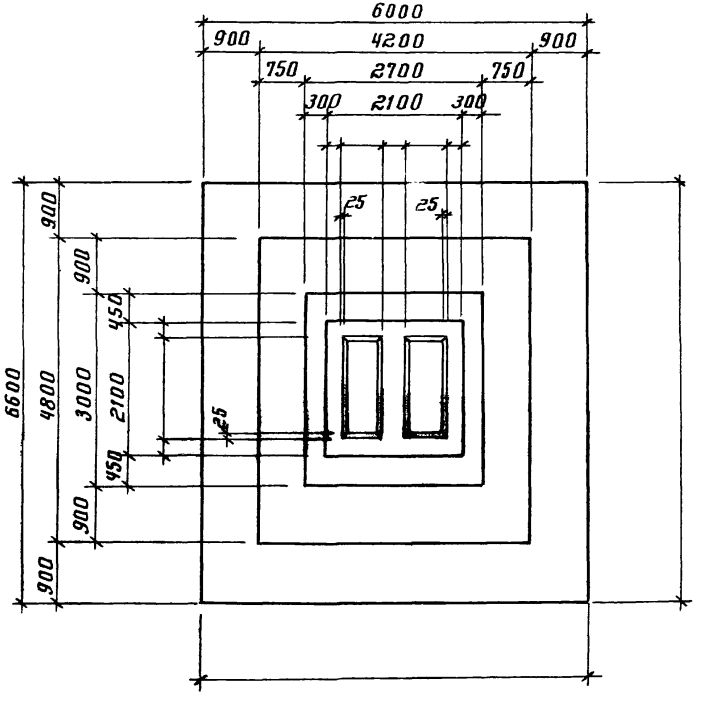

Нагрузки на фундамент

Схема	Нагрузки	M тм	N т	Q т
M N Q 0,15	Нормативные. Основное сочетание			
	Расчетные. Основное или дополнительное сочетание			

Спецификация арматурных изделий на один фундамент

Марка изделия	Кол-во шт	Вес 1 шт. кг	№ листа выпуска
С38-	4		
С16-	6		
КДТ	1		
СДТ	8		

Расход материалов

Наименование элемента	марка бетона	объем бетона м³	Расход стали кг
ФДТ	200		

Серия	
1.412-2	
Выпуск I-4	

ФДТ 81; ФДТ 82; ФДТ 83; ФДТ 84; ФДТ 85

Проектный институт №1		
Нач. отдела	[illegible]	[illegible]
Гл. констр. пр.	[illegible]	Фридкин
Рук. группы	[illegible]	Беленькая
Исполнитель	[illegible]	Осипова
Проверил	[illegible]	Тонковид

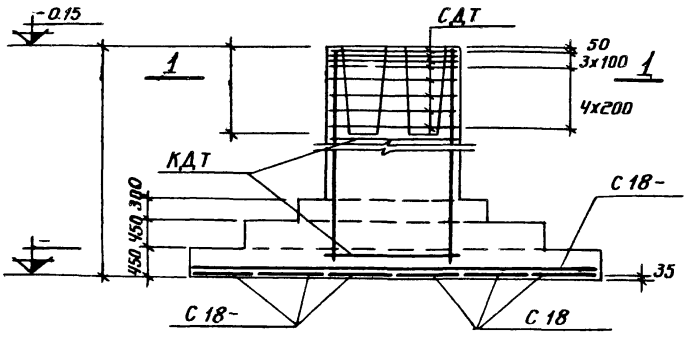

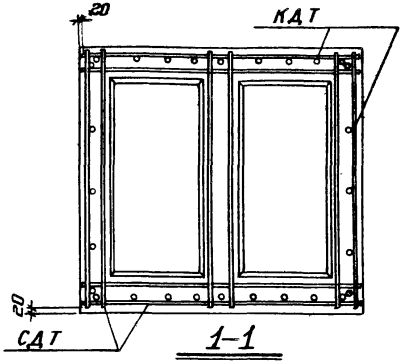

1-1

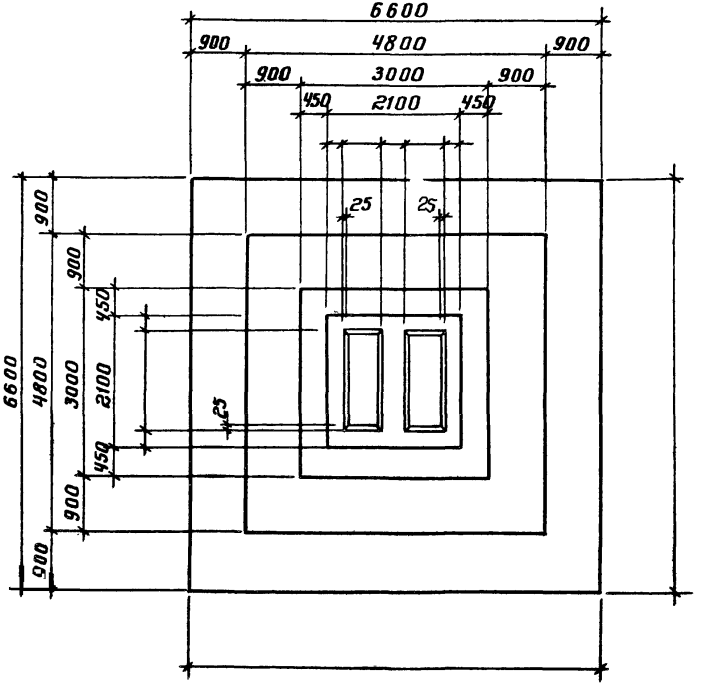

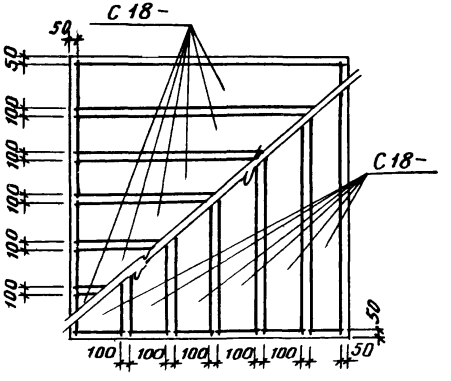

Раскладка сеток

Нагрузки на фундамент

Схема	Нагрузки	M тм	N т	Q т
M N Q -0.15 1	Нормативные, основное сочетание			
	Расчетные. основное или дополнительное сочетание			

Спецификация арматурных изделий на один фундамент

Марка изделия	Кол-во шт.	Вес 1 шт. кг	№листа выпуска III
С 18 -	6		
С 18 -	6		
КДТ	1		
СДТ	8		

Расход материалов

Наименование элемента	Марка бетона	Объем бетона м³	Расход стали кг
ФДТ	200		

Серия 1 412-2
Выпуск I-4

ФДТ86; ФДТ87
ФДТ88; ФДТ89
ФДТ90

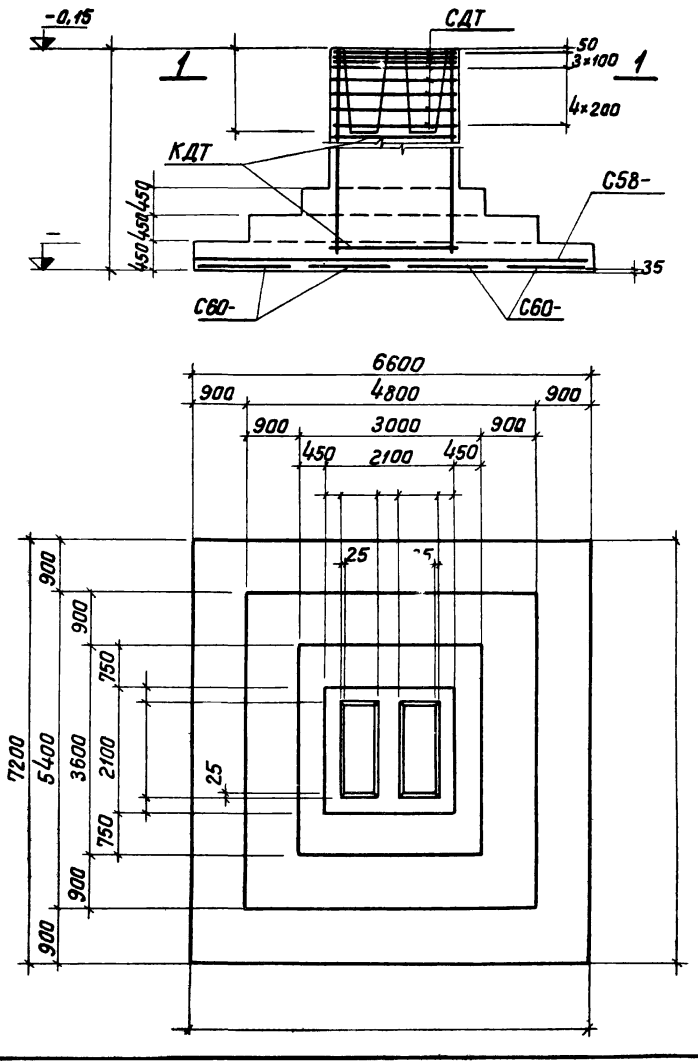

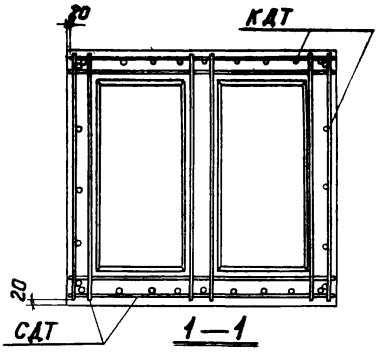

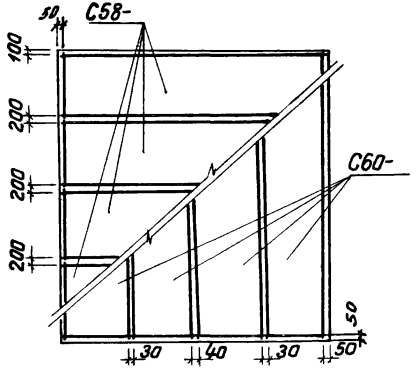

Раскладка сеток

Нагрузки на фундамент

Схема	Нагрузки	M TM	N T	Q T
M N Q -0,15	Нормативные. Основное сочетание			
	Расчетные Основное или дополнительное сочетание			

Спецификация арматурных изделий на один фундамент

Марка изделия	Кол-во шт.	Вес 1 шт. кг	№листа выпуска III
С58-	4		
С60-	4		
КДТ	1		
СДТ	8		

Расход материалов

Наименование элемента	Марка бетона	объём бетона м³	Расход стали кг
ФДТ	200		

Нач. отдела	Раша
Гл. констр. пр.	Фрадкин
Рук. группы	Беленькая
Исполнитель	Осипова
Проверил	Тонковид

Серия	
1.412-2	
Выпуск I-4	
	ФДТ 91; ФДТ 92; ФДТ 93; ФДТ 94 ФДТ 95

Проектный институт №1	
Нач. отдела	Раша
Гл. констр. пр.	Фрадкин
Рук. группы	Беленькая
Исполнитель	Осипова
Проверил	Тонковид

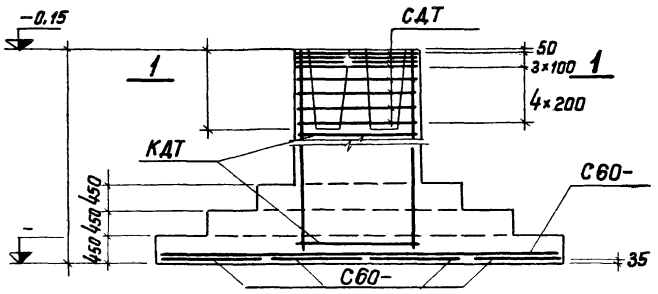

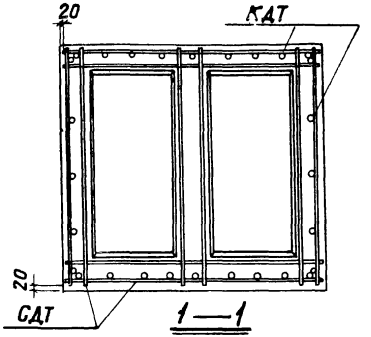

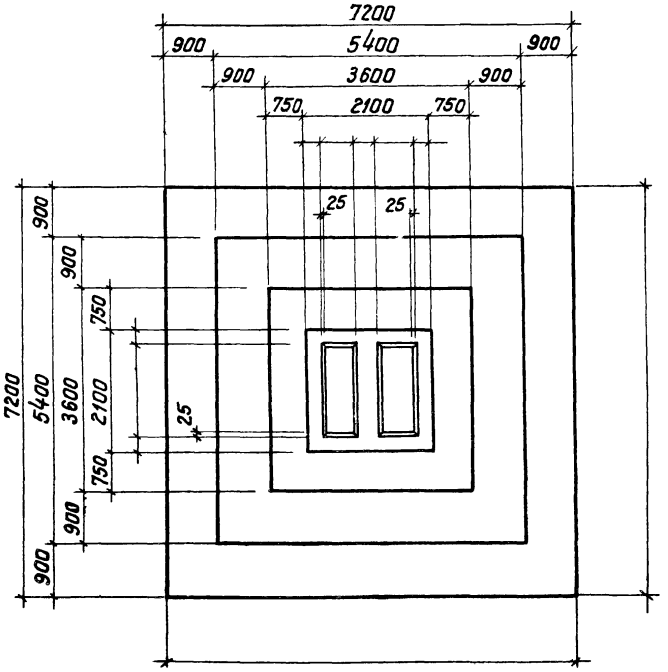

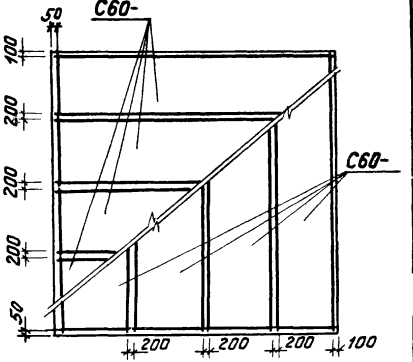

Раскладка сеток

Нагрузки на фундамент

Схема	Нагрузки	M ТМ	N Т	Q Т
M N Q -0.15	Нормативные Основное сочетание			
	Расчетные Основное или дополнительное сочетание			

Спецификация арматурных изделий на один фундамент

Марка изделия	Кол-во шт.	Вес 1 шт. кг	№ листа выпуска III
С60-	4		
С60-	4		
КДТ	1		
СДТ	8		

Расход материалов

Наименование элемента	Марка бетона	Объём бетона м³	Расход стали кг
ФДТ	200		

Серия	
1.412-2	
Выпуск I-4	

ФЕТ1; ФЕТ2; ФЕТ3; ФЕТ4; ФЕТ5

Проектный институт №1		
Нач.отдела	Раша	
Гл.констр.пр	Фрадкин	
Рук.группы	Беленькая	
Исполнитель	Осипова	
Проверил	Тонковид	

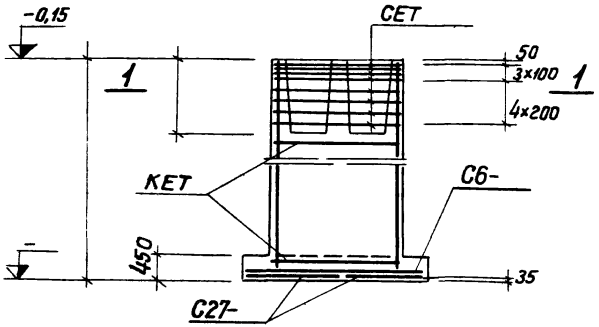

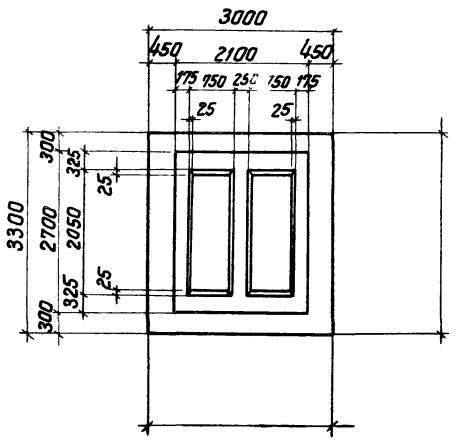

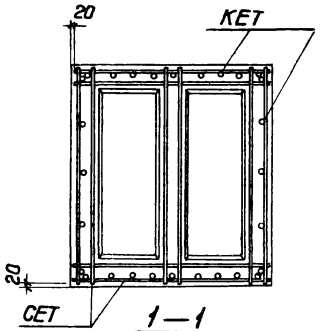

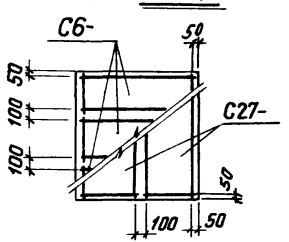

Раскладка сеток

Нагрузки на фундамент

Схема	Нагрузки	M тм	N т	Q т
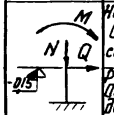	Нормативные. Основное сочетание			
	Расчетные. Основное или дополнительное сочетание			

Спецификация арматурных изделий на один фундамент

Марка изделия	кол-во шт.	Вес 1 шт. кг	№ листа выпуска III
С6-	3		
С27-	2		
КЕТ	1		
СЕТ	8		

Расход материалов

Наименование элемента	Марка бетона	Объём бетона м³	Расход стали кг
ФЕТ	200		

Серия	
1.412-2	
Выпуск I-4	
ФЕТ6; ФЕТ7; ФЕТ8; ФЕТ9; ФЕТ10	

Проектный институт №1		
Нач. отдела		Раша
Гл. констр. пр.		Фрадкин
Рук. группы		Беленькая
Исполнитель		Осипова
Проверил		Тонковид

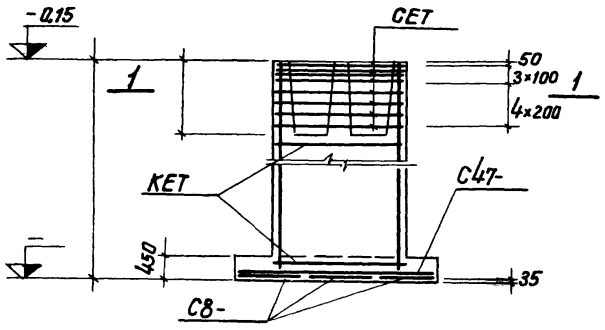

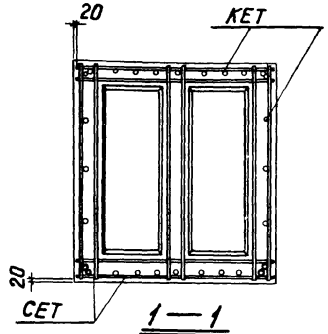

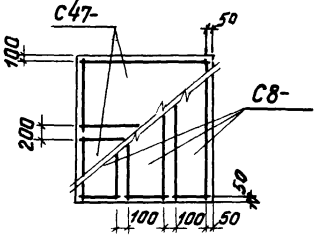

Раскладка сеток

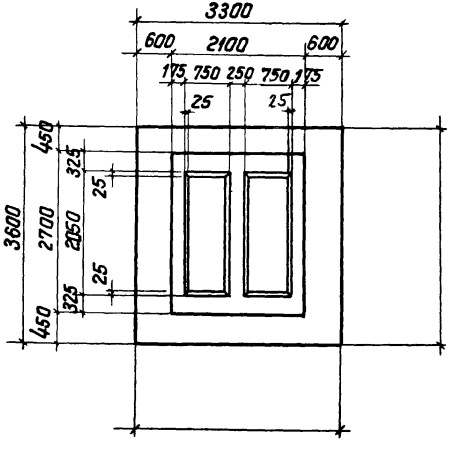

Нагрузки на фундамент

Схема	Нагрузки	M ТМ	N Т	Q Т
M N Q -0,15	Нормативные Основное сочетание			
	Расчетные. Основное или дополнительное сочетание			

Спецификация арматурных изделий на один фундамент

Марка изделия	кол-во шт.	Вес 1 шт. кг	№ листа выпуска III
С8-	3		
С47-	2		
КЕТ	1		
СЕТ	8		

Расход материалов

Наименование элемента	Марка бетона	Объём бетона м³	Расход стали кг
ФЕТ	200		

серия
1.412-2
Выпуск
I-4

ФЕТ11; ФЕТ12;
ФЕТ13; ФЕТ14;
ФЕТ15

Нач. отдела		Раша
Гл. констр. пр.		Фрадкин
Рук. группы		Беленькая
Исполнитель		Осипова
Проверил		Тонковид

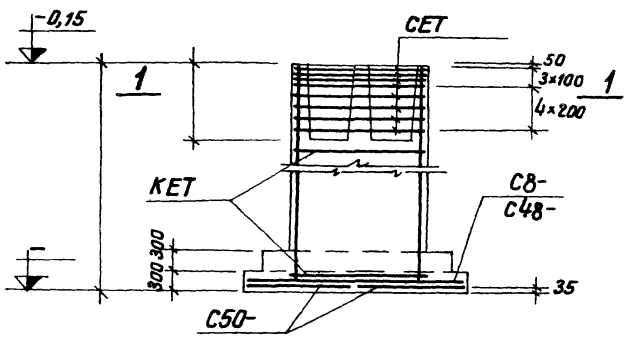

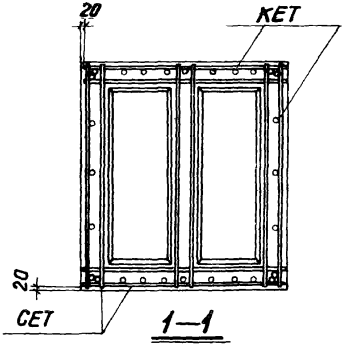

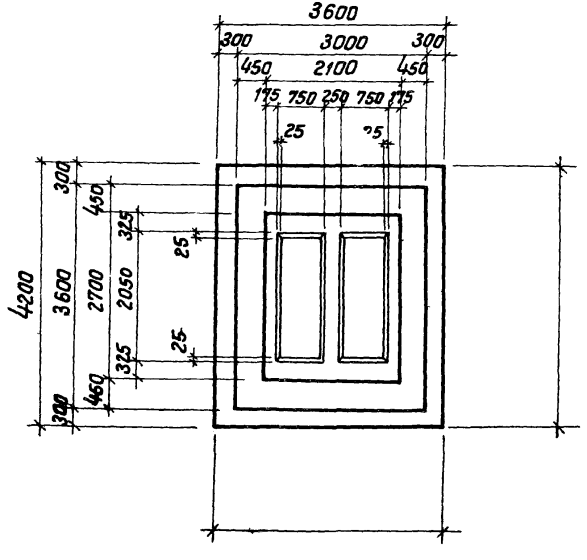

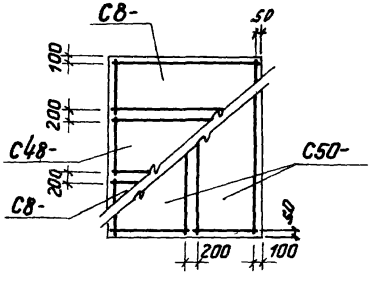

Раскладка сеток

Нагрузки на фундамент

Схема	Нагрузки	M ТМ	N Т	Q Т
M N Q -0,15	Нормативные. Основное сочетание			
	расчетные Основное или дополнительное сочетание			

Спецификация арматурных изделий на один фундамент

Марка изделия	Кол-во шт.	Вес 1 шт. кг	№ листа выпуска III
С8-	2		
С48-	1		
С50-	2		
КЕТ	1		
СЕТ	8		

Расход материалов

Наименование элемента	Марка бетона	Объём бетона $м^3$	Расход стали кг
ФЕТ	200		

Серия 1.412-2

Выпуск I-4

ФЕТ16; ФЕТ17; ФЕТ18; ФЕТ19; ФЕТ20

Проектный институт №1

Нач отдела	Раша
Гл конструктор пр.	Фрадкин
Рук. группы	Беленькая
Исполнитель	Осипова
Проверил	Тонковид

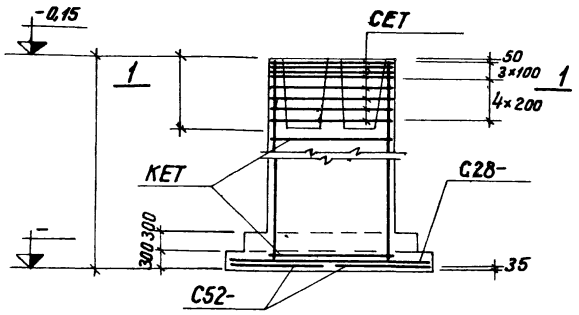

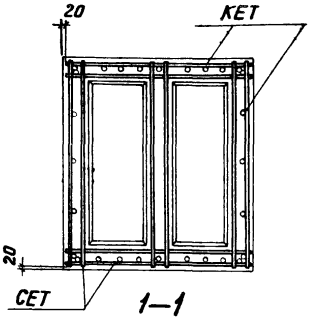

1—1

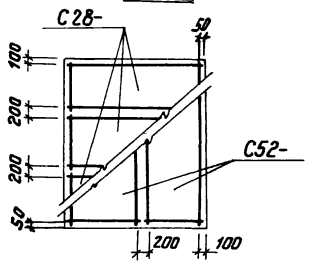

Раскладка сеток

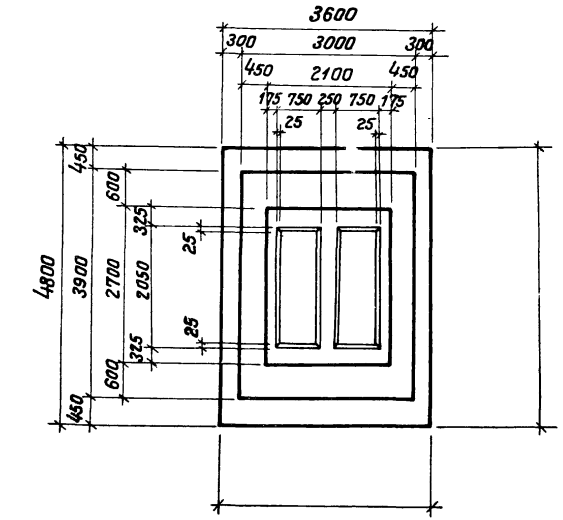

Нагрузки на фундамент

Схема	Нагрузки	M тм	N т	Q т
M N Q -0,15	Нормативные. Основное сочетание			
	Расчетные. Основное или дополнительное сочетание			

Спецификация арматурных изделий на один фундамент

Марка изделия	кол-во шт.	Вес 1 шт. кг	№ листа выпуска III
С28-	3		
С52-	2		
КЕТ	1		
СЕТ	8		

Расход материалов

Наименование элемента	Марка бетона	Объем бетона м³	Расход стали кг
ФЕТ	200		

Серия 412-2
Выпуск I-4

ФЕТ 21; ФЕТ 22; ФЕТ 23; ФЕТ 24; ФЕТ 25

Нач отдела	Гл. констр. пр.	Рук группы
Исполнитель	Проверил	
Раша	Фрадкин	Беленькая
Осипова	Тонковид	

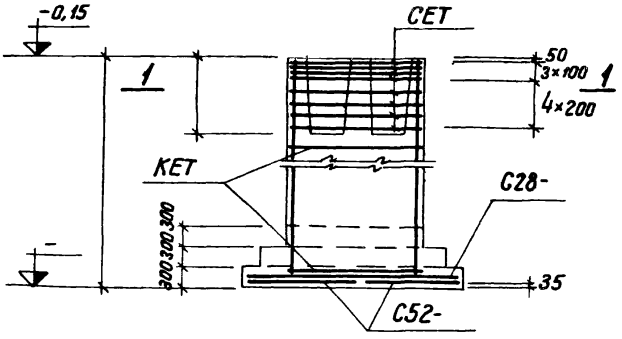

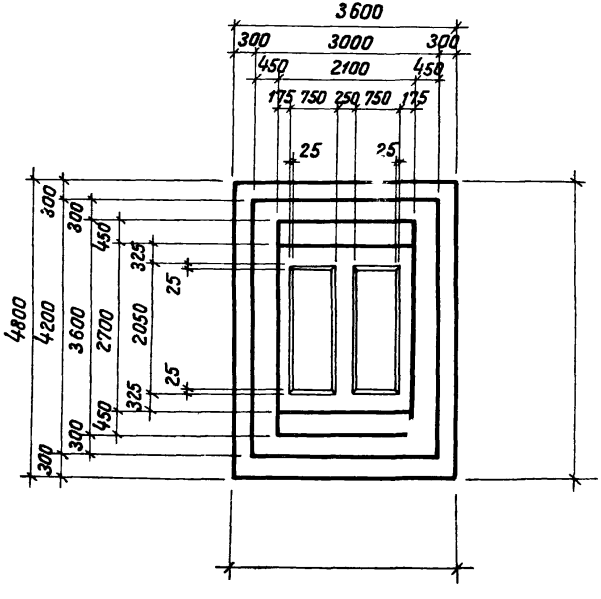

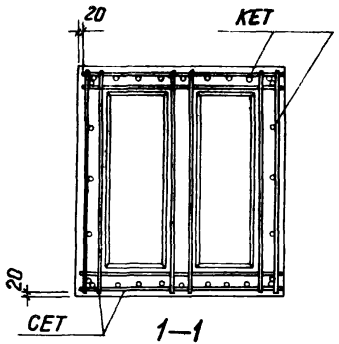

1—1

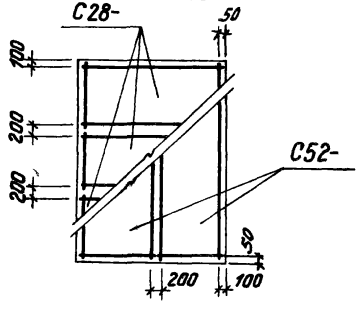

Раскладка сеток

Нагрузки на фундамент

Схема	Нагрузки	M ТМ	N Т	Q Т
M N Q -0,15	Нормативные: Основное сочетание			
	Расчетные: Основное или дополнительное сочетание			

Спецификация арматурных изделий на один фундамент

Марка изделия	Кол-во шт	Вес 1 шт кг	№ листа выпуска III
С28-	3		
С52-	2		
КЕТ	1		
СЕТ	8		

Расход материалов

Наименование элемента	Марка бетона	Объем бетона м³	Расход стали кг
ФЕТ	200		

серия
1 412-2
Выпуск I-4

ФЕТ 26; ФЕТ 27, ФЕТ 28, ФЕТ 29 ФЕТ 30

Проектный институт №1

Нач отдела		Раша
Гл констр пр		Фрадкин
Рук группы		Беленькая
Исполнитель		Осипова
Проверил		Тонковид

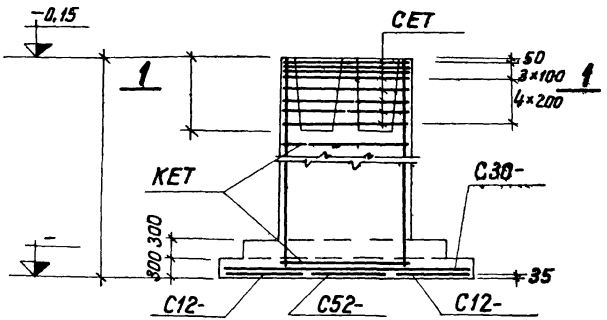

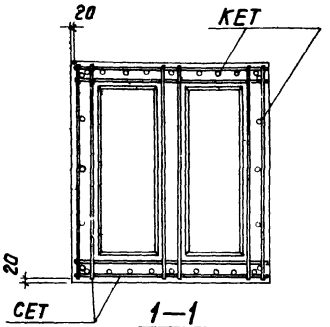

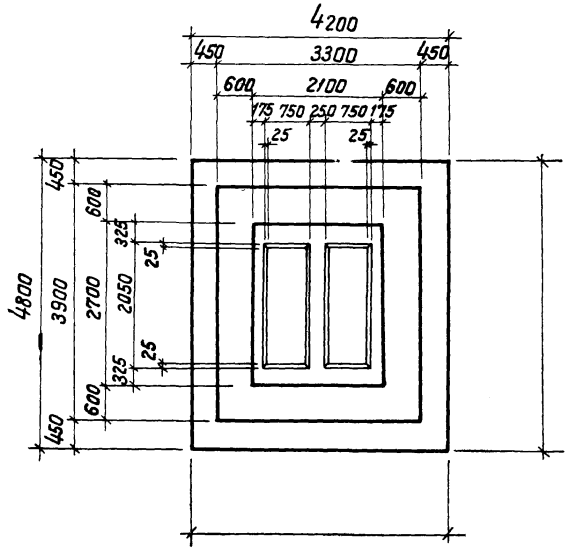

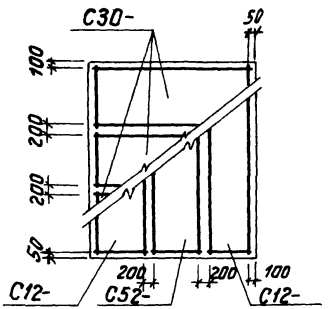

Раскладка сеток

Нагрузки на фундамент

Схема	Нагрузки	M ТМ	N Т	Q Т
M N Q 0,15	Нормативные Основное сочетание			
	Расчетные Основное или дополнительное сочетание			

Спецификация арматурных изделий на один фундамент

Марка изделия	кол-во шт	Вес 1 шт кг	№ листа выпуска III
С12-	2		
С30-	3		
С52-	1		
КЕТ	1		
СЕТ	8		

Расход материалов

Наименование элемента	Марка бетона	Объем бетона м3	Расход стали кг
ФЕТ	200		

Серия 1412-2
Выпуск I-4

ФЕТ 31, ФЕТ 32, ФЕТ 33, ФЕТ 34, ФЕТ 35

Нач отдела		Раша
Гл конструктор		Фрадкин
Рук группы		Беленькая
Исполнитель		Осипова
Проверил		Тонковид

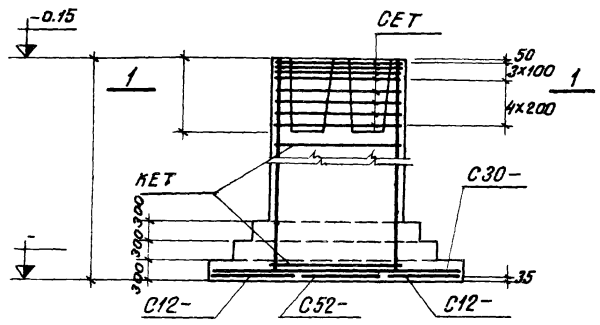

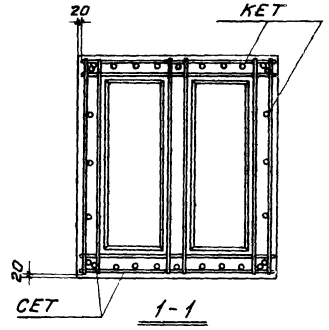

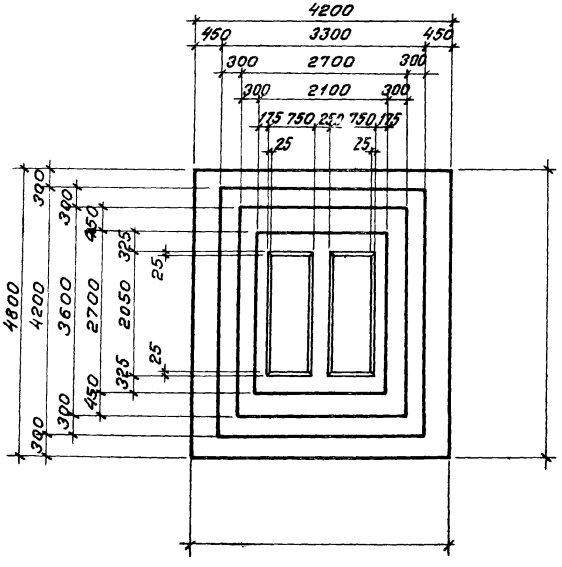

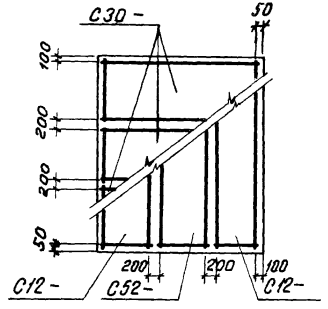

Раскладка сеток

Нагрузки на фундамент

Схема	Нагрузки	М тм	Н т	Q т
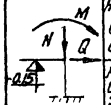	Нормативные Основное сочетание			
	Расчетные. Основное или дополнительное сочетание			

Спецификация арматурных изделий на один фундамент

Марка изделия	Кол во шт	Вес 1шт кг	№ листа выпуска III
С12-	2		
С30-	3		
С52-	1		
КЕТ	1		
СЕТ	8		

Расход материалов

Наименование элемента	Марка бетона	Объем бетона м3	Расход стали кг
ФЕТ	200		

Серия	
1412-2	
Выпуск I-4	
	ФЕТ36; ФЕТ37; ФЕТ38; ФЕТ39; ФЕТ40
Проектный институт №1	
Нач отдела	Раша
Гл конструктор	Фрадкин
Рук группы	Беленькая
Исполнитель	Осипова
Проверил	Тонковид

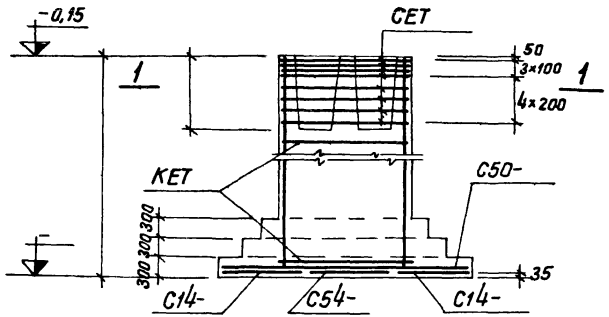

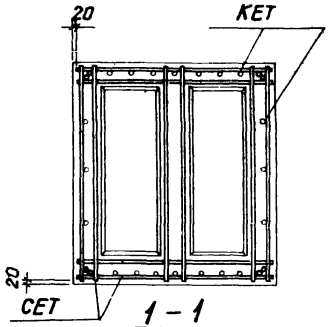

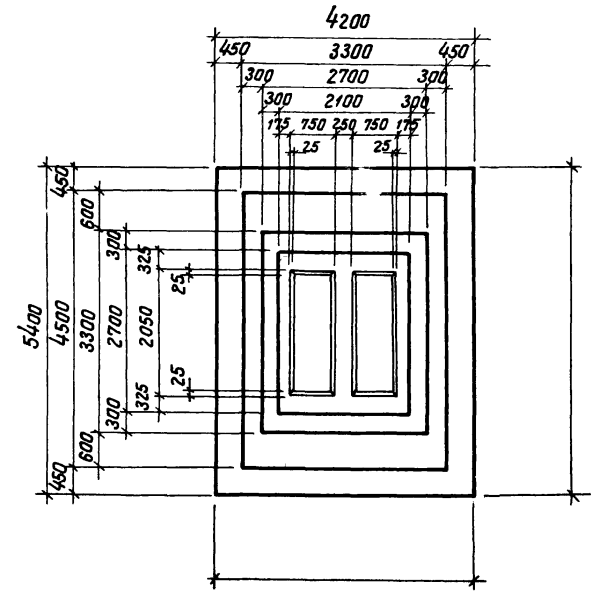

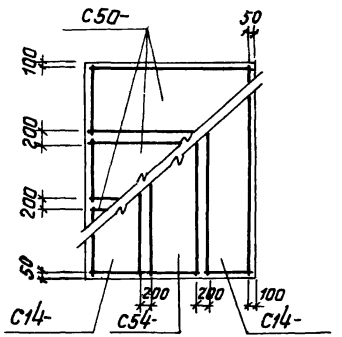

Раскладка сеток

Нагрузки на фундамент

Схема	Нагрузки	M TM	N T	Q T
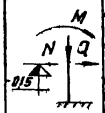	Нормативные. Основное сочетание			
	Расчетные Основное или дополнительное сочетание			

Спецификация арматурных изделий на один фундамент

Марка изделия	Кол-во шт.	Вес 1 шт кг	№ листа выпуска III
С14-	2		
С50-	3		
С54-	1		
КЕТ	1		
СЕТ	8		

Расход материалов

Наименование элемента	Марка бетона	Объем бетона м³	Расход стали кг
ФЕТ	200		

серия	1412-2
Выпуск	I-4

ФЕТ41; ФЕТ42; ФЕТ43; ФЕТ44 ФЕТ45

Проектный институт №1		
Нач отдела		Раша
Гл констр пр.		Фрадкин
Рук. группы		Бетельман
Исполнитель		Осипова
Проверил		Тонковид

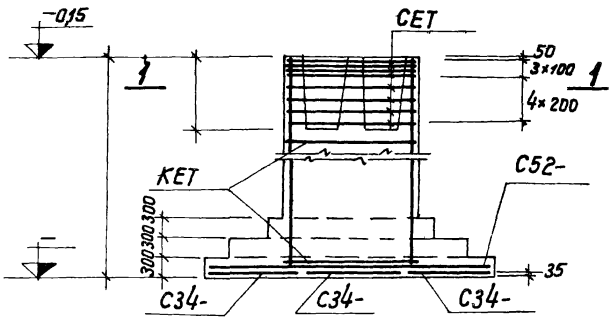

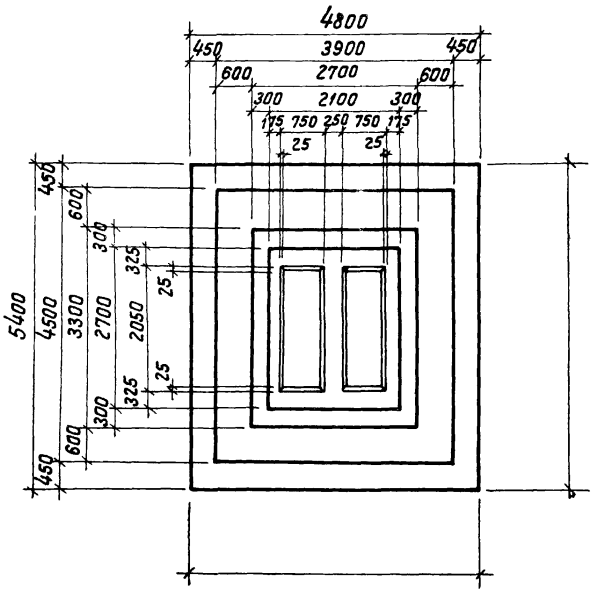

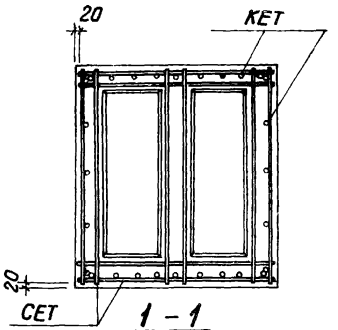

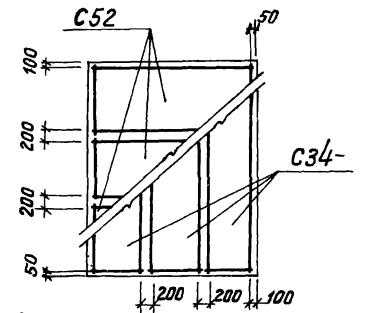

Раскладка сеток

Нагрузки на фундамент

Схема	Нагрузки	M TM	N T	Q T
M N Q -0,15	Нормативные Основное сочетание			
	Расчетные Основное или дополнительное сочетание			

Спецификация арматурных изделий на один фундамент

Марка изделия	кол-во шт	Вес 1шт кг	№ листа выпуска III
С34-	3		
С52-	3		
КЕТ	1		
СЕТ	8		

Расход материалов

Наименование элемента	Марка бетона	Объем бетона м³	Расход стали кг
ФЕТ	200		

серия 1412-2
Выпуск I-4

Проектный институт №1
Нач. отдела Рашо
Гл. констр. пр. Фрадкин
Рук. группы Беленькая
Исполнитель Осипова
Проверил Тонтовид
ФЕТ46, ФЕТ47, ФЕТ48, ФЕТ49, ФЕТ50

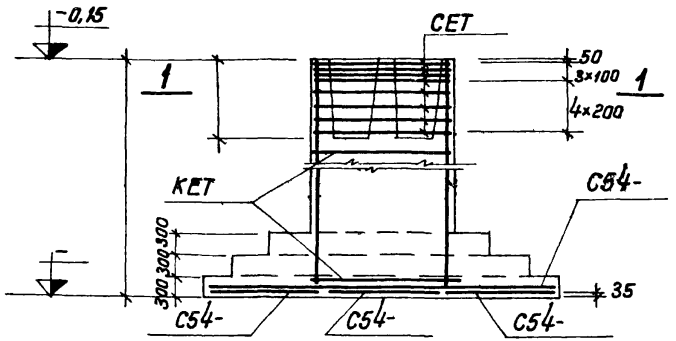

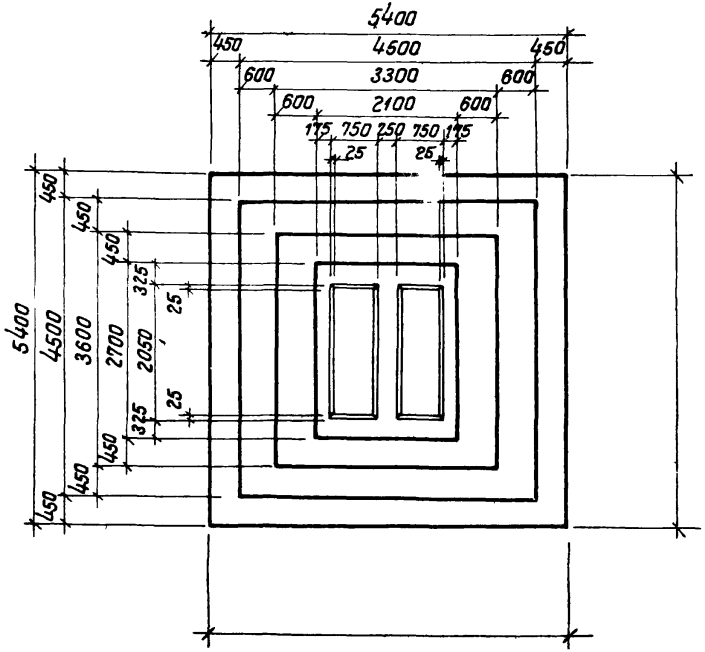

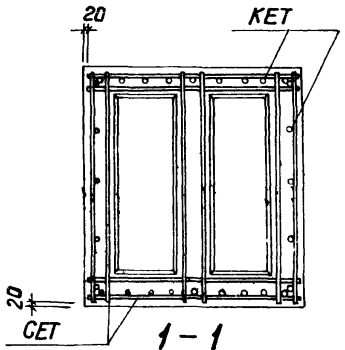

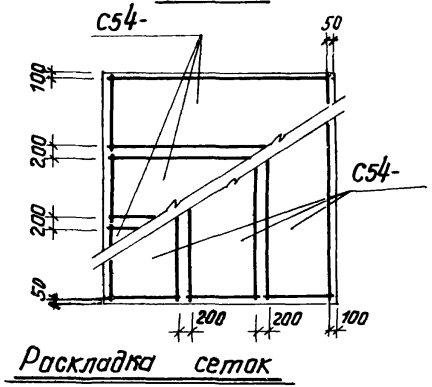

Раскладка сеток

Нагрузки на фундамент

Схема	Нагрузки	M тм	N т	Q т
M N Q -0,15	Нормативные Основное сочетание			
	Расчетные Основное или дополнительное сочетание			

Спецификация арматурных изделий на один фундамент

Марка изделия	Кол-во шт	Вес 1 шт кг	№ листа Выпуска III
С54-	3		
С54-	3		
КЕТ	1		
СЕТ	8		

Расход материалов

Наименование элемента	Марка бетона	Объем бетона м³	Расход стали кг
ФЕТ	200		

Серия	
1 412-2	
Выпуск I-4	
Проектный институт №1	
Начотдела	Раша
Гл.конструктор пр	Фрадкин
Рук группы	Беленькая
Исполнитель	Осипова
Проверил	Танковид

ФЕТ51, ФЕТ52, ФЕТ53; ФЕТ54, ФЕТ55

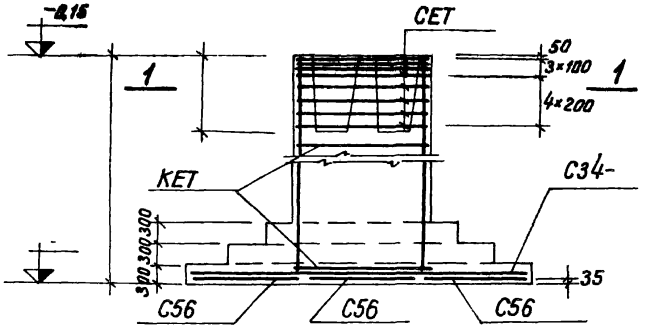

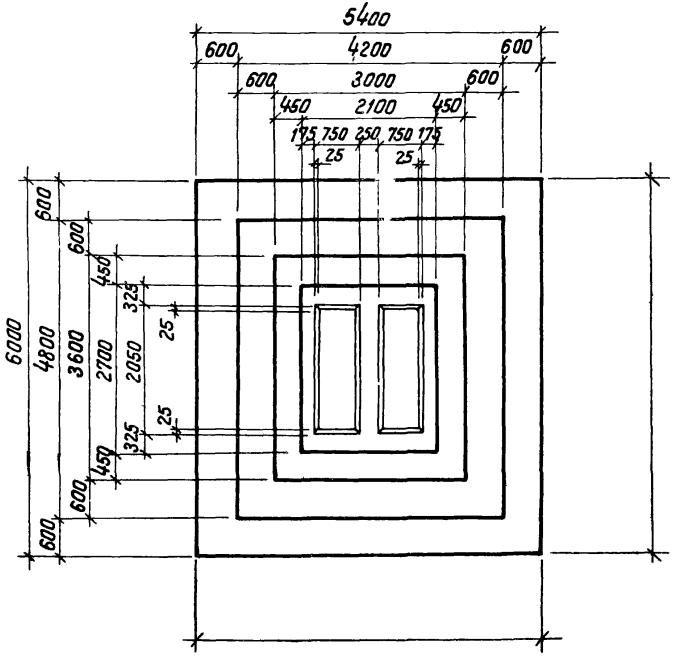

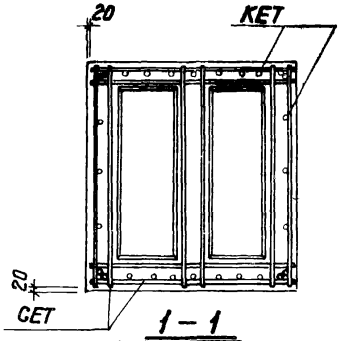

1 – 1

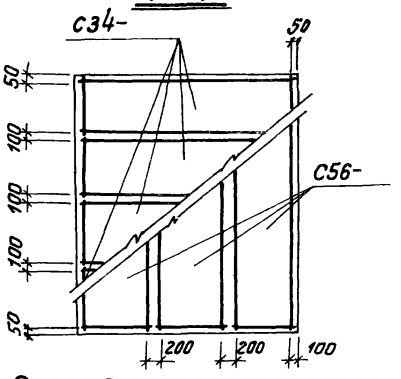

Раскладка сеток

Нагрузки на фундамент

Схема	Нагрузки	M ТМ	N Т	Q Т
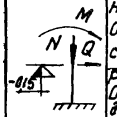	Нормативные Основное сочетание			
	Расчетные Основное или дополнительное сочетание			

Спецификация арматурных изделий на один фундамент

Марка изделия	Кол-во шт	Вес 1 шт кг	№ листа выпуска III
С34-	4		
С56-	3		
КЕТ	1		
СЕТ	8		

Расход материалов

Наименование элемента	Марка бетона	Объём бетона м³	Расход стали кг
ФЕТ	200		

Серия 1.412-2

Выпуск I-4

ФЕТ 56; ФЕТ 57, ФЕТ 58; ФЕТ 59, ФЕТ 60

Проектный институт №1

Нач отдела		Раша
Гл констр пр		Фрадкин
Рук группы		Беленькая
Исполнитель		Осипова
Проверил		Тонковид

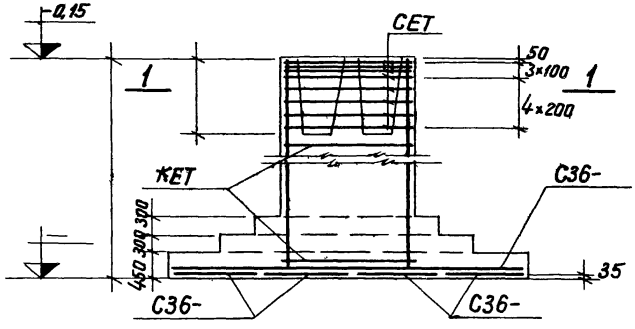

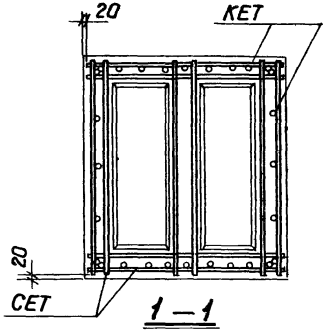

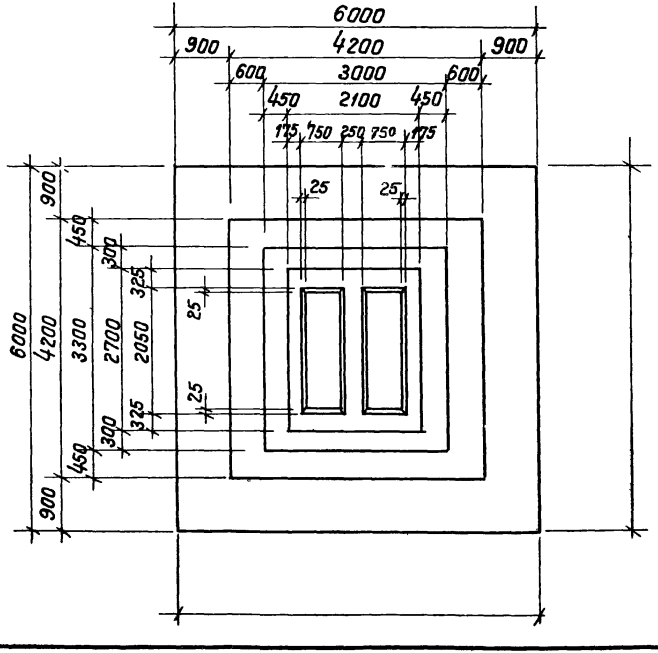

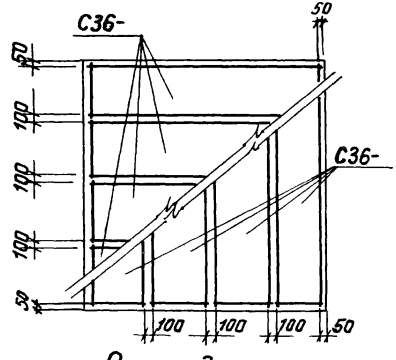

Раскладка сеток

Нагрузки на фундамент

Схема	Нагрузки	M ТМ	N Т	Q Т
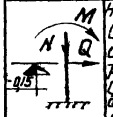	Нормативные Основное сочетание			
	Расчетные, Основное или дополнительное сочетание			

Спецификация арматурных изделий на один фундамент

Марка изделия	кол-во шт	Вес 1 шт кг	№ листа выпуска III
С36-	4		
С36-	4		
КЕТ	1		
СЕТ	8		

Расход материалов

Наименование элемента	Марка бетона	объем бетона м³	Расход стали кг
ФЕТ	200		

Серия	
1 412-2	
Выпуск I-4	
ФЕТ 61, ФЕТ 62; ФЕТ 63; ФЕТ 64; ФЕТ 65	

Проектный институт №1		
Нач. отдела		Раша
Гл. констр. пр.		Фрадкин
Рук. группы		Беленькая
Исполнитель		Осипова
Проверил		Тонковид

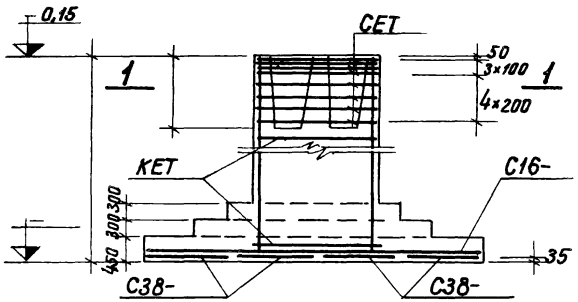

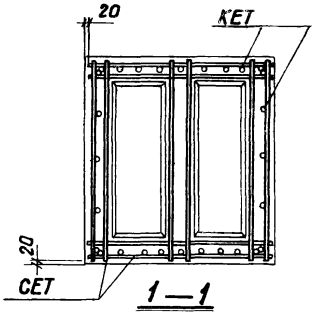

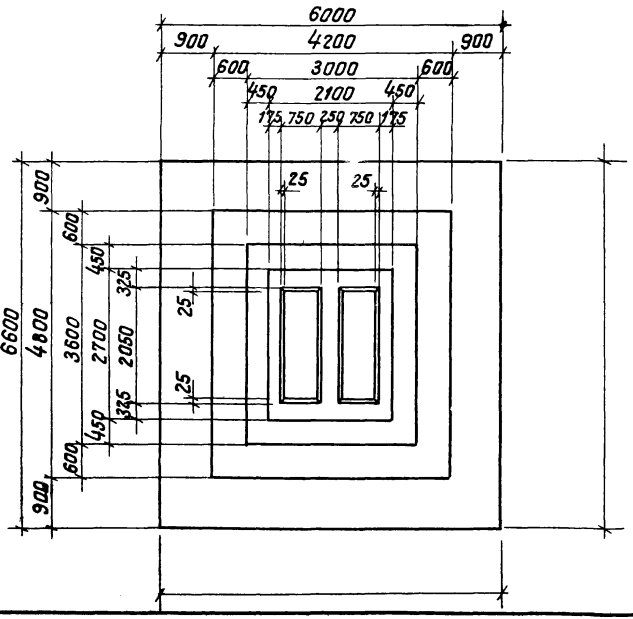

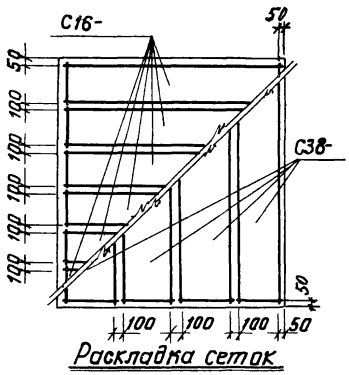

Раскладка сеток

Нагрузки на фундамент

Схема	Нагрузки	M ТМ	N Т	Q Т
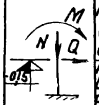	Нормативные Основное сочетание			
	Расчетные Основное или дополнительное сочетание			

Спецификация арматурных изделий на один фундамент

Марка изделия	Кол-во шт	Вес 1 шт кг	№ листа выпуска II
С38-	4		
С16-	6		
КЕТ	1		
СЕТ	8		

Расход материалов

Наименование элемента	Марка бетона	Объем бетона м³	Расход стали кг
ФЕТ	200		

Серия 1.412-2

Выпуск I-4

ФЕТ 66, ФЕТ 67, ФЕТ 68; ФЕТ 69, ФЕТ 70

Проектный институт №1

Нач отдела		Раша
Сл констр пр		Фрадкин
Рук группы		Беленькая
Исполнитель		Осипова
Проверил		Тонковид

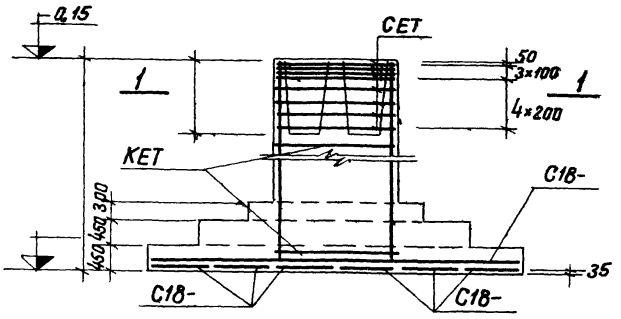

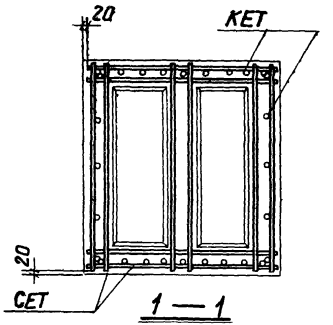

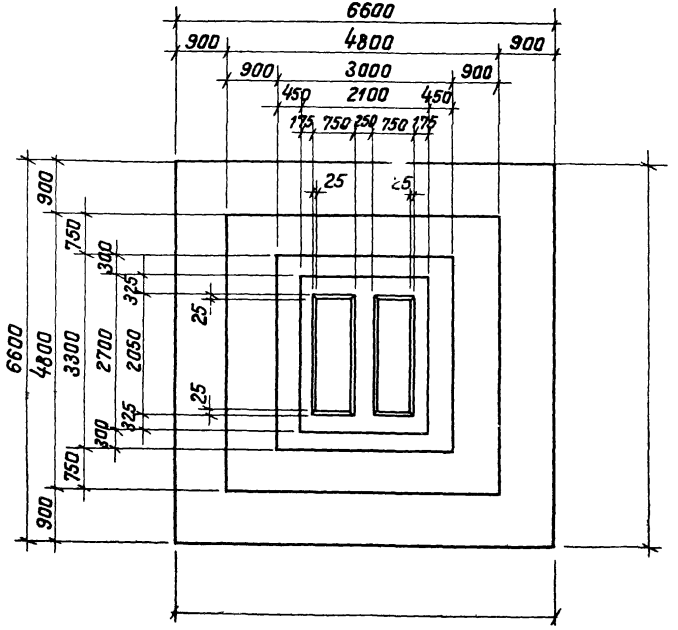

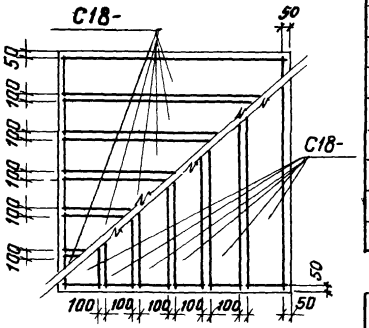

Раскладка сеток

Нагрузки на фундамент

Схема	Нагрузки	M тм	N т	Q т
M N Q 0,15	Нормативные Основное сочетание			
	Расчетные Основное или дополнительное сочетание			

Спецификация арматурных изделий на один фундамент

Марка изделия	кол-во шт	Вес 1 шт кг	№ листа выпуска III
С18-	6		
С18-	6		
КЕТ	1		
СЕТ	8		

Расход материалов

Наименование элемента	Марка бетона	Объем бетона м³	Расход стали кг
ФЕТ	200		

Серия 1 412-2

Выпуск I-4

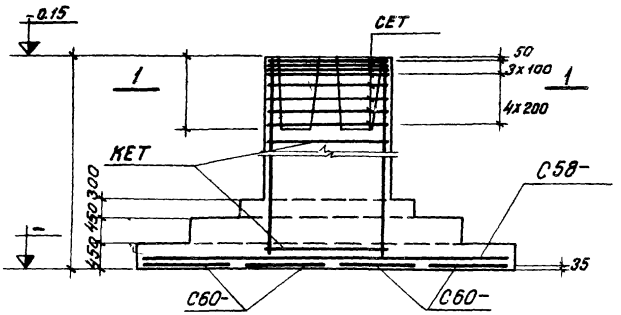

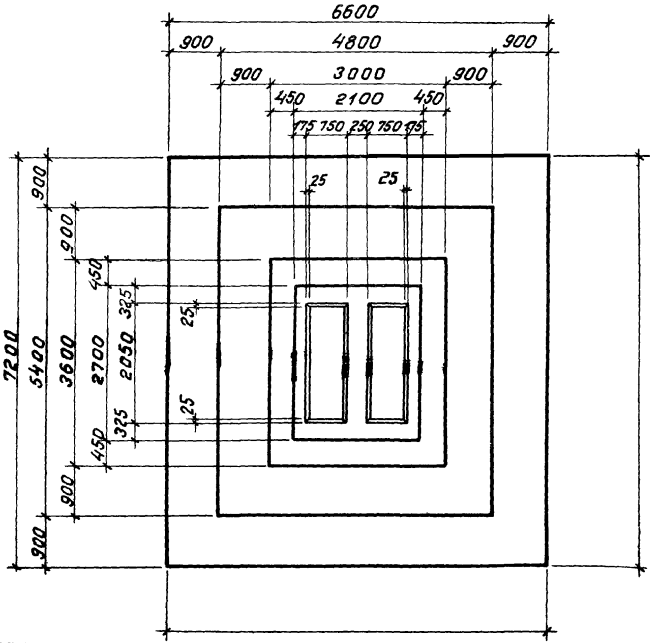

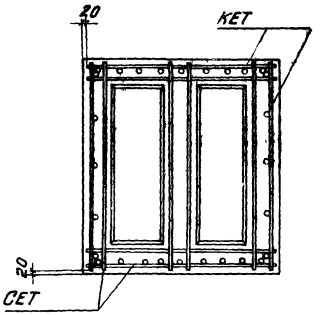

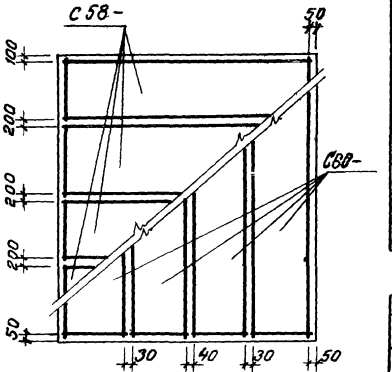

Раскладка сеток

Нагрузки на фундамент

Схема	Нагрузки	M тм	N т	Q т
	Нормативные Основное сочетание			
	Расчетные Основное или дополнительное сочетание			

Спецификация арматурных изделий на один фундамент

Марка изделия	Кол-во шт	Вес 1 шт кг	№ листа выпуска III
С 58-	4		
С 60-	4		
КЕТ	1		
СЕТ	8		

Расход материалов

Наименование элемента	Марка бетона	Объем бетона м3	Расход стали кг
ФЕТ	200		

Проектный Институт № 1

Нач. отдела	Раша	ФЕТ 71; ФЕТ 72
Гл. констр. пр.	Фрадкин	ФЕТ 73, ФЕТ 74, ФЕТ 75
Рук. группы	Беленькая	
Исполнитель	Осипова	
Проверил	Тонковид	

Серия 1.412-2

Выпуск I-4

ФЕТ76; ФЕТ77; ФЕТ78; ФЕТ79; ФЕТ80

Проектный институт №1

Нач. отдела		Раша
Гл. конструктор		Фрадкин
Рук. группы		Беленькая
Исполнитель		Осипова
Проверил		Тонковид

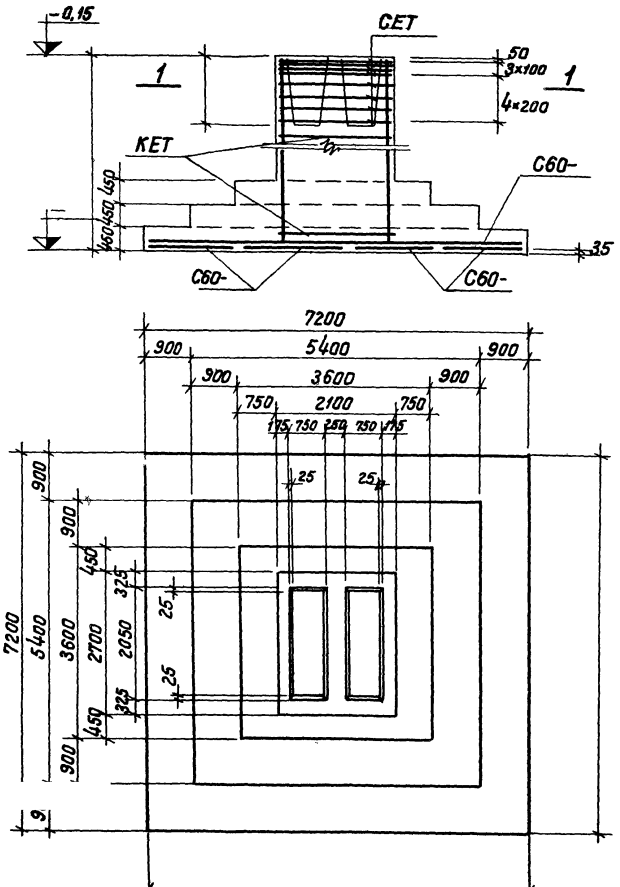

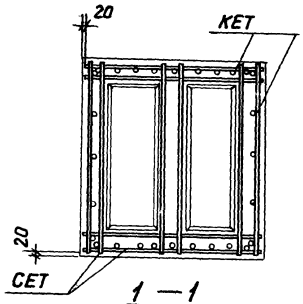

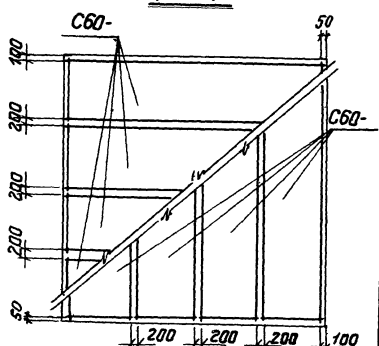

Раскладка сеток

Нагрузки на фундамент

Схема	Нагрузки	M тм	N т	Q т
M N Q -0,15	Нормативные. Основное сочетание			
	Расчетные. Основное или дополнительное сочетание			

Спецификация арматурных изделий на один фундамент

Марка изделия	Кол-во шт	Вес 1 шт кг	№ листа выпуска III
С60-	4		
С60-	4		
КЕТ	1		
СЕТ	8		

Расход материалов

Наименование элемента	Марка бетона	Объем бетона м3	Расход стали кг
ФЕТ	200		

gost.e-ecolog.ru