ГОСУДАРСТВЕННЫЙ КОМИТЕТ СОВЕТА МИНИСТРОВ СССР
ПО ДЕЛАМ СТРОИТЕЛЬСТВА
(ГОССТРОЙ СССР)

Зам 1.412-2/77 инф 7/78

ТИПОВЫЕ КОНСТРУКЦИИ И ДЕТАЛИ ЗДАНИЙ И СООРУЖЕНИЙ

СЕРИЯ 1.412-2

МОНОЛИТНЫЕ ЖЕЛЕЗОБЕТОННЫЕ ФУНДАМЕНТЫ ПОД ТИПОВЫЕ КОЛОННЫ ДВУХВЕТВЕВОГО СЕЧЕНИЯ ОДНОЭТАЖНЫХ ПРОМЫШЛЕННЫХ ЗДАНИЙ

ВЫПУСК I-2

МАТЕРИАЛЫ ДЛЯ ПРОЕКТИРОВАНИЯ

ЧЕРТЕЖИ ФУНДАМЕНТОВ

РАЗРАБОТАНЫ
Проектным институтом № 1 Госстрой СССР
при участии НИИЖБ

УТВЕРЖДЕНЫ
и введены в действие с 1.10.71 год
Постановление Госстроя СССР
10 августа 1971 года № 174

ЦЕНТРАЛЬНЫЙ ИНСТИТУТ ТИПОВЫХ ПРОЕКТОВ

МОСКВА 1970

gost.e-ecolog.ru

СОДЕРЖАНИЕ

	Стр.
Пояснительная записка	3
Пример доработки чертежа фундамент	4
Фундаменты с подколонником Г	
ФГ1, ФГ2, ФГ3, ФГ4, ФГ5	5
ФГ6, ФГ7, ФГ8, ФГ9, ФГ10	6
ФГ11,ФГ12,ФГ13,ФГ14,ФГ15	7
ФГ16,ФГ17,ФГ18,ФГ19,ФГ20	8
ФГ21,ФГ22,ФГ23,ФГ24,ФГ25	9
ФГ26,ФГ27,ФГ28,ФГ29,ФГ30	10
ФГ31,ФГ32,ФГ33,ФГ34,ФГ35	11
ФГ36,ФГ37,ФГ38,ФГ39,ФГ40	12
ФГ41,ФГ42,ФГ43,ФГ44,ФГ45	13
ФГ46,ФГ47,ФГ48,ФГ49,ФГ50	14
ФГ51,ФГ52,ФГ53,ФГ54,ФГ55	15
ФГ56,ФГ57,ФГ58,ФГ59,ФГ60	16
ФГ61,ФГ62,ФГ63,ФГ64,ФГ65	17
ФГ66,ФГ67,ФГ68,ФГ69,ФГ70	18
ФГ71,ФГ72,ФГ73,ФГ74,ФГ75	19
ФГ76,ФГ77,ФГ78,ФГ79,ФГ80	20
Фундаменты с подколонником Д	
ФД1, ФД2, ФД3, ФД4, ФД5	21
ФД6, ФД7, ФД8, ФД9, ФД10	22
ФД11,ФД12,ФД13,ФД14,ФД15	23
ФД16,ФД17,ФД18,ФД19,ФД20	24
ФД21,ФД22,ФД23,ФД24,ФД25	25
ФД26,ФД27,ФД28,ФД29,ФД30	26
ФД31,ФД32,ФД33,ФД34,ФД35	27
ФД36,ФД37,ФД38,ФД39,ФД40	28
ФД41,ФД42,ФД43,ФД44,ФД45	29
ФД46,ФД47,ФД48,ФД49,ФД50	30
ФД51,ФД52,ФД53,ФД54,ФД55	31
ФД56,ФД57,ФД58,ФД59,ФД60	32
ФД61,ФД62,ФД63,ФД64,ФД65	33
ФД66,ФД67,ФД68,ФД69,ФД70	34
ФД71,ФД72,ФД73,ФД74,ФД75	35
ФД76,ФД77,ФД78,ФД79,ФД80	36
ФД81,ФД82,ФД83,ФД84,ФД85	37
ФД86,ФД87,ФД88,ФД89,ФД90	38
ФД91,ФД92,ФД93,ФД94,ФД95	39
ФД96,ФД97,ФД98,ФД99,ФД100	40
ФД101,ФД102,ФД103,ФД104,ФД105	41
ФД106,ФД107,ФД108,ФД109,ФД110	42
ФД111,ФД112,ФД113,ФД114,ФД115	43
ФД116,ФД117,ФД118,ФД119,ФД120	44
ФД121,ФД122,ФД123,ФД124,ФД125	45
Фундаменты с подколонником Е	
ФЕ1, ФЕ2, ФЕ3, ФЕ4, ФЕ5	46
ФЕ6,ФЕ7, ФЕ8, ФЕ9, ФЕ10	47
ФЕ11,ФЕ12,ФЕ13,ФЕ14,ФЕ15	48
ФЕ16,ФЕ17,ФЕ18,ФЕ19,ФЕ20	49
ФЕ21,ФЕ22,ФЕ23,ФЕ24,ФЕ25	50
ФЕ26,ФЕ27,ФЕ28,ФЕ29,ФЕ30	51
ФЕ31,ФЕ32,ФЕ33,ФЕ34,ФЕ35	52
ФЕ36,ФЕ37,ФЕ38,ФЕ39,ФЕ40	53
ФЕ41,ФЕ42,ФЕ43,ФЕ44,ФЕ45	54
ФЕ46,ФЕ47,ФЕ48,ФЕ49,ФЕ50	55
ФЕ51,ФЕ52,ФЕ53,ФЕ54,ФЕ55	56
ФЕ56,ФЕ57,ФЕ58,ФЕ59,ФЕ60	57
ФЕ61,ФЕ62,ФЕ63,ФЕ64,ФЕ65	58
ФЕ66,ФЕ67,ФЕ68,ФЕ69,ФЕ70	59
ФЕ71,ФЕ72,ФЕ73,ФЕ74,ФЕ75	60
ФЕ76,ФЕ77,ФЕ78,ФЕ79,ФЕ80	61
ФЕ81,ФЕ82,ФЕ83,ФЕ84,ФЕ85	62
ФЕ86,ФЕ87,ФЕ88,ФЕ89,ФЕ90	63
ФЕ91,ФЕ92,ФЕ93,ФЕ94,ФЕ95	64
ФЕ96,ФЕ97,ФЕ98,ФЕ99,ФЕ100	65

ПОЯСНИТЕЛЬНАЯ ЗАПИСКА

В серии I.412-2 разработаны чертежи монолитных железобетонных фундаментов под колонны двухветвевого сечения серий КЭ-01-52 и КЭ-01-56 для одноэтажных промышленных зданий.

Настоящий выпуск I-2 содержит чертежи фундаментов, которые дорабатываются проектировщиком на основании данных, полученных при подборе фундамента по таблицам и графикам в выпуске I-1.

Там же приведены указания по доработке чертежей. Пример доработки чертежа фундамента приведен на стр.4 настоящего выпуска.

г. Ленинград

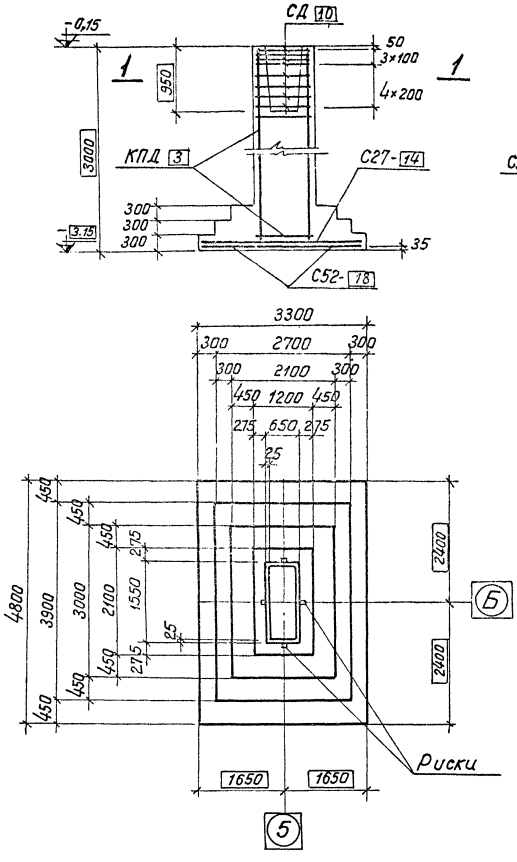

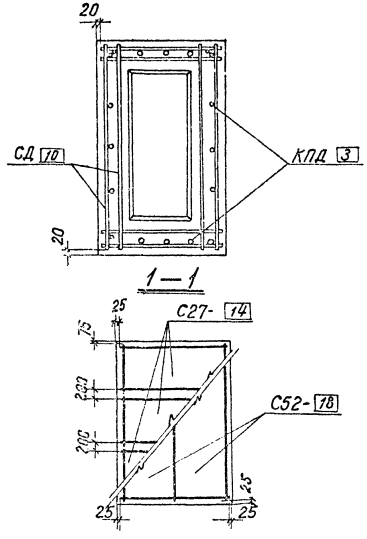

Раскладка сеток

Нагрузки на фундамент

Схема	Нагрузки	M тм	N т	Q т
M N Q -0,15	Нормативные Основное сочетание	26	280	5,3
	Расчетные Основное или дополнительн. сочетание	67	335	9,5

Спецификация арматурных изделий на один фундамент

Марка изделия	кол-во шт.	вес 1шт. кг	№ листа выпуска II
С27-14	3	34,9	52
С52-18	2	92,8	65
КПД 3	1	123,6	8
СД 10	8	8,0	37

Расход материалов

Наименование элемента	Марка бетона	Объём бетона м³	Расход стали кг
ФД 73-1	200	13,70	478,0

Пример доработки чертежа фундамента

Госстрой СССР Главпромстройпроект Проектный институт №1 г. Ленинград	Завод турбинных лопаток	19 70
	Сборочный цех	шифр 1017-12
	Фундамент ФД 73-1	марка-лист КЖ-4

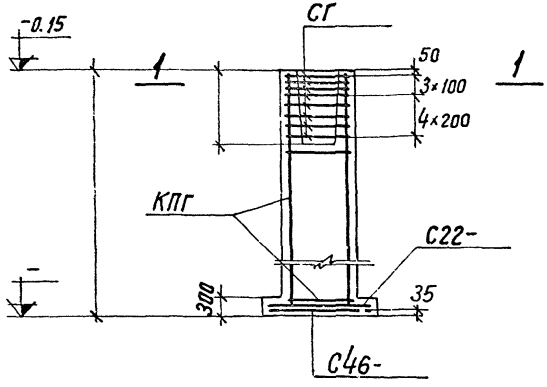

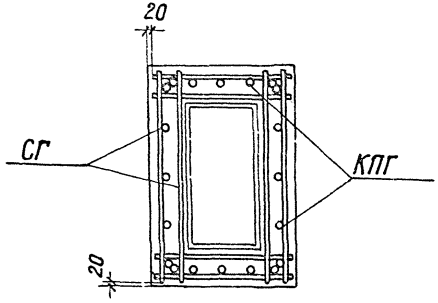

1 – 1

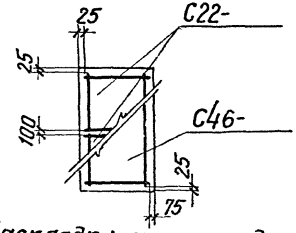

Раскладка сеток подошвы

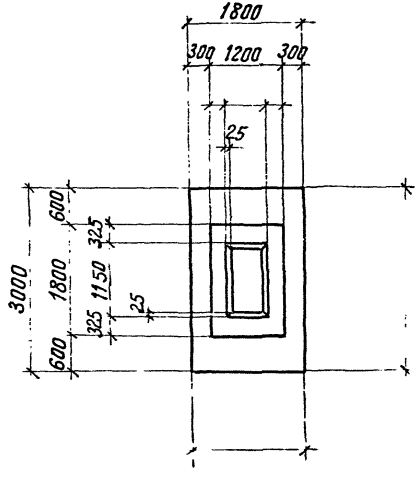

Нагрузки на фундамент

Схема	Нагрузки	M ТМ	N Т	Q Т
M N Q -0.15	Нормативные Основное сочетание			
	Расчетные Основное или дополнительное сочетание			

Спецификация арматурных изделий на один фундамент

Марка изделия	Кол-во шт.	Вес 1 шт. кг.	№ листа выпуска II
С46-	1		
С22-	2		
КПГ	1		
СГ	8		

Расход материалов

Наименование элемента	Марка бетона	объём бетона м3	Расход стали кг
ФГ	200		

ФГ4, ФГ5

Беленькая
Гринчик
Вишневская

Рук. группы
Исполнитель
Проверил

1.412-2
Выпуск I-2
Лист

ФГ6, ФГ7, ФГ8, ФГ9, ФГ10

Проектный институт №1
Нач. отдела — Раша
Гл. констр. пр. — Фрадкин
Рук. группы — Беленькая
Исполнитель — Гринник
Проверил — Вишневская

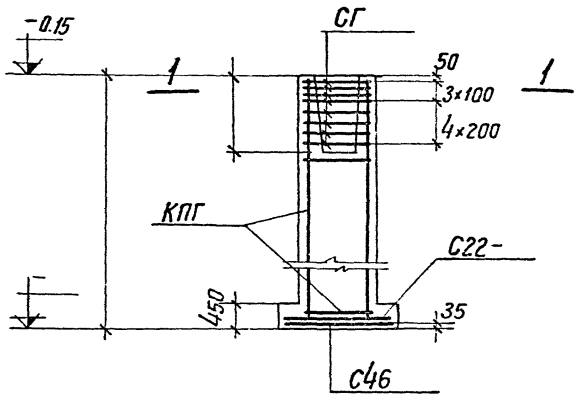

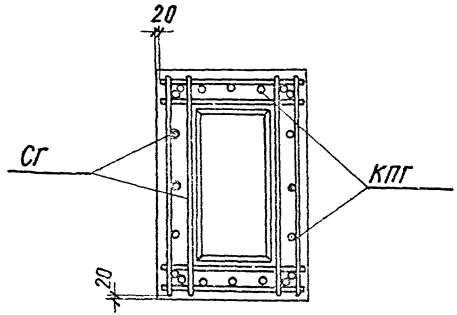

1—1

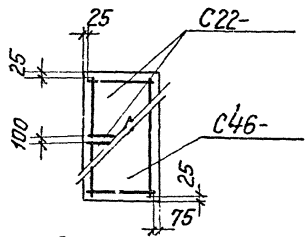

Раскладка сеток подошвы

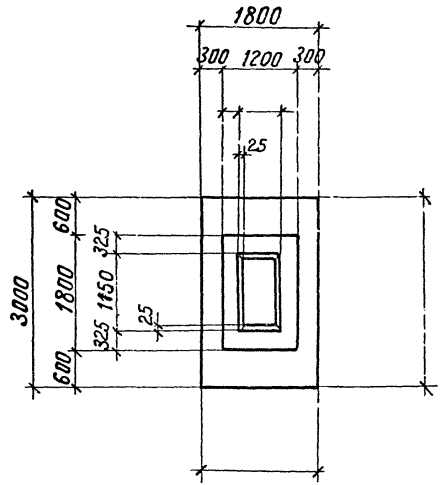

Нагрузки на фундамент

Схема	Нагрузки	M Тм	N Т	Q Т
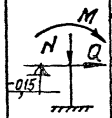	Нормативные. Основное сочетание.			
	Расчетные. Основное или дополнительное сочетание.			

Спецификация арматурных изделий на один фундамент

Марка изделия	Кол-во шт.	Вес 1 шт. кг.	№ листа Выпуска II
С46-	1		
С22-	2		
КПГ	1		
СГ	8		

Расход материалов

Наименование элемента	Марка бетона	Объём бетона м³	Расход стали кг
ФГ	200		

Серия 1.412-2
Выпуск I-2
Лист

ФГ11, ФГ12, ФГ13, ФГ14, ФГ15

Проектный институт №1
Нач. отдела — Раш
Гл. констр. пр. — Фрадкин
Рук. группы — Беленькая
Исполнитель — Гринник
Проверил — Вишневская

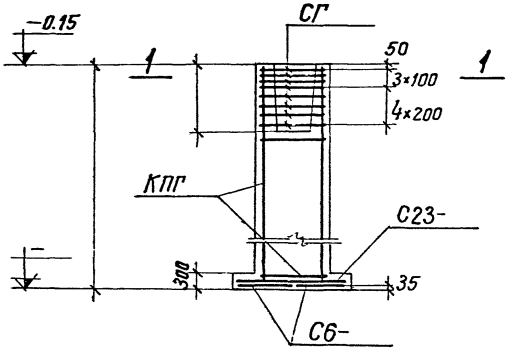

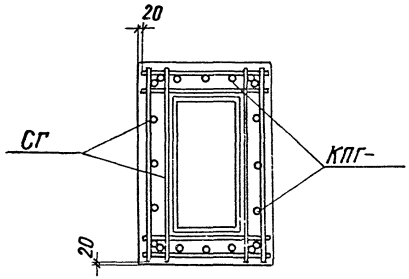

1—1

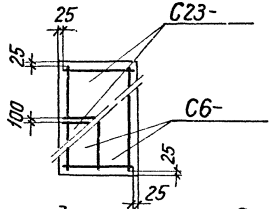

Раскладка сеток подошвы.

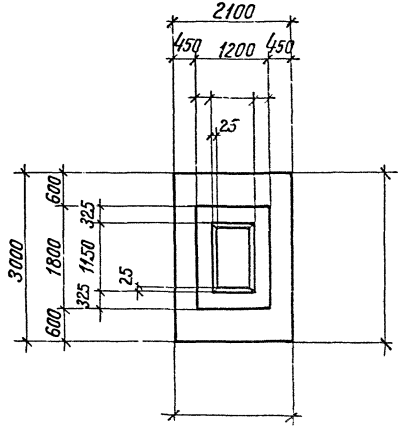

Нагрузки на фундамент

Схема	Нагрузки	M тм	N т	Q т
M N Q -0,15	Нормативные. Основное сочетание.			
	Расчетные. Основное или дополнительное сочетание			

Спецификация арматурных изделий на один фундамент.

Марка изделия	Кол-во шт.	Вес 1 шт. кг	№ листа выпуска II
С6-	2		
С23-	2		
КПГ	1		
СГ	8		

Расход материалов

Наименование элемента	Марка бетона	Объём бетона м³	Расход стали кг
ФГ	200		

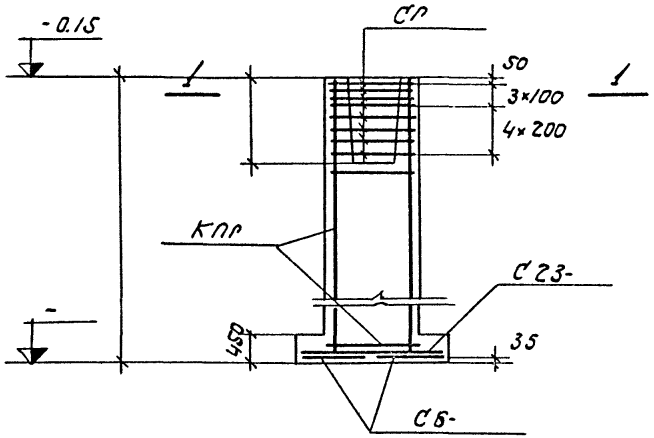

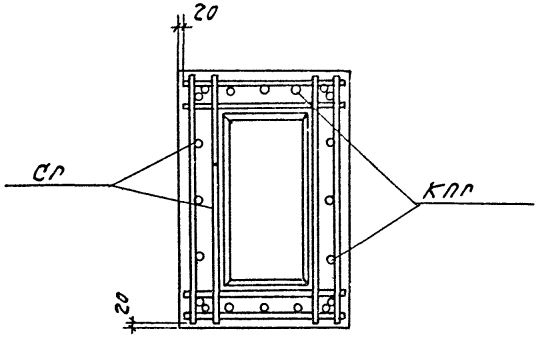

1—1

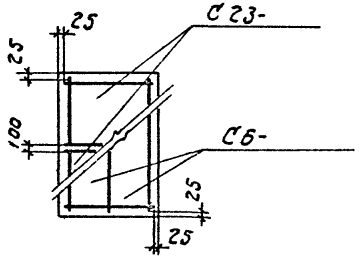

Раскладка сеток подошвы

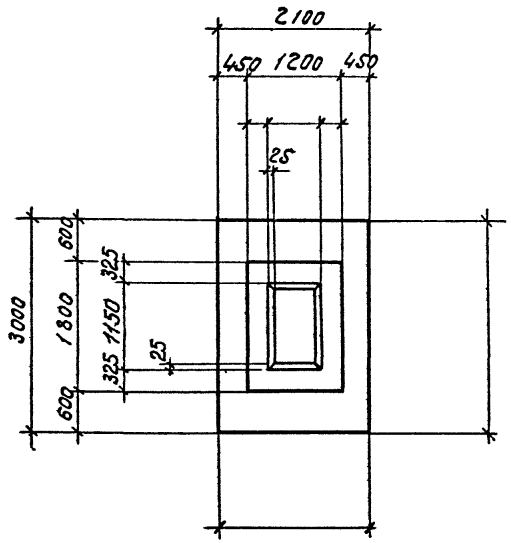

Нагрузки на фундамент

Схема	Нагрузки	M тм	N т	Q т
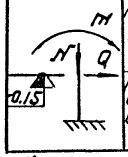	Нормативные: основное сочетание			
	расчетные: основное или дополнительное сочетание			

Спецификация арматурных изделий на один фундамент

Марка изделия	Кол-во шт.	Вес 1 шт. кг	N листа выпуска II
СБ-	2		
С23-	2		
КПГ	1		
СГ	8.		

Расход материалов

Наименование элемента	Марка бетона	Объем бетона м3	Расход стали кг
ФГ	200		

12-2
пуск 2

ФГ16, ФГ17, ФГ18, ФГ19, ФГ20

Беленькая
Гринник
Вишневская

Рук. группы
Исполнит.
Проверил

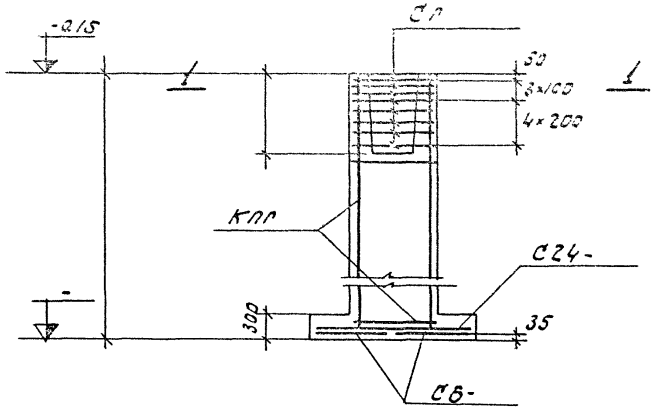

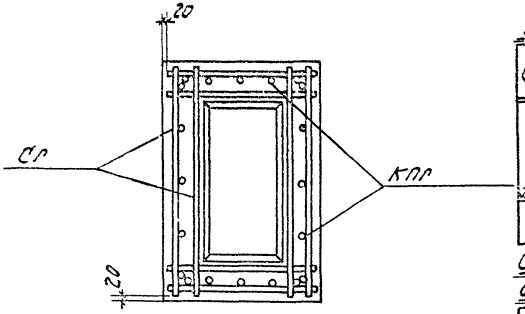

1—1

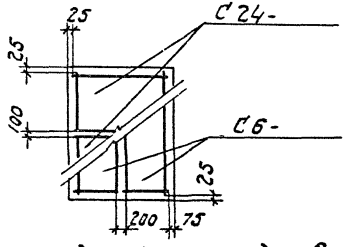

Раскладка сеток подошвы

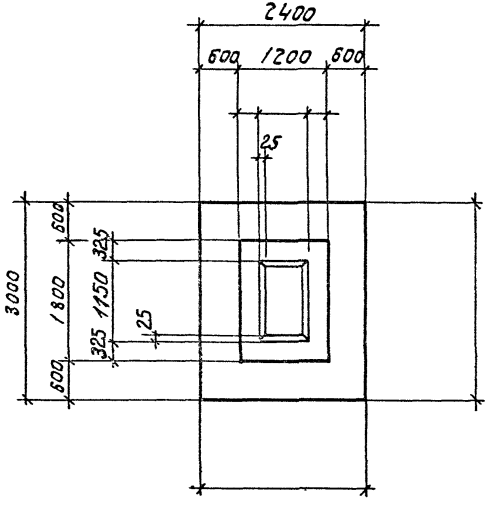

Нагрузки на фундамент

Схема	Нагрузки	M тм	N т	Q т
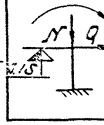	Нормативные. Основное сочетание			
	Расчетные. Основное или дополнительное сочетание			

Спецификация арматурных изделий на один фундамент

Марка изделия	Кол-во шт.	Вес в шт. кг	№ листа выпуска
С6-	2		
С24-	2		
КПГ	1		
СГ	8		

Расход материалов

Наименование элемента	Марка бетона	Объем бетона м³	Расход стали кг
ФГ	200		

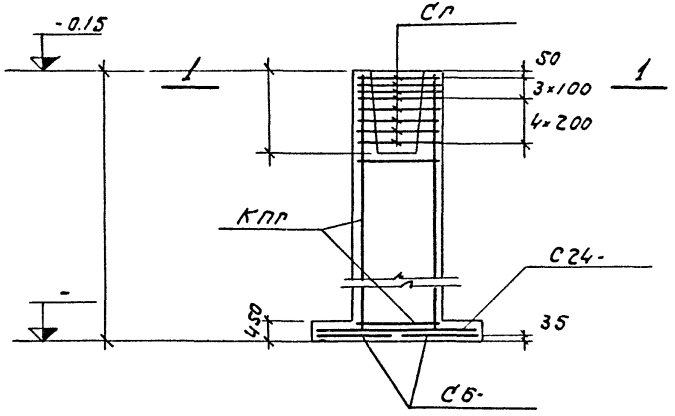

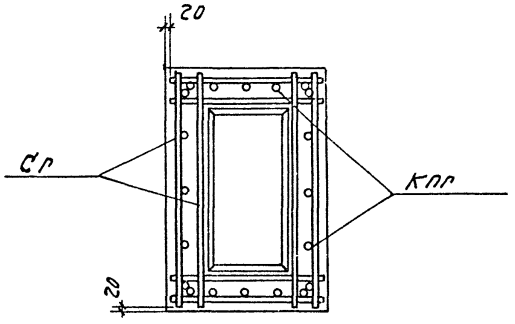

1–1

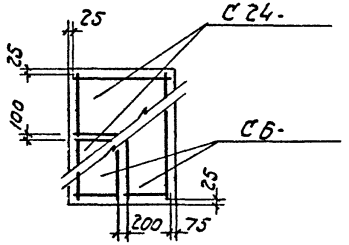

Раскладка сеток подошвы

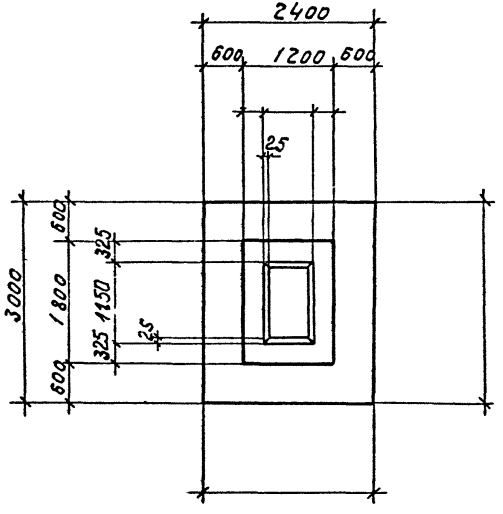

Нагрузки на фундамент

Схема	Нагрузки	M тм	N т	Q т
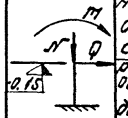	Нормативные. Основное сочетание			
	Расчетные. Основное или дополнительное сочетание			

Спецификация арматурных изделий на один фундамент

Марка изделия	Кол-во шт.	Вес 1 шт. кг	№ листа выпуска II
С6-	2		
С24-	2		
Кпг	1		
Сг	8		

Расход материалов

Наименование элемента	Марка бетона	Объем бетона м3	Расход стали кг
Фг	200		

Гл. констр. пр.		Фрадкин	Фг26, Фг27, Фг28, Фг29, Фг30
Рук. груп.		Беленькая	
Исполнит.		Гринник	
Проверил		Вишневская	

1.412-2
Выпуск I-2
Лист

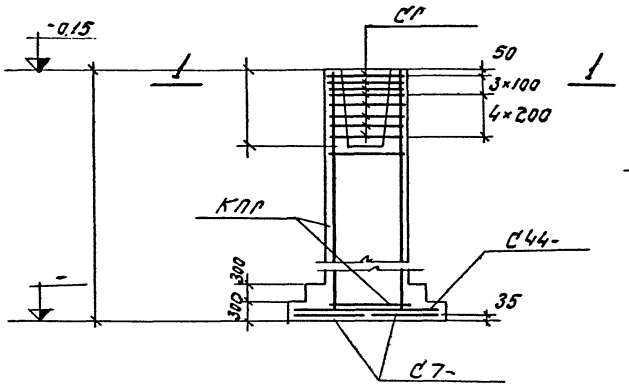

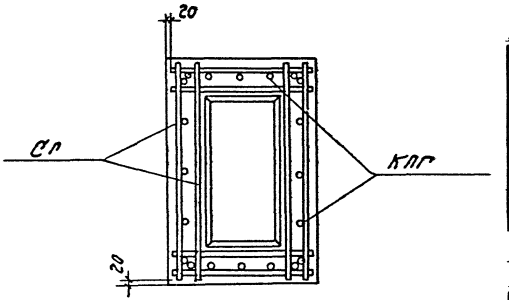

1—1

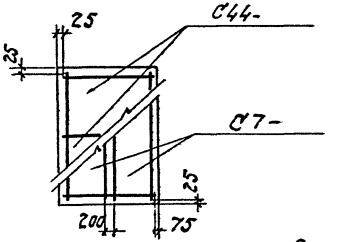

Раскладка сеток подошвы

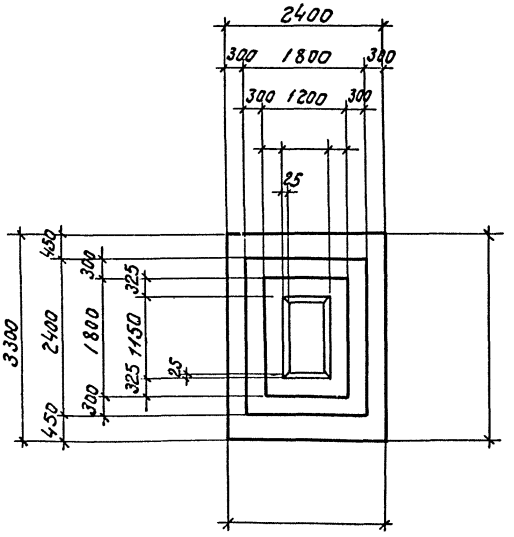

Проектный институт №1

Нач. отдела		Раша
Гл. констр. пр.		Фрадкин
Рук. группы		Беленькая
Исполнит.		Гринник
Проверил		Вишневская

ФГ31, ФГ32, ФГ33, ФГ34, ФГ35

Нагрузки на фундамент

Схема	Нагрузки	M т м	N т	Q т
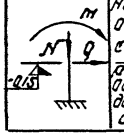	Нормативные. Основное сочетание			
	Расчетные. Основное или дополнительное сочетание			

Спецификация арматурных изделий на один фундамент

Марка изделия	Кол-во шт.	Вес 1 шт. кг	№ листа выпуска II
С7-	2		
С44-	2		
КПГ	1		
СГ	8		

Расход материалов

Наименование элемента	Марка бетона	Объем бетона м3	Расход стали кг
ФГ	200		

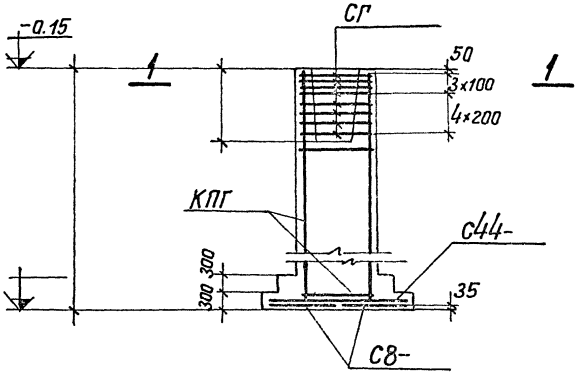

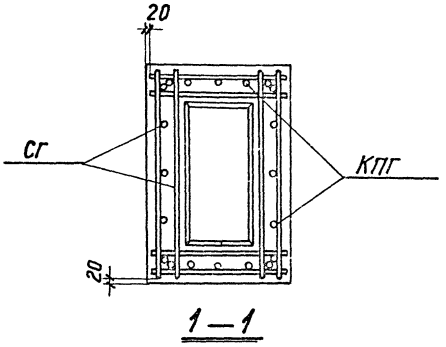

1—1

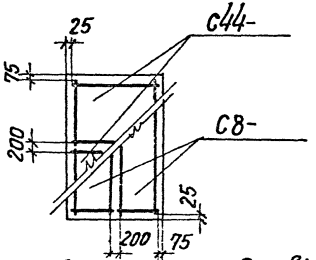

Раскладка сеток подошвы

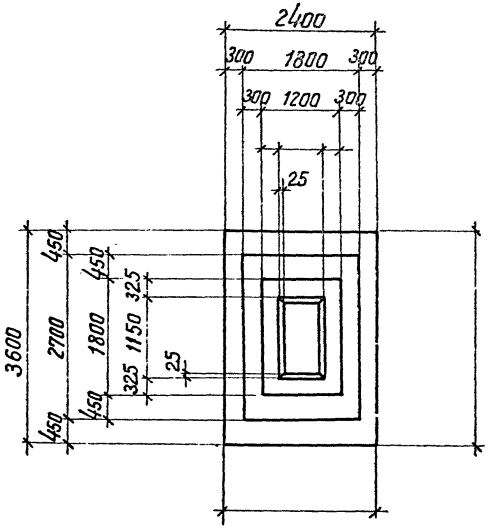

Нагрузки на фундамент

Схема	Нагрузки	M тм	N т	Q т
M N Q -0.15	Нормативные. Основное сочетание.			
	Расчетные. Основное или дополнительное сочетание			

Спецификация арматурных изделий на один фундамент

Марка изделия	Кол. во шт.	Вес 1 шт. кг	№ листа выпуска II
С8-	2		
С44-	2		
КПГ	1		
СГ	8		

Расход материалов

Наименование элемента	Марка бетона	Объём бетона м³	Расход стали кг
ФГ	200		

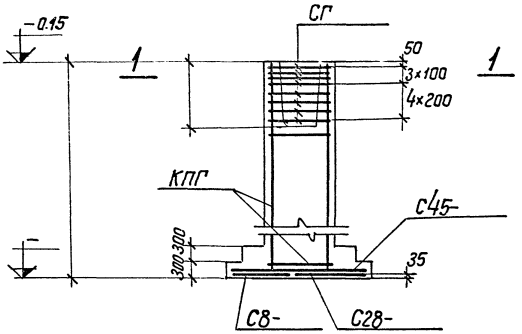

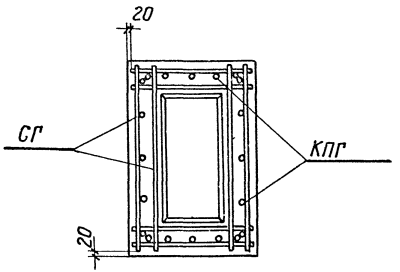

1—1

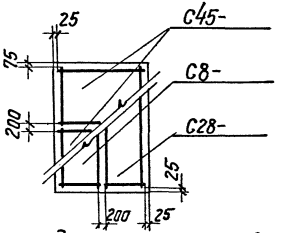

Раскладка сеток подошвы

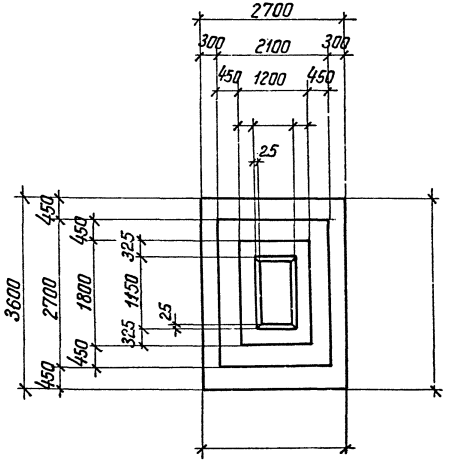

Нагрузки на фундамент

Схема	Нагрузки	M тм	N т	Q т
M N Q -0.15	Нормативные. Основное сочетание			
	Расчетные. Основное или дополнительное сочетание			

Спецификация арматурных изделий на один фундамент

Марка изделия	Кол-во шт.	Вес 1 шт. кг	№ листа выпуска II
С8-	1		
С28-	1		
С45-	2		
КПГ	1		
СГ	8		

Расход материалов

Наименование элемента	Марка бетона	Объём бетона м3	Расход стали кг
ФГ	200		

Исполнитель Проверил

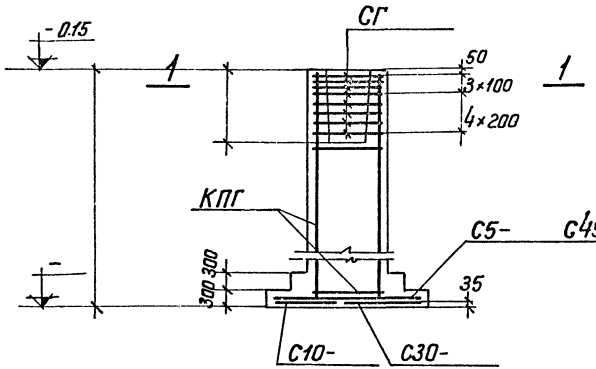

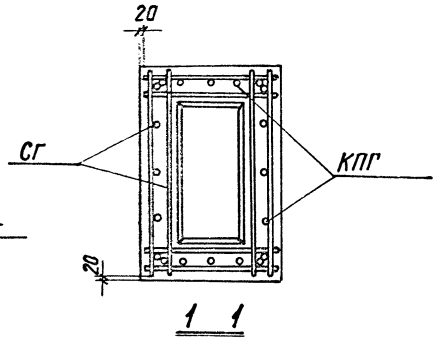

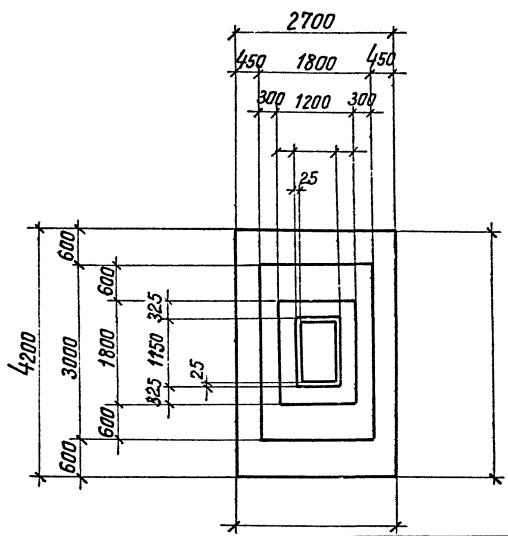

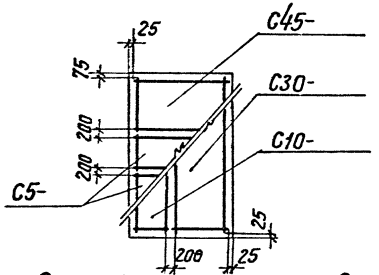

Раскладка сеток подошвы

Нагрузки на фундамент

Схема	Нагрузки	M тм	N т	Q т
M N Q -0.15	Нормативные. Основное сочетание			
	Расчетные. Основное или дополнительное сочетание			

Спецификация арматурных изделий на один фундамент

Марка изделия	Кол-во шт.	Вес 1 шт. кг	№ листа выпуска II
С5-	2		
С10-	1		
С30-	1		
С45-	1		
КПГ	1		
СГ	8		

Расход материалов

Наименование элемента	Марка бетона	Объём бетона м3	Расход стали кг
ФГ	200		

Ф-2 Ф-2 Ф-2

1.412-2

Выпуск I-2

ист

ФГ51, ФГ52, ФГ53, ФГ54, ФГ55

Нач. отдела		Раша
Гл. констр. пр.		Фрадкин
Рук. группы		Беленькая
Исполнитель		Гринник
Проверил	Вишневская	Вишневская

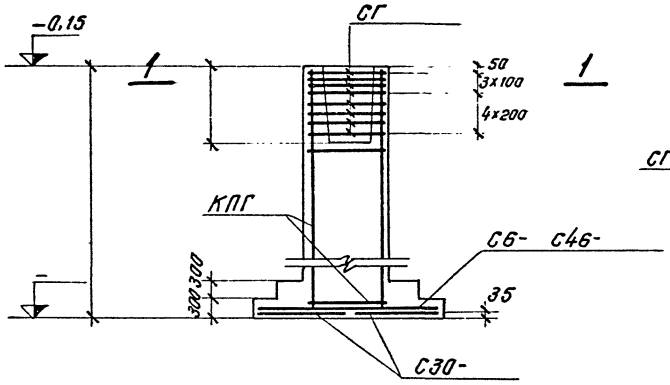

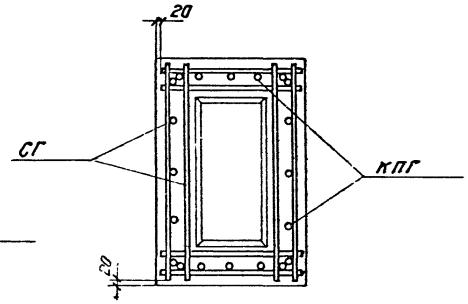

1—1

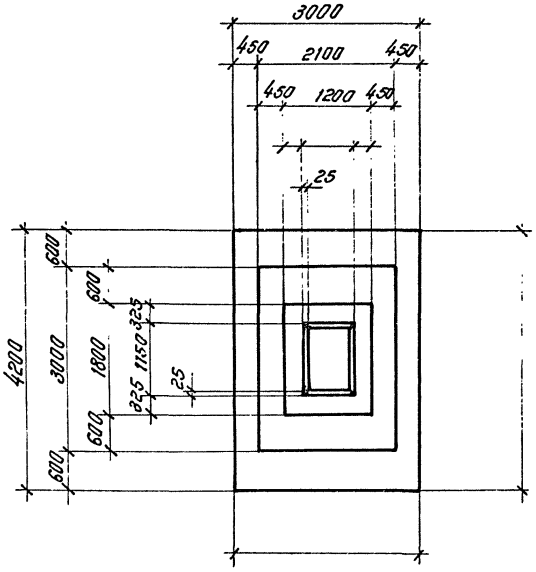

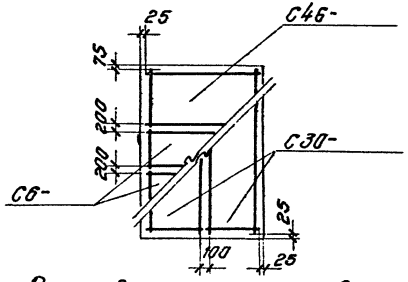

Раскладка сеток подошвы

Нагрузки на фундамент

Схема	Нагрузки	M тм	N т	Q т
M N Q 0,15	Нормативные Основное сочетание			
	Расчетные. Основное или дополнительное сочетание			

Спецификация арматурных изделий на один фундамент

Марка изделия	Кол-во шт.	Вес 1 шт. кг	№ листа выпуска II
С6-	2		
С30-	2		
С46-	1		
КПГ	1		
СГ	8		

Расход материалов

Наименование элемента	Марка бетона	Объем бетона м³	Расход стали кг
ФГ	200		

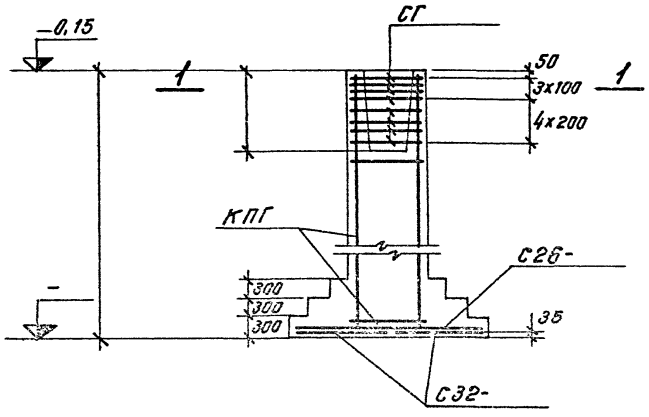

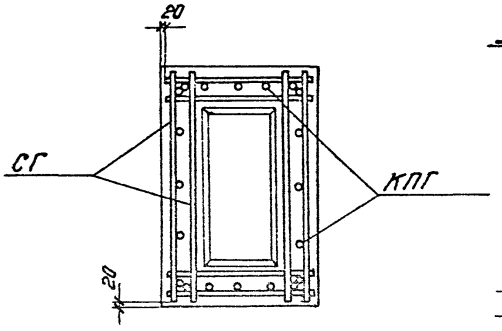

1–1

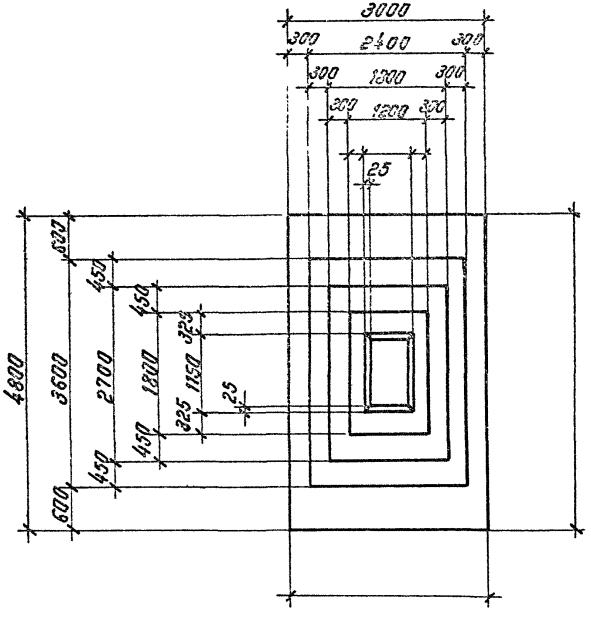

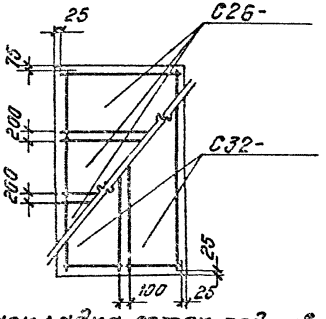

Раскладка сеток подошвы

Нагрузки на фундамент

Схема	Нагрузки	M тм	N т	Q т
M N Q -0,15	Нормативные. Основное сочетание			
	Расчетные. Основное или дополнительное сочетание			

Спецификация арматурных изделий на один фундамент

Марка изделия	Кол-во шт	Вес 1 шт кг	№ листа выпуска II
С26-	3		
С32-	2		
КПГ	1		
СГ	8		

Расход материалов

Наименование элемента	Марка бетона	Объем бетона м³	Расход стали кг
ФГ	200		

ФГ56, ФГ57, ФГ58, ФГ59, ФГ60

Фрунзенская Веленькая Гринник Кишиневская Вашкевская Ильинский Петерин

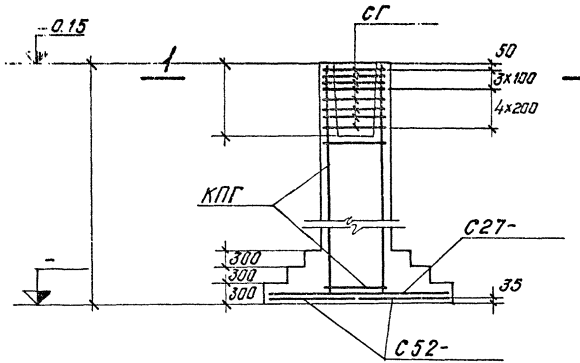

1

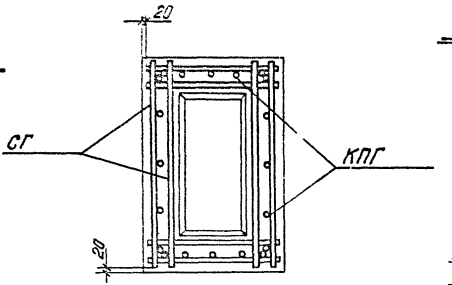

1–1

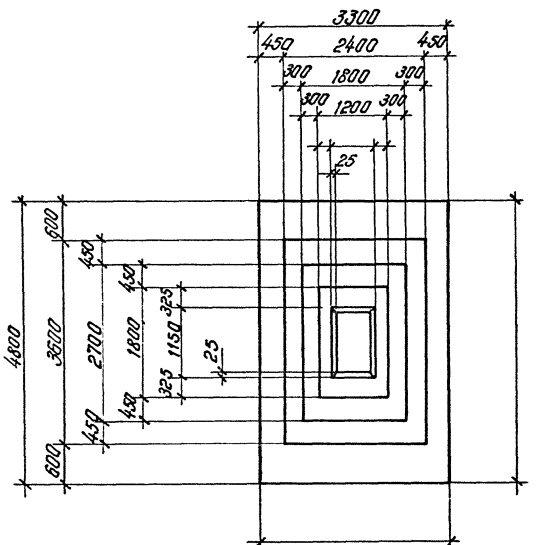

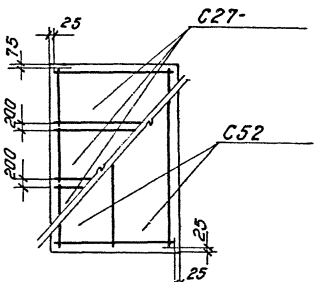

Раскладка сеток подошвы

Нагрузки на фундамент

Схема	Нагрузки	M тм	N т	Q т
M N Q 0.15	Нормативные Основное сочетание			
	Расчетные Основное и дополнительное сочетание			

Спецификация арматурных изделий на один фундамент

Марка изделия	Кол-во шт.	Вес 1 шт. кг	№ листа выпуска II
С27-	3		
С52-	2		
КПГ	1		
СГ	8		

Расход материалов

Наименование элемента	Марка бетона	Объем бетона м3.	Расход стали кг
ФГ	200		

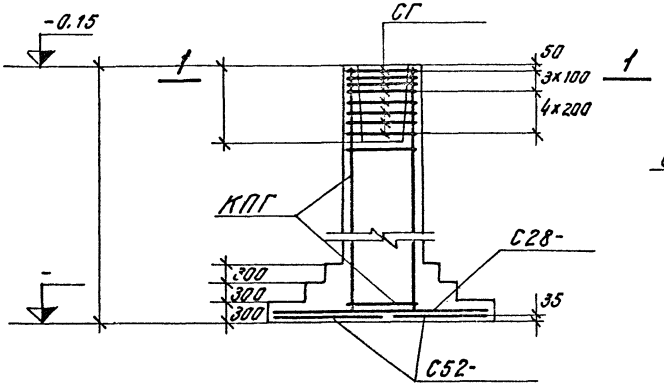

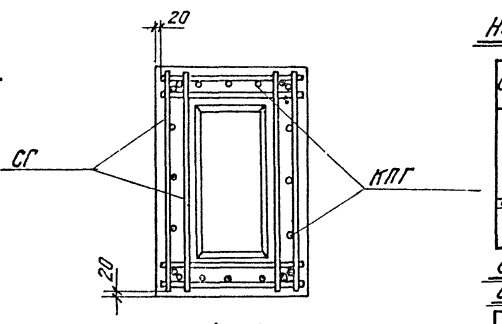

1—1

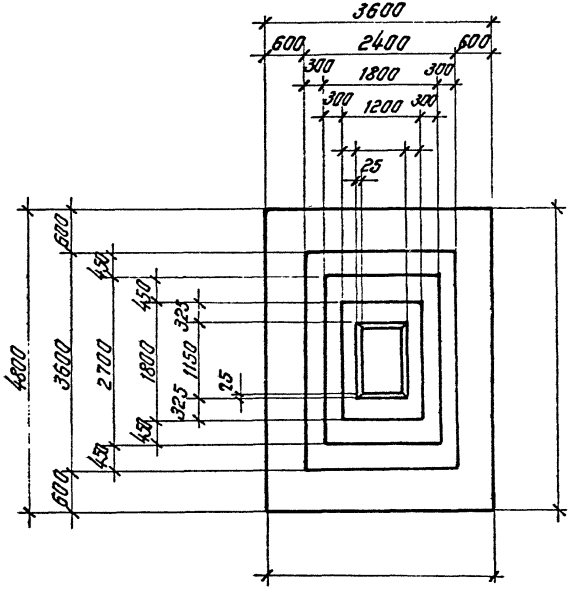

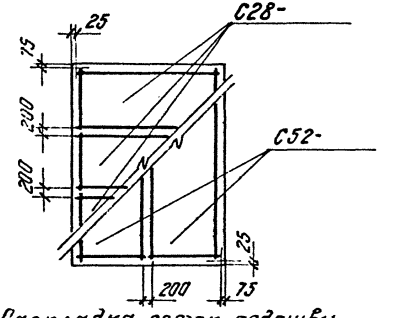

Раскладка сеток подошвы

Нагрузки на фундамент

Схема	Нагрузки	M тм	N т	Q т
M N Q -0.15	Нормативные. Основное сочетание			
	Расчетные. Основное или дополнительное сочетание			

Спецификация арматурных изделий на один фундамент

Марка изделия	Кол-во шт.	Вес 1 шт. кг	№ листа выпуска II
С28-	3		
С52-	2		
КПГ	1		
СГ	8		

Расход материалов

Наименование элемента	Марка бетона	Объем бетона м³	Расход стали кг
ФГ	200		

ФГ66, ФГ67, ФГ68, ФГ69, ФГ70

Фрадкин, Беленькая, Гринник, Вишневская

Гл. констр. пр., Рук. группы, Исполнитель, Проверил

Вишневская

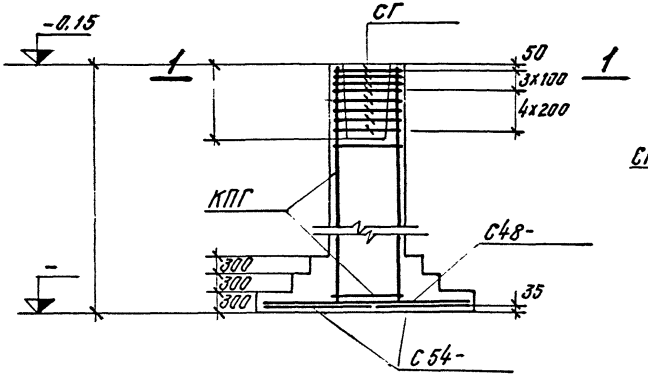

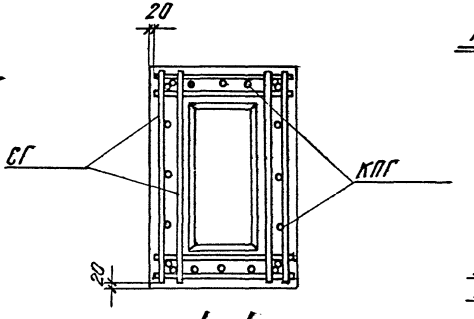

1—1

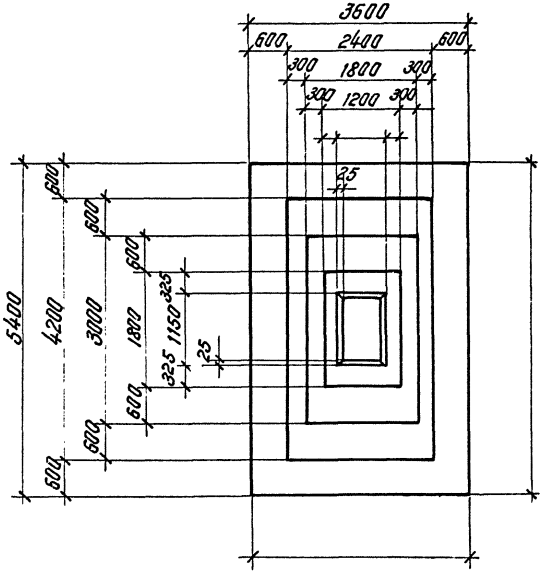

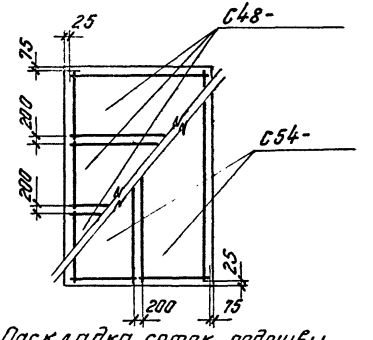

Раскладка сеток подошвы

Нагрузки на фундамент

Схема	Нагрузки	M тм	N т	Q т
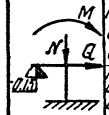	Нормативные. Основное сочетание			
	Расчетные. Основное или дополнительное сочетание			

Спецификация арматурных изделий на один фундамент

Марка изделия	Кол-во шт	Вес 1 шт кг	№ листа выпуска II
С48-	3		
С54-	2		
КПГ	1		
СГ	8		

Расход материалов

Наименование элемента	Марка бетона	Объем бетона м3	Расход стали кг
ФГ	200		

ФГ71, ФГ72, ФГ73, ФГ74, ФГ75

Фрадкин, Беленькая, Гринник, Вишневская

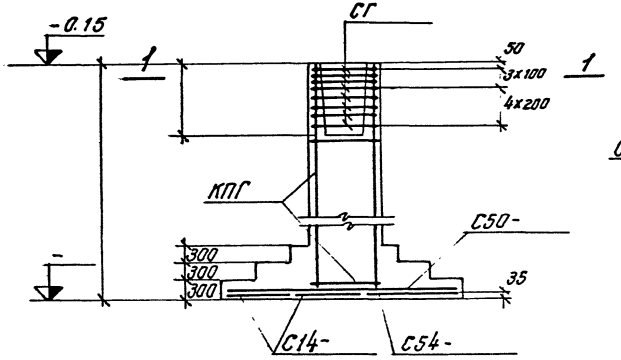

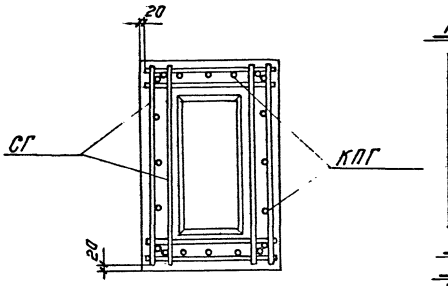

1—1

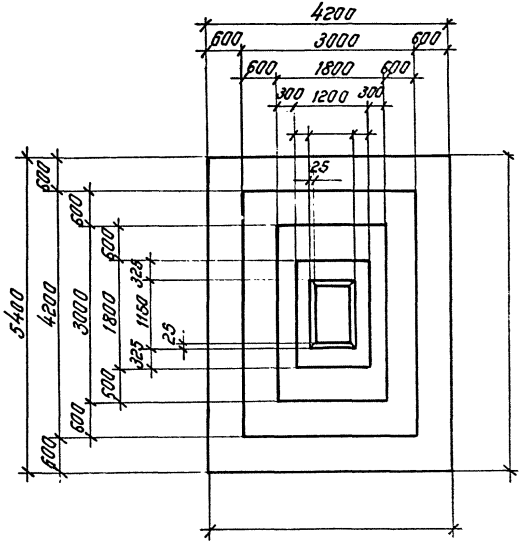

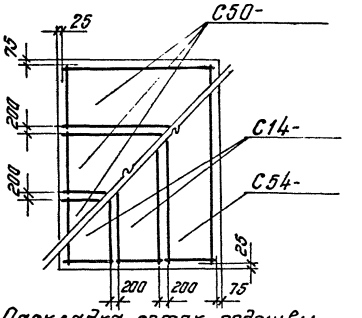

Раскладка сеток подошвы

Нагрузки на фундамент

Схема	Нагрузки	M тм	N т	Q т
	Нормативные. Основное сочетание			
	Расчетные. Основное или дополнительное сочетание			

Спецификация арматурных изделий на один фундамент.

Марка изделия	Кол-во шт.	Вес 1 шт. кг.	№ листа выпуска II
С14-	2		
С50-	3		
С54-	1		
КПГ	1		
СГ	8		

Расход материалов

Наименование элемента	Марка бетона	Объем бетона м³	Расход стали кг
ФГ	200		

2-2

ФГ79, ФГ80

Рук. группы
Исполнитель
Проверил

Гринник
Вишневская

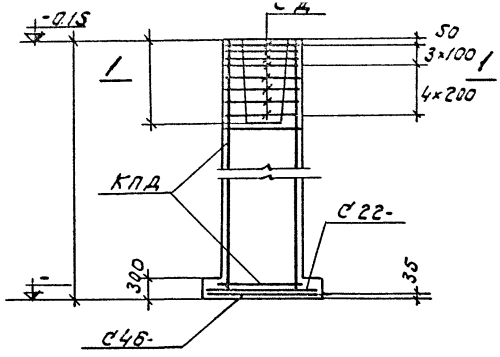

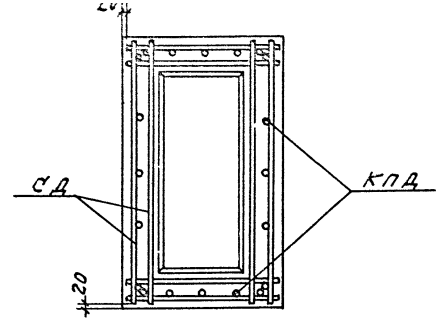

1-1

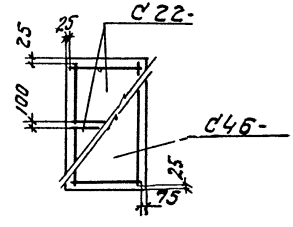

Раскладка сеток подошвы

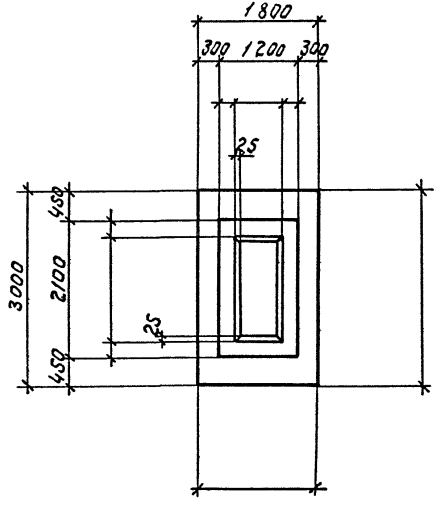

Нагрузки на фундамент

Схема	Нагрузки	M тм	N т	Q т
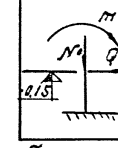	Нормативные, основное сочетание			
	Расчетные, основное или дополнительное сочетание			

Спецификация арматурных изделий на один фундамент

Марка изделия	Кол-во шт.	Вес 1 шт. кг	N листа выпуска II
С46-	1		
С22-	2		
КПД	1		
СД	8		

Расход материалов

Наименование элемента	Марка бетона	Объем бетона м³	Расход стали кг
ФД	200		

12-2
уск
-2

ФД1, ФД2, ФД3, ФД4, ФД5

Беленькая
Перова
Вишневская

Рук. груп.
Исполнит.
Проверил

Серия
1.412-2
Выпуск
I-2

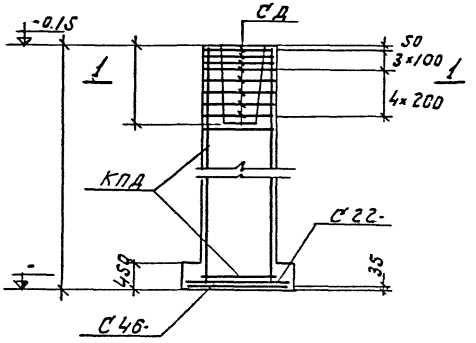

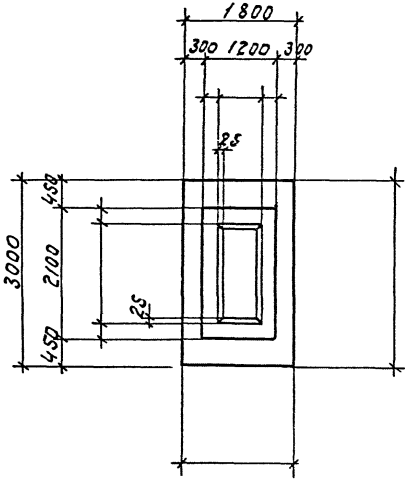

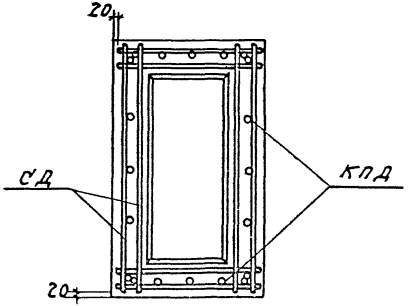

1-1

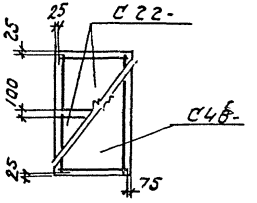

Раскладка сеток подошвы

Нагрузки на фундамент

Схема	Нагрузки	M тм	N т	Q т
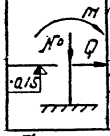	Нормативные. Основное сочетание			
	Расчетные. Основное или дополнительное сочетание			

Спецификация арматурных изделий на один фундамент

Марка изделия	Кол-во шт.	Вес 1 шт. кг.	N листа выпуска II
С22-	2		
С46-	1		
КПД	1		
СД	8		

Расход материалов

Наименование элемента	Марка бетона	Объем бетона м3	Расход стали кг
ФД	200		

Нач. отд.	Гл. конст. пр.	Рук. груп.
Исполнит.	Проверил	
Раша	Фрадкин	Беленькая
Перова	Вишневская	
ФД6, ФД7, ФД8, ФД9, ФД10		

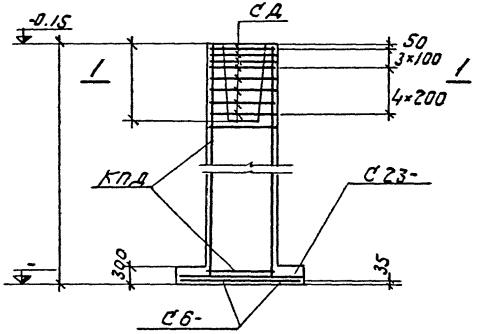

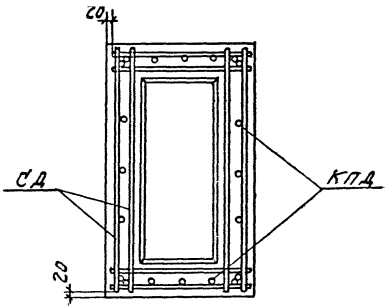

1-1

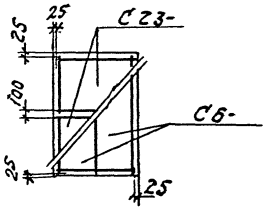

Раскладка сеток подошвы

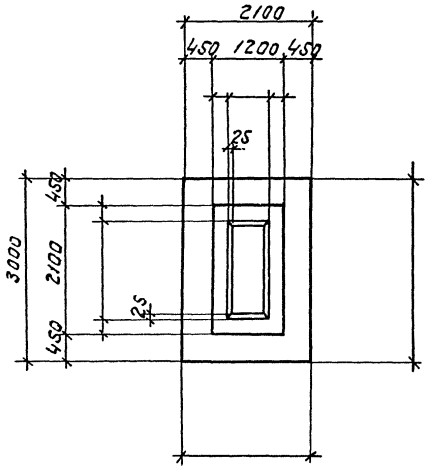

23

Нагрузки на фундамент

Схема	Нагрузки	M тм	N т	Q т
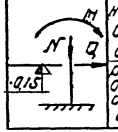	Нормативные. Основное сочетание			
	Расчетные. Основное или дополнительн. сочетание			

Спецификация арматурных изделий на один фундамент

Марка изделия	Кол-во шт.	Вес 1 шт. кг	№ листа выпуска II
С6-	2		
С23-	2		
КПД	1		
СД	8		

Расход материалов

Наименование элемента	Марка бетона	Объем бетона м3	Расход стали кг
ФД	200		

ФД11; ФД12; ФД13; ФД14; ФД15

Рук. груп. — Беленькая
Исполнит. — Перова
Проверил — Вишневская

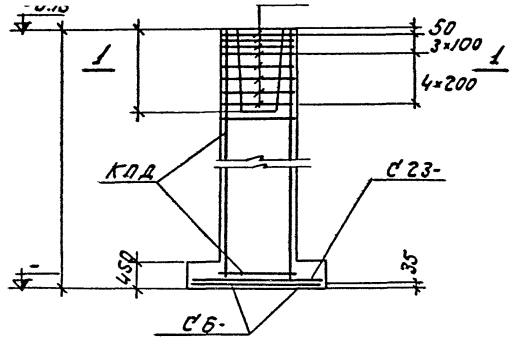

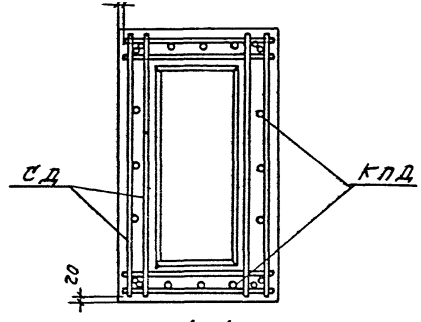

1—1

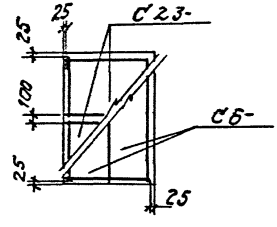

Раскладка сеток подошвы

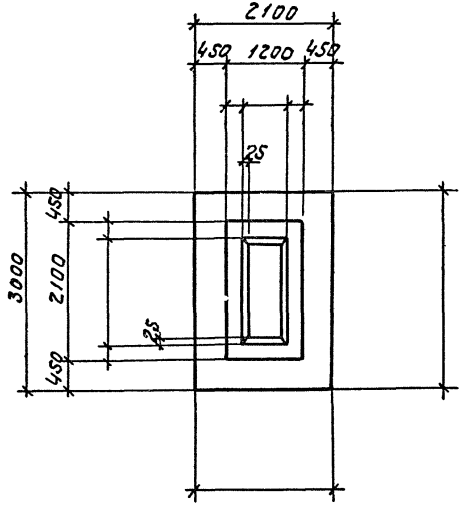

Нагрузки на фундамент

Схема	Нагрузки	M тм	N т	Q т
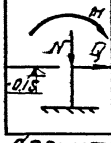	Нормативные. Основное сочетание			
	Расчетные. Основное или дополнительн. сочетание			

Спецификация арматурных изделий на один фундамент

Марка изделия	Кол-во шт.	Вес 1 шт. кг	№ листа выпуска II
С6-	2		
С23-	2		
КПД	1		
СД	8		

Расход материалов

Наименование элемента	Марка бетона	Объем бетона м³	Расход стали кг
ФД	200		

Инв. № подл. | Подпись и дата | Взам. инв. № | Инв. № дубл. | Подпись и дата

ФД19 ФД 20

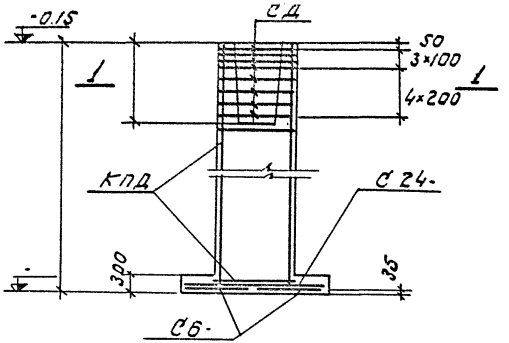

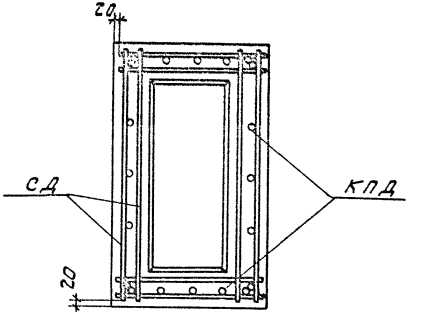

1-1

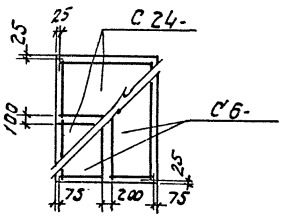

Раскладка сеток подошвы

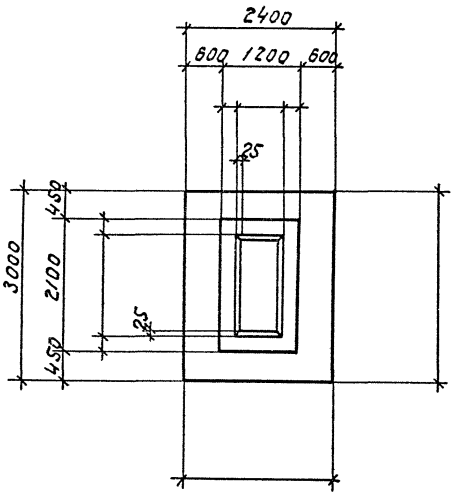

Нагрузки на фундамент

Схема	Нагрузки	M тм	N т	Q т
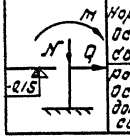	Нормативные. Основное сочетание			
	Расчетные. Основное или дополнительное сочетание			

Спецификация арматурных изделий на один фундамент

Марка изделия	Кол-во шт.	Вес 1 шт. кг	N листа выпуска II
С 6-	2		
С 24-	2		
КПД	1		
СД	8		

Расход материалов

Наименование элемента	Марка бетона	Объем бетона м³	Расход стали кг
ФД	200		

412-2
Пуск -2

ФД 21, ФД 22, ФД 23, ФД 24; ФД 25

Гл. констр. Фраскин
Рук. группы Беленькая
Исполнит. Перова
Проверил Вишневская

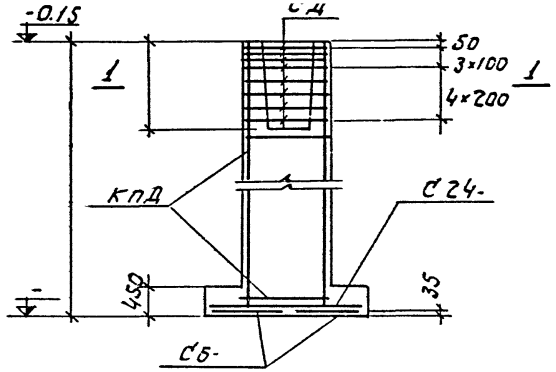

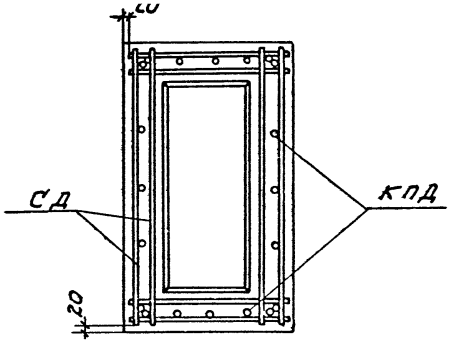

1-1

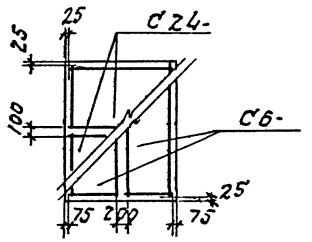

Раскладка сеток подошвы

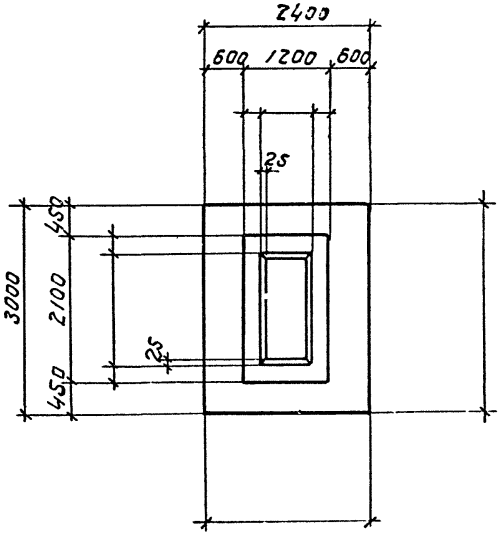

Нагрузки на фундамент

Схема	Нагрузки	M тм	N т	Q т
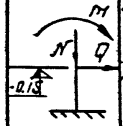	Нормативные. Основное сочетание			
	Расчетные. Основное или дополнительное сочетание			

Спецификация арматурных изделий на один фундамент

Марка изделия	Кол-во шт.	Вес 1 шт. кг	№ листа выпуска II
С6-	2		
С24-	2		
КПД	1		
СД	8		

Расход материалов

Наименование элемента	Марка бетона	Объем бетона м³	Расход стали кг
ФД	200		

1412-2
Выпуск I-2
Лист
ФД26, ФД27, ФД28, ФД29, ФД30

Проектный институт №1
Нач. отдела — Раша
Гл. конструктор — Фрадкин
Рук. эруп. — Беленькая
Исполнит. — Перова
Проверил — Вишневская

Серия 412-2
Выпуск 2

ФД 31, ФД 32, ФД 33, ФД 34, ФД 35

Гл. констр. пр.		Фрадкин
Рук. группы		Беленькая
Исполнит.		Перова
Проверил		Вишневская

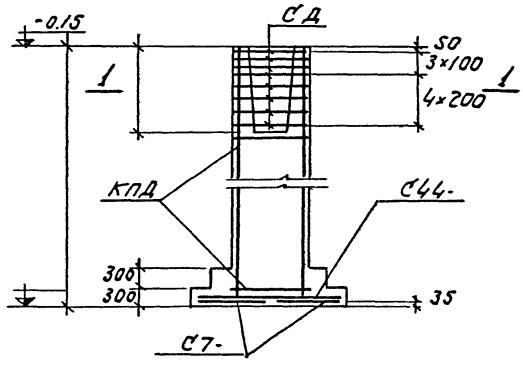

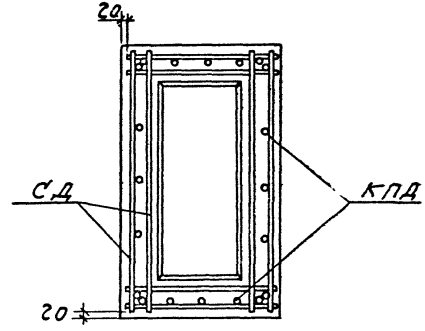

1-1

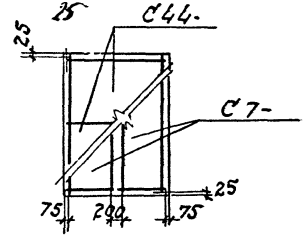

Раскладка сеток подошвы

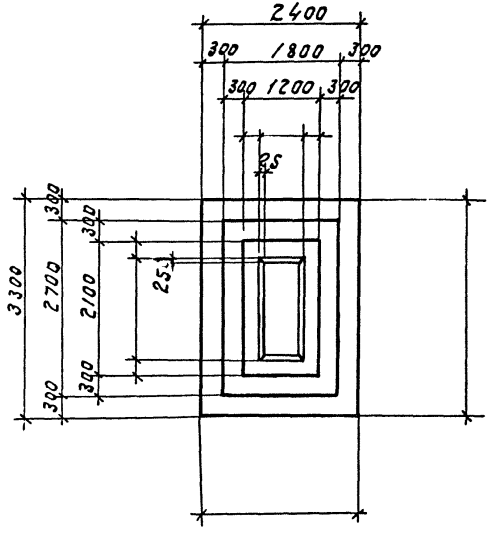

Нагрузки на фундамент

Схема	Нагрузки	M тм	N т	Q т
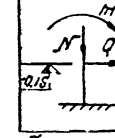	Нормативные. Основное сочетание			
	Расчетные. Основное или дополнительное сочетание			

Спецификация арматурных изделий на один фундамент

Марка изделия	Кол-во шт.	Вес 1 шт кг	№ листа выпуска II
С7-	2		
С44-	2		
КПД	1		
СД	8		

Расход материалов

Наименование элемента	Марка бетона	Объем бетона м3	Расход стали кг
ФД	20		

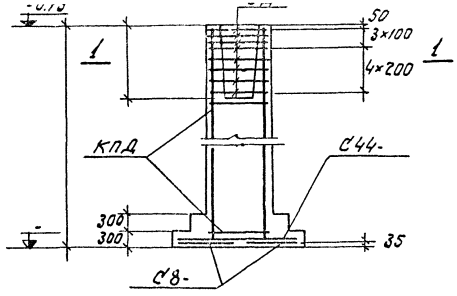

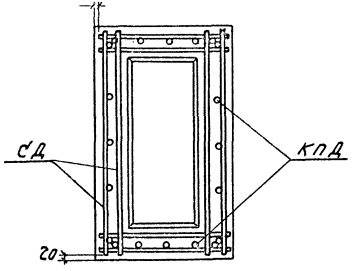

1-1

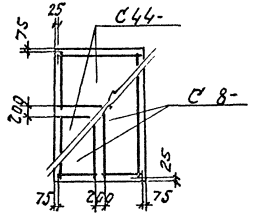

Раскладка сеток подошвы

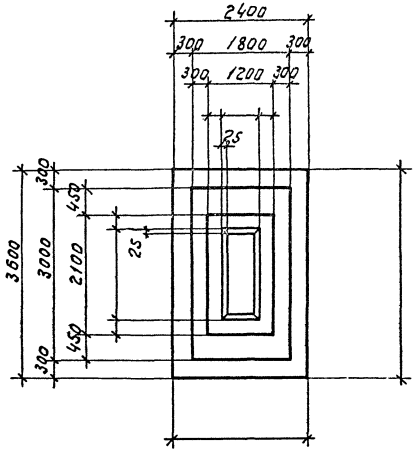

Нагрузки на фундамент

Схема	Нагрузки	M тм	N т	Q т
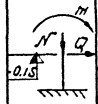	нормативные. Основное сочетание			
	расчетные. Основное или дополнительн. сочетание			

Спецификация арматурных изделий на один фундамент

Марка изделия	Кол-во шт.	Вес 1 шт. кп	N листа выпуска II
С8-	2		
С44-	2		
КПД	1		
СД	8		

Расход материалов

Наименован. элемента	Марка бетона	Объем бетона м3	Расход стали кп
ФД	200		

Рук. группы		Белёнская
Исполнит.		Перова
Проверил		Вишневская

ФД 30, ФД 37, ФД 38, ФД 39; ФД 40

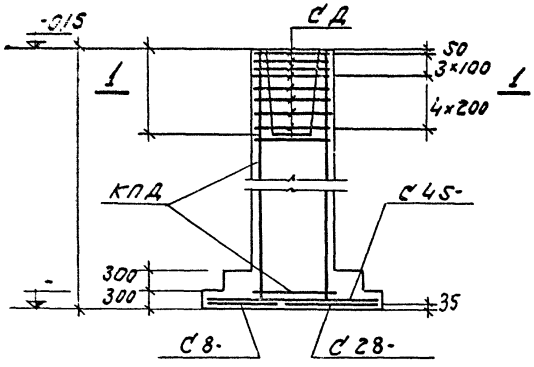

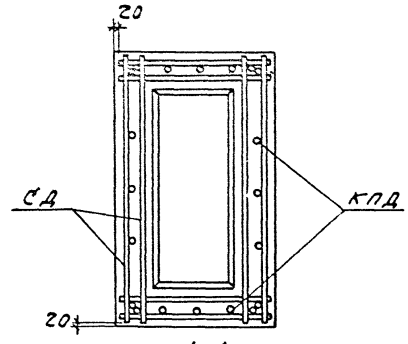

1-1

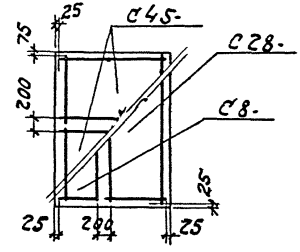

Раскладка сеток подошвы

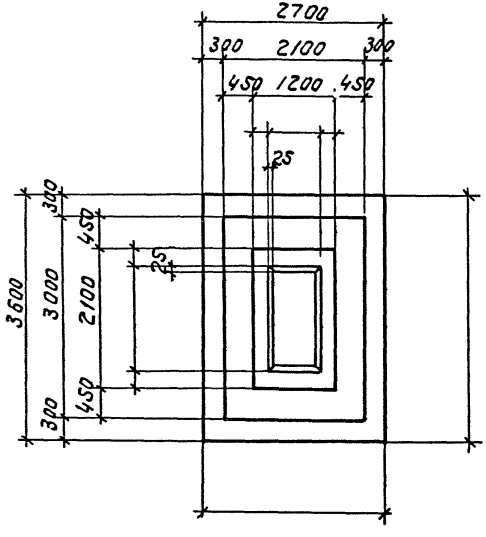

Нагрузки на фундамент

Схема	Нагрузки	M т м	N т	Q т
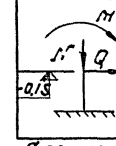	Нормативные. Основное сочетание			
	Расчетные. Основное или дополнительн. сочетание			

Спецификация арматурных изделий на один фундамент

Марка изделия	Кол-во шт.	Вес 1 шт. кг	№ листа выпуска II
С8-	1		
С28-	1		
С45-	2		
КПД	1		
СД	8		

Расход материалов

Наименование элемента	Марка бетона	Объем бетона м³	Расход стали кг
ФД	200		

ФД 44, ФД 45

Рук. груп. Исполнит. Проверил

Рекомендуем перевод Вишневская

2-2

Уск 2

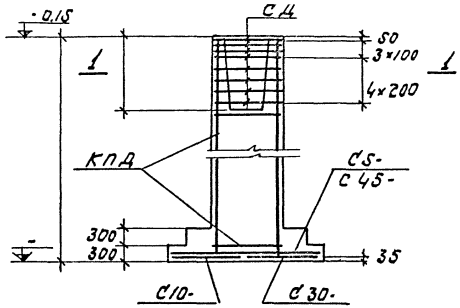

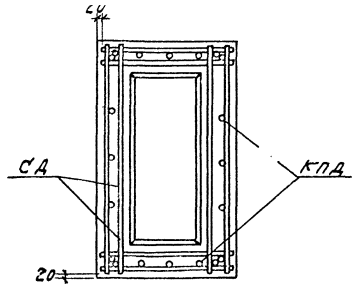

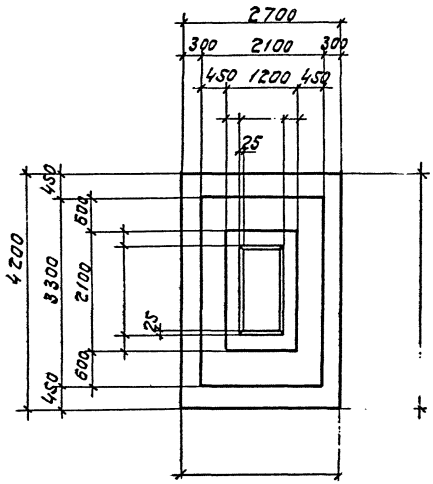

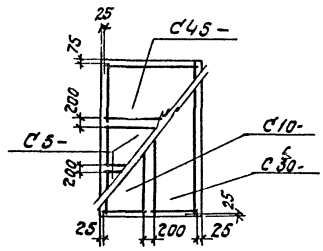

Раскладка сеток подошвы

Нагрузки на фундамент

Схема	Нагрузки	M тм	N т	Q т
N, Q, M, 0.15	Нормативные. Основное сочетание			
	Расчетные. Основное или дополнительное сочетание			

Спецификация арматурных изделий на один фундамент

Марка изделия	Кол-во шт.	Вес 1 шт. кг.	N листа выпуска II
С5-	2		
С10-	1		
С30-	1		
С45-	1		
КПД	1		
СД-	8		

Расход материалов

Наименование элемента	Марка бетона	Объем бетона м³	Расход стали кг
ФД	200		

412-2
пуск
-2

ФД46, ФД47, ФД48, ФД49, ФД50

Белецкая
Перова
Вишневская

Рук. груп.
Исполнит.
Проверил

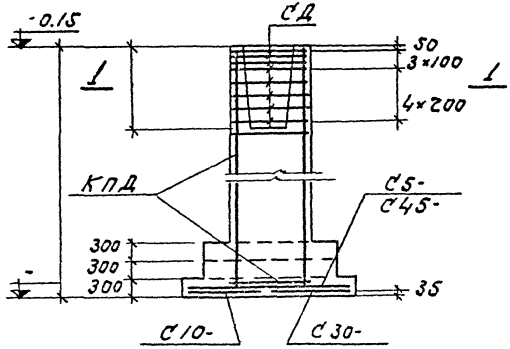

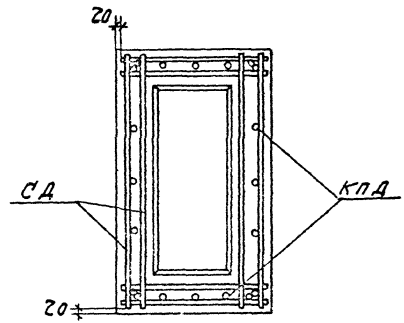

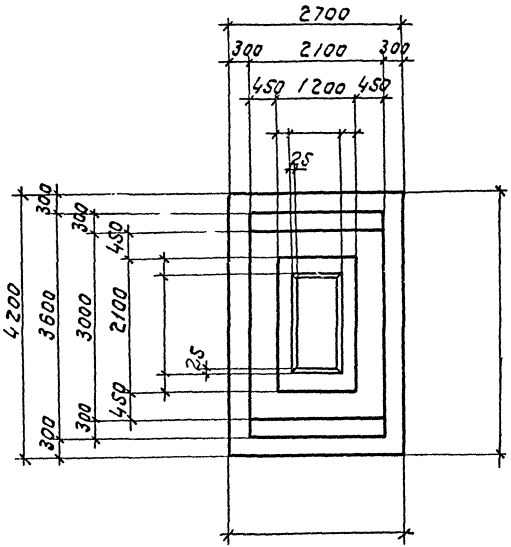

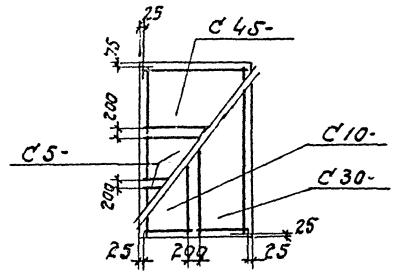

Раскладка сеток подошвы

Нагрузки на фундамент

Схема	Нагрузки	M тм	N т	Q т
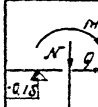	Нормативные. Основное сочетание			
	Расчетные. Основное или дополнительное сочетание			

Спецификация арматурных изделий на один фундамент

Марка изделия	Кол-во шт.	Вес 1 шт кг	№ листа выпуска
С5-	2		
С10-	1		
С30-	1		
С45-	1		
КПД	1		
СД	8		

Расход материалов

Наименование элемента	Марка бетона	Объем бетона м3	Расход стали кг
ФД	200		

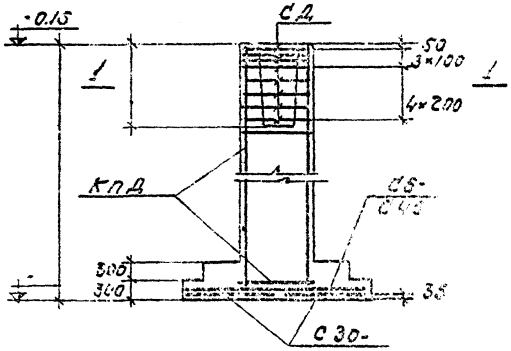

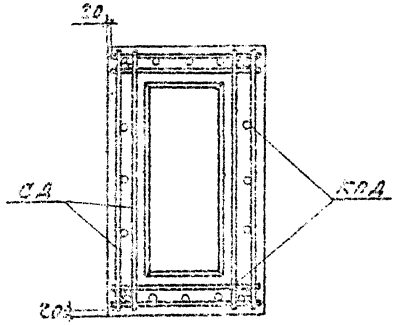

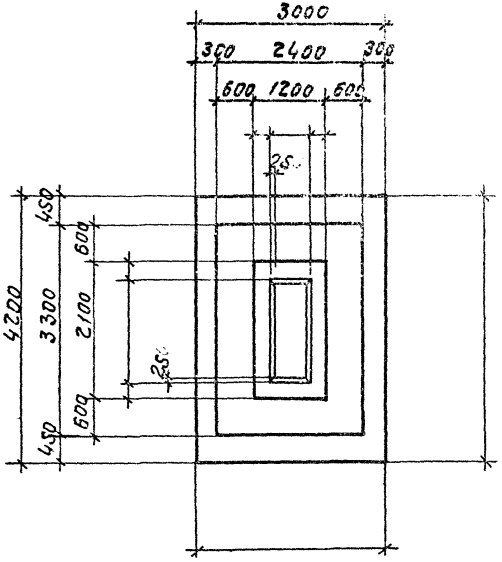

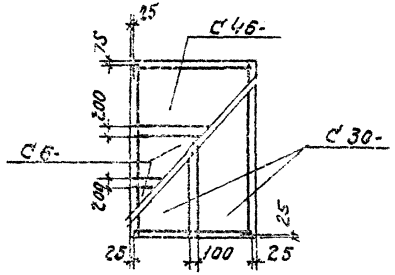

Раскладка сеток подошвы

Нагрузки на фундамент

Схема	Нагрузки	M тм	N т	Q т
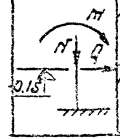	Нормативные: основное сочетание			
	Расчетные: основное или дополнительное сочетание			

Спецификация арматурных изделий на один фундамент

Марка изделия	Кол-во шт.	Вес 1 шт. кг	№ листа выпуска II
С6-	2		
С30-	2		
С46-	1		
КПД	1		
СД	8		

Расход материалов

Наименование элемента	Марка бетона	Объем бетона м³	Расход стали кг
ФД	200		

Рук. груп.		Бельская	ФД30, ФД37, ФД40, ФД59, ФД60
Исполнит.		Перова	
Проверил		Вишневская	

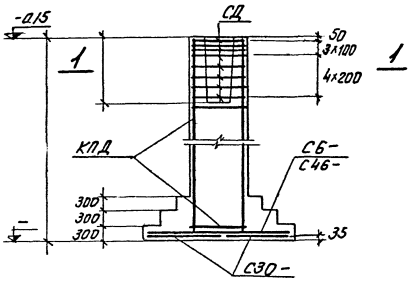

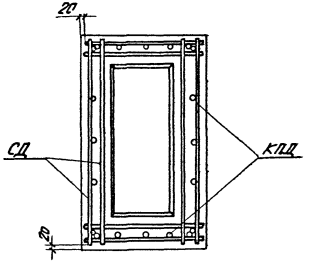

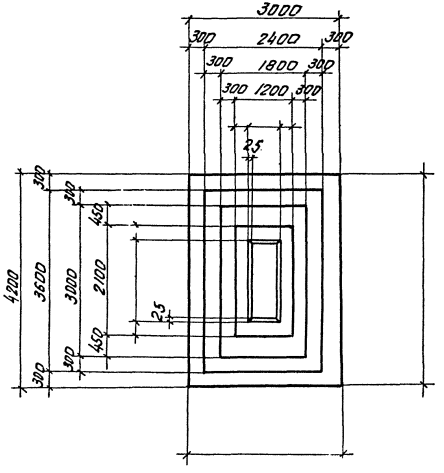

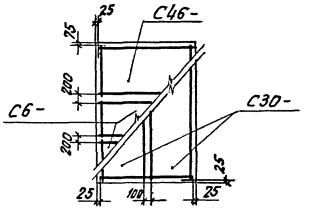

Раскладка сеток подошвы

Нагрузки на фундамент

Схема	Нагрузки	M тм	N т	Q т
	Нормативные. Основное сочетание			
	Расчетные. Основное или дополнительное сочетание			

Спецификация арматурных изделий на один фундамент

Марка изделия	Кол-во шт	Вес 1 шт кг	№ листа выпуска
С6-	2		
С30-	2		
С46-	1		
КПД	1		
СД	8		

Расход материалов

Наименование элементов	Марка бетона	Объем бетона м³	Расход стали кг
ФД	200		

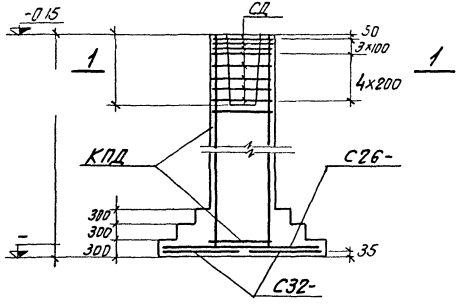

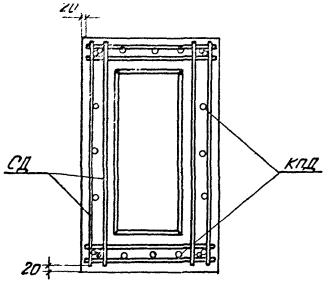

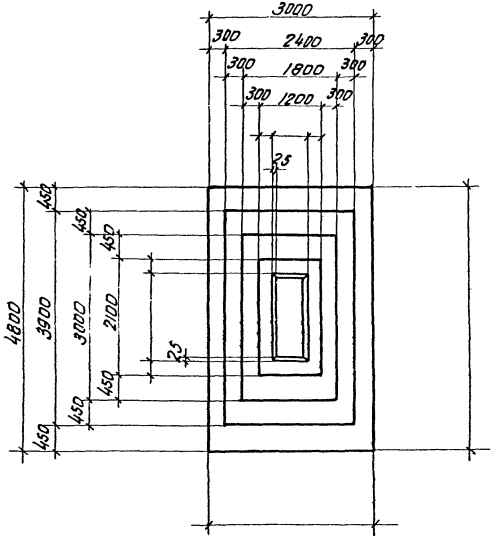

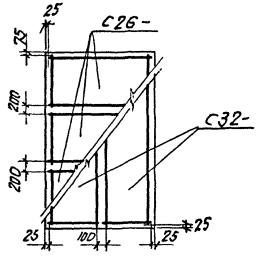

Раскладка сеток подошвы

Нагрузки на фундамент

Схема	Нагрузки	M тм	N т	Q т
M N Q -0.15	Нормативные. Основное сочетание			
	Расчетные. Основное или дополнительное сочетание			

Спецификация арматурных изделий на один фундамент

Марка изделия	Кол-во шт.	Вес 1шт кг	N листа выпуска II
С26-	3		
С32-	2		
КПД	1		
СД	8		

Расход материалов

Наименование элемента	Марка бетона	Объем бетона м³	Расход стали кг
ФД	200		

Наша
Фрадкин
Беленькая
Перова
Вишневская

Нач. отдела
Гл. констр. пр.
Рук. группы
Исполнитель
Проверил

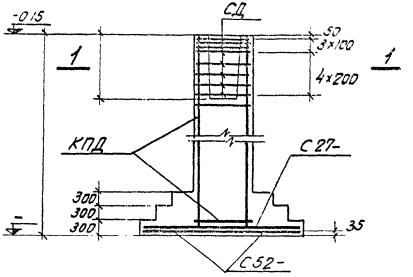

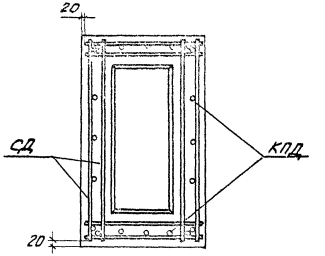

1 – 1

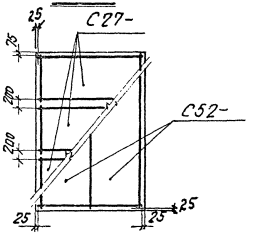

Раскладка сеток подошвы

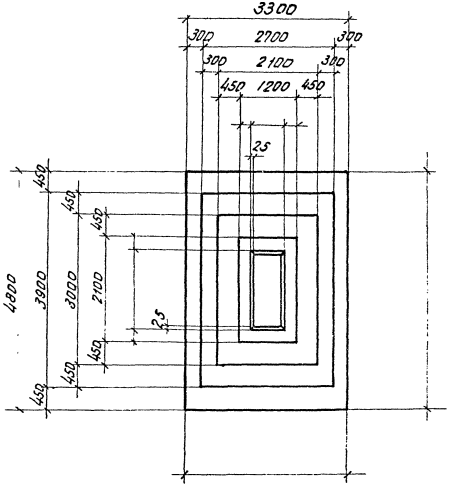

Нагрузки на фундамент

Схема	Нагрузки	M тм	N т	Q т
	Нормативные. Основное сочетание			
	Расчетные. Основное или дополнительное сочетание			

Спецификация арматурных изделий на один фундамент

Марка изделия	Кол-во шт	Вес 1шт кг	N листа выпуска П
С27-	3		
С52-	2		
КПД	1		
СД	8		

Расход материалов

Наименование элемента	Марка бетона	Объем бетона м³	Расход стали кг
ФД	200		

Фрадкин
Беленькая
Перова
Вишневская

Гл. констр. пр.
Рук. группы
Исполнитель
Проверил

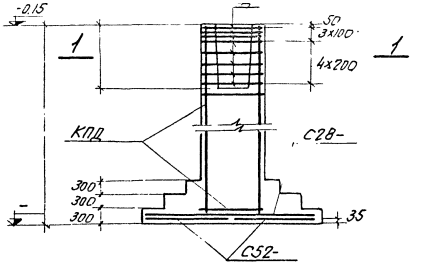

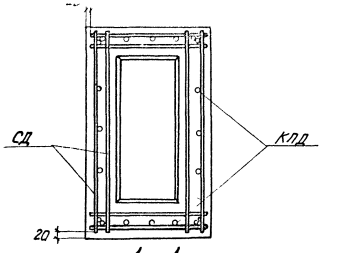

1–1

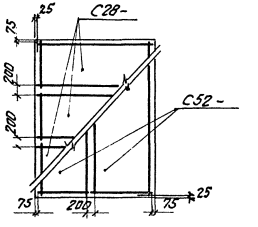

Раскладка сеток подошвы

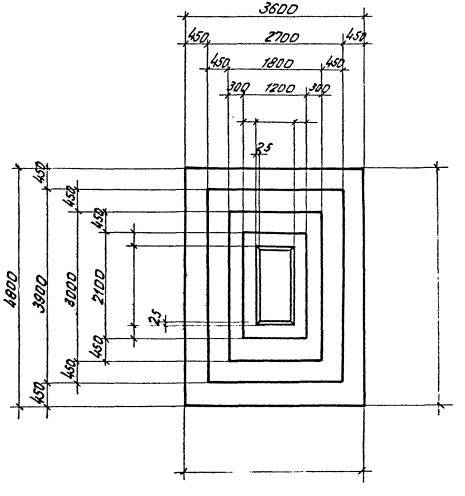

Нагрузки на фундамент

Схема	Нагрузки	M тм	N т	Q т
	Нормативные. Основное сочетание			
	расчетные. Основное или дополнительное сочетание			

Спецификация арматурных изделий на один фундамент

Марка изделия	Кол-во шт	Вес 1 шт кг	N листа выписки
С28-	3		
С52-	2		
КПД	1		
СД	8		

Расход материалов

Наименование элемента	Марка бетона	Объем м³ бетона	Расход стал. кг
ФД	200		

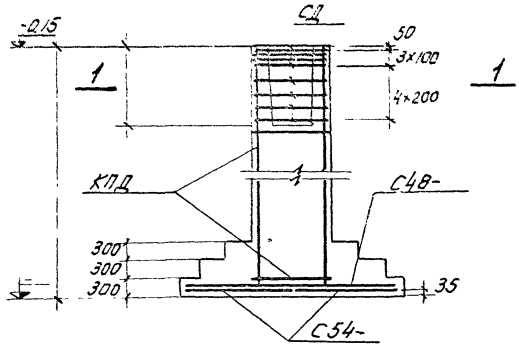

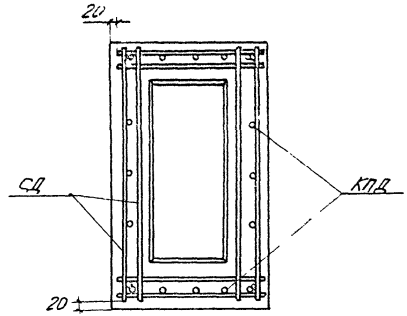

1–1

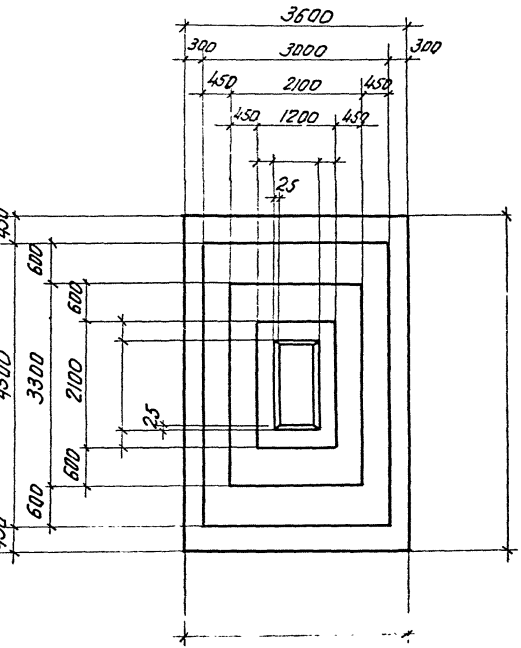

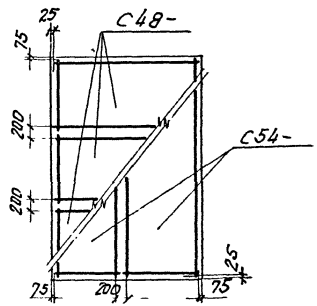

Раскладка сеток подошвы

37

Нагрузки на фундамент

Схема	Нагрузки	M тм	N т	Q т
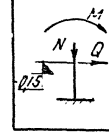	Нормативные Основное сочетание			
	Расчетные Основное или дополнительное сочетание			

Спецификация арматурных изделий на один фундамент

Марка изделия	Кол-во шт	Вес 1шт. кг	N° листа выпуска II
С48-	3		
С54-	2		
КПД	1		
СД	8		

Расход материалов

Наименование элемента	Марка бетона	Объем бетона м³	Расход стали кг
ФД	200		

ФД81, ФД82; ФД83; ФД84; ФД85.

Фрадкин, Беленькая, Перова, Вишневская

Гл. констр. пр., Рук. группы, Исполнитель, Проверил

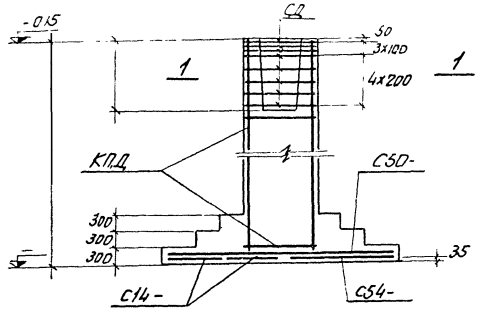

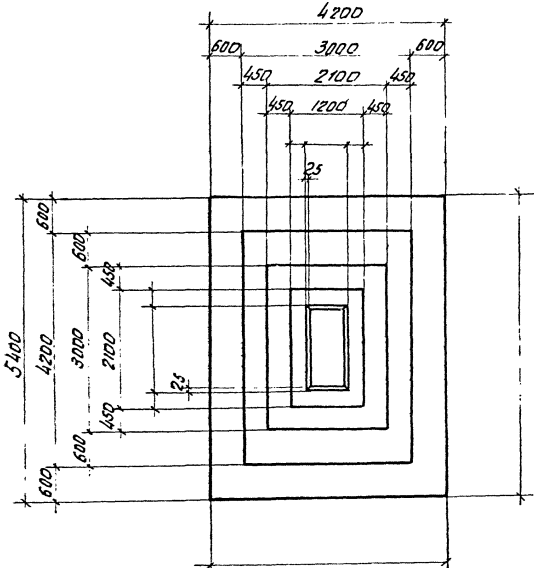

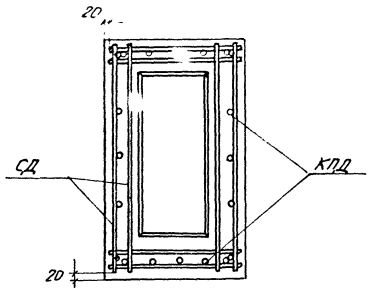

1 – 1

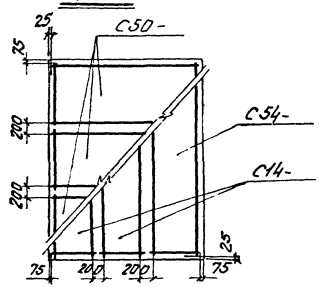

Раскладка сеток подошвы

Нагрузки на фундамент

Схема	Нагрузки	M тм	N т	Q т
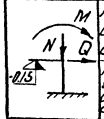	Нормативные Основное сочетание			
	Расчетные. Основное или дополнительное сочетание			

Спецификация арматурных изделий на один фундамент

Марка изделия	Кол-во шт.	Вес 1 шт кг	N листа выпуска II
С14-	2		
С50-	3		
С54-	1		
КПД	1		
СД	8		

Расход материалов

Наименование элемента	Марка бетона	Объем бетона м³	Расход стали кг
ФД	200		

Проектный институт N 1

Нач. отдела		Рощо
Гл. констр. пр.		Фрадкин
Рук. группы		Беленькая
Исполнитель		Перова
Проверил		Вишневская

ФД 86; ФД 87; ФД 88; ФД 89; ФД 90

412-2
Выпуск
I-2

ФД91, ФД92, ФД93, ФД94, ФД95

Фрадкин
Беленькая
Перова
Вишневская

Нач. отдела
Гл. констр. пр.
Рук. группы
Исполнитель
Проверил

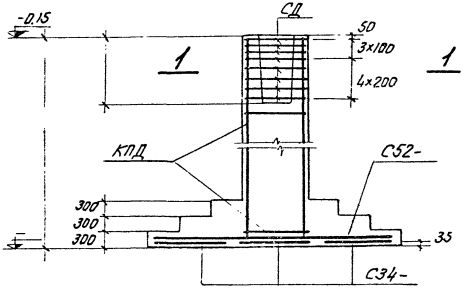

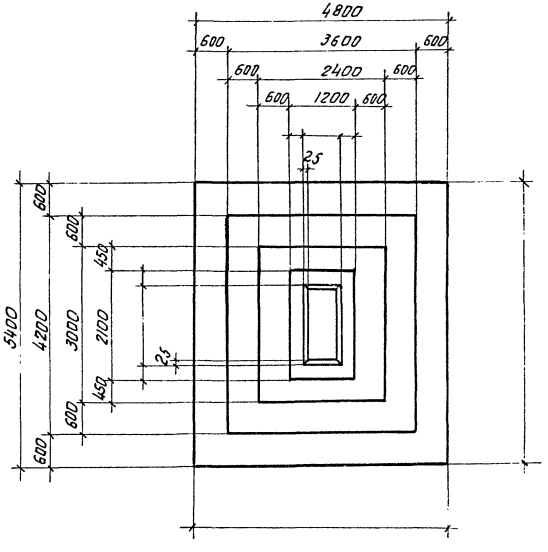

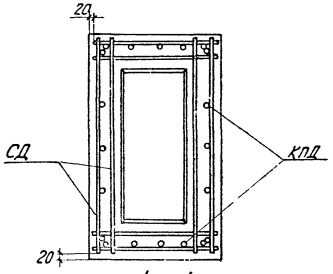

1—1

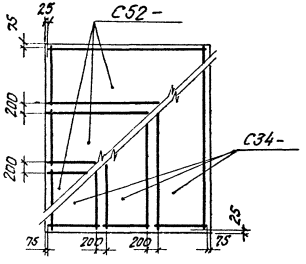

Раскладка сеток подошвы

Нагрузки на фундамент

Схема	Нагрузки	M тм	N т	Q т
	Нормативные. Основное сочетание			
	Расчетные. Основное или дополнительное сочетание			

Спецификация арматурных изделий на один фундамент

Марка изделия	Кол-во шт	Вес 1 шт. кг	N листа выпуска II
С34-	3		
С52-	3		
КПД	1		
СД	8		

Расход материалов

Наименование элемента	Марка бетона	Объем бетона м³	Расход стали кг
ФД	200		

18-2
пуск
-2

ФД96; ФД97; ФД98
ФД99; ФД100

Рук группы
Исполнитель
Проверил

Беленькая
Перова
Вишневская

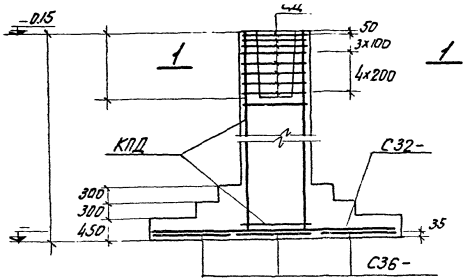

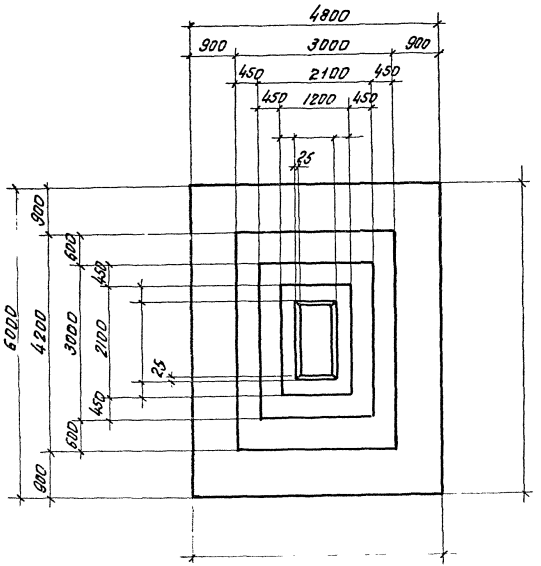

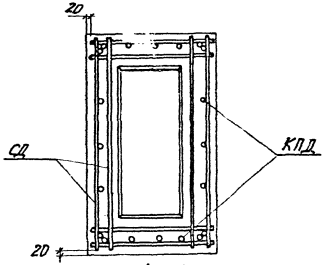

1-1

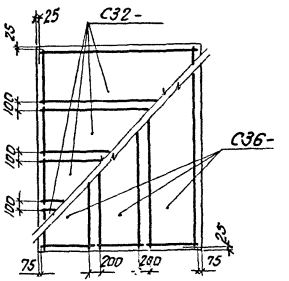

Раскладка сеток подошвы

Нагрузки на фундамент

Схема	Нагрузки	M тм	N т	Q т
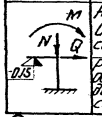	Нормативные Основное сочетание			
	Расчетные Основное или дополнительное сочетание			

Спецификация арматурных изделий на один фундамент

Марка изделия	Кол-во шт	Вес 1шт кг	N° листа выпуска П
С32-	4		
С36-	3		
КПД	1		
СД	8		

Расход материалов

Наименование элемента	Марка бетона	Объем бетона м³	Расход стали кг
ФД	200		

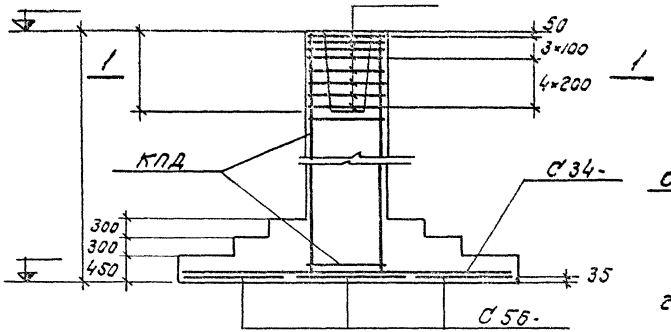

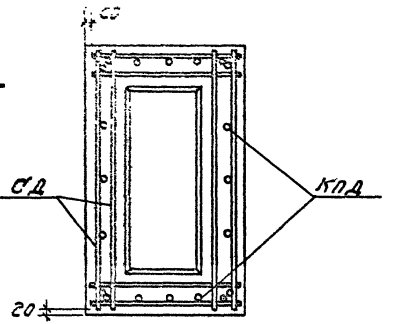

1-1

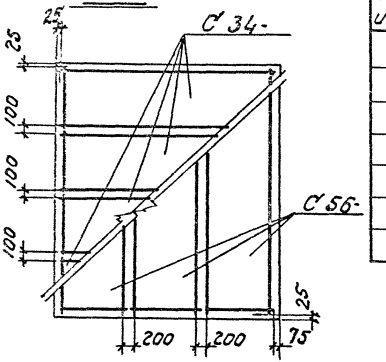

Раскладка сеток подошвы

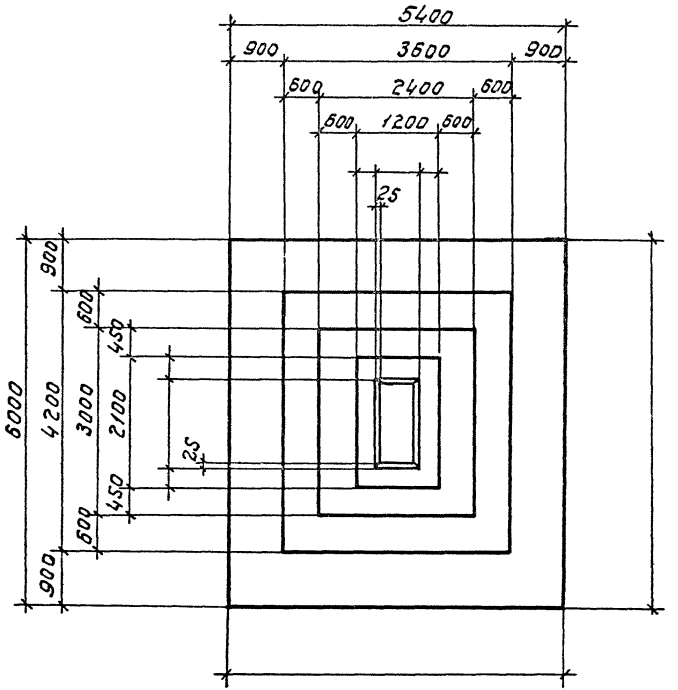

Нагрузки на фундамент

Схема	Нагрузки	M тм	N т	Q т
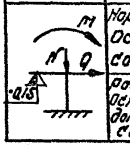	Нормативные. Основное сочетание			
	Расчетные. Основное или дополнительное сочетание			

Спецификация арматурных изделий на один фундамент

Марка изделия	Кол-во шт.	Вес 1 шт. кг	№ листа выпуска II
С 34-	4		
С 56-	3		
КПД	1		
СД	8		

Расход материалов

Наименован. элемента	Марка бетона	Объем бетона м3	Расход стали кг
ФД	200		

Рук. груп. | Исполнит. | Проверил | Беленький | Осипова | Вишневская | ФД 103, ФД 104, ФД 105

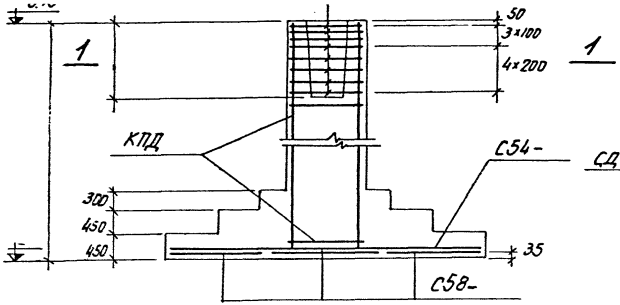

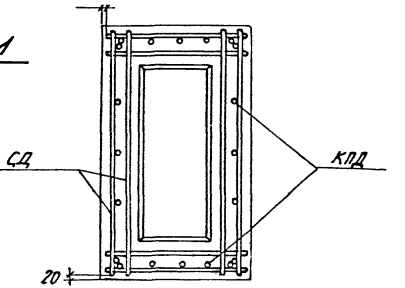

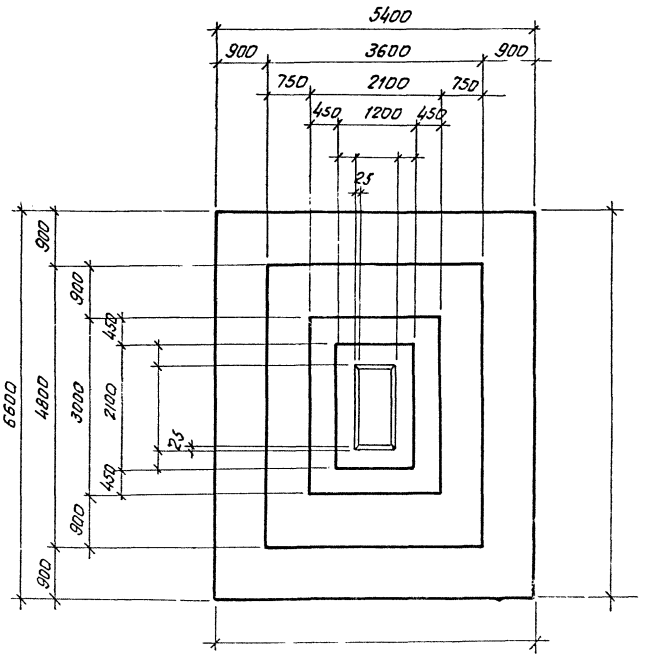

1-1

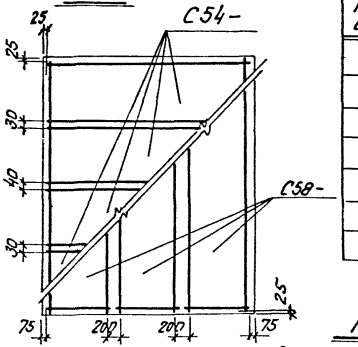

Раскладка сеток подошвы

Нагрузки на фундамент

Схема	Нагрузки	M тм	N т	Q т
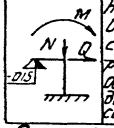	Нормативные. Основное сочетание			
	Расчетные. Основное или дополнительное сочетание			

Спецификация арматурных изделий на один фундамент

Марка изделия	Кол-во шт.	Вес 1 шт. кг	N° листа выпуска II
С54-	4		
С58-	3		
КПД	1		
СД	8		

Расход материалов

Наименование элемента	Марка бетона	Объем бетона м³	Расход стали кг
ФД	200		

ФД106; ФД107; ФД108; ФД109 ФД110

Гл. констр. пр.		Фрадкин
Рук. группы		Беленькая
Исполнитель		Перова
Проверил		Вишневская

Серия	1.412-2
Выпуск	I-2
Лист	

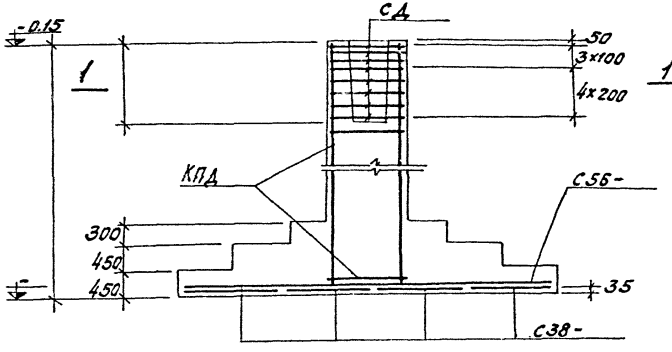

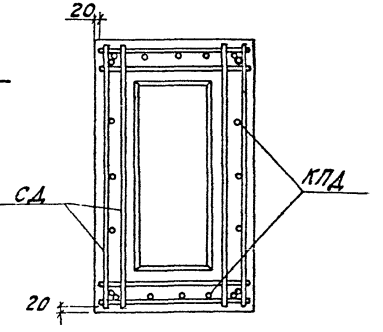

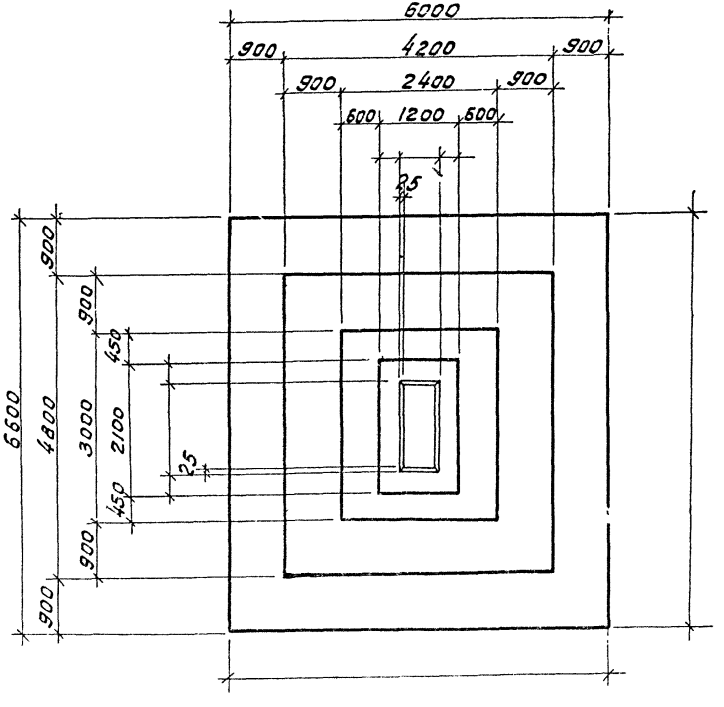

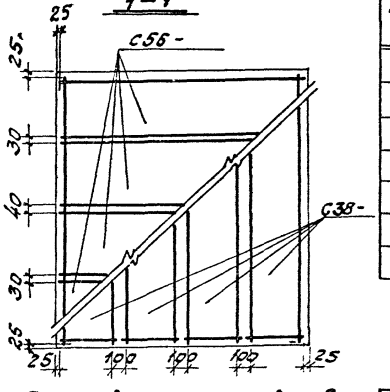

Раскладка сеток подошвы

Нагрузки на фундамент

Схема	Нагрузки	M тм	N т	Q т
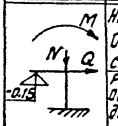	Нормативные. Основное сочетание			
	Расчетные. Основное или дополнительное сочетание			

Спецификация арматурных изделий на один фундамент

Марка изделия	Кол-во шт.	Вес 1 шт. кг.	N листа выпуска II
С38-	4		
С56-	4		
КПД	1		
СД	8		

Расход материалов

Наименование элемента	Марка бетона	Объем бетона м3	Расход стали кг
ФД	200		

Проектный институт N 1

Нач. отдела		Раша
Гл. констр. пр.		Фрадкин
Рук. группы		Беленькая
Исполнитель		Перова
Проверил		Вишневская

ФД 111; ФД 112; ФД 113; ФД 114; ФД 115

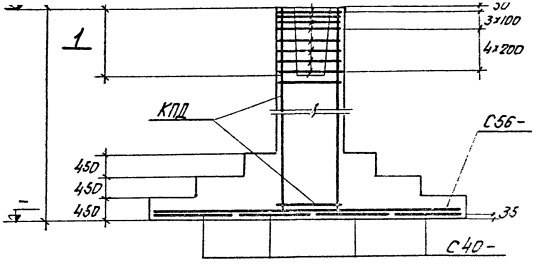

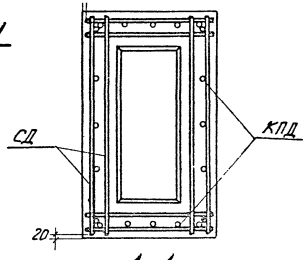

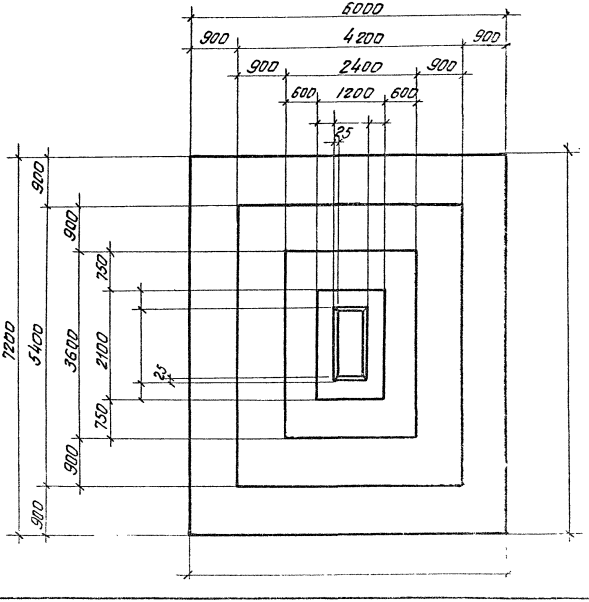

1-1

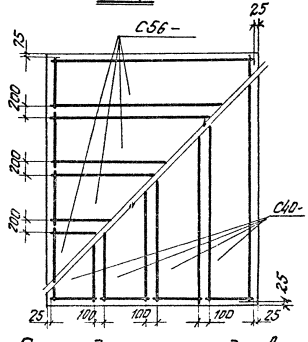

Раскладка сеток подошвы

Нагрузки на фундамент 44

Схема	Нагрузки	M тм	N т	Q т
M N Q	Нормативные. Основное сочетание			
	Расчетные. Основное или дополнительное сочетание			

Спецификация арматурных изделий на один фундамент

Марка изделия	Кол-во шт	Вес 1 шт кг	N листа выпуска
С40-	4		
С56-	4		
КПД	1		
СД	8		

Расход материалов

Наименование элемента	Марка бетона	Объем бетона м³	Расход стали кг
ФД	200		

Инв. № подл. | Подпись и дата | Взам. инв. №

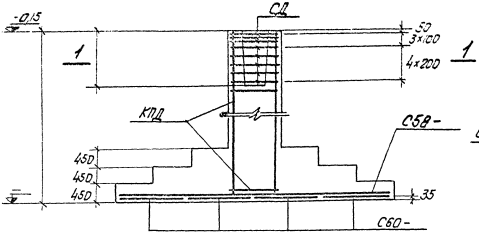

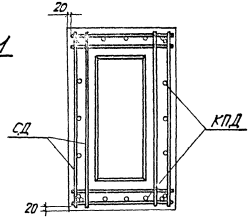

Нагрузки на фундамент

Схема	Нагрузки	M тм	N т	Q т
M N Q -0,15	Нормативные. Основное сочетание			
	Расчетные. Основное или дополнительное сочетание			

Спецификация арматурных изделий на один фундамент

Марка изделия	Кол-во шт	Вес 1 шт кг	№ листа выпуска
С58-	4		
С60-	4		
КПД	1		
СД	8		

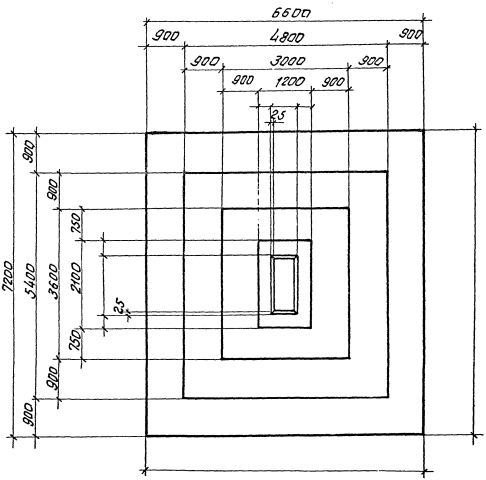

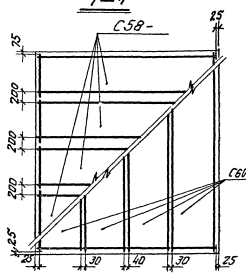

Раскладка сеток подошвы

Расход материалов

Наименование элемента	Марка бетона	Объем бетона м³	Расход стали кг
ФД	200		

1.412-2
Выпуск I-2
Лист

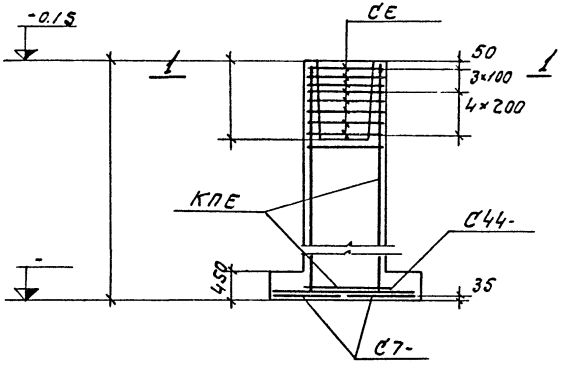

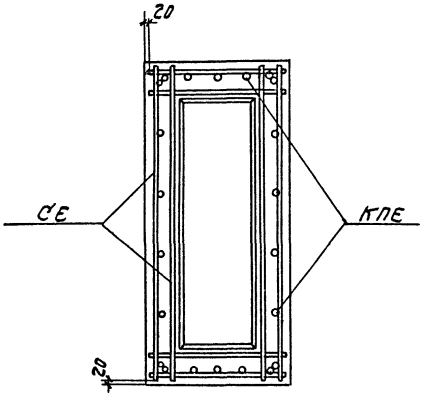

1—1

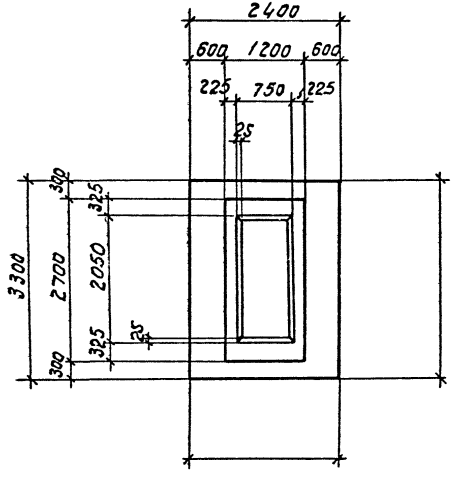

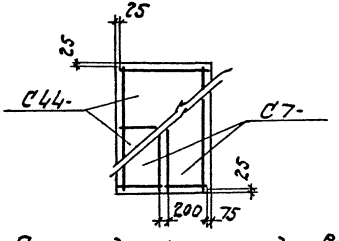

Раскладка сеток подошвы

Нагрузки на фундамент

Схема	Нагрузки	M тм	N т	Q т
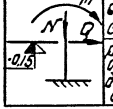	Нормативные основное сочетание			
	Расчетные, основное или дополнительное сочетание			

Спецификация арматурных изделий на один фундамент

Марка изделия	Кол-во шт.	Вес 1 шт. кг	№ листа выпуска II
С7-	2		
С44-	2		
КПЕ	1		
СЕ	8		

Расход материалов

Наименование элемента	Марка бетона	Объем бетона м³	Расход стали кг
ФЕ	200		

Проектный институт №1
Нач. отдел. Раша
Гр. констр. ор. Фрадкин
Рук. групп. Беленькая
Исполнит. Гринник
Проверил. Вишневская

ФЕ1, ФЕ2, ФЕ3, ФЕ4, ФЕ5.

1.412-2

Выпуск I-2

Лист

ФЕ6, ФЕ7, ФЕ8, ФЕ9, ФЕ10.

Проектный институт № 1

Нач. отд.		Раша
Гл. конст. пр.		Фрадкин
Рук. груп.		Беленькая
Исполнит.		Гринник
Провер.		Вишневская

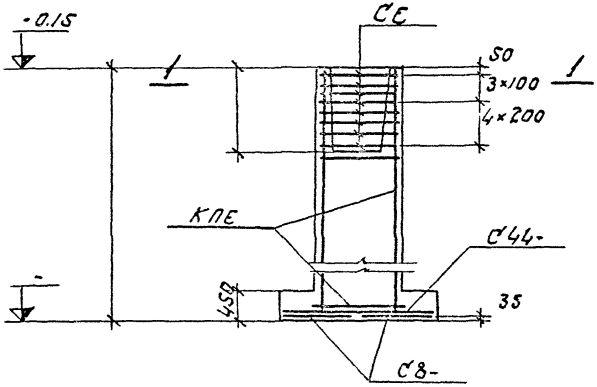

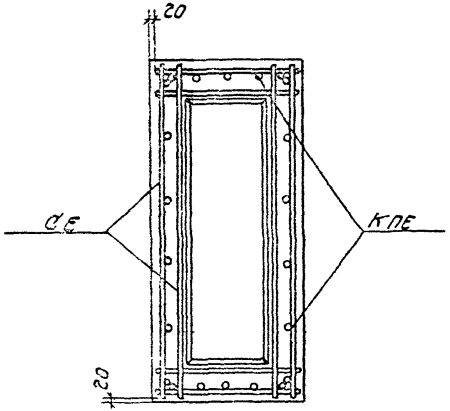

1—1

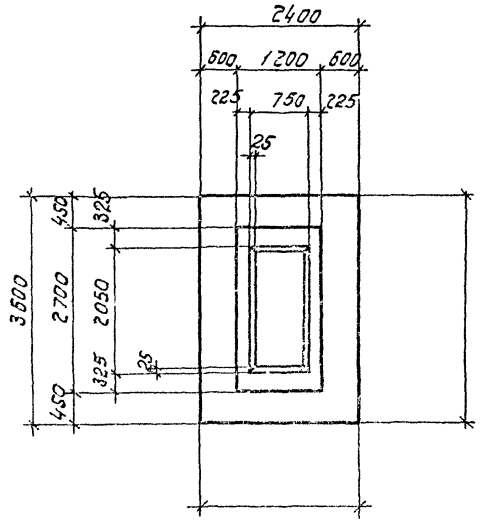

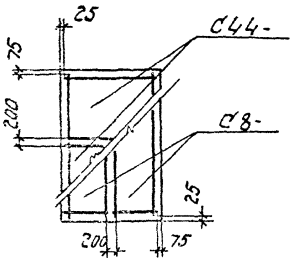

Раскладка сеток подошвы.

Нагрузки на фундамент

Схема	Нагрузки	M т.м	N т	Q т
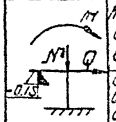	Нормативные. Основное сочетание			
	Расчетные. Основное или дополнительн. сочетание			

Спецификация арматурных изделий на один фундамент

Марка изделия	Кол-во шт.	Вес 1 шт. кг	№ листа выпуска II
С8-	2		
С44-	2		
КПЕ	1		
СЕ	8		

Расход материалов

Наименован. элемента	Марка бетона	Объем бетона м³	Расход стали кг
ФЕ	200		

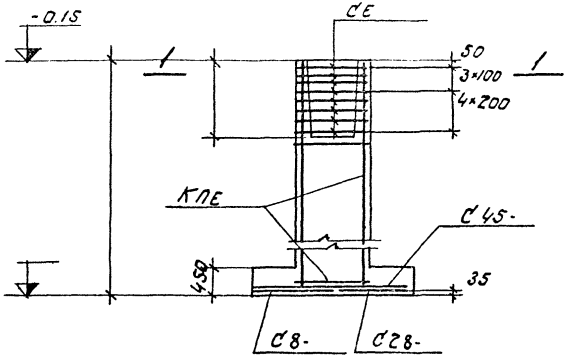

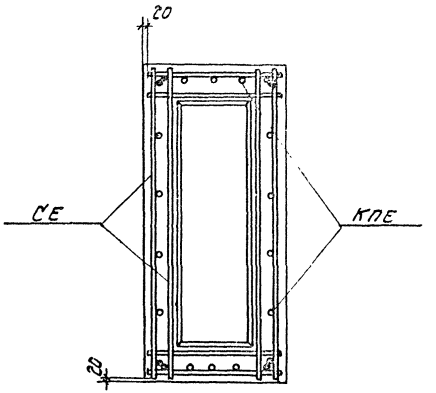

1—1

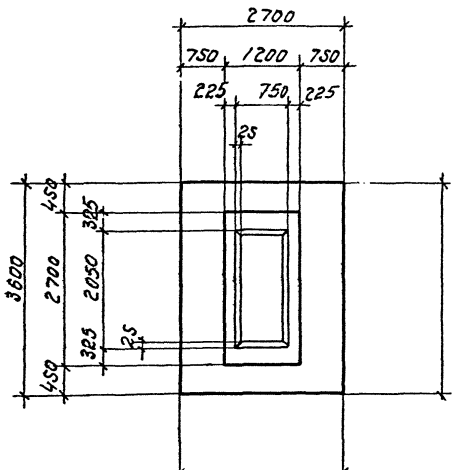

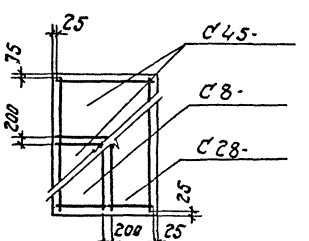

Раскладка сеток подошвы

Нагрузки на фундамент

Схема	Нагрузки	M тм	N т	Q т
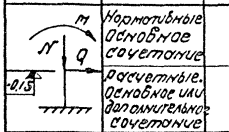	Нормативные. Основное сочетание			
	Расчетные. Основное или дополнительное сочетание			

Спецификация арматурных изделий на один фундамент

Марка изделия	Кол-во шт.	Вес 1 шт. кг	К листа выпуска II
С8-	1		
С28-	1		
С45-	2		
КПЕ	1		
СЕ	8		

Расход материалов

Наименование элемента	Марка бетона	Объем бетона м3	Расход стали кг
ФЕ	200		

Инв. № подл. | Подпись и дата | Взам. инв. № | Инв. № дубл. | Подпись и дата

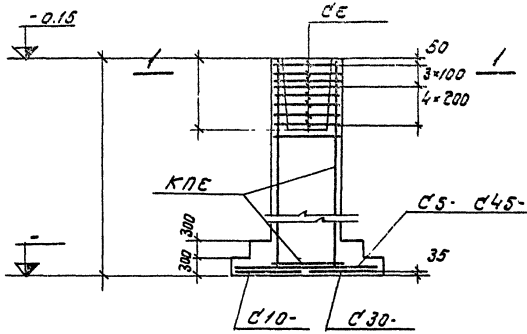

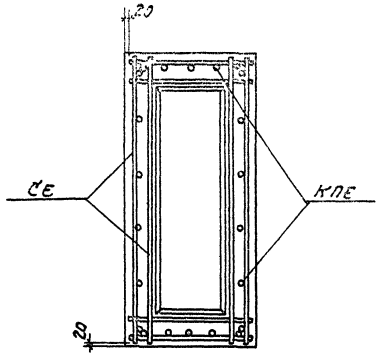

1—1

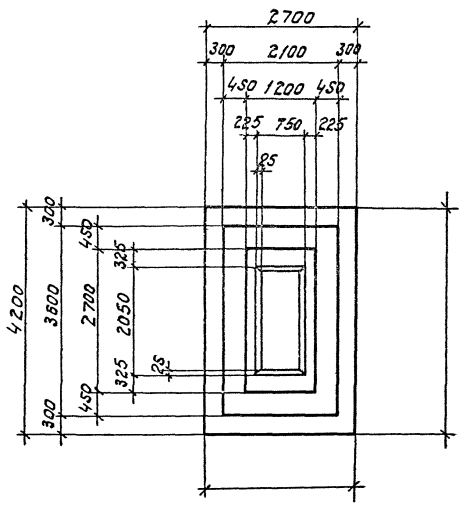

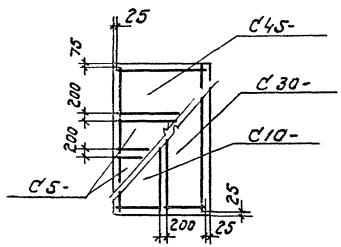

Раскладка сеток подошвы

Нагрузки на фундамент

Схема	Нагрузки	M тм	N т	Q т
M N Q -0.15	Нормативные. Основное сочетание			
	Расчетные. Основное или дополнительн. сочетание			

Спецификация арматурных изделий на один фундамент

Марка изделия	Кол-во шт.	Вес 1 шт. кг	N листа выпуск II
С5-	2		
С10-	1		
С30-	1		
С45-	1		
КПЕ	1		
СЕ	8		

Расход материалов

Наименован. элемента	Марка бетона	Объем бетона м3	Расход стали кг
ФЕ	200		

Проверил [signature] Вишневская

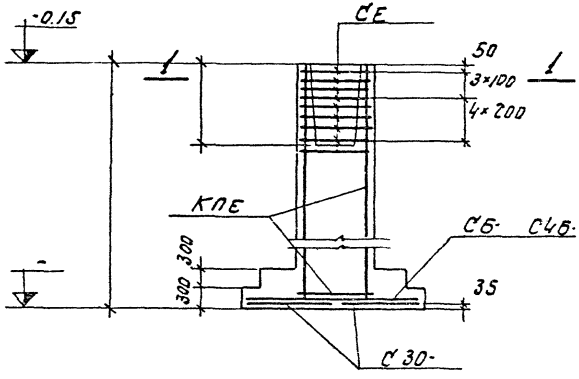

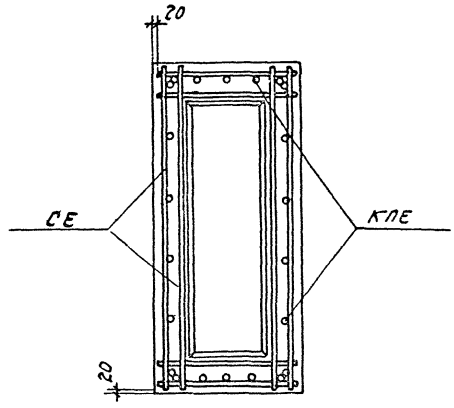

1—1

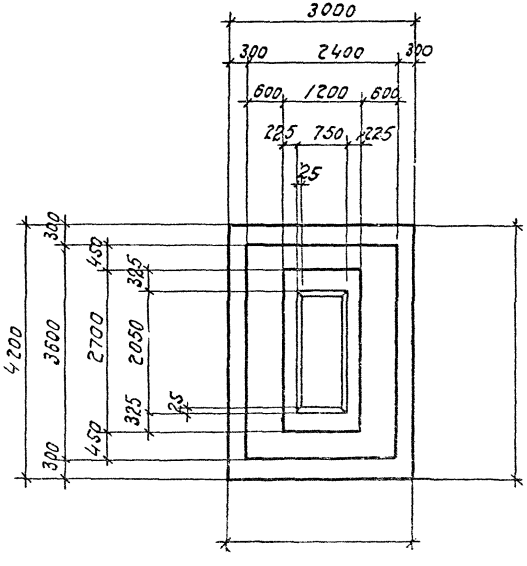

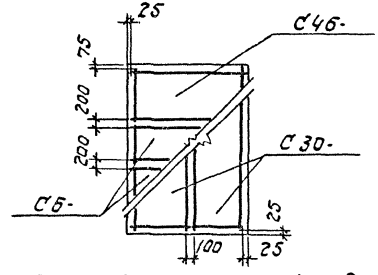

Раскладка сеток подошвы

Нагрузки на фундамент

Схема	Нагрузки	M т.м	N т	Q т
	Нормативные. Основное сочетание			
	Расчетные. Основные или дополнительн. сочетание			

Спецификация арматурных изделий на один фундамент

Марка изделия	Кол-во шт.	Вес 1 шт. кг	N листа выпуска II
СБ-	2		
С30-	2		
С4Б-	1		
КПЕ	1		
СЕ	8		

Расход материалов

Наименование элемента	Марка бетона	Объем бетона м3	Расход стали кг
ФЕ	200		

Серия 1412-2
Выпуск I-2
Лист
ФЕ21, ФЕ22, ФЕ23, ФЕ24, ФЕ25
Раша
Фрадкин
Беленькая
Гринник
Вишневская
Нач. отд.
Гл. конст. пр.
Рук. груп.
Исполнит.
Проверил

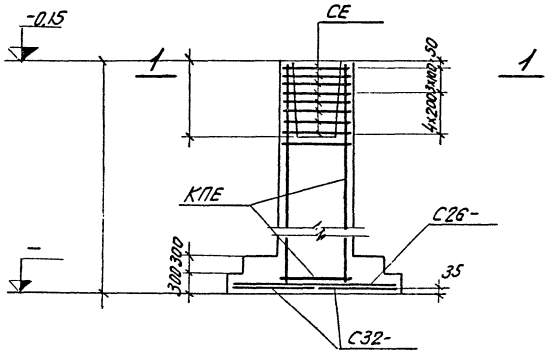

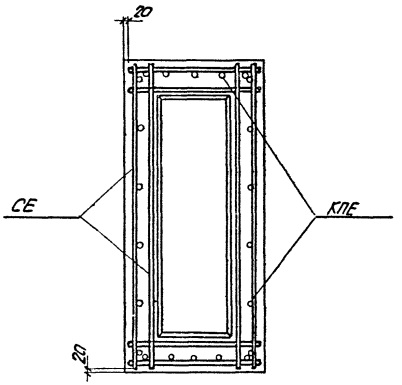

1—1

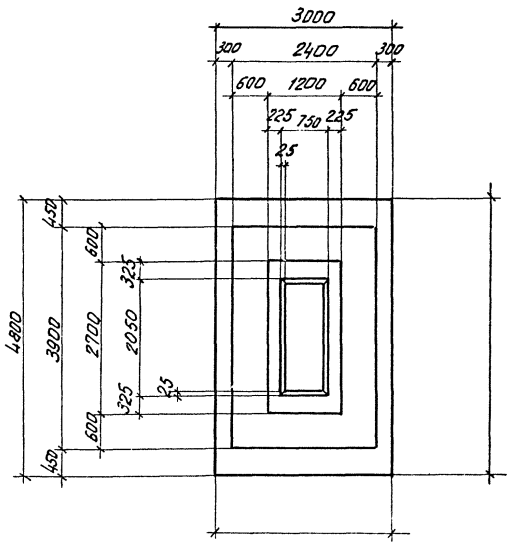

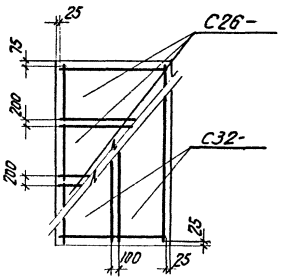

Раскладка сеток подошвы

Нагрузки на фундамент

Схема	Нагрузки	M тм	N т	Q т
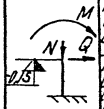	Нормативные. Основное сочетание			
	Расчетные. Основное или дополнительное сочетание			

Спецификация арматурных изделий на один фундамент

Марка изделия	Кол-во шт	Вес 1шт кг	№ листа выпуска II
С26-	3		
С32-	2		
КПЕ	1		
СЕ	8		

Расход материалов

Наименование элемента	Марка бетона	Объем бетона м³	Расход стали кг
ФЕ	200		

ФЕ26, ФЕ27, ФЕ28, ФЕ29, ФЕ30

Рада
Фрадкин
Беленькая
Гринник
Вишневская

Гл. конструктор
Рук. группы
Исполнитель
Проверил

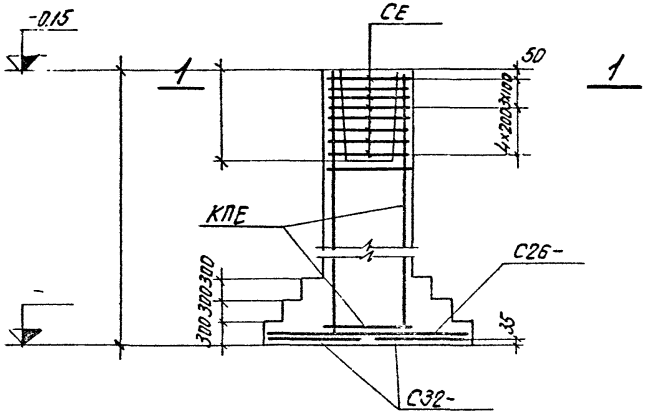

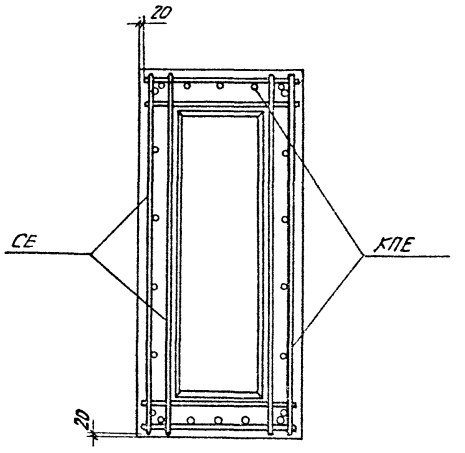

1—1

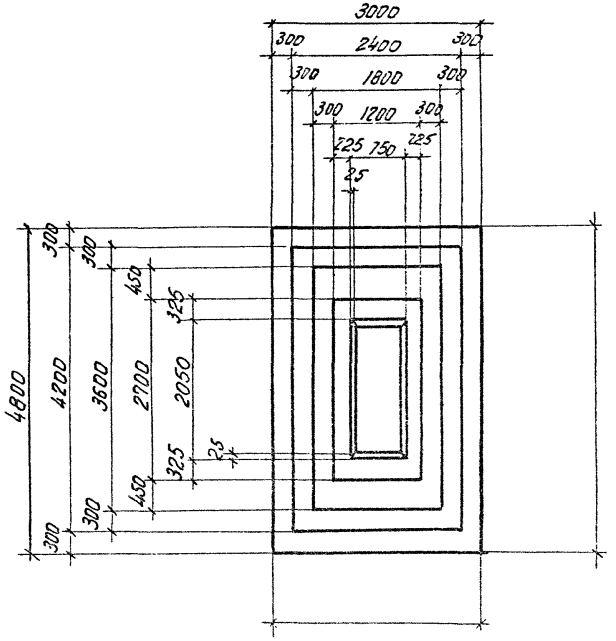

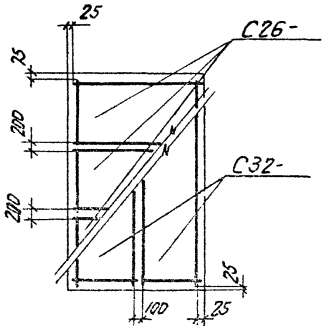

Раскладка сеток подошвы

Нагрузки на фундамент

Схема	Нагрузки	M тм	N т	Q т
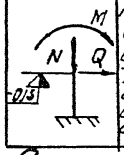	Нормативные. Основное сочетание			
	Расчетные. Основное или дополнительное сочетание			

Спецификация арматурных изделий на один фундамент

Марка изделия	Кол-во шт	Вес 1шт кг	N° листа выпуска II
С26-	3		
С32-	2		
КПЕ	1		
СЕ	8		

Расход материалов

Наименование элемента	Марка бетона	Объем бетона м³	Расход стали кг
ФЕ	200		

ФЕ34, ФЕ35

Гринник Вишневская

Исполнитель Проверил

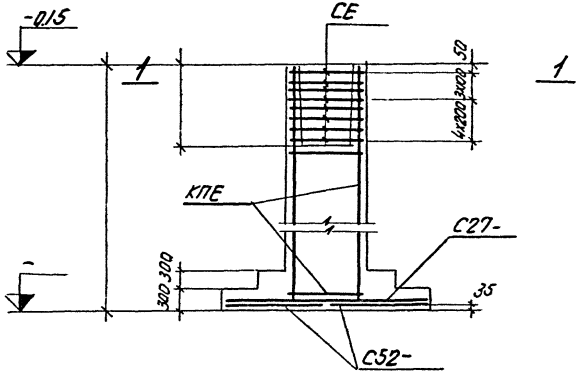

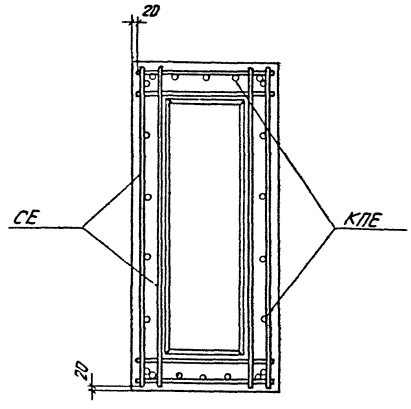

1—1

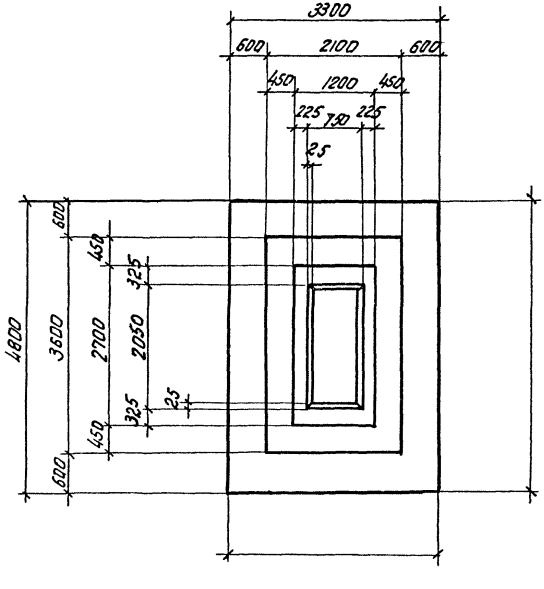

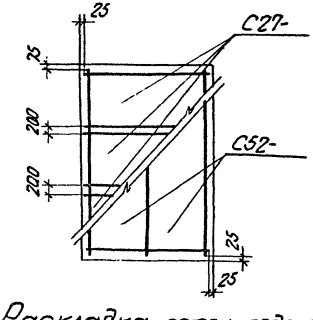

Раскладка сеток подошвы

Нагрузки на фундамент

Схема	Нагрузки	M тм	N т	Q т
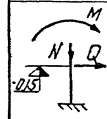	Нормативные. Основное сочетание			
	Расчетные. Основное или дополнительное сочетание			

Спецификация арматурных изделий на один фундамент

Марка изделия	Кол-во шт	Вес 1 шт. кг	N° листа выпуска II
С27-	3		
С52-	2		
КПЕ	1		
СЕ	8		

Расход материалов

Наименование элемента	Марка бетона	Объем бетона м³	Расход стали кг
ФЕ	200		

Рук. группы | Исполнитель | Проверил | Белецкий | Гринник | Вишневская | ФЕ39, ФЕ40

1 412-2
Выпуск I-2
Лист

ФЕ41, ФЕ42, ФЕ43, ФЕ44, ФЕ45.

Проектный институт N 1

Нач. отдела		Рашо
Гл. констр. пр.		Фрадкин
Рук. группы		Беленькая
Исполнитель		Гринник
Проверил		Вишневская

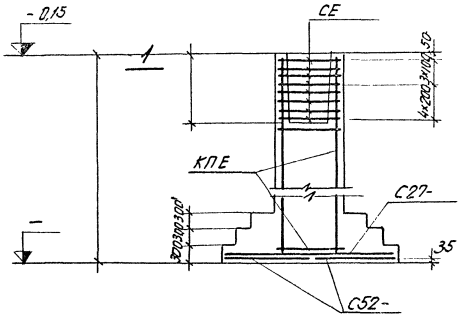

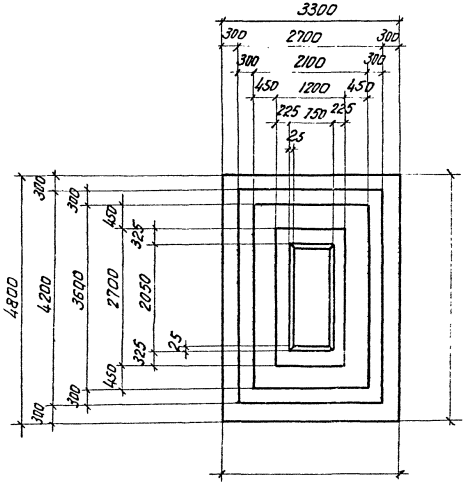

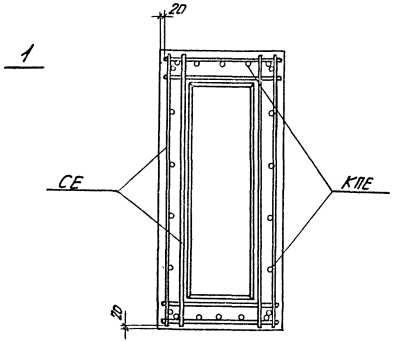

1—1

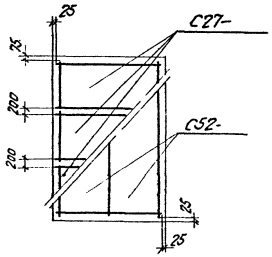

Раскладка сеток подошвы

Нагрузки на фундамент

Схема	Нагрузки	M тм	N т	Q т
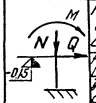	Нормативные. Основное сочетание			
	Расчетные. Основное или дополнительное сочетание			

Спецификация арматурных изделий на один фундамент

Марка изделия	Кол-во шт	Вес 1 шт кг	N листа выпуска II
С27-	3		
С52-	2		
КПЕ	1		
СЕ	8		

Расход материалов

Наименование элемента	Марка бетона	Объем бетона м³	Расход стали кг
ФЕ	200		

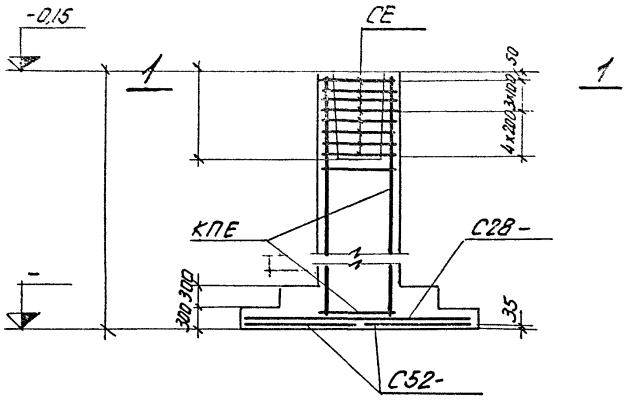

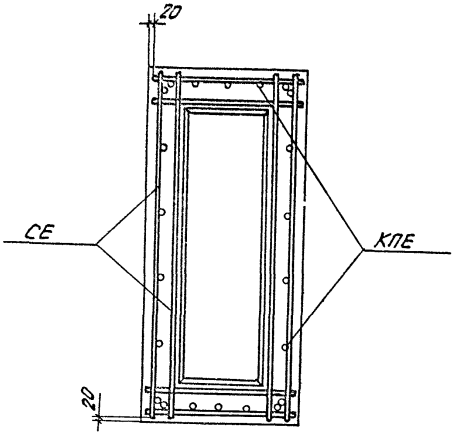

1—1

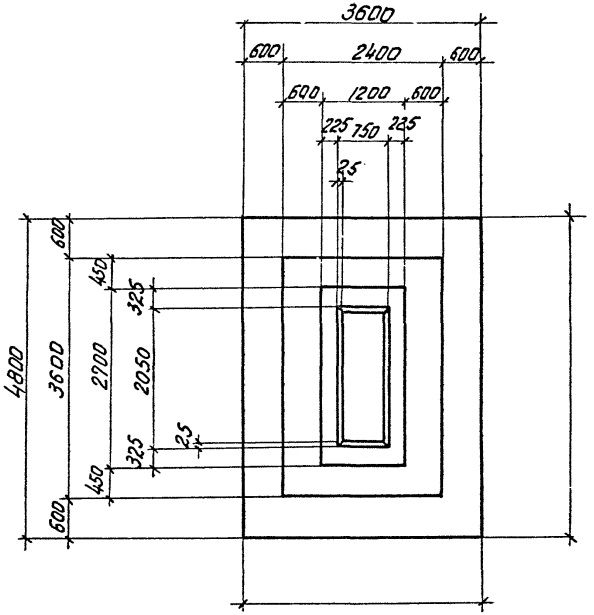

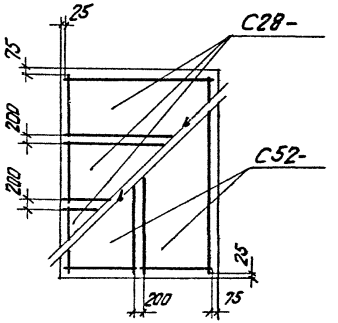

Раскладка сеток подошвы

Нагрузки на фундамент

Схема	Нагрузки	M тм	N т	Q т
M N Q -0,15	Нормативные. Основное сочетание			
	Расчетные. Основное или дополнительн. сочетание			

Спецификация арматурных изделий на один фундамент

Марка изделия	Кол-во шт.	Вес 1шт кг	№ листа выпуска II
С28-	3		
С52-	2		
КПЕ	1		
СЕ	8		

Расход материалов

Наименование элемента	Марка бетона	Объем бетона м³	Расход стали кг
ФЕ	200		

Проектный институт ...

Нач. отдела		Раша
Гл. констр. пр.		Фрадкин
Рук. группы		Беленькая
Исполнитель		Гринник
Проверил		Вишневская

ФЕ46, ФЕ47, ФЕ48, ФЕ49, ФЕ50

...2-2

...пуск I-2

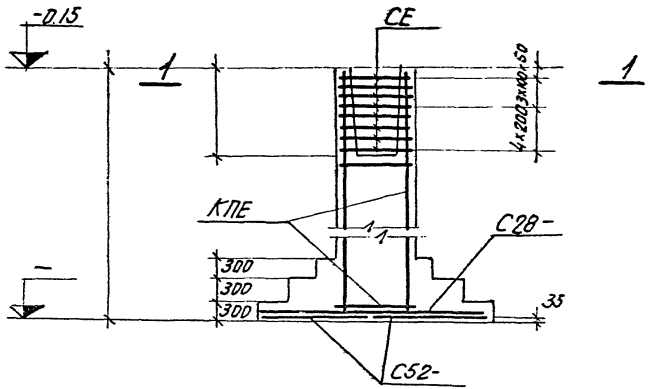

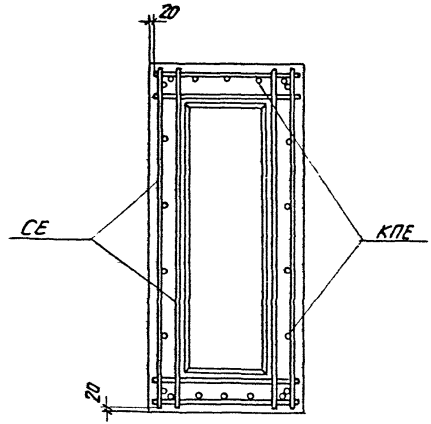

1—1

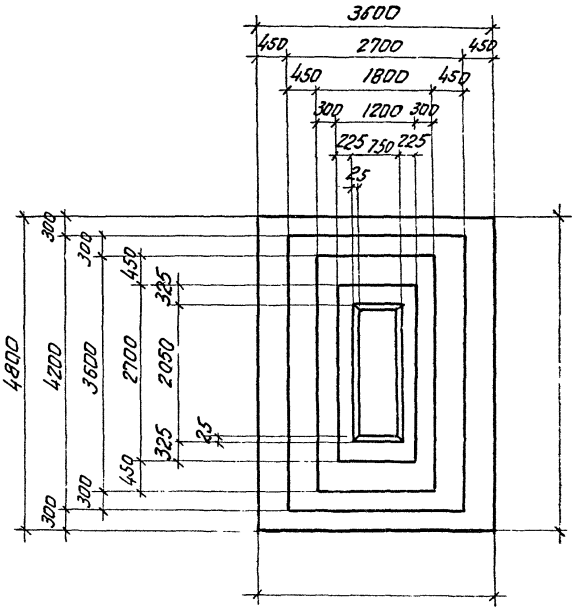

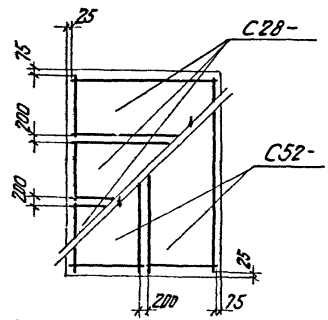

Раскладка сеток подошвы

Нагрузки на фундамент

Схема	Нагрузки	M тм	N т	Q т
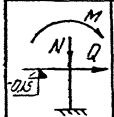	Нормативные. Основное сочетание			
	Расчетные Основное или дополнительное сочетание			

Спецификация арматурных изделий на один фундамент

Марка изделия	Кол-во шт	Вес 1 шт кг	N листа выпуска II
С28-	3		
С52-	2		
КПЕ	1		
СЕ	8		

Расход материалов

Наименование элемента	Марка бетона	Объем бетона м³	Расход стали кг
ФЕ	200		

ФЕ54, ФЕ55

Гринник Вишневская

Исполнитель

Проверил

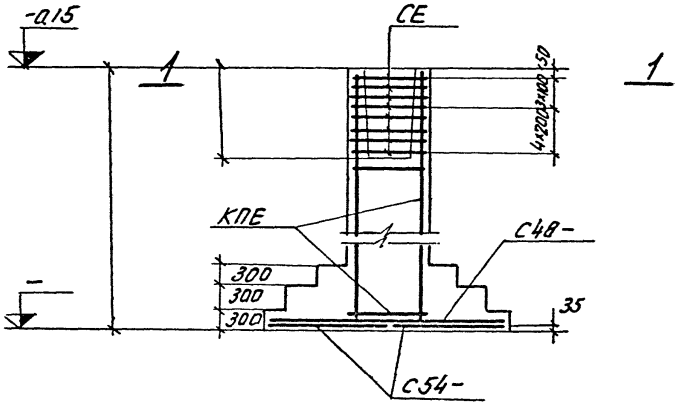

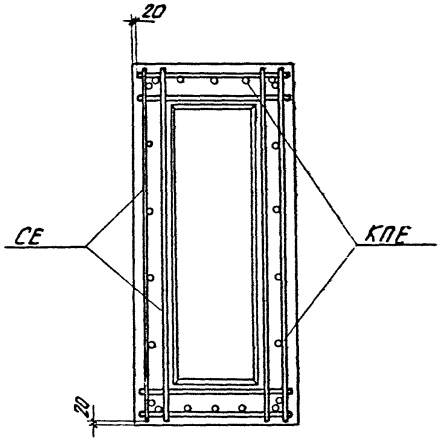

1—1

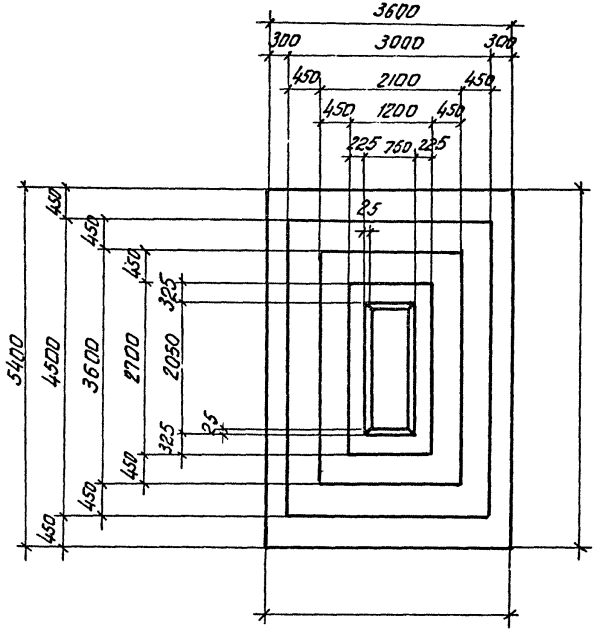

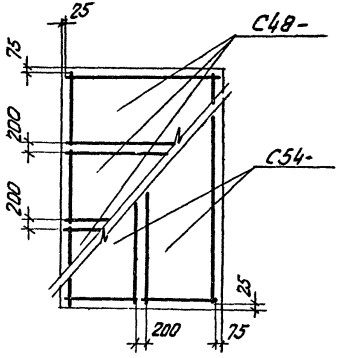

Раскладка сеток подошвы

Нагрузки на фундамент

Схема	Нагрузки	M ТМ	N Т	Q Т
M N Q	Нормативные. Основное сочетание			
0,5	Расчетные. Основное или дополнительное сочетание			

Спецификация арматурных изделий на один фундамент

Марка изделия	Кол-во шт	Вес 1 шт кг	N листа выпуска II
С48-	3		
С54-	2		
КПЕ	1		
СЕ	8		

Расход материалов

Наименование элемента	Марка бетона	Объем бетона м³	Расход стали кг
ФЕ	200		

ФЕ59, ФЕ60

Рук. группы
Исполнитель
Проверил

Гринник
Вишневская

Выпуск I-2

ФЕ61, ФЕ62, ФЕ63, ФЕ64, ФЕ65

Раша	Фрадкин	
Гл. конструктор	Беленькая	
Рук. группы	Ростопова	
Исполнитель	Вишневская	
Проверил		

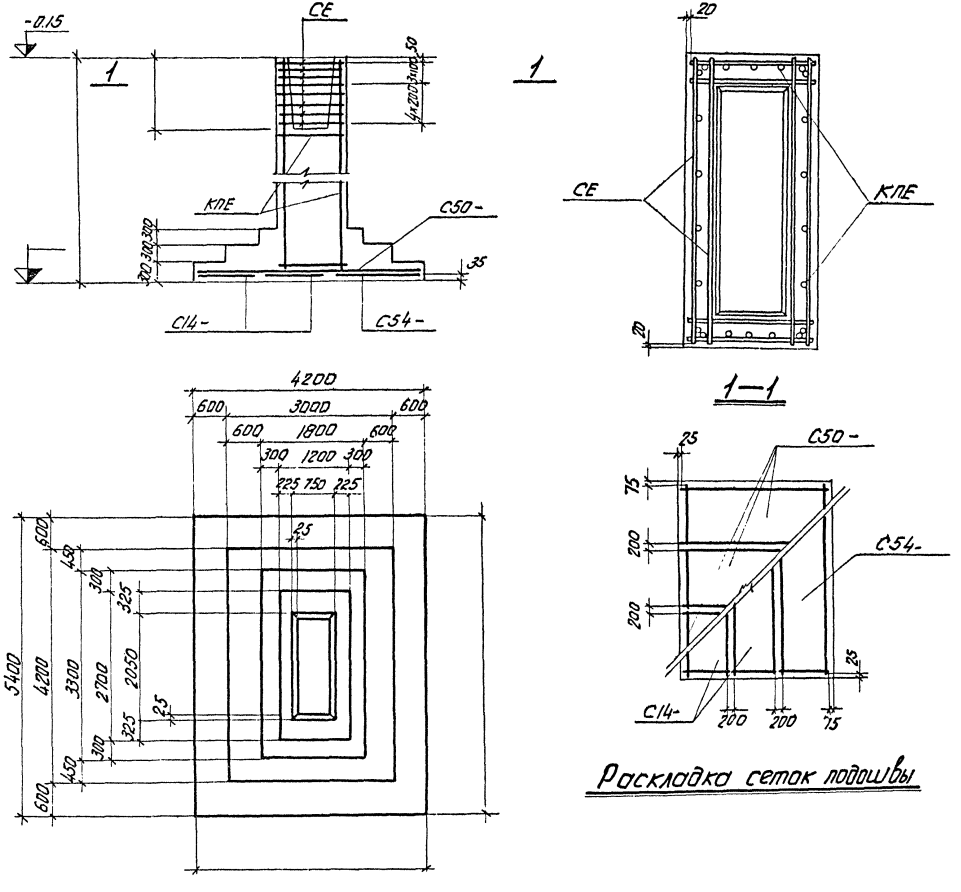

Раскладка сеток подошвы

Нагрузки на фундамент

Схема	Нагрузки	M тм	N т	Q т
M N Q -0.15	Нормативные. Основное сочетание			
	Расчетные. Основное или дополнительное сочетание			

Спецификация арматурных изделий на один фундамент

Марка изделия	Кол-во шт.	Вес 1 шт. кг	№ листа выпуска II
С14-	2		
С54-	1		
С50-	3		
КПЕ	1		
СЕ	8		

Расход материалов

Наименование элемента	Марка бетона	Объем бетона м3	Расход стали кг
ФЕ	200		

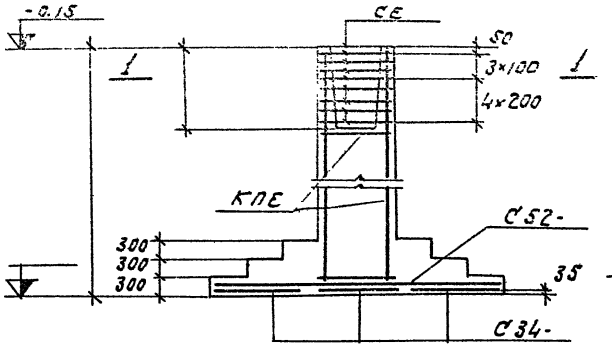

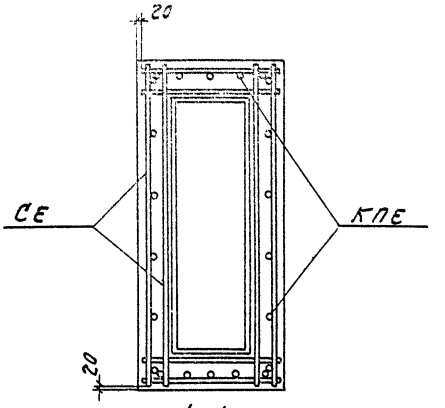

1-1

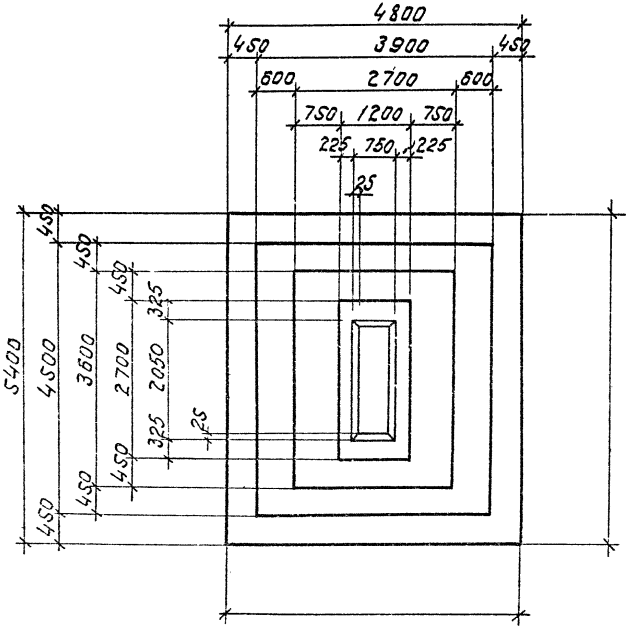

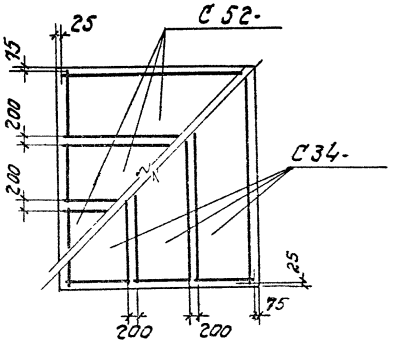

Раскладка сеток подошвы

Нагрузки на фундамент

Схема	Нагрузки	M т м	N т	Q т
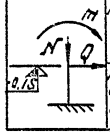	Нормативные. Основное сочетание			
	Расчетные. Основное или дополнительное сочетание			

Спецификация арматурных изделий на один фундамент

Марка изделия	Кол-во шт.	Вес 1 шт. кг	N листа выпуска II
С34-	3		
С52-	3		
КПЕ	1		
СЕ	8		

Расход материалов

Наименование элемента	Марка бетона	Объем бетона м³	Расход стали
ФЕ	200		

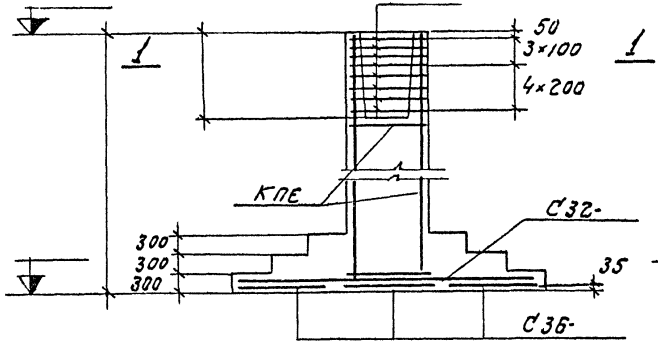

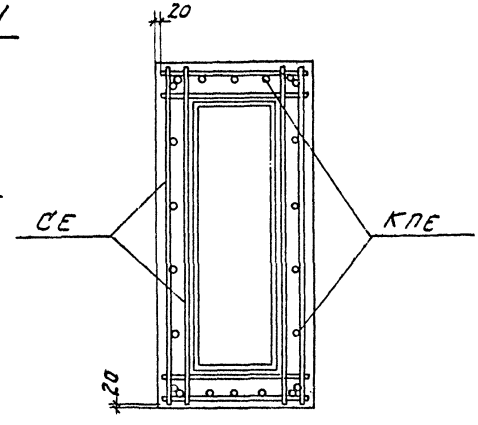

1-1

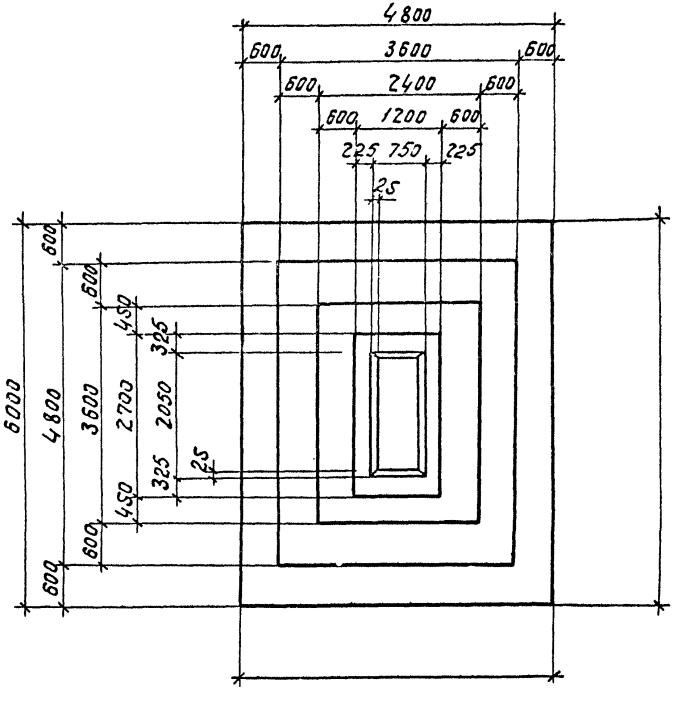

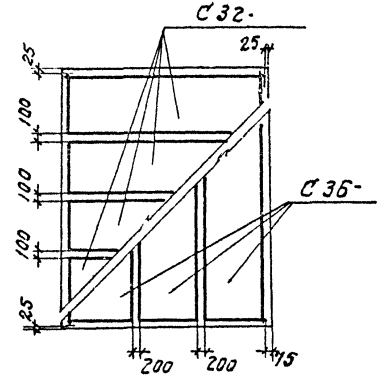

Раскладка сеток подошвы

Нагрузки на фундамент

Схема	Нагрузки	M тм	N т	Q т
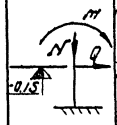	Нормативные. Основное сочетание			
	Расчетные. Основное или дополнительное сочетание			

Спецификация арматурных изделий на один фундамент

Марка изделия	Кол-во шт.	Вес 1 шт. кг	№ листа выпуска II
С36-	3		
С32-	4		
КПЕ	1		
СЕ	8		

Расход материалов

Наименование элемента	Марка бетона	Объем бетона м³	Расход стали кг
ФЕ	200		

ФЕ71, ФЕ72, ФЕ73, ФЕ74, ФЕ75

Чл. конструкт. пр. Рук. груп. Исполнит. Проверил

Фрукин Беленькая Роспопова Вишневская

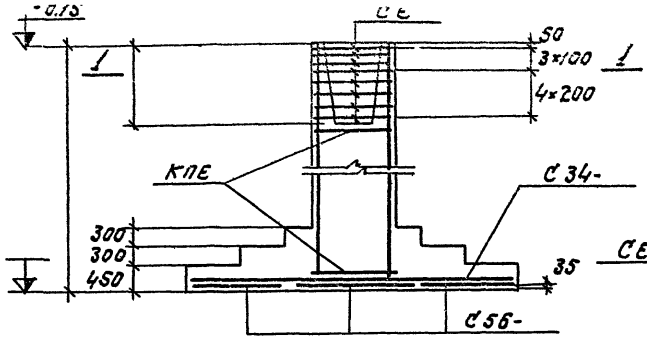

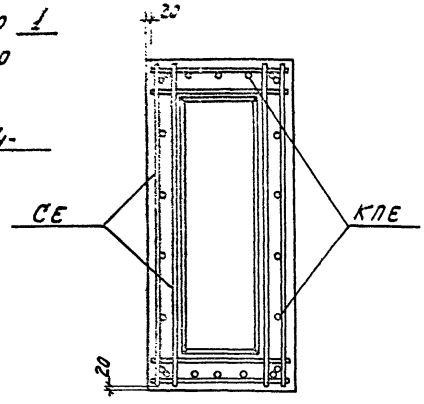

1–1

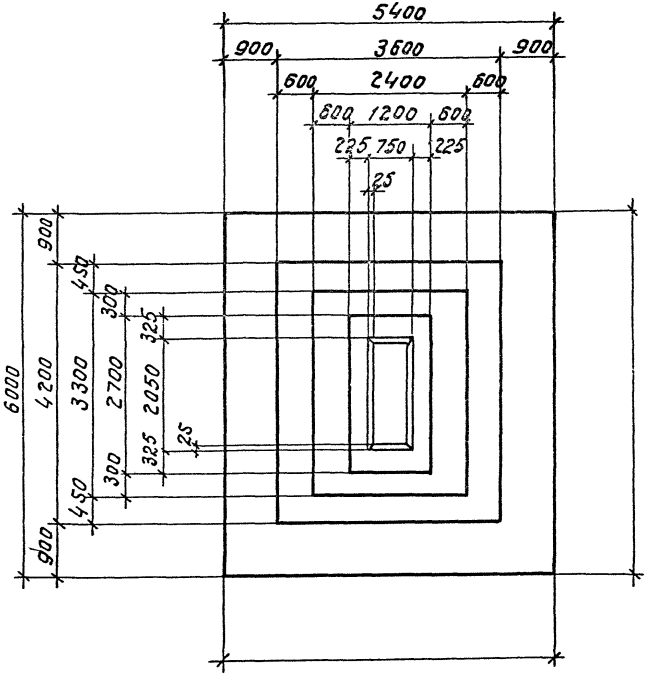

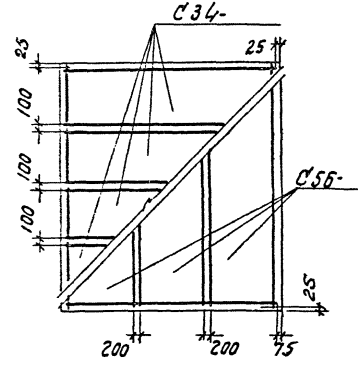

Раскладка сеток подошвы

Нагрузки на фундамент

Схема	Нагрузки	M тм	N т	Q т
M N Q -0.15	Нормативные. Основное сочетание			
	Расчетные. Основное или дополнительное сочетание			

Спецификация арматурных изделий на один фундамент

Марка изделия	Кол-во шт.	Вес 1 шт. кг.	N листа выпуска II
С 34-	4		
С 56-	3		
КПЕ	1		
СЕ	8		

Расход материалов

Наименование элемента	Марка бетона	Объем бетона м3	Расход стали кг
ФЕ	200		

12-2
Чуск
-2

ФЕ 76, ФЕ 77, ФЕ 78, ФЕ 79, ФЕ 80

Гл. конст. пр. Рук. групп. Исполнит. Проверил

Беленькая Распопова Вишневская

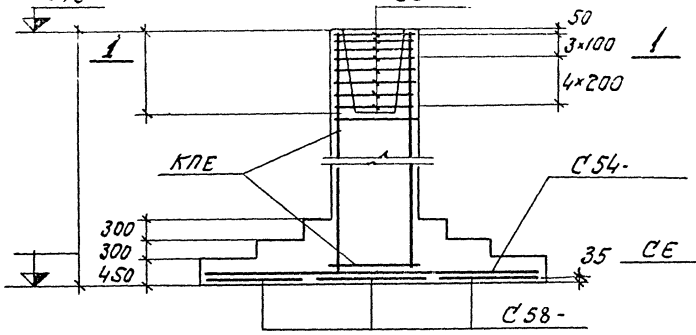

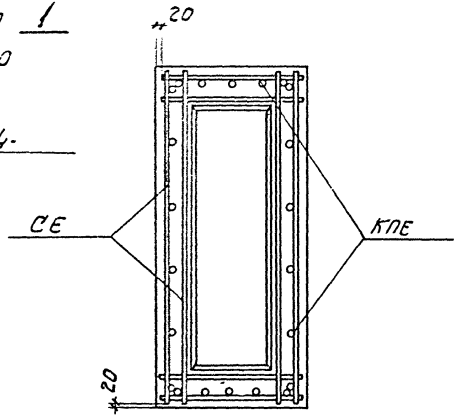

1–1

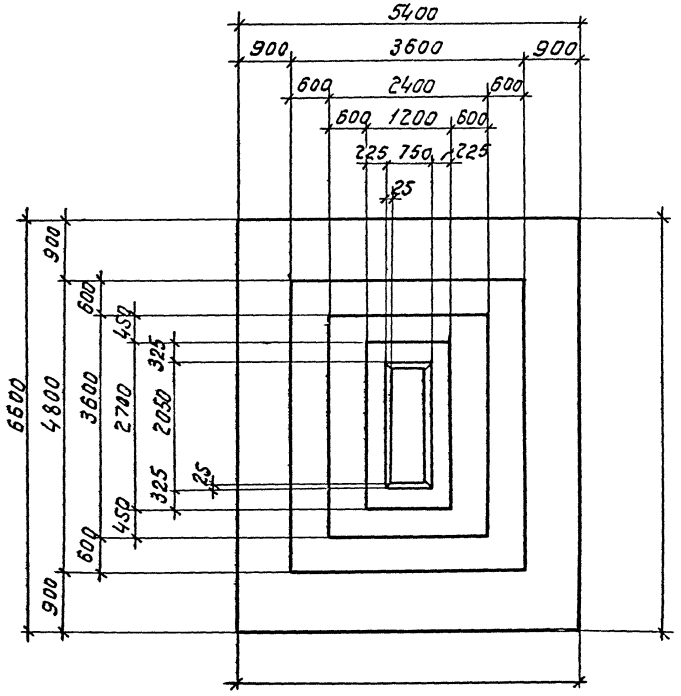

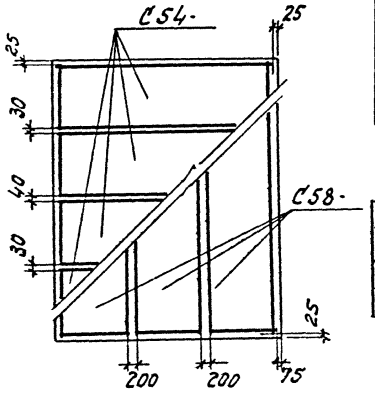

Раскладка сеток подошвы

Нагрузки на фундамент

Схема	Нагрузки	M тм	N т	Q т
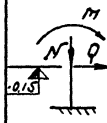	Нормативные. Основное сочетание			
	Расчетные. Основное или дополнительное сочетание			

Спецификация арматурных изделий на один фундамент

Марка изделия	Кол-во шт.	Вес 1 шт. кг	N листа выпуска II
С54-	4		
С58-	3		
КПЕ	1		
СЕ	8		

Расход материалов

Наименование элемента	Марка бетона	Объем бетона м³	Расход стали кг
ФЕ	200		

Гл. констр. пр. Рук. груп. Исполнит. Проверил

Фрадкин Беленькая Роспопова Вишневская

ФЕ81, ФЕ82, ФЕ83, ФЕ84, ФЕ85

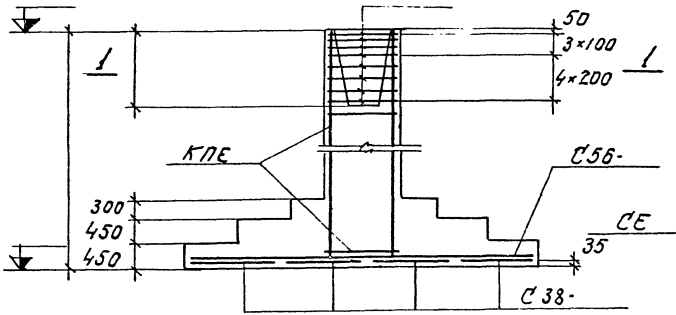

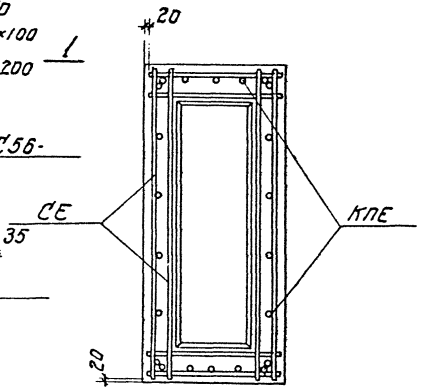

1-1

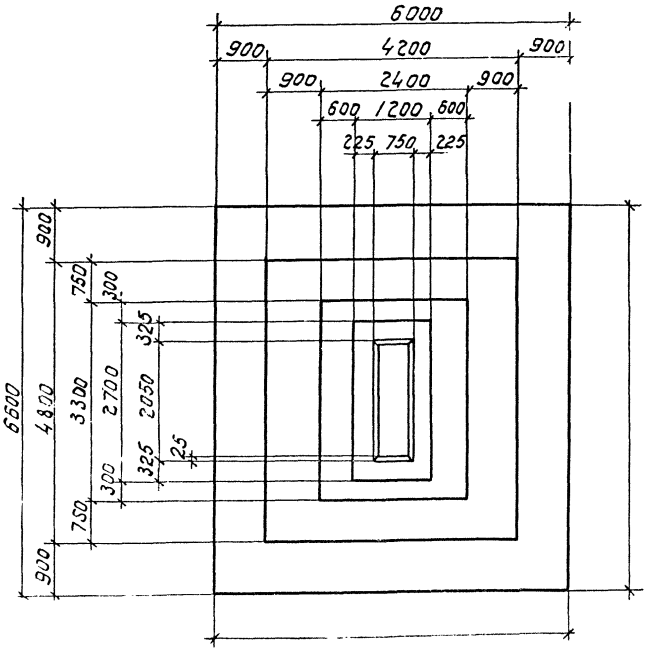

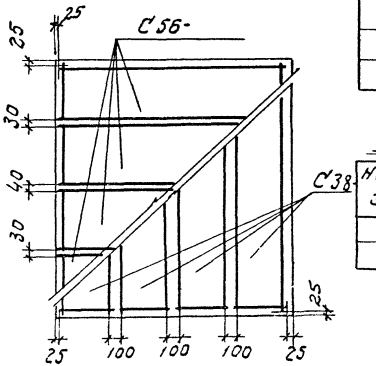

Раскладка сеток подошвы

Нагрузки на фундамент

Схема	Нагрузки	M тм	N т	Q т
M N Q -0,5	Нормативные. Основное сочетание			
	Расчетные. Основное или дополнительное сочетание			

Спецификация арматурных изделий на один фундамент

Марка изделия	Кол-во шт.	Вес 1 шт. кг	N листа выпуска II
С38-	4		
С56-	4		
КПЕ	1		
СЕ	8		

Расход материалов

Наименование элемента	Марка бетона	Объем бетона м3	Расход стали кг
ФЕ	200		

1412-2
Выпуск I-2
ФЕ86, ФЕ87, ФЕ88, ФЕ89, ФЕ90
Фаша
Фрадкин
Зеленская
Располова
Вишневская
Нач. отдела
Гл. конструктор
Рук. группы
Исполнит.
Проверил

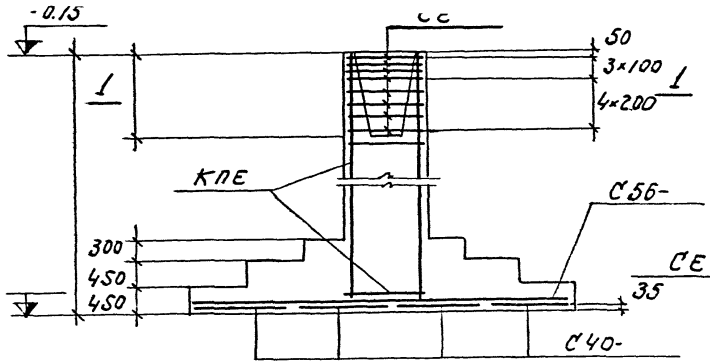

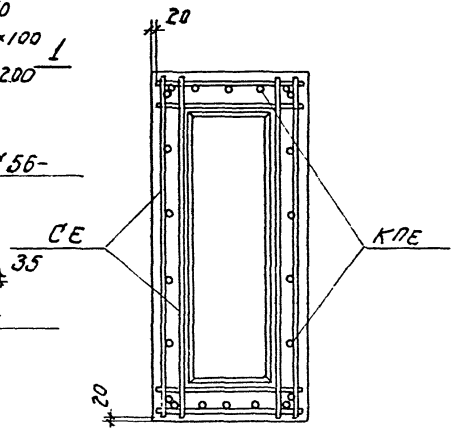

1–1

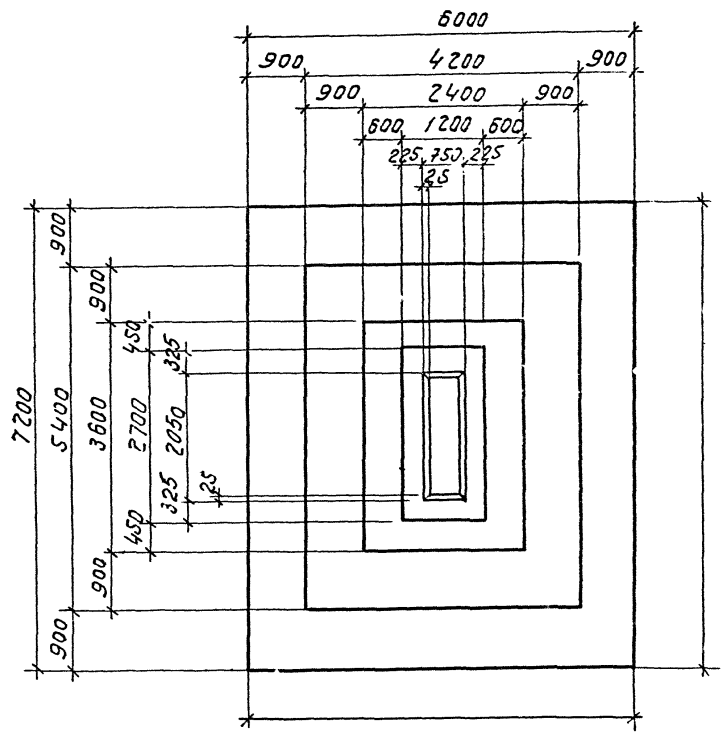

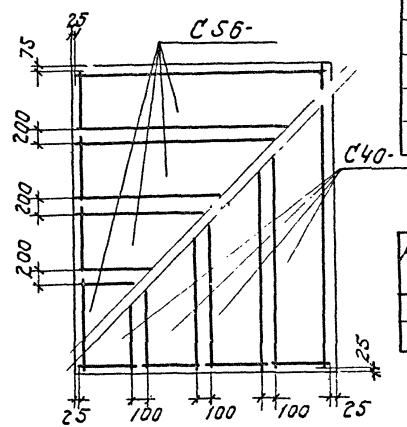

Раскладка сеток подошвы

Нагрузки на фундамент

Схема	Нагрузки	M тм	N т	Q т
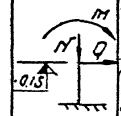	Нормативные. Основное сочетание			
	Расчетные. Основное или дополнительное сочетание			

Спецификация арматурных изделий на один фундамент

Марка изделия	Кол-во шт.	Вес 1 шт. кг	№ листа выпуска II
С40-	4		
С56-	4		
КПЕ	1		
СЕ	8		

Расход материалов

Наименование элемента	Марка бетона	Объем бетона м3	Расход стали кг
ФЕ	200		

Фе91, ФЕ92, ФЕ93, ФЕ94, ФЕ95

Фрадкин, Веленькая, Ростопова, Вишневская

Гл. конст. пр. — Рук. груп. — Исполнит. — Проверил

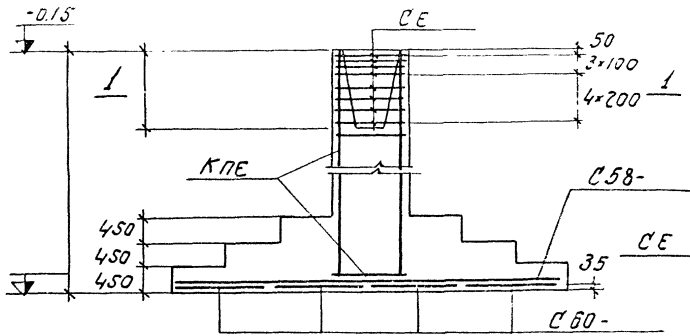

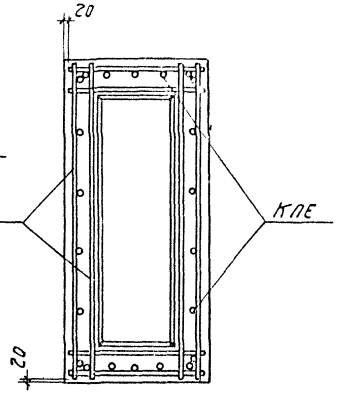

Нагрузки на фундамент

Схема	Нагрузки	M тм	N т	Q т
	Нормативные. Основное сочетание			
	Расчетные. Основное или дополнительное сочетание			

Спецификация арматурных изделий на один фундамент

Марка изделия	Кол-во шт.	Вес 1 шт. кг	№ листа выпуска
С58-	4		
С60-	4		
КПЕ	1		
СЕ	8		

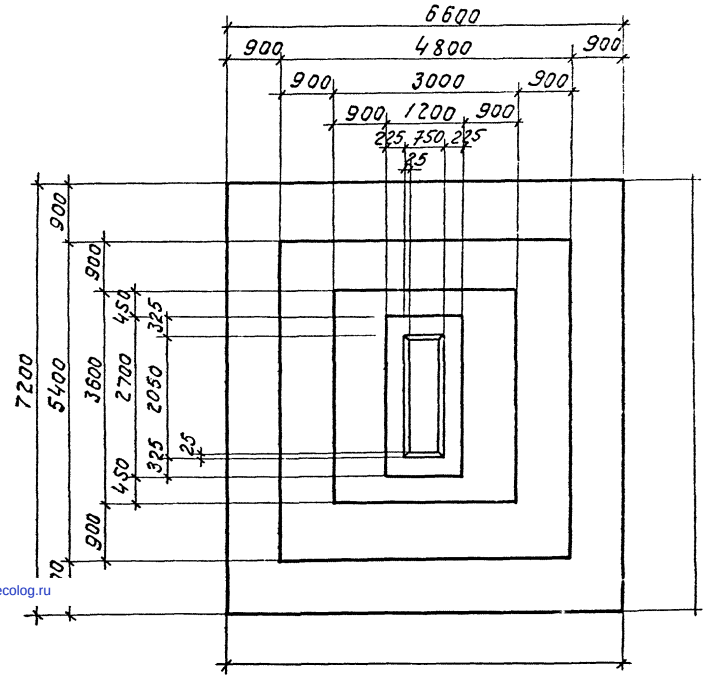

1–1

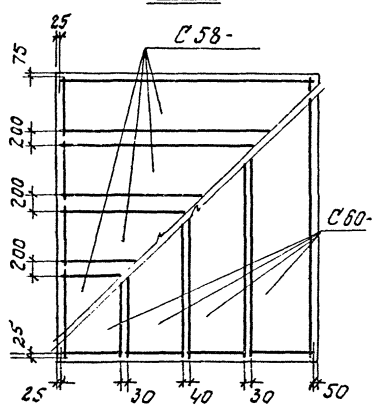

Раскладка сеток подошвы

Расход материалов

Наименование элемента	Марка бетона	Объем бетона м³	Расход стали кг
ФЕ	200		

gost.e-ecolog.ru