ГОССТРОЙ СССР
ГЛАВСТРОЙПРОЕКТ
ПРОМСТРОЙПРОЕКТ
Харьковское Отделение

Серия ХК-8-58

ТИПОВЫЕ ЗАКЛАДНЫЕ ДЕТАЛИ

для крепления электрооборудования

ВЫПУСК 2

Типовые крепления отдельных аппаратов комплектных узлов электрооборудования и разбивка закладных деталей в колоннах

г.Харьков 1959 г.

gost.e-ecolog.ru

ГОССТРОЙ СССР
ГЛАВСТРОЙПРОЕКТ

П Р О М С Т Р О Й П Р О Е К Т
Харьковское Отделение

Серия ХК-8-58

ТИПОВЫЕ ЗАКЛАДНЫЕ ДЕТАЛИ

для крепления электрооборудования

ВЫПУСК 2

Типовые крепления отдельных аппаратов, комплектных узлов электрооборудования и разбивка закладных деталей в колоннах.

Главный инженер ХО Промстройпроекта — И.Ковзовицкий

Начальник отдела типового проектирования — В.Солодухо

Главный инженер проекта — З.Выховский

С УГПИ "Тяжпромэлектропроект" - согласовано:

Главный специалист отдела нормализации и типизации — Е.Варц

Ответственный исполнитель — Л.Чернявский

г.Харьков 1959 год

Стр. 1

СОДЕРЖАНИЕ

	Лист	Стр.
Содержание		I
Пояснительная записка		4
Расположение проемов и закладных деталей для установки камер КСО-2у в помещениях без подвалов / подвод кабелей с фасадной стороны/	I	5
То же /подвод кабелей с задней стороны камеры/.....	2	6
Расположение проемов и закладных деталей для установки камер КСО-2у в помещениях с подвалами /Для случая совпадения перегородок под камеры КСО-2у с расположением балок/.....	3	7
То же /Для случая несовпадения перегородок под камеры КСО-2у с расположением балок	4	8
Расположение проемов для токоподвода в камеры КСО-2у / устанавливаемых в помещениях с подвалом/ в зависимости от типа камеры....	5	9
Расположение проемов и закладных деталей для установки камер КСО-8 в помещениях без подвалов	6	I0
То же в помещениях с подвалами	7	II
Расположение закладных деталей и проемов в полу для установки щитов типа ЩО	8	I2
То же	9	I3
Расположение проемов и закладных деталей для установки шкафов типа СП58 и СПУ58 ...	I0	I4
Расположение проемов и закладных деталей для установки шкафов с рубильниками на 600, I000, 2000а /по черт. XI5I.I и XI5I.2 /.....	II	I5
Расположение проемов и закладных деталей для установки щитов станций и подстанций. /управления, релейных и распределительных/ ПН - 550/800 и ПТН - 550/60п	I2	I6

	Лист	Стр.
То же ПТН - 550/60л и ПРС - 550/800	I3	I7
То же ВТД-200	I4	I8
То же ПРС-800/800 и ПТН-800/600	I5	I9
То же ПТН-800/60л и ПРС-800/900	I6	20
Расположение закладных деталей и проемов для установки свободностоящих щитов станций управления	I7	2I
Расположение закладных деталей и проемов для установки свободностоящих щитов СУ с сопротивлениями сверху	I8	22
Расположение закладных деталей и проемов для установки свободностоящих двухрядных щитов СУ ..	I9	23
Расположение закладных деталей и проемов для установки прислонных щитов станций управления	20	24
Расположение закладных деталей и проемов для установки сборки СУ в шкафах	2I	25
Расположение закладных деталей и проемов в полу для установки ящиков сопротивлений ЯС без стеллажей	22	26
Расположение закладных деталей в стене для установки одного ящика сопротивлений типа СБ-8	23	27
Расположение закладных деталей и проемов в полу для установки однорядных стеллажей ящиков сопротивления	24	28
Расположение закладных деталей и проемов в полу для установки двухрядных стеллажей ящиков сопротивлений	25	29
То же/ для трехрядных и четырехрядных стеллажей/	26	30
Расположение закладных деталей для установки блоков и отдельных конструкций для прокладки кабелей	27	3I
То же / продолжение /.....	28	32
То же / окончание/	29	33

	Лист	Стр.
Разбивка типовых закладных деталей в колоннах серии КЭ-01-06/ выпуски I и II /	30	34
То же в колоннах серии КЭ-01-06/ выпуски III и IУ/	31	35
То же в колоннах серии КЭ-01-06/выпуски У и УI/	32	36
То же в колоннах серии КЭ-01-06/выпуск УII/.....	33	37
То же в колоннах серии КЭ-01-06/выпуск УIII/.....	34	38
То же в колоннах серии КЭ-01-07 /выпуски I и II/	35	39
То же в колоннах серии КЭ-01-07 /выпуски III и IУ/	36	40
То же в колоннах серии КЭ-01-07/выпуски У и УI/	37	41
То же в колоннах серии КЭ-01-07/выпуски УII и УIII/	38	42
То же в колоннах серии КЭ-01-09 /выпуск I/.....	39	43
То же в колоннах серии КЭ-01-09/ выпуск II/.....	40	44
То же в колоннах серии КЭ-01-09/ выпуск III /.....	41	45
То же в колоннах серии КЭ-01-09/выпуски IУ,У,IX,X/	42	46
То же в колоннах серии КЭ-01-09/выпуск УI/.....	43	47
То же в колоннах серии КЭ-01-09 /выпуск УII /.....44		48
То же в колоннах серии КЭ-01-09/выпуск УIII /.....45		49

ПОЯСНИТЕЛЬНАЯ ЗАПИСКА

Серия ХК-8-58, выпуск 2, содержит чертежи типовых креплений отдельных аппаратов и комплектных узлов электрооборудования с трассами для трубопроводов, а также разбивку типовых закладных деталей в колоннах, вошедших в "Каталог унифицированных сборных железобетонных изделий и конструкций для промышленного строительства", поскольку разбивка этих деталей в сериях колонн не предусмотрена.

Рабочие чертежи типовых закладных деталей, использованных в настоящем выпуске, приведены в выпуске 1 серии ХК-8-58.

Выпуск 2 является вспомогательным материалом для проектирования, исключающим детализацию строительных заданий, выдаваемых организацией, разрабатывающей электрическую часть.

Для этой строительное задание на электрическую часть должно содержать расположение электрооборудования со ссылками на детали, содержащиеся в выпусках 1 и 2 настоящей серии.

С выходом серии ХК-8-58 разработка строительных заданий должна сводиться лишь к компоновке аппаратов и узлов, в объем разработки электрической и строительной части проектов должен значительно сократиться. Пользуясь этой же серией, уже после получения исчерпывающих заданий от электриков проектирование строительной части помещений, предназначенных для установки электрооборудования, может быть доведено до окончания рабочих чертежей.

При изменении номенклатуры электрооборудования в чертежи настоящего выпуска должны вноситься изменения по представлению Тяжпромэлектропроекта.

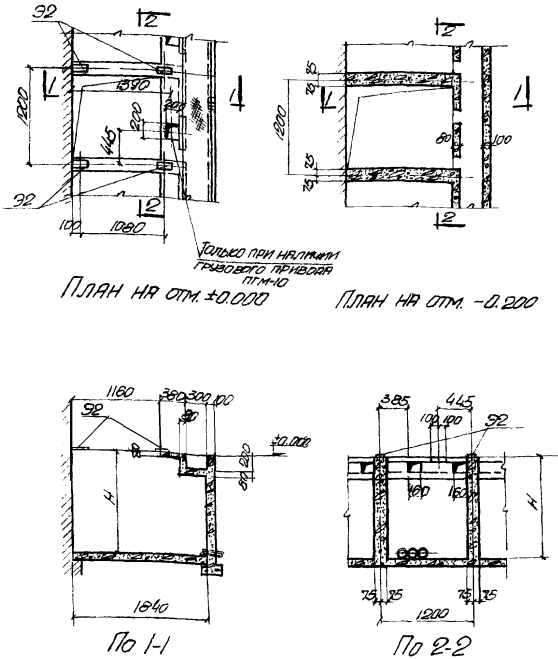

План на отм. ±0.000

План на отм. -0.200

По 1-1

По 2-2

Подвод кабелей с фасадной стороны камеры.

Сечение кабеля кв мм		Размер H мм
6 кв	10 кв	
до 120	до 95	850
150÷185	120÷150	1000

Гл. инж. ГСО	Л. Кавалевский	
Нач. отдела	В. Солодуха	
Гл. инж. пр.	В. Быковский	
Рук. группы	Ц. Давыдов	
Исполнит.	Г. Костина	
Проверил	С. Евсиевич	
Копировала	С. Гольдберг	

ГОССТРОЙ СССР
ГЛАВСТРОЙПРОЕКТ
ПРОМСТРОЙПРОЕКТ
ХАРЬКОВСКОЕ ОТДЕЛЕНИЕ

ТД 1959

Расположение проемов и закладных деталей для установки камер КСО-2У в помещениях без подвалов

ХК-8-58 Выпуск 2.

Лист 1

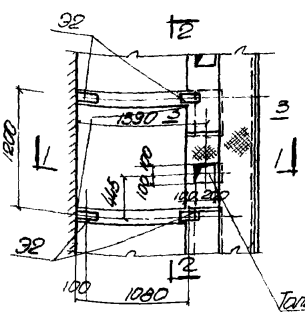

Только при наличии грузового привода ПГМ-10

План на отм. ±0.000

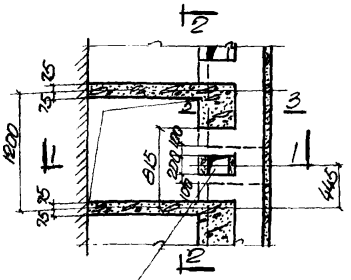

План на отм. -0.200

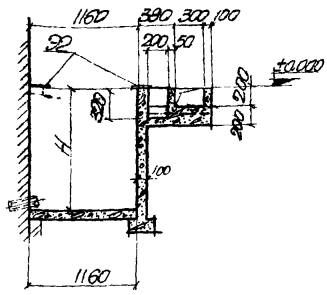

По 1-1

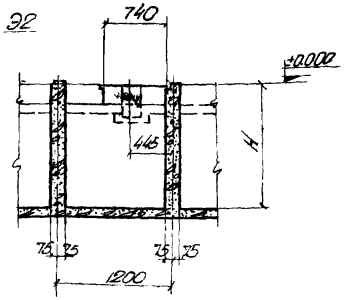

По 2-2

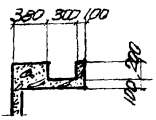

По 3-3

Сечение кабеля кв. мм		Размер H мм
6 кв	10 кв	
до 120	до 95	850
150÷185	120÷150	1000

Подвод кабеля с задней стороны камеры

Гл. инж. х.о.	Л. Козаровицкий	Исполнит.	Г. Костина
Нач. отдела	В. Солодухо	Проверил	С. Евсеевич
Гл. инж. пр.	В. Быховский	Копировала	С. Гольдберг
Рук. группы	Ц. Давыдов		

ГОССТРОЙ СССР
ГЛАВСТРОЙПРОЕКТ
ПРОМСТРОЙПРОЕКТ
ХАРЬКОВСКОЕ ОТДЕЛЕНИЕ

ТД 1959

Расположение проемов и закладных деталей для установки камер КСО-2У в помещениях без подвалов

ХК-8-58
Выпуск 2
Лист 2

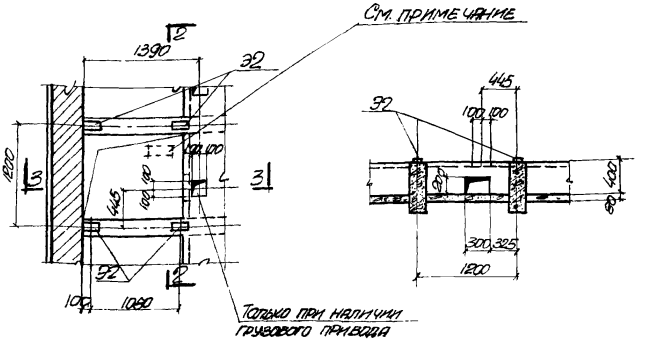

По 1-1

По 2-2

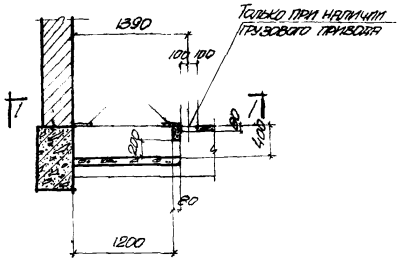

По 3-3

Для случая совпадения перегородок под камеры КСО-2У с расположением балок

Примечание

Расположение и величину проемов для токопровода в дне приямка выбирать по таблице на листе 5

Гл. инж. ЭС.О.	Л. Коваровацкий	Исполнит	Г. Костина
Нач. отдела	В. Солодухо	Проверил	С. Евсиевич
Гл. инж. пр.	В. Быковский	Копировала	С. Гольдберг
Рук. группы	Ц. Давыдов		

ГОССТРОЙ СССР
ГЛАВСТРОЙПРОЕКТ
ПРОМСТРОЙПРОЕКТ
ХАРЬКОВСКОЕ ОТДЕЛЕНИЕ

ТД 1959	Расположение проемов и закладных деталей для установки камер КСО-2У в помещениях с подвалами	ХК-8-58 Выпуск 2	
		Лист	3

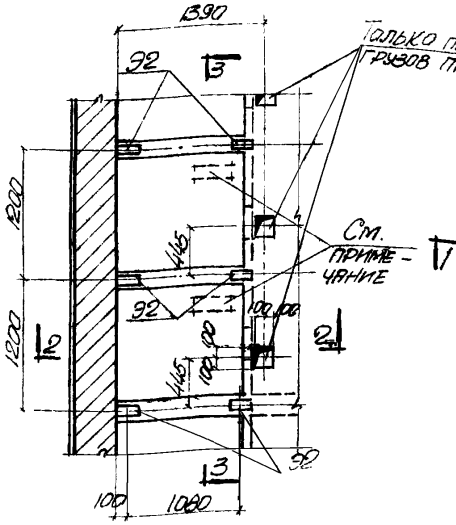

По 1-1

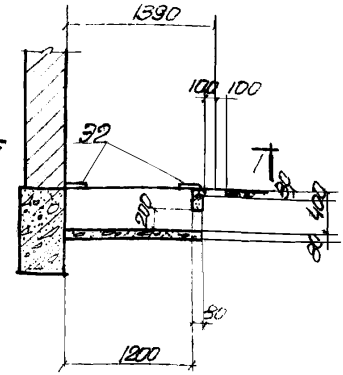

По 2-2

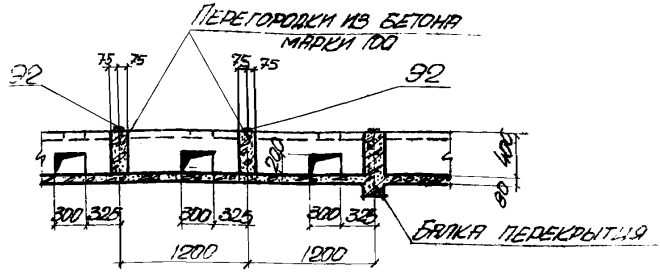

По 3-3

Для случая несовпадения перегородок под камеры КСО-2У с расположением балок.

Примечание

Расположение и величину проемов для токопровода в дне приямка выбирать по таблице на листе 5

Гл. инж. ХО	Т. Казаровицкий	Исполнит.	Г. Костина
Нач. отдела	В. Солодуюсо	Проверил	С. Евсиевич
Гл. инж. пр.	В. Быховский	Котировала	С. Гольдберг
Рук. группы	И. Давыдов		

ГОССТРОЙ СССР
ГЛАВСТРОЙПРОЕКТ
ПРОМСТРОЙПРОЕКТ
ХАРЬКОВСКОЕ ОТДЕЛЕНИЕ

ТД 1959	Расположение проемов и закладных деталей для установки камер КСО-2У в помещениях с подвалами	ЭК-8-58 Выпуск 2	
		Лист	4

144057/10

Привязки проемов для токоподвода	С соленоидным приводом	С ручным приводом	С грузовым приводом	Прочие
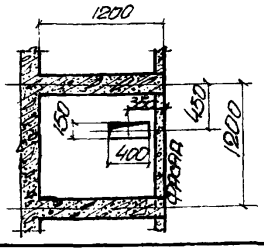	20С-400	20Р-400	20Г-400	7-400
	20С-600	20Р-600	20Г-600	7-600
	23С-400	23Р-400	23Г-400	—
	23С-600	23Р-600	23Г-600	—
	24С-400	24Р-400	24Г-400	—
	24С-600	—	—	—
	28С-400	77Р-ВН	28Г-400	—
	28С-600	77Р2-ВН	28Г-600	—
	31С-600	—	—	—
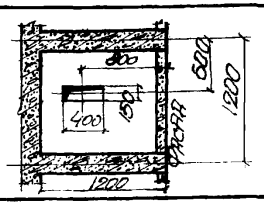	—	20РБ-400	20ГБ-400	—
	—	24РБ-400	24ГБ-600	—
	36С-600	—	—	—
	36С-1000	—	—	—
	—	74Р-ВН	—	—
	—	74Р2-ВН	—	—
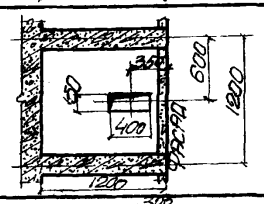	—	—	—	72-400
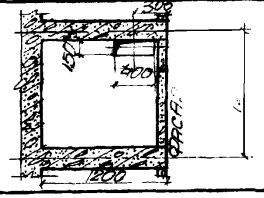	35С-1000	—	—	—
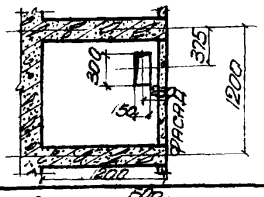				
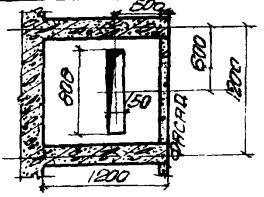	—	—	—	48-600
	26С-1000-10	32Р-1000-10	—	—

Госстрой СССР
Главстройпроект
Промстройпроект
Харьковское отделение

Гл. инж. Д.О.
Нач. отдела
Гл. инж. пр.
Рук. группы

Исполнит. Г. Костина
Проверил Ц. Хавкин
Утвердил Р. Гольберг

Изм. Кол. Лист № док. Подп. Дата

ТД 1959

Расположение проемов для токоподвода в камеры КСО-2У (устанавливаемые в помещениях с подвалом) в зависимости от типа камеры

ТК-8-58
Выпуск 2
Лист 5

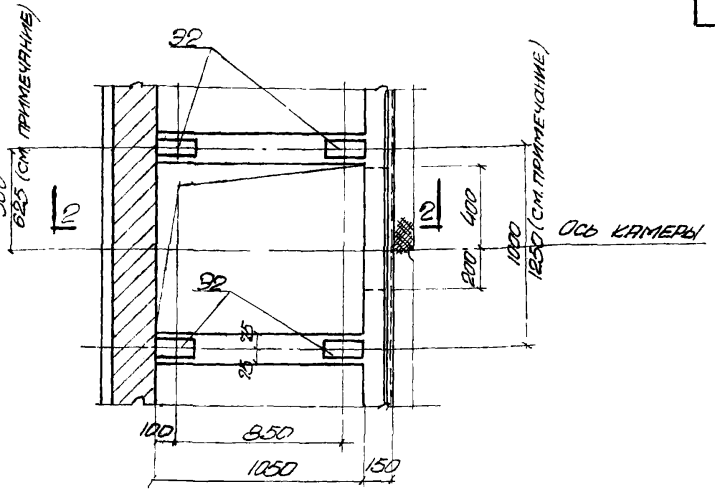

По 1-1

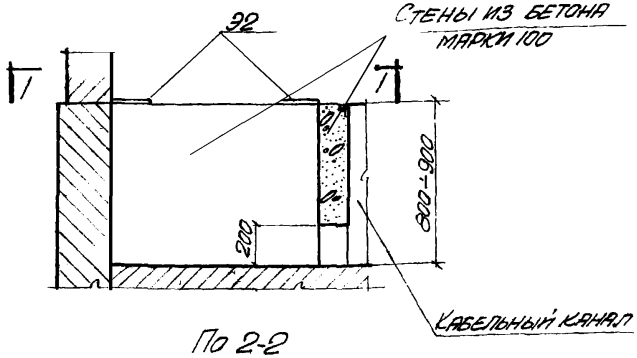

По 2-2

Примечание

Камеры с масляными выключателями типа ВМГ-133 имеют ширину 1250мм и приямков для подвода кабелей не требуют. Камеры с силовыми трансформаторами мощностью от 6 до 20 кВа также имеют ширину 1250мм. Приямки для токоподвода сохраняются

Гл. инж. х.о.	П. Назаровский	Исполнит.	Г. Костина
Нач. отдела	В. Солодухо	Проверил	С. Евсиевич
Гл. инж. пр.	В. Быховский	Копировал	С. Гольдберг
Рук. группы	Ц. Давыдов		

Госстрой СССР
ГЛАВСТРОЙПРОЕКТ
ПРОМСТРОЙПРОЕКТ
ХАРЬКОВСКОЕ ОТДЕЛЕНИЕ

ТД 1959	Расположение проемов и закладных деталей для установки камер КСО-3 в помещениях без подвалов	ХК-8-59 Выпуск 2	
		Лист	6

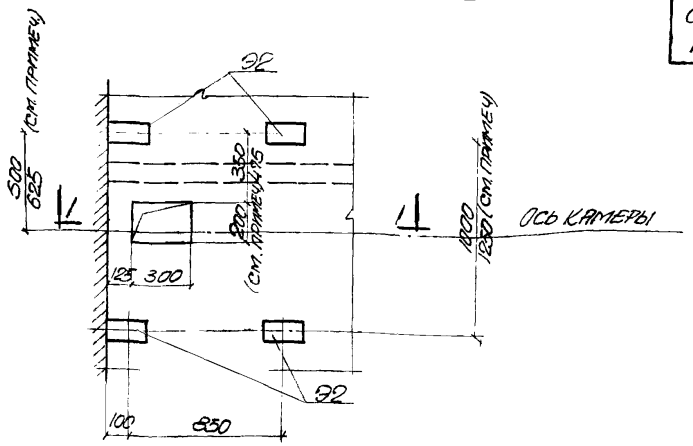

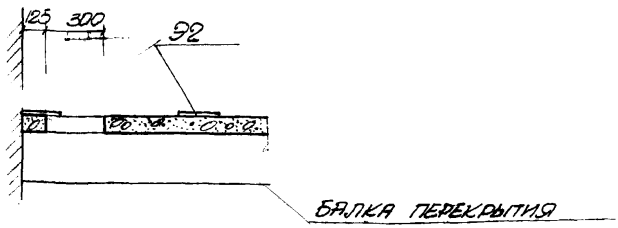

По 1-1

Примечание

Камеры с масляными выключателями типа ВМГ-133 имеют ширину 1250 мм и отверстий для подвода кабелей не требуют.

Камеры с силовыми трансформаторами мощностью от 6 до 20 кВа также имеют ширину 1250 мм. Отверстия для токоподвода сохраняются.

Гл. инж. хоз.	Л. Коваровицкий	Исполнит.	Г. Костина
Нач. отдела	В. Солодухо	Проверил	С. Евсиевич
Гл. инж. пр.	В. Быховский	Копировал	С. Гольдберг
Рук. группы	Ц. Давыдов		

ГОССТРОЙ СССР
ГЛАВСТРОЙПРОЕКТ
ПРОМСТРОЙПРОЕКТ
ХАРЬКОВСКОЕ ОТДЕЛЕНИЕ

ТД 1959	Расположение проемов и закладных деталей для установки камер КСО-3 в помещениях с подвалами	ЭК-8-58 Выпуск 2	
		Лист	7

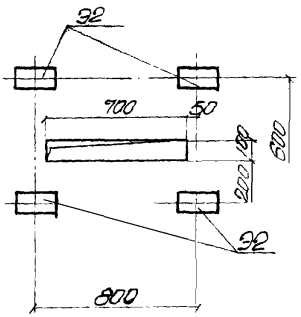

Для щитов типа:
ЩО-1 ÷ ЩО-22
ЩО-31 ÷ ЩО-33
ЩО-36 ÷ ЩО-38
ЩО-51 ÷ ЩО-53
ЩО-55 ÷ ЩО-58
ЩО-60

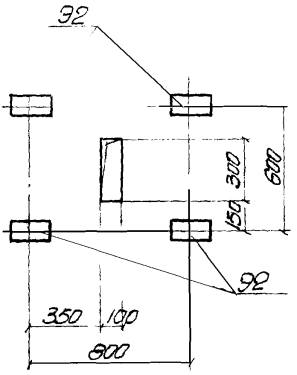

Для щитов типа:
ЩО-54
ЩО-59

Гл. инж. ЭСП	Л. Казаровицкий	
Нач. отдела	В. Солодухо	
Гл. инж. пр.	З. Быховский	
Рук. группы	Ц. Давыдов	
Исполнит.	Г. Костина	
Проверил	С. Евсеевич	
Копировала	С. Гольдберг	

ГОССТРОЙ СССР
ГЛАВСТРОЙПРОЕКТ
ПРОМСТРОЙПРОЕКТ
ХАРЬКОВСКОЕ ОТДЕЛЕНИЕ

ТД 1959

Расположение закладных деталей и проемов в полу для установки щитов типа ЩО

ЭК-8-58
Выпуск 2
Лист 8

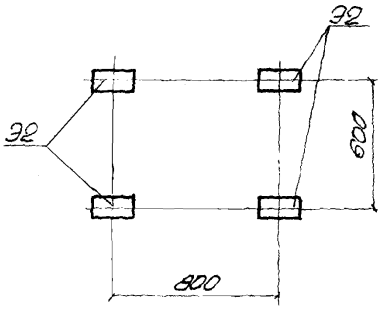

Для щитов типа:
ЩО-34
ЩО-35
ЩО-39
ЩО-40

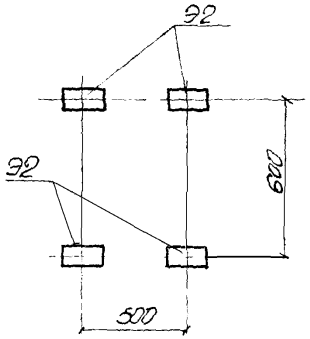

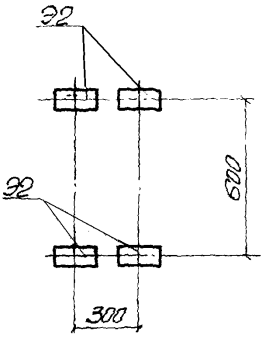

Для щитов типа:
ЩО-62
ЩО-63

Для щитов типа:
ЩО-41
ЩО-42
ЩО-61

Гл. инж. Х.О. Л. Козаревский
Нач. отдела В. Солодухо
Гл. инж. пр. В. Быховский
Рук. группы Ц. Давыдов

Исполнил Г. Костина
Проверил С. Евсиевич
Копировала С. Гольдберг

ГОССТРОЙ СССР
ГЛАВСТРОЙПРОЕКТ
ПРОМСТРОЙПРОЕКТ
ХАРЬКОВСКОЕ ОТДЕЛЕНИЕ

ТД 1959

Расположение закладных деталей и проемов в полу для установки щитов типа ЩО

ХК-8-59
Выпуск 2
Лист 9

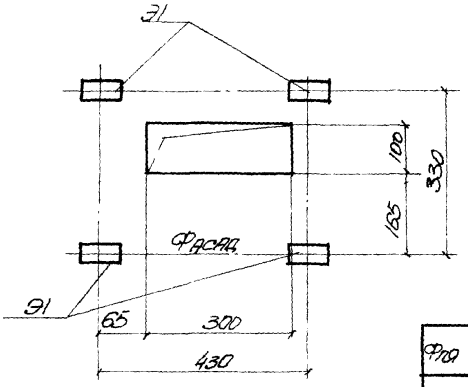

Для шкафов типа:
СП58-1 ÷ СП58-4
СПУ58-1 ÷ СПУ58-4

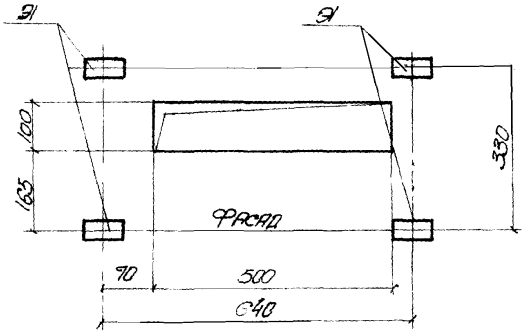

Для шкафов типа:
СП58-5 ÷ СП58-11
СПУ58-5 ÷ СПУ58-11

Гл. инж. ж.о.	Т. Казаровицкий	Исполнит.	Г. Костина
Нач. отдела	В. Солодухо	Проверил	С. Евсиевич
Гл. инж. пр.	Э. Быховский	Копировала	С. Гольдберг
Рук. группы	Ц. Давыдов		

ГОССТРОЙ СССР
ГЛАВСТРОЙПРОЕКТ
ПРОМСТРОЙПРОЕКТ
ХАРЬКОВСКОЕ ОТДЕЛЕНИЕ

ТД 1959

Расположение проемов и закладных деталей для установки шкафов типа СП58 и СПУ58

ЖК-8-58 Выпуск 2

Лист 10

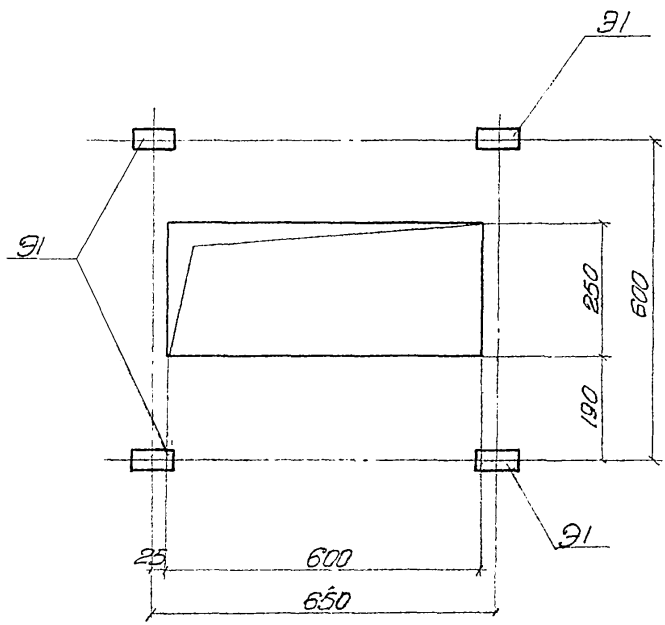

Гл. инж. Х.О.	П. Козаровицкий	Исполнит.	Г. Костина
Нач. отдела	В. Солодухо	Проверил	С. Евсиевич
Гл. инж. пр.	З. Быховский		
Рук. группы	Ц. Давыдов	Копировала	С. Гольдберг

ГОССТРОЙ СССР
ГЛАВСТРОЙПРОЕКТ
ПРОМСТРОЙПРОЕКТ
ХАРЬКОВСКОЕ ОТДЕЛЕНИЕ

ТД 1959	Расположение проемов и закладных деталей для установки шкафов с рубильниками на 600, 1000, 2000а /по черт. Х151.1 и Х151.2/	ХК-8-58 Выпуск 2
		Лист 11.

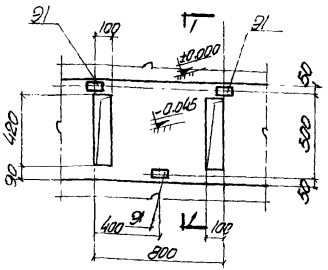

ПН-550/800

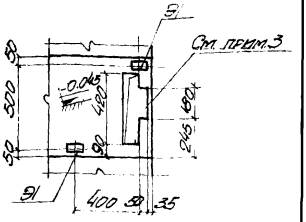

ПТН-550/60п

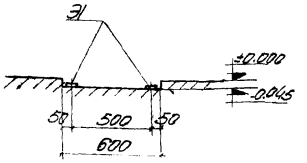

По 1-1

Примечание

Отверстие под торцевой панелью ПТН-550/60 выполняется по мере надобности, о чем указывается в стройзадании на установку щита.

Гл. инж. Х.О.	Л. Ивановичкин	Исполнит.	Г. Костина
Нач. отдела	В. Солодухо	Проверил	Ц. Давыдов
Гл. инж. пр.	В. Быховский	Утвердила	С. Гольдберг
Рук. группы	Ц. Давыдов		

ГОССТРОЙ СССР
ГЛАВСТРОЙПРОЕКТ
ПРОМСТРОЙПРОЕКТ
ХАРЬКОВСКОЕ ОТДЕЛЕНИЕ

ТД 1959	Расположение проемов и закладных деталей для установки щитов станций и п/ст (управления, релейных и распределительных)	ХК-8-59 Выпуск 2	
		Лист	12

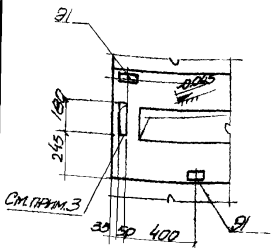

ПТН-550/60л

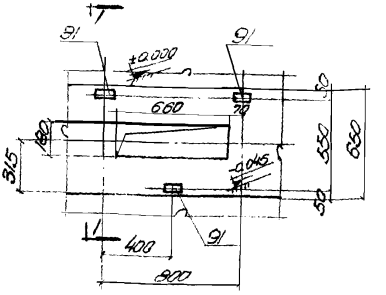

ПРС-550/800

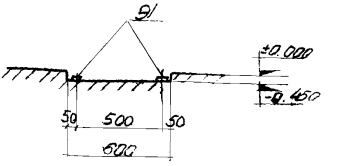

По 1-1

Примечание

Отверстие под торцевой панелью ПТН-550/60 выполняется по мере надобности, о чем указывается в строизадании на установку щита.

Гл. инж. Х.О.	П. Назаровицкий		Исполнит.	Г. Костина	
Нач. отдела	В. Солодуха		Проверил	Ц. Давыдов	
Гл. инж. пр.	В. Быковский		Копировал	С. Гольдберг	
Рук. группы	Ц. Давыдов				

ГОССТРОЙ СССР
ГЛАВСТРОЙПРОЕКТ
ПРОМСТРОЙПРОЕКТ
ХАРЬКОВСКОЕ ОТДЕЛЕНИЕ

ТД 1959	Расположение проемов и закладных деталей для установки щитов станций и п/ст. (управления, релейных и распределительных).	ХК-8-58 Выпуск 2	
		Лист	13

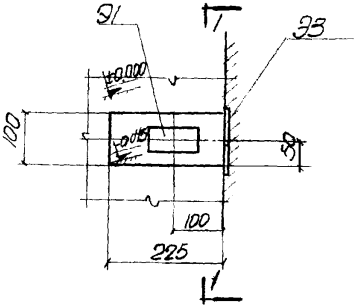

ВТД-200

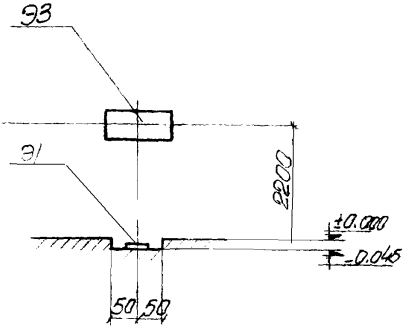

По 1-1

Гл. инж. ЭС.О.	Л. Козаровицкий	Исполнит.	Г. Костина
Нач. отдела	В. Солодухо	Проверил	Ц. Давыдов
Гл. инж. пр.	З. Быховский	Копировала	С. Гольдберг
Рук. группы	Ц. Давыдов		

ГОССТРОЙ СССР
ГЛАВСТРОЙПРОЕКТ
ПРОМСТРОЙПРОЕКТ
ХАРЬКОВСКОЕ ОТДЕЛЕНИЕ

ТД 1959	Расположение проемов и закладных деталей для установки щитов станций и п/ст. (управления, релейных и распределительных).	ЭК-8-58 Выпуск 2	
		Лист	14

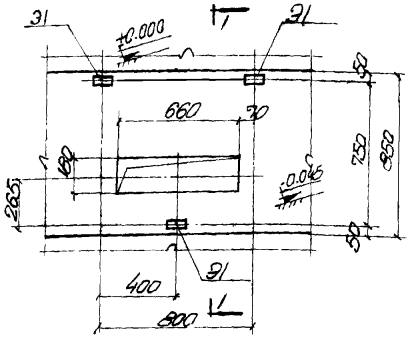

ПРС-800/800

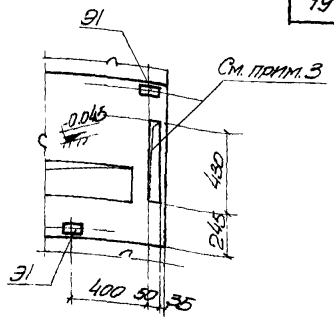

ПТН-800/60п

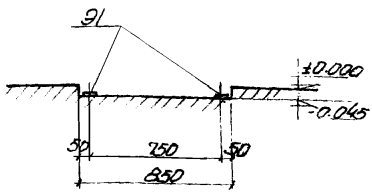

По 1-1

Примечание

Отверстие под торцевой панелью ПТН-800/60 выполняется по мере надобности, о чем указывается в стройзадании на установку щита.

Гл. инж. Х.О.	Л. Казаровицкий	
Нач. отдела	В. Солодухо	
Гл. инж. пр.	З. Быховский	
Рук. группы	Ч. Давыдов	
Исполнит.	Г. Костина	
Проверил	С. Евсеевич	
Копировал	С. Гольдберг	

ГОССТРОЙ СССР
ГЛАВСТРОЙПРОЕКТ
ПРОМСТРОЙПРОЕКТ
ХАРЬКОВСКОЕ ОТДЕЛЕНИЕ

ТД 1959	Расположение проемов и закладных деталей для установки щитов станций и подстанций (управления, релейных и распределительных). Продолжение.	ЭК-8-58 Выпуск 2	
		Лист	15

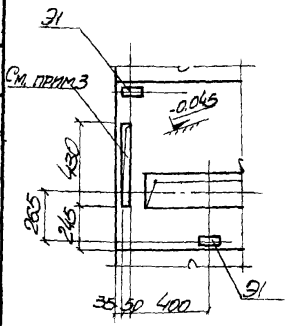

ПТН-800/60п

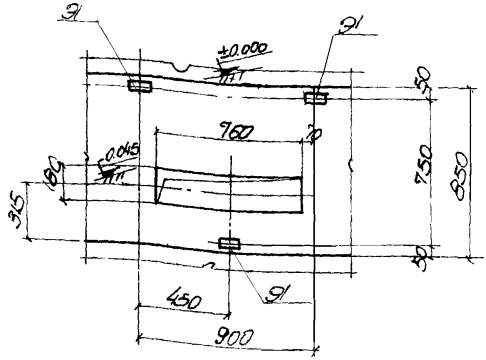

ПРС-800/900

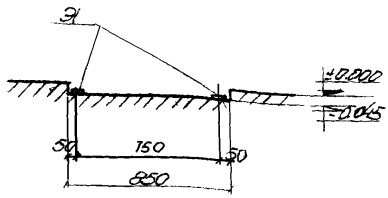

По I-I

Примечание

Отверстие под торцевой панелью ПТН 900/60 выполняется по мере надобности, о чем указывается в стройзадании на установку щита.

Госстрой СССР
Главстройпроект
Промстройпроект
Харьковское отделение

ТД 1959

Расположение проемов и закладных деталей для установки щитов станций и п/ст (управления, релейных и распределительных). Продолжение.

ПК-8-58 Выпуск 2

Лист 16

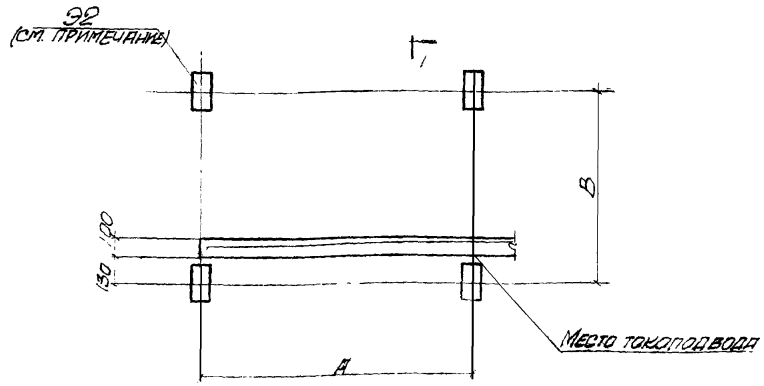

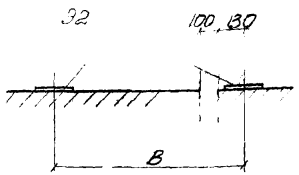

По 1-1

Таблица размеров
(по чертежам и исполнениям блоков)

Чертеж		Размер мм	
Обознач	Исп	Б	В
Х 138.1	1÷27	1300	1225
Х 138.2	1÷27	1600	1525
Х 138.8	1÷16	600	525

Примечание

Количество закладных деталей выбирается таким, чтобы размер „А" был максимальным, но не превышал 2000 мм.

Гл. инж. Х.О.	Л. Козаровицкий	Исполнит	Г. Костина
Нач. отдела	В. Солодухо	Проверил	С. Евсиевич
Гл. инж. пр.	В. Быховский	Копировал	С. Гольдберг
Рук. группы	Ц. Давыдов		

ГОССТРОЙ СССР
ГЛАВСТРОЙПРОЕКТ
ПРОМСТРОЙПРОЕКТ
ХАРЬКОВСКОЕ ОТДЕЛЕНИЕ

ТД 1959	Расположение закладных деталей и проемов для установки свободностоящих щитов станций управления.	ХК-8-58 Выпуск 2	
		Лист	17

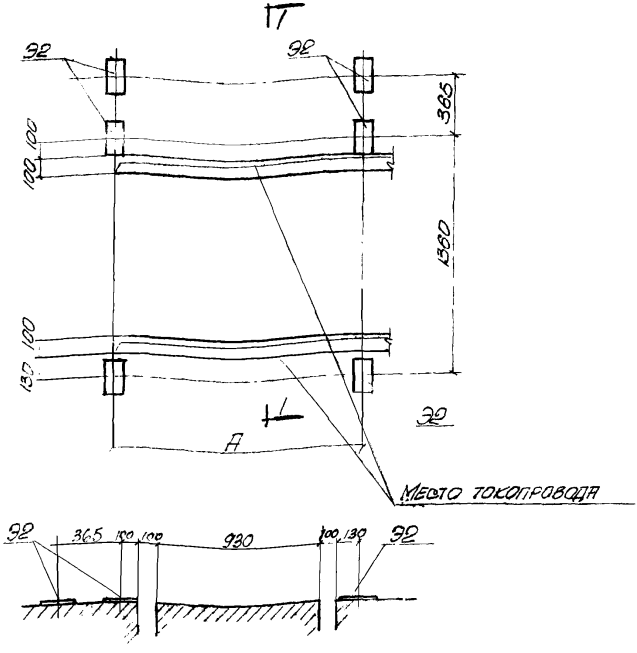

По 1-1

Примечания:

1. Количество закладных деталей выбирается таким, чтобы размер „А" был максимальным, но не превышал 2000 мм
2. Конструкции блоков станций управления - по чертежу Х138.3 исполнения 1÷27.

Гл. инж. Х.Д.	Л. Коваровицкий	Исполнит.	Г. Костина
Нач. отдела	В. Солодухо	Проверил	С. Евсиевич
Гл. инж. пр.	З. Быховский	Копировала	О. Гольдберг
Рук. группы	Ц. Давыдов		

ГОССТРОЙ СССР
ГЛАВСТРОЙПРОЕКТ
ПРОМСТРОЙПРОЕКТ
ХАРЬКОВСКОЕ ОТДЕЛЕНИЕ

ТД 1959	Расположение закладных деталей и проемов для установки свободностоящих щитов СУ с сопротивлениями сзади.	ХК-8-58 Выпуск 2	
		Лист	18

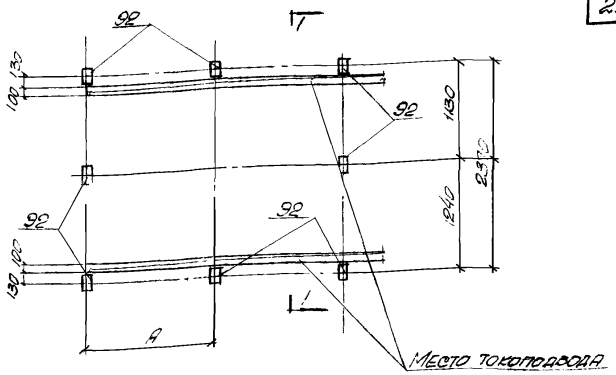

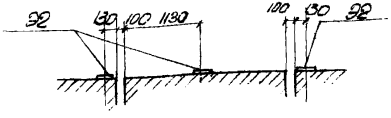

По 1-1

Примечания.

1. Количество закладных деталей выбирается таким, чтобы размер „А" был максимальным, но не превышал 2000 мм.
2. Конструкции блоков станций управления - по чертежу Х 138.4 использования 1÷27.

Гл. инж. х.о.	Л. Козаровицкий	Исполнит.	Г. Костина
Нач. отдела	В. Солодухов	Проверил	С. Евсиевич
Гл. инж. пр.	В. Быховский	Копировала	С. Гольдберг
Рук. группы	Ц. Давыдов		

ГОССТРОЙ СССР
ГЛАВСТРОЙПРОЕКТ
ПРОМСТРОЙПРОЕКТ
ХАРЬКОВСКОЕ ОТДЕЛЕНИЕ

ТД 1959

Расположение закладных деталей и проемов для установки свободностоящих двухрядных щитов СУ.

Х.К-8-58
Выпуск 2
Лист 19

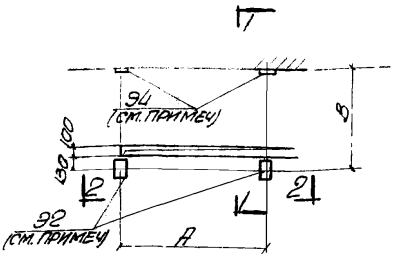

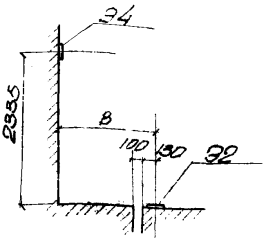

По 1-1

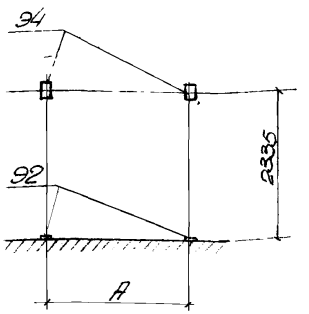

По 2-2

Таблица размеров
(по чертежам и исполнен. блоков)

Чертеж		Размер мм	
Обозн.	Исп.	Б	В
Х 138.5	1÷27	1300	1280
Х 138.6	1÷27	1600	1580
Х 138.7	1÷27	1800	1780

Примечание.

Количество закладных деталей 92 и 94 выбирается таким, чтобы размер А был максимальным но не превышал 2000мм.

Гл. инж. х.о.	Л. Коваровицкий	Исполнит.	Г. Костина
Нач. отдела	В. Солодухо	Проверил	С. Евсиевич
Гл. инж. пр.	В. Быховский	Копировал	С. Гольдберг
Рук. группы	Ц. Давыдов		

ГОССТРОЙ СССР
ГЛАВСТРОЙПРОЕКТ
ПРОМСТРОЙПРОЕКТ
ХАРЬКОВСКОЕ ОТДЕЛЕНИЕ

ТД 1959

Расположение закладных деталей и проемов для установки прислонных щитов станций управления.

ХК-9-58
Выпуск 2

Лист 20

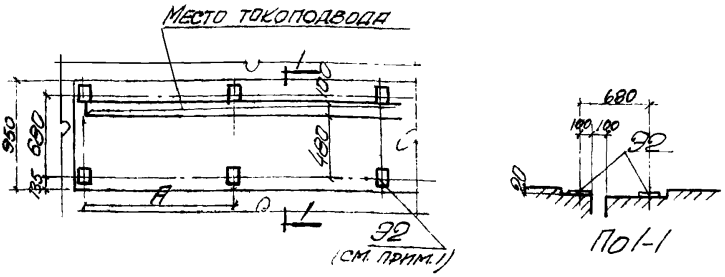

Для шкафов двухстороннего обслуживания.

Примечания:

1. Количество закладных деталей выбирается таким, чтобы размер „А" был максимальным, но не превышал 2000 мм
2. Конструкция шкафов для станций управления принята по чертежам Х162.1 и Х162.2.

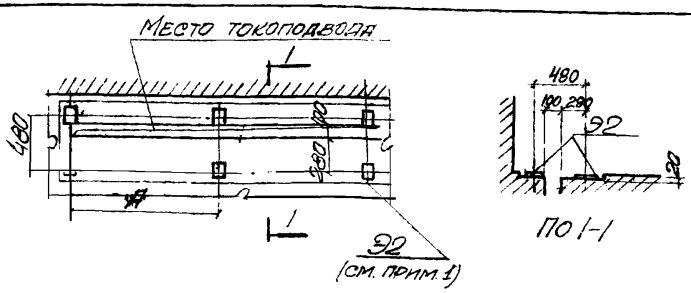

Для шкафов одностороннего обслуживания

Примечания:

1. Количество закладных деталей выбирается таким, чтобы размер „А" был максимальным, но не превышал 2000 мм.
2. Конструкция шкафов для станций управления принята по чертежам Х162.9 и Х162.10.

Гл. инж. Х.О.	Л. Коваровицкий	Исполнит.	С. Еловенко
Нач. отдела	В. Солодухо	Проверил	Г. Костина
Гл. инж. пр.	В. Быховский	Копировал	С. Гольдберг
Рук. группы	Ц. Давыдов		

ГОССТРОЙ СССР
ГЛАВСТРОЙПРОЕКТ
ПРОМСТРОЙПРОЕКТ
ХАРЬКОВСКОЕ ОТДЕЛЕНИЕ

ТД 1959	Расположение закладных деталей и проемов для установки сборки СУ в шкафах.	ХК-8-58 Выпуск 2	
		Лист	21.

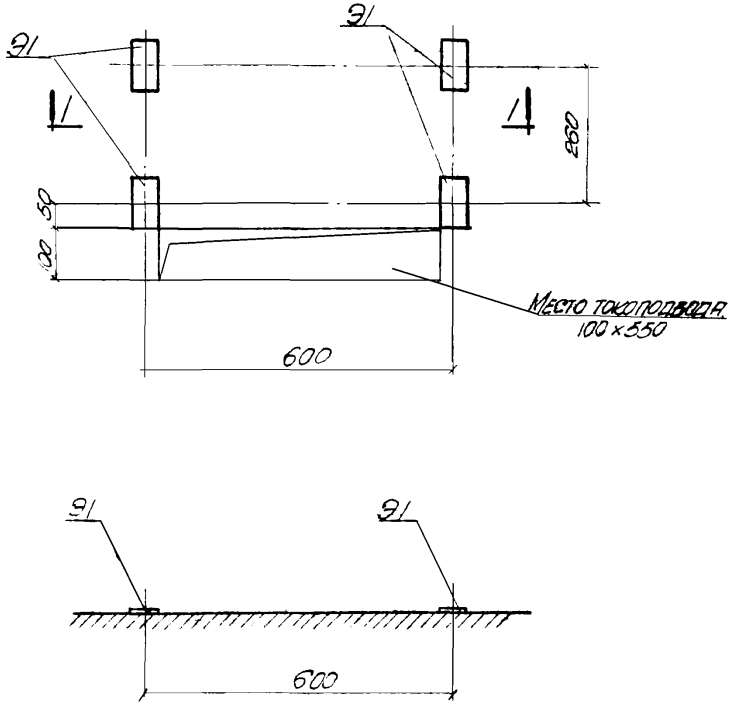

По 1-1

Гл. инж. Х.О.	Л. Козаровицкий	Исполнит.	Г. Костина
Нач. отдела	В. Солодухо	Проверил	С. Евсиевич
Гл. инж. пр.	В. Быховский	Копировал	С. Гольдберг
Рук. группы	Ц. Давыдов		

ГОССТРОЙ СССР
ГЛАВСТРОЙПРОЕКТ
ПРОМСТРОЙПРОЕКТ
ХАРЬКОВСКОЕ ОТДЕЛЕНИЕ

ТД 1959	Расположение закладных деталей и проемов в полу для установки ящиков сопротивления ЯС без стеллажей.	ЭК-8-58 Выпуск 2	
		Лист	22

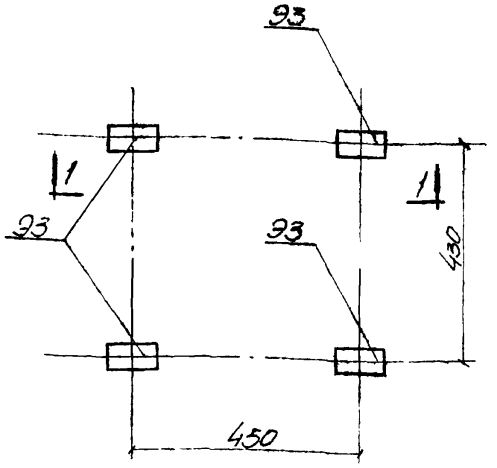

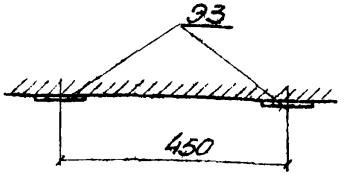

По 1-1

Примечание:

Конструкция для установки ящика сопротивления типа СБ-8 - по черт. Х116.16.

Гл. инж. ХО	Л. Коваровицкий	Исполнитель	Г. Костина
Нач. отдела	В. Солодухо	Проверил	С. Евсиевич
Гл. инж. пр.	З. Быковский	Копировала	С. Гольдберг
Рук. группы	Ч. Давыдов		

ГОССТРОЙ СССР
ГЛАВСТРОЙПРОЕКТ
ПРОМСТРОЙПРОЕКТ
ХАРЬКОВСКОЕ ОТДЕЛЕНИЕ

ТД 1959	Расположение закладных деталей в стене для установки одного ящика сопротивлений типа СБ-8.	ХК-8-58 Выпуск 2	
		Лист	23

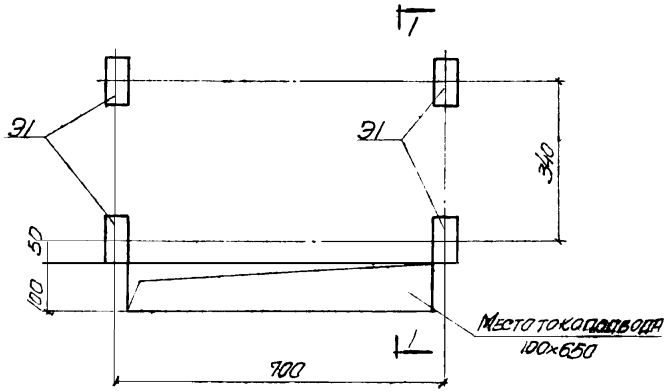

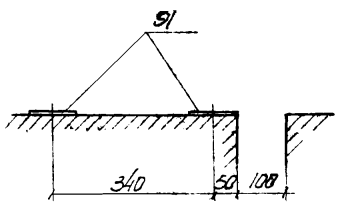

По 1-1

Примечание
Стеллажи - по чертежам
х 116.1, х 116.5 и х 116.9.

Гл. инж. х.о.	Л. Кондрашкин		
Нач. отдела	В. Солодько		
Гл. инж. пр.	В. Быковский		
Рук. группы	Ц. Давыдов		
Исполнит.	Г. Костина		
Проверил	С. Евсиевич		
Копировала	С. Гольдберг		

ГОССТРОЙ СССР
ГЛАВСТРОЙПРОЕКТ
ПРОМСТРОЙПРОЕКТ
ХАРЬКОВСКОЕ ОТДЕЛЕНИЕ

ТД 1959	Расположение закладных деталей и проемов в полу для установки однорядных стеллажей ящиков сопротивления.	ХК-8-58 Выпуск 2	
		Лист	24

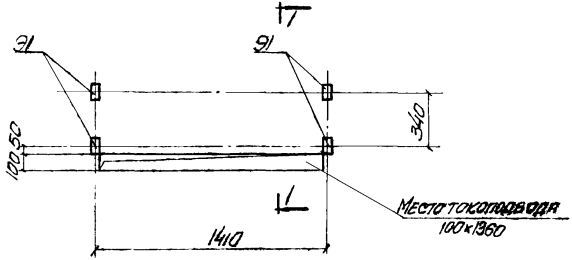

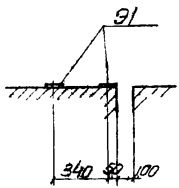

По 1-1

Примечание

Стеллажи - по чертежам
Х 116.2, Х 116.6 и Х 116.10.

Гл. инж. Х.О.	П. Козаровицкий	Исполнит.	Г. Костина
Нач. отдела	В. Солодухо	Проверил	С. Евсиевич
Гл. инж. пр.	В. Быховский	Копировала	С. Гольдберг
Рук. группы	Ц. Давыдов		

ГОССТРОЙ СССР
ГЛАВСТРОЙПРОЕКТ
ПРОМСТРОЙПРОЕКТ
ХАРЬКОВСКОЕ ОТДЕЛЕНИЕ

ТД 1959	Расположение закладных деталей и проемов в полу для установки двухрядных стеллажей ящиков сопротивлений.	ХК-8-59 Выпуск 2	
		Лист	25

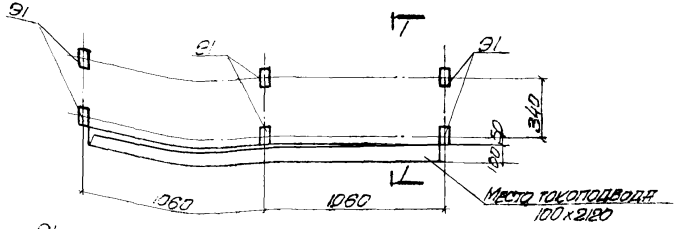

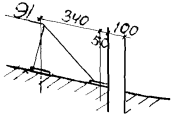

По 1-1

Примечание

Стеллажи - по чертежам
Х116.3, Х116.9 и Х116.11.

Для трехрядных стеллажей.

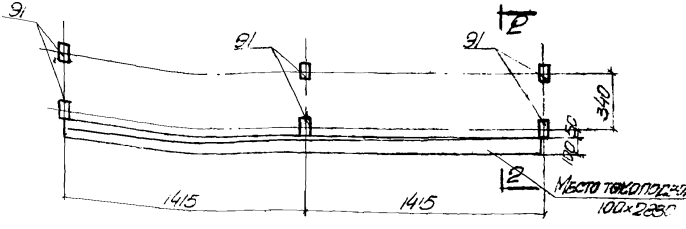

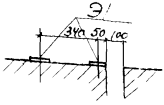

По-2-2

Примечание

Стеллажи - по чертежам
Х116.4, Х116.8 и Х116.12.

Для четырехрядных стеллажей.

Гл. инж. Х.О.	Л. Козаровицкий	Исполнит.	Г. Костина
Нач. отдела	В. Солодухо	Проверил	С. Евсиевич
Гл. инж. пр.	В. Быховский	Копировал	С. Гольдберг
Рук. группы	Ц. Давыдов		

ГОССТРОЙ СССР
ГЛАВСТРОЙПРОЕКТ
ПРОМСТРОЙПРОЕКТ
ХАРЬКОВСКОЕ ОТДЕЛЕНИЕ

ТД 1959	Расположение закладных деталей и проемов в полу для установки стеллажей для ящиков сопротивлений.	ХК-8-58 Выпуск 2	
		Лист	26

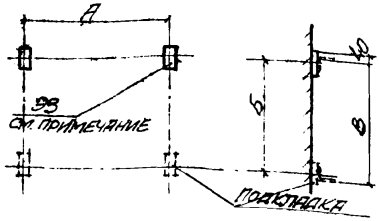

Примечание

Количество закладных деталей выбирается таким, чтобы размер „А" был максимальным, но не превышал 1500 мм.

Для блоков и конструкций с размером В=200÷700 мм.

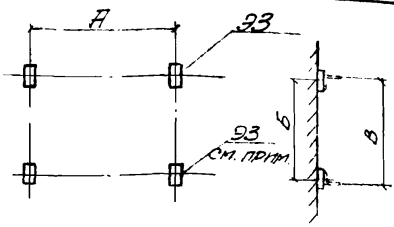

Примечание.

Количество закладных деталей выбирается таким, чтобы размер „А" был максимальным, но не превышал 1500 мм.

Для блоков и конструкций с размером В=820÷1000 мм.

Таблица размеров.

Ширина блока В, мм	820	830	900	970	1000
Размер Б, мм	775		850	935	

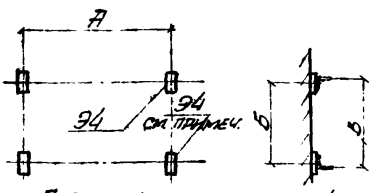

Примечание

Количество закладных деталей выбирается таким, чтобы размер „А" был максимальным, но не превышал 1500 мм.

Для блоков и конструкций размером В=1100÷1870 мм.

Таблица размеров

Ширина блока В, мм	1100	1120	1200	1270	1300	1400	1420	1870
Размер Б, мм	1060		1150	1235		1360		1820

Гл. инж. ст. Д. Л. Коваровицкий
Нач. отдела В. Солодухо
Гл. инж. пр. З. Быковский
Рук. группы Ч. Давыдов

Исполнит. Ю. Медведев
Проверил Г. Костюнина
Копировал С. Голубев

ГОССТРОЙ СССР
ГЛАВСТРОЙПРОЕКТ
ПРОМСТРОЙПРОЕКТ
Харьковское отделение

ТД 1959

Расположение закладных деталей для установки блоков и отдельных конструкций для прокладки кабелей.

ЭК-8-58 Выпуск 2

Лист 27

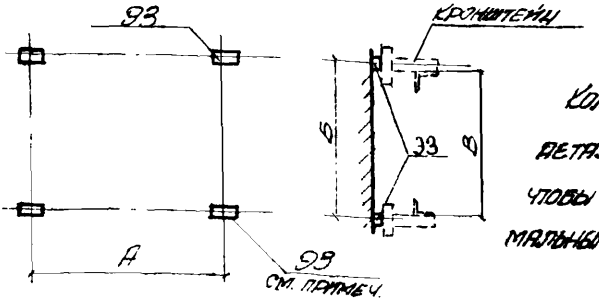

Примечание.

Количество закладных деталей выбирается таким, чтобы размер А был максимальным, но не превышал 1500мм.

Для блоков и конструкций с размером В=600÷1000 (на кронштейнах)

Таблица размеров.

Ширина блока В мм	600	670	700	820	830	900	970	1000
Размер Б, мм	650	735		875		950	1035	

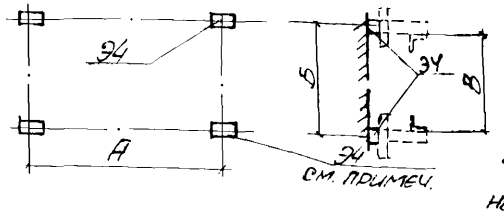

Примечание.

Количество закладных деталей выбирается таким, чтобы размер „А" был максимальным, но не превышал 1500мм.

Для блоков и конструкций с размером В 1100-1870 (на кронштейнах)

Таблица размеров.

Ширина блока В мм	1100	1120	1200	1270	1300	1400	1420	1870
Размер Б, мм	1180		1250	1335		1460		1920

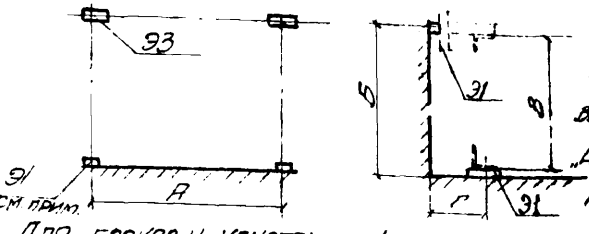

Примечание.

Количество закладных деталей выбирается таким, чтобы размер „А" был максимальным, но не превышал 1500мм

Для блоков и конструкций с размером В =520 ÷ 1870мм (опирающиеся на пол)

Таблица размеров.

Ширина блока В мм	520	670	820	830	970	1120	1270	1420	1870
Размер Б, мм	550	700	850		1000	1150	1300	1450	1900

Таблица значений размера Г

Кронштейн по чертежу Х 181.34		
Исп. 1	Исп. 2	Исп. 3
185мм	175мм	225мм

Ул. инж. Х.О.	П. Козаровицкий	Исполнит.	Ук. Медведева
Нач. отдела	В. Солодухо	Проверил	Г. Костина
Гл. инж. пр.	В. Быховский		
Рук. группы	Н. Давыдов	Копировала	С. Гольдберг

ГОССТРОЙ СССР
ГЛАВСТРОЙПРОЕКТ
ПРОМСТРОЙПРОЕКТ
ХАРЬКОВСКОЕ ОТДЕЛЕНИЕ

ТД 1959

Расположение закладных деталей для установки блоков и отдельных конструкций. Для прокладки кабелей (продолжение).

ХК-8-58 Выпуск 2

Лист 28

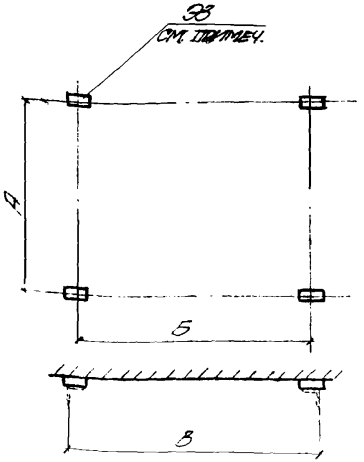

Примечания:

1. Количество закладных деталей выбирается таким, чтобы размер А был максимальным, но не превышал 1500 мм.
2. Для установки блоков шириной В=200мм могут быть также применены закладные детали марки 94, заложенные в один ряд по оси блока.

Для блоков и конструкций при вертикальной прокладке, размером В=200÷1400мм.

Таблица размеров

Ширина блока В, мм	200	300	400	500	600	700	900	1000	1100	1200	1300	1400
Размер Б, мм	175	275	375	475	575	675	875	975	1075	1175	1275	1375

Общие указания
(к листам N 27, 28, 29)

Расположение закладных деталей для установки блоков и отдельных конструкций для прокладки кабелей задано на основании работ Х181 („Блоки из конструкций для кабелей") и Х150 („Конструкции для прокладки кабелей). Разбивка на листах 27, 28, 29 охватывает всю номенклатуру конструкций изделий заводов и мастерских.

Выбор нужного расположения закладных деталей производится не по обозначениям чертежей блоков и конструкций, указанным в работах Х181 и Х150, а по размерам их ширины („В"), приведенным в таблицах на листах 27, 28 и 29.

Гл. инж. Х.О.	Л. Козаровицкий	Исполнит	Ж. Медведева
Нач. отдела	В. Солодухов	Проверил	Г. Костина
Гл. инж. пр.	В. Быховский		
Рук. группы	Ц. Давыдов	Копировала	С. Гольдберг

ГОССТРОЙ СССР
ГЛАВСТРОЙПРОЕКТ
ПРОМСТРОЙПРОЕКТ
ХАРЬКОВСКОЕ ОТДЕЛЕНИЕ

ТД 1959	Расположение закладных деталей для установки блоков и отдельных конструкций для прокладки кабелей. Окончание.	Х.К-В-58 Выпуск 2	
		Лист	29

ГОССТРОЙ СССР
ГЛАВСТРОЙПРОЕКТ
ПРОМСТРОЙПРОЕКТ
ХАРЬКОВСКОЕ ОТДЕЛЕНИЕ

Гл. инж. Х.О	Л. Козаровицкий		Исполнитель	Л. Фомина	
Нач. отдела	В. Солодухо		Проверил	Г. Костина	
Гл. инж. пр	З. Быховский				
Рук. группы	Ц. Вавыдов		Копировала	Петрова	

ТД 1959

Разбивка типовых закладных деталей для крепления электрооборудования в колоннах серии КЭ-01-06 (выпуски I и II)

Примечание: Сечения 1-1 и 2-2 приведены на листе 33

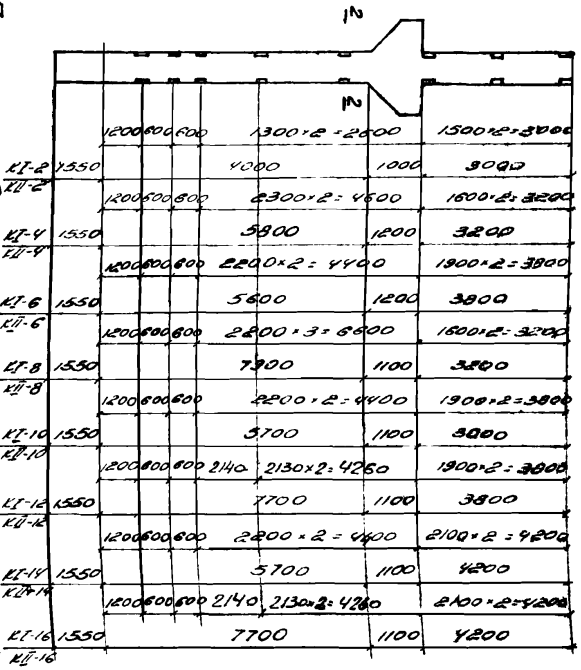

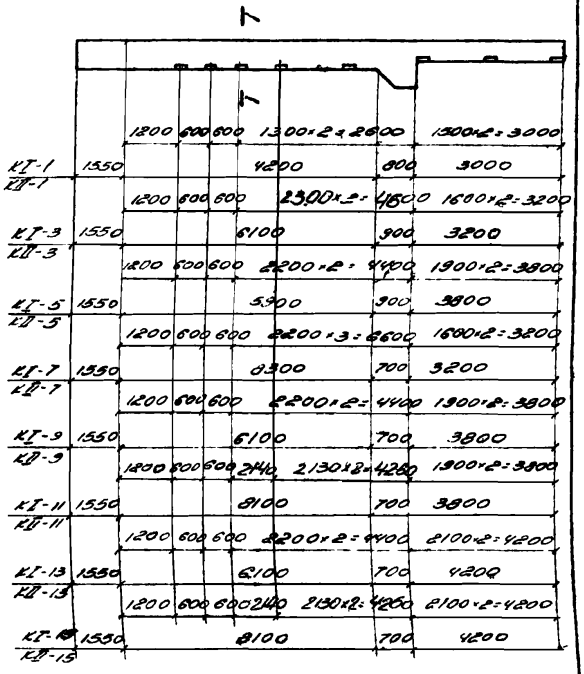

ХК-8-58
Выпуск 2
Лист 30

ГОССТРОЙ СССР
ГЛАВСТРОЙПРОЕКТ
ПРОМСТРОЙПРОЕКТ
ХАРЬКОВСКОЕ ОТДЕЛЕНИЕ

ГЛ. ИНЖ. Х.О.	Л. Козаровецкий	ИСПОЛНИТЕЛЬ	Л. Фомина
НАЧ. ОТДЕЛА	В. Солодухо	ПРОВЕРИЛ	Г. Костына
ГЛ. ИНЖ. ПР.	З. Быховский		
РУК. ГРУППЫ	Ч. Ар. Вахтанг	КОПИРОВАЛА	Л. Стеблянова

ТД 1988

Ряжи для крепления электрооборудования в колоннах серии К-91-86 (выпуск III-12)

Инв. № 31

Альбом 2

Ж.К-8-58

Примечания: Сечения 1-1 и 2-2 приведены на листе 34

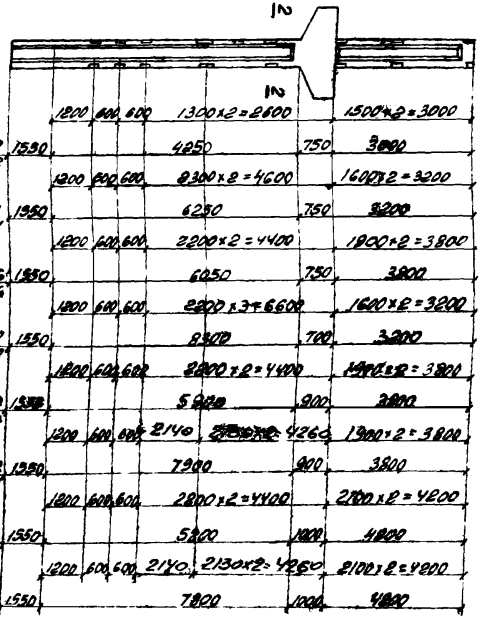

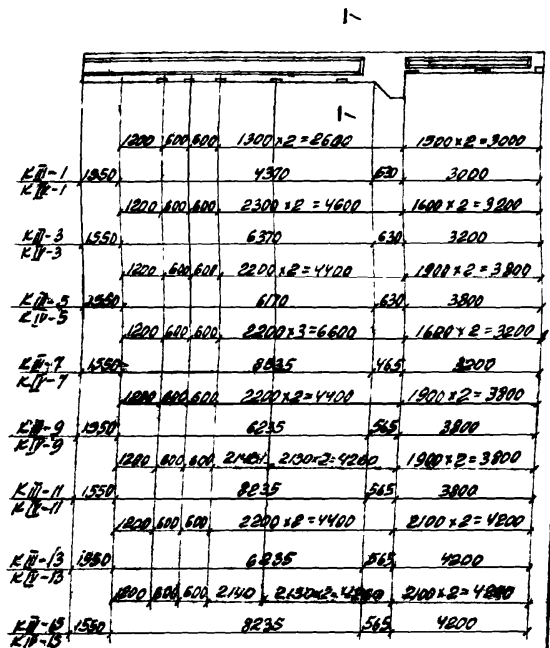

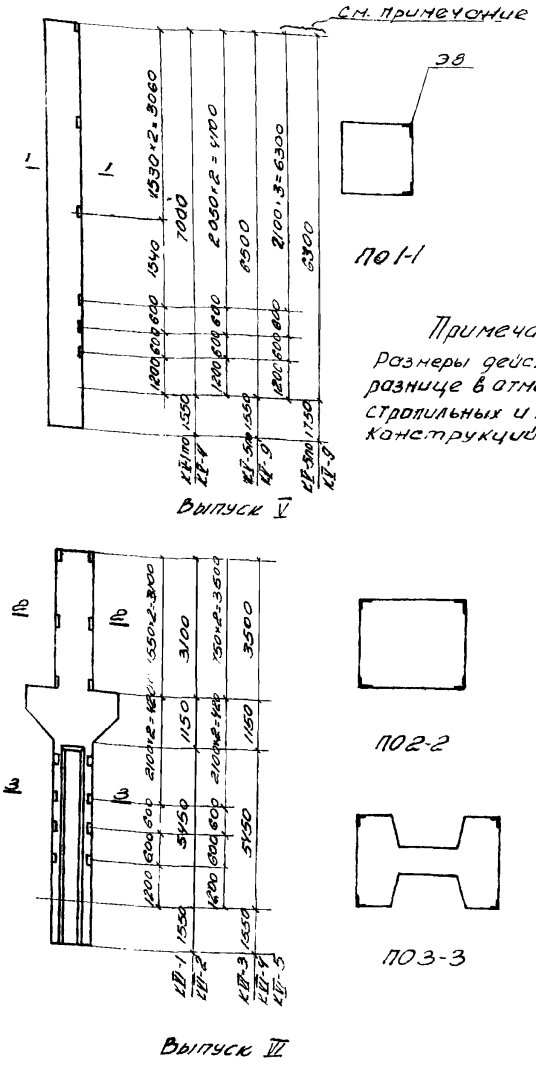

Гл. инж. х.о.	П. Козаровицкий	Исполнитель	П. Фомина
Нач. отдела	В. Солодухо	Проверил	Г. Костина
Гл. инж. пр.	Э. Быховский	Копировал	Л. Петрова
Рук. группы	И. Давыдов		

ГОССТРОЙ СССР
ГЛАВСТРОЙПРОЕКТ
ПРОМСТРОЙПРОЕКТ
ХАРЬКОВСКОЕ ОТДЕЛЕНИЕ

ТД 1959

Разбивка типовых закладных деталей для крепления электрооборудования в колоннах серии КЭ-01-06 (Выпуски V и VI)

ХК-8-58
Выпуск 2

Лист 32

ГОССТРОЙ СССР
ГЛАВСТРОЙПРОЕКТ
ПРОМСТРОЙПРОЕКТ
ХАРЬКОВСКОЕ ОТДЕЛЕНИЕ

Гл. инж. х.о.	Л. Козаровицкий		Исполнитель	А. Фомина
Нач. отдела	В. Солодько		Проверил	Г. Костина
Гл. инж. проекта	З. Быховский			
Рук. группы	Н. Давыдов		Копировала	Минькова

1959 ТП

Рабочие типовые закладные детали для крепления электрооборудования в колоннах серии КЭ-01-06 (выпуск VIII)

ЭК-8-58 Выпуск 2

Лист 33

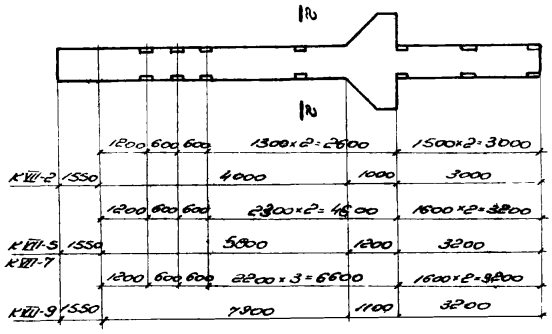

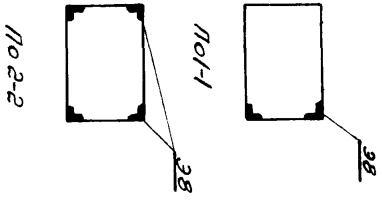

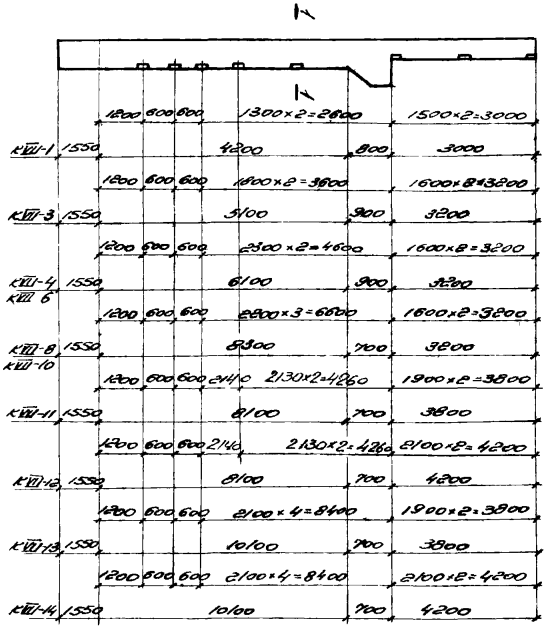

Гр. 37

ГОССТРОЙ СССР
ГЛАВСТРОЙПРОЕКТ
ПРОМСТРОЙПРОЕКТ
ХАРЬКОВСКОЕ ОТДЕЛЕНИЕ

Гл. инж. проекта	А. Козаровицкий		Исполнитель	А. Фомина	
Нач. отдела	В. Солодухо		Проверил	Г. Костино	
Гл. инж. пр.	З. Быховский		Коллировал	Минькова	
Рук. группы	Ц. Давыдов				

1959

ТП

Подкладки типовых закладных деталей для крепления электрооборудования в колоннах серии КЭ-01-06 (выпуск VIII).

ТП 20х-8-58 Выпуск 8

Лист 34

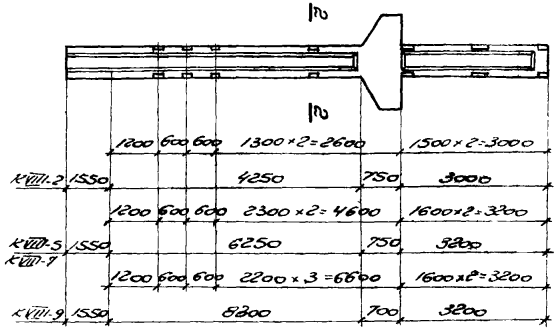

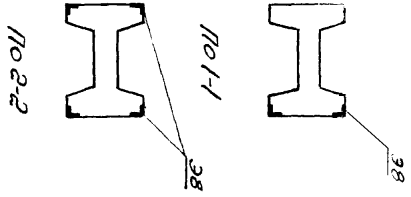

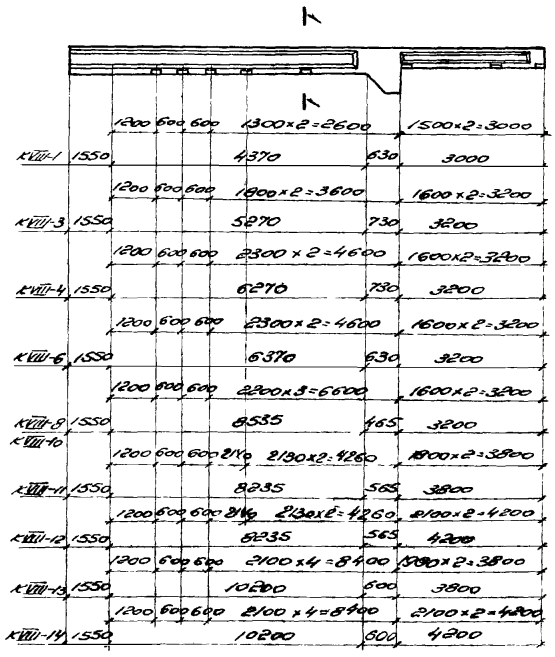

Стр 38

ГОССТРОЙ СССР
ГЛАВСТРОЙПРОЕКТ
ПРОМСТРОЙПРОЕКТ
ХАРЬКОВСКОЕ ОТДЕЛЕНИЕ

Гл. инж. х.о	Л. Козаровицкий		Исполнитель	Л. Фомина	
Нач. отдела	В. Солодухо		Проверил	Г. Костина	
Гл. инж. пр.	З. Быховский				
Рук. группы	Ц. Давыдов		Копировала	Р. Рыбальченко	

ТД 1959

Разбивка типовых закладных деталей для крепления электрооборудования в колоннах серии КЭ-01-07 (выпуски I и II)

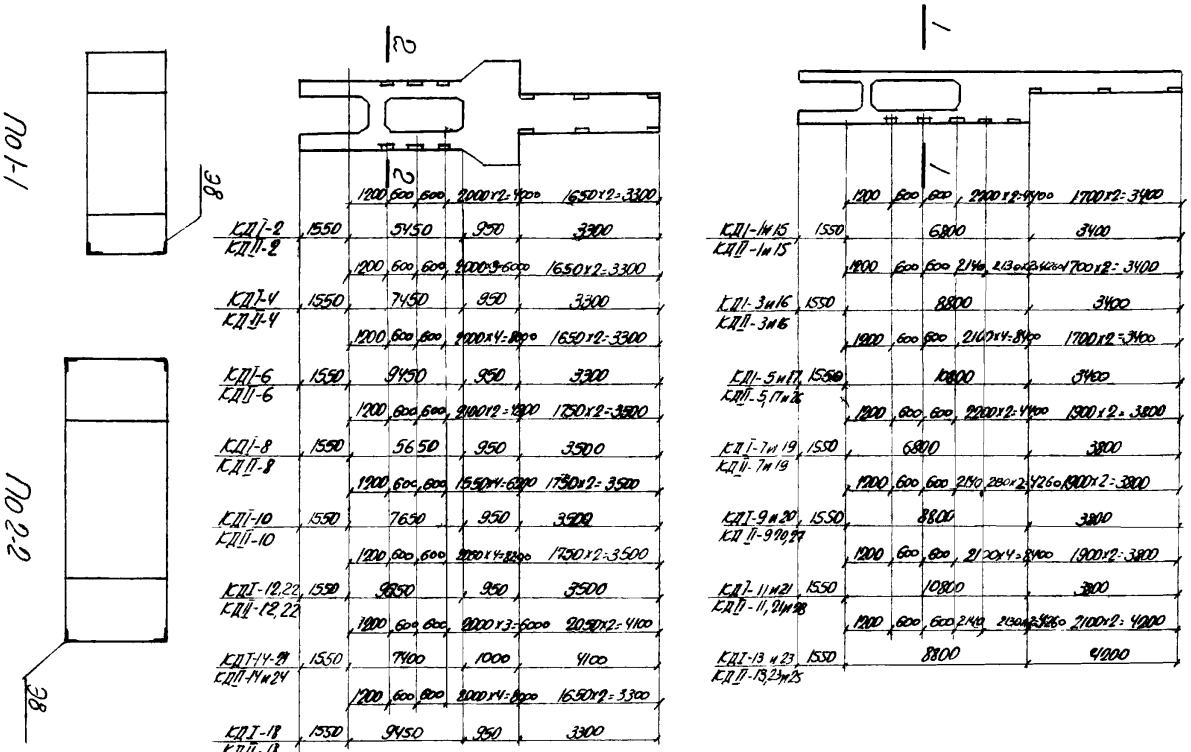

ХК-8-58
Выпуск 2
Лист 35

Стр. 39

ГОССТРОЙ СССР
ГЛАВСТРОЙПРОЕКТ
ПРОМСТРОЙПРОЕКТ
ХАРЬКОВСКОЕ ОТДЕЛЕНИЕ

Гл. инж. Х.Д.	П. Козаровицкий		Исполнитель	П. Фомина	
Нач. отдела	В. Солодухо		Проверил	Г. Костина	
Гл. инж. проекта	З. Быховский				
Рук. группы	Ч. Давыдов		Копировала	Л. Степанова	

ТД 1959

Привязка типовых закладных деталей для крепления электрооборудования в колонных сериях К-3-01-07 (Выпуски III и IV)

ПО 1-1

ПО 2-2

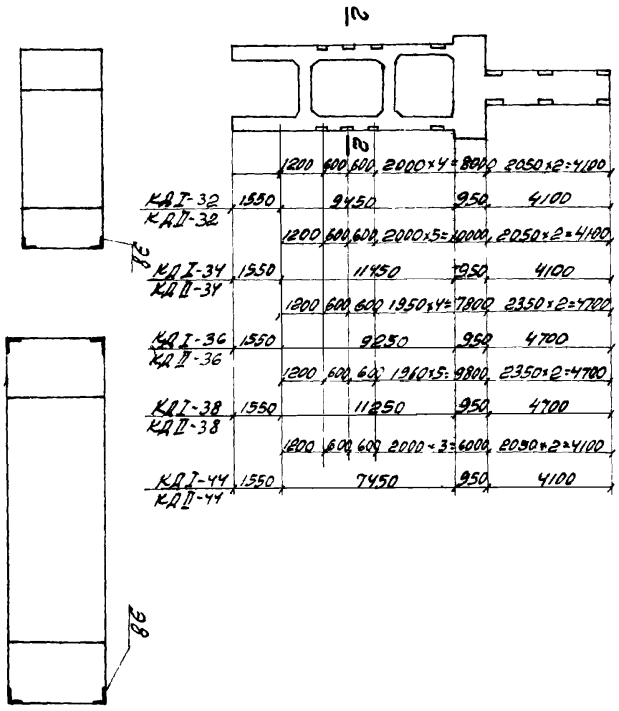

Лист	36
ХК-8-58 Выпуск 2	

Стр. 40

ГОССТРОЙ СССР
ГЛАВСТРОЙПРОЕКТ
ПРОМСТРОЙПРОЕКТ
ХАРЬКОВСКОЕ ОТДЕЛЕНИЕ

Гл. инж. х. о	А. Козаровицкий		Исполнитель	Л. Фомина	
Нач. отдела	В. Солодухо		Проверил	Г. Костина	
Гл. инж. пр-та	З. Быховский				
Рук. группы	Ц. Давыдов		Копировал	Е. Пихштейн	

ТД 1959

Разбивка типовых закладных деталей для крепления электрооборудования в колоннах серии КЭ-01-07 (выпуски II-VII)

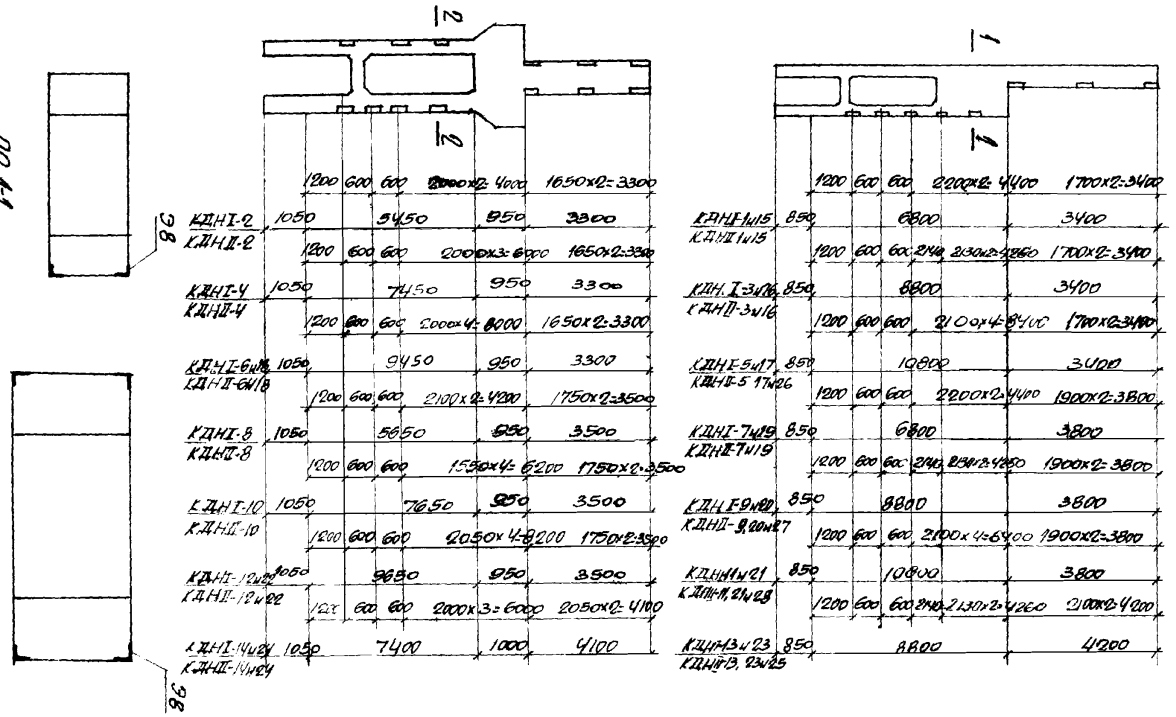

КК-8-58
Выпуск 2
Лист 37

Стр. 41

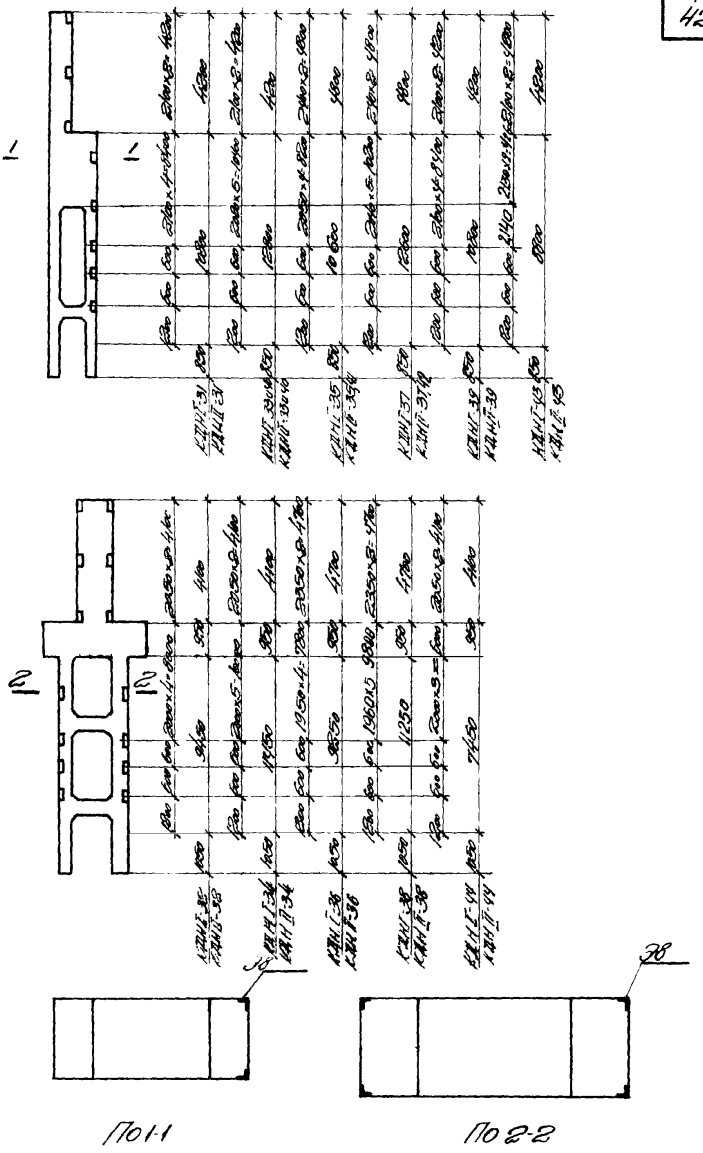

ГОССТРОЙ СССР
ГЛАВСТРОЙПРОЕКТ
ПРОМСТРОЙПРОЕКТ
ХАРЬКОВСКОЕ ОТДЕЛЕНИЕ

Гл. инж. х-ва	Л. Козыревицкий		Исполнитель	Л. Фомина	
Нач. отдела	В. Солодухо		Проверил	Г. Костина	
Гл. инж. пр.	З. Быховский		Копировала	И. Уешева	
Рук. группы	Ц. Лаврова				

ТД 1959

Разбивка типовых закладных деталей для крепления электрооборудования в колоннах серии КЭ-01-07 (выпуски VII и VIII)

ХК-8-58 Выпуск 2

Лист 38

ГОССТРОЙ СССР ГЛАВСТРОЙПРОЕКТ ПРОМСТРОЙПРОЕКТ ХАРЬКОВСКОЕ ОТДЕЛЕНИЕ	Гл. инж. Х.О.	Л. Кравцовицкая		Исполнитель	Л. Фомина	
	Нач. отдела	В. Солдаткоо		Проверил	Г. Костюна	
	Гл. инж. пр.	З. Бассовская				
	Рук. группы	Л. Дубцов		Контролёр	Е. Юрлова	

ТД 1959

Рабочие чертежи типовых закладных деталей для крепления виброгидроизоляции в колоннах серии КЭ-01-09 (выпуск 1)

ПГИ-1

ПГИ-2

| | | | | | |

ГОССТРОЙ СССР ГЛАВСТРОЙПРОЕКТ ПРОМСТРОЙПРОЕКТ ХАРЬКОВСКОЕ ОТДЕЛЕНИЕ	Гл. инж. ж.о	Л. Козаровицкий	Исполнитель	Г. Костина	
	Нач. отдела	В. Солодуха	Проверил	П. Фомина	
	Гл. инж. пр.	Э. Быховский			
	Рук. группы	Ц. Давыдов	Копировал	Е. Пихтштейн	

ТД 1959

Разбивка типовых закладных деталей для крепления электрооборудования в колоннах серии КЭ-01-09 (выпуск 2)



ПО 1-1



ПО 2-2



		1200	600	600	1300×2=2600		1500×2=3000
КПН-2	800				4000	1000	3000
		1200	600	600	1540	1530×2=3060	1600×2=3200
КПН-4	1000				5800	1200	3200
		1200	600	600	2200×2=4400		1900×2=3800
КПН-6	1000				5600	1200	3800
		1200	600	600	2200×3=6600		1600×2=3200
КПН-8	1000				7900	1100	3200
		1200	600	600	2200×2=4400		1900×2=3800
КПН-10	1000				5700	1100	3800
		1200	600	600	2140	2130×2=4260	1900×2=3800
КПН-12	1000				7700	1100	3800
		1200	600	600	2200×2=4400		2100×2=4200
КПН-14	1000				5700	1100	4200
		1200	600	600	2140	2130×2=4260	2100×2=4200
КПН-16	1000				7700	1100	4200

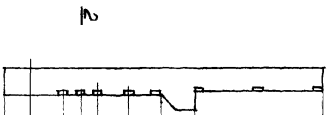

		1200	600	600	1300×2=2600		1500×2=3000
КПН-1	800				4200	800	3000
		1200	600	600	1530	1530×2=3060	1600×2=3200
КПН-3	1000				6100	900	3200
		1200	600	600	2200×2=4400		1900×2=3800
КПН-5	1000				5900	900	3800
		1200	600	600	2200×3=6600		1600×2=3200
КПН-7	1000				8300	700	3200
		1200	600	600	2200×2=4400		1900×2=3800
КПН-9	1000				6100	700	3800
		1200	600	600	2140	2130×2=4260	1900×2=3800
КПН-11	1000				8100	700	3800
		1200	600	600	2200×2=4400		2100×2=4200
КПН-13	1000				6100	700	4200
		1200	600	600	2140	2130×2=4260	2100×2=4200
КПН-15	1000				8100	700	4200

КЭ-01-09 Выпуск 2

Лист 40

Стр. 44

ГОССТРОЙ СССР
ГЛАВСТРОЙПРОЕКТ
ПРОМСТРОЙПРОЕКТ
ХАРЬКОВСКОЕ ОТДЕЛЕНИЕ

Гл. инж. Х.О.	Л. Козаровицкий	Исполнитель	Г. Костина		
Нач. отдела	В. Солодухов	Проверил	Л. Фомина		
Гл. инж. пр-та	З. Быховский				
Рук. группы	Ц. Давыдов	Копировала	Р. Рыбальченко		

ТП 1959

Разбивка типовых закладных деталей для крепления электрооборудования в колонных серии КЭ-01-09 (выпуск III)

КЭ-01-09 выпуск 2

Лист 41

ПО1-1

ПО2-2

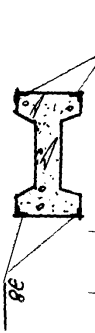

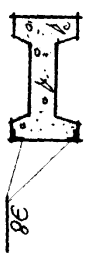

КШН-2	800	1200	600	600	1300×2=2600	4250	750	1500×2=3000
КШН-4	1000	1200	600	600	1540	1530×2=3060	6250	750	1600×2=3200
КШН-6	1000	1900	600	600	2200×2=4400		6050	750	1900×2=3800
КШН-8	1000	1200	600	600	2200×3=6600		8300	700	1600×2=3200
КШН-10	1000	1200	600	600	2200×2=4400		5300	900	1900×2=3800
КШН-12	1000	1200	600	600	2140	2130×2=4260	7900	900	1900×2=3800
КШН-14	1000	1200	600	600	2200×2=4400		5800	1000	2100×2=4200
КШН-16	1000	1200	600	600	2140	2130×2=4260	7800	1000	2100×2=4200

КШН-1	800	1200	600	600	1300×2=2600	4370	630	1500×2=3000
КШН-3	1000	1200	600	600	1540	1530×2=3060	6370	630	1600×2=3200
КШН-5	1000	1900	600	600	2200×2=4400		6170	630	1900×2=3800
КШН-7	1000	1200	600	600	2200×3=6600		8535	465	1600×2=3200
КШН-9	1000	1200	600	600	2200×2=4400		6235	565	1900×2=3800
КШН-11	1000	1200	600	600	2140	2130×2=4260	8235	565	1900×2=3800
КШН-13	1000	1200	600	600	2200×2=4400		6235	565	2100×2=4200
КШН-15	1000	1200	600	600	2140	2130×2=4260	8235	565	2100×2=4200

Стр 445

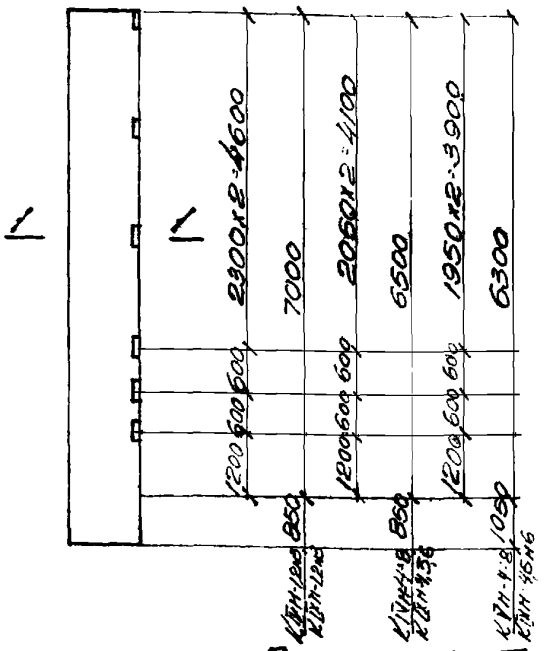

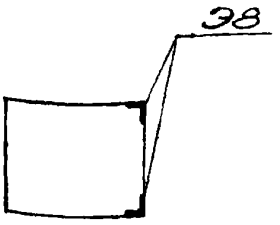

По 1-1

Выпуски IV и IX

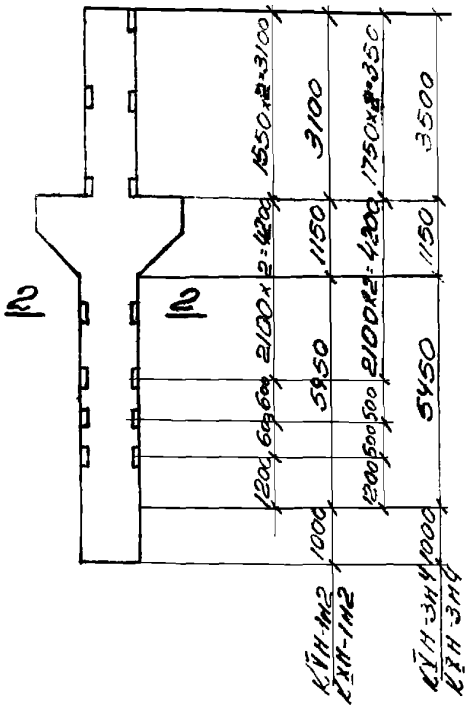

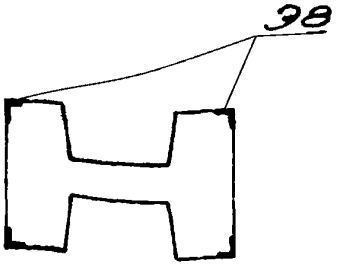

По 2-2

Выпуски V и X

Гл. инж. Х.О.	П. Козаровицкий		Исполнит.	Л. Фомина	
Нач. отдела	В. Солодуссо		Проверил	Г. Костыло	
Гл. инж. пр.	Э. Быховский		Копиров.	С. Данилевич	
Рук. группы	Д. Давыдов				

ГОССТРОЙ СССР
ГЛАВСТРОЙПРОЕКТ
ПРОМСТРОЙПРОЕКТ
ХАРЬКОВСКОЕ ОТДЕЛЕНИЕ

ТД 1959

Разбивка типовых закладных деталей для крепления электрооборудования в колоннах серии КЭ-01-09 (выпуски IV, V, IX, X)

ХК-8-58 выпуск 2

Лист 42

ГОССТРОЙ СССР
ГЛАВСТРОЙПРОЕКТ
ПРОМСТРОЙПРОЕКТ
ХАРЬКОВСКОЕ ОТДЕЛЕНИЕ

Гл. инж. Х.О.	Л. Казаровицкий		Исполнитель	Л. Фомина	
Нач. отдела	В. Солодухо		Проверил	Г. Костино	
Гл. инж. пр.	З. Быховский				
Рук. группы	Ц. Давыдов		Копировала	Л. Кубицкая	

ТД 1959

Разбивка типовых закладных деталей для крепления электрооборудования в колоннах серии КЭ-01-09 (выпуск VI)

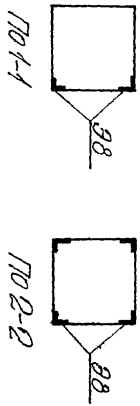

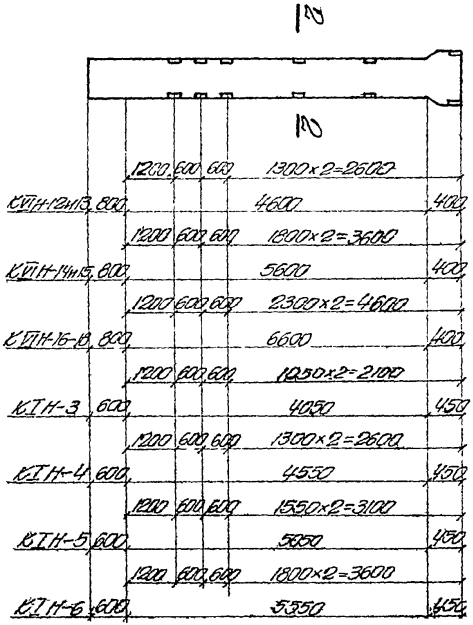

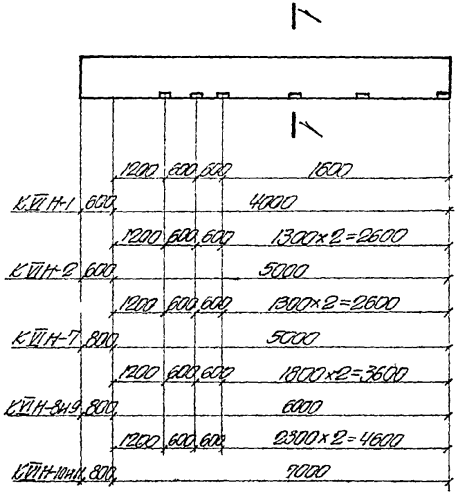

ЖК-8-58
Выпуск 2

Лист 43

Стр. 47

ГОССТРОЙ СССР ГЛАВСТРОЙПРОЕКТ ПРОМСТРОЙПРОЕКТ ХАРЬКОВСКОЕ ОТДЕЛЕНИЕ	Гл. инж. П.О.	Л. Козаровицкий	Исполнитель	Л. Фомина	
	Нач. отдела	В. Солодухо	Проверил	Г. Костыно	
	Гл. инж. проекта	З. Быковский			
	Рук. группы	Ц. Давыдов	Копировала	В. Борисова	

ТД 1959

Разбивка типовых закладных деталей для крепления электрооборудования в колоннах серии КЭ-01-09 (выпуск VII)

ЭЛ-8-58 выпуск 2

Лист 44

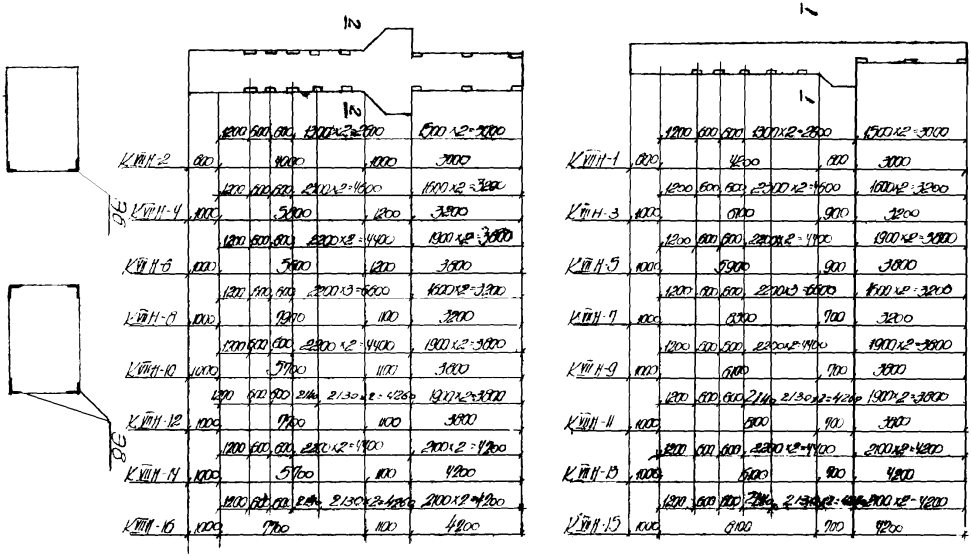

По 1-1

По 2-2

Эв

Эв

Стр. 48

gosstroy.ru

ГОССТРОЙ СССР
ГЛАВСТРОЙПРОЕКТ
ПРОМСТРОЙПРОЕКТ
ХАРЬКОВСКОЕ ОТДЕЛЕНИЕ

Гл. инж. Х. О. — А. Кизаровичуте
Нач. отдела — В. Сапожко
Гл. инж. пр. — З. Быковский
Отд. группы — Ц. Лаповцев
Исполнитель — Л. Фомин
Проверил — Г. Костин
Контролировал — Л. Брянцева

ТД 1959

Рабочие чертежи железобетонных элементов для крепления электрооборудования в колонном сериям 3К-09 (Выпуск VIII)

XV-В-58 Выпуск 2

Лист 4

По 1-1

По 2-2

		1200	600	600	1300×2=2600			1500×2=3000	
К VIII Н-2	800			4250			750	3000	
		1200	600	600	2300×2=4600			1600×2=3200	
К VIII Н-4	1000			6250			750	3200	
		1200	600	600	2200×2=4400			1900×2=3800	
К VIII Н-6	1000			6050			750	3800	
		1200	600	600	2200×3=6600			1600×2=3200	
К VIII Н-8	1000			8300			700	3200	
		1200	600	600	2200×2=4400			1900×2=3800	
К VIII Н-10	1000			5900			900	3800	
		1200	600	600	2130×2=4260			1900×2=3800	
К VIII Н-12	1000			7900			900	3800	
		1200	600	600	2200×2=4400			2100×2=4200	
К VIII Н-14	1000			5800			1000	4200	
		1200	600	600	2130×2=4260			2100×2=4200	
К VIII Н-16	1000			7800			1000	4200	

		1200	600	600	1300×2=2600			1500×2=3000	
К VIII Н-1	800			4370			630	3000	
		1200	600	600	2300×2=4600			1600×2=3200	
К VIII Н-3	1000			6370			630	3200	
		1200	600	600	2200×2=4400			1900×2=3800	
К VIII Н-5	1000			6170			630	3800	
		1200	600	600	2200×3=6600			1600×2=3200	
К VIII Н-7	1000			8535			465	3200	
		1200	600	600	2200×2=4400			1900×2=3800	
К VIII Н-9	1000			6235			565	3800	
		1200	600	600	2130×2=4260			1900×2=3800	
К VIII Н-11	1000			8235			565	3800	
		1200	600	600	2200×2=4400			2100×2=4200	
К VIII Н-13	1000			6235			565	4200	
		1200	600	600	2130×2=4260			2100×2=4200	
К VIII Н-15	1000			8235			565	4200	