ГОСУДАРСТВЕННЫЙ КОМИТЕТ СОВЕТА МИНИСТРОВ СССР ПО ДЕЛАМ СТРОИТЕЛЬСТВА
/ ГОССТРОЙ СССР /

ТИПОВЫЕ КОНСТРУКЦИИ И ДЕТАЛИ ЗДАНИЙ И СООРУЖЕНИЙ

ТИПОВЫЕ КОНСТРУКЦИИ МНОГОЭТАЖНЫХ ПРОИЗВОДСТВЕННЫХ ЗДАНИЙ

# ИИ24 - 9

# ПРЕДВАРИТЕЛЬНО НАПРЯЖЕННЫЕ ЖЕЛЕЗОБЕТОННЫЕ ПЛИТЫ ПЕРЕКРЫТИЙ ШИРИНОЙ 1,5 М И НЕНАПРЯЖЕННЫЕ ПЛИТЫ ШИРИНОЙ 0,75 М, УКЛАДЫВАЕМЫЕ НА ПОЛКИ РИГЕЛЕЙ

РАЗРАБОТАНЫ
ЦНИИПРОМЗДАНИЙ
совместно с НИИЖБ и НИИСК

УТВЕРЖДЕНЫ
и ВВЕДЕНЫ В ДЕЙСТВИЕ с 1 января 1976 г.
Государственным Комитетом Совета Министров СССР
по делам строительства
Постановление от 9 октября 1975 г. № 172

Кузьмин
Мулин
Рук сектора
Трахтенгерц
Инж пр-та

gost.e-ecolog.ru

13417 2

# СОДЕРЖАНИЕ


| | Стр. | Листы |
|---|---|---|
| I. Пояснительная записка | 3÷25 | |
| II. Рабочие чертежи | | |
| I. Показатели на одну плиту | 26,27 | I,2 |
| 2. Рядовая плита размером I,5x5,55 м. Опалубочный чертеж | 28 | 3 |
| 3. Межколонная плита размером I,5x5,55 . Опалубочный чертеж | 29 | 4 |
| 4. Рядовая плита I,5x5,55 м с круглым отверстием. Опалубочный чертеж | 30 | 5 |
| 5. Рядовая плита размером I,5x5,05 м. Опалубочный чертеж | 3I | 6 |
| 6. Межколонная плита размером I,5x5,05 м. Опалубочный чертеж | 32 | 7 |
| 7. Межколонная плита размером 0,75x5,55 м. Опалубочный чертеж | 33 | 8 |
| 8. Межколонная плита размером 0,75x5,05 м. Опалубочный чертеж | 34 | 9 |
| 9. Спецификация марок закладных деталей на одну плиту | 35,36 | I0,II |
| I0. Армирование. Разрезы 3-3, II-II | 37 | I2 |
| II. Армирование. Разрезы 4-4, 5-5, 8-8, I3-I3 | 38 | I3 |
| I2. Армирование. Разрезы I6-I6÷I8-I8, 20-20 | 39 | I4 |
| I3. Армирование. Разрезы 2I-2I, 22-22. Деталь плана | 40 | I5 |
| I4. Узлы I÷I0 | 4I÷45 | I6÷20 |
| I5. Узлы II и I2. Детали приварки шайб к напрягаемой арматуре | 46 | 2I |
| I6. Узлы I3 и I4 | 47 | 22 |
| I7. Расположение напрягаемой арматуры всех классов стали | 48 | 23 |
| I8. Спецификация марок арматурных изделий на одну плиту | 49÷55 | 24÷30 |
| I9. Каркасы КрI÷Кр24 | 56÷59 | 3I÷34 |
| 20. Каркасы Кр25÷Кр29. Опорный узел "А" | 60 | 35 |
| 2I. Сетки СI÷С22 | 6I÷64 | 36÷39 |
| 22. Закладные детали МI÷М4 | 65÷66 | 40÷4I |
| 23. Закладные детали М5÷М8. Составные позиции СПI, СП2 | 67 | 42 |
| 24. Позиции I5I÷I58, I60, I6I, I64, I65, I67, I69, I73÷I75, 9I. Спецификация стали на одно арматурное изделие и на одну заготовку закладной детали | 68 | 43 |
| 25. Перечень позиций на одну плиту | 69÷80 | 44÷55 |
| 26. Спецификация позиций арматурных изделий и закладных деталей на альбом | 8I | 56 |
| 27. Выборка стали на одну плиту, кг | 82÷89 | 57÷64 |
| 28. Пример образования отверстий в плитах перекрытия | 90÷93 | 65÷68 |
| 29. Опалубочный чертеж плит со шпонками (вариант) | 94 | 69 |
| 30. Допускаемый вариант опалубочной формы плиты | 95 | 70 |




ЦНИИПРОМЗДАНИЙ г. Москва
Рук. группы
Суровова
13417 3

ПОЯСНИТЕЛЬНАЯ ЗАПИСКА

## I. Общая часть

Рабочие чертежи железобетонных плит шириной I,5 м и 0,75 м для перекрытий многоэтажных производственных зданий разработаны применительно к унифицированным габаритным схемам, утвержденным распоряжением Госстроя СССР № I63 от 2 июля I963 г.

Данный альбом содержит рабочие чертежи плит шириной I,5 м с напрягаемой рабочей арматурой, в том числе чертежи плит покрытий с круглыми отверстиями для установки вентиляционных устройств. В работе также приведен пример решения квадратных отверстий в плитах перекрытий для пропуска вертикальных коммуникаций.

В настоящий альбом включены также рабочие чертежи плит шириной 0,75 м с ненапрягаемой рабочей арматурой по серии ИИ24-I/70 и ИИ24-4/70, откорректированные в части закладных деталей в межколонных плитах, которые изъяты в связи с выявившейся возможностью отказаться от соединения межколонных плит между собой с помощью накладных элементов.

Изготовление плит шириной I,5 м необходимо производить в опалубочных формах, чертежи которых разработаны Гипростроммашем (шифр 7775/I и 7775/2). В указанных формах предусмотрено устройство резиновых компенсаторов, предохраняющих плиты от образования трещин в местах сопряжения торцевых ребер с продольными при передаче предварительного напряжения на бетон и облегчающих распалубку плит.

В настоящем альбоме дан вариант опалубочных форм плит с наличием вертикальных выступов на наружных гранях продольных ребер, служащих для образования бетонных шпонок после замоноличивания плит. Этой формой надо пользоваться для изготовления плит в тех случаях, когда в проектах конкретных зданий соединение плит шпонками указано как необходимое. Такими формами можно пользоваться и для изготовления плит, для которых не требуется соединение и их между собой с помощью указанных бетонных шпонок (см.лист 69). Предварительно напряженные плиты шириной I,5 м предназначены для использования в качестве доборных для перекрытий, в которых в качестве основных используются плиты шириной 3 м серии ИИ24-8, а также взамен плит шириной I,5 м, изготовляемых без предварительного напряжения арматуры серий ИИ24-I/70 и ИИ24-4/70 в тех случаях, когда освоение плит шириной 3 м встречает затруднения, например, в случае отсутствия на заводе виброплощадок шириной 3 м.

Плиты шириной 0,75 м применяются во всех случаях в качестве доборных и устанавливаются по крайним продольным рядам колонн. Марки плит и их несущая способность приведены в табл.I. Марка плит шириной I,5 м дана в виде дроби, первая часть числителя которой обозначает типоразмер конструкции и состоит из буквенного обозначения и порядкового номера типоразмера. Цифры второй части числителя обозначают несущую способность, а цифры третьей части марки - разновидность плит, вызванную различием в закладных деталях, размером и местоположением отверстия. В таблице I рядовые плиты перекрытий шириной I,5 м имеют марки, числитель которых состоит из двух частей, а межколонные - из трех частей. В знаменателе марки указывается класс стали напрягаемой арматуры. В связи с тем, что плиты, армированные сталью классов А-У и Ат-У рассчитаны в двух вариантах категории трещиностойкости, в знаменателе марки этих плит указана также категория трещиностойкости конструкции, обозначенная цифрами, взятыми в скобки. Для остальных плит категория трещиностойкости в марке не указывается, так как они рассчитаны только в одном варианте: либо 3-ей категории трещиностойкости (плиты, армированные сталью классов АШв и АIУ), либо 2-й категории трещиностойкости (плиты, армированные сталью класса Ат-УI и прядями класса П7).

Маркировка плит шириной 0,75 м принята по аналогии с маркировкой этих плит в серии ИИ24-I/70.

г. Москва

Таблица I

| Размер плиты, м | Марка плиты | Назначение плиты | Равномерно распределенная нагрузка, кг/м2 | | | |
|---|---|---|---|---|---|---|
| | | | На продольное ребро | | На полку | |
| | | | Расчетная | Нормативная | Расчетная | Нормативная |
| I | 2 | 3 | 4 | 5 | 6 | 7 |
| I,5 x 5,55 | ПI-I / АШв ; ПI-I-2 / АШв ; ПI-I-3 / АШв ; ПI-I-4 / АШв | Рядовые для покрытия | 750 | 640 | 560 | 470 |
| | ПI-2 / АШв ; ПI-2-I / АШв | Рядовые и межколонные для перекрытий | I200 (I350) | I040 (II70) | I6I0* (II60) | I370* (I000) |
| | ПI-3 / АШв ; ПI-3-I / АШв | | I800 (I950) | I540 (I670) | 22I0* (I760) | I870* (I500) |
| | ПI-4 / АШв ; ПI-4-I / АШв | | 2400 (2550) | 2040 (2I70) | 22I0 (2360) | I870 (2000) |
| | ПI-5 / АШв ; ПI-5-I / АШв | | 3000 (3200) | 2540 (27I0) | 28I0 (30I0) | 2370 (2540) |
| | ПI-6 / АШв ; ПI-6-I / АШв | | 3600 (3750) | 3040 (3I70) | 34I0 (3560) | 2870 (3000) |
| | ПI-I / АIУ ; ПI-I-2 / АIУ ; ПI-I-3 / АIУ ; ПI-I-4 / АIУ | Рядовые для покрытия | 750 | 640 | 560 | 470 |
| | ПI-2 / АIУ ; ПI-2-I / АIУ | Рядовые и межколонные для перекрытий | I200 (I350) | I040 (II70) | I6I0* (II60) | I370* (I000) |
| | ПI-3 / АIУ ; ПI-3-I / АIУ | | I800 (I950) | I540 (I670) | 22I0* (I760) | I870* (I500) |
| | ПI-4 / АIУ ; ПI-4-I / АIУ | | 2400 (2550) | 2040 (2I70) | 22I0 (2360) | I870 (2000) |

Таблица I (продолжение)

| I | 2 | 3 | 4 | 5 | 6 | 7 |
|---|---|---|---|---|---|---|
| I,5 x 5,55 | ПI-5 / АIУ ; ПI-5-I / АIУ | Рядовые и межколонные для перекрытий | 3000 (3200) | 2540 (27I0) | 28I0 (30I0) | 2370 (2540) |
| | ПI-6 / АIУ ; ПI-6-I / АIУ | | 3600 (3750) | 3040 (3I70) | 34I0 (3560) | 2870 (3000) |
| | ПI-2 / АУ(3) ; ПI-2-I / АУ(3) | Рядовые и межколонные для перекрытий | I200 (I300) | I040 (II30) | I6I0* (III0) | I370* ( 960) |
| | ПI-3 / АУ(3) ; ПI-3-I / АУ(3) | | I800 (I990) | I540 (I700) | 22I0* (I800) | I870* (I530) |
| | ПI-4 / АУ(3) ; ПI-4-I / АУ(3) | | 2400 (2600) | 2040 (22I0) | 22I0 (24I0) | I870 (2040) |
| | ПI-5 / АУ(3) ; ПI-5-I / АУ(3) | | 3000 (3200) | 2540 (27I0) | 28I0 (30I0) | 2370 (2540) |
| | ПI-6 / АУ(3) ; ПI-6-I / АУ(3) | | 3600 (3790) | 3040 (3200) | 34I0 (3600) | 2870 (3030) |
| | ПI-I / АУ(2) ; ПI-I-2 / АУ(2) ; ПI-I-3 / АУ(2) ; ПI-I-4 / АУ(2) | Рядовые для покрытий | 750 | 640 | 560 | 470 |
| | ПI-2 / АУ(2) ; ПI-2-I / АУ(2) | Рядовые и межколонные для перекрытий | I200 (I440) | I040 (I250) | I6I0* (I250) | I370* (I080) |
| | ПI-3 / АУ(2) ; ПI-3-I / АУ(2) | | I800 (I920) | I540 (I640) | 22I0* (I730) | I870* (I470) |
| | ПI-4 / АУ(2) ; ПI-4-I / АУ(2) | | 2400 (2600) | 2040 (22I0) | 22I0 (24I0) | I870 (2040) |
| | ПI-5 / АУ(2) ; ПI-5-I / АУ(2) | | 3000 | 2540 | 28I0 | 2370 |

ЦНИИПРОМЗДАНИЙ г. Москва

Рук. группы | Суровова

ТК 1975 | ПОЯСНИТЕЛЬНАЯ ЗАПИСКА | ИИ24-9

13417 5

Таблица 1 (продолжение)

| 1 | 2 | 3 | 4 | 5 | 6 | 7 |
|---|---|---|---|---|---|---|
| 1,5 × 5,55 | III-2 / АтУ(3) ; III-2-1 / АтУ(3) | Рядовые и межколонные для перекрытий | I200 (I300) | I040 (II30) | I6I0* (III0) | I370* (960) |
| | III-3 / АтУ(3) ; III-3-1 / АтУ(3) | | I800 (I990) | I540 (I700) | 22I0* (I800) | I870* (I530) |
| | III-4 / АтУ(3) ; III-4-1 / АтУ(3) | | 2400 (2600) | 2040 (22I0) | 22I0 (24I0) | I870 (2040) |
| | III-5 / АтУ(3) ; III-5-1 / АтУ(3) | | 3000 (3200) | 2540 (27I0) | 28I0 (30I0) | 2370 (2540) |
| | III-6 / АтУ(3) ; III-6-1 / АтУ(3) | | 3600 (3790) | 3040 (3200) | 34I0 (3600) | 2870 (3030) |
| | III-I / АтУ(2) ; III-I-2 / АтУ(2); III-I-3 / АтУ(2) ; III-I-4 / АтУ(2) | Рядовые для покрытия | 750 | 640 | 560 | 470 |
| | III-2 / АтУ(2) ; III-2-1 / АтУ(2) | Рядовые и межколонные для перекрытий | I200 (I440) | I040 (I250) | I6I0* (I250) | I370* (I080) |
| | III-3 / АтУ(2) ; III-3-1 / АтУ(2) | | I800 (I920) | I540 (I640) | 22I0* (I730) | I870* (I470) |
| | III-4 / АтУ(2) ; III-4-1 / АтУ(2) | | 2400 (2600) | 2040 (22I0) | 22I0 (24I0) | I870 (2040) |
| | III-5 / АтУ(2) ; III-5-1 / АтУ(2) | | 3000 | 2540 | 28I0 | 2370 |
| | III-I / АтУI ; III-I-2 / АтУI; III-I-3 / АтУI ; III-I-4 / АтУI | Рядовые для покрытия | 750 | 640 | 560 | 470 |

Таблица 1 (продолжение)

| 1 | 2 | 3 | 4 | 5 | 6 | 7 |
|---|---|---|---|---|---|---|
| 1,5 × 5,55 | III-2 / АтУI ; III-2-1 / АтУI | Рядовые и межколонные для перекрытий | I200 (I390) | I040 (I200) | I6I0* (I200) | I370* (I030) |
| | III-3 / АтУI ; III-3-1 / АтУI | | I800 (2080) | I540 (I780) | 22I0* (I890) | I870* (I6I0) |
| | III-4 / АтУI ; III-4-1 / АтУI | | 2400 (2600) | 2040 (22I0) | 22I0 (24I0) | I870 (2040) |
| | III-5 / АтУI ; III-5-1 / АтУI | | 3000 (3240) | 2540 (2750) | 28I0 (3050) | 2370 (2580) |
| | III-I / П7 ; III-I-2 / П7; III-I-3 / П7 ; III-I-4 / П7 | Рядовые для покрытия | 750 | 640 | 560 | 470 |
| | III-2 / П7 ; III-2-1 / П7 | Рядовые и межколонные для перекрытий | I200 | I040 | I6I0* (I0I0) | I370* (870) |
| | III-3 / П7 ; III-3-1 / П7 | | I800 | I540 | 22I0* (I6I0) | I870* (I370) |
| | III-4 / П7 ; III-4-1 / П7 | | 2400 | 2040 | 22I0 | I870 |
| 1,5 × 5,05 | П2-2 / АIIIв ; П2-2-1 / АIIIв | Рядовые и межколонные для перекрытий | I200 (I300) | I040 (II30) | I6I0* (III0) | I370* (960) |
| | П2-3 / АIIIв ; П2-3-1 / АIIIв | | I800 (I950) | I540 (I670) | 22I0* (I760) | I870* (I500) |
| | П2-4 / АIIIв ; П2-4-1 / АIIIв | | 2400 (2470) | 2040 (2I00) | 22I0 (2280) | I870 (I930) |

Таблица I (продолжение)

| I | 2 | 3 | 4 | 5 | 6 | 7 |
|---|---|---|---|---|---|---|
| 1,5 × 5,05 | П2-5 / АШв ; П2-5-I / АШв | Рядовые и межколонные для перекрытий | 3000 (3200) | 2540 (2710) | 2810 (3010) | 2370 (2540) |
| | П2-6 / АШв ; П2-6-I / АШв | | 3600 (3750) | 3040 (3170) | 3410 (3560) | 2870 (3000) |
| | П2-2 / АIУ ; П2-2-I / АIУ | Рядовые и межколонные для перекрытий | 1200 (1300) | 1040 (1130) | 1610* (1110) | 1370* (960) |
| | П2-3 / АIУ ; П2-3-I / АIУ | | 1800 (1950) | 1540 (1670) | 2210* (1760) | 1870* (1500) |
| | П2-4 / АIУ ; П2-4-I / АIУ | | 2400 (2550) | 2040 (2170) | 2210 (2360) | 1870 (2000) |
| | П2-5 / АIУ ; П2-5-I / АIУ | | 3000 (3200) | 2540 (2710) | 2810 (3010) | 2370 (2540) |
| | П2-6 / АIУ ; П2-6-I / АIУ | | 3600 (3750) | 3040 (3170) | 3410 (3560) | 2870 (3000) |
| | П2-2 / АУ(3) ; П2-2-I / АУ(3) | Рядовые и межколонные для перекрытий | 1200 | 1040 | 1610* (1010) | 1370* (870) |
| | П2-3 / АУ(3) ; П2-3-I / АУ(3) | | 1800 (1990) | 1540 (1700) | 2210* (1800) | 1870* (1530) |
| | П2-4 / АУ(3) ; П2-4-I / АУ(3) | | 2400 (2600) | 2040 (2210) | 2210 (2410) | 1870 (2040) |
| | П2-5 / АУ(3) ; П2-5-I / АУ(3) | | 3000 (3200) | 2540 (2710) | 2810 (3010) | 2370 (2540) |
| | П2-6 / АУ(3) ; П2-6-I / АУ(3) | | 3600 (3790) | 3040 (3200) | 3410 (3600) | 2870 (3030) |

Таблица I (продолжение)

| I | 2 | 3 | 4 | 5 | 6 | 7 |
|---|---|---|---|---|---|---|
| 1,5 × 5,05 | П2-2 / АУ(2) ; П2-2-I / АУ(2) | Рядовые и межколонные для перекрытий | 1200 (1440) | 1040 (1250) | 1610* (1250) | 1370* (1080) |
| | П2-3 / АУ(2) ; П2-3-I / АУ(2) | | 1800 (1920) | 1540 (1640) | 2210* (1730) | 1870* (1470) |
| | П2-4 / АУ(2) ; П2-4-I / АУ(2) | | 2400 (2600) | 2040 (2210) | 2210 (2410) | 1810 (2040) |
| | П2-5 / АУ(2) ; П2-5-I / АУ(2) | | 3000 | 2540 | 2810 | 2370 |
| | П2-2 / АтУ(3) ; П2-2-I / АтУ(3) | Рядовые и межколонные для перекрытий | 1200 | 1040 | 1610* (1010) | 1370* (870) |
| | П2-3 / АтУ(3) ; П2-3-I / АтУ(3) | | 1800 (1990) | 1540 (1700) | 2210* (1800) | 1870* (1530) |
| | П2-4 / АтУ(3) ; П2-4-I / АтУ(3) | | 2400 (2600) | 2040 (2210) | 2210 (2410) | 1870 (2040) |
| | П2-5 / АтУ(3) ; П2-5-I / АтУ(3) | | 3000 (3200) | 2540 (2710) | 2810 (3010) | 2370 (2540) |
| | П2-6 / АтУ(3) ; П2-6-I / АтУ(3) | | 3600 (3790) | 3040 (3200) | 3410 (3600) | 2870 (3030) |
| | П2-2 / АтУ(2) ; П2-2-I / АтУ(2) | Рядовые и межколонные для перекрытий | 1200 (1440) | 1040 (1250) | 1610* (1250) | 1370* (1080) |
| | П2-3 / АтУ(2) ; П2-3-I / АтУ(2) | | 1800 (1920) | 1540 (1640) | 2210* (1730) | 1870* (1470) |
| | П2-4 / АтУ(2) ; П2-4-I / АтУ(2) | | 2400 (2600) | 2040 (2210) | 2210 (2410) | 1870 (2040) |
| | П2-5 / АтУ(2) ; П2-5-I / АтУ(2) | | 3000 | 2540 | 2810 | 2370 |



ЦИНИЭП Госгражданстроя г. Москва

Таблица 1 (продолжение)

| 1 | 2 | 3 | 4 | 5 | 6 | 7 |
|---|---|---|---|---|---|---|
| 1,5 × 5,05 | П2-2 / АтУ1 ; П2-2-1 / АтУ1 | Рядовые и межколонные для перекрытий | 1200 (1350) | 1040 (1170) | 1610[ж] (1160) | 1370[ж] (1000) |
| | П2-3 / АтУ1 ; П2-3-1 / АтУ1 | | 1800 (2080) | 1540 (1780) | 2210[ж] (1890) | 1870[ж] (1610) |
| | П2-4 / АтУ1 ; П2-4-1 / АтУ1 | | 2400 (2600) | 2040 (2210) | 2210 (2410) | 1870 (2040) |
| | П2-5 / АтУ1 ; П2-5-1 / АтУ1 | | 3000 (3240) | 2540 (2750) | 2810 (3050) | 2370 (2580) |
| | П2-2 / П7 ; П2-2-1 / П7 | Рядовые и межколонные для перекрытий | 1200 | 1040 | 1610[ж] (1010) | 1370[ж] (870) |
| | П2-3 / П7 ; П2-3-1 / П7 | | 1800 | 1540 | 2210[ж] (1610) | 1870[ж] (1370) |
| | П2-4 / П7 ; П2-4-1 / П7 | | 2400 | 2040 | 2210 | 1870 |
| 0,75 × 5,55 | П3-1 ; П3-6[жж] | Межколонные для перекрытий | 1330 | 1160 | 1610[ж] (1010) | 1370[ж] ( 870) |
| | П3-2 | | 1930 | 1660 | 2210[ж] (1610) | 1870[ж] (1370) |
| | П3-3 | | 2530 | 2160 | 2210 | 1870 |
| | П3-4 | | 3130 | 2660 | 2810 | 2370 |
| | П3-5 | | 3730 | 3160 | 3410 | 2870 |
| 0,75 × 3,05 | П4-1 | Межколонные для перекрытий | 1330 | 1160 | 1610[ж] (1010) | 1370[ж] (870) |
| | П4-2 | | 1930 | 1660 | 2210[ж] (1610) | 1870[ж] (1370) |
| | П4-3 | | 2530 | 2160 | 2210 | 1870 |
| | П4-4 | | 3130 | 2660 | 2810 | 2370 |
| | П4-5 | | 3730 | 3160 | 3410 | 2870 |

ж) Указанные нагрузки приняты в качестве местной нагрузки на части площади плиты. Равномерно распределенная нагрузка по всей площади плиты должна быть уменьшена до величин, указанных в скобках, определенных исходя из фактической несущей способности продольных ребер.

жж) Плита марки П3-6 должна применяться только в условиях воздействия слабо и среднеагрессивной газовых сред.

Примечания: 1. Нагрузки на плиты перекрытий, указанные без скобок, определены с учетом принятого в серии условного ряда временных длительных нормативных нагрузок (500, 1000, 1500, 2000 и 2500 кг/м2).

Нагрузки, указанные в скобках в графах 4 и 5, отражают фактическую несущую способность продольных ребер плит, а указанные в графах 6 и 7, отражают нагрузку на полку, которая может быть допущена на всю площадь плиты, исходя из фактической несущей способности ребер.

В тех случаях, когда указана только нагрузка без скобок, это отражает и фактическую несущую способность продольных ребер плит.

2. Нагрузки, указанные в табл.1 графах 4 и 5, включают собственный вес плиты с заливкой швов, равный: для плит шириной 1,5 м (0,75 м)

- нормативный – 295 кг/м2; (415 кг/м2),
- расчетный – 325 кг/м2; (455 кг/м2).

Нагрузки, указанные в графах 6 и 7, включают собственный вес полки, равный для всех плит:

- нормативный – 125 кг/м2;
- расчетный – 140 кг/м2.

Нагрузки для плит перекрытий, указанные в графах 4, 5, 6 и 7, включают также постоянную нагрузку от веса пола и перегородок:

- нормативную – 250 кг/м2
- расчетную – 275 кг/м2.

В плитах покрытий шириной 1,5 м предусмотрены унифицированные отверстия для дефлекторов и зонтов.

На плиты покрытий могут устанавливаться центробежные или осевые вентиляторы крышного типа №№ 4; 5 и 6.
На каждую плиту допускается установка только одного вентилятора. Установку вентиляторов следует производить применительно указаниям, изложенным в серии 1.469-5. В случае установки на плиты покрытий оборудования с динамическими нагрузками, кроме указан-



Рук. группы Сурова
Гип. Сурова

ных выше номеров крышных вентиляторов, необходимо производить динамический расчет в соответствии с действующими нормативами.

Эквивалентные расчетные равномерно распределенные нагрузки от вентиляционного устройства для плит покрытий с отверстиями для дефлекторов, зонтов и вентиляторов приведены в таблице 2.

Несущая способность плит перекрытий с отверстиями в зависимости от размера и местоположения отверстий приведена в таблице 3.

Таблица 2

| Размер плиты, м | Марка плиты | Назначение плиты | Вид вентиляционного устройства | | Диаметр отверстия, мм | Эквивалентная расчетная равномерно распределенная нагрузка на продольное ребро кг/м2 |
|---|---|---|---|---|---|---|
| I | 2 | 3 | 4 | | 5 | 6 |
| 1,5×5,55 | ПI-I-2/АШв; ПI-I-2/АIУ; ПI-I-2/АУ(2); ПI-I-2/АтУ(2); ПI-I-2/АтУI; ПI-I-2/П7 | Рядовые для покрытия | Зонт (дефлектор) | | 400 | 50 (60) |
| | ПI-I-3/АШв; ПI-I-3/АIУ; ПI-I-3/АУ(2); ПI-I-3/АтУ(2); ПI-I-3/АтУI; ПI-I-3/П7 | | | | 700 | 50 (80) |
| | ПI-I-4/АШв; ПI-I-4/АIУ; ПI-I-4/АУ(2); ПI-I-4/АтУ(2); ПI-I-4/АтУI; ПI-I-4/П7 | | | | I000 | 45 (II5) |
| | ПI-I-3/АШв; ПI-I-3/АIУ; ПI-I-3/АУ(2); ПI-I-3/АтУ(2); ПI-I-3/АтУI; ПI-I-3/П7 | | Центробежный вентилятор | №4<br>№5<br>№6 | 700 | 60<br>80<br>I05 |
| | | | Осевой вентилятор | №4<br>№5<br>№6 | | 40<br>45<br>50 |

Примечания: I. В скобках указаны эквивалентные нагрузки на плиты при установке дефлектора.

2. Максимальная расчетная равномерно распределенная нагрузка на плиты с отверстиями для дефлекторов, зонтов и крышных вентиляторов № 4; 5; 6, определяется по таблице I за вычетом эквивалентной расчетной равномерно распределенной нагрузки от вентиляционного устройства, приведенной в настоящей таблице.

3. При определении эквивалентной нагрузки от вентиляционного устройства учтены следующие нагрузки:
- вес дефлектора или зонта (по серии 4.904-I2) или одного крышного вентилятора (с № 4 по № 6);
- вес стакана (по серии I.465-7. Вып.3); вес трубы и утеплителя, клапана и набетонки;
- ветровая нагрузка при значении нормативного скоростного напора " $q_0$ " на уровне верха трубы, не превышающего 90 кг/м2;
- динамические нагрузки от одного из крышных вентиляторов № № 4; 5; 6.

4. Эквивалентные нагрузки вычислены для вентиляционных устройств с высотой трубы до 2-х м включительно - от верхнего обреза стакана до раструба дефлектора или до верха зонта (без расчалок).

Таблица 3

| Размер плиты, м | Марка плиты | Назначение плит | Предельн. размер отверстия в мм, и его месторасположение | Равномерно распределенная нагрузка, кг/м2 | | | |
|---|---|---|---|---|---|---|---|
| | | | | на продольное ребро | | на полку | |
| | | | | расчетная | нормативн. | расчетная | нормативн. |
| I | 2 | 3 | 4 | 5 | 6 | 7 | 8 |
| 1,5×5,55 | ПI-2-I/АШв; ПI-2-I/АIУ; ПI-2-I/АУ(3); ПI-2-I/АтУ(3) | Межколонные для перекрытий | до 500x500 в крайнем поле | I200 | I040 | I6I0 | I370 |
| | ПI-3-I/АШв; ПI-3-I/АIУ; ПI-3-I/АУ(3); ПI-3-I/АтУ(3) | | | I800 | I540 | 22I0 | I870 |
| | ПI-4-I/АШв; ПI-4-I/АIУ; ПI-4-I/АУ(3); ПI-4-I/АтУ(3) | | | 2400 | 2040 | 22I0 | I870 |
| | ПI-5-I/АШв; ПI-5-I/АIУ; ПI-5-I/АУ(3); ПI-5-I/АтУ(3) | | | 3000 | 2540 | 28I0 | 2370 |
| | ПI-6-I/АШв; ПI-6-I/АIУ; ПI-6-I/АУ(3); ПI-6-I/АтУ(3) | | | 3600 | 3040 | 34I0 | 2870 |

ТК 1975 | ПОЯСНИТЕЛЬНАЯ ЗАПИСКА | ИИ24-9

ЦНИИПРОПОДАНИЙ г. Москва

13417 9

Таблица 3 (продолжение)

| 1 | 2 | 3 | 4 | 5 | 6 | 7 | 8 |
|---|---|---|---|---|---|---|---|
| 4,5 × 5,55 | П-2-I, П-2-I, П-2-I, П-2-I<br>АШв, АIУ, АУ(3), АтУ(3) | Межколонные для перекрытий | До 1000х1000 в крайнем поле | 1200 | 1040 | 1610 | 1370 |
| | П-3-I, П-3-I, П-3-I, П-3-I<br>АШв, АIУ, АУ(3), АтУ(3) | | | 1800 | 1540 | 2210 | 1870 |
| | П-4-I, П-4-I, П-4-I, П-4-I<br>АШв, АIУ, АУ(3), АтУ(3) | | | 2400 | 2040 | 2210 | 1870 |
| | П-5-I, П-5-I, П-5-I, П-5-I<br>АШв, АIУ, АУ(3), АтУ(3) | | | 3000 | 2540 | 2810 | 2370 |
| | П-6-I, П-6-I, П-6-I, П-6-I<br>АШв, АIУ, АУ(3), АтУ(3) | | | 3500 | 2950 | 3410 | 2870 |
| | П-2-I, П-2-I, П-2-I, П-2-I<br>АШв, АIУ, АУ(3), АтУ(3) | | До 500х500 в среднем поле | 1200 | 1040 | 1610 | 1370 |
| | П-3-I, П-3-I, П-3-I, П-3-I<br>АШв, АIУ, АУ(3), АтУ(3) | | | 1800 | 1540 | 2210 | 1870 |
| | П-4-I, П-4-I, П-4-I, П-4-I<br>АШв, АIУ, АУ(3), АтУ(3) | | | 2400 | 2040 | 2210 | 1870 |
| | П-5-I, П-5-I, П-5-I, П-5-I<br>АШв, АIУ, АУ(3), АтУ(3) | | | 3000 | 2540 | 2810 | 2370 |
| | П-6-I, П-6-I, П-6-I, П-6-I<br>АШв, АIУ, АУ(3), АтУ(3) | | | 3500 | 2950 | 3410 | 2870 |
| | П-2-I, П-2-I, П-2-I, П-2-I<br>АУ(2), АтУ(2), АтУI, П7 | | До 500х500 в крайнем поле | 1200 | 1040 | 1610 | 1370 |
| | П-3-I, П-3-I, П-3-I, П-3-I<br>АУ(2), АтУ(2), АтУI, П7 | | | 1800 | 1540 | 2210 | 1870 |
| | П-4-I, П-4-I, П-4-I, П-4-I<br>АУ(2), АтУ(2), АтУI, П7 | | | 2400 | 2040 | 2210 | 1870 |
| | П-5-I, П-5-I, П-5-I<br>АУ(2), АтУ(2), АтУI | | | 3000 | 2540 | 2810 | 2370 |

Таблица 3 (продолжение)

| 1 | 2 | 3 | 4 | 5 | 6 | 7 | 8 |
|---|---|---|---|---|---|---|---|
| 1,5 × 5,55 | П-2-I, П-2-I, П-2-I, П-2-I<br>АУ(2), АтУ(2), АтУI, П7 | межколонные для перекрытий | до 1000х1000 в крайнем поле | 1200 | 1040 | 1610 | 1370 |
| | П-3-I, П-3-I, П-3-I, П-3-I<br>АУ(2), АтУ(2), АтУI, П7 | | | 1800 | 1540 | 2210 | 1870 |
| | П-4-I, П-4-I, П-4-I, П-4-I<br>АУ(2), АтУ(2), АтУI, П7 | | | 2400 | 2040 | 2210 | 1870 |
| | П-5-I, П-5-I, П-5-I<br>АУ(2), АтУ(2), АтУI | | | 3000 | 2540 | 2810 | 2370 |
| | П-2-I, П-2-I, П-2-I, П-2-I<br>АУ(2), АтУ(2), АтУI, П7 | | До 500х500 в среднем поле | 1200 | 1040 | 1610 | 1370 |
| | П-3-I, П-3-I, П-3-I, П-3-I<br>АУ(2), АтУ(2), АтУI, П7 | | | 1800 | 1540 | 2210 | 1870 |
| | П-4-I, П-4-I, П-4-I, П-4-I<br>АУ(2), АтУ(2), АтУI, П7 | | | 2350 | 2000 | 2160 | 1830 |
| | П-5-I, П-5-I, П-5-I<br>АУ(2), АтУ(2), АтУI | | | 2930 | 2480 | 2740 | 2310 |
| 0,75 × 5,55 | ПЗ-I, ПЗ-6 | межколонные для перекрытий | до 800х400 в крайних полях | 1330 | 1160 | 1610 | 1370 |
| | ПЗ-2 | | | 1930 | 1660 | 2210 | 1870 |
| | ПЗ-3 | | | 2530 | 2160 | 2210 | 1870 |
| | ПЗ-4 | | | 3130 | 2660 | 2810 | 2370 |
| | ПЗ-5 | | | 3630 | 3060 | 3410 | 2870 |

Примечания: 1. Нагрузки, указанные в табл.3 в графах 5 и 6, включают собственный вес плиты с заливкой швов, равный для плит шириной 1,5 м (0,75 м):

- нормативный — 290 кг/м2 (415 кг/м2),
- расчетный — 320 кг/м2 (455 кг/м2)

Руководитель группы Суровова

г. Москва

ТК 1975

ПОЯСНИТЕЛЬНАЯ ЗАПИСКА

ИИ24-9

Нагрузки, указанные в графах 7 и 8 включают собственный вес полки, равный для всех плит:

- нормативный ~ 125 кг/м2,
- расчетный ~ 140 кг/м2.

Нагрузки, указанные в графах 5,6,7 и 8 включают также постоянную нагрузку от веса пола и перегородок, равную для всех плит:

- нормативную ~ 250 кг/м2,
- расчетную ~ 275 кг/м2.

2. В графе 2 маркировка плит с отверстиями условно принята как для плит без отверстий. В проекте конкретного объекта маркировка плит с отверстиями должна быть отличной от указанной в таблице.

Расчет плит произведен в соответствии с требованиями "Строительных Норм и правил" (СНиП II-В.I-62$^{X}$) с учетом "Указаний по применению в железобетонных конструкциях стержневой арматуры" (СН 390-69) и "Указаний по проектированию антикоррозионной защиты строительных конструкций" (СН 262-67).

В продольных ребрах плит предусмотрены отверстия диаметром 35 мм через ~1000 мм для пропуска осветительной сети и крепления различных подвесок. Сосредоточенная нагрузка от подвесок на одно отверстие не должна превышать 0,3 т и должна учитываться при выборе марок плит.

Плиты марок $\frac{\text{П-6}}{\text{АШв}}$, $\frac{\text{П-6-I}}{\text{АШв}}$, $\frac{\text{П-6}}{\text{АIУ}}$, $\frac{\text{П-6-I}}{\text{АIУ}}$, $\frac{\text{П-6}}{\text{АУ(З)}}$, $\frac{\text{П-6-I}}{\text{АУ(З)}}$, $\frac{\text{П-6}}{\text{АтУ(З)}}$, $\frac{\text{П-6-I}}{\text{АтУ(З)}}$ и $\frac{\text{П2-6}}{\text{АШв}}$, $\frac{\text{П2-6-I}}{\text{АШв}}$, $\frac{\text{П2-6}}{\text{АIУ}}$, $\frac{\text{П2-6-I}}{\text{АIУ}}$, $\frac{\text{П2-6}}{\text{АУ(З)}}$, $\frac{\text{П2-6-I}}{\text{АУ(З)}}$, $\frac{\text{П2-6}}{\text{АтУ(З)}}$, $\frac{\text{П2-6-I}}{\text{АтУ(З)}}$ дополнительно рассчитаны на нагрузку от одного автопогрузчика типа 4004 грузоподъемностью 750 кг при толщине пола в пределах 50÷100 мм. Наибольшая нормативная нагрузка от давления одного колеса принята $P_н$ = 1190 кг. Расстояние между колесами принято равным 760 мм. При этом нагрузка от напольного транспорта и равномерно распределенная длительная нагрузка приняты действующими разновременно.

Примечание: При применении автопогрузчика указанного типа или аналогичного ему по нагрузке на перекрытиях из плит марок типа П-3, П-4, П-5, П-3-I, П-4-I, П-5-I и П2-3, П2-4, П2-5, П2-3-I, П2-4-I, П2-5-I (при всех классах стали рабочей арматуры, предусмотренных в данном альбоме), армирование полок плит следует принимать аналогичным армированию полок плит марок типа П-6, П-6-I и П2-6, П2-6-I соответственно.

Плиты междуэтажных перекрытий под временные длительные нагрузки 500÷2500 кг/м2 проверены также на действие погрузчика типа 9П-0,5 , грузоподъемностью 500 кг при отсутствии пола (для использования, например, в период строительства).

Ребра плит рассчитаны как шарнирно опертые однопролетные балки таврового сечения.

Плиты шириной 1,5 м, армированные сталью классов АШв и АIУ, рассчитаны как конструкции 3-ей категории трещиностойкости; армированные сталью классов АУ и АтУ – как конструкции 3-ей и 2-ой категории трещиностойкости, а армированные сталью класса АтУI и прядевой арматурой – как 2-ой категории трещиностойкости.

Для плит, рассчитанных как конструкции 3-ей категории трещиностойкости, ширина раскрытия нормальных трещин не превышает 0,1 мм, а наклонных – 0,2 мм.

Плиты шириной 0,75 м рассчитаны как конструкции с ненапрягаемой рабочей арматурой, ширина раскрытия нормальных и наклонных трещин которых принята до 0,2 мм, за исключением плиты марки ИП3-I, предназначенной для применения в неагрессивной среде, в которой ширина раскрытия трещин принята до 0,3 мм.

Плиты шириной 0,75 м изготовляются из бетона марок 200 и 300.

Плиты шириной 1,5 м изготовляются из бетона марок 200, 300, 350, 400, 450 и 500. Возможность снижения марок бетона оговорена в рабочих чертежах (см.листы I и 2).

К моменту передачи усилия предварительного напряжения на плиту кубиковая прочность бетона должна быть не ниже 70% проектной прочности.

Отпуск арматуры следует производить плавно (без скачков). Мгновенная передача усилий не допускается.

В качестве предварительно напрягаемой рабочей арматуры продольных ребер плит шириной I,5 м принята:

I. Сталь периодического профиля класса А-Шв, упрочненная вытяжкой с контролем удлинения, по ГОСТ 5781-61* с расчетным сопротивлением $R_a$ = 4000 кг/см2.

Предельное удлинение для данного класса стали не должно превышать 4,5% для стали марки 35ГС и 3,5% для стали марки 25Г2С.

2. Сталь горячекатаная периодического профиля класса А-IУ по ГОСТ 5781-61* с расчетным сопротивлением $R_a$ = 5100 кг/см2.

3. Сталь горячекатаная периодического профиля класса АУ по ЧМТУ I-177-67 с расчетным сопротивлением $R_a$ = 6400 кг/см2.

4. Сталь термически упрочненная периодического профиля класса АтУ по ГОСТ 10884-71* с расчетным сопротивлением $R_a$ = 6400 кг/см2.

5. Сталь термически упрочненная периодического профиля класса АтУI по ГОСТ 10884-71* с расчетным сопротивлением $R_a$ = 7600 кг/см2.

6. Семипроволочные арматурные пряди Ø12П7 (Ø15П7) по ГОСТ 13840-68 с расчетным сопротивлением $R_a$ = 11000 кг/см2 (10600 кг/см2).

Рабочая арматура продольных ребер плит шириной 0,75 м принята из горячекатаной арматурной стали периодического профиля классов А-П и А-Ш по ГОСТ 5781-61* с расчетным сопротивлением, соответственно, $R_a$ = 2700 кг/см2 и $R_a$ = 3400 кг/см2.

Предварительное напряжение стержневой арматуры предусмотрено электротермическим или механическим способом, а прядевой арматуры - механическим способом.

Величины предварительного напряжения и усилий натяжения рабочей арматуры продольных ребер приведены в табл.4.

Таблица 4

| Размер плиты, м | Марка плиты | Номер сечения (расчетный диаметр, мм) и количество стержней или прядей в одном ребре | Предварительное напряжение "$\sigma_0$", кг/см2 | Усилие натяжения "$N_0$", кг на один стержень или прядь |
|---|---|---|---|---|
| I | 2 | 3 | 4 | 5 |
| 1,5 × 5,55 | III-I / AIIIв, III-I-2 / AIIIв, III-I-3 / AIIIв, III-I-4 / AIIIв | I Ø I4 | 3850 | 5900 |
| | III-2 / AIIIв, III-2-I / AIIIв | I Ø I8 | 3850 | 9800 |
| | III-3 / AIIIв, III-3-I / AIIIв | I Ø 22 | 3850 | I4600 |
| | III-4 / AIIIв, III-4-I / AIIIв | I Ø 25 | 3850 | I8900 |
| | III-5 / AIIIв, III-5-I / AIIIв | I Ø 28 | 4570 | 28200 |
| | III-6 / AIIIв, III-6-I / AIIIв | 2 Ø 22 | 4570 | I7400 |
| | III-I / AIУ, III-I-2 / AIУ, III-I-3 / AIУ, III-I-4 / AIУ | I Ø I4 | 4200 | 6500 |
| | III-2 / AIУ, III-2-I / AIУ | I Ø I6 | 4800 | 9650 |
| | III-3 / AIУ, III-3-I / AIУ | I Ø 20 | 4800 | I5100 |
| | III-4 / AIУ, III-4-I / AIУ | I Ø 22 | 4800 | I8200 |
| | III-5 / AIУ, III-5-I / AIУ | I Ø 25 | 5070 | 24900 |
| | III-6 / AIУ, III-6-I / AIУ | 2 Ø 20 | 5070 | I5900 |

Таблица 4 (продолжение)

| 1 | 2 | 3 | 4 | 5 |
|---|---|---|---|---|
| 1,5 × 5,55 | III-2 / АУ(3); III-2-I / АУ(3) | I⌀I4 | 6500 | I0000 |
| | III-3 / АУ(3); III-3-I / АУ(3) | I⌀I8 | 6500 | I6500 |
| | III-4 / АУ(3); III-4-I / АУ(3) | I⌀20 | 6500 | 20400 |
| | III-5 / АУ(3); III-5-I / АУ(3) | I⌀22 | 6500 | 24700 |
| | III-6 / АУ(3); III-6-I / АУ(3) | 2⌀I8 | 6500 | I6500 |
| | III-I / АУ(2); III-I-2 / АУ(2); III-I-3 / АУ(2); III-I-4 / АУ(2) | I⌀I2 | 6000 | 6800 |
| | III-2 / АУ(2); III-2-I / АУ(2) | I⌀I6 | 6500 | I3I00 |
| | III-3 / АУ(2); III-3-I / АУ(2) | I⌀20 | 6500 | 20400 |
| | III-4 / АУ(2); III-4-I / АУ(2) | I⌀22 | 8000* | 30400* |
| | III-5 / АУ(2); III-5-I / АУ(2) | I⌀25 | 8000* | 39300* |
| | III-2 / АтУ(3); III-2-I / АтУ(3) | I⌀I4 | 6500 | I0000 |
| | III-3 / АтУ(3); III-3-I / АтУ(3) | I⌀I8 | 6500 | I6500 |
| | III-4 / АтУ(3); III-4-I / АтУ(3) | I⌀20 | 6500 | 20400 |
| | III-5 / АтУ(3); III-5-I / АтУ(3) | I⌀22 | 6500 | 24700 |
| | III-6 / АтУ(3); III-6-I / АтУ(3) | 2⌀I8 | 6500 | I6500 |

Таблица 4 (продолжение)

| 1 | 2 | 3 | 4 | 5 |
|---|---|---|---|---|
| 1,5 × 5,55 | III-I / АтУ(2); III-I-2 / АтУ(2); III-I-3 / АтУ(2); III-I-4 / АтУ(2) | I⌀I2 | 6000 | 6800 |
| | III-2 / АтУ(2); III-2-I / АтУ(2) | I⌀I6 | 6500 | I3I00 |
| | III-3 / АтУ(2); III-3-I / АтУ(2) | I⌀20 | 6500 | 20400 |
| | III-4 / АтУ(2); III-4-I / АтУ(2) | I⌀22 | 8000* | 30400* |
| | III-5 / АтУ(2); III-5-I / АтУ(2) | I⌀25 | 8000* | 39300* |
| | III-I / АтУI; III-I-2 / АтУI; III-I-3 / АтУI; III-I-4 / АтУI | I⌀I0 | 7200 | 5650 |
| | III-2 / АтУI; III-2-I / АтУI | I⌀I4 | 7200 | III00 |
| | III-3 / АтУI; III-3-I / АтУI | I⌀I8 | 7200 | I8300 |
| | III-4 / АтУI; III-4-I / АтУI | I⌀20 | I0000* | 3I400* |
| | III-5 / АтУI; III-5-I / АтУI | I⌀25 | I0000* | 49I00* |
| | III-I / П7; III-I-2 / П7; III-I-3 / П7; III-I-4 / П7 | I⌀I2П7 | 6800 | 6200 |
| | III-2 / П7; III-2-I / П7 | I⌀I5П7 | I0500 | I4900 |
| | III-3 / П7; III-3-I / П7 | 2⌀I2П7 | II200 | I0200 |
| | III-4 / П7; III-4-I / П7 | 3⌀I5П7 | I0500 | I4900 |

Руководитель группы Суровова

Щитовидные изделия г. Москва

ТК 1975 ПОЯСНИТЕЛЬНАЯ ЗАПИСКА ИИ24-9

Таблица 4 (продолжение)

| 1 | 2 | 3 | 4 | 5 |
|---|---|---|---|---|
| 1,5 × 5,05 | П2-2 / АШв ; П2-2-I / АШв | I9I6 | 3850 | 7750 |
| | П2-3 / АШв ; П2-3-I / АШв | I920 | 3850 | I2I00 |
| | П2-4 / АШв ; П2-4-I / АШв | I922 | 3850 | I4600 |
| | П2-5 / АШв ; П2-5-I / АШв | I925 | 4500 | 22I00 |
| | П2-6 / АШв ; П2-6-I / АШв | 2920 | 4500 | I4I00 |
| | П2-2 / АIУ ; П2-2-I / АIУ | I9I4 | 4800 | 7400 |
| | П2-3 / АIУ ; П2-3-I / АIУ | I9I8 | 4800 | I2200 |
| | П2-4 / АIУ ; П2-4-I / АIУ | I920 | 4800 | I5I00 |
| | П2-5 / АIУ ; П2-5-I / АIУ | I922 | 5000 | I9000 |
| | П2-6 / АIУ ; П2-6-I / АIУ | 2918 | 5000 | I2700 |
| | П2-2 / АУ(3) ; П2-2-I / АУ(3) | I9I2 | 5970 | 6750 |
| | П2-3 / АУ(3) ; П2-3-I / АУ(3) | I9I6 | 6500 | I3I00 |
| | П2-4 / АУ(3) ; П2-4-I / АУ(3) | I9I8 | 6500 | I6500 |
| | П2-5 / АУ(3) ; П2-5-I / АУ(3) | I920 | 6500 | 20400 |
| | П2-6 / АУ(3) ; П2-6-I / АУ(3) | 2916 | 6500 | I3I00 |

Таблица 4 (продолжение)

| 1 | 2 | 3 | 4 | 5 |
|---|---|---|---|---|
| 1,5 × 5,05 | П2-2 / АУ(2) ; П2-2-I / АУ(2) | I9I4 | 6500 | I0000 |
| | П2-3 / АУ(2) ; П2-3-I / АУ(2) | I9I8 | 6500 | I6500 |
| | П2-4 / АУ(2) ; П2-4-I / АУ(2) | I920 | 8000* | 25I00* |
| | П2-5 / АУ(2) ; П2-5-I / АУ(2) | I922 | 8000* | 30400* |
| | П2-2 / АтУ(3) ; П2-2-I / АтУ(3) | I9I2 | 5970 | 6750 |
| | П2-3 / АтУ(3) ; П2-3-I / АтУ(3) | I9I6 | 6500 | I3I00 |
| | П2-4 / АтУ(3) ; П2-4-I / АтУ(3) | I9I8 | 6500 | I6500 |
| | П2-5 / АтУ(3) ; П2-5-I / АтУ(3) | I920 | 6500 | 20400 |
| | П2-6 / АтУ(3) ; П2-6-I / АтУ(3) | 2916 | 6500 | I3I00 |
| | П2-2 / АтУ(2) ; П2-2-I / АтУ(2) | I9I4 | 6500 | I0000 |
| | П2-3 / АтУ(2) ; П2-3-I / АтУ(2) | I9I8 | 6500 | I6500 |
| | П2-4 / АтУ(2) ; П2-4-I / АтУ(2) | I920 | 8000* | 25I00* |
| | П2-5 / АтУ(2) ; П2-5-I / АтУ(2) | I922 | 8000* | 30400* |

Таблица 4 (продолжение)

| 1 | 2 | 3 | 4 | 5 |
|---|---|---|---|---|
| 1,5 × 5,0б | П2-2 АтУI ; П2-2-I АтУI | IØI2 | 7200 | 8I50 |
| | П2-3 АтУI ; П2-3-I АтУI | IØI6 | 7200 | I4500 |
| | П2-4 АтУI ; П2-4-I АтУI | IØI8 | I0000ж | 25400ж |
| | П2-5 АтУI ; П2-5-I АтУI | IØ22 | I0000ж | 38000ж |
| | П2-2 П7 ; П2-2-I П7 | IØI2П7 | 8250 | 7500 |
| | П2-3 П7 ; П2-3-I П7 | IØI5П7 | 8250 | II700 |
| | П2-4 П7 ; П2-4-I П7 | 2ØI5П7 | 9900 | I4000 |

ж) Натяжение арматуры осуществлять только механическим способом.

Примечания: I. Величины предварительного напряжения "$\sigma_0$" и усилия натяжения "$N_0$", указанные в таблице, даны как для электротермического, так и механического способа натяжения (для плит со стержневой арматурой всех классов за исключением плит, отмеченных "звездочкой") и механического способа (для плит с прядевой арматурой и плит со стержневой арматурой, отмеченных "звездочкой").

2. Величины предварительного напряжения "$\sigma_0$" и усилия натяжения "$N_0$" определены без учета потерь от деформации формы.

По концам продольных ребер плит устанавливаются закладные детали М1т (М1н) ÷ М4т (М4н), которые являются обоймами, предохраняющими торцы ребер плит от разрушения при передаче на бетон усилий от предварительно напрягаемой арматуры и обеспечивающими анкеровку рабочей арматуры.

Полка плит армируется сварными сетками, поперечные и продольные ребра армируются сварными каркасами.

Сварные каркасы и сетки изготовляются при диаметре стержней до 5 мм включительно из холоднотянутой обыкновенной арматурной проволоки класса В-I по ГОСТ 6727-53ж; при диаметре 6 мм и более - из горячекатаной арматурной стали периодического профиля класса А-Ш по ГОСТ 5781-6Iж.

Предел огнестойкости плит равен ~ 0,75 часа.

При применении плит в условиях воздействия слабо и среднеагрессивных газовых сред в проекте конкретного объекта должны быть указаны специальные условия по изготовлению плит, вытекающие из характера агрессивной среды и требований СН 262-67.

## П. Технические требования к изготовлению, приемке и испытанию плит

Изготовление плит предусмотрено агрегатно-поточным способом. При изготовлении плит необходимо выполнять требования следующих нормативных и инструктивных документов:

а) главы СНиП:

| | |
|---|---|
| I-В.I-62ж | "Заполнители для бетонов и растворов". |
| I-В.2-69ж | "Вяжущие материалы неорганические и добавки для бетонов и растворов". |
| I-В.3-62 | "Бетоны на неорганических вяжущих и заполнителях". |
| I-В.4-62 | "Арматура для железобетонных конструкций". |
| I-В.5-66 | "Железобетонные изделия. Общие указания". |
| I.В.5-I-62 | "Железобетонные изделия для зданий". |

б) ГОСТов:

ГОСТ 10922-64 "Арматура и закладные детали сварные для железобетонных конструкций. Технические требования и методы испытаний".

ГОСТ 10180-67 "Бетоны тяжелые. Методы испытания прочности".

ГОСТ 13015-67* "Изделия железобетонные и бетонные. Общие технические требования".

ГОСТ 8829-66 "Изделия железобетонные сборные. Методы испытаний и оценки прочности, жесткости и трещиностойкости".

в) "Указания по технологии производства арматурных работ в промышленном и гражданском строительстве" (Н9-61, НИИОМТП).

г) "Указания по сварке соединений арматуры и закладных деталей железобетонных конструкций" (СН 393-69).

д) "Указания по применению в железобетонных конструкциях стержневой арматуры" (СН 390-69).

е) "Инструкции по технологии предварительного напряжения стержневой, проволочной и прядевой арматуры железобетонных конструкций электротермическим и электротермомеханическим способами", 1962 г., НИИЖБ.

Стальные закладные детали изготовляются в соответствии с главой СНиП II-В.5-62* "Металлические конструкции. Правила изготовления, монтажа и приемки" и с "Инструкцией по технологии изготовления и установке стальных закладных деталей в сборных железобетонных и бетонных изделиях" (СН 313-65).

Плоские каркасы и сетки должны изготовляться при помощи контактной точечной электросварки. Применение дуговой электросварки вместо предусмотренной контактной точечной не допускается.

Дуговая сварка арматурных стержней из стали класса А-I между собой и со стальными закладными деталями из листовой, полосовой, угловой стали, а также сварка закладных деталей должна производиться электродами типа Э46-Т или Э42-Т; сварка арматурных стержней из класса А-III со стальными закладными деталями, указанными выше, должна производиться электродами типа Э50А-Ф; Э55А-Ф, Э42А-Ф и Э46А-Ф. Выбор типа электрода, из числа приведенных выше, для каждого класса и марки должны производиться на основании указаний СН 393-69.

Сталь для изготовления плит должна применяться тех марок, которые заданы в проекте конкретного здания.

Плиты покрытий с отверстиями для дефлекторов или зонтов изготовляются в опалубке плит без отверстий, от которых они отличаются наличием отверстий в полке и набеточкой, которая должна выполняться одновременно с изготовлением всей плиты.

Армирование плит перекрытий с отверстиями для пропуска коммуникаций может выполняться по чертежам плит настоящего альбома с учетом рекомендаций приведенных на листах 65÷68, по которым можно изготовлять и устанавливать обрамляющие отверстия сетки из горячекатаной арматурной стали периодического профиля класса А-III по ГОСТ 5781-61*.

Сетки, предусмотренные для армирования полок плит, в месте расположения отверстия вырезаются.

Включенные в данный альбом межколонные плиты с отверстиями можно использовать для установки как по осям колонн, так и на других участках перекрытия, в зависимости от требуемого местоположения отверстий.

При изготовлении плит для зданий со слабо и среднеагрессивными средами обязательно выполнение требований, указанных в проекте конкретного здания.

Отклонение от проектных размеров не должно превышать величин, указанных на рабочих чертежах и в ГОСТ 13015-67*.

Внешний вид и качество поверхностей плит должны удовлетворять требованиям ГОСТ 13015-67* для конструкций производственных зданий, предназначаемых под окраску.

Таблица 5

| Размер плиты м | Марка плиты | Контрольные равномерно распределенные нагрузки "Рпр" в кг/м2 и контрольные прогибы "$f_к$" в см для оценки жесткости и трещиностойкости плит при возрасте бетона к моменту испытания в сутках | | | | | | | | Контрольные равномерно распределенные нагрузки для оценки прочности плит кг/м2 | |
|---|---|---|---|---|---|---|---|---|---|---|---|
| | | 3 ÷ 7 | | I4 | | 28 | | I00 | | | |
| | | $P_{пр}$ | $f_к$ | $P_{пр}$ | $f_к$ | $P_{пр}$ | $f_к$ | $P_{пр}$ | $f_к$ | $P_{к}^{I}$ при C=I,4 | $P_{к}^{I}$ при C=I,6 |
| I | 2 | 3 | 4 | 5 | 6 | 7 | 8 | 9 | I0 | II | I2 |
| 1,5×5,55 | П-I / АШв | 370 | 0,I6 | 370 | 0,I6 | 375 | 0,I3 | 370 | 0,I3 | 780 | 930 |
| | П-2 / АШв ; П-2-I / АШв | 900 | 0,59 | 900 | 0,59 | 9I0 | 0,47 | 900 | 0,46 | I620 | I890 |
| | П-3 / АШв ; П-3-I / АШв | I400 | 0,72 | I400 | 0,72 | I4I0 | 0,6I | I400 | 0,6I | 2460 | 2850 |
| | П-4 / АШв ; П-4-I | I900 | 0,86 | I900 | 0,86 | I960 | 0,78 | I900 | 0,75 | 3300 | 38I0 |
| | П-5 / АШв ; П-5-I / АШв | 3I20 | I,30 | 3I20 | I,32 | 3I20 | I,24 | 2440 | I,00 | 42I0 | 4850 |
| | П-6 / АШв ; П-6-I / АШв | 3690 | I,57 | 3690 | I,59 | 3690 | I,54 | 2900 | I,27 | 4980 | 5730 |
| | П-I / АIУ | 370 | 0,I6 | 370 | 0,I6 | 375 | 0,I3 | 370 | 0,I3 | 780 | 930 |
| | П2-2 / АIУ ; П-2-I / АIУ | 900 | 0,57 | 900 | 0,58 | 9I0 | 0,43 | 900 | 0,43 | I620 | I890 |
| | П-3 / АIУ ; П-3-I / АIУ | I480 | 0,75 | I480 | 0,75 | I540 | 0,68 | I480 | 0,66 | 2460 | 2850 |
| | П-4 / АIУ ; П-4-I / АIУ | I900 | 0,88 | I900 | 0,88 | 20I0 | 0,84 | I900 | 0,80 | 3300 | 38I0 |
| | П-5 / АIУ ; П-5-I / АIУ | 2900 | I,34 | 2880 | I,33 | 29I0 | I,25 | 2440 | I,05 | 42I0 | 4850 |
| | П-6 / АIУ ; П-6-I / АIУ | 3790 | I,84 | 3790 | I,85 | 3730 | I,72 | 2980 | I,38 | 4980 | 5730 |
| | П-2 / АУ(3) ; П-2-I / АУ(3) ; П-2 / АтУ(3) ; П-2-I / АтУ(3) | 860 | 0,33 | 860 | 0,33 | 865 | 0,29 | 860 | 0,29 | I550 | I8I0 |
| | П-3 / АУ(3) ; П-3-I / АУ(3) ; П-3 / АтУ(3) ; П-3-I / АтУ(3) | I530 | 0,63 | I530 | 0,63 | I6I0 | 0,59 | I530 | 0,57 | 2520 | 29I0 |
| | П-4 / АУ(3) ; П-4-I / АУ(3) ; П-4 / АтУ(3) ; П-4-I / АтУ(3) | 2050 | 0,79 | 2040 | 0,79 | 2I90 | 0,78 | I940 | 0,62 | 3370 | 3890 |
| | П-5 / АУ(3) ; П-5-I / АУ(3) ; П-5 / АтУ(3) ; П-5-I / АтУ(3) | 2640 | I,06 | 2630 | I,06 | 2760 | I,06 | 2480 | 0,93 | 42I0 | 4850 |

Таблица 5 (продолжение)

| 1 | 2 | 3 | 4 | 5 | 6 | 7 | 8 | 9 | 10 | 11 | 12 |
|---|---|---|---|---|---|---|---|---|---|---|---|
| 1,5×5,55 | П-6 / АУ(3) ; П-6-I / АУ(3) ; П-6 / АтУ(3) ; П-6-I / АтУ(3) | 3410 | 1,37 | 3380 | 1,36 | 3490 | 1,30 | 3110 | 1,17 | 5040 | 5790 |
| 1,5×5,05 | П2-2 / АIIIВ ; П2-2-I / АIIIВ | 860 | 0,40 | 860 | 0,40 | 870 | 0,28 | 860 | 0,28 | 1550 | 1810 |
| | П2-3 / АIIIВ ; П2-3-I / АIIIВ | 1400 | 0,51 | 1400 | 0,51 | 1410 | 0,42 | 1400 | 0,41 | 2460 | 2850 |
| | П2-4 / АIIIВ ; П2-4-I / АIIIВ | 1830 | 0,62 | 1830 | 0,62 | 1850 | 0,52 | 1830 | 0,51 | 3190 | 3680 |
| | П2-5 / АIIIВ ; П2-5-I / АIIIВ | 2610 | 0,70 | 2590 | 0,69 | 2770 | 0,68 | 2430 | 0,60 | 4210 | 4850 |
| | П2-6 / АIIIВ ; П2-6-I / АIIIВ | 3400 | 0,98 | 3360 | 0,97 | 3530 | 0,94 | 2900 | 0,77 | 4980 | 5730 |
| | П2-2 / АIУ ; П2-2-I / АIУ | 860 | 0,39 | 860 | 0,39 | 870 | 0,27 | 860 | 0,27 | 1550 | 1810 |
| | П2-3 / АIУ ; П2-3-I / АIУ | 1400 | 0,46 | 1400 | 0,46 | 1410 | 0,37 | 1400 | 0,36 | 2460 | 2850 |
| | П2-4 / АIУ ; П2-4-I / АIУ | 1900 | 0,61 | 1900 | 0,62 | 1960 | 0,54 | 1900 | 0,53 | 3300 | 3810 |
| | П2-5 / АIУ ; П2-5-I / АIУ | 2440 | 0,74 | 2430 | 0,74 | 2600 | 0,73 | 2430 | 0,68 | 4210 | 4850 |
| | П2-6 / АIУ ; П2-6-I / АIУ | 3130 | 0,95 | 3100 | 0,94 | 3270 | 0,91 | 2900 | 0,81 | 4980 | 5730 |
| | П2-2 / АУ(3) ; П2-2-I / АУ(3) ; П2-2 / АтУ(3) ; П2-2-I / АтУ(3) | 770 | 0,20 | 770 | 0,20 | 775 | 0,17 | 770 | 0,17 | 1410 | 1650 |
| | П2-3 / АУ(3) ; П2-3-I / АУ(3) ; П2-3 / АтУ(3) ; П2-3-I / АтУ(3) | 1430 | 0,37 | 1430 | 0,37 | 1470 | 0,32 | 1430 | 0,31 | 2520 | 2910 |
| | П2-4 / АУ(3) ; П2-4-I / АУ(3) ; П2-4 / АтУ(3) ; П2-4-I / АтУ(3) | 1940 | 0,46 | 1940 | 0,46 | 2010 | 0,40 | 1940 | 0,38 | 3370 | 3890 |
| | П2-5 / АУ(3) ; П2-5-I / АУ(3) ; П2-5 / АтУ(3) ; П2-5-I / АтУ(3) | 2440 | 0,58 | 2430 | 0,58 | 2590 | 0,56 | 2430 | 0,53 | 4210 | 4850 |
| | П2-6 / АУ(3) ; П2-6-I / АУ(3) ; П2-6 / АтУ(3) ; П2-6-I / АтУ(3) | 3010 | 0,71 | 2980 | 0,71 | 3140 | 0,69 | 2930 | 0,64 | 5040 | 5790 |

Примечания: 1. Величины контрольных нагрузок не включают в себя нагрузку от собственного веса плиты, принятую равной - 270 кг/м2.

2. Допускаемые отклонения действительного прогиба от контрольного не должны превышать 20%.



Суродова
г. Москва

Таблица 6

| Размер плиты м | Марка плиты | Контрольные равномерно распределенные нагрузки " Ртр " в кг/м2 для оценки трещиностойкости плит при возрасте бетона к моменту испытания в сутках | | | | Контрольные равномерно распределенные нагрузки для оценки прочности плит, кг/м2 | |
|---|---|---|---|---|---|---|---|
| | | 3÷7 | I4 | 28 | I00 | $Р_к$ при С=I,4 | $Р_к^I$ при С=I,6 |
| | | Ртр | Ртр | Ртр | Ртр | | |
| I | 2 | 3 | 4 | 5 | 6 | 7 | 8 |
| 1,5 × 5,55 | III-I / АУ(2); III-I / АтУ(2) | 5I0 | 5I0 | 570 | 560 | 780 | 930 |
| | III-2 / АУ(2); III-2-I / АУ(2); III-2 / АтУ(2); III-2-I / АтУ(2) | I000 | I000 | II00 | I050 | I750 | 2030 |
| | III-3 / АУ(2); III-3-I / АУ(2); III-3 / АтУ(2); III-3-I / АтУ(2) | I470 | I470 | I650 | I460 | 2420 | 2800 |
| | III-4 / АУ(2); III-4-I / АУ(2); III-4 / АтУ(2); III-4-I / АтУ(2) | 2800 | 2660 | 2600 | 2I70 | 3370 | 3890 |
| | III-5 / АУ(2); III-5-I / АУ(2); III-5 / АтУ(2); III-5-I / АтУ(2) | 3990 | 3600 | 3290 | 2440 | 3930 | 4530 |
| | III-I / АтУI | 460 | 450 | 560 | 550 | 780 | 930 |
| | III-2 / АтУI; III-2-I / АтУI | 9I0 | 9I0 | I0I0 | I000 | I680 | I950 |
| | III-3 / АтУI; III-3-I / АтУI | I580 | I490 | I750 | I6I0 | 2640 | 3060 |
| | III-4 / АтУI; III-4-I / АтУI | 29I0 | 2730 | 2670 | 2250 | 35I0 | 4050 |
| | III-5 / АтУI; III-5-I / АтУI | 5390 | 4690 | 4020 | 2620 | 4270 | 49I0 |
| | III-I / П7 | 550 | 550 | 650 | 640 | 780 | 930 |
| | III-2 / П7; III-2-I / П7 | I4I0 | I360 | I490 | I350 | I4I0 | I650 |
| | III-3 / П7; III-3-I / П7 | I820 | I750 | I860 | I690 | 2250 | 26I0 |

г. Москва

ТК 1975

ПОЯСНИТЕЛЬНАЯ ЗАПИСКА

ИИ24-9

Таблица 6 (продолжение)

| 1 | 2 | 3 | 4 | 5 | 6 | 7 | 8 |
|---|---|---|---|---|---|---|---|
| 1,5×5,55 | III-4/П7 ; III-4-I/П7 | 3650 | 3330 | 3090 | 2340 | 3090 | 3570 |
| 1,5 x 5,05 | П2-2/АУ(2) ; П2-2-I/АУ(2) ; П2-2/АтУ(2) ; П2-2-I/АтУ(2) | 960 | 960 | I060 | I040 | I750 | 2030 |
| | П2-3/АУ(2) ; П2-3-I/АУ(2) ; П2-3/АтУ(2) ; П2-3-I/АтУ(2) | I670 | I670 | I860 | I720 | 2420 | 2800 |
| | П2-4/АУ(2) ; П2-4-I/АУ(2) ; П2-4/АтУ(2) ; П2-4-I/АтУ(2) | 2780 | 2700 | 27I0 | 2330 | 3370 | 3890 |
| | П2-5/АУ(2) ; П2-5-I/АУ(2) ; П2-5/АтУ(2) ; П2-5-I/АтУ(2) | 3470 | 3320 | 3240 | 27I0 | 3930 | 4580 |
| | П2-2/АтУI ; П2-2-I/АтУI | 850 | 850 | 980 | 960 | I620 | I890 |
| | П2-3/АтУI ; П2-3-I/АтУI | I580 | I570 | I720 | I650 | 2640 | 3060 |
| | П2-4/АтУI ; П2-4-I/АтУI | 2840 | 27I0 | 2740 | 2420 | 35I0 | 4050 |
| | П2-5/АтУI ; П2-5-I/АтУI | 4580 | 4200 | 3920 | 3080 | 4270 | 49I0 |
| | П2-2/П7 ; П2-2-I/П7 | 890 | 880 | I0I0 | 990 | I4I0 | I650 |
| | П2-3/П7 ; П2-3-I/П7 | I390 | I390 | I540 | I460 | 2250 | 26I0 |
| | П2-4/П7 ; П2-4-I/П7 | 2870 | 2750 | 2840 | 24I0 | 3090 | 3570 |

Примечание: Величины контрольных нагрузок не включают в себя нагрузки от собственного веса плиты, принятую равной - 270 кг/м2.

Плиты, изготовляемые для применения в условиях воздействия агрессивной среды, не должны иметь раковин, выбоин и околов. Исправление дефектов последующей штукатуркой не допускается.

При изготовлении плит для обеспечения требуемой величины защитного слоя бетона должны применяться подкладки из цементно-песчаного раствора или пластмасс. Применение стальных фиксаторов, выходящих на поверхность бетона, не допускается. До начала производства плит завод-изготовитель должен разработать технические условия и технологические правила, определяющие основные способы производства и контроля качества изготовления изделий.

При изготовлении плит должен быть обеспечен пооперационный технологический контроль на всех стадиях производства.

Для предохранения лицевых поверхностей закладных деталей плит от ржавления при транспортировании и хранении все эти поверхности должны быть покрыты цементно-казеиновой обмазкой, кроме поверхностей деталей, установленных в плитах, предназначенных для применения в условиях агрессивных сред, которые согласно требованиям "Указаний" СН 262-67, должны быть защищены цинковым или другим (равнозначным) покрытием.

Для оценки качества изготовляемых плит необходимо систематически проводить их испытания в соответствии с ГОСТ 8829-66 "Изделия железобетонные сборные. Методы испытаний и оценки прочности жесткости и трещиностойкости".

Оценку качества изготовляемых плит шириной 1,5 м, отнесенных к 3-ей категории трещиностойкости и плит шириной 0,75 м следует производить по показателям прочности, жесткости и трещиностойкости, характеризуемой шириной раскрытия трещин.

Оценку качества изготовляемых плит шириной 1,5 м, отнесенных ко 2-ой категории трещиностойкости, следует производить по показателям прочности и трещиностойкости, характеризуемой образованием трещин в продольных ребрах плиты.

Оценка плит по прочности производится по величине разрушающей нагрузки; жесткости - по величине прогиба продольных ребер, а трещиностойкости - по величине раскрытия трещин (для конструкций 3-й категории трещиностойкости) и по моменту образования трещин в продольных ребрах (для конструкций 2-й категории трещиностойкости).

Величины контрольных нагрузок при испытании плит 3-й категории трещиностойкости на прочность ( Рк и Рк'), жесткость и трещиностойкость (Рпр), а также величины контрольных протибов ($f_к$) приведены в таблице 5.

Величины контрольных нагрузок при испытании плит 2-й категории трещиностойкости на прочность (Рк и Рк') и трещиностойкость (Ртр) приведены в таблице 6.

Допустимые контрольные величины раскрытия трещин при испытании плит 3-й категории трещиностойкости приведены в таблице 7. Ширина раскрытия трещин при испытаниях плит не должна превышать более чем на 50% величин, приведенных в таблице 7.

Таблица 7

| Вид арматуры | Контрольная величина раскрытия трещин в мм при применении | | | | | |
|---|---|---|---|---|---|---|
| | в неагрессивной среде | | в слабо агрессивной среде | | в среднеагрессивной среде | |
| | нормальн. | наклон. | нормальн. | наклон. | нормальн. | наклон. |
| А-Шв, А-IУ | 0,2 | 0,2 | 0,I | 0,I | 0,05 | 0,I |
| АУ(3) | 0,I | 0,I | 0,05 | 0,I | - | - |
| АтУ(3) | 0,I | 0,I | - | - | - | - |

Величины контрольных нагрузок при испытании плит шириной 0,75 м на прочность (Рк и Рк'), жесткость и трещиностойкость (Рпр) а также величины контрольных прогибов ($f_к$) приведены в таблице 8.

Таблица 8

| Размер плиты, м | Марка плиты | Контрольные равномерно распределенные нагрузки "Рк и Рк'" для оценки прочности плит, кг/м2 | | Контрольные равномерно распределенные нагрузки "Рпр" для оценки жесткости и трещиностойкости плит, кг/м2 | Контрольный прогиб "$f_к$" продольного ребра плиты в см | |
|---|---|---|---|---|---|---|
| | | Рк при С=1,4 | Рк' при С=1,6 | | при 70% проектной прочности бетона | при 100% проектной прочности бетона |
| I | 2 | 3 | 4 | 5 | 6 | 7 |
| 0,75х5,55 | П3-I | I490 | I760 | 790 | I,35 | I,23 |
| | П3-6 | I490 | I760 | 790 | I,05 | 0,94 |
| | П3-2 | 2330 | 2720 | I290 | I,29 | I,27 |
| | П3-3 | 3I70 | 3680 | I790 | I,23 | I,2 |
| | П3-4 | 40I0 | 4640 | 2290 | I,I8 | I,I4 |
| | П3-5 | 4850 | 5600 | 2790 | I,I6 | I,I5 |
| 0,75х5,05 | П4-I | I490 | I760 | 790 | 0,8 | 0,74 |
| | П4-2 | 2330 | 2720 | I290 | I,05 | I,0I |
| | П4-3 | 3I70 | 3680 | I790 | I,I8 | I,I7 |
| | П4-4 | 40I0 | 4640 | 2290 | 0,98 | 0,93 |
| | П4-5 | 4850 | 5600 | 2790 | 0,96 | 0,93 |

Примечания: I. Величины контрольных нагрузок не включают в себя нагрузку от собственного веса плиты, принятую равной ~360 кг/м2.

2. Допускаемые отклонения действительного прогиба от контрольного не должны превышать I0%.

Ширина раскрытия трещин при испытаниях плит шириной 0,75 м не должна превышать 0,I мм для плит, применяемых в условиях агрессивных сред и 0,2 мм для плит, применяемых в неагрессивных средах. Допускаемое отклонение +50%.

Величина отпускной прочности бетона устанавливается в соответствии с пунктом I.4 ГОСТа I30I5-67*.

На боковой поверхности плиты должны быть обозначены несмываемой краской марка плиты, дата изготовления, вес плиты в кг, марка предприятия-изготовителя и штамп ОТК.

Порядок использования плит, не выдержавших испытания, регламентируется ГОСТом 8829-66.

## Ш. Указания по применению плит

Предварительно напряженные плиты шириной I,5 м и плиты шириной 0,75 м с обычным армированием предназначены для использования в качестве доборных для перекрытий, в которых в качестве основных используются плиты шириной 3 м серии ИИ24-8. Примеры маркировочных схем раскладки плит приведены в дополнении к альбомам серии ИИ20-I/70 и ИИ20-2/70.

Плиты шириной I,5 м с предварительно напрягаемой рабочей арматурой могут быть использованы также и взамен плит шириной 3,0 м. в тех случаях, когда освоение плит шириной 3 м встречает затруднения, например, в случае отсутствия на заводе виброплощадок шириной 3 м.

В указанном случае назначение марок плит производится в проекте конкретного объекта в соответствии с примерами маркировочных схем раскладки плит, приведенными в альбомах ИИ20-I/70 и ИИ20-2/70 (в части типоразмеров применяемых плит и их местоположения - рядовые или межколонные) и данными таблиц I,2,3 и 9 настоящей пояснительной записки (в части несущей способности плит и области их применения в зависимости от класса стали рабочей арматуры и степени агрессивного воздействия газовой среды).

При действии многократно повторяющихся и динамических нагрузок назначение марок плит должно производиться на основе соответствующего расчета с соблюдением требований СНиП П-В.I-62* и "Инструкции по проектированию и расчету несущих конструкций зданий под машины с динамическими нагрузками".



Рук группы | Сухотин | Кировова
ЦИПРОМЗДАНИЙ г. Москва

При применении плит настоящей серии в условиях постоянного воздействия температуры выше +50°С назначение марок плит должно производиться на основе расчета, с соблюдением требований главы СНиП II-В.7-67.

В случае применения плит для нагрузок, отличающихся от равномерно распределенных, принятых при расчете плит настоящей серии, назначение марок плит следует производить на основе расчета, используя при этом типовые плиты необходимой несущей способности.

Разработанная в настоящем альбоме номенклатура плит позволяет использовать их как в условиях неагрессивной, так и слабо и среднеагрессивной газовой среды.

Области допускаемого применения плит, армированных сталью различных классов, с различными категориями трещиностойкости в зависимости от степени агрессивного воздействия среды приведены в таблице 9.

Таблица 9

| Вид арматуры | Степень агрессивного воздействия среды | | |
|---|---|---|---|
| | неагрессивная | слабо агрессивная | средне агрессивная |
| I | 2 | 3 | 4 |
| АШв | + | + | + |
| АIУ | + | + | + |
| АУ (3-я категория) | + | + | - |
| АУ (2-я категория) | + | | + |
| АтУ (3-я категория) | + | | - |

Таблица 9 (продолжение)

| I | 2 | 3 | 4 |
|---|---|---|---|
| АтУ (2-я категория) | + | + | - |
| АтУI | + | + | - |
| Прядевая | + | + | + |

Примечание. Из приведенных в таблице 9 рекомендуется применять, как более экономичные, следующие варианты плит: в условиях неагрессивной среды - плиты 3-ей категории трещиностойкости, армированные сталью класса А-У или Ат-У; в условиях слабоагрессивной среды - плиты 3-ей категории трещиностойкости, армированные сталью класса А-У; в условиях среднеагрессивной среды - плиты 3-ей категории трещиностойкости, армированные сталью класса А-IУ или 2-й категории трещиностойкости, армированные сталью класса А-У.

При применении плит в зданиях, эксплуатируемых в условиях слабо и среднеагрессивной газовых сред, в проекте здания, в соответствии с конкретными условиями эксплуатации и требованиями СН 262-67, должны быть дополнительно указаны:

а) специальные требования по плотности бетона с указанием марки по водонепроницаемости и водоцементного отношения;

б) марка и расход цемента, состав заполнителей и применяемых добавок;

в) виды защиты и способы их нанесения на поверхность плиты и стальных закладных деталей;

г) требования к качеству бетонной поверхности.

Показатели плотности бетона, характеризуемые маркой по водонепроницаемости, приведены в таблице 10.

**Марка бетона по водонепроницаемости**

Таблица IO

| №№ п.п. | Плотность бетона | Марка бетона по водонепроницаемости |
|---|---|---|
| I. | Нормальная | В-4 |
| 2. | Повышенная | В-6 |
| 3. | Особо плотный | В-8 |

Примечание. Марка бетона по водонепроницаемости определяется в возрасте 28 суток по ГОСТ 4800-59 "Бетон гидротехнический. Методы испытания бетона".

В спецификациях к рабочим чертежам плит указан только класс стали без указания марки стали.
В проектах конкретных зданий должны быть указаны марки стали арматуры и закладных деталей плит. Назначение марок стали должно производиться в зависимости от температурных условий эксплуатации конструкций и характера нагрузок (статические, динамические), в соответствии с требованиями действующих нормативных документов и указаний, приведенных в таблице II настоящей пояснительной записки.

Плиты, предназначенные для применения в условиях воздействия агрессивной среды, низких или высоких температур, динамических нагрузок и изготовляемые с учетом соответствующих требований должны иметь маркировку, отличную от маркировки плит, предназначенных для обычных условий. Для конструкций, предназначенных для применения в условиях воздействия агрессивной среды, рекомендуется дополнительно к установленной марке добавлять следующие буквенные обозначения:

"к" – при изготовлении плиты с нормальной плотностью бетона;

"кп" – при изготовлении плиты с повышенной плотностью бетона;

"ко" – при изготовлении плиты с особо плотным бетоном.

Например: Если при отсутствии специальных требований к плотности бетона применяется плита марки П-6(П-6-I), то: при требуемой нормальной плотности бетона – П-6-К(П-6-I-К); при требуемой повышенной плотности бетона – П-6-КП(П-6-I-КП); при особо плотном бетоне – П-6-КО (П-6-I-КО).

Примечание. В марках плит, указанных в примере, класс стали рабочей арматуры условно не показан.

В конкретных проектах должна указываться отпускная прочность бетона в летнее время года в тех случаях, когда по условиям загружения конструкций прочность бетона, равная 70% проектной прочности является недостаточной.

При необходимости в полке плиты могут устраиваться небольшие отверстия.

Отверстия диаметром до 200 мм могут устраиваться в плитах по месту, без проверки несущей способности плит в ослабленном сечении, если в поперечное сечение плиты попадает не более одного отверстия.

## IУ. Указания по приемке, транспортированию и хранению плит

Приемка плит должна производиться в соответствии с требованиями ГОСТа I30I5-67*, ГОСТа 8829-66 и рабочих чертежей плит.

Транспортирование и хранение плит производится в горизонтальном положении.

Подъем плит следует производить таким образом, чтобы нагрузка от собственного веса распределялась равномерно между четырьмя петлями. Плиты должны храниться в штабелях, рассортированные по типоразмерам, маркам и партиям.

При складировании плит прокладки устанавливаются по торцам продольных ребер в местах расположения опорных закладных деталей.

Прокладки между плитами должны устанавливаться строго по вертикали.

Высота штабеля плит в соответствии со СНиП Ш-А.II-70 "Техника безопасности в строительстве" не должна превышать 2,5 м.

При транспортировании плит допускается смещать прокладки от торца плиты не более чем на 0,5 м, при этом прокладки между плитами должны устанавливаться строго по вертикали.

При перевозке плит автомобильным транспортом следует руководствоваться "Временными указаниями по перевозке унифицированных сборных железобетонных деталей и конструкций промышленного строительства автомобильным транспортом" (Стройиздат, 1966 г.).

При перевозке плит железнодорожным транспортом следует пользоваться "Руководством по перевозке железнодорожным транспортом сборных крупноразмерных железобетонных конструкций промышленного и жилищного строительства" (Стройиздат, 1967 г.).

Условные обозначения сварных швов

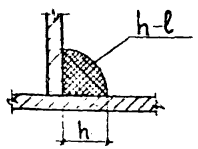


h – высота шва
ℓ – длина шва

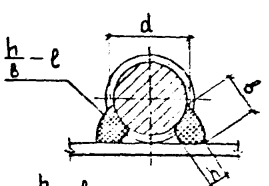


h – высота шва (h≥0,25d, но не менее 4мм)
в – ширина шва (в≥0,5d, но не менее 8 мм)
ℓ – длина шва

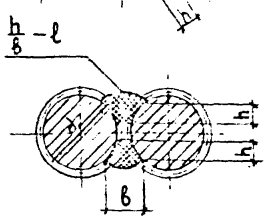


h – высота шва (h≥0,25d, но не менее 4 мм)
в – ширина шва (в≥0,5d, но не менее 10 мм)
ℓ – длина шва

| | | |
|---|---|---|
| Гл. инж. пр. | | Трахтенберц |
| Рук. группы | | Суровова |

ЦНИИПРОМЗДАНИЙ г. Москва

ТК 1975 | ПОЯСНИТЕЛЬНАЯ ЗАПИСКА | ИИ24-9

13417 25

Таблица II

| Класс стали | Диаметр арматуры мм | Условия эксплуатации конструкций | | | | | | |
|---|---|---|---|---|---|---|---|---|
| | | Статические нагрузки | | | | Динамические нагрузки | | |
| | | В отапливаемых зданиях | На открытом воздухе и в неотапливаемых зданиях при расчетных температурах наружного воздуха | | | В отапливаемых зданиях | На открытом воздухе и в неотапливаемых зданиях при расчетных температурах наружного воздуха | |
| | | | до $-30^{\circ}C$ | от $-30^{\circ}C$ до $-40^{\circ}C$ | ниже $-40^{\circ}C$ | | до $-30^{\circ}C$ | от $-30^{\circ}C$ до $-40^{\circ}C$ |
| | | Марка стали | | | | Марка стали | | |
| А-I | 6-40 | См.примечание 3 | | | | См.примечание 3 | | |
| А-II | 6-40 | 35ГС,25Г2С | 35ГС,25Г2С | 35ГС,25Г2С | 25Г2С | 35ГС,25Г2С | 35ГС,25Г2С | 25Г2С |
| А-IIв | 6-40 | 35ГС,25Г2С | 35ГС,25Г2С | 25Г2С | - | 35ГС,25Г2С | 25Г2С | - |
| А-IУ | 10-18<br>10-32 | 80С<br>20ХГ2Ц | 80С<br>20ХГ2Ц | -<br>20ХГ2Ц | -<br>20ХГ2Ц | 80С<br>20ХГ2Ц | -<br>20ХГ2Ц | -<br>20ХГ2Ц |
| А-У | 10-18<br>(10-25) | 23Х2Г2Т | 23Х2Г2Т | 23Х2Г2Т | 23Х2Г2Т | 23Х2Г2Т[ж] | 23Х2Г2Т[ж] | 23Х2Г2Т[ж] |
| Ат-У | 10-25 | Ат-У | Ат-У | Ат-У | Ат-У | - | - | - |
| Ат-УI | 10-25 | Ат-УI | Ат-УI | Ат-УI | Ат-УI | - | - | - |
| Проди П7 | - | П7 | П7 | П7 | П7 | П7 | П7 | П7 |
| Прокат для закладных деталей | - | ВСт.3КП2 | ВСт.3КП2 | ВСт.3ПС2 | ВСт.3СП2 | ВСт.3ПС4 | ВСт.3ПС4 | ВСт.3ПС5 |

ж) Сталь класса А-У марки 23ХГ2Т не следует применять в случаях, когда требуется расчет конструкции на выносливость.

Примечания:

1. Данные для назначения марок арматурной стали в зависимости от температуры эксплуатации здания и диаметра арматуры приняты в соответствии с таблицей 37[ж] СНиП П-В.I-62[ж].
2. Данные для назначения марок стали для проката при расчетной температуре эксплуатации здания ниже минус $40^{\circ}C$ приняты по СНиП П-В.3-72 "Стальные конструкции. Нормы проектирования".
3. Для конструкций монтируемых при температуре $-40^{\circ}C$ и ниже, монтажные петли должны применяться из стали класса А-I марки ВСт.3СП5, а при температуре выше $-40^{\circ}C$ – из стали класса А-I марки ВСт.3ПС5.
4. Применение железобетонных конструкций, находящихся под непосредственным воздействием подвижных и вибрационных нагрузок при расчетных температурах ниже $-40^{\circ}C$ не допускается.
5. Расчетные зимние температуры наружного воздуха устанавливаются по наиболее холодной пятидневке в зависимости от района строительства.
6. В таблице за динамические нагрузки приняты такие нагрузки, которые в расчетах конструкций учитываются коэффициентом динамичности I,I и более.

г. Москва

# Показатели на одну плиту.

| Марка плиты | Масса т | Марка бетона | Объем бетона м³ | Расход стали кг. |
|---|---|---|---|---|
| П1-1 / А III в | 2,2 | 200 | 0,89 | 63,6 |
| П1-2 / А III в | | 300[x] | | 73,5 |
| П1-3 / А III в | | | | 86,3 |
| П1-4 / А III в | | 300 | | 98,6 |
| П1-5 / А III в | | | | 118,5 |
| П1-5 / А III в | | | | 161,8 |
| П1-1 / А IV | | 200 | | 63,6 |
| П1-2 / А IV | | | | 68,8 |
| П1-3 / А IV | | 300[x] | | 80,5 |
| П1-4 / А IV | | 300 | | 88,9 |
| П1-5 / А IV | | | | 107,6 |
| П1-6 / А IV | | | | 150,2 |
| П1-2 / А V (3) | | 300[x] | | 64,7 |
| П1-3 / А V (3) | | | | 75,3 |
| П1-4 / А V (3) | | 350 | | 83,1 |
| П1-5 / А V (3) | | | | 97,9 |
| П1-6 / А V (3) | | 400 | | 139,8 |
| П1-1 / А V (2) | | 300[xx] | | 60,0 |
| П1-2 / А V (2) | | 300[x] | | 68,8 |
| П1-3 / А V (2) | | 350 | | 80,5 |
| П1-4 / А V (2) | | 450 | | 88,9 |

| Марка плиты | Масса м | Марка бетона | Объем бетона м³ | Расход стали кг |
|---|---|---|---|---|
| П1-5 / А V (2) | 2,2 | 500 | 0,89 | 107,6 |
| П1-2 / АТ V (3) | | 300[x] | | 64,7 |
| П1-3 / АТ V (3) | | | | 75,3 |
| П1-4 / АТ V (3) | | 350 | | 83,1 |
| П1-5 / АТ V (3) | | | | 97,9 |
| П1-6 / АТ V (3) | | 400 | | 139,8 |
| П1-1 / АТ V (2) | | 300[xx] | | 60,0 |
| П1-2 / АТ V (2) | | 300[x] | | 68,8 |
| П1-3 / АТ V (2) | | 350 | | 80,5 |
| П1-4 / АТ V (2) | | 450 | | 88,9 |
| П1-5 / АТ V (2) | | 500 | | 107,6 |
| П1-1 / АТ VI | | 350[xxx] | | 57,0 |
| П1-2 / АТ VI | | | | 64,7 |
| П1-3 / АТ VI | | 400 | | 75,3 |
| П1-4 / АТ VI | | 450 | | 83,1 |
| П1-5 / АТ VI | | 500 | | 107,6 |
| П1-1 / П7 | | 350 | | 59,2 |
| П1-2 / П7 | | | | 64,8 |
| П1-3 / П7 | | 400 | | 69,9 |
| П1-4 / П7 | | | | 101,1 |

| Марка плиты | Масса т | Марка бетона | Объем бетона м³ | Расход стали кг |
|---|---|---|---|---|
| П1-2-1 / А III в | 2,2 | 200 | 0,89 | 74,6 |
| П1-3-1 / А III в | | 300[x] | | 87,4 |
| П1-4-1 / А III в | | 300 | | 99,7 |
| П1-5-1 / А III в | | | | 119,6 |
| П1-6-1 / А III в | | | | 162,9 |
| П1-2-1 / А IV | | 200 | | 69,9 |
| П1-3-1 / А IV | | 300[x] | | 81,6 |
| П1-4-1 / А IV | | 300 | | 90,0 |
| П1-5-1 / А IV | | | | 108,7 |
| П1-6-1 / А IV | | | | 151,3 |
| П1-2-1 / А V (3) | | 300[x] | | 65,8 |
| П1-3-1 / А V (3) | | | | 76,4 |
| П1-4-1 / А V (3) | | 350 | | 84,2 |
| П1-5-1 / А V (3) | | | | 99,0 |
| П1-6-1 / А V (3) | | 400 | | 140,9 |
| П1-2-1 / А V (2) | | 300[x] | | 89,9 |
| П1-3-1 / А V (2) | | 350 | | 81,6 |
| П1-4-1 / А V (2) | | 450 | | 90,0 |
| П1-5-1 / А V (2) | | 500 | | 108,7 |
| П1-2-1 / АТ V (3) | | 300[x] | | 65,8 |
| П1-3-1 / АТ V (3) | | | | 76,4 |

| Марка плиты | Масса т | Марка бетона | Объем бетона м³ | Расход стали кг. |
|---|---|---|---|---|
| П1-4-1 / АТ V (3) | 2,2 | 350 | 0,89 | 84,2 |
| П1-5-1 / АТ V (3) | | | | 99,0 |
| П1-6-1 / АТ V (3) | | 400 | | 140,9 |
| П1-2-1 / АТ V (2) | | 300[x] | | 69,9 |
| П1-3-1 / АТ V (2) | | 350 | | 81,6 |
| П1-4-1 / АТ V (2) | | 450 | | 90,0 |
| П1-5-1 / АТ V (2) | | 500 | | 108,7 |
| П1-2-1 / АТ VI | | 350[xxx] | | 65,8 |
| П1-3-1 / АТ VI | | 400 | | 76,4 |
| П1-4-1 / АТ VI | | 450 | | 84,2 |
| П1-5-1 / АТ VI | | 500 | | 108,7 |
| П1-2-1 / П7 | | 350 | | 65,9 |
| П1-3-1 / П7 | | 400 | | 71,0 |
| П1-4-1 / П7 | | | | 102,2 |
| П1-1-2 / А III в | 2,5 | 200 | 1,0 | 101,9 |
| П1-1-2 / А IV | | | | 101,9 |
| П1-1-2 / А V (2) | | 300[xx] | | 98,3 |
| П1-1-2 / АТ V (2) | | | | 98,3 |
| П1-1-2 / АТ VI | | 350[xxx] | | 95,3 |
| П1-1-2 / П7 | | 350 | | 97,5 |

x) В данных плитах марка бетона может быть снижена до 250 при условии контроля расхода крупного заполнителя в 820 л на 1 м³ бетона или обеспечения к моменту передачи усилия предварительного напряжения на плиту прочности бетона $R_o$ = 200 кг/см².

xx) В данных плитах марка бетона может быть снижена до 250 при условии обеспечения к моменту передачи усилия предварительного напряжения на плиту прочности бетона $R_o$ = 200 кг/см², или до 200 при условии контроля расхода крупного заполнителя в 820 л на 1 м³ бетона.

xxx) В данных плитах марка бетона может быть снижена до 300 при условии контроля расхода крупного заполнителя в 820 л на 1 м³ бетона.

ТК 1975

Показатели на одну плиту.

ИИ24-9

Лист 1

# Показатели на одну плиту

| Марка плиты | Масса т | Марка бетона | Объем бетона м³ | Расход стали кг. |
|---|---|---|---|---|
| П1-1-3 / А III в | 2,4 | 200 | 0,97 | 106,6 |
| П1-1-3 / А IV | | | | 106,6 |
| П1-1-3 / А V (2) | | 300xx | | 103,0 |
| П1-1-3 / Ат V (2) | | | | 103,0 |
| П1-1-3 / Ат VI | | 350xxx | | 100,0 |
| П1-1-3 / П7 | | 350 | | 102,2 |
| П1-1-4 / А III в | 2,3 | 200 | 0,93 | 99,4 |
| П1-1-4 / А IV | | | | 99,4 |
| П1-1-4 / А V (2) | | 300xx | | 95,8 |
| П1-1-4 / Ат V (2) | | | | 95,8 |
| П1-1-4 / Ат VI | | 350xxx | | 92,8 |
| П1-1-4 / П7 | | 350 | | 95,0 |
| П2-2 / А III в | 2,0 | 200 | 0,81 | 65,3 |
| П2-3 / А III в | | 300x | | 76,2 |
| П2-4 / А III в | | 300 | | 83,8 |
| П2-5 / А III в | | | | 100,8 |
| П2-6 / А III в | | | | 138,9 |
| П2-2 / А IV | | 200 | | 61,6 |
| П2-3 / А IV | | 300x | | 71,4 |
| П2-4 / А IV | | 300 | | 78,5 |
| П2-5 / А IV | | | | 92,0 |
| П2-6 / А IV | | | | 129,3 |
| П2-2 / А V (3) | | 300x | | 58,3 |
| П2-3 / А V (3) | | | | 67,1 |
| П2-4 / А V (3) | | 350 | | 73,8 |

| Марка плиты | Масса т | Марка бетона | Объем бетона м³ | Расход стали кг. |
|---|---|---|---|---|
| П2-5 / А V (3) | 2,0 | 350 | 0,81 | 86,7 |
| П2-6 / А V (3) | | 400 | | 120,7 |
| П2-2 / А V (2) | | 300x | | 61,6 |
| П2-3 / А V (2) | | 350 | | 71,4 |
| П2-4 / А V (2) | | 450 | | 78,5 |
| П2-5 / А V (2) | | 500 | | 92,0 |
| П2-2 / Ат V (3) | | 300x | | 58,3 |
| П2-3 / Ат V (3) | | | | 67,1 |
| П2-4 / Ат V (3) | | 350 | | 73,8 |
| П2-5 / Ат V (3) | | | | 86,7 |
| П2-6 / Ат V (3) | | 400 | | 120,7 |
| П2-2 / Ат V (2) | | 300x | | 61,6 |
| П2-3 / Ат V (2) | | 350 | | 71,4 |
| П2-4 / Ат V (2) | | 450 | | 78,5 |
| П2-5 / Ат V (2) | | 500 | | 92,0 |
| П2-2 / Ат VI | | 350xxx | | 58,3 |
| П2-3 / Ат VI | | 400 | | 67,1 |
| П2-4 / Ат VI | | 450 | | 73,8 |
| П2-5 / Ат VI | | 500 | | 92,0 |
| П2-2 / П7 | | 350 | | 58,3 |
| П2-3 / П7 | | 400 | | 64,7 |
| П2-4 / П7 | | | | 79,4 |
| П2-2-1 / А III в | | 200 | | 66,4 |
| П2-3-1 / А III в | | 300x | | 77,3 |
| П2-4-1 / А III в | | 300 | | 84,8 |

| Марка плиты | Масса т | Марка бетона | Объем бетона м³ | Расход стали кг |
|---|---|---|---|---|
| П2-5-1 / А III в | 2,0 | 300 | 0,81 | 101,9 |
| П2-6-1 / А III в | | | | 140,0 |
| П2-2-1 / А IV | | 200 | | 62,7 |
| П2-3-1 / А IV | | 300x | | 72,5 |
| П2-4-1 / А IV | | 300 | | 79,5 |
| П2-5-1 / А IV | | | | 93,1 |
| П2-6-1 / А IV | | | | 130,4 |
| П2-2-1 / А V (3) | | 300x | | 59,4 |
| П2-3-1 / А V (3) | | | | 68,2 |
| П2-4-1 / А V (3) | | 350 | | 74,8 |
| П2-5-1 / А V (3) | | | | 87,8 |
| П2-6-1 / А V (3) | | 400 | | 121,8 |
| П2-2-1 / А V (2) | | 300x | | 62,7 |
| П2-3-1 / А V (2) | | 350 | | 71,5 |
| П2-4-1 / А V (2) | | 450 | | 79,5 |
| П2-5-1 / А V (2) | | 500 | | 93,1 |
| П2-2-1 / Ат V (3) | | 300x | | 59,4 |
| П2-3-1 / Ат V (3) | | | | 68,2 |
| П2-4-1 / Ат V (3) | | 350 | | 74,8 |
| П2-5-1 / Ат V (3) | | | | 87,8 |
| П2-6-1 / Ат V (3) | | 400 | | 121,8 |
| П2-2-1 / Ат V (2) | | 300x | | 62,7 |

| Марка плиты | Масса т | Марка бетона | Объем бетона м³ | Расход стали кг |
|---|---|---|---|---|
| П2-3-1 / Ат V (2) | 2,0 | 350 | 0,81 | 71,5 |
| П2-4-1 / Ат V (2) | | 450 | | 79,5 |
| П2-5-1 / Ат V (2) | | 500 | | 93,1 |
| П2-2-1 / Ат VI | | 350xxx | | 59,4 |
| П2-3-1 / Ат VI | | 400 | | 68,2 |
| П2-4-1 / Ат VI | | 450 | | 74,8 |
| П2-5-1 / Ат VI | | 500 | | 93,1 |
| П2-2-1 / П7 | | 350 | | 59,4 |
| П2-3-1 / П7 | | 400 | | 65,8 |
| П2-4-1 / П7 | | | | 80,4 |
| П3-1 | 1,5 | 200 | 0,6 | 43,2 |
| П3-2 | | | | 53,8 |
| П3-3 | | | | 70,8 |
| П3-4 | | 300 | | 80,4 |
| П3-5 | | | | 90,3 |
| П3-6 | | 200 | | 49,2 |
| П4-1 | 1,37 | 200 | 0,55 | 41,4 |
| П4-2 | | | | 46,7 |
| П4-3 | | | | 50,9 |
| П4-4 | | 300 | | 66,4 |
| П4-5 | | | | 76,7 |

Разъяснения см. на листе 1.

| ТК 1975 | Показатели на одну плиту. | ИИ24-9 Лист 2 |
|---|---|---|

г. Москва

Рук. группы | Ст. инжен. | Проверил | Подобич | Карпов

13417 28

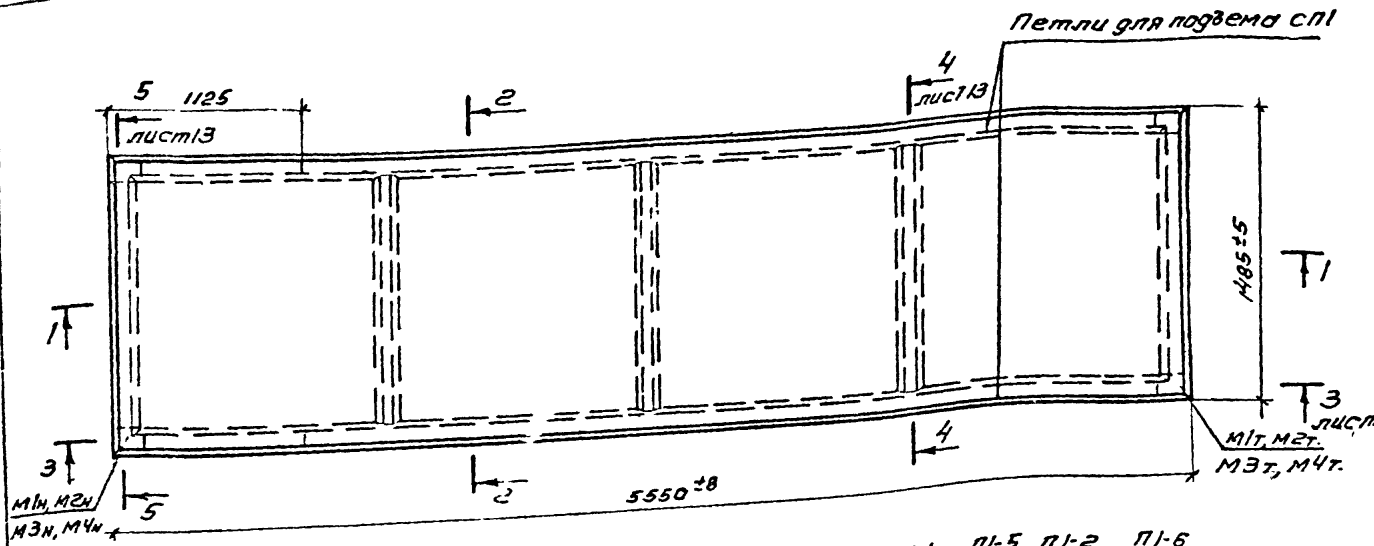


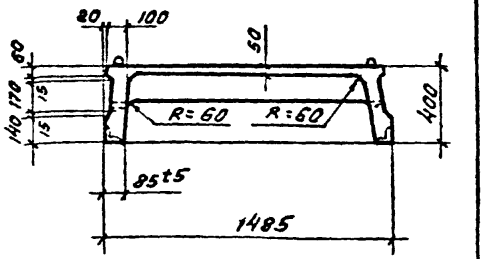


2-2

Плиты $\frac{П1\text{-}1}{А\,III\,в} \div \frac{П1\text{-}6}{А\,III\,в}$; $\frac{П1\text{-}1}{А\,IV} \div \frac{П1\text{-}6}{А\,IV}$; $\frac{П1\text{-}2}{А\,V(3)} \div \frac{П1\text{-}6}{А\,V(3)}$; $\frac{П1\text{-}1}{А\,V(2)} \div \frac{П1\text{-}5}{А\,V(2)}$; $\frac{П1\text{-}2}{А\,T\,V(3)} \div \frac{П1\text{-}6}{А\,T\,V(3)}$;
$\frac{П1\text{-}1}{А\,T\,V(2)} \div \frac{П1\text{-}5}{А\,T\,V(2)}$; $\frac{П1\text{-}1}{А\,T\,VI} \div \frac{П1\text{-}5}{А\,T\,VI}$; $\frac{П1\text{-}1}{П7} \div \frac{П1\text{-}4}{П7}$.

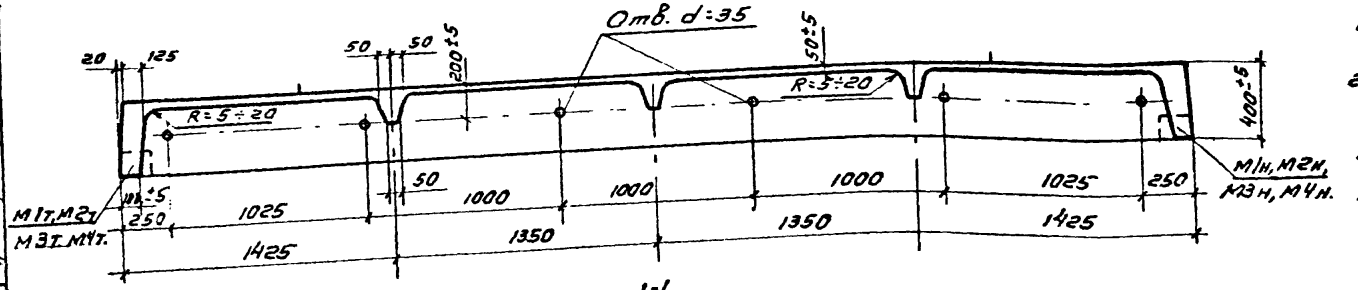


1-1

Примечания:

1. Указания по изготовлению плит даны в пояснительной записке
2. Отверстия в ребрах плит следует выполнять при специальном указании в заказе.
3. Данный лист рассматривать совместно с листом 10.
4. Допускаемый вариант опалубочной формы плиты см. на листе 70.

| | | | |
|---|---|---|---|
| ТК 1175 | Рядовая плита размером 1,5×5,55 м. Опалубочный чертеж. | ИИ 24-9 | |
| | | Лист | 3 |

Рук. группы Лобович
Ст. инженер Карпов
Проверил
г. Москва

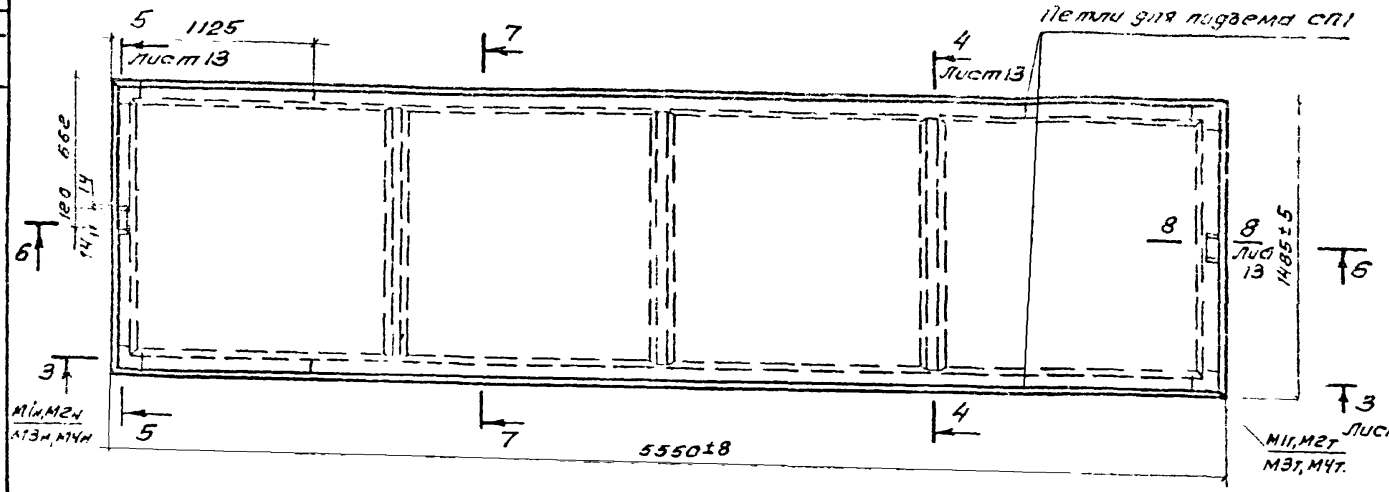


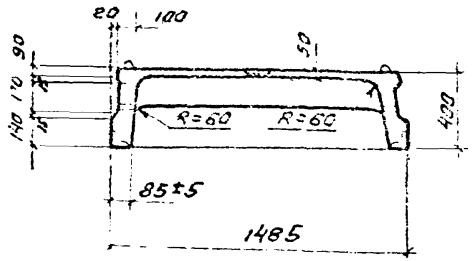


7-7

Плиты $\frac{П1\text{-}2\text{-}1}{А\,III\,в}$ ÷ $\frac{П1\text{-}6\text{-}1}{А\,III\,в}$; $\frac{П1\text{-}2\text{-}1}{А\,IV}$ ÷ $\frac{П1\text{-}6\text{-}1}{А\,IV}$; $\frac{П1\text{-}2\text{-}1}{А\,V\,(3)}$ ÷ $\frac{П1\text{-}6\text{-}1}{А\,V\,(3)}$; $\frac{П1\text{-}2\text{-}1}{А\,V\,(2)}$ ÷ $\frac{П1\text{-}5\text{-}1}{А\,V\,(2)}$;

$\frac{П1\text{-}2\text{-}1}{Ат\,V\,(3)}$ ÷ $\frac{П1\text{-}6\text{-}1}{Ат\,V\,(3)}$; $\frac{П1\text{-}2\text{-}1}{Ат\,V\,(2)}$ ÷ $\frac{П1\text{-}5\text{-}1}{Ат\,V\,(2)}$; $\frac{П1\text{-}2\text{-}1}{Ат\,VI}$ ÷ $\frac{П1\text{-}5\text{-}1}{Ат\,VI}$; $\frac{П1\text{-}2\text{-}1}{П7}$ ÷ $\frac{П1\text{-}4\text{-}1}{П7}$

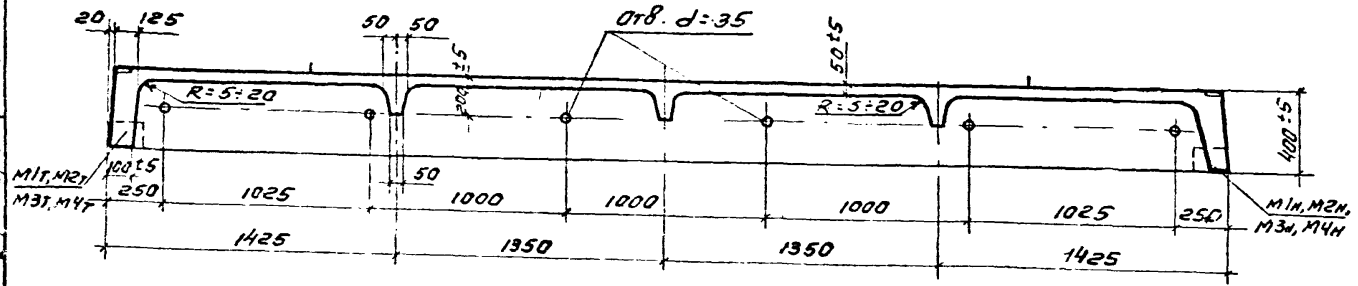


6-6

**Примечания:**

1. Указания по изготовлению плит даны в пояснительной записке.
2. Отверстия в ребрах плит следует выполнять при специальном указании в заказе.
3. Данный лист рассматривать совместно с листом 10.
4. Допускаемый вариант опалубочной формы плиты см. на листе 70.

| ТК 1975 | Межколонная плита размером 1,5×5,55м. Опалубочный чертеж. | ИИ24-9 |
|---|---|---|
| | | Лист 4 |

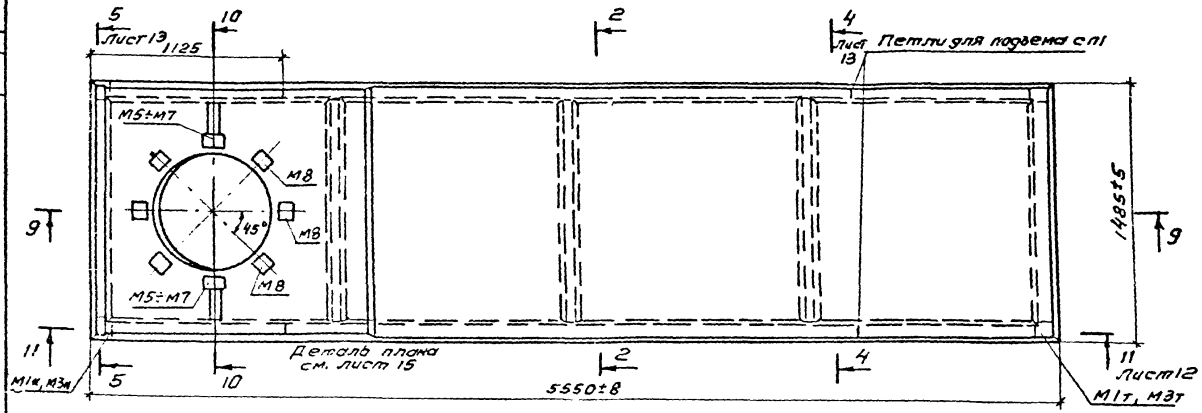


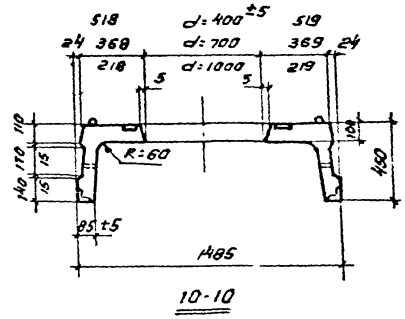


10-10

Плиты $\frac{П1\text{-}1\text{-}2}{А\,IIIв} \div \frac{П1\text{-}1\text{-}4}{А\,IIIв}$; $\frac{П1\text{-}1\text{-}2}{А\,IV} \div \frac{П1\text{-}1\text{-}4}{А\,IV}$; $\frac{П1\text{-}1\text{-}2}{А\,V(2)} \div \frac{П1\text{-}1\text{-}4}{А\,V(2)}$; $\frac{П1\text{-}1\text{-}2}{Ат\,V(2)} \div \frac{П1\text{-}1\text{-}4}{Ат\,V(2)}$;

$\frac{П1\text{-}1\text{-}2}{Ат\,VI} \div \frac{П1\text{-}1\text{-}4}{Ат\,VI}$; $\frac{П1\text{-}1\text{-}2}{П7} \div \frac{П1\text{-}1\text{-}4}{П7}$

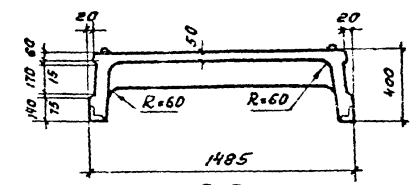


2-2

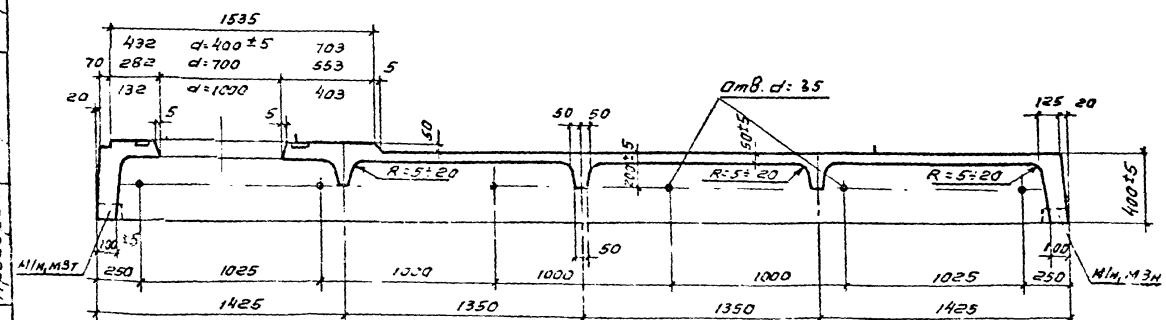


Примечания:

1. Указания по изготовлению плит даны в пояснительной записке.
2. Отверстия в ребрах плит следует выполнять при специальном указании в заказе.
3. Данный лист рассматривать совместно с листом 11.

| | | | |
|---|---|---|---|
| ТК 1975 | Рядовая плита размером 1,5×5,55м с круглым отверстием. Опалубочный чертеж. | ИИ24-9 | |
| | | Лист | 5 |

Инв. № подл. | Подпись и дата | Взам. инв. № | Инв. № дубл. | Подпись и дата

Гипростроммонтаж г. Москва | Гл. инж. проекта Карпов | Гл. специалист Любович | Проверил

12417 21

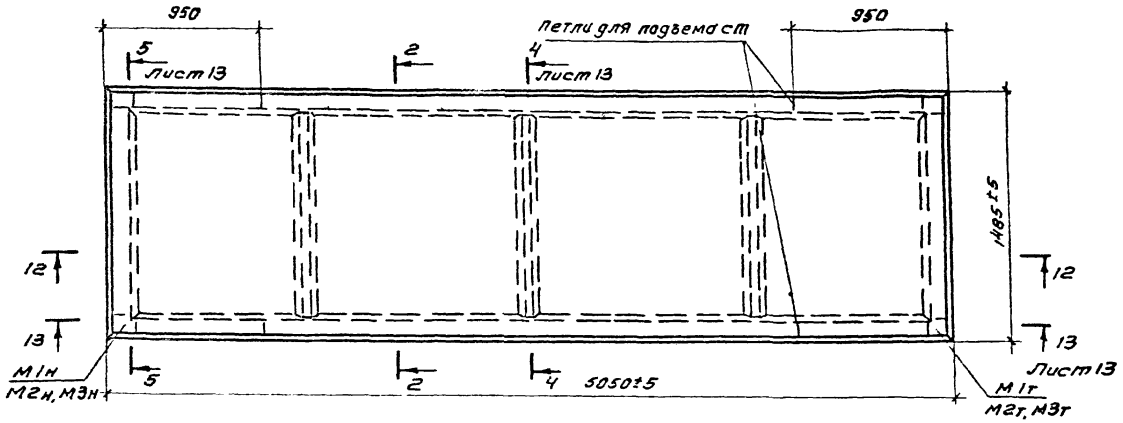


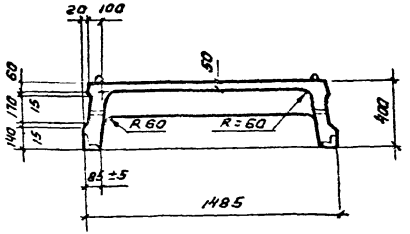


2-2

Плиты $\frac{П2\text{-}2}{А\,III\,в} \div \frac{П2\text{-}6}{А\,III\,в}$; $\frac{П2\text{-}2}{А\,IV} \div \frac{П2\text{-}6}{А\,IV}$; $\frac{П2\text{-}2}{А\,V(3)} \div \frac{П2\text{-}6}{А\,V(3)}$; $\frac{П2\text{-}2}{А\,V(3)} \div \frac{П2\text{-}5}{А\,V(3)}$;

$\frac{П2\text{-}2}{А\,т\,V(3)} \div \frac{П2\text{-}6}{А\,т\,V(3)}$; $\frac{П2\text{-}2}{А\,т\,V(2)} \div \frac{П2\text{-}5}{А\,т\,V(2)}$; $\frac{П2\text{-}2}{А\,т\,VI} \div \frac{П2\text{-}5}{А\,т\,VI}$; $\frac{П2\text{-}2}{П7} \div \frac{П2\text{-}4}{П7}$.

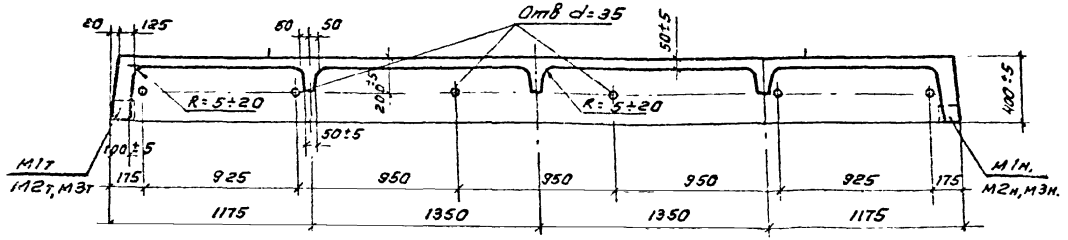


12-12

Примечания:

1. Указания по изготовлению плит даны в пояснительной записке.
2. Отверстия в ребрах плит следует выполнять при специальном указании в заказе.
3. Данный лист рассматривать совместно с листом 11.
4. Допускаемый вариант опалубочной формы плиты см. на листе 70.

| | | | |
|---|---|---|---|
| ТК 1975 | Рядовая плита размерам 1,5×5,05 м. Опалубочный чертеж. | ИИ 24-9 | |
| | | Лист | 6 |

ЦНИИПРОМЗДАНИЙ г. Москва

Рук. группы | Ст. инженер | Проверил | Суровова | Лавович | Карпов

13417 32

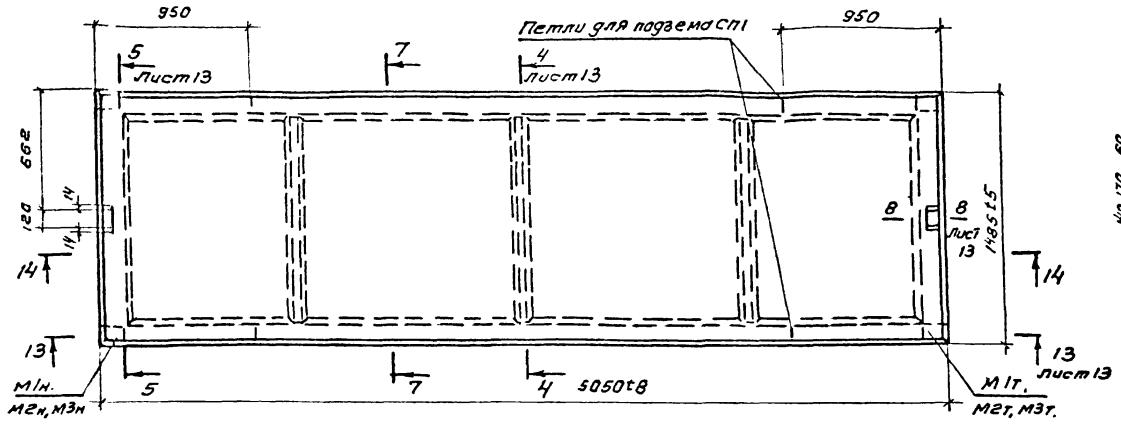


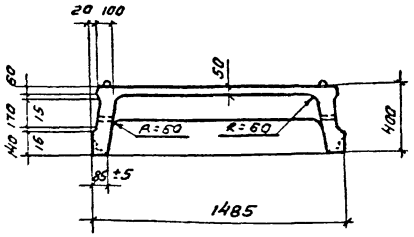


7-7

Плиты $\frac{П2\text{-}2\text{-}1}{А\,III\,в} \div \frac{П2\text{-}6\text{-}1}{А\,III\,в}$; $\frac{П2\text{-}2\text{-}1}{А\,IV} \div \frac{П2\text{-}6\text{-}1}{А\,IV}$; $\frac{П2\text{-}2\text{-}1}{А\,V(3)} \div \frac{П2\text{-}6\text{-}1}{А\,V(3)}$; $\frac{П2\text{-}2\text{-}1}{А\,V(2)} \div \frac{П2\text{-}5\text{-}1}{А\,V(2)}$;

$\frac{П2\text{-}2\text{-}1}{А\,т\,V(3)} \div \frac{П2\text{-}6\text{-}1}{А\,т\,V(3)}$; $\frac{П2\text{-}2\text{-}1}{А\,т\,V(2)} \div \frac{П2\text{-}5\text{-}1}{А\,т\,V(2)}$; $\frac{П2\text{-}2\text{-}1}{А\,т\,VI} \div \frac{П2\text{-}5\text{-}1}{А\,т\,VI}$; $\frac{П2\text{-}2\text{-}1}{П7} \div \frac{П2\text{-}4\text{-}1}{П7}$

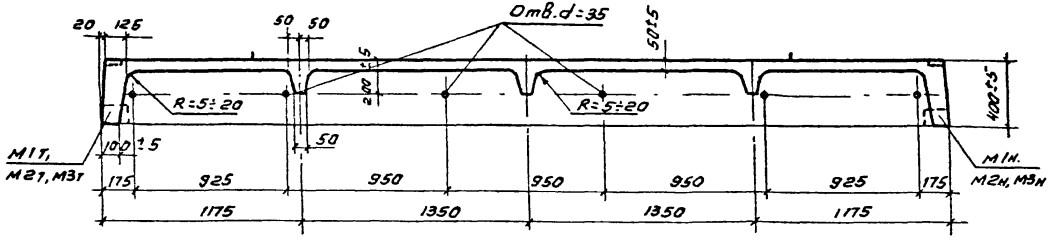


14-14

## Примечания:

1. Указания по изготовлению плит даны в пояснительной записке.
2. Отверстия в ребрах плит следует выполнять при специальном указании в заказе.
3. Данный лист рассматривать совместно с листом 11.
4. Допускаемый вариант опалубочной формы плиты см. на листе 70.

| | | | |
|---|---|---|---|
| ТК 1975 | Межколонная плита размером 1,5×5,05 м. Опалубочный чертеж | ИИ24-9 | |
| | | Лист | 7 |

Рук. группы | Сиркова
Ст. инженер | Лобович
Проверил | Карпов
г. Москва

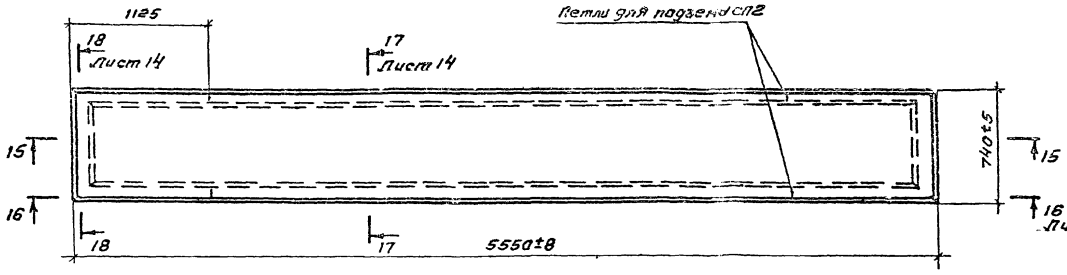


Плиты П3-1 ÷ П3-6

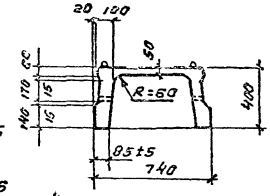


17-17

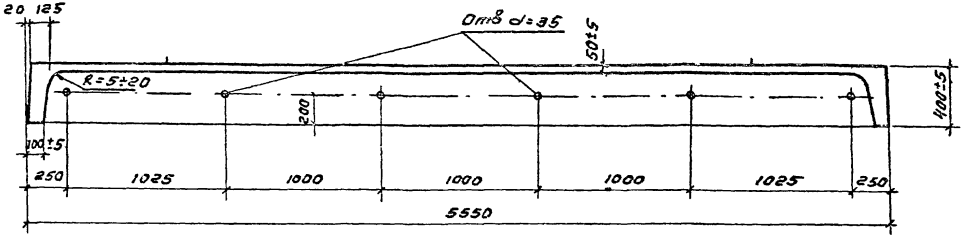


15-15

Примечания:

1. Указания по изготовлению плит даны в пояснительной записке.
2. Отверстия в ребрах плит следует выполнять при специальном указании в заказе

| | | | |
|---|---|---|---|
| ТК 1975 | Межколонная плита размером 0,75×5,65 м. Опалубочный чертеж. | ИИ24-9 | |
| | | Лист | 8 |

Г. Москва

Проверил

Карпов

13417 34

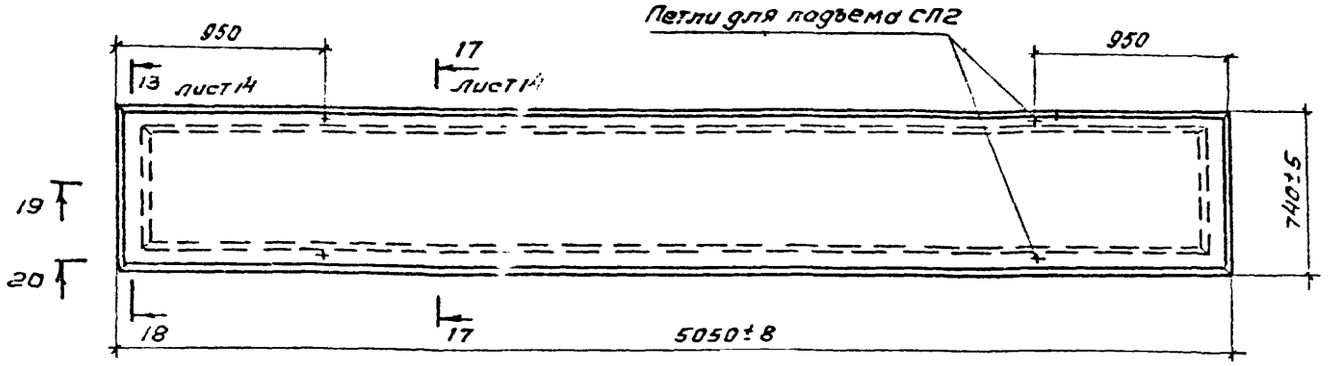


Плиты П4-1÷ П4-5

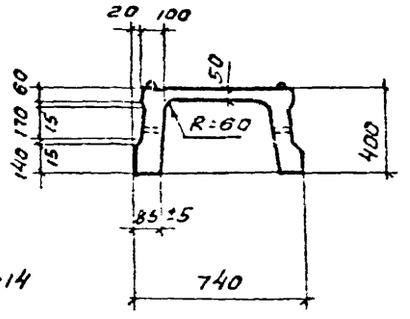


17-17

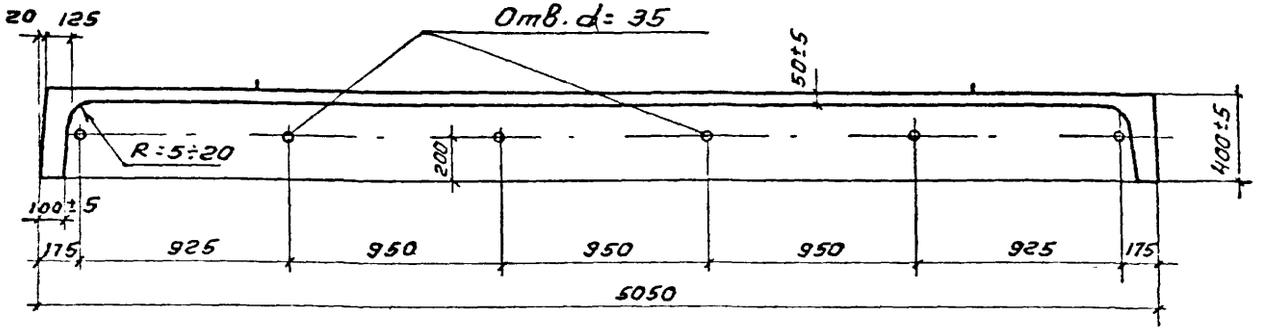


19-19

Примечания:

1. Указания по изготовлению плит даны в пояснительной записке.
2. Отверстия в ребрах плит следует выполнять при специальном указании в заказе.

| | | |
|---|---|---|
| ТК 1975 | Межколонная плита размерами 0,15×5,05 м. Опалубочный чертеж. | ИИ24-9 |
| | | Лист 9 |

# Спецификация марок закладных деталей на одну плиту.

| Марка плиты | Марка детали | Колич. шт. | № листа |
|---|---|---|---|
| $\frac{П1\text{-}1}{А\,III\,В} \div \frac{П1\text{-}5}{А\,III\,В}$ | М1Т+М1Н | 2+2 | 40 |
| $\frac{П1\text{-}6}{А\,III\,В}$ | М2Т+М2Н | 2+2 | 40 |
| $\frac{П1\text{-}1}{А\,IV} \div \frac{П1\text{-}5}{А\,IV}$ | М1Т+М1Н | 2+2 | 40 |
| $\frac{П1\text{-}6}{А\,IV}$ | М2Т+М2Н | 2+2 | 40 |
| $\frac{П1\text{-}2}{А\,V(3)} \div \frac{П1\text{-}5}{А\,V(3)}$ | М1Т+М1Н | 2+2 | 40 |
| $\frac{П1\text{-}6}{А\,V(3)}$ | М2Т+М2Н | 2+2 | 40 |
| $\frac{П1\text{-}1}{А\,V(2)} \div \frac{П1\text{-}5}{А\,V(2)}$ | М1Т+М1Н | 2+2 | 40 |
| $\frac{П1\text{-}2}{А\,Т\,V(3)} \div \frac{П1\text{-}5}{А\,Т\,V(3)}$ | М1Т+М1Н | 2+2 | 40 |
| $\frac{П1\text{-}6}{А\,Т\,V(3)}$ | М2Т+М2Н | 2+2 | 40 |

| Марка плиты | Марка детали | Колич. шт. | № листа |
|---|---|---|---|
| $\frac{П1\text{-}1}{А\,Т\,V(2)} \div \frac{П1\text{-}5}{А\,Т\,V(2)}$ | М1Т+М1Н | 2+2 | 40 |
| $\frac{П1\text{-}1}{А\,Т\,VI} \div \frac{П1\text{-}5}{А\,Т\,VI}$ | М1Т+М1Н | 2+2 | 40 |
| $\frac{П1\text{-}1}{П7} \div \frac{П1\text{-}3}{П7}$ | М3Т+М3Н | 2+2 | 41 |
| $\frac{П1\text{-}4}{П7}$ | М4Т+М4Н | 2+2 | 41 |
| $\frac{П1\text{-}2\text{-}1}{А\,III\,В} \div \frac{П1\text{-}5\text{-}1}{А\,III\,В}$ | М1Т+М1Н | 2+2 | 40 |
| $\frac{П1\text{-}6\text{-}1}{А\,III\,В}$ | М2Т+М2Н | 2+2 | 40 |
| $\frac{П1\text{-}2\text{-}1}{А\,IV} \div \frac{П1\text{-}5\text{-}1}{А\,IV}$ | М1Т+М1Н | 2+2 | 40 |
| $\frac{П1\text{-}6\text{-}1}{А\,IV}$ | М2Т+М2Н | 2+2 | 40 |
| $\frac{П1\text{-}2\text{-}1}{А\,V(3)} \div \frac{П1\text{-}5\text{-}1}{А\,V(3)}$ | М1Т+М1Н | 2+2 | 40 |

| Марка плиты | Марка детали | Колич. шт. | № листа |
|---|---|---|---|
| $\frac{П1\text{-}6\text{-}1}{А\,V(3)}$ | М2Т+М2Н | 2+2 | 40 |
| $\frac{П1\text{-}2\text{-}1}{А\,V(2)} \div \frac{П1\text{-}5\text{-}1}{А\,V(2)}$ | М1Т+М1Н | 2+2 | 40 |
| $\frac{П1\text{-}2\text{-}1}{А\,Т\,V(3)} \div \frac{П1\text{-}5\text{-}1}{А\,Т\,V(3)}$ | М1Т+М1Н | 2+2 | 40 |
| $\frac{П1\text{-}6\text{-}1}{А\,Т\,V(3)}$ | М2Т+М2Н | 2+2 | 40 |
| $\frac{П1\text{-}2\text{-}1}{А\,Т\,V(2)} \div \frac{П1\text{-}5\text{-}1}{А\,Т\,V(2)}$ | М1Т+М1Н | 2+2 | 40 |
| $\frac{П1\text{-}2\text{-}1}{А\,Т\,VI} \div \frac{П1\text{-}5\text{-}1}{А\,Т\,VI}$ | М1Т+М1Н | 2+2 | 40 |
| $\frac{П1\text{-}2\text{-}1}{П7} \div \frac{П1\text{-}3\text{-}1}{П7}$ | М3Т+М3Н | 2+2 | 41 |
| $\frac{П1\text{-}4\text{-}1}{П7}$ | М4Т+М4Н | 2+2 | 41 |
| | | | |

Ст. инженер Лобович
Проверил Карпов.
г. Москва

| ТК 1975 | Спецификация марок закладных деталей на одну плиту. | ИИ24-9 Лист 10 |
|---|---|---|

# Спецификация марок закладных деталей на одну плиту.

| Марка плиты | Размер отверст. мм. | Марка детали | Колич. шт. | N листа |
|---|---|---|---|---|
| П1-1-2 / АIIIВ | 400 | М1Т+М1Н | 2+2 | 40,42 |
| П1-1-2 / АIV | | М5 | 2 | |
| П1-1-2 / АV (2) | | М8 | 2 | |
| П1-1-2 / АТV (2) | | | | |
| П1-1-2 / АТVI | | | | |
| П1-1-2 / П7 | | М3Т+М3Н<br>М5<br>М8 | 2+2<br>2<br>2 | 41,42 |
| П1-1-3 / АIIIВ | 700 | М1Т+М1Н | 2+2 | 40,42 |
| П1-1-3 / АIV | | М6 | 2 | |
| П1-1-3 / АV (2) | | М8 | 6 | |
| П1-1-3 / АТV (2) | | | | |
| П1-1-3 / АТVI | | | | |
| П1-1-3 / П7 | | М3Т+М3Н<br>М6<br>М8 | 2+2<br>2<br>6 | 41,42 |
| П1-1-4 / АIIIВ | 1000 | М1Т+М1Н | 2+2 | 40,42 |
| П1-1-4 / АIV | | М7 | 2 | |
| П1-1-4 / АV (2) | | М8 | 6 | |
| П1-1-4 / АТV (2) | | | | |
| П1-1-4 / АТVI | | | | |
| П1-1-4 / П7 | | М3Т+М3Н<br>М7<br>М8 | 2+2<br>2<br>6 | 41,42 |

| Марка плиты | Марка детали | Колич. шт. | N° листа |
|---|---|---|---|
| П2-2 / АIIIВ ÷ П2-5 / АIIIВ | М1Т+М1Н | 2+2 | 40 |
| П2-6 / АIIIВ | М2Т+М2Н | 2+2 | 40 |
| П2-2 / АIV ÷ П2-5 / АIV | М1Т+М1Н | 2+2 | 40 |
| П2-6 / АIV | М2Т+М2Н | 2+2 | 40 |
| П2-2 / АV (3) ÷ П2-5 / АV (3) | М1Т+М1Н | 2+2 | 40 |
| П2-6 / АV (3) | М2Т+М2Н | 2+2 | 40 |
| П2-2 / АV (2) ÷ П2-5 / АV (2) | М1Т+М1Н | 2+2 | 40 |
| П2-2 / АТV (3) ÷ П2-5 / АТV (3) | М1Т+М1Н | 2+2 | 40 |
| П2-6 / АТV (3) | М2Т+М2Н | 2+2 | 40 |
| П2-2 / АТV (2) ÷ П2-5 / АТV (2) | М1Т+М1Н | 2+2 | 40 |
| П2-2 / АТVI ÷ П2-5 / АТVI | М1Т+М1Н | 2+2 | 40 |
| П2-2 / П7 ÷ П2-4 / П7 | М3Т+М3Н | 2+2 | 41 |

| Марка плиты | Марка детали | Колич. шт. | N° листа |
|---|---|---|---|
| П2-2-1 / АIIIВ ÷ П2-5-1 / АIIIВ | М1Т+М1Н | 2+2 | 40 |
| П2-6-1 / АIIIВ | М2Т+М2Н | 2+2 | 40 |
| П2-2-1 / АIV ÷ П2-5-1 / АIV | М1Т+М1Н | 2+2 | 40 |
| П2-6-1 / АIV | М2Т+М2Н | 2+2 | 40 |
| П2-2-1 / АV (3) ÷ П2-5-1 / АV (3) | М1Т+М1Н | 2+2 | 40 |
| П2-6-1 / АV (3) | М2Т+М2Н | 2+2 | 40 |
| П2-2-1 / АV (2) ÷ П2-5-1 / АV (2) | М1Т+М1Н | 2+2 | 40 |
| П2-2-1 / АТV (3) ÷ П2-5-1 / АТV (3) | М1Т+М1Н | 2+2 | 40 |
| П2-6-1 / АТV (3) | М2Т+М2Н | 2+2 | 40 |
| П2-2-1 / АТV (2) ÷ П2-5-1 / АТV (2) | М1Т+М1Н | 2+2 | 40 |
| П2-2-1 / АТVI ÷ П2-5-1 / АТVI | М1Т+М1Н | 2+2 | 40 |
| П2-2-1 / П7 ÷ П2-4-1 / П7 | М3Т+М3Н | 2+2 | 41 |

| | | | |
|---|---|---|---|
| ТК 1975 | Спецификация марок закладных деталей на одну плиту. | ИИ24-9 | |
| | | Лист | 11 |

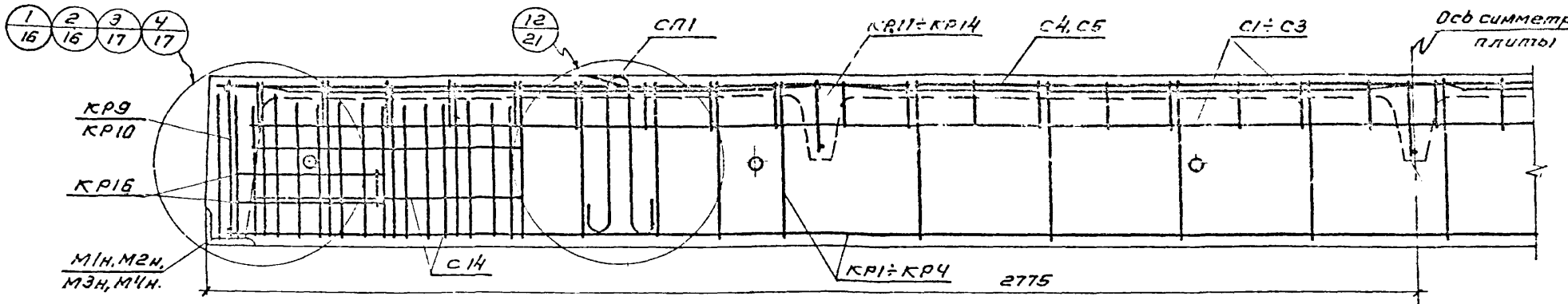


3-3

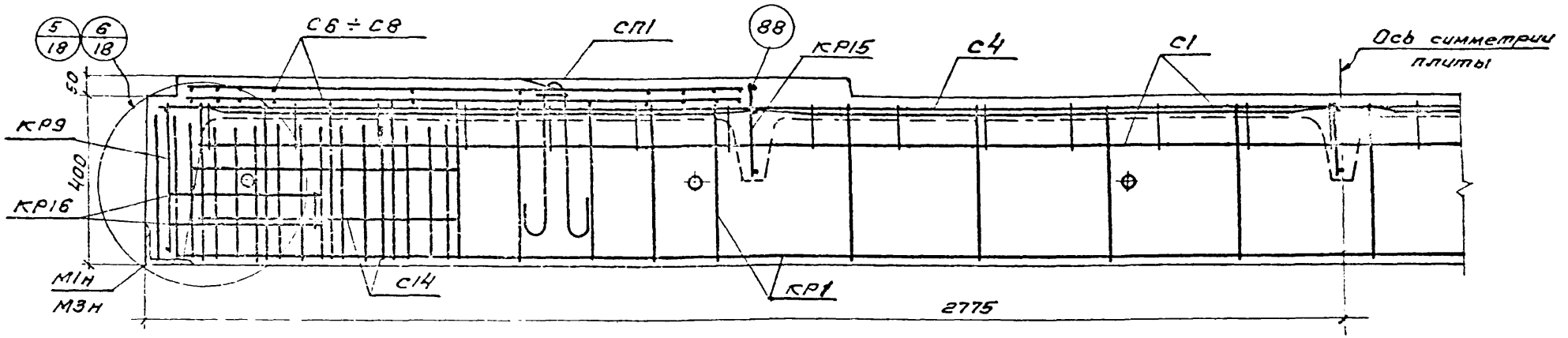


11-11

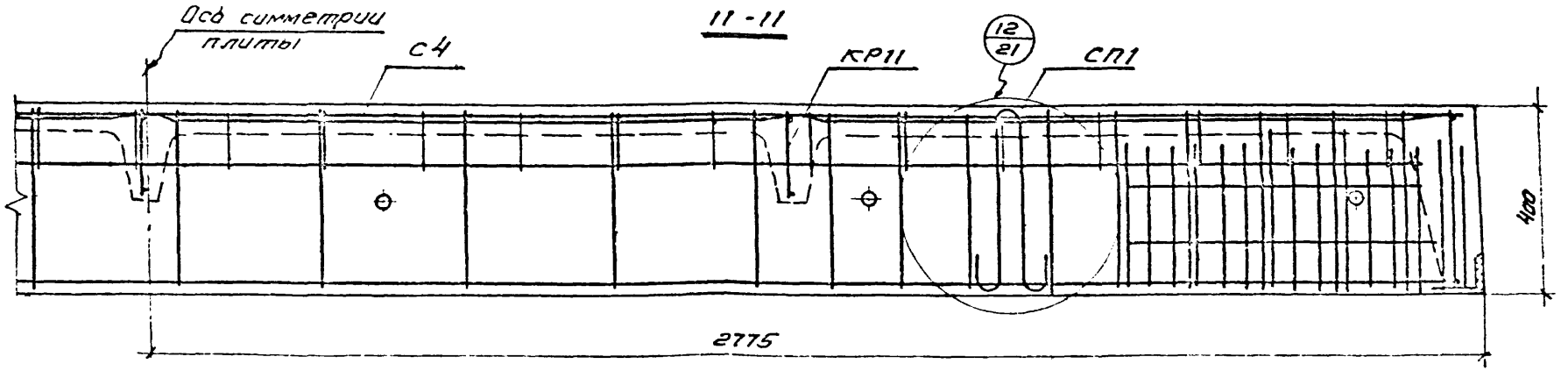


11-11

Примечание.

На разрезах 3-3, 11-11, напрягаемая арматура условно не показана. Место расположения напрягаемой арматуры см. на листе 23.

| | | | |
|---|---|---|---|
| ТК 1975 | Армирование. Разрезы 3-3, 11-11. | ИИ24-9 | |
| | | Лист | 12 |

Москва

Ст. инженер Проверил

Чюдович Карпов

13417 38

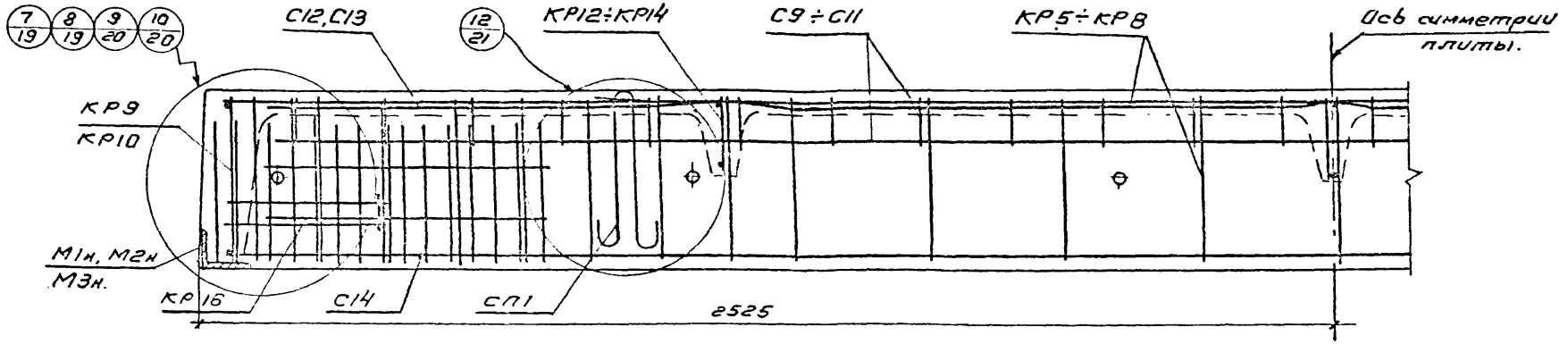


13-13

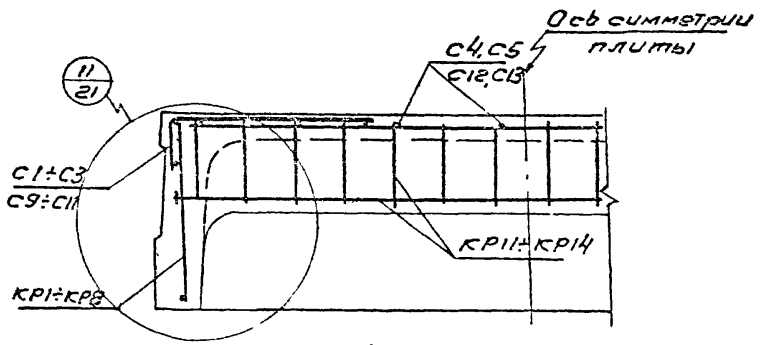


4-4

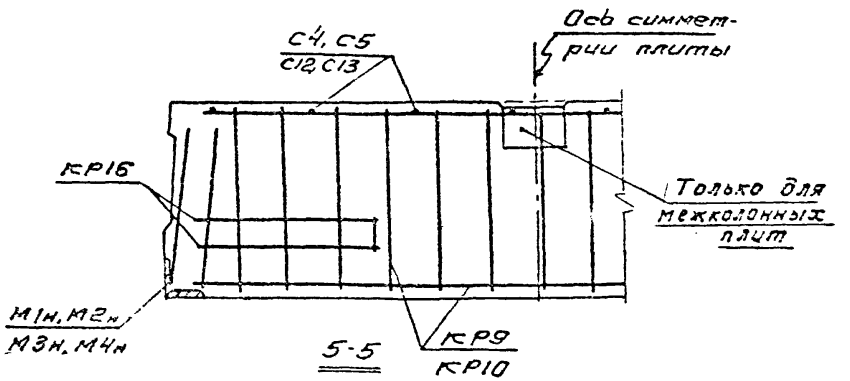


5-5

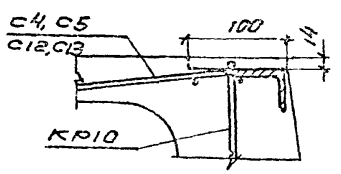


8-8

Примечание.

На разрезах 4-4, 5-5, 13-13 напрягаемая арматура условно не показана. Места расположения напрягаемой арматуры см. на листе 23.

| | | |
|---|---|---|
| ТК 1975 | Армирование<br>Разрезы 4-4, 5-5, 8-8 и 13-13 | ИИ24-9<br>Лист 13 |

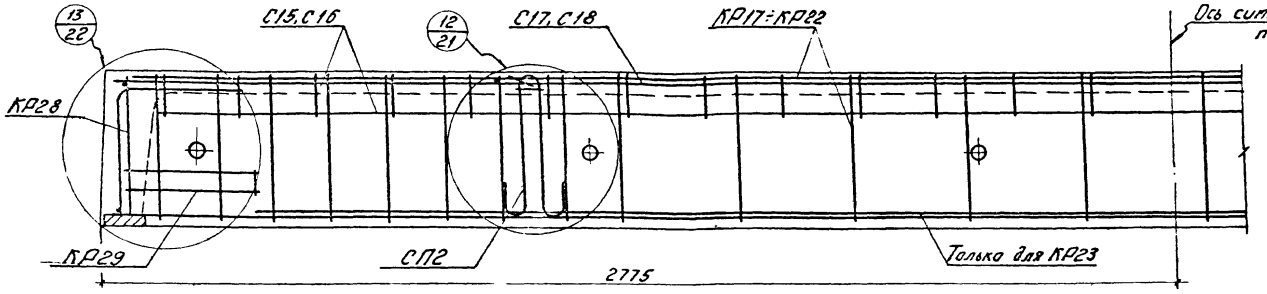


1б-1б

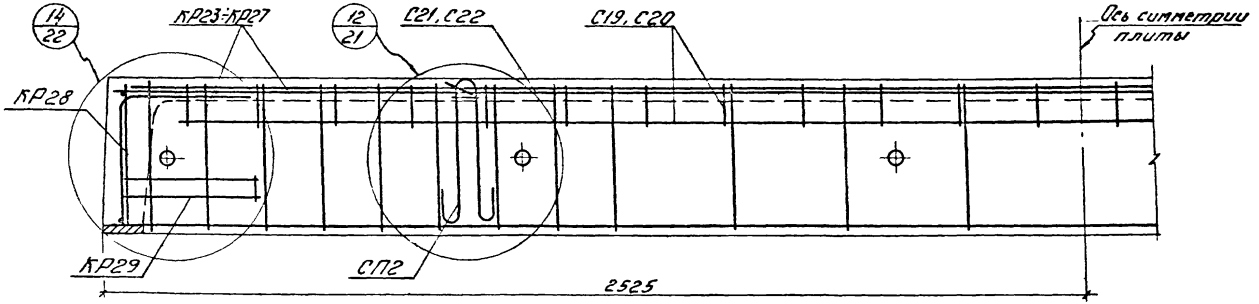


20-20

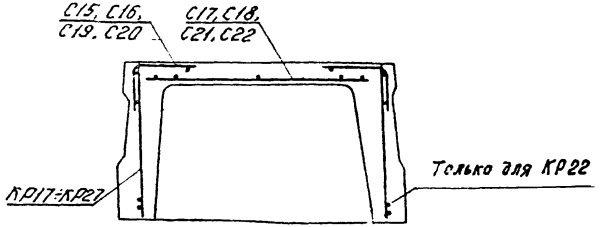


17-17

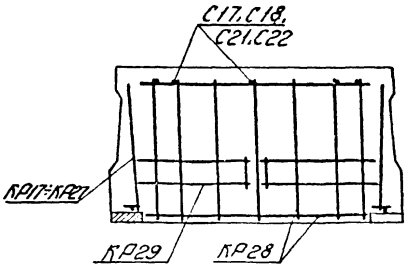


18-18

ТК 1975 Армирование Разрезы 1б-1б ÷ 18-18, 20-20

ЦНИИПРОМЗДАНИЙ г. Москва

13417

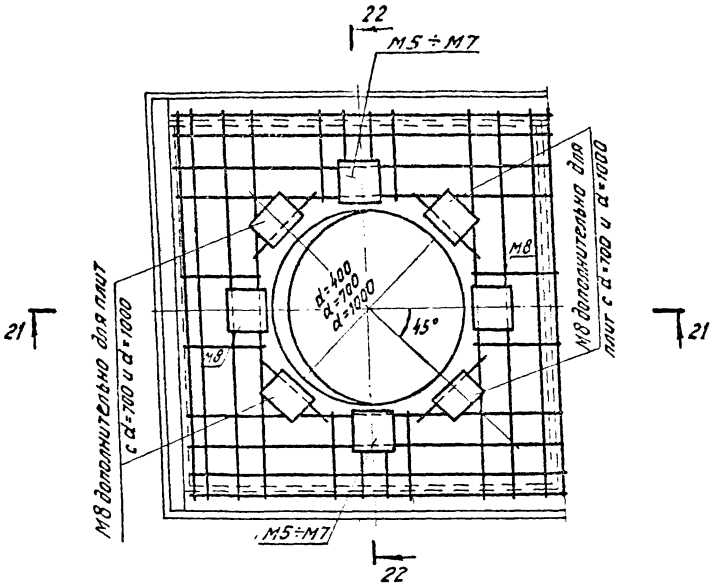


Деталь плана

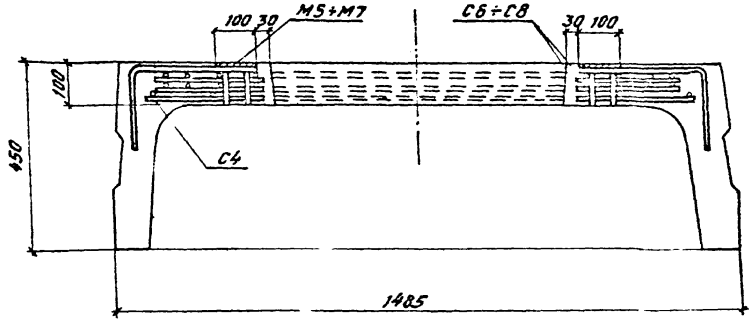


22-22

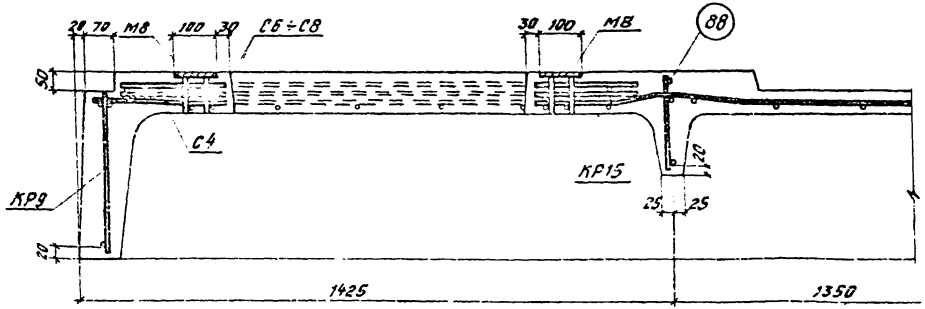


21-21

Примечания.

1. Данный лист рассматривать совместно с листами 5 и 12.
2. Позицию 88 привязать к KP15 после установки его в опалубку.

| | | | |
|---|---|---|---|
| ТК 1975 | Армирование. Разрезы 21-21 и 22-22. Деталь плана. | ИИ24-9 | |
| | | Лист | 15 |

Ст. инженер Лобович
Пр. Верил Карпов
г. Москва

13417 41

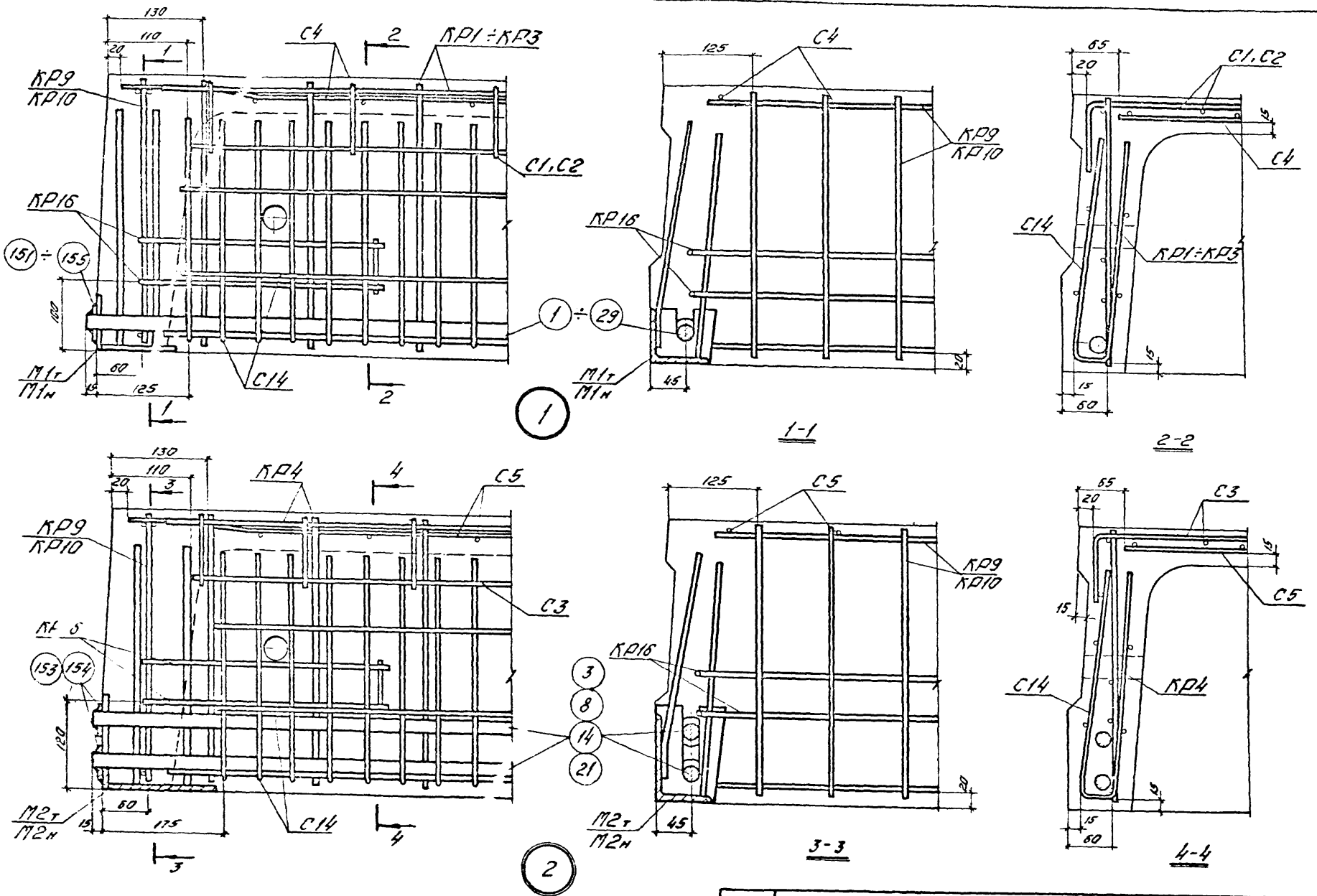


| | | |
|---|---|---|
| ТК 1975 | Узлы 1 и 2 | ИИ24-9 |
| | | Лист 16 |

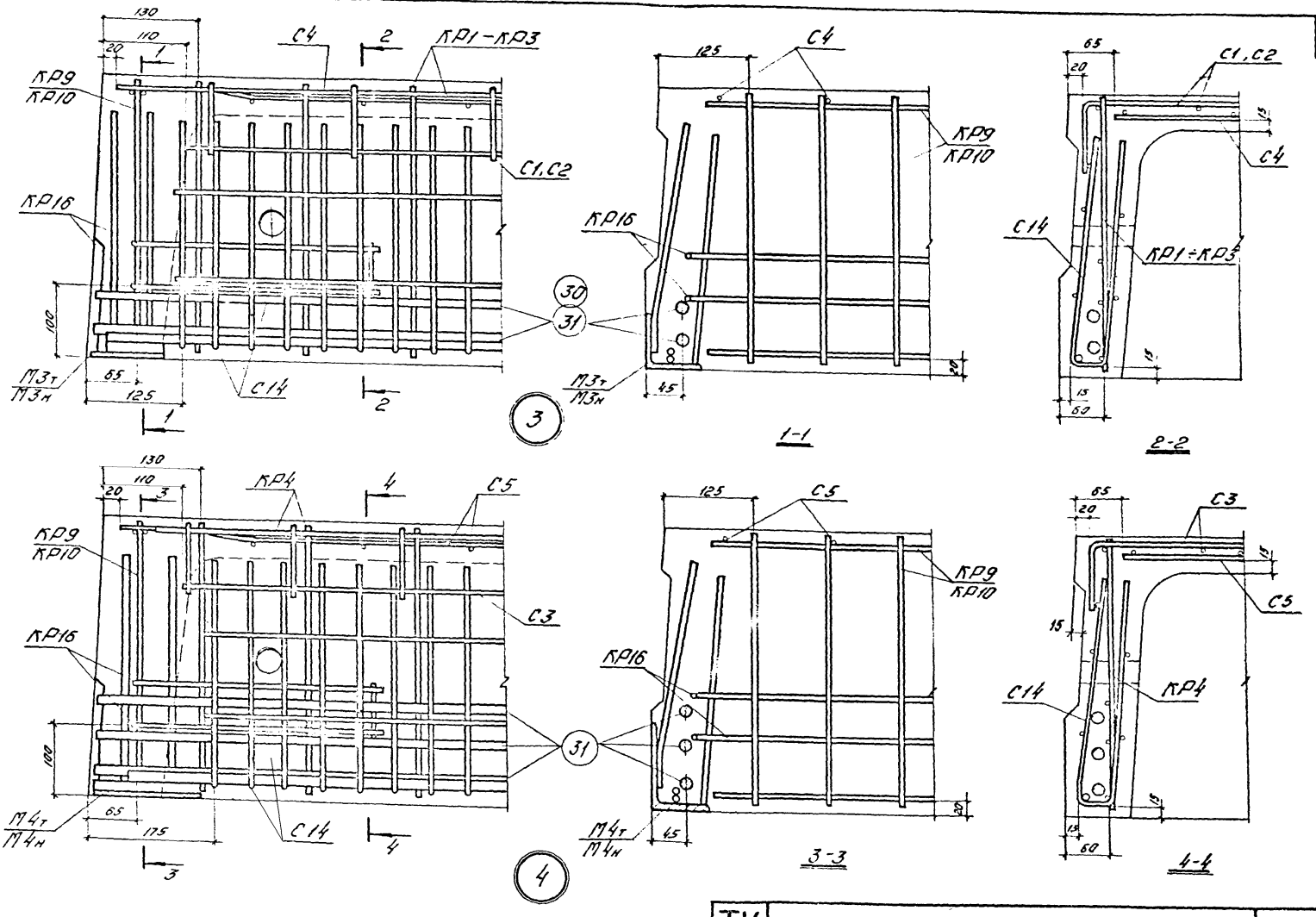


| | | | |
|---|---|---|---|
| ТК 1975 | Узлы 3 и 4 | ИИ24-9 | |
| | | Лист | 17 |

Рук. группы
Ст. инженер
Проверил
Дуровава
Лабович
Карпов

г. Москва

13417 42

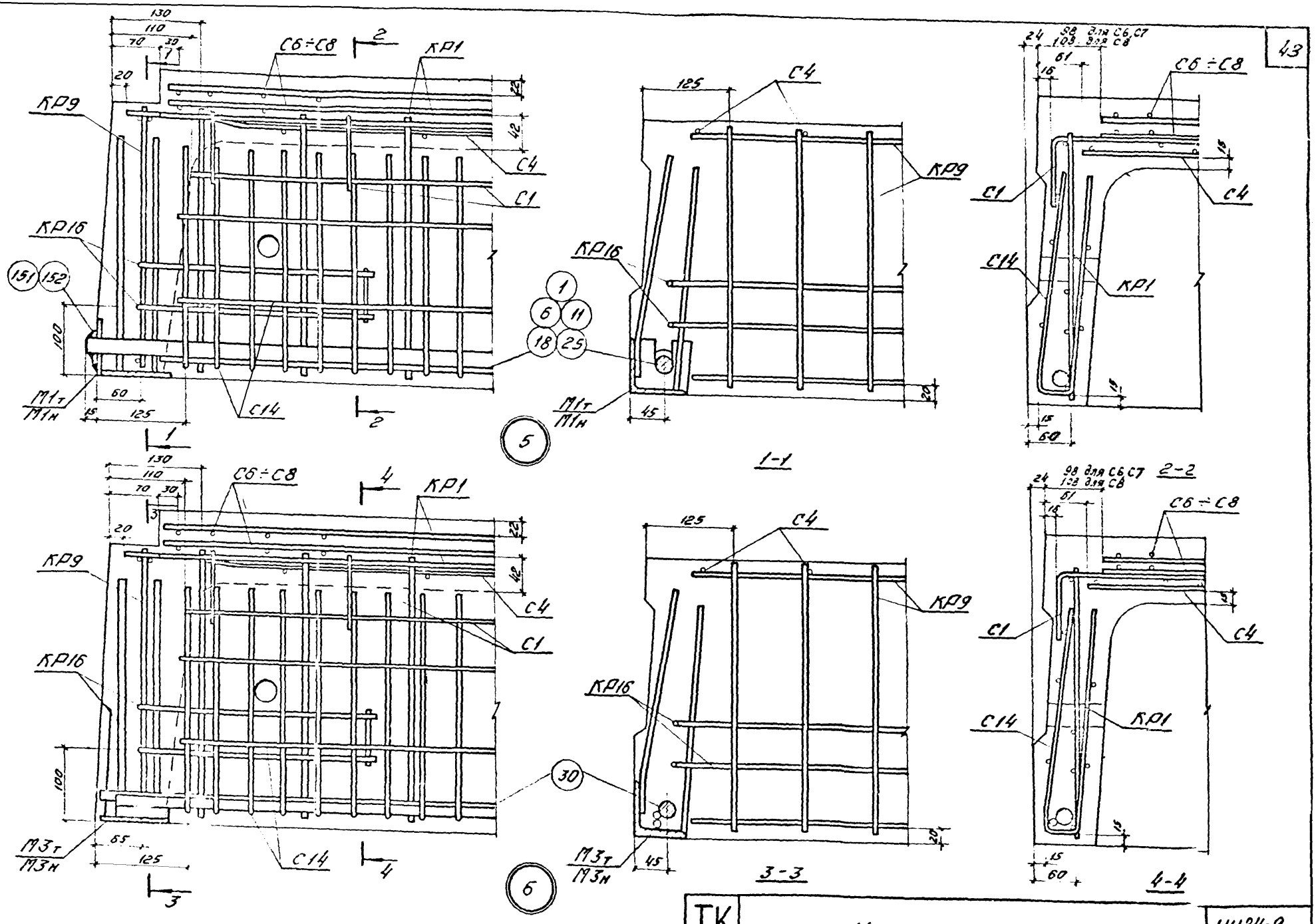


| | | | |
|---|---|---|---|
| ТК 1975 | Узлы 5 и 6 | ИИ24-9 | |
| | | Лист | 18 |

Ст. инженер Проверил — Лобович Корпов

г. Москва

13117 44

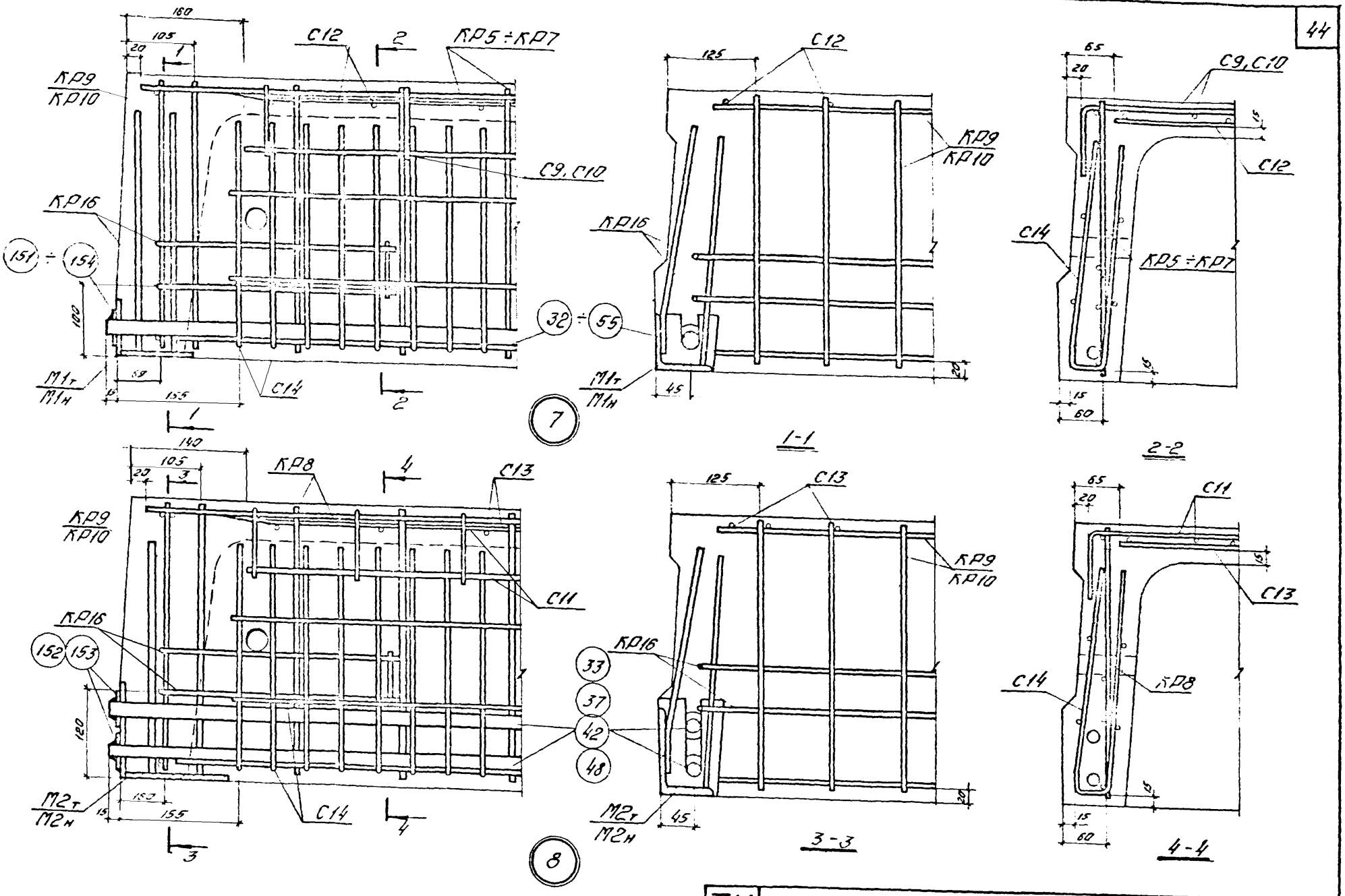


ТК 1975

Узлы 7 и 8

ИИ24-9

Лист 19

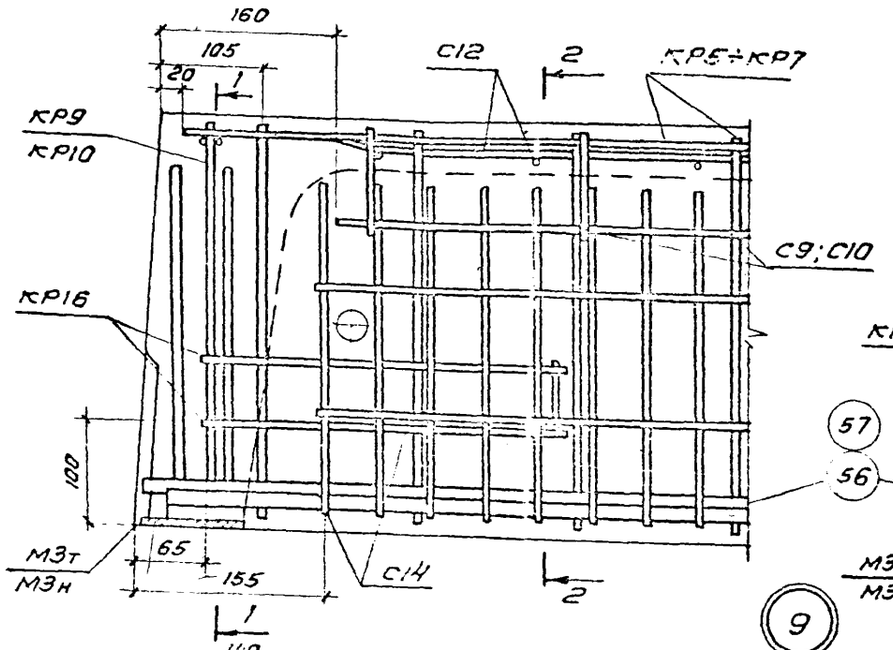


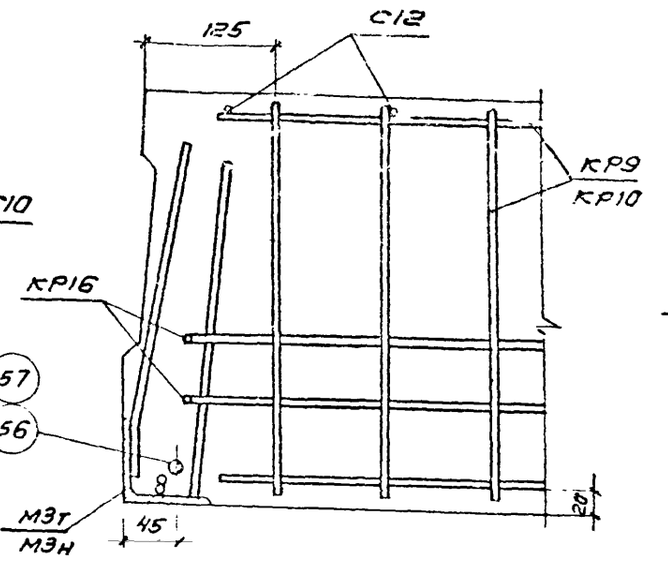


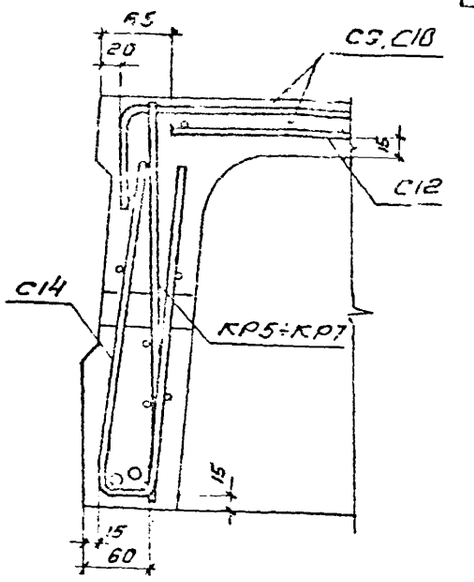


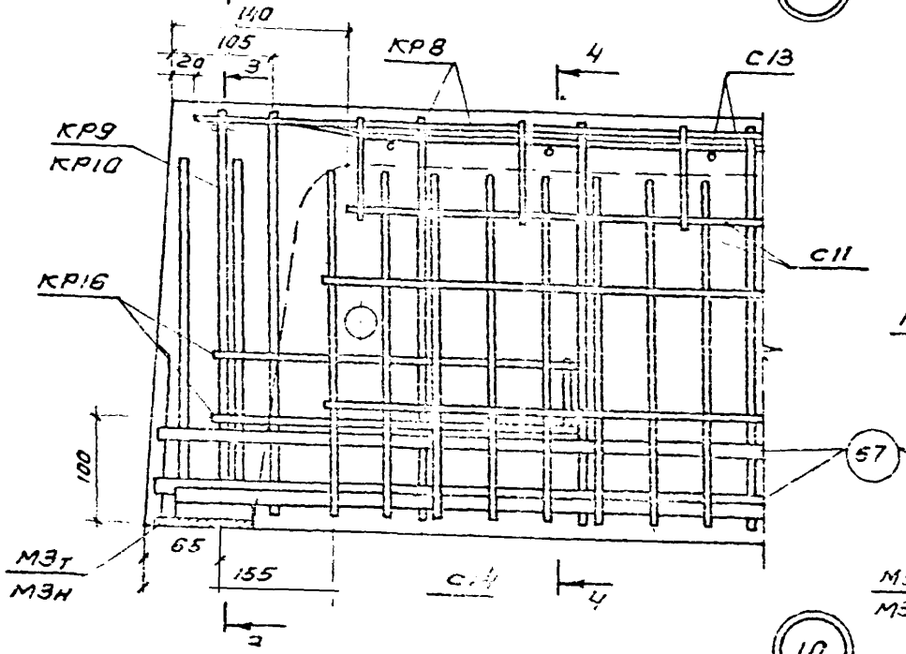


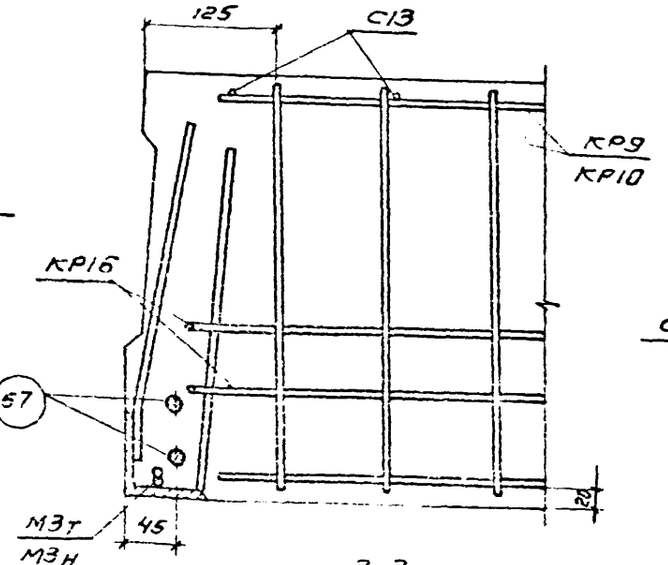


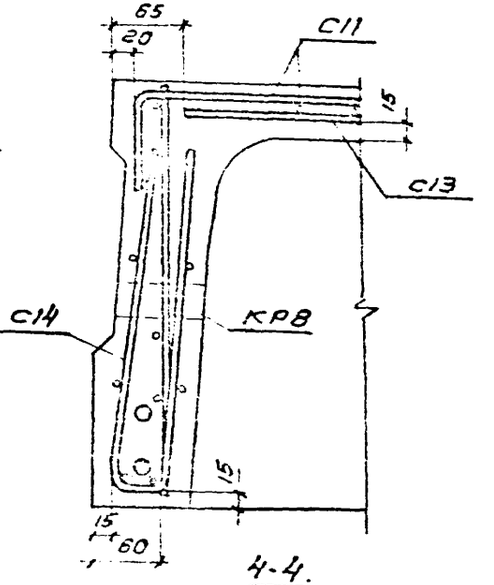


ЦНИИПРОМЗДАНИЙ
г. Москва

| | | |
|---|---|---|
| Гл. инженер | | Суворов |
| Рук. группы | | Лобанов |
| Ст. инженер | | Корнеев |
| Проверил | | |

ТК 1975

Узлы 9 и 10

ИИ24-9

Лист 20

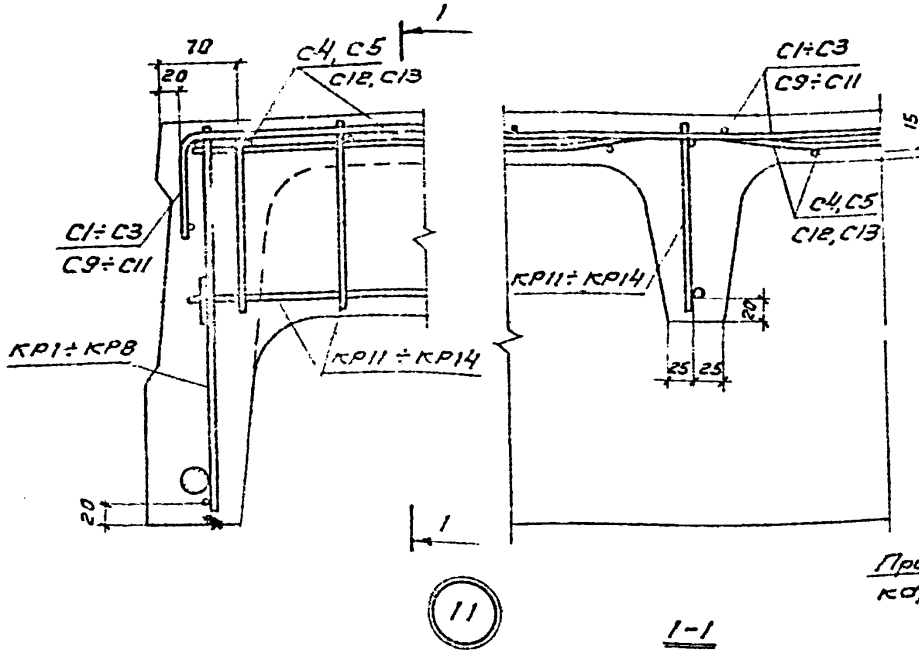


11

1-1

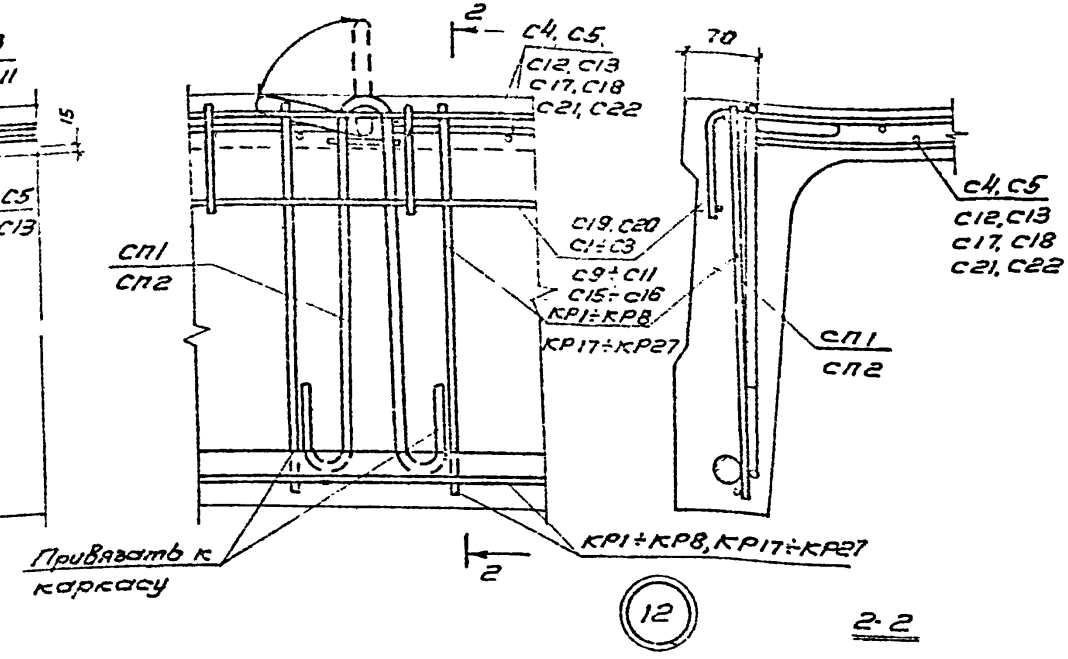


12

2-2

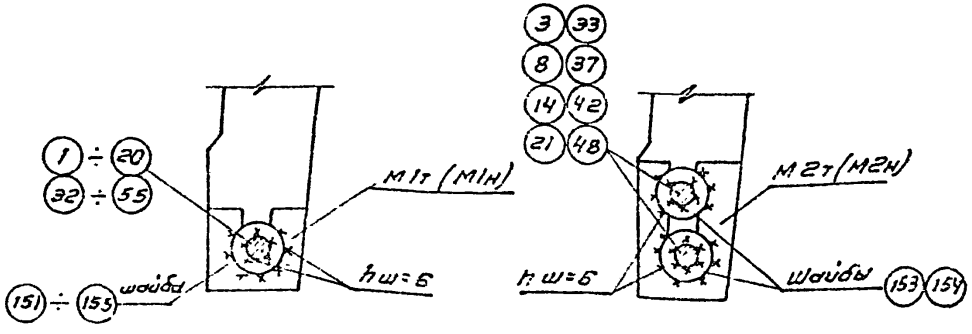


Детали приварки шайб к напрягаемой арматуре.

Примечания:

1. Кольца петли устанавливается в вертикальное положение немедленно после бетонирования полки плиты с бетонированием нарушенного участка вокруг кольца.
2. Напрягаемая арматура на узлах условно показана для варианта армирования стержневой арматурой.

| ТК 1975 | Узлы 11 и 12. Детали приварки шайб к напрягаемой арматуре. | ИИ24-9 |
|---|---|---|
| | | Лист 21 |

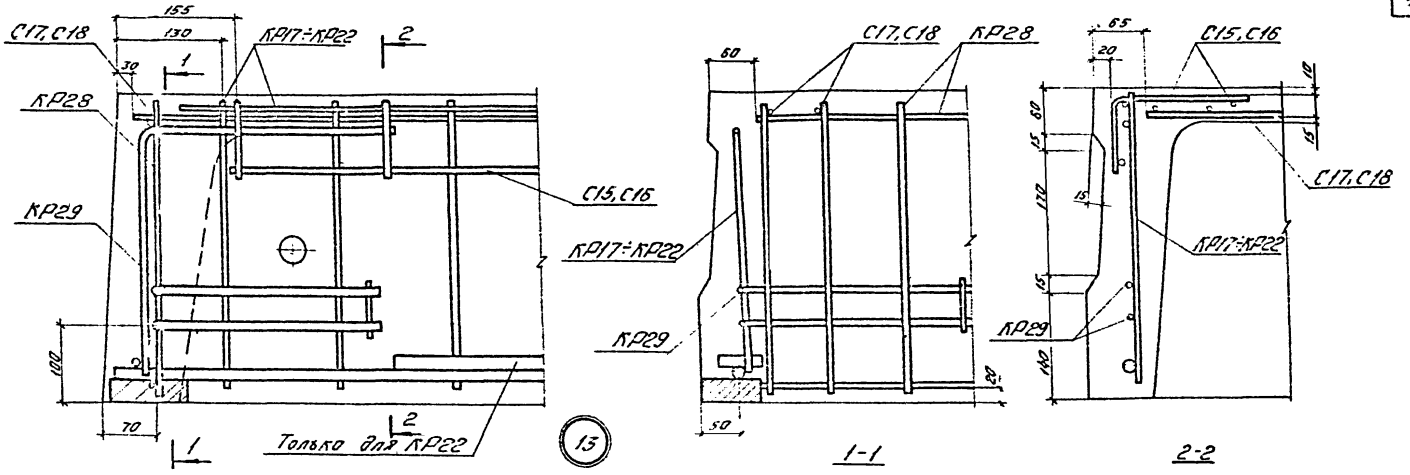


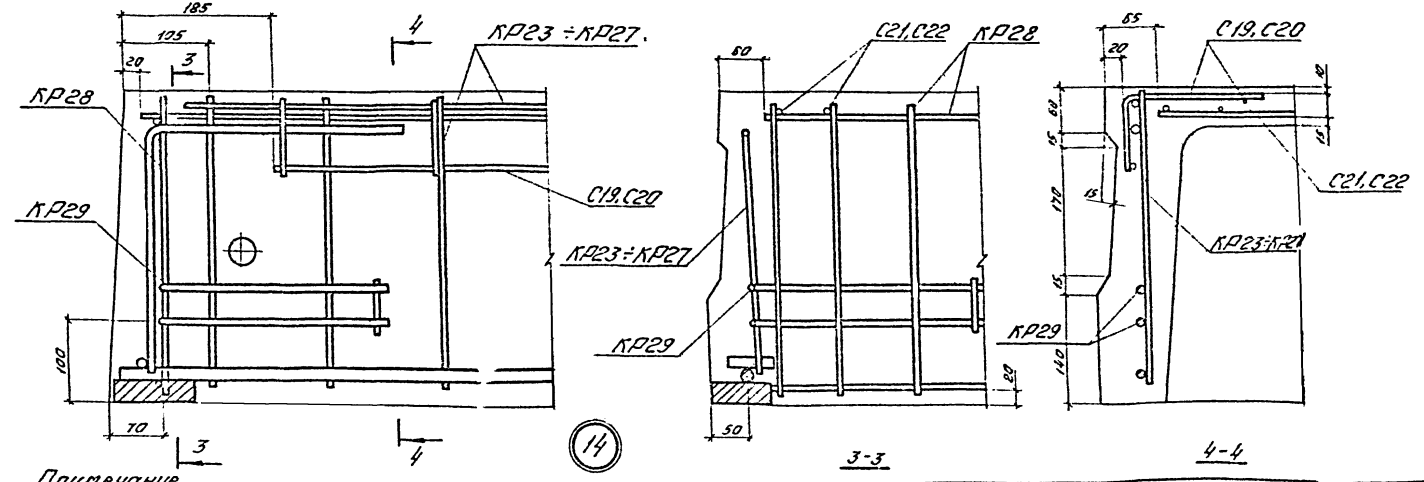


Примечание

Каркас КР29 привязать к каркасам КР17÷КР28.

| | | |
|---|---|---|
| ТК 1975 | Узлы 13 и 14 | ИИ 24-9 |
| | | Лист 22 |

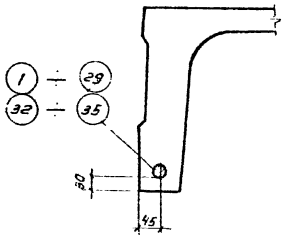


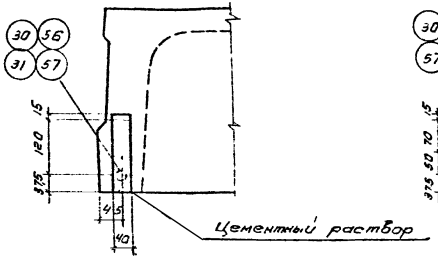


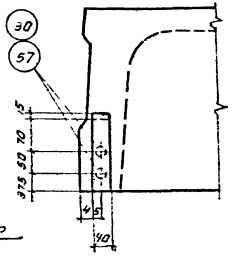


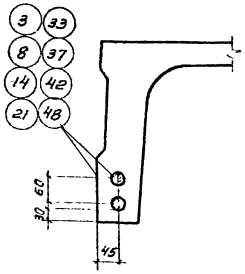


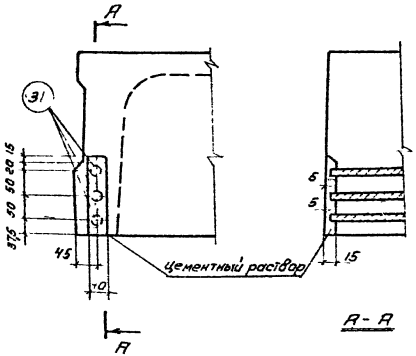


Стержневая арматура классов А III в, А IV, А V (3), А V (2) Ат V (3) Ат V (2), Ат VI

Прядевая арматура класса П7

| | | | |
|---|---|---|---|
| ТК 1975 | Расположение напрягаемой арматуры всех классов стали | ИИ24-9 | |
| | | Лист | 23 |

Ст инженер Проверил Лобович Карпов

13417 49

# Спецификация марок арматурных изделий на одну плиту

| Марка плиты | Марка изделия или N поз. | Кол. шт. | N листа |
|---|---|---|---|
| Напрягаемая арматура и шайба | | | |
| П1-1 / A III в | 1 / 152 | 2 / 4 | 43,56 |
| П1-1 / A IV | 6 / 152 | 2 / 4 | |
| П1-1 / A V (2) | 11 / 151 | 2 / 4 | |
| П1-1 / A т V (2) | 18 / 151 | 2 / 4 | |
| П1-1 / A т VI | 25 / 151 | 2 / 4 | |
| П1-1 / П7 | 30 / — | 2 / — | |
| П1-1 / A III в | Арматурные изделия | | |
| П1-1 / A IV | КР1 | 2 | 31 |
| П1-1 / A V (2) | КР9 | 2 | 32 |
| П1-1 / A т V (2) | КР11 | 3 | 32 |
| П1-1 / A т VI | КР16 | 4 | 33 |
| П1-1 / П7 | С1 | 2 | 36 |
| | С4 | 1 | 36 |
| | С14 | 4 | 38 |
| | СП1 | 4 | 42 |

| Марка плиты | Марка изделия или N поз. | Кол. шт. | N листа |
|---|---|---|---|
| Напрягаемая арматура и шайба | | | |
| П1-2 / A III в | 2 / 153 | 2 / 4 | 43,56 |
| П1-2 / A IV | 7 / 152 | 2 / 4 | |
| П1-2 / A V (3) | 12 / 152 | 2 / 4 | |
| П1-2 / A V (2) | 13 / 152 | 2 / 4 | |
| П1-2 / A т V (3) | 19 / 152 | 2 / 4 | |
| П1-2 / A т V (2) | 20 / 152 | 2 / 4 | |
| П1-2 / A т VI | 26 / 152 | 2 / 4 | |
| П1-2 / П7 | 31 / — | 2 / — | |
| П1-2 / A III в | Арматурные изделия | | |
| П1-2 / A IV | КР1 | 2 | 31 |
| П1-2 / A V (3) | КР9 | 2 | 32 |
| П1-2 / A V (2) | КР12 | 3 | 32 |
| П1-2 / A т V (3) | КР16 | 4 | 33 |
| П1-2 / A т V (2) | С1 | 2 | 36 |
| П1-2 / A т VI | С4 | 1 | 36 |
| П1-2 / П7 | С14 | 4 | 38 |
| | СП1 | 4 | 42 |

| Марка плиты | Марка изделия или N поз. | Кол. шт. | N листа |
|---|---|---|---|
| Напрягаемая арматура и шайба | | | |
| П1-3 / A III в | 3 / 154 | 2 / 4 | 43,56 |
| П1-3 / A IV | 8 / 153 | 2 / 4 | |
| П1-3 / A V (3) | 14 / 153 | 2 / 4 | |
| П1-3 / A V (2) | 15 / 153 | 2 / 4 | |
| П1-3 / A т V (3) | 21 / 153 | 2 / 4 | |
| П1-3 / A т V (2) | 22 / 153 | 2 / 4 | |
| П1-3 / A т VI | 27 / 153 | 2 / 4 | |
| П1-3 / П7 | 30 / — | 4 / — | |
| П1-3 / A III в | Арматурные изделия | | |
| П1-3 / A IV | КР1 | 2 | 31 |
| П1-3 / A V (3) | КР9 | 2 | 32 |
| П1-3 / A V (2) | КР13 | 3 | 32 |
| П1-3 / A т V (3) | КР16 | 4 | 33 |
| П1-3 / A т V (2) | С1 | 2 | 36 |
| П1-3 / A т VI | С4 | 1 | 36 |
| П1-3 / П7 | С14 | 4 | 38 |
| | СП1 | 4 | 42 |

| Марка плиты | Марка изделия или N поз. | Кол. шт. | N листа |
|---|---|---|---|
| Напрягаемая арматура и шайба | | | |
| П1-4 / A III в | 4 / 154 | 2 / 4 | 43,56 |
| П1-4 / A IV | 9 / 154 | 2 / 4 | |
| П1-4 / A V (3) | 15 / 153 | 2 / 4 | |
| П1-4 / A V (2) | 16 / 154 | 2 / 4 | |
| П1-4 / A т V (3) | 22 / 153 | 2 / 4 | |
| П1-4 / A т V (2) | 23 / 154 | 2 / 4 | |
| П1-4 / A т VI | 28 / 153 | 2 / 4 | |
| П1-4 / П7 | 31 / | 6 / | |
| П1-4 / A III в | Арматурные изделия | | |
| П1-4 / A IV | КР2 | 2 | 31 |
| П1-4 / A V (3) | КР9 | 2 | 32 |
| П1-4 / A V (2) | КР13 | 3 | 32 |
| П1-4 / A т V (3) | КР16 | 4 | 33 |
| П1-4 / A т V (2) | С1 | 2 | 36 |
| П1-4 / A т VI | С4 | 1 | 36 |
| П1-4 / П7 | С14 | 4 | 38 |
| | СП1 | 4 | 42 |

Альбом 1.412-1/77 Выпуск 1

ТК 1975

Спецификация марок арматурных изделий на одну плиту

ИИ24-9

Л.с. 24

13417 ГП

# Спецификация марок арматурных изделий на одну плиту

| Марка плиты | Марка изделия или N поз. | Кол. шт. | N листа |
|---|---|---|---|
| **Напрягаемая арматура и шайбы** | | | |
| П1-5 | 5 | 2 | 43,56 |
| A III в | 155 | 4 | |
| П1-5 | 10 | 2 | |
| A IV | 154 | 4 | |
| П1-5 | 16 | 2 | |
| A V (3) | 154 | 4 | |
| П1-5 | 17 | 2 | |
| A V (2) | 154 | 4 | |
| П1-5 | 23 | 2 | |
| Ат V (3) | 154 | 4 | |
| П1-5 | 24 | 2 | |
| Ат V (2) | 154 | 4 | |
| П1-5 | 29 | 2 | |
| Ат VI | 154 | 4 | |
| П1-5 | **Арматурные изделия** | | |
| A III в | КР3 | 2 | 31 |
| П1-5 | КР9 | 2 | 32 |
| A IV | КР13 | 3 | 32 |
| П1-5 | КР16 | 4 | 33 |
| A V (3) | С2 | 2 | 36 |
| П1-5 | С4 | 1 | 36 |
| A V (2) | С14 | 4 | 38 |
| П1-5 | СП1 | 4 | 42 |
| Ат VI | | | |

| Марка плиты | Марка изделия или N поз. | Кол. шт. | N листа |
|---|---|---|---|
| **Напрягаемая арматура и шайбы** | | | |
| П1-6 | 3 | 4 | 43,56 |
| A II, S | 154 | 8 | |
| П1-6 | 8 | 4 | |
| A IV | 153 | 8 | |
| П1-6 | 14 | 4 | |
| A V (3) | 153 | 8 | |
| П1-6 | 21 | 4 | |
| Ат V (3) | 153 | 8 | |
| | **Арматурные изделия** | | |
| П1-6 | КР4 | 2 | 31 |
| A III в | КР9 | 2 | 32 |
| П1-6 | КР14 | 3 | 32 |
| A IV | КР16 | 4 | 33 |
| П1-6 | С3 | 2 | 36 |
| A V (3) | С5 | 1 | 36 |
| П1-6 | С14 | 4 | 38 |
| Ат V (3) | СП1 | 4 | 42 |

| Марка плиты | Марка изделия или N поз. | Кол. шт. | N листа |
|---|---|---|---|
| **Напрягаемая арматура и шайбы** | | | |
| П1-2-1 | 2 | 2 | 43,56 |
| A III в | 153 | 4 | |
| П1-2-1 | 7 | 2 | |
| A IV | 152 | 4 | |
| П1-2-1 | 12 | 2 | |
| A V (3) | 152 | 4 | |
| П1-2-1 | 13 | 2 | |
| A V (2) | 152 | 4 | |
| П1-21 | 19 | 2 | |
| Ат V (3) | 152 | 4 | |
| П1-2-1 | 20 | 2 | |
| Ат V (2) | 152 | 4 | |
| П1-2-1 | 26 | 2 | |
| Ат VI | 152 | 4 | |
| П1-2-1 | 31 | 2 | |
| П7 | — | — | |
| П1-2-1 | **Арматурные изделия** | | |
| A III в | КР1 | 2 | 31 |
| П1-2-1 | КР10 | 2 | 32 |
| A IV | КР12 | 3 | 32 |
| П1-2-1 | КР16 | 4 | 33 |
| A V (3) | С1 | 2 | 36 |
| П1-2-1 | С4 | 1 | 36 |
| A V (2) | С14 | 4 | 38 |
| П1-2-1 | СП1 | 4 | 42 |
| Ат VI | | | |
| П1-2-1 | | | |
| П7 | | | |

| Марка плиты | Марка изделия или N поз. | Кол. шт. | N листа |
|---|---|---|---|
| **Напрягаемая арматура и шайбы** | | | |
| П1-3-1 | 3 | 2 | 43,56 |
| A III в | 154 | 4 | |
| П1-3-1 | 8 | 2 | |
| A IV | 153 | 4 | |
| П1-3-1 | 14 | 2 | |
| A V (3) | 153 | 4 | |
| П1-3-1 | 15 | 2 | |
| A V (2) | 153 | 4 | |
| П1-3-1 | 21 | 2 | |
| Ат V (3) | 153 | 4 | |
| П1-3-1 | 22 | 2 | |
| Ат V (2) | 153 | 4 | |
| П1-3-1 | 27 | 2 | |
| Ат VI | 153 | 4 | |
| П1-3-1 | 30 | 4 | |
| П7 | — | — | |
| П1-3-1 | **Арматурные изделия** | | |
| A III в | КР1 | 2 | 31 |
| П1-3-1 | КР10 | 2 | 32 |
| A IV | КР13 | 3 | 32 |
| П1-3-1 | КР16 | 4 | 33 |
| A V (2) | С1 | 2 | 36 |
| П1-3-1 | С4 | 1 | 36 |
| A V (3) | С14 | 4 | 38 |
| П1-3-1 | СП1 | 4 | 42 |
| Ат V (2) | | | |
| П1-3-1 | | | |
| Ат VI | | | |
| П1-3-1 | | | |
| П7 | | | |

Инв. № подл. | Подпись и дата | Взам. инв. № | Инв. № дубл. | Подпись и дата

ТК 1975

Спецификация марок арматурных изделий на одну плиту

ИИ24-9

Лист 25

# Спецификация марок арматурных изделий на одну плиту.

| Марка плиты | Марка изделия или N поз. | Кол. шт. | N листа |
|---|---|---|---|
| **Напрягаемая арматура и шайба** | | | |
| П1-4-1 / А III в | 4 | 2 | 43,56 |
| | 154 | 4 | |
| П1-4-1 / А IV | 9 | 2 | |
| | 154 | 4 | |
| П1-4-1 / А V (3) | 15 | 2 | |
| | 153 | 4 | |
| П1-4-1 / А V (2) | 16 | 2 | |
| | 154 | 4 | |
| П1-4-1 / Ат V (3) | 22 | 2 | |
| | 153 | 4 | |
| П1-4-1 / Ат V (2) | 23 | 2 | |
| | 154 | 4 | |
| П1-4-1 / Ат VI | 28 | 2 | |
| | 153 | 4 | |
| П1-4-1 / П7 | 31 | 6 | |
| | — | — | |
| **Арматурные изделия** | | | |
| П1-4-1 / А III в, П1-4-1 / А IV, П1-4-1 / А V (3), П1-4-1 / А V (2), П1-4-1 / Ат V (3), П1-4-1 / Ат V (2), П1-4-1 / Ат VI, П1-4-1 / П7 | КР2 | 2 | 31 |
| | КР10 | 2 | 32 |
| | КР13 | 3 | 32 |
| | КР16 | 4 | 33 |
| | С1 | 2 | 36 |
| | С4 | 1 | 36 |
| | С14 | 4 | 38 |
| | СП1 | 4 | 42 |

| Марка плиты | Марка изделия или N поз. | Кол. шт. | N листа |
|---|---|---|---|
| **Напрягаемая арматура и шайба** | | | |
| П1-5-1 / А III в | 5 | 2 | 43,56 |
| | 155 | 4 | |
| П1-5-1 / А IV | 10 | 2 | |
| | 154 | 4 | |
| П1-5-1 / А V (3) | 16 | 2 | |
| | 154 | 4 | |
| П1-5-1 / А V (2) | 17 | 2 | |
| | 154 | 4 | |
| П1-5-1 / Ат V (3) | 23 | 2 | |
| | 154 | 4 | |
| П1-5-1 / Ат V (2) | 24 | 2 | |
| | 154 | 4 | |
| П1-5-1 / Ат VI | 29 | 2 | |
| | 154 | 4 | |
| **Арматурные изделия** | | | |
| П1-5-1 / А III в, П1-5-1 / А IV, П1-5-1 / А V (3), П1-5-1 / А V (2), П1-5-1 / Ат V (3), П1-5-1 / Ат V (2), П1-5-1 / Ат VI | КР3 | 2 | 31 |
| | КР10 | 2 | 32 |
| | КР13 | 3 | 32 |
| | КР16 | 4 | 33 |
| | С2 | 2 | 36 |
| | С4 | 1 | 36 |
| | С14 | 4 | 38 |
| | СП1 | 4 | 42 |

| Марка плиты | Марка изделия или N поз. | Кол. шт. | N листа |
|---|---|---|---|
| **Напрягаемая арматура и шайба** | | | |
| П1-6-1 / А III в | 3 | 4 | 43,56 |
| | 154 | 8 | |
| П1-6-1 / А IV | 8 | 4 | |
| | 153 | 8 | |
| П1-6-1 / А V (3) | 14 | 4 | |
| | 153 | 8 | |
| П1-6-1 / Ат V (3) | 21 | 4 | |
| | 153 | 8 | |
| **Арматурные изделия** | | | |
| П1-6-1 / А III в, П1-6-1 / А IV, П1-6-1 / А V (3), П1-6-1 / Ат V (3) | КР4 | 2 | 31 |
| | КР10 | 2 | 32 |
| | КР14 | 3 | 32 |
| | КР16 | 4 | 33 |
| | С3 | 2 | 36 |
| | С5 | 1 | 36 |
| | С14 | 4 | 38 |
| | СП1 | 4 | 42 |

| Марка плиты | Марка изделия или N поз. | Кол. шт. | N листа |
|---|---|---|---|
| **Напрягаемая арматура и шайба** | | | |
| П1-1-2 / А III в | 1 | 2 | 43,56 |
| | 152 | 4 | |
| П1-1-2 / А IV | 6 | 2 | |
| | 152 | 4 | |
| П1-1-2 / А V (2) | 11 | 2 | |
| | 151 | 4 | |
| П1-1-2 / Ат V (2) | 18 | 2 | |
| | 151 | 4 | |
| П1-1-2 / Ат VI | 25 | 2 | |
| | 151 | 4 | |
| П1-1-2 / П7 | 30 | 2 | |
| | — | — | |
| **Арматурные изделия** | | | |
| П1-1-2 / А III в, П1-1-2 / А IV, П1-1-2 / А V (2), П1-1-2 / Ат V (2), П1-1-2 / Ат VI, П1-1-2 / П7 | КР1 | 2 | 31 |
| | КР9 | 2 | 32 |
| | КР11 | 2 | 32 |
| | КР15 | 1 | 33 |
| | КР16 | 4 | 33 |
| | С1 | 2 | 36 |
| | С4 | 1 | 36 |
| | С6 | 2 | 37 |
| | С14 | 4 | 38 |
| | СП1 | 4 | 42 |
| | 88 | 1 | 56 |

Ст. инженер Проверил — Лобович Карпов

г. Москва

| ТК 1975 | Спецификация марок арматурных изделий на одну плиту. | ИИ 24-9 Лист 26 |
|---|---|---|

# Спецификация марок арматурных изделий на одну плиту

| Марка плиты | Марка изделия или N поз. | Кол. шт. | N листа |
|---|---|---|---|
| Напрягаемая арматура и шайба | | | |
| П1-1-3 / А III В | 1 | 2 | 43,56 |
| | 152 | 4 | |
| П1-1-3 / А IV | 6 | 2 | |
| | 152 | 4 | |
| П1-1-3 / А V (2) | 11 | 2 | |
| | 151 | 4 | |
| П1-1-3 / Ат V (2) | 18 | 2 | |
| | 151 | 4 | |
| П1-1-3 / Ат VI | 25 | 2 | |
| | 151 | 4 | |
| П1-1-3 / П7 | 30 | 2 | |
| | | | |
| П1-1-3 / А III В | Арматурные изделия | | |
| П1-1-3 / А IV | КР1 | 2 | 31 |
| П1-1-3 / А V (2) | КР9 | 2 | 32 |
| П1-1-3 / Ат V (2) | КР11 | 2 | 32 |
| П1-1-3 / Ат VI | КР15 | 1 | 33 |
| П1-1-3 / П7 | КР16 | 4 | 33 |
| | С1 | 2 | 36 |
| | С4 | 1 | 36 |
| | С7 | 2 | 37 |
| | С14 | 4 | 38 |
| | СП1 | 4 | 42 |
| | 88 | 1 | 56 |

| Марка плиты | Марка изделия или N поз. | Кол. шт. | N листа |
|---|---|---|---|
| Напрягаемая арматура и шайба | | | |
| П1-1-4 / А III В | 1 | 2 | 43,56 |
| | 152 | 4 | |
| П1-1-4 / А IV | 6 | 2 | |
| | 152 | 4 | |
| П1-1-4 / А V (2) | 11 | 2 | |
| | 151 | 4 | |
| П1-1-4 / Ат V (2) | 18 | 2 | |
| | 151 | 4 | |
| П1-1-4 / Ат VI | 25 | 2 | |
| | 151 | 4 | |
| П1-1-4 / П7 | 30 | 2 | |
| | | | |
| П1-1-4 / А III В | Арматурные изделия | | |
| П1-1-4 / А IV | КР1 | 2 | 31 |
| П1-1-4 / А V (2) | КР9 | 2 | 32 |
| П1-1-4 / Ат V (2) | КР11 | 2 | 32 |
| П1-1-4 / Ат VI | КР15 | 1 | 33 |
| П1-1-4 / П7 | КР16 | 4 | 33 |
| | С1 | 2 | 36 |
| | С4 | 1 | 36 |
| | С8 | 2 | 37 |
| | С14 | 4 | 38 |
| | СП1 | 4 | 42 |
| | 88 | 1 | 56 |

| Марка плиты | Марка изделия или N поз. | Кол. шт. | N листа |
|---|---|---|---|
| Напрягаемая арматура и шайба | | | |
| П2-2 / А III В | 32 | 2 | 43,56 |
| | 152 | 4 | |
| П2-2 / А IV | 36 | 2 | |
| | 152 | 4 | |
| П2-2 / А V (3) | 40 | 2 | |
| | 151 | 4 | |
| П2-2 / А V (2) | 41 | 2 | |
| | 152 | 4 | |
| П2-2 / Ат V (3) | 46 | 2 | |
| | 151 | 4 | |
| П2-2 / Ат V (2) | 47 | 2 | |
| | 152 | 4 | |
| П2-2 / Ат VI | 52 | 2 | |
| | 151 | 4 | |
| П2-2 / П7 | 56 | 2 | |
| | | | |
| П2-2 / А III В | Арматурные изделия | | |
| П2-2 / А IV | КР5 | 2 | 31 |
| П2-2 / А V (3) | КР9 | 2 | 32 |
| П2-2 / А V (2) | КР12 | 3 | 32 |
| П2-2 / Ат V (3) | КР16 | 4 | 33 |
| П2-2 / Ат V (2) | С9 | 2 | 38 |
| П2-2 / Ат VI | С12 | 1 | 38 |
| П2-2 / П7 | С14 | 4 | 38 |
| | СП1 | 4 | 42 |

| Марка плиты | Марка изделия или N поз. | Кол. шт. | N листа |
|---|---|---|---|
| Напрягаемая арматура и шайба | | | |
| П2-3 / А III В | 33 | 2 | 43,56 |
| | 153 | 4 | |
| П2-3 / А IV | 37 | 2 | |
| | 153 | 4 | |
| П2-3 / А V (3) | 42 | 2 | |
| | 153 | 4 | |
| П2-3 / А V (2) | 43 | 2 | |
| | 154 | 4 | |
| П2-3 / Ат V (3) | 48 | 2 | |
| | 153 | 4 | |
| П2-3 / Ат V (2) | 49 | 2 | |
| | 154 | 4 | |
| П2-3 / Ат VI | 53 | 2 | |
| | 153 | 4 | |
| П2-3 / П7 | 57 | 2 | |
| | — | — | |
| П2-3 / А III В | Арматурные изделия | | |
| П2-3 / А IV | КР5 | 2 | 31 |
| П2-3 / А V (3) | КР9 | 2 | 32 |
| П2-3 / А V (2) | КР13 | 3 | 32 |
| П2-3 / Ат V (3) | КР16 | 4 | 33 |
| П2-3 / Ат V (2) | С9 | 2 | 38 |
| П2-3 / Ат VI | С12 | 1 | 38 |
| П2-3 / П7 | С14 | 4 | 38 |
| | СП1 | 4 | 42 |

| | | |
|---|---|---|
| ТК 1975 | Спецификация марок арматурных изделий на одну плиту. | ИИ24-9 |
| | | Лист 27 |

г. Москва | Проверил | Инженер | Карпов | Лосович

13417 53

# Спецификация марок арматурных изделий на одну плиту

| Марка плиты | Марка изделия или N поз | Кол. шт | N листа |
|---|---|---|---|
| Напрягаемая арматура и шайба | | | |
| П2-4 / А-III в | 34 | 2 | 43,56 |
| | 154 | 4 | |
| П2-4 / А-IV | 38 | 2 | |
| | 153 | 4 | |
| П2-4 / А-V (3) | 43 | 2 | |
| | 153 | 4 | |
| П2-4 / А-V (2) | 44 | 2 | |
| | 153 | 4 | |
| П2-4 / Ат-V (3) | 49 | 2 | |
| | 153 | 4 | |
| П2-4 / Ат-V (2) | 50 | 2 | |
| | 153 | 4 | |
| П2-4 / Ат-VI | 54 | 2 | |
| | 153 | 4 | |
| П2-4 / П7 | 57 | 4 | |
| | — | — | |
| П2-4 / А-III в | Арматурные изделия | | |
| П2-4 / А-IV | КР5 | 2 | 31 |
| П2-4 / А-V (3) | КР9 | 2 | 32 |
| П2-4 / А-V (2) | КР13 | 3 | 32 |
| П2-4 / Ат-V (3) | КР16 | 4 | 33 |
| П2-4 / Ат-V (2) | С9 | 2 | 38 |
| П2-4 / Ат-VI | С12 | 1 | 38 |
| П2-4 / П7 | С14 | 4 | |
| | СП1 | 4 | 42 |

| Марка плиты | Марка изделия или N поз | Кол. шт | N листа |
|---|---|---|---|
| Напрягаемая арматура и шайба | | | |
| П2-5 / А-III в | 35 | 2 | 43,56 |
| | 154 | 4 | |
| П2-5 / А-IV | 39 | 2 | |
| | 154 | 4 | |
| П2-5 / А-V (3) | 44 | 2 | |
| | 153 | 4 | |
| П2-5 / А-V (2) | 45 | 2 | |
| | 154 | 4 | |
| П2-5 / Ат-V (3) | 50 | 2 | |
| | 153 | 4 | |
| П2-5 / Ат-V (2) | 51 | 2 | |
| | 154 | 4 | |
| П2-5 / Ат-VI | 55 | 2 | |
| | 154 | 4 | |
| П2-5 / А-III в | Арматурные изделия | | |
| П2-5 / А-IV | КР7 | 2 | 31 |
| П2-5 / А-V (3) | КР9 | 2 | 32 |
| П2-5 / А-V (2) | КР13 | 3 | 32 |
| П2-5 / Ат-V (3) | КР16 | 4 | 33 |
| П2-5 / Ат-V (2) | С13 | 2 | 38 |
| П2-5 / Ат-VI | С12 | 1 | 38 |
| | С14 | 4 | |
| | СП1 | 4 | 42 |

| Марка плиты | Марка изделия или N поз | Кол. шт. | N листа |
|---|---|---|---|
| Напрягаемая арматура и шайба | | | |
| П2-6 / А-III в | 33 | 4 | 43,56 |
| | 153 | 8 | |
| П2-6 / А-IV | 37 | 4 | |
| | 153 | 8 | |
| П2-6 / А-V (3) | 42 | 4 | |
| | 152 | 8 | |
| П2-6 / Ат-V (3) | 48 | 4 | |
| | 152 | 8 | |
| П2-6 / А-III в | Арматурные изделия | | |
| П2-6 / А-IV | КР8 | 2 | 31 |
| П2-6 / А-V (3) | КР9 | 2 | 32 |
| П2-6 / Ат-V (3) | КР14 | 3 | 32 |
| | КР16 | 4 | 33 |
| | С11 | 2 | 38 |
| | С13 | 1 | 38 |
| | С14 | 4 | 38 |
| | СП1 | 4 | 42 |

| Марка плиты | Марка изделия или N поз | Кол. шт | N листа |
|---|---|---|---|
| Напрягаемая арматура и шайба | | | |
| П2-2-1 / А-III в | 32 | 2 | 43,56 |
| | 152 | 4 | |
| П2-2-1 / А-IV | 35 | 2 | |
| | 152 | 4 | |
| П2-2-1 / А-V (3) | 40 | 2 | |
| | 151 | 4 | |
| П2-2-1 / А-V (2) | 41 | 2 | |
| | 152 | 4 | |
| П2-2-1 / Ат-V (3) | 46 | 2 | |
| | 151 | 4 | |
| П2-2-1 / Ат-V (2) | 47 | 2 | |
| | 152 | 4 | |
| П2-2-1 / Ат-VI | 52 | 2 | |
| | 151 | 4 | |
| П2-2-1 / П7 | 56 | 2 | |
| | — | — | |
| П2-2-1 / А-III в | Арматурные изделия | | |
| П2-2-1 / А-IV | КР5 | 2 | 31 |
| П2-2-1 / А-V (3) | КР10 | 2 | 32 |
| П2-2-1 / А-V (2) | КР12 | 3 | |
| П2-2-1 / Ат-V (3) | КР16 | 4 | 33 |
| П2-2-1 / Ат-V (2) | С9 | 2 | 38 |
| П2-2-1 / Ат-VI | С12 | 1 | |
| П2-2-1 / П7 | С14 | 4 | |
| | СП1 | 4 | 42 |

Гл. инженер проверил — Мазуров
Нач. отд. — Коллов
г. Москва

ТК 1975

Спецификация марок арматурных изделий на одну плиту.

ИИ24-9

Лист 28

# Спецификация марок арматурных изделий на одну плиту.

| Марка плиты | Марка изделия или N поз. | Колич. шт. | N листа |
|---|---|---|---|
| **Напрягаемая арматура и шайба** | | | |
| П2-3-1 / А III В | 33 | 2 | 43.56 |
| | 153 | 4 | |
| П2-3-1 / А IV | 37 | 2 | |
| | 153 | 4 | |
| П2-3-1 / А V (3) | 42 | 2 | |
| | 152 | 4 | |
| П2-3-1 / А V (2) | 43 | 2 | |
| | 153 | 4 | |
| П2-3-1 / Ат V (3) | 48 | 2 | |
| | 152 | 4 | |
| П2-3-1 / Ат V (2) | 49 | 2 | |
| | 153 | 4 | |
| П2-3-1 / Ат VI | 53 | 2 | |
| | 152 | 4 | |
| П2-3-1 / П7 | 57 | 2 | |
| | – | – | |
| **Арматурные изделия** | | | |
| П2-3-1 / А III В, П2-3-1 / А IV, П2-3-1 / А V (3), П2-3-1 / А V (2), П2-3-1 / Ат V (3), П2-3-1 / Ат V (2), П2-3-1 / Ат VI, П2-3-1 / П7 | КР5 | 2 | 31 |
| | КР10 | 2 | 32 |
| | КР13 | 3 | |
| | КР16 | 4 | 33 |
| | С9 | 2 | 38 |
| | С12 | 1 | |
| | С14 | 4 | |
| | Сп1 | 4 | 42 |

| Марка плиты | Марка изделия или N поз. | Колич. шт. | N листа |
|---|---|---|---|
| **Напрягаемая арматура и шайба** | | | |
| П2-4-1 / А III В | 34 | 2 | 43.56 |
| | 154 | 4 | |
| П2-4-1 / А IV | 38 | 2 | |
| | 153 | 4 | |
| П2-4-1 / А V (3) | 43 | 2 | |
| | 153 | 4 | |
| П2-4-1 / А V (3) | 44 | 2 | |
| | 153 | 4 | |
| П2-4-1 / Ат V (3) | 49 | 2 | |
| | 153 | 4 | |
| П2-4-1 / Ат V (2) | 50 | 2 | |
| | 153 | 4 | |
| П2-4-1 / Ат VI | 54 | 2 | |
| | 153 | 4 | |
| П2-4-1 / П7 | 57 | 4 | |
| | – | – | |
| **Арматурные изделия** | | | |
| П2-4-1 / А III В, П2-4-1 / А IV, П2-4-1 / А V (3), П2-4-1 / А V (2), П2-4-1 / Ат V (3), П2-4-1 / Ат V (2), П2-4-1 / Ат VI, П2-4-1 / П7 | КР6 | 2 | 31 |
| | КР10 | 2 | 32 |
| | КР13 | 3 | |
| | КР16 | 4 | 33 |
| | С9 | 2 | 38 |
| | С12 | 1 | |
| | С14 | 4 | |
| | Сп1 | 4 | 42 |

| Марка плиты | Марка изделия или N поз. | Колич. шт. | N° листа |
|---|---|---|---|
| **Напрягаемая арматура и шайба** | | | |
| П2-5-1 / А III В | 35 | 2 | 43,56 |
| | 154 | 4 | |
| П2-5-1 / А IV | 39 | 2 | |
| | 154 | 4 | |
| П2-5-1 / А V (3) | 44 | 2 | |
| | 153 | 4 | |
| П2-5-1 / А V (2) | 45 | 2 | |
| | 154 | 4 | |
| П2-5-1 / Ат V (3) | 50 | 2 | |
| | 153 | 4 | |
| П2-5-1 / Ат V (2) | 51 | 2 | |
| | 154 | 4 | |
| П2-5-1 / Ат VI | 55 | 2 | |
| | 154 | 4 | |
| **Арматурные изделия** | | | |
| П2-5-1 / А III В, П2-5-1 / А IV, П2-5-1 / А V (3), П2-5-1 / А V (2), П2-5-1 / Ат V (3), П2-5-1 / Ат V (2), П2-5-1 / Ат VI | КР7 | 2 | 31 |
| | КР10 | 2 | 32 |
| | КР13 | 3 | |
| | КР16 | 4 | 33 |
| | С10 | 2 | 38 |
| | С12 | 1 | |
| | С14 | 4 | |
| | Сп1 | 4 | 42 |

| Марка плиты | Марка изделия или N поз. | Колич. шт. | N° листа |
|---|---|---|---|
| **Напрягаемая арматура и шайба** | | | |
| П2-6-1 / А III В | 33 | 4 | 43,56 |
| | 153 | 8 | |
| П2-6-1 / А IV | 37 | 4 | |
| | 153 | 8 | |
| П2-6-1 / А V (3) | 42 | 4 | |
| | 152 | 8 | |
| П2-6-1 / Ат V (3) | 48 | 4 | |
| | 152 | 8 | |
| **Арматурные изделия** | | | |
| П2-6-1 / А III В, П2-6-1 / А IV, П2-6-1 / А V (3), П2-6-1 / Ат V (3) | КР8 | 2 | 31 |
| | КР10 | 2 | 32 |
| | КР14 | 3 | |
| | КР16 | 4 | 33 |
| | С11 | 2 | 38 |
| | С13 | 1 | |
| | С14 | 4 | |
| | Сп1 | 4 | 42 |

Ст. инженер Лобович
Проверил Карпов

| ТК 1975 | Спецификация марок арматурных изделий на одну плиту | ИИ 24-9 | лист 29 |
|---|---|---|---|

# Спецификация марок арматурных изделий на одну плиту.

| Марка плиты | Марка изделия или N поз. | Колич. шт. | N листа |
|---|---|---|---|
| П3-1 | КР17 | 2 | 33 |
| | КР28 | 2 | 35 |
| | КР29 | 4 | |
| | С15 | 2 | 39 |
| | С17 | 1 | |
| | СП2 | 4 | 42 |
| П3-2 | КР19 | 2 | 33 |
| | КР28 | 2 | 35 |
| | КР29 | 4 | |
| | С15 | 2 | 39 |
| | С17 | 1 | |
| | СП2 | 4 | 42 |
| П3-3 | КР20 | 2 | 34 |
| | КР28 | 2 | 35 |
| | КР29 | 4 | |
| | С15 | 2 | 39 |
| | С17 | 1 | |
| | СП2 | 4 | 42 |
| П3-4 | КР21 | 2 | 34 |
| | КР28 | 2 | 35 |
| | КР29 | 4 | |
| | С15 | 2 | 39 |
| | С17 | 1 | |
| | СП2 | 4 | 42 |

| Марка плиты | Марка изделия или N поз. | Колич. шт. | N листа |
|---|---|---|---|
| П3-5 | КР22 | 2 | 34 |
| | К28 | 2 | 35 |
| | КР29 | 4 | |
| | С16 | 2 | 39 |
| | С18 | 1 | |
| | СП2 | 4 | 42 |
| П3-6 | КР18 | 2 | 33 |
| | КР28 | 2 | 35 |
| | КР29 | 4 | |
| | С15 | 2 | 39 |
| | С17 | 1 | |
| | СП2 | 4 | 42 |
| П4-1 | КР23 | 2 | 34 |
| | КР28 | 2 | 35 |
| | КР29 | 4 | |
| | С19 | 2 | 39 |
| | С21 | 1 | |
| | СП2 | 4 | 42 |
| П4-2 | КР24 | 2 | 34 |
| | КР28 | 2 | 35 |
| | КР29 | 4 | |
| | С19 | 2 | 39 |
| | С21 | 1 | |
| | СП2 | 4 | 42 |

| Марка плиты | Марка изделия или N поз | Колич. шт. | N° листа |
|---|---|---|---|
| П4-3 | КР25 | 2 | 35 |
| | КР28 | 2 | |
| | КР29 | 4 | |
| | С19 | 2 | 39 |
| | С21 | 1 | |
| | СП2 | 4 | 42 |
| П4-4 | КР26 | 2 | 35 |
| | КР28 | 2 | |
| | КР29 | 4 | |
| | С19 | 2 | 39 |
| | С21 | 1 | |
| | СП2 | 4 | 42 |
| П4-5 | КР27 | 2 | 35 |
| | КР28 | 2 | |
| | КР29 | 4 | |
| | С20 | 2 | 39 |
| | С22 | 1 | |
| | СП2 | 4 | 42 |
| | | | |
| | | | |
| | | | |
| | | | |
| | | | |
| | | | |

Инв. № подл. | Подпись и дата | Взам. инв. №

Гл. инженер проекта Кудрявцев

Ст. инженер Лобов

Проверил

ЦНИИЭПсельстрой г. Москва

ТК 1975

Спецификация марок арматурных изделий на одну плиту.

ии 24-9

Лист 30

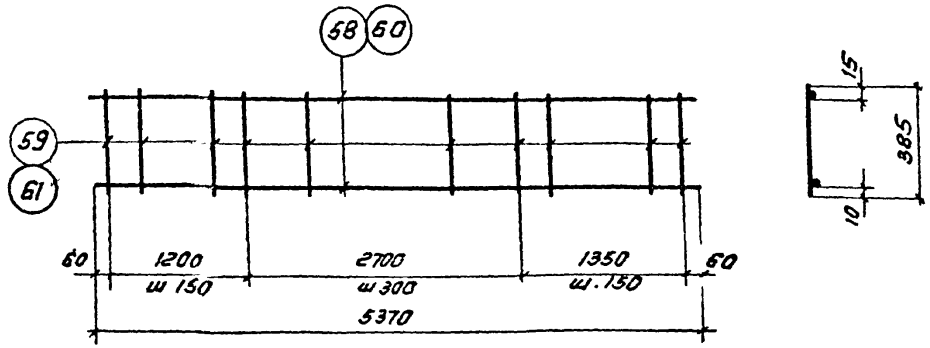


КР1, КР2

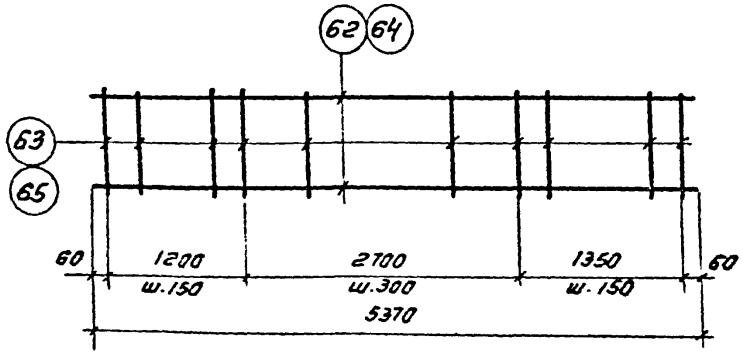


КР3, КР4

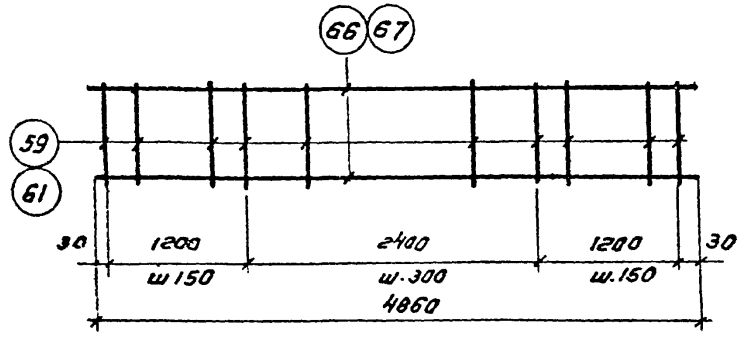


КР5, КР6

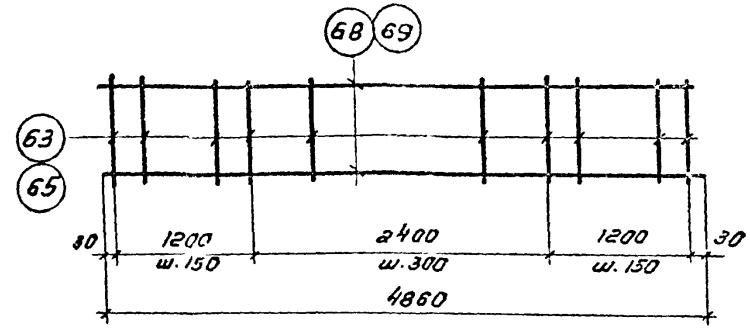


КР7, КР8

## Спецификация стали на одно арматурное изделие

| Марка изделия | N° поз. | ф мм | Длина мм | Кол. шт. | Масса изделия кг. |
|---|---|---|---|---|---|
| КР1 | 58 | 6 В I | 5370 | 2 | 3,28 |
| | 59 | 6 В I | 385 | 27 | |
| КР2 | 60 | 6 А III | 5370 | 2 | 4,54 |
| | 61 | 6 А III | 385 | 27 | |
| КР3 | 62 | 8 А III | 5370 | 2 | 8,29 |
| | 63 | 8 А III | 385 | 27 | |
| КР4 | 64 | 10 А III | 5370 | 2 | 13,1 |
| | 65 | 10 А III | 385 | 27 | |

| Марка изделия | N° поз. | ф мм. | Длина мм | Кол. шт. | Масса изделия. кг. |
|---|---|---|---|---|---|
| КР5 | 66 | 6 В I | 4860 | 2 | 3,0 |
| | 59 | 6 В I | 385 | 25 | |
| КР6 | 67 | 6 А III | 4860 | 2 | 4,16 |
| | 61 | 6 А III | 385 | 25 | |
| КР7 | 68 | 8 А III | 4860 | 2 | 7,59 |
| | 63 | 8 А III | 385 | 25 | |
| КР8 | 69 | 10 А III | 4860 | 2 | 11,98 |
| | 65 | 10 А III | 385 | 25 | |

Примечание:

Каркасы изготавляются при помощи контактной точечной сварки в соответствии с ГОСТ 10922-64 „Арматура и закладные детали сварные для железобетонных конструкций. Технические требования и методы испытаний".

| ТК 1975 | Каркасы КР1 ÷ КР8. | Ш 24-9 |
|---|---|---|
| | | Лист 31 |

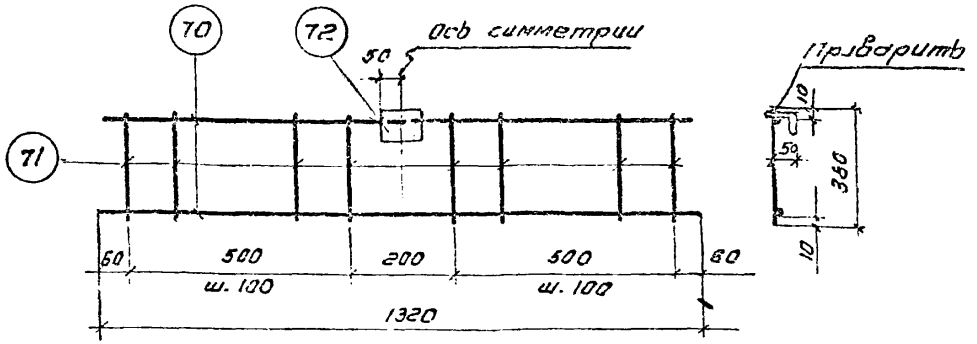


КР10

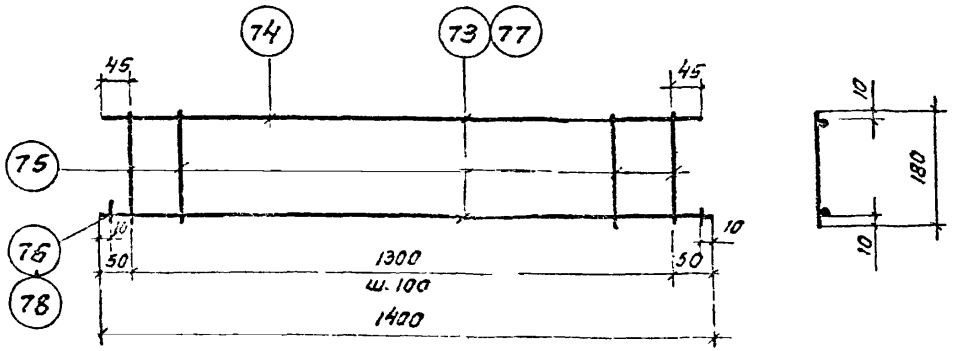


КР11, КР12

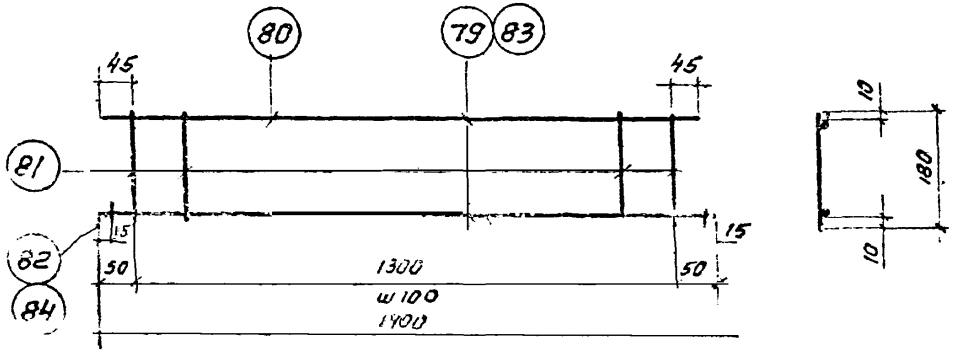


КР13, КР14

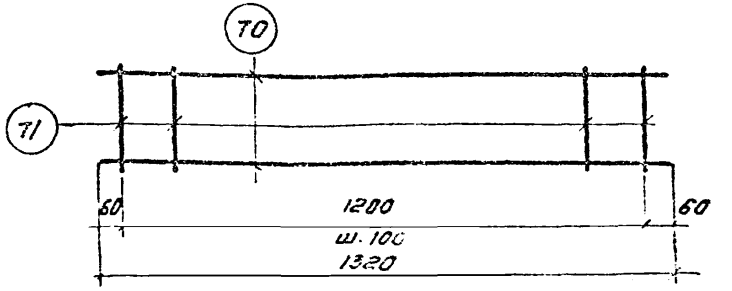


КР9

## Спецификация стали на одно арматурное изделие.

| Марка изделия | № поз. | ф мм. | Длина мм. | Кол. шт. | Масса изделия кг. |
|---|---|---|---|---|---|
| КР9 | 70 | 6АIII | 1320 | 2 | 1.62 |
| | 71 | 6АIII | 380 | 13 | |
| КР10 | 70 | 6АIII | 1320 | 2 | 2.2 |
| | 71 | 6АIII | 380 | 12 | |
| | 72 | 80×50×6 | 100 | 1 | |
| КР11 | 73 | 8АIII | 1400 | 1 | 1.0 |
| | 74 | 4ВI | 1390 | 1 | |
| | 75 | 4ВI | 180 | 14 | |
| | 76 | 8АIII | 50 | 2 | |

| Марка изделия | № поз. | ф мм. | Длина мм. | Кол. шт. | Масса изделия кг. |
|---|---|---|---|---|---|
| КР12 | 77 | 10АIII | 1400 | 1 | 1,4 |
| | 74 | 4ВI | 1390 | 1 | |
| | 75 | 4ВI | 180 | 14 | |
| | 78 | 10АIII | 50 | 2 | |
| КР13 | 79 | 12АIII | 1400 | 1 | 1,9 |
| | 80 | 5ВI | 1390 | 1 | |
| | 81 | 5ВI | 180 | 14 | |
| | 82 | 12АIII | 50 | 2 | |
| КР14 | 83 | 14АIII | 1400 | 1 | 2,4 |
| | 80 | 5ВI | 1390 | 1 | |
| | 81 | 5ВI | 180 | 14 | |
| | 84 | 14АIII | 50 | 2 | |

*Примечание.*

Каркасы изготавливаются при помощи контактной точечной сварки в соответствии с ГОСТ 10922-64 "Арматура и закладные детали сварные для железобетонных конструкций. Технические требования и методы испытаний"

| | | |
|---|---|---|
| ТК 1971 | Каркасы КР9 – КР14 | Инв. № 24-9 |
| | | Лист 32 |

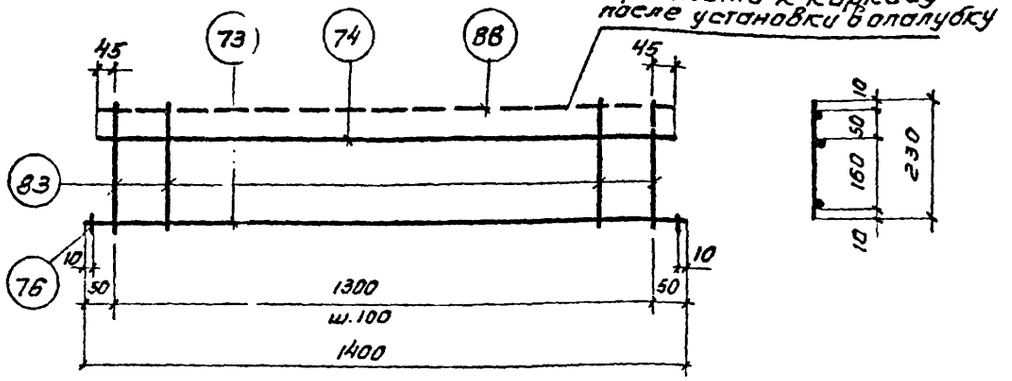


КР15

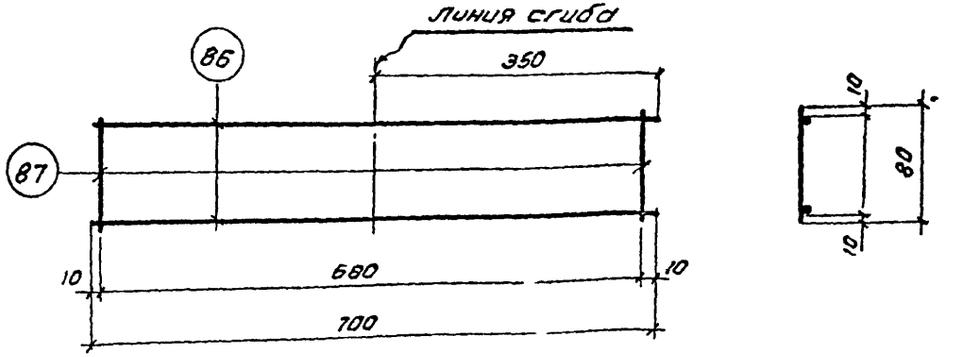


КР16

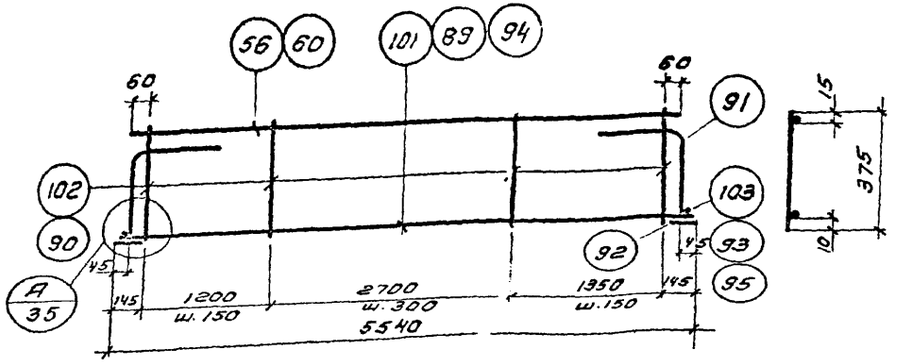


КР17, КР18, КР19

## Спецификация стали на одно арматурное изделие.

| Марка изделия | № поз. | ф мм. | Длина мм | Кол. шт. | Масса изделия кг. |
|---|---|---|---|---|---|
| КР15 | 73 | 8АIII | 1400 | 1 | 1.02 |
| | 74 | 4ВI | 1390 | 1 | |
| | 85 | 4ВI | 230 | 14 | |
| | 76 | 8АIII | 50 | 2 | |
| | | | | | |
| КР16 | 86 | 8АIII | 700 | 2 | 0,6 |
| | 87 | 4ВI | 80 | 2 | |
| КР17 | 56 | 5ВI | 5370 | 1 | 13,8 |
| | 91 | 10АIII | 640 | 2 | |
| | 92 | -80×30 | 100 | 2 | |
| | 101 | 14АIII | 5530 | 1 | |
| | 102 | 5ВI | 375 | 27 | |
| | 103 | 14АIII | 60 | 2 | |
| | | | | | |

| Марка изделия | № поз. | ф мм. | Длина мм | Колич. шт. | Масса изделия кг. |
|---|---|---|---|---|---|
| КР18 | 60 | 6АIII | 5370 | 1 | 16,9 |
| | 89 | 16АIII | 5530 | 1 | |
| | 90 | 6АIII | 375 | 27 | |
| | 91 | 10АIII | 640 | 2 | |
| | 92 | -80×30 | 100 | 2 | |
| | 93 | 16АIII | 60 | 2 | |
| | | | | | |
| КР19 | 60 | 6АIII | 5370 | 1 | 19,2 |
| | 90 | 6АIII | 375 | 27 | |
| | 91 | 10АIII | 640 | 2 | |
| | 92 | -80×30 | 100 | 2 | |
| | 94 | 18АIII | 5530 | 1 | |
| | 95 | 18АIII | 60 | 2 | |
| отд. стерж. | 88 | 6АIII | 1390 | 1 | 0,05 |

## Примечание.

Каркасы изготовляются при помощи контактной точечной сварки в соответствии с ГОСТ 10922-64. Арматура и закладные детали сварные для железобетонных конструкций. Технические требования и методы испытаний."

| ТК 1975 | Каркасы КР15 ÷ КР19. | ШИ 24-9 |
|---|---|---|
| | | Лист 33 |

Рук. группы Суровова
Ст. инженер Лобович
Проверил Карпов
Москва

13417 59

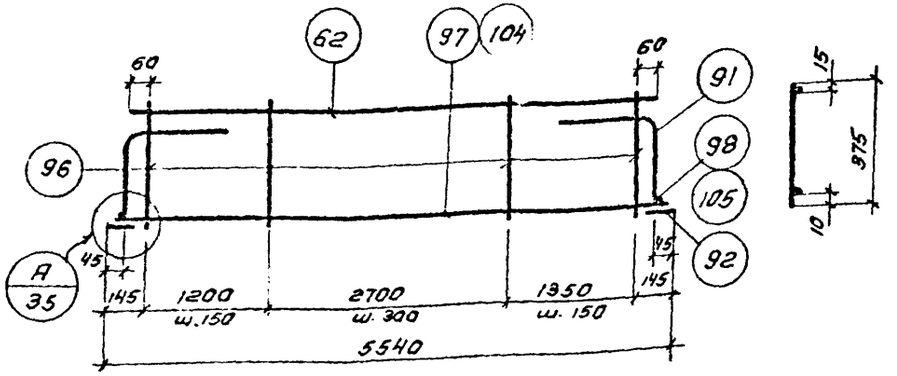


КР20, КР21

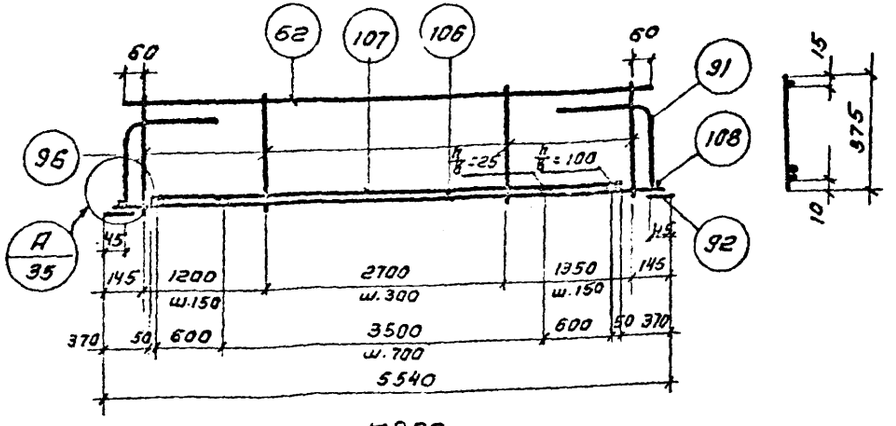


КР22

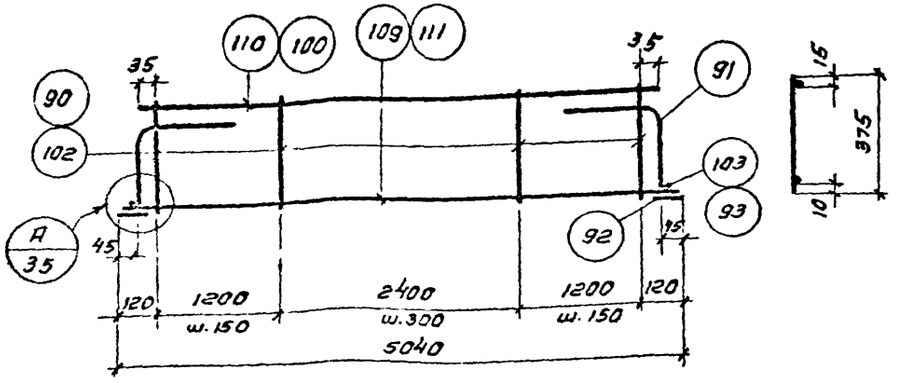


КР23, КР24

## Спецификация стали на одно арматурное изделие.

| Марка изделия | № поз. | ф мм. | Длина мм | Кол шт. | Масса изделия кг. |
|---|---|---|---|---|---|
| КР20 | 62 | 8 AIII | 5370 | 1 | 27,7 |
| | 91 | 10 AIII | 640 | 2 | |
| | 92 | -80×30 | 100 | 2 | |
| | 96 | 8 AIII | 375 | 27 | |
| | 97 | 22 AIII | 5530 | 1 | |
| | 98 | 22 AIII | 60 | 2 | |
| КР21 | 62 | 8 AIII | 5370 | 1 | 32,5 |
| | 91 | 10 AIII | 640 | 2 | |
| | 92 | -80×30 | 100 | 2 | |
| | 96 | 8 AIII | 375 | 27 | |
| | 104 | 25 AII | 5530 | 1 | |
| | 105 | 25 AII | 60 | 2 | |
| КР22 | 62 | 8 AIII | 5370 | 1 | 36,2 |
| | 91 | 10 AIII | 640 | 2 | |
| | 92 | -80×30 | 100 | 2 | |
| | 96 | 8 AIII | 375 | 27 | |

| Марка изделия | № поз | ф мм. | Длина мм | Кол шт. | Масса изделия кг. |
|---|---|---|---|---|---|
| КР22 | 106 | 20 AII | 5530 | 1 | |
| | 107 | 20 AII | 4800 | 1 | |
| | 108 | 20 AII | 60 | 2 | |
| КР23 | 91 | 10 AIII | 640 | 2 | 13,1 |
| | 92 | -80×30 | 100 | 2 | |
| | 102 | 5 BI | 375 | 25 | |
| | 103 | 14 AIII | 60 | 2 | |
| | 109 | 14 AIII | 5030 | 1 | |
| | 110 | 5 BI | 4870 | 1 | |
| КР24 | 90 | 6 AIII | 375 | 25 | 15,3 |
| | 91 | 10 AIII | 640 | 2 | |
| | 92 | -80×30 | 100 | 2 | |
| | 93 | 16 AIII | 60 | 2 | |
| | 100 | 6 AIII | 4870 | 1 | |
| | 111 | 16 AIII | 5030 | 1 | |

### Примечание.

Каркасы изготовляются при помощи контактной точечной сварки в соответствии с ГОСТ 10922-64 „Арматура и закладные детали сварные для железобетонных конструкций технические требования и методы испытаний."

ТК 1975

Каркасы КР20÷КР24

ИИ 24-9

Лист 3

13417 60

Цинтипромстальконструкция г. Москва

Ст. инженер Проверил

Подобин

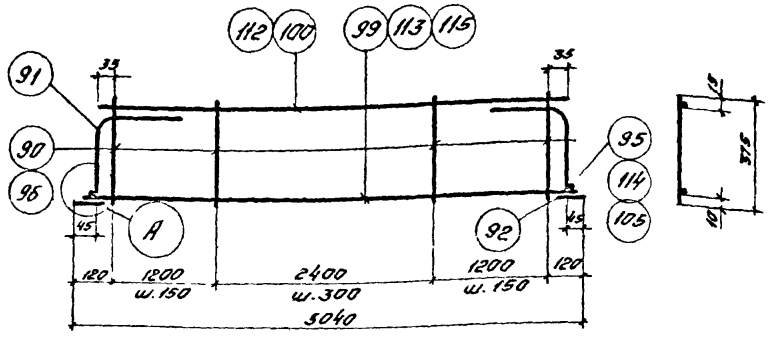


КР25, КР26, КР27.

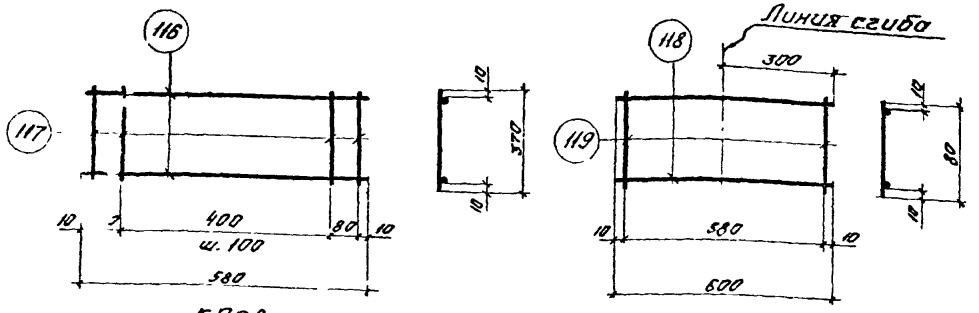


КР28 КР29

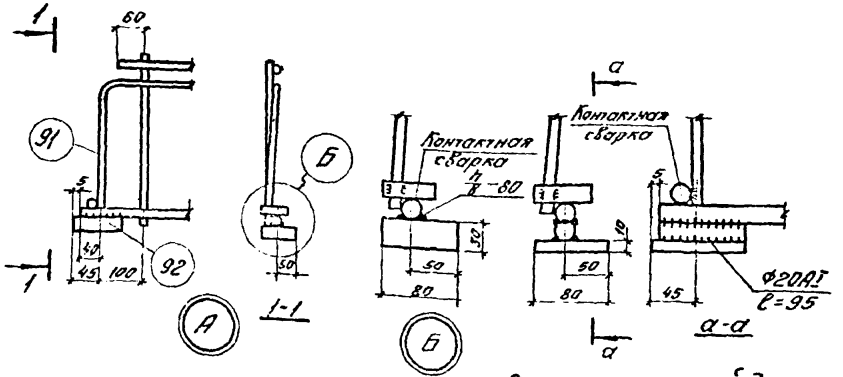


Вариант опорной детали.

## Спецификация стали на одно арматурное изделие

| Марка изделия | № поз. | ф мм | Длина мм | Кол. шт. | Масса изделия кг |
|---|---|---|---|---|---|
| КР25 | 90 | 6АIII | 375 | 25 | 18,0 |
| | 92 | -80×30 | 100 | 2 | |
| | 95 | 18АIII | 60 | 2 | |
| | 91 | 10АIII | 640 | 2 | |
| | 99 | 18АIII | 5030 | 1 | |
| | 100 | 6АIII | 4870 | 1 | |
| КР26 | 91 | 10АIII | 640 | 2 | 25,7 |
| | 92 | -80×30 | 100 | 2 | |
| | 96 | 8АIII | 375 | 25 | |
| | 112 | 8АIII | 4870 | 1 | |
| | 113 | 22АII | 5030 | 1 | |
| | 114 | 22АII | 60 | 2 | |

| Марка изделия | № поз. | ф мм | Длина мм | Кол. шт. | Масса изделия кг |
|---|---|---|---|---|---|
| КР27 | 91 | 10АIII | 640 | 2 | 30,1 |
| | 92 | -80×30 | 100 | 2 | |
| | 95 | 8АIII | 375 | 25 | |
| | 105 | 25АII | 60 | 2 | |
| | 112 | 8АIII | 4870 | 1 | |
| | 115 | 25АII | 5030 | 1 | |
| КР28 | 116 | 4ВI | 580 | 2 | 0,5 |
| | 117 | 4ВI | 370 | 7 | |
| КР29 | 118 | 2АIII | 600 | 2 | 0,4 |
| | 119 | 4ВI | 80 | 2 | |

## Размеры сварных швов

| Тип шва | ф стержня мм | h мм | в мм |
|---|---|---|---|
| | 14АIII | 4 | 8 |
| | 16АIII | 4 | 8 |
| | 18АIII | 5 | 10 |
| | 22АIII | 6 | 12 |
| | 20АII | 5 | 10 |

| Тип шва | ф стержня мм | h мм | в мм |
|---|---|---|---|
| | 22АII | 6 | 12 |
| | 25АII | 6 | 12 |
| | 20АII | 5 | 10 |

Примечание.

Каркасы изготовляются при помощи контактной точечной сварки в соответствии с ГОСТ 10922-64 „Арматура и закладные детали сварные для железобетонных конструкций. Технические требования и методы испытаний".

ТК 1975

Каркасы КР25÷КР29. Опорный узел „А".

ш.24-9

Лист 35

13417 61

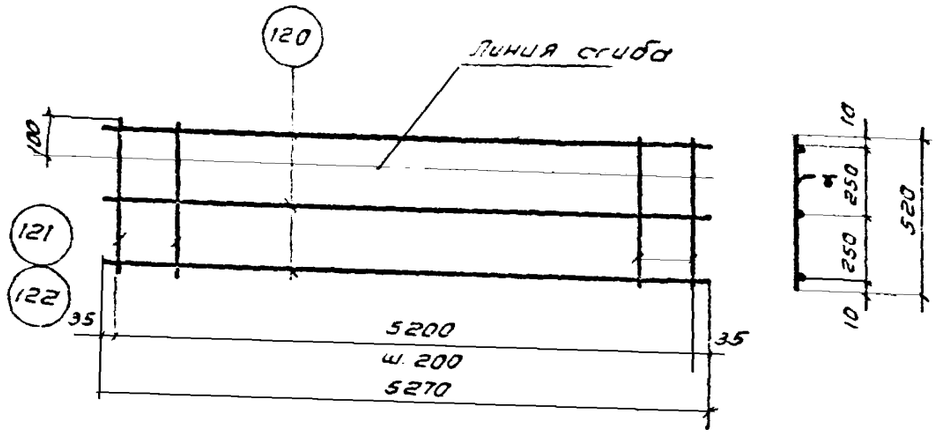


С1; С2.

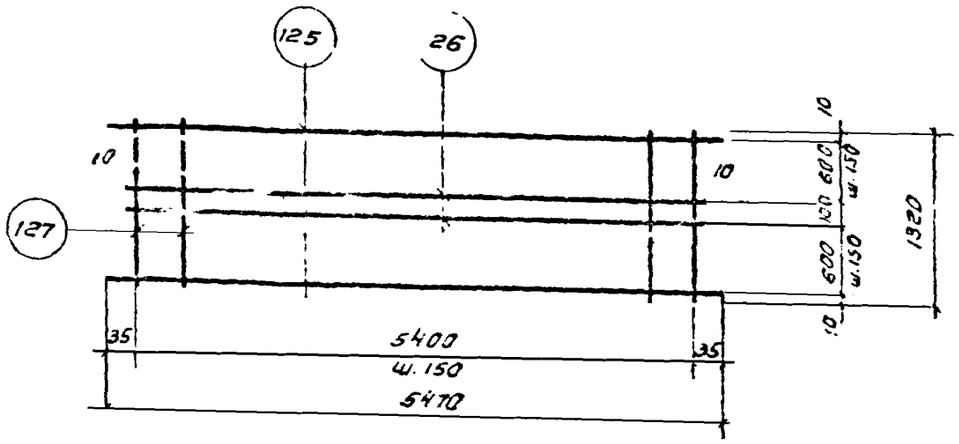


С5

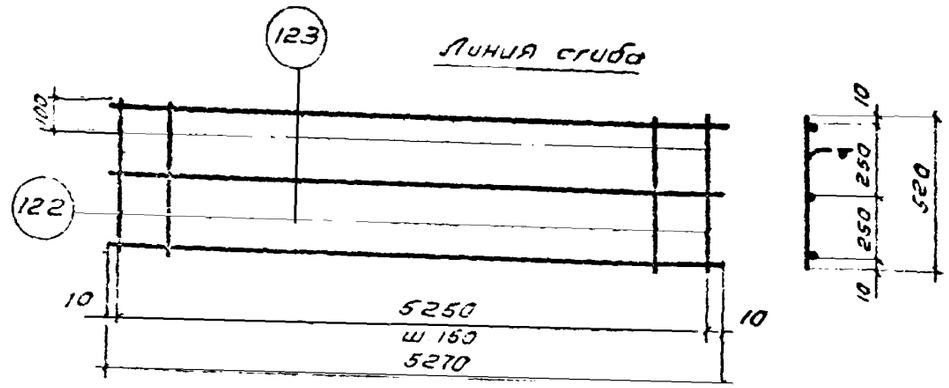


С3

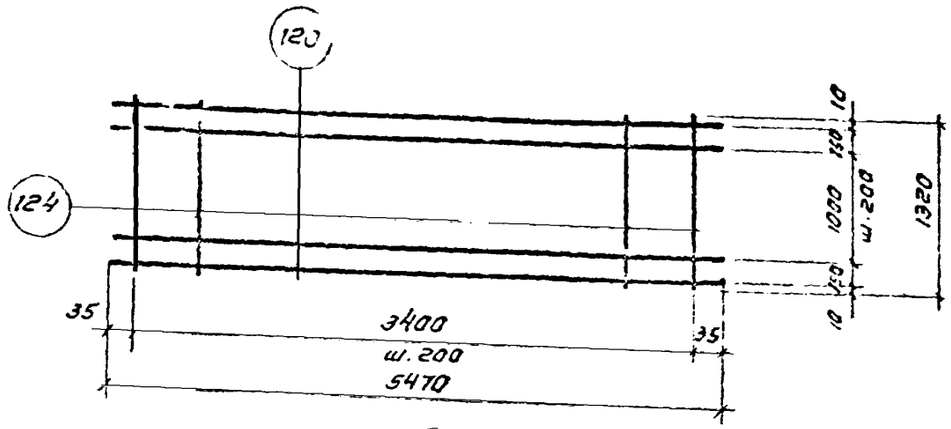


С4

## Спецификация стали на одно арматурное изделие.

| Марка изделия | № поз. | ф мм. | Длина мм. | Кол. шт. | Масса изделия кг. |
|---|---|---|---|---|---|
| С1 | 120 | 4 ВI | 5270 | 3 | 2,9 |
| | 121 | 4 ВI | 520 | 27 | |
| С2 | 120 | 4 ВI | 5270 | 3 | 3,6 |
| | 122 | 5 ВI | 520 | 27 | |
| С3 | 123 | 5 ВI | 5270 | 3 | 5,3 |
| | 122 | 5 ВI | 520 | 36 | |

| Марка изделия | № поз | ф мм. | Длина мм. | Кол. шт | Масса изделия кг. |
|---|---|---|---|---|---|
| С4 | 120 | 4 ВI | 5470 | 8 | 8,0 |
| | 124 | 4 ВI | 1320 | 28 | |
| С5 | 125 | 5 ВI | 5470 | 8 | 15,8 |
| | 126 | 5 ВI | 5420 | 2 | |
| | 127 | 5 ВI | 1320 | 37 | |

Примечание.

Сетки изготовляются при помощи контактной точечной сварки в соответствии с ГОСТ 10922-64, Арматурные и закладные детали сварные для железобетонных конструкций. Технические требования и методы испытаний."

| ТК 1975 | Сетки С1÷С5. | ИИ 24-9 |
|---|---|---|
| | | Лист 36 |

Гл. инженер проекта
Руководитель группы
Конструктор
Проверил
Гипростроммаш г. Москва

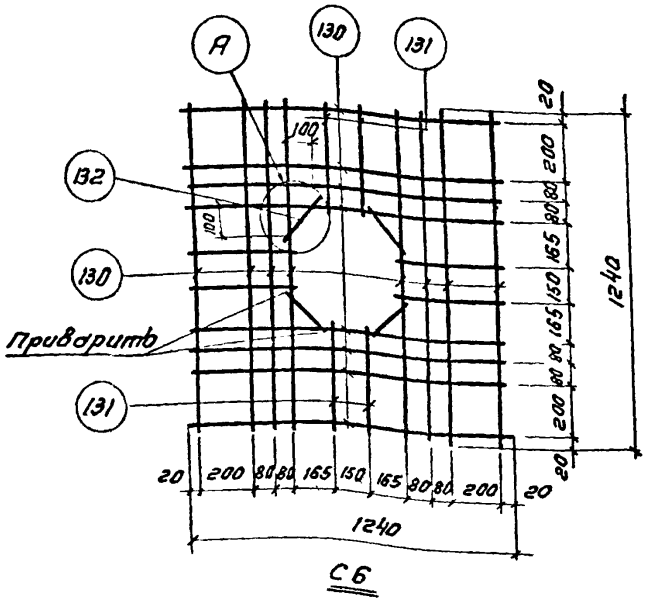


С6

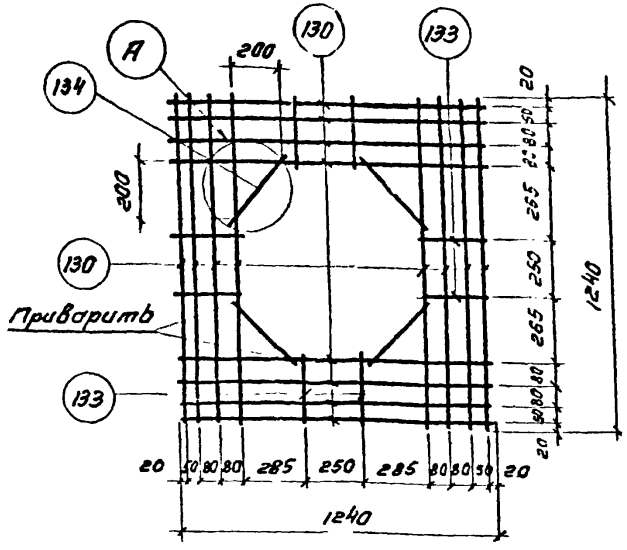


С7

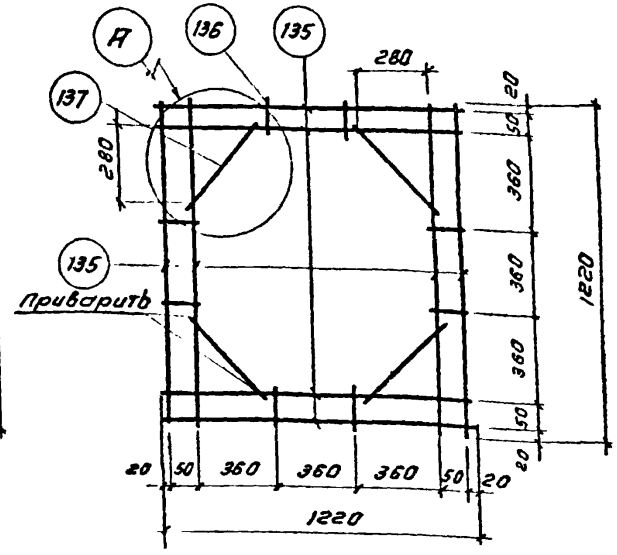


С8

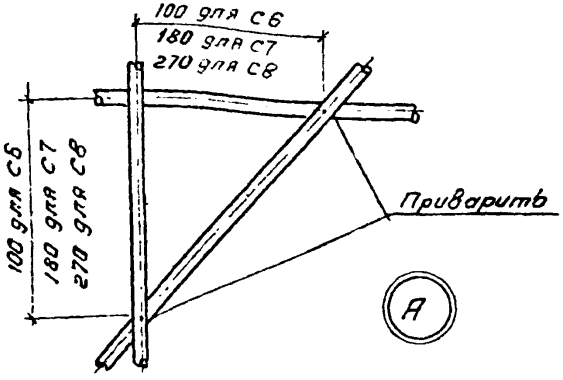


## Спецификация стали на одно арматурное изделие.

| Марка изделия | № поз. | ф мм. | Длина мм. | Кол. шт. | Масса изделия кг. |
|---|---|---|---|---|---|
| С6 | 130 | 10 А III | 1240 | 16 | 14,6 |
| | 131 | 10 А III | 400 | 8 | |
| | 132 | 10 А III | 180 | 4 | |
| С7 | 130 | 10 А III | 1240 | 16 | 14,16 |
| | 133 | 10 А III | 250 | 8 | |
| | 134 | 10 А III | 330 | 4 | |

| Марка изделия | № поз. | ф мм | Длина мм. | Кол. шт. | Марка изделия кг |
|---|---|---|---|---|---|
| С8 | 135 | 12 А III | 1220 | 8 | 10,84 |
| | 136 | 12 А III | 90 | 8 | |
| | 137 | 12 А III | 440 | 4 | |

## Примечание.

Сетки изготовляются при помощи контактной точечной сварки в соответствии с ГОСТ 10922-64 „Арматура и закладные детали сварные для железобетонных конструкций. Технические требования и методы испытаний."

| | | | |
|---|---|---|---|
| ТК 1975 | Сетки С6 – С8 | ИИ24-9 | |
| | | Лист | 37 |

Гл. инж. пр. Суровова
Рук. группы Лобович
Ст. инженер Карпов.
Проверил

г. Москва

13417 6.3

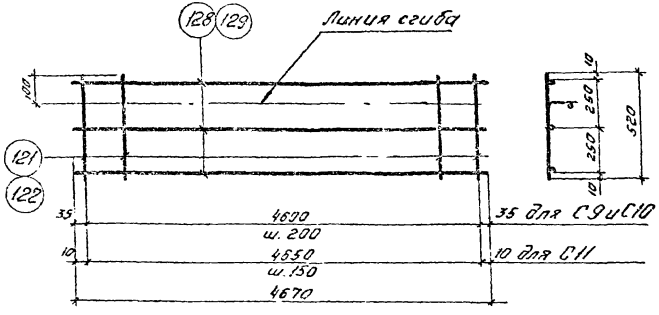


С9, С10, С11

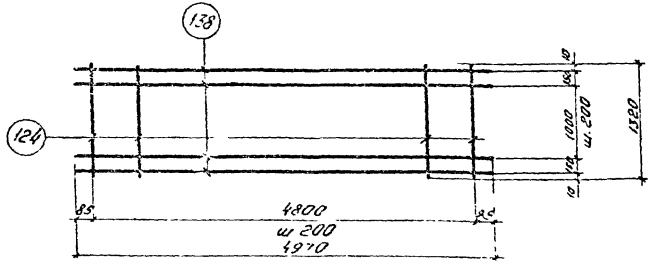


С12

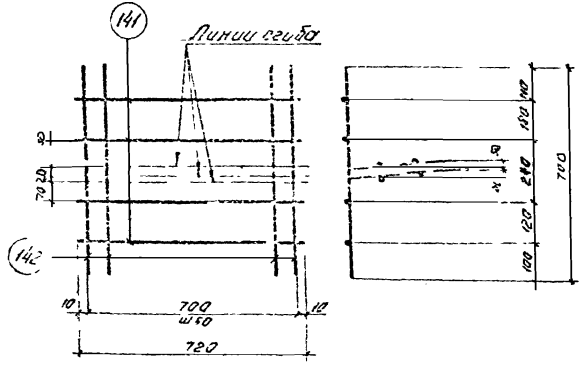


С14

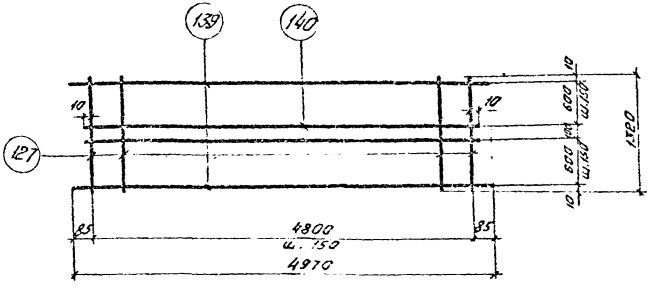


С13

## Спецификация стали на одно арматурное изделие

| Марка изделия | № поз. | ⌀ мм | Длина мм | Кол. шт. | Масса изделия кг |
|---|---|---|---|---|---|
| С9 | 128 | 4АI | 4670 | 3 | 2,7 |
| | 121 | 4АI | 580 | 24 | |
| С10 | 123 | 4АI | 4670 | 3 | 3,4 |
| | 122 | 5ВI | 520 | 24 | |
| С11 | 123 | 5ВI | 4670 | 3 | 4,7 |
| | 122 | 5ВI | 520 | 32 | |

| Марка изделия | № поз. | ⌀ мм | Длина мм | Кол. шт. | Масса изделия кг |
|---|---|---|---|---|---|
| С12 | 138 | 4АI | 4970 | 8 | 7,3 |
| | 124 | 4АI | 1320 | 25 | |
| С13 | 139 | 5ВI | 4970 | 8 | 12,7 |
| | 140 | 5ВI | 4820 | 2 | |
| | 127 | 5ВI | 1320 | 33 | |
| С14 | 141 | 5ВI | 720 | 4 | 2,09 |
| | 142 | 5ВI | 700 | 15 | |

Примечание

Сетки изготовляются при помощи контактной точечной сварки в соответствии с ГОСТ 10922-64 „Арматура и закладные детали сварные для железобетонных конструкций. Технические требования и методы испытаний."



Инв. № подл. | Подпись и дата | Взам. инв. №

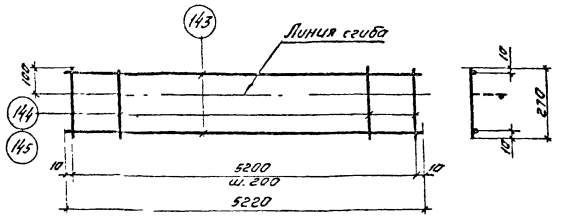


С15, С16

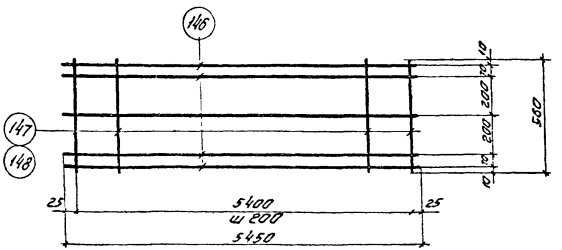


С17, С18

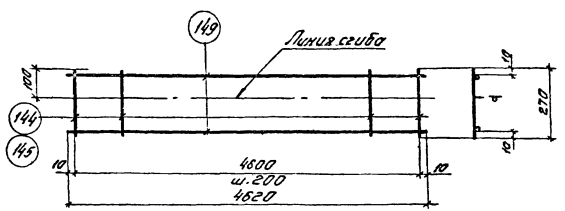


С19, С20

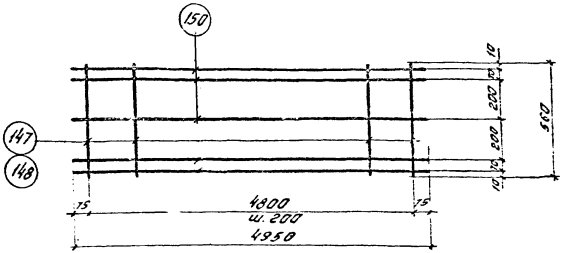


С21, С22

Спецификация стали на одно арматурное изделие.

| Марка изделия | № поз. | ф мм | Длина мм | Кол. шт. | Вес изделия кг |
|---|---|---|---|---|---|
| С15 | 143 | 4 В I | 5220 | 2 | 1,8 |
| | 144 | 4 В I | 270 | 27 | |
| С16 | 143 | 4 В I | 5220 | 2 | 2,1 |
| | 145 | 5 В I | 270 | 27 | |
| С17 | 146 | 4 В I | 5450 | 5 | 4,2 |
| | 147 | 4 В I | 560 | 28 | |
| С18 | 146 | 4 В I | 5450 | 5 | 5,3 |
| | 148 | 5 В I | 560 | 28 | |

| Марка изделия | № поз. | ф мм | Длина мм | Кол. шт. | Вес изделия кг |
|---|---|---|---|---|---|
| С19 | 149 | 4 В I | 4620 | 2 | 1,7 |
| | 144 | 4 В I | 270 | 24 | |
| С20 | 149 | 4 В I | 4620 | 2 | 2,0 |
| | 145 | 5 В I | 270 | 24 | |
| С21 | 150 | 4 В I | 4950 | 5 | 4,0 |
| | 147 | 4 В I | 560 | 25 | |
| С22 | 150 | 4 В I | 4950 | 5 | 5,0 |
| | 148 | 5 В I | 560 | 25 | |

Примечание.

Сетки изготовляются при помощи контактной точечной сварки в соответствии с ГОСТ 10922-64 "Арматура и закладные детали сварные для железобетонных конструкций. Технические требования и методы испытаний".

| ТК 1975 | Сетки С15 ÷ С22 | ИИ 24-9 |
|---|---|---|
| | | Лист 39 |

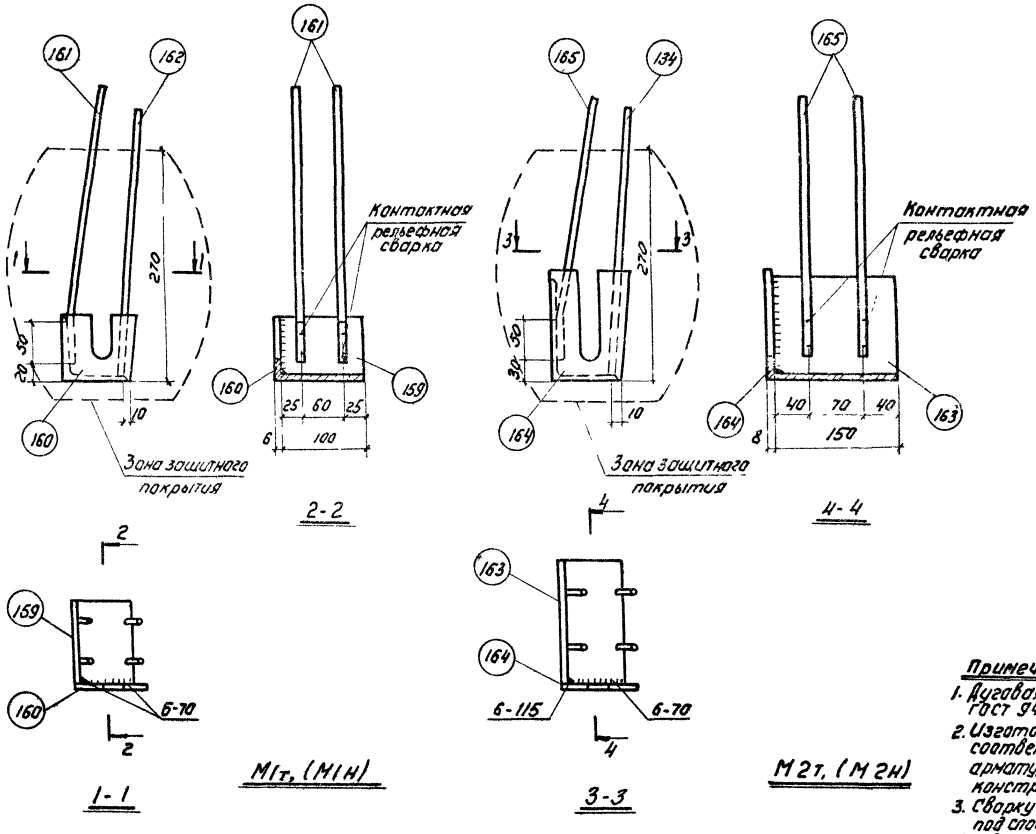


М1т, (М1н)

М2т, (М2н)

**Спецификация стали**

**на одну закладную деталь**

| Марка детали | № поз. | Профиль | Длина, мм | Кол., шт | Масса детали, кг |
|---|---|---|---|---|---|
| М1т, М1н | 159 | ∠ 80×6 | 100 | 1 | 1,61 |
| | 160 | - 80×6 | 92 | 1 | |
| | 161 | ф 8 AIII | 330 | 2 | |
| | 162 | ф 8 AIII | 330 | 2 | |
| М2т, М2н | 163 | ∠ 125×80×8 | 150 | 1 | 3,5 |
| | 164 | - 97×8 | 138 | 1 | |
| | 165 | ф 10 AIII | 330 | 2 | |
| | 134 | ф 10 AIII | 330 | 2 | |

**Примечания:**

1. Дуговая сварка производится электродами Э42-Т по ГОСТ 9467-60.
2. Изготовление закладных деталей производится в соответствии с „Указаниями по сварке соединений арматуры и закладных деталей железобетонных конструкций." (СН 393-69).
3. Сварку стержней поз. 162, 166 с прокатом в таврах выполнять под слоем флюса.
4. Две штуки закладных деталей М1н, М4н изготовлять обратно чертежу деталей М1т, М2т (так).
5. В случае приварки поз. 151, 165 с помощью дуговой сварки, размер шва принимать $\frac{2}{3}$-50; шов двусторонний.
6. Необходимость и вид защитного покрытия закладных деталей М1, М2 должны быть указаны в конкретном проекте.

| ТК 1975 | Закладные детали М1т, М1н, М2т, М2н | Инв. 24-9 |
|---|---|---|
| | | Лист 120 |

Гл. инженер проекта — Подобед
Гл. конструктор проекта — Колпов
ЦНИИПромзданий г. Москва

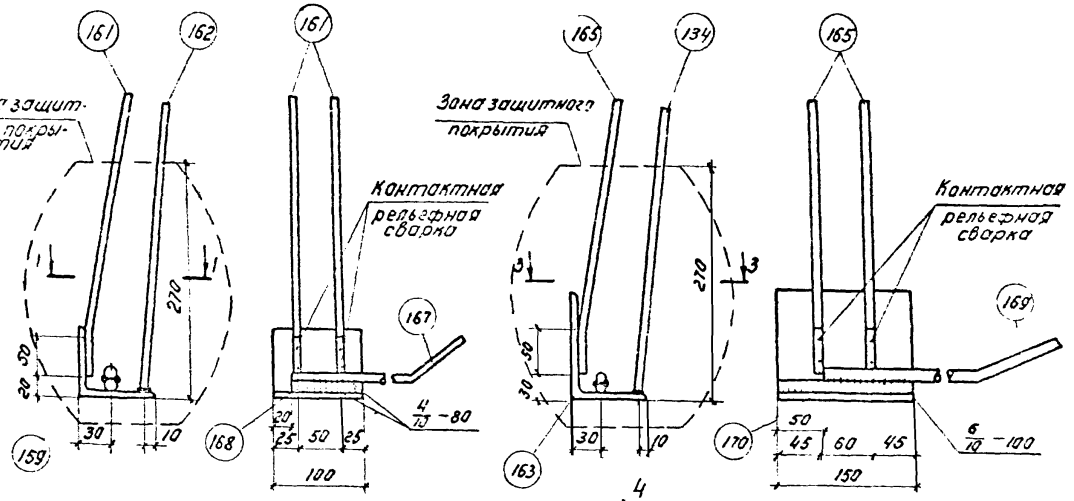


2-2

4-4

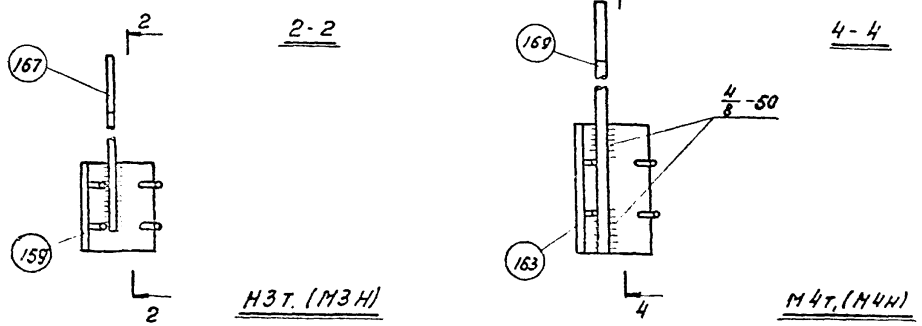


М3т, (М3н)

М4т, (М4н)

1-1

3-3

## Спецификация стали
### на одну закладную деталь

| Марка детали | № поз. | Профиль | Длина мм | Кол. шт. | Масса детали кг |
|---|---|---|---|---|---|
| М3т, М3н | 159 | ∠80×6 | 100 | 1 | 20 |
| | 161 | ⌀8 А-III | 330 | 2 | |
| | 162 | ⌀8 А-III | 330 | 2 | |
| | 167 | ⌀12 А-III | 830 | 1 | |
| | 168 | ⌀12 А-III | 80 | 1 | |
| | | | | | |
| М4т, М4н | 159 | ∠125×80×8 | 150 | 1 | 39 |
| | 165 | ⌀10 А-III | 330 | 2 | |
| | 134 | ⌀10 А-III | 330 | 2 | |
| | 169 | ⌀14 А-III | 900 | 1 | |
| | 110 | ⌀14 А-III | 150 | 1 | |
| | | | | | |

### Примечания:

1. Дуговая сварка производится электродами Э42-Т по ГОСТ 9467-60
2. Изготовление закладных деталей производится в соответствии с „Указаниями по сварке соединений арматуры и закладных деталей железобетонных конструкций" (СН 393-69).
3. Сварку стержней поз. 162, 166 с прокатом в тавр выполнять под слоем флюса.
4. Две штуки закладных деталей М3н, М4н (наоборот) изготовлять обратно чертежу деталей М3т и М4т (тож).
5. В случае приварки поз. 161, 165 с помощью дуговой сварки, размер шва принимать 4/3 -50. шов двусторонний.
6. Необходимость и вид защитного покрытия закладных деталей М3 и М4 должны быть указаны в конкретном проекте.

| | | | |
|---|---|---|---|
| ТК 1975 | Закладные детали М3т, М3н, М4т, М4н | ИИ 24-9 | |
| | | Лист | 41 |

## Спецификация стали на одну закладную деталь.

| Марка детали | № поз. | Профиль | Длина мм | Кол. шт. | Масса детали кг |
|---|---|---|---|---|---|
| М5 | 136 | ⌀12А-III | 90 | 4 | 2,7 |
| | 171 | -100×10 | 130 | 1 | |
| | 172 | ⌀12А-III | 110 | 2 | |
| | 173 | ⌀12А-III | 650 | 2 | |
| М6 | 136 | ⌀12А-III | 90 | 4 | 2,42 |
| | 171 | -100×10 | 130 | 1 | |
| | 172 | ⌀12А-III | 110 | 2 | |
| | 174 | ⌀12А-III | 500 | 2 | |
| М7 | 136 | ⌀12А-III | 90 | 4 | 2,16 |
| | 171 | -100×10 | 130 | 1 | |
| | 172 | ⌀12А-III | 110 | 2 | |
| | 175 | ⌀12А-III | 350 | 2 | |
| М8 | 136 | ⌀12А-III | 90 | 4 | 1,54 |
| | 171 | -100×10 | 130 | 1 | |
| | 172 | ⌀12А-III | 110 | 2 | |

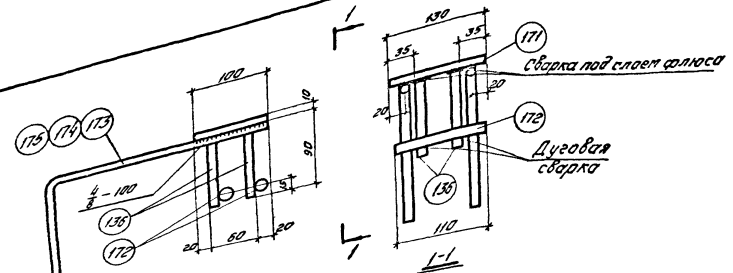


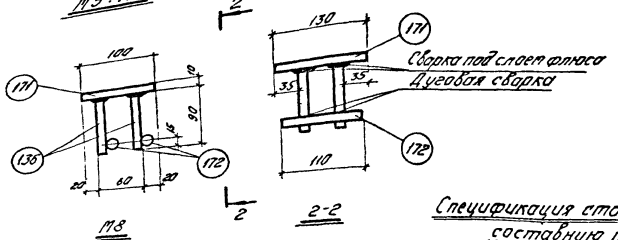


## Спецификация стали на одну составную позицию

| Марка изделия | № поз. | ⌀ мм | Длина мм | Кол. шт. | Вес изделия кг |
|---|---|---|---|---|---|
| СП1 | 158 | 12АI | 940 | 1 | 1,4 |
| | 157 | 16АI | 400 | 1 | |
| | 119 | 4ВI | 80 | 1 | |
| СП2 | 119 | 4ВI | 80 | 1 | 1,2 |
| | 157 | 16АI | 400 | 1 | |
| | 158 | 10АI | 940 | 1 | |

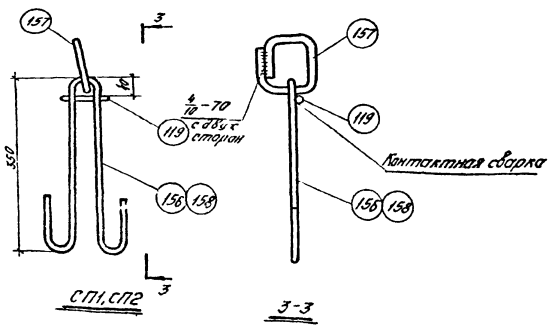


Примечания:

1. Дуговая сварка производится электродами типа Э42А-Ф по ГОСТ 9467-60.
2. Необходимость и вид защитного покрытия закладных деталей М5÷М8 должны быть указаны в конкретном проекте.

| | | | | |
|---|---|---|---|---|
| Госстрой СССР, Гл. инженер | | | ТК 1975 | Закладные детали М5÷М8 Составные позиции СП1, СП2. | ИИ 24-9 |
| Госпроект | Кротов | | | | Лист 42 |
| Проверил | Ахунов | | | | |
| Гл. конструктор | Гуральник | | | | |
| Гл. инженер проекта | Кротов | | | | |
| Шифр 1.417-1 | | | | | |
| Госстрой СССР, г. Москва | | | | | |

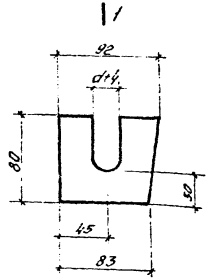


Поз. 180

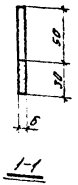


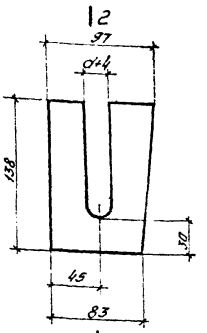


Поз. 164

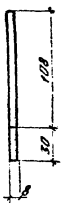


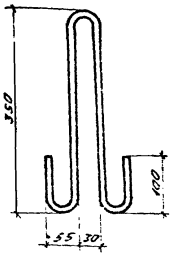


Поз. 156, 158

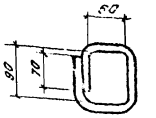


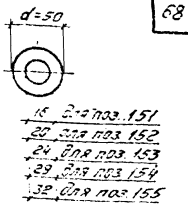


16 для поз. 151
20 для поз. 152
24 для поз. 153
29 для поз. 154
32 для поз. 155

Поз. 157

Поз. 151÷155

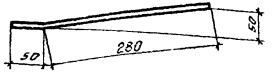


Поз. 161, 165

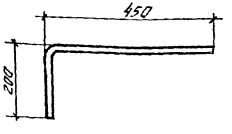


Поз. 173

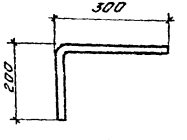


Поз. 174

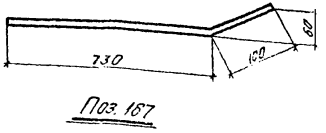


Поз. 167

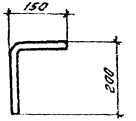


Поз. 175

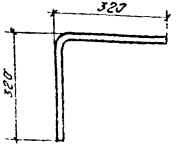


Поз. 91

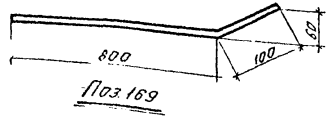


Поз. 169

Спецификация стали на одно арматурное изделие и на одну заготовку закладной детали

| № поз | Профиль | Длина мм | Масса кг |
|---|---|---|---|
| 150 | -80×6 | 92 | 0,35 |
| 151 | Ø8 A III | 330 | 0,13 |
| 164 | -97×8 | 133 | 0,8 |
| 165 | Ø10 A III | 330 | 0,2 |
| 167 | Ø12 A III | 830 | 0,7 |
| 159 | Ø14 A III | 900 | 1,1 |
| 175 | Ø12 A III | 650 | 0,6 |
| 174 | Ø12 A III | 500 | 0,45 |
| 175 | Ø12 A III | 350 | 0,3 |
| 153 | Ø12 A I | 940 | 0,8 |
| 157 | Ø16 A I | 900 | 0,8 |
| 151 | -50×8 | 50 | 0,16 |
| 152 | -50×8 | 50 | 0,16 |
| 153 | -50×8 | 50 | 0,16 |
| 154 | -50×8 | 50 | 0,16 |
| 155 | -50×8 | 50 | 0,16 |
| 158 | Ø10 A I | 940 | 0,5 |
| 91 | Ø10 A III | 540 | 0,4 |

Примечание

В поз. 180, 164 - d - диаметр напрягаемой арматуры.

| ТК 1975 | Поз. 151÷158, 180, 161, 164, 165, 167, 159, 173-175, 91 Спецификация стали на одно арматурное изделие и на одну заготовку закладной детали. | Ш и 24-9 |
|---|---|---|
| | | Лист 43 |

# Перечень позиций на одну плиту.

| Марка плиты | N° поз. | Колич. шт. |
|---|---|---|
| Напрягаемая арматура и шайбы | | |
| П1-1 / А III в | 1 | 2 |
| | 152 | 4 |
| П1-1 / А IV | 6 | 2 |
| | 152 | 4 |
| П1-1 / А V (г) | 11 | 2 |
| | 151 | 4 |
| П1-1 / Ат V (г) | 18 | 2 |
| | 151 | 4 |
| П1-1 / Ат VI | 25 | 2 |
| | 151 | 4 |
| Арматурные изделия | | |
| П1-1 / А III в | 58 | 4 |
| П1-1 / А IV | 59 | 54 |
| | 70 | 4 |
| П1-1 / А V (г) | 71 | 26 |
| | 73 | 3 |
| П1-1 / Ат V (г) | 74 | 3 |
| | 75 | 42 |
| П1-1 / Ат VI | 76 | 6 |
| | 86 | 8 |
| | 87 | 12 |

| Марка плиты | N° поз. | Колич. шт. |
|---|---|---|
| | 120 | 14 |
| П1-1 / А III в | 121 | 54 |
| | 124 | 28 |
| П1-1 / А IV | 141 | 16 |
| | 142 | 60 |
| П1-1 / А V (г) | 156 | 4 |
| | 157 | 4 |
| П1-1 / Ат V (г) | | |
| Закладные детали | | |
| П1-1 / Ат VI | 159 | 4 |
| | 160 | 4 |
| | 181 | 8 |
| | 162 | 8 |
| Напрягаемая арматура | | |
| П1-1 / П7 | 30 | 2 |
| Арматурные изделия | | |
| | 58 | 4 |
| | 59 | 54 |
| | 70 | 4 |
| | 71 | 26 |
| | 73 | 3 |
| | 74 | 3 |
| | 75 | 42 |

| Марка плиты | N° поз. | Колич. шт. |
|---|---|---|
| | 76 | 6 |
| | 86 | 8 |
| | 87 | 12 |
| | | |
| | 120 | 14 |
| | 121 | 54 |
| | 124 | 28 |
| П1-1 / П7 | 141 | 16 |
| | 142 | 60 |
| | 156 | 4 |
| | 157 | 4 |
| | | |
| Закладные детали | | |
| | 159 | 4 |
| | 161 | 8 |
| | 162 | 8 |
| | 167 | 4 |
| | 168 | 4 |
| Напрягаемая арматура и шайбы | | |
| П1-2 / А III в | 2 | 2 |
| | 153 | 4 |
| П1-2 / А IV | 7 | 2 |
| | 152 | 4 |

| Марка плиты | N° поз. | Колич. шт. |
|---|---|---|
| П1-2 / А V (з) | 12 | 2 |
| | 152 | 4 |
| П1-2 / А V (г) | 13 | 2 |
| | 152 | 4 |
| П1-2 / Ат V (з) | 19 | 2 |
| | 152 | 4 |
| П1-2 / Ат V (г) | 20 | 2 |
| | 152 | 4 |
| П1-2 / Ат VI | 26 | 2 |
| | 152 | 4 |
| Арматурные изделия | | |
| П1-2 / А III в | 58 | 4 |
| П1-2 / А IV | 59 | 54 |
| | 70 | 4 |
| П1-2 / А V (з) | 71 | 26 |
| | 74 | 3 |
| П1-2 / А V (г) | 75 | 42 |
| | 77 | 3 |
| П1-2 / Ат V (з) | 78 | 6 |
| | 86 | 8 |
| П1-2 / Ат V (г) | 87 | 12 |
| | | |
| П1-2 / Ат VI | 120 | 14 |
| | 121 | 54 |

| Марка плиты | N° поз. | Колич. шт. |
|---|---|---|
| П1-2 / Ғ III в | 124 | 28 |
| | 141 | 16 |
| П1-2 / А IV | 142 | 60 |
| П1-2 / А V (з) | 156 | 4 |
| | 157 | 4 |
| П1-2 / А V (г) | | |
| Закладные детали | | |
| П1-2 / Ат V (з) | 159 | 4 |
| П1-2 / Ат V (г) | 160 | 4 |
| П1-2 / Ат VI | 181 | 8 |
| | 162 | 8 |
| Напрягаемая арматура | | |
| П1-2 / П7 | 31 | 2 |
| Арматурные изделия | | |
| | 58 | 4 |
| | 59 | 54 |
| | 70 | 4 |
| | 71 | 26 |
| | 74 | 3 |
| | 75 | 42 |
| | 77 | 3 |
| | 18 | 6 |

| Марка плита | N° поз | Колич. шт |
|---|---|---|
| | 86 | 8 |
| | 87 | 12 |
| | | |
| | 120 | 14 |
| | 121 | 54 |
| | 124 | 28 |
| | 141 | 16 |
| | 142 | 60 |
| П1-2 / П7 | 156 | 4 |
| | 157 | 4 |
| | | |
| Закладные детали | | |
| | 159 | 4 |
| | 161 | 8 |
| | 162 | 8 |
| | 167 | 4 |
| | 168 | 4 |

# Перечень позиций на одну плиту.

| Марка плиты | № поз. | Кол. шт. |
|---|---|---|
| Напрягаемая арматура и шайбы | | |
| П1-3 / А-III в | 3 | 2 |
| | 154 | 4 |
| П1-3 / А-IV | 8 | 2 |
| | 153 | 4 |
| П1-3 / А-V (3) | 14 | 2 |
| | 153 | 4 |
| П1-3 / А-V (2) | 15 | 2 |
| | 153 | 4 |
| П1-3 / Ат-V (3) | 21 | 2 |
| | 153 | 4 |
| П1-3 / Ат-V (2) | 22 | 2 |
| | 153 | 4 |
| П1-3 / Ат-VI | 27 | 2 |
| | 153 | 4 |
| П1-3 / А-III в П1-3 / А-IV П1-3 / А-V (3) П1-3 / А-V (2) П1-3 / Ат-V (3) П1-3 / Ат-V (2) П1-3 / Ат-VI | Арматурные изделия | |
| | 58 | 4 |
| | 59 | 54 |
| | 70 | 4 |
| | 71 | 26 |
| | 79 | 3 |
| | 80 | 3 |
| | 81 | 42 |

| Марка плиты | № поз. | Кол. шт. |
|---|---|---|
| П1-3 / А-III в П1-3 / А-IV П1-3 / А-V (3) П1-3 / А-V (2) П1-3 / Ат-V (3) П1-3 / Ат-V (2) П1-3 / Ат-VI | 82 | 6 |
| | 86 | 8 |
| | 87 | 12 |
| | 130 | 14 |
| | 121 | 54 |
| | 124 | 28 |
| | 141 | 16 |
| | 142 | 60 |
| | 156 | 4 |
| | 157 | 4 |
| | Закладные детали | |
| | 159 | 4 |
| | 160 | 4 |
| | 161 | 8 |
| | 162 | 8 |
| П1-3 / П7 | Напрягаемая арматура | |
| | 30 | 4 |
| | Арматурные изделия | |
| | 58 | 4 |
| | 59 | 54 |
| | 70 | 4 |

| Марка плиты | № поз. | Кол. шт. |
|---|---|---|
| П1-3 / П7 | 71 | 26 |
| | 79 | 3 |
| | 80 | 3 |
| | 81 | 42 |
| | 82 | 6 |
| | 86 | 8 |
| | 87 | 12 |
| | 120 | 14 |
| | 121 | 54 |
| | 124 | 28 |
| | 141 | 16 |
| | 142 | 60 |
| | 156 | 4 |
| | 157 | 4 |
| | Закладные детали | |
| | 159 | 4 |
| | 161 | 8 |
| | 162 | 8 |
| | 167 | 4 |
| | 168 | 4 |

| Марка плиты | № поз. | Кол. шт. |
|---|---|---|
| Напрягаемая арматура и шайбы | | |
| П1-4 / А-III в | 4 | 2 |
| | 154 | 4 |
| П1-4 / А-IV | 9 | 2 |
| | 154 | 4 |
| П1-4 / А-V (3) | 15 | 2 |
| | 153 | 4 |
| П1-4 / А-V (2) | 16 | 2 |
| | 154 | 4 |
| П1-4 / Ат-V (3) | 22 | 2 |
| | 153 | 4 |
| П1-4 / Ат-V (2) | 23 | 2 |
| | 154 | 4 |
| П1-4 / Ат-VI | 28 | 2 |
| | 153 | 4 |
| П1-4 / А-III в П1-4 / А-IV П1-4 / А-V (3) П1-4 / А-V (2) П1-4 / Ат-V (3) П1-4 / Ат-V (2) П1-4 / Ат-VI | Арматурные изделия | |
| | 60 | 4 |
| | 61 | 54 |
| | 70 | 4 |
| | 71 | 26 |
| | 79 | 3 |
| | 80 | 3 |
| | 81 | 42 |

| Марка плиты | № поз. | Кол. шт. |
|---|---|---|
| П1-4 / А-III в П1-4 / А-IV П1-4 / А-V (3) П1-4 / А-V (2) П1-4 / Ат-V (3) П1-4 / Ат-V (2) П1-4 / Ат-VI | 82 | 6 |
| | 86 | 8 |
| | 87 | 12 |
| | 120 | 14 |
| | 121 | 54 |
| | 124 | 28 |
| | 141 | 16 |
| | 142 | 60 |
| | 156 | 4 |
| | 157 | 4 |
| | Закладные детали | |
| | 159 | 4 |
| | 160 | 4 |
| | 161 | 8 |
| | 162 | 8 |
| П1-4 / П7 | Напрягаемая арматура | |
| | 31 | 6 |
| | Арматурные изделия | |
| | 60 | 4 |
| | 61 | 54 |
| | 70 | 4 |

| Марка плиты | № поз. | Кол. шт. |
|---|---|---|
| П1-4 / П7 | 71 | 26 |
| | 79 | 3 |
| | 80 | 3 |
| | 81 | 42 |
| | 82 | 6 |
| | 86 | 8 |
| | 87 | 12 |
| | 120 | 14 |
| | 121 | 54 |
| | 124 | 28 |
| | 141 | 16 |
| | 142 | 60 |
| | 156 | 4 |
| | 157 | 4 |
| | Закладные детали | |
| | 163 | 4 |
| | 165 | 8 |
| | 134 | 8 |
| | 169 | 4 |
| | 170 | 4 |

ТК 1975 Перечень позиций на одну плиту

ИИ 24-9

Лист 45

Инв. № подл. | Подп. и дата | Взам. инв. №

Гип. плиты и панели Суровцов
Ст. инженер Тодосьев
Нач. сект. Кох
Инженер
г. Москва

# Перечень позиций на одну плиту.

| Марка плиты | № поз. | Колич. шт. |
|---|---|---|
| Напрягаемая арматура и шайба | | |
| П1-5 / А-III в | 5 | 2 |
| | 155 | 4 |
| П1-5 / А-IV | 10 | 2 |
| | 154 | 4 |
| П1-5 / А-У (3) | 16 | 2 |
| | 154 | 4 |
| П1-5 / А-У (2) | 17 | 2 |
| | 164 | 4 |
| П1-5 / Ат-У (3) | 23 | 2 |
| | 164 | 4 |
| П1-5 / Ат-У (2) | 24 | 2 |
| | 164 | 4 |
| П1-5 / Ат-VI | 29 | 2 |
| | 154 | 4 |
| П1-5 / А-III в | Арматурные изделия | |
| П1-5 / А-I | 62 | 4 |
| П1-5 / А-У (3) | 63 | 54 |
| П1-5 / А-У (2) | 70 | 4 |
| П1-5 / Ат-У (3) | 71 | 26 |
| П1-5 / Ат-У (2) | 79 | 3 |
| П1-5 / Ат-У (2) | 80 | 3 |
| П1-5 / Ат-VI | 81 | 42 |

| Марка плиты | № поз. | Колич. шт. |
|---|---|---|
| | 82 | 6 |
| П1-5 / А-III в | 86 | 8 |
| | 87 | 12 |
| П1-5 / А-I | | |
| | 120 | 14 |
| П1-5 / А-У (3) | 122 | 54 |
| | 124 | 28 |
| П1-5 / А-У (2) | 141 | 16 |
| | 142 | 60 |
| П1-5 / Ат-У (3) | 156 | 4 |
| | 157 | 4 |
| П1-5 / Ат-У (2) | Закладные детали | |
| | 159 | 4 |
| П1-5 / Ат-У | 160 | 4 |
| | 161 | 8 |
| | 162 | 8 |
| Напрягаемая арматура и шайба | | |
| П1-6 / А-III в | 3 | 4 |
| | 154 | 8 |
| П1-6 / А-IV | 8 | 4 |
| | 153 | 8 |
| П1-6 / А-У (3) | 14 | 4 |
| | 153 | 8 |

| Марка плиты | № поз. | Колич. шт. |
|---|---|---|
| П1-6 / А-III в | 21 | 4 |
| | 153 | 8 |
| | Арматурные изделия | |
| | 64 | 4 |
| | 65 | 54 |
| П1-6 / А-III в | 70 | 4 |
| | 71 | 26 |
| П1-6 / А-IV | 80 | 3 |
| | 81 | 42 |
| П1-6 / А-У (3) | 83 | 3 |
| | 84 | 6 |
| | 86 | 8 |
| П1-6 / Ат-У (3) | 87 | 12 |
| | | |
| | 122 | 72 |
| | 123 | 6 |
| | 125 | 8 |
| | 126 | 2 |
| | 127 | 37 |
| | 141 | 16 |
| | 142 | 60 |
| | 156 | 4 |
| | 157 | 4 |

| Марка плиты | № поз. | Колич. шт. |
|---|---|---|
| П1-6 / А-III в | Закладные детали | |
| П1-6 / А-IV | 163 | 4 |
| П1-6 / А-У (3) | 164 | 4 |
| П1-6 / Ат-У (3) | 165 | 8 |
| | 134 | 8 |
| Напрягаемая арматура и шайба | | |
| П1-2-1 / А-III в | 2 | 2 |
| | 153 | 4 |
| П1-2-1 / А-IV | 7 | 2 |
| | 152 | 4 |
| П1-2-1 / А-У (3) | 12 | 2 |
| | 152 | 4 |
| П1-2-1 / А-У (2) | 13 | 2 |
| | 152 | 4 |
| П1-2-1 / Ат-У (3) | 19 | 2 |
| | 152 | 4 |
| П1-2-1 / Ат-У (2) | 20 | 2 |
| | 152 | 4 |
| П1-2-1 / Ат-VI | 26 | 2 |
| | 152 | 4 |
| | Арматурные изделия | |
| П1-2-1 | 58 | 4 |
| | 59 | 54 |

| Марка плиты | № поз. | Колич. шт. |
|---|---|---|
| | 70 | 4 |
| П1-2-1 / А-III в | 71 | 24 |
| | 72 | 2 |
| | 74 | 3 |
| П1-2-1 / А-IV | 75 | 42 |
| | 77 | 3 |
| П1-2-1 / А-У (3) | 78 | 6 |
| | 86 | 8 |
| | 87 | 12 |
| П1-2-1 / А-У (2) | | |
| | 120 | 14 |
| П1-2-1 / Ат-У (3) | 121 | 54 |
| | 124 | 28 |
| П1-2-1 / Ат-У (2) | 141 | 16 |
| | 142 | 60 |
| | 156 | 4 |
| П1-2-1 / Ат-VI | 157 | 4 |
| | Закладные детали | |
| | 159 | 4 |
| | 160 | 4 |
| | 161 | 8 |
| | 162 | 8 |
| | Напрягаемая арматура | |
| П1-2-1 | 31 | 2 |
| П7 | Арматурные изделия | |

| Марка плиты | № поз. | Колич. шт. |
|---|---|---|
| | 58 | 4 |
| | 59 | 54 |
| | 70 | 4 |
| | 71 | 24 |
| | 72 | 2 |
| | 74 | 3 |
| | 75 | 42 |
| | 77 | 3 |
| | 78 | 6 |
| П1-2-1 / П7 | 86 | 8 |
| | 87 | 12 |
| | | |
| | 120 | 14 |
| | 121 | 54 |
| | 124 | 28 |
| | 141 | 16 |
| | 142 | 60 |
| | 156 | 4 |
| | 157 | 4 |
| | Закладные изделия | |
| | 159 | 4 |
| | 161 | 8 |
| | 162 | 8 |
| | 167 | 4 |
| | 168 | 4 |

# Перечень позиций на одну плиту.

| Марка плиты | № поз. | Колич. шт. |
|---|---|---|
| Напрягаемая арматура и шайбы | | |
| П1-3-1 / A III B | 3 | 2 |
| | 154 | 4 |
| П1-3-1 / A IV | 8 | 2 |
| | 153 | 4 |
| П1-3-1 / A V (3) | 14 | 2 |
| | 153 | 4 |
| П1-3-1 / A V (2) | 15 | 2 |
| | 153 | 4 |
| П1-3-1 / Ат V (3) | 21 | 2 |
| | 153 | 4 |
| П1-3-1 / Ат V (2) | 22 | 2 |
| | 153 | 4 |
| П1-3-1 / Ат VI | 27 | 2 |
| | 153 | 4 |
| П1-3-1 / A III B | Арматурные изделия | |
| П1-3-1 / A IV | 58 | 4 |
| П1-3-1 / A V (3) | 59 | 54 |
| П1-3-1 / A V (2) | 70 | 4 |
| П1-3-1 / Ат V (3) | 71 | 24 |
| П1-3-1 / Ат V (2) | 72 | 2 |
| П1-3-1 / Ат VI | 79 | 3 |
| | 80 | 3 |

| Марка плиты | № поз. | Колич. шт. |
|---|---|---|
| | 81 | 42 |
| П1-3-1 / A III B | 82 | 6 |
| | 86 | 8 |
| П1-3-1 / A IV | 87 | 12 |
| | | |
| П1-3-1 / A V (3) | 120 | 14 |
| | 121 | 54 |
| П1-3-1 / A V (2) | 124 | 28 |
| | 141 | 16 |
| П1-3-1 / Ат V (3) | 142 | 60 |
| | 156 | 4 |
| П1-3-1 / Ат V (2) | 157 | 4 |
| | | |
| П1-3-1 / Ат VII | Закладные детали | |
| | 159 | 4 |
| | 160 | 4 |
| | 161 | 8 |
| | 162 | 8 |
| П1-3-1 / П7 | Напрягаемая арматура | |
| | 30 | 4 |
| | Арматурные изделия | |
| | 58 | 4 |

| Марка плиты | № поз. | Колич. шт. |
|---|---|---|
| | 59 | 54 |
| | 70 | 4 |
| | 71 | 24 |
| | 72 | 2 |
| | 79 | 3 |
| | 80 | 3 |
| | 81 | 42 |
| | 82 | 6 |
| | 86 | 8 |
| | 87 | 12 |
| П1-3-1 / П7 | | |
| | 120 | 14 |
| | 121 | 54 |
| | 124 | 28 |
| | 141 | 16 |
| | 142 | 60 |
| | 159 | 4 |
| | 160 | 4 |
| | 167 | 4 |
| | 168 | 4 |

| Марка плиты | № поз. | Колич. шт. |
|---|---|---|
| Напрягаемая арматура и шайбы | | |
| П1-4-1 / A III B | 4 | 2 |
| | 154 | 4 |
| П1-4-1 / A IV | 9 | 2 |
| | 154 | 4 |
| П1-4-1 / A V (3) | 15 | 2 |
| | 153 | 4 |
| П1-4-1 / A V (2) | 16 | 2 |
| | 154 | 4 |
| П1-4-1 / Ат V (3) | 22 | 2 |
| | 153 | 4 |
| П1-4-1 / Ат V (2) | 23 | 2 |
| | 154 | 4 |
| П1-4-1 / Ат VI | 28 | 2 |
| | 153 | 4 |
| П1-4-1 / A III B | Арматурные изделия | |
| П1-4-1 / A IV | 60 | 4 |
| П1-4-1 / A V (3) | 61 | 54 |
| П1-4-1 / A V (2) | 70 | 4 |
| П1-4-1 / Ат V (3) | 71 | 24 |
| П1-4-1 / Ат V (2) | 72 | 20 |
| П1-4-1 / Ат VI | 79 | 3 |
| | 80 | 3 |

| Марка плиты | № поз. | Колич. шт. |
|---|---|---|
| | 81 | 42 |
| П1-4-1 / A III B | 82 | 6 |
| | 86 | 8 |
| П1-4-1 / A IV | 87 | 12 |
| | | |
| П1-4-1 / A V (3) | 120 | 14 |
| | 121 | 54 |
| П1-4-1 / A V (2) | 124 | 28 |
| | 141 | 16 |
| П1-4-1 / Ат V (3) | 142 | 60 |
| | 156 | 4 |
| П1-4-1 / Ат V (2) | 157 | 4 |
| П1-4-1 / Ат VI | Закладные детали | |
| | 159 | 4 |
| | 160 | 4 |
| | 161 | 8 |
| | 162 | 8 |
| П1-4-1 / П7 | Напрягаемая арматура | |
| | 31 | 6 |
| | Арматурные изделия | |
| | 60 | 4 |
| | 61 | 54 |
| | 70 | 4 |

| Марка плиты | № поз. | Колич. шт. |
|---|---|---|
| | 71 | 24 |
| | 72 | 2 |
| | 79 | 3 |
| | 80 | 3 |
| | 81 | 42 |
| | 82 | 6 |
| | 86 | 8 |
| | 87 | 12 |
| | | |
| | 120 | 14 |
| П1-4-1 / П7 | 121 | 54 |
| | 124 | 28 |
| | 141 | 16 |
| | 142 | 60 |
| | 156 | 4 |
| | 157 | 4 |
| | Закладные детали | |
| | 163 | 4 |
| | 165 | 8 |
| | 134 | 8 |
| | 169 | 4 |
| | 173 | 4 |

# Перечень позиций на одну плиту.

| Марка плиты | N° поз. | Колич. шт. |
|---|---|---|
| Напрягаемая арматура и шайбы. | | |
| П1-5-1 / А III В | 5 | 2 |
| | 155 | 4 |
| П1-5-1 / А IV | 10 | 2 |
| | 154 | 4 |
| П1-5-1 / А V (3) | 16 | 2 |
| | 154 | 4 |
| П1-5-1 / А V (2) | 17 | 2 |
| | 154 | 4 |
| П1-5-1 / А т V (3) | 23 | 2 |
| | 154 | 4 |
| П1-5-1 / А т V (2) | 24 | 2 |
| | 154 | 4 |
| П1-5-1 / А т VI | 29 | 2 |
| | 154 | 4 |
| П1-5-1 / А VI в | Арматурные изделия | |
| П1-5-1 / А IV | 62 | 4 |
| П1-5-1 / А V (3) | 63 | 54 |
| П1-5-1 / А V (2) | 70 | 4 |
| П1-5-1 / А т V (3) | 71 | 24 |
| П1-5-1 / А т V (2) | 72 | 2 |
| П1-5-1 / А т VI | 79 | 3 |
| | 80 | 3 |

| Марка плиты | N° поз. | Колич. шт. |
|---|---|---|
| | 81 | 42 |
| П1-5-1 / А III В | 82 | 6 |
| | 86 | 8 |
| П1-5-1 / А IV | 87 | 12 |
| | | |
| П1-5-1 / А V (3) | 120 | 14 |
| | 121 | 54 |
| П1-5-1 / А V (2) | 124 | 28 |
| | 141 | 16 |
| П1-5-1 / А т V (3) | 142 | 60 |
| | 156 | 4 |
| П1-5-1 / А т V (2) | 157 | 4 |
| | Закладные детали | |
| П1-5-1 / А т VI | 159 | 4 |
| | 160 | 4 |
| | 161 | 8 |
| | 162 | 8 |
| Напрягаемая арматура и шайбы | | |
| П1-6-1 / А III В | 3 | 4 |
| | 154 | 8 |
| П1-6-1 / А IV | 8 | 4 |
| | 153 | 8 |

| Марка плиты | N° поз. | Колич. шт. |
|---|---|---|
| П1-6-1 / А V (3) | 14 | 4 |
| | 153 | 8 |
| П1-6-1 / А т V (3) | 21 | 4 |
| | 153 | 8 |
| | Арматурные изделия | |
| | 64 | 4 |
| | 65 | 54 |
| | 70 | 4 |
| | 71 | 24 |
| | 72 | 2 |
| | 80 | 3 |
| П1-6-1 / А III В | 81 | 42 |
| | 83 | 3 |
| П1-6-1 / А IV | 84 | 6 |
| | 86 | 8 |
| П1-6-1 / А V (3) | 87 | 12 |
| | | |
| П1-6-1 / А т V (3) | 122 | 72 |
| | 123 | 6 |
| | 125 | 8 |
| | 126 | 2 |
| | 127 | 37 |
| | 141 | 16 |
| | 142 | 60 |

| Марка плиты | N° поз. | Колич. шт. |
|---|---|---|
| П1-6-1 / А III В | 156 | 4 |
| | 157 | 4 |
| П1-6-1 / А IV | Закладные детали | |
| П1-6-1 / А V (3) | 163 | 4 |
| | 164 | 4 |
| П1-6-1 / А т V (3) | 165 | 8 |
| | 134 | 8 |
| Напрягаемая арматура и шайбы | | |
| П1-1-2 / А III В | 1 | 2 |
| | 152 | 4 |
| П1-1-2 / А IV | 6 | 2 |
| | 152 | 4 |
| П1-1-2 / А V (2) | 11 | 2 |
| | 151 | 4 |
| П1-1-2 / А т V (2) | 18 | 2 |
| | 151 | 4 |
| П1-1-2 / А т VI | 25 | 2 |
| | 151 | 4 |
| | Арматурные изделия | |
| П1-1-2 | 58 | 4 |
| | 59 | 54 |
| | 70 | 4 |

| Марка плиты | N° поз. | Колич. шт. |
|---|---|---|
| | 71 | 26 |
| | 73 | 3 |
| П1-1-2 / А III В | 74 | 3 |
| | 75 | 28 |
| | 76 | 6 |
| П1-1-2 / А IV | 85 | 14 |
| | 86 | 8 |
| | 87 | 12 |
| П1-1-2 / А V (2) | 88 | 1 |
| | | |
| | 120 | 14 |
| П1-1-2 / А т V (2) | 121 | 54 |
| | 124 | 28 |
| | 130 | 32 |
| П1-1-2 / А т VI | 131 | 16 |
| | 132 | 8 |
| | 141 | 16 |
| | 142 | 60 |
| | 156 | 4 |
| | 157 | 4 |
| | Закладные детали | |
| | 136 | 16 |
| | 159 | 4 |
| | 160 | 4 |

| Марка плиты | N° поз. | Колич. шт. |
|---|---|---|
| П1-1-2 | 161 | 8 |
| | 162 | 8 |
| | 171 | 4 |
| | 172 | 8 |
| | 173 | 4 |
| П1-1-2 П7 | Напрягаемая арматура | |
| | 30 | 2 |
| | Арматурные изделия | |
| | 58 | 4 |
| | 59 | 54 |
| | 70 | 4 |
| | 71 | 26 |
| | 73 | 3 |
| | 74 | 3 |
| | 75 | 28 |
| | 76 | 6 |
| | 85 | 14 |
| | 86 | 8 |
| | 87 | 12 |
| | 88 | 1 |
| | | |
| | 120 | 14 |
| | 121 | 54 |

см. продолжение

Инв. № подл. | Подпись и дата | Взам. инв. №

Гос. ордена Трудового Красного Знамени ЦИТП Госстроя СССР г. Москва

См. начало

# Перечень позиций на одну плиту.

| Марка плиты | № поз. | Колич. шт. |
|---|---|---|
| ПП-1-2 / П7 | 124 | 28 |
| | 130 | 32 |
| | 131 | 16 |
| | 132 | 8 |
| | 141 | 16 |
| | 142 | 60 |
| | 156 | 4 |
| | 157 | 4 |
| | Закладные детали | |
| | 136 | 16 |
| | 159 | 4 |
| | 161 | 8 |
| | 162 | 8 |
| | 167 | 4 |
| | 168 | 4 |
| | 171 | 4 |
| | 172 | 8 |
| | 173 | 4 |
| Напрягаемая арматура и шайба | | |
| ПП-1-3 / А III В | 1 | 2 |
| | 152 | 4 |

| Марка плиты | № поз. | Колич. шт. |
|---|---|---|
| ПП-1-3 / А IV | 6 | 2 |
| | 152 | 4 |
| ПП-1-3 / А V (2) | 11 | 2 |
| | 151 | 4 |
| ПП-1-3 / А т V (2) | 18 | 2 |
| | 151 | 4 |
| ПП-1-3 / А т VI | 25 | 2 |
| | 151 | 4 |
| | Арматурные изделия | |
| ПП-1-3 / А III В | 58 | 4 |
| | 59 | 54 |
| ПП-1-3 / А IV | 70 | 4 |
| | 71 | 26 |
| | 73 | 3 |
| ПП-1-3 / А V (2) | 74 | 3 |
| | 75 | 28 |
| | 76 | 6 |
| ПП-1-3 / А т V (2) | 85 | 14 |
| | 86 | 8 |
| | 87 | 12 |
| ПП-1-3 / А т VI | 88 | 1 |
| | | |
| | 120 | 14 |
| | 121 | 54 |

| Марка плиты | № поз. | Колич. шт. |
|---|---|---|
| ПП-1-3 / А III В | 124 | 28 |
| | 130 | 32 |
| | 133 | 16 |
| | 134 | 8 |
| ПП-1-3 / А IV | 141 | 16 |
| | 142 | 60 |
| | 156 | 4 |
| ПП-1-3 / А V (2) | 157 | 4 |
| | Закладные детали | |
| ПП-1-3 / А т V (2) | 136 | 32 |
| | 159 | 4 |
| | 160 | 4 |
| ПП-1-3 / А т VI | 161 | 8 |
| | 162 | 8 |
| | 171 | 8 |
| | 172 | 16 |
| | 174 | 4 |
| | | |
| ПП-1-3 / П7 | Напрягаемая арматура | |
| | 30 | 2 |
| | Арматурные изделия | |
| | 58 | 4 |

| Марка плиты | № поз. | Колич. шт. |
|---|---|---|
| ПП-1-3 / П7 | 59 | 54 |
| | 70 | 4 |
| | 71 | 26 |
| | 73 | 3 |
| | 74 | 3 |
| | 75 | 28 |
| | 76 | 6 |
| | 85 | 14 |
| | 86 | 8 |
| | 87 | 12 |
| | 88 | 1 |
| | | |
| | 120 | 14 |
| | 121 | 54 |
| | 124 | 28 |
| | 130 | 32 |
| | 133 | 16 |
| | 134 | 8 |
| | 141 | 16 |
| | 142 | 60 |
| | 156 | 4 |
| | 157 | 4 |
| | Закладные детали | |
| | 136 | 32 |

| Марка плиты | № поз. | Колич. шт. |
|---|---|---|
| ПП-1-3 / П7 | 159 | 4 |
| | 161 | 8 |
| | 162 | 8 |
| | 167 | 4 |
| | 168 | 4 |
| | 171 | 8 |
| | 172 | 16 |
| | 174 | 4 |
| Напрягаемая арматура и шайба | | |
| ПП-1-4 / А III В | 1 | 2 |
| | 162 | 4 |
| ПП-1-4 / А IV | 6 | 2 |
| | 152 | 4 |
| ПП-1-4 / А V (2) | 11 | 2 |
| | 151 | 4 |
| ПП-1-4 / А т V (2) | 18 | 2 |
| | 151 | 4 |
| ПП-1-4 / А т VI | 25 | 2 |
| | 151 | 4 |
| | Арматурные изделия | |
| ПП-1-4 | 58 | 4 |
| | 59 | 54 |
| | 70 | 4 |

| Марка плиты | № поз. | Колич. шт. |
|---|---|---|
| | 71 | 26 |
| | 73 | 3 |
| | 74 | 3 |
| ПП-1-4 / А III В | 75 | 28 |
| | 76 | 6 |
| | 85 | 14 |
| ПП-1-4 / А IV | 86 | 8 |
| | 87 | 12 |
| | 88 | 1 |
| ПП-1-4 / А V (2) | | |
| | 120 | 14 |
| | 121 | 54 |
| ПП-1-4 / А т V (2) | 124 | 28 |
| | 135 | 16 |
| | 136 | 16 |
| ПП-1-4 / А т VI | 137 | 8 |
| | 141 | 16 |
| | 142 | 60 |
| | 156 | 4 |
| | 157 | 4 |
| | Закладные детали | |
| | 136 | 32 |
| | 159 | 4 |
| | 160 | 4 |

см. продолжение

Инв. № подл. | Подпись и дата | Взам. инв. №

# Перечень позиций на одну плиту.

| Марка плиты | № поз. | Колич. шт. |
|---|---|---|
| П1-1-4 | 161 | 8 |
| | 162 | 8 |
| | 171 | 8 |
| | 172 | 16 |
| | 175 | 4 |
| | | |
| | Напрягаемая арматура | |
| | 30 | 2 |
| | Арматурные изделия | |
| | 58 | 4 |
| | 59 | 54 |
| | 70 | 4 |
| П1-1-4 / П7 | 71 | 26 |
| | 73 | 3 |
| | 74 | 3 |
| | 75 | 28 |
| | 76 | 6 |
| | 85 | 14 |
| | 86 | 3 |
| | 87 | 12 |
| | 88 | 1 |
| | | |
| | 120 | 14 |

| Марка плиты | № поз. | Колич. шт. |
|---|---|---|
| П1-1-4 / П7 | 121 | 54 |
| | 124 | 28 |
| | 135 | 16 |
| | 136 | 16 |
| | 137 | 8 |
| | 141 | 16 |
| | 142 | 60 |
| | 156 | 4 |
| | 157 | 4 |
| | | |
| | Закладные детали | |
| | 136 | 32 |
| | 159 | 4 |
| | 161 | 8 |
| | 162 | 8 |
| | 167 | 4 |
| | 168 | 4 |
| | 171 | 8 |
| | 172 | 16 |
| | 175 | 4 |
| | | |
| | | |
| | | |
| | | |

| Марка плиты | № поз. | Колич. шт. |
|---|---|---|
| Напрягаемая арматура и шайба | | |
| П2-2 / А III В | 32 | 2 |
| | 152 | 4 |
| П2-2 / А IV | 36 | 2 |
| | 152 | 4 |
| П2-2 / А V (з) | 40 | 2 |
| | 151 | 4 |
| П2-2 / А V (г) | 41 | 2 |
| | 152 | 4 |
| П2-2 / Ат V (з) | 46 | 2 |
| | 151 | 4 |
| П2-2 / Ат V (г) | 47 | 2 |
| | 152 | 4 |
| П2-2 / Ат VI | 52 | 2 |
| | 151 | 4 |
| П2-2 / А III В<br>П2-2 / А IV<br>П2-2 / А V (з)<br>П2-2 / А V (г)<br>П2-2 / Ат V (з)<br>П2-2 / Ат V (г)<br>П2-2 / Ат VI | Арматурные изделия | |
| | 59 | 50 |
| | 66 | 4 |
| | 70 | 4 |
| | 71 | 26 |
| | 74 | 3 |
| | 75 | 42 |
| | 77 | 3 |

| Марка плиты | № поз. | Колич. шт. |
|---|---|---|
| П2-2 / П7 | 78 | 6 |
| | 86 | 8 |
| | 87 | 12 |
| | | |
| | 121 | 48 |
| | 124 | 25 |
| | 128 | 6 |
| | 138 | 8 |
| | 141 | 16 |
| | 142 | 60 |
| | 156 | 4 |
| | 157 | 4 |
| | Закладные детали | |
| | 159 | 4 |
| | 160 | 4 |
| | 161 | 8 |
| | 162 | 8 |
| | Напрягаемая арматура | |
| | 56 | 2 |
| | Арматурные изделия | |
| | 58 | 50 |
| | 66 | 4 |
| | 70 | 4 |

| Марка плиты | № поз. | Колич. шт. |
|---|---|---|
| П2-2 / П7 | 71 | 26 |
| | 74 | 3 |
| | 75 | 42 |
| | 77 | 3 |
| | 78 | 6 |
| | 86 | 8 |
| | 87 | 12 |
| | | |
| | 121 | 48 |
| | 124 | 25 |
| | 128 | 6 |
| | 138 | 8 |
| | 141 | 16 |
| | 142 | 60 |
| | 156 | 4 |
| | 157 | 4 |
| | Закладные детали | |
| | 159 | 4 |
| | 161 | 8 |
| | 162 | 8 |
| | 167 | 4 |
| | 168 | 4 |
| | | |
| | | |

| Марка плиты | № поз. | Колич. шт. |
|---|---|---|
| Напрягаемая арматура и шайба. | | |
| П2-3 / А III В | 33 | 2 |
| | 153 | 4 |
| П2-3 / А IV | 37 | 2 |
| | 153 | 4 |
| П2-3 / А V (з) | 42 | 2 |
| | 152 | 4 |
| П2-3 / А V (г) | 43 | 2 |
| | 153 | 4 |
| П2-3 / Ат V (з) | 48 | 2 |
| | 152 | 4 |
| П2-3 / Ат V (г) | 49 | 2 |
| | 153 | 4 |
| П2-3 / Ат VI | 53 | 2 |
| | 152 | 4 |
| П2-3 / А III В<br>П2-3 / А IV<br>П2-3 / А V (з)<br>П2-3 / А V (г)<br>П2-3 / Ат V (з)<br>П2-3 / Ат V (г)<br>П2-3 / Ат VI | Арматурные изделия | |
| | 59 | 50 |
| | 66 | 4 |
| | 70 | 4 |
| | 71 | 26 |
| | 79 | 3 |
| | 80 | 3 |
| | 81 | 42 |

см. продолжение

# Перечень позиций на одну плиту.



| Марка плиты | № поз. | Колич. шт. |
|---|---|---|
| П2-3 / А III В | 82 | 6 |
| | 86 | 8 |
| | 87 | 8 |
| | 119 | 4 |
| П2-3 / А IV | 121 | 48 |
| | 124 | 25 |
| П2-3 / А V (3) | 128 | 6 |
| | 138 | 8 |
| П2-3 / А V (2) | 141 | 16 |
| | 142 | 60 |
| П2-3 / Ат V (3) | 156 | 4 |
| | 157 | 4 |
| П2-3 / Ат V (2) | Закладные детали | |
| П2-3 / Ат VI | 159 | 4 |
| | 160 | 4 |
| | 161 | 8 |
| | 162 | 8 |
| | Напрягаемая арматура | |
| П2-3 / П7 | 57 | 2 |
| | Арматурные изделия | |
| | 59 | 50 |
| | 66 | 4 |

| Марка плиты | № поз. | Колич. шт. |
|---|---|---|
| П2-3 / П7 | 70 | 4 |
| | 71 | 26 |
| | 79 | 3 |
| | 80 | 3 |
| | 81 | 42 |
| | 82 | 6 |
| | 86 | 8 |
| | 87 | 12 |
| | | |
| | 121 | 48 |
| | 124 | 25 |
| | 128 | 6 |
| | 138 | 8 |
| | 141 | 16 |
| | 142 | 60 |
| | 156 | 4 |
| | 157 | 4 |
| | Закладные детали | |
| | 159 | 4 |
| | 161 | 8 |
| | 162 | 8 |
| | 167 | 4 |
| | 168 | 4 |

| Марка плиты | № поз. | Колич. шт. |
|---|---|---|
| | Напрягаемая арматура и шайба | |
| П2-4 / А III В | 34 | 2 |
| | 154 | 4 |
| П2-4 / А IV | 36 | 2 |
| | 153 | 4 |
| П2-4 / А V (3) | 43 | 2 |
| | 153 | 4 |
| П2-4 / А V (2) | 44 | 2 |
| | 153 | 4 |
| П2-4 / Ат V (3) | 49 | 2 |
| | 153 | 4 |
| П2-4 / Ат V (2) | 50 | 2 |
| | 153 | 4 |
| П2-4 / Ат VI | 54 | 2 |
| | 153 | 4 |
| | Арматурные изделия | |
| П2-4 / А III В | 61 | 50 |
| П2-4 / А IV | 67 | 4 |
| П2-4 / А V (3) | 70 | 4 |
| П2-4 / А V (2) | 71 | 26 |
| П2-4 / Ат V (3) | 79 | 3 |
| П2-4 / Ат V (2) | 80 | 3 |
| П2-4 / Ат VI | 81 | 42 |
| | 82 | 6 |

| Марка плиты | № поз. | Колич. шт. |
|---|---|---|
| П2-4 / А III В | 86 | 8 |
| | 87 | 12 |
| | | |
| П2-4 / А IV | 121 | 48 |
| | 124 | 25 |
| П2-4 / А V (3) | 128 | 6 |
| | 138 | 8 |
| П2-4 / А V (2) | 141 | 16 |
| | 142 | 60 |
| П2-4 / Ат V (3) | 156 | 4 |
| | 157 | 4 |
| П2-4 / Ат V (2) | Закладные детали | |
| П2-4 / Ат VI | 159 | 4 |
| | 160 | 4 |
| | 161 | 8 |
| | 162 | 8 |
| | Напрягаемая арматура | |
| П2-4 / П7 | 57 | 4 |
| | Арматурные изделия | |
| | 61 | 50 |
| | 67 | 4 |
| | 70 | 4 |
| | 71 | 26 |
| | 79 | 3 |
| | 80 | 3 |

| Марка плиты | № поз. | Колич. шт. |
|---|---|---|
| П2-4 / П7 | 81 | 42 |
| | 82 | 6 |
| | 86 | 8 |
| | 87 | 12 |
| | | |
| | 121 | 48 |
| | 124 | 25 |
| | 128 | 6 |
| | 138 | 8 |
| | 141 | 16 |
| | 142 | 60 |
| | 156 | 4 |
| | 157 | 4 |
| | Закладные детали | |
| | 159 | 4 |
| | 161 | 8 |
| | 162 | 8 |
| | 167 | 4 |
| | 188 | 4 |
| | Напрягаемая арматура и шайба | |
| П2-5 / А III В | 35 | 2 |
| | 154 | 4 |
| П2-5 / А IV | 39 | 2 |
| | 154 | 4 |

| Марка плиты | № поз. | Колич. шт. |
|---|---|---|
| П2-5 / А V (3) | 44 | 2 |
| | 153 | 4 |
| П2-5 / А V (2) | 45 | 2 |
| | 154 | 4 |
| П2-5 / Ат V (3) | 50 | 2 |
| | 153 | 4 |
| П2-5 / Ат V (2) | 51 | 2 |
| | 154 | 4 |
| П2-5 / Ат VI | 55 | 2 |
| | 154 | 4 |
| | Арматурные изделия | |
| П2-5 / А III В | 63 | 60 |
| | 68 | 4 |
| П2-5 / А IV | 70 | 4 |
| | 71 | 26 |
| П2-5 / А V (3) | 79 | 3 |
| | 80 | 3 |
| П2-5 / А V (2) | 81 | 42 |
| | 82 | 6 |
| П2-5 / Ат V (3) | 86 | 8 |
| | 87 | 12 |
| П2-5 / Ат V (2) | | |
| П2-5 / Ат VI | 122 | 48 |
| | 124 | 25 |
| | 128 | 6 |

# Перечень позиций на одну плиту.

| Марка плиты | № поз. | Колич. шт. |
|---|---|---|
| П2-5 / А III В | 138 | 8 |
| | 141 | 16 |
| П2-5 / А IV | 142 | 60 |
| | 156 | 4 |
| П2-5 / А V (3) | 157 | 4 |
| П2-5 / А V (2) | | |
| | Закладные детали | |
| П2-5 / Ат V (3) | 159 | 4 |
| П2-5 / Ат V (2) | 160 | 4 |
| П2-5 / Ат VI | 161 | 8 |
| | 162 | 8 |
| Напрягаемая арматура и шайба | | |
| П2-6 / А III В | 33 | 4 |
| | 153 | 8 |
| П2-6 / А IV | 37 | 4 |
| | 153 | 8 |
| П2-6 / А V (3) | 42 | 4 |
| | 152 | 8 |
| П2-6 / Ат V (3) | 42 | 4 |
| | 152 | 8 |
| | Арматурные изделия | |
| П2-6 | 65 | 50 |
| | 69 | 4 |
| | 70 | 4 |

| Марка плиты | № поз. | Колич. шт. |
|---|---|---|
| | 71 | 26 |
| П2-6 / А III В | 80 | 3 |
| | 81 | 42 |
| | 83 | 3 |
| | 84 | 6 |
| П2-6 / А IV | 86 | 8 |
| | 87 | 12 |
| | | |
| | 122 | 64 |
| П2-6 / А V (3) | 127 | 33 |
| | 129 | 6 |
| | 139 | 8 |
| | 140 | 2 |
| П2-6 / Ат V (3) | 141 | 16 |
| | 142 | 60 |
| | 156 | 4 |
| | 157 | 4 |
| | | |
| | Закладные детали | |
| | 163 | 4 |
| | 164 | 4 |
| | 165 | 8 |
| | 134 | 8 |
| | | |

| Марка плиты | № поз. | Колич. шт. |
|---|---|---|
| Напрягаемая арматура и шайба | | |
| П2-2-1 / А III В | 32 | 2 |
| | 152 | 4 |
| П2-2-1 / А IV | 36 | 2 |
| | 152 | 4 |
| П2-2-1 / А V (3) | 40 | 2 |
| | 151 | 4 |
| П2-2-1 / А V (2) | 41 | 2 |
| | 152 | 4 |
| П2-2-1 / Ат V (3) | 46 | 2 |
| | 151 | 4 |
| П2-2-1 / Ат V (2) | 47 | 2 |
| | 152 | 4 |
| П2-2-1 / Ат VI | 62 | 2 |
| | 151 | 4 |
| | Арматурные изделия | |
| П2-2-1 / А III В<br>П2-2-1 / А IV<br>П2-2-1 / А V (3)<br>П2-2-1 / А V (2)<br>П2-2-1 / Ат V (3)<br>П2-2-1 / Ат V (2)<br>П2-2-1 / Ат VI | 59 | 50 |
| | 66 | 4 |
| | 70 | 4 |
| | 71 | 24 |
| | 72 | 2 |
| | 74 | 3 |
| | 75 | 42 |

| Марка плиты | № поз. | Колич. шт. |
|---|---|---|
| | 77 | 3 |
| | 78 | 6 |
| П2-2-1 / А III В | 86 | 8 |
| | 87 | 12 |
| П2-2-1 / А IV | | |
| | 121 | 48 |
| П2-2-1 / А V (3) | 124 | 25 |
| | 128 | 6 |
| П2-2-1 / А V (2) | 138 | 8 |
| | 141 | 16 |
| П2-2-1 / Ат V (3) | 142 | 60 |
| | 156 | 4 |
| П2-2-1 / Ат V (2) | 157 | 4 |
| П2-2-1 / Ат VI | Закладные детали | |
| | 159 | 4 |
| | 160 | 4 |
| | 161 | 8 |
| | 162 | 8 |
| | Напрягаемая арматура | |
| П2-2-1 / П7 | 56 | 2 |
| | Арматурные изделия | |
| | 59 | 50 |
| | 66 | 4 |

| Марка плиты | № поз. | Колич. шт. |
|---|---|---|
| | 70 | 4 |
| | 71 | 24 |
| | 72 | 2 |
| | 74 | 3 |
| | 75 | 42 |
| | 77 | 3 |
| | 78 | 6 |
| | 86 | 8 |
| | 87 | 12 |
| | | |
| П2-2-1 / П7 | 121 | 48 |
| | 124 | 25 |
| | 128 | 6 |
| | 138 | 8 |
| | 141 | 16 |
| | 142 | 60 |
| | 156 | 4 |
| | 157 | 4 |
| | Закладные детали | |
| | 159 | 4 |
| | 161 | 8 |
| | 162 | 8 |
| | 167 | 4 |
| | 168 | 4 |

| Марка плиты | № поз. | Колич. шт. |
|---|---|---|
| Напрягаемая арматура и шайба | | |
| П2-3-1 / А III В | 33 | 2 |
| | 153 | 4 |
| П2-3-1 / А IV | 37 | 2 |
| | 153 | 4 |
| П2-3-1 / А V (3) | 42 | 2 |
| | 152 | 4 |
| П2-3-1 / А V (2) | 43 | 2 |
| | 153 | 4 |
| П2-3-1 / Ат V (3) | 48 | 2 |
| | 152 | 4 |
| П2-3-1 / Ат V (2) | 49 | 2 |
| | 153 | 4 |
| П2-3-1 / Ат VI | 53 | 2 |
| | 152 | 4 |
| | Арматурные изделия | |
| П2-3-1 / А III В<br>П2-3-1 / А IV<br>П2-3-1 / А V (3)<br>П2-3-1 / А V (2)<br>П2-3-1 / Ат V (3)<br>П2-3-1 / Ат V (2)<br>П2-3-1 / Ат VI | 59 | 50 |
| | 66 | 4 |
| | 70 | 4 |
| | 71 | 24 |
| | 72 | 2 |
| | 79 | 3 |
| | 80 | 3 |

см. продолжение

г. Москва ст. инженер Лабович

| ТК 1975 | Перечень позиций на одну плиту | ШИ24-9 |
|---|---|---|
| | | Лист 52 |

# Перечень позиций на одну плиту.

| Марка плиты | № поз. | Колич. шт. |
|---|---|---|
| П1-1-2 / П7 | 124 | 28 |
| | 130 | 32 |
| | 131 | 16 |
| | 132 | 8 |
| | 141 | 16 |
| | 142 | 60 |
| | 156 | 4 |
| | 157 | 4 |
| | Закладные детали | |
| | 136 | 16 |
| | 159 | 4 |
| | 161 | 8 |
| | 162 | 8 |
| | 167 | 4 |
| | 168 | 4 |
| | 171 | 4 |
| | 172 | 8 |
| | 173 | 4 |
| | Напрягаемая арматура и шайба | |
| П1-1-3 / А III В | 1 | 2 |
| | 152 | 4 |

| Марка плиты | № поз. | Колич. шт. |
|---|---|---|
| П1-1-3 / А IV | 6 | 2 |
| | 152 | 4 |
| П1-1-3 / А V (2) | 11 | 2 |
| | 151 | 4 |
| П1-1-3 / Ат V (2) | 18 | 2 |
| | 151 | 4 |
| П1-1-3 / Ат VI | 25 | 2 |
| | 151 | 4 |
| П1-1-3 / А III В | Арматурные изделия | |
| | 58 | 4 |
| | 59 | 54 |
| П1-1-3 / А IV | 70 | 4 |
| | 71 | 26 |
| | 73 | 3 |
| П1-1-3 / А V (2) | 74 | 3 |
| | 75 | 28 |
| | 76 | 6 |
| П1-1-3 / Ат V (2) | 85 | 14 |
| | 86 | 8 |
| | 87 | 12 |
| П1-1-3 / Ат VI | 88 | 1 |
| | | |
| | 120 | 14 |
| | 121 | 54 |

| Марка плиты | № поз. | Колич. шт. |
|---|---|---|
| П1-1-3 / А III В | 124 | 28 |
| | 130 | 32 |
| | 133 | 16 |
| | 134 | 8 |
| П1-1-3 / А IV | 141 | 16 |
| | 142 | 60 |
| | 156 | 4 |
| | 157 | 4 |
| П1-1-3 / А V (2) | Закладные детали | |
| | 136 | 32 |
| П1-1-3 / Ат V (2) | 159 | 4 |
| | 160 | 4 |
| | 161 | 8 |
| П1-1-3 / Ат VI | 162 | 8 |
| | 171 | 8 |
| | 172 | 16 |
| | 174 | 4 |
| | | |
| | Напрягаемая арматура | |
| П1-1-3 / П7 | 30 | 2 |
| | Арматурные изделия | |
| | 58 | 4 |

| Марка плиты | № поз. | Колич. шт. |
|---|---|---|
| П1-1-3 / П7 | 59 | 54 |
| | 70 | 4 |
| | 71 | 26 |
| | 73 | 3 |
| | 74 | 3 |
| | 75 | 28 |
| | 76 | 6 |
| | 85 | 14 |
| | 86 | 8 |
| | 87 | 12 |
| | 88 | 1 |
| | | |
| | 120 | 14 |
| | 121 | 54 |
| | 124 | 28 |
| | 130 | 32 |
| | 133 | 16 |
| | 134 | 8 |
| | 141 | 16 |
| | 142 | 60 |
| | 156 | 4 |
| | 157 | 4 |
| | Закладные детали | |
| | 136 | 32 |

| Марка плиты | № поз. | Колич. шт. |
|---|---|---|
| П1-1-3 / П7 | 159 | 4 |
| | 161 | 8 |
| | 162 | 8 |
| | 167 | 4 |
| | 168 | 4 |
| | 171 | 8 |
| | 172 | 16 |
| | 174 | 4 |
| | Напрягаемая арматура и шайба | |
| П1-1-4 / А III В | 1 | 2 |
| | 152 | 4 |
| П1-1-4 / А IV | 6 | 2 |
| | 152 | 4 |
| П1-1-4 / А V (2) | 11 | 2 |
| | 151 | 4 |
| П1-1-4 / Ат V (2) | 18 | 2 |
| | 151 | 4 |
| П1-1-4 / Ат VI | 25 | 2 |
| | 151 | 4 |
| П1-1-4 | Арматурные изделия | |
| | 58 | 4 |
| | 59 | 54 |
| | 70 | 4 |

| Марка плиты | № поз. | Колич. шт. |
|---|---|---|
| П1-1-4 / А III В | 71 | 26 |
| | 73 | 3 |
| | 74 | 3 |
| | 75 | 28 |
| | 76 | 6 |
| | 85 | 14 |
| П1-1-4 / А IV | 86 | 8 |
| | 87 | 12 |
| | 88 | 1 |
| П1-1-4 / А V (2) | | |
| | 120 | 14 |
| | 121 | 54 |
| П1-1-4 / Ат V (2) | 124 | 28 |
| | 135 | 16 |
| | 136 | 16 |
| П1-1-4 / Ат VI | 137 | 8 |
| | 141 | 16 |
| | 142 | 60 |
| | 156 | 4 |
| | 157 | 4 |
| | Закладные детали | |
| | 136 | 32 |
| | 159 | 4 |
| | 160 | 4 |

см. продолжение

# Перечень позиций на одну плиту.

| Марка плиты | № поз. | Колич. шт. |
|---|---|---|
| П2-5-1 А III в | 122 | 48 |
| | 124 | 25 |
| П2-5-1 А V | 128 | 6 |
| | 138 | 8 |
| П2-5-1 А V (3) | 141 | 16 |
| | 142 | 60 |
| П2-5-1 А V (2) | 156 | 4 |
| | 157 | 4 |
| П2-5-1 А I V (3) | Закладные детали | |
| П2-5-1 А I V (2) | 159 | 4 |
| П2-5-1 А I + V | 160 | 4 |
| | 161 | 8 |
| | 162 | 8 |
| Напрягаемая арматура и изделия | | |
| П2-6-1 А III в | 33 | 4 |
| | 153 | 8 |
| П2-6-1 А V | 37 | 4 |
| | 153 | 8 |
| П2-6-1 А V (3) | 42 | 4 |
| | 152 | 8 |
| П2-6-1 А I V (3) | 43 | 4 |
| | 152 | 8 |
| | Арматурные изделия | |
| | 65 | 50 |

| Марка плиты | № поз. | Колич. шт. |
|---|---|---|
| П2-6-1 А III в | 69 | 4 |
| | 70 | 4 |
| | 71 | 24 |
| | 72 | 2 |
| | 80 | 3 |
| | 81 | 42 |
| | 83 | 3 |
| | 84 | 6 |
| П2-6-1 А V | 86 | 8 |
| | 87 | 12 |
| | | |
| П2-6-1 А V (3) | 122 | 64 |
| | 127 | 33 |
| | 129 | 6 |
| П2-6-1 А I V (3) | 139 | 8 |
| | 140 | 2 |
| | 141 | 16 |
| | 142 | 60 |
| | 156 | 4 |
| | 157 | 4 |
| | Закладные детали | |
| | 163 | 4 |
| | 164 | 4 |
| | 165 | 8 |
| | 134 | 8 |

| Марка плиты | № поз. | Колич. шт. |
|---|---|---|
| П3-1 | 91 | 4 |
| | 92 | 4 |
| | 58 | 2 |
| | 101 | 2 |
| | 102 | 54 |
| | 103 | 4 |
| | 116 | 4 |
| | 117 | 14 |
| | 118 | 8 |
| | 87 | 12 |
| | 143 | 4 |
| | 144 | 54 |
| | 146 | 5 |
| | 147 | 28 |
| | 157 | 4 |
| | 160 | 4 |
| П3-2 | 60 | 2 |
| | 90 | 64 |
| | 91 | 4 |
| | 92 | 4 |
| | 94 | 2 |
| | 95 | 4 |
| | 116 | 4 |
| | 117 | 14 |
| | 118 | 8 |

| Марка плиты | № поз. | Колич. шт. |
|---|---|---|
| П3-2 (продолж) | 87 | 12 |
| | 143 | 4 |
| | 144 | 54 |
| | 146 | 5 |
| | 147 | 28 |
| | 157 | 4 |
| | 158 | 4 |
| П3-3 | 62 | 2 |
| | 91 | 4 |
| | 92 | 4 |
| | 96 | 54 |
| | 97 | 2 |
| | 98 | 4 |
| | 116 | 4 |
| | 117 | 14 |
| | 118 | 8 |
| | 87 | 12 |
| | 143 | 4 |
| | 144 | 54 |
| | 146 | 5 |
| | 147 | 28 |
| | 157 | 4 |
| | 158 | 4 |

| Марка плиты | № поз. | Колич. шт. |
|---|---|---|
| П3-4 | 62 | 2 |
| | 91 | 4 |
| | 92 | 4 |
| | 96 | 54 |
| | 104 | 2 |
| | 105 | 4 |
| | | |
| | 116 | 4 |
| | 117 | 14 |
| | 118 | 8 |
| | | 12 |
| | 143 | 4 |
| | 144 | 54 |
| | 146 | 5 |
| | 147 | 28 |
| | 157 | 4 |
| | 158 | 4 |
| П3-5 | 62 | 2 |
| | 91 | 4 |
| | 92 | 4 |
| | 96 | 54 |
| | 106 | 2 |
| | 107 | 2 |
| | 108 | 4 |
| | 116 | 4 |

| Марка плиты | № поз. | Колич. шт. |
|---|---|---|
| П3-5 (продолж) | 117 | 14 |
| | 118 | 8 |
| | 87 | 12 |
| | 143 | 4 |
| | 145 | 54 |
| | 146 | 5 |
| | 148 | 28 |
| | 157 | 4 |
| | 158 | 4 |
| П3-6 | 60 | 2 |
| | 89 | 2 |
| | 90 | 54 |
| | 91 | 4 |
| | 92 | 4 |
| | 93 | 4 |
| | 116 | 4 |
| | 117 | 14 |
| | 118 | 8 |
| | 87 | 12 |
| | 143 | 4 |
| | 144 | 54 |
| | 146 | 5 |
| | 147 | 28 |
| | 157 | 4 |
| | 158 | 4 |

ЦНИИПромзданий Госстроя СССР г. Москва

Разработан Инженер Проверил Инженер

ТК 1975 — Перечень позиций на одну плиту — ИИ24-9 — Лист 54

1.3717 80

# Перечень позиций на одну плиту.

| Марка плиты | № поз. | Кол. шт. |
|---|---|---|
| П4-1 | 91 | 4 |
| | 92 | 4 |
| | 102 | 50 |
| | 103 | 4 |
| | 109 | 2 |
| | 110 | 2 |
| | 116 | 4 |
| | 117 | 14 |
| | 118 | 8 |
| | 119 | 12 |
| | 144 | 48 |
| | 147 | 25 |
| | 149 | 4 |
| | 150 | 5 |
| | 157 | 4 |
| | 158 | 4 |

| Марка плиты | № поз. | Кол. шт. |
|---|---|---|
| П4-2 | 90 | 50 |
| | 91 | 4 |
| | 92 | 4 |
| | 93 | 4 |
| | 100 | 2 |
| | 111 | 2 |
| | 116 | 4 |
| | 117 | 14 |
| | 118 | 8 |
| | 119 | 12 |
| | 144 | 48 |
| | 147 | 25 |
| | 149 | 4 |
| | 150 | 5 |
| | 157 | 4 |
| | 158 | 4 |

| Марка плиты | № поз. | Кол. шт. |
|---|---|---|
| П4-3 | 90 | 50 |
| | 91 | 4 |
| | 92 | 4 |
| | 95 | 4 |
| | 99 | 2 |
| | 100 | 2 |
| | 116 | 4 |
| | 117 | 14 |
| | 118 | 8 |
| | 119 | 12 |
| | 144 | 48 |
| | 147 | 25 |
| | 149 | 4 |
| | 150 | 5 |
| | 157 | 4 |
| | 158 | 4 |

| Марка плиты | № поз. | Кол. шт. |
|---|---|---|
| П4-4 | 91 | 4 |
| | 92 | 4 |
| | 96 | 50 |
| | 112 | 2 |
| | 113 | 2 |
| | 114 | 4 |
| | 116 | 4 |
| | 117 | 14 |
| | 118 | 8 |
| | 119 | 12 |
| | 144 | 48 |
| | 147 | 25 |
| | 149 | 4 |
| | 150 | 5 |
| | 157 | 4 |
| | 158 | 4 |

| Марка плиты | № поз. | Кол. шт. |
|---|---|---|
| П4-5 | 91 | 4 |
| | 92 | 4 |
| | 96 | 50 |
| | 105 | 4 |
| | 112 | 2 |
| | 115 | 2 |
| | 116 | 4 |
| | 117 | 14 |
| | 118 | 8 |
| | 119 | 12 |
| | 145 | 48 |
| | 148 | 25 |
| | 149 | 4 |
| | 150 | 5 |
| | 157 | 4 |
| | 158 | 4 |

Гл. инженер проекта — Проверил
Гл. архитектор проекта — Хорошо
Гл. специалист — Хорошо

г. Москва "Ц"

# Спецификация позиций арматурных изделий на альбом

| N поз. | ф или сечен. мм | Длина мм | Масса кг |
|---|---|---|---|
| 1 | 14АIIIС | 5580 | 6,74 |
| 2 | 18АIIIВ | 5580 | 11,15 |
| 3 | 22АIIIС | 5580 | 16,65 |
| 4 | 25АIIIС | 5580 | 21,48 |
| 5 | 28АIIIС | 5580 | 26,95 |
| 6 | 14АIV | 5580 | 5,74 |
| 7 | 16АIV | 5580 | 8,80 |
| 8 | 20АIV | 5580 | 13,76 |
| 9 | 22АIV | 5580 | 16,65 |
| 10 | 25АIV | 5580 | 21,48 |
| 11 | 12АV | 5580 | 4,96 |
| 12 | 14АV | 5580 | 6,74 |
| 13 | 16АV | 5580 | 8,80 |
| 14 | 18АV | 5580 | 11,15 |
| 15 | 20АV | 5580 | 13,76 |
| 16 | 22АV | 5580 | 16,65 |
| 17 | 25АV | 5580 | 21,48 |
| 18 | 12АтV | 5580 | 4,96 |
| 19 | 14АтV | 5580 | 6,74 |
| 20 | 16АтV | 5580 | 8,80 |
| 21 | 18АтV | 5580 | 11,15 |
| 22 | 20АтV | 5580 | 13,76 |
| 23 | 22АтV | 5580 | 16,65 |
| 24 | 25АтV | 5580 | 21,48 |
| 25 | 10АтVI | 5580 | 3,44 |
| 26 | 14АтVI | 5580 | 6 |
| 27 | 18АтVI | 5580 | 1,15 |
| 28 | 20АтVI | 5580 | 13,76 |
| 29 | 25АтVI | 5580 | 21,48 |
| 30 | 12П7 | 5540 | 3,9 |
| 31 | 15П7 | 5540 | 6,17 |
| 32 | 16АIIIС | 5080 | 8,02 |
| 33 | 20АIIIС | 5080 | 12,53 |
| 34 | 22АIIIС | 5080 | 15,16 |
| 35 | 25АIIIС | 5080 | 19,36 |
| 36 | 14АIV | 5080 | 6,14 |
| 37 | 18АIV | 5080 | 10,15 |
| 38 | 20АIV | 5080 | 12,53 |
| 39 | 22АIV | 5080 | 15,16 |
| 40 | 12АV | 5080 | 4,51 |
| 41 | 14АV | 5080 | 6,14 |
| 42 | 16АV | 5080 | 8,02 |
| 43 | 18АV | 5080 | 10,15 |
| 44 | 20АV | 5080 | 12,53 |
| 45 | 22АV | 5080 | 15,16 |
| 46 | 12АтV | 5080 | 4,51 |
| 49 | 14АтV | 5080 | 6,14 |
| 48 | 16АтV | 5080 | 8,02 |
| 49 | 18АтV | 5080 | 10,15 |
| 50 | 20АтV | 5080 | 12,53 |
| 51 | 22АтV | 5080 | 15,16 |
| 52 | 12АтIV | 5080 | 4,51 |
| 53 | 16АтIV | 5080 | 8,02 |
| 54 | 18АтIV | 5080 | 10,15 |
| 55 | 22АтIV | 5080 | 15,16 |
| 56 | 12П7 | 5040 | 3,54 |
| 57 | 15П7 | 5040 | 5,61 |
| 58 | 5ВI | 5370 | 0,83 |
| 59 | 5ВI | 385 | 0,06 |
| 60 | 6АIII | 5370 | 1,19 |
| 61 | 6АIII | 385 | 0,08 |
| 62 | 8АIII | 5370 | 2,12 |
| 63 | 8АIII | 385 | 0,15 |
| 64 | 10АIII | 5370 | 3,31 |
| 65 | 10АIII | 385 | 0,24 |
| 66 | 5ВI | 4860 | 0,75 |
| 67 | 6АIII | 4860 | 1,08 |
| 68 | 8АIII | 4860 | 1,92 |
| 69 | 10АIII | 4860 | 2,99 |
| 70 | 6АIII | 1320 | 0,29 |
| 71 | 6АIII | 380 | 0,08 |
| 72 | ∠80×50×6 | 100 | 0,59 |
| 73 | 8АIII | 1400 | 0,55 |
| 74 | 4ВI | 1390 | 0,14 |
| 75 | 4ВI | 180 | 0,02 |
| 76 | 8АIII | 50 | 0,02 |
| 77 | 10АIII | 1400 | 0,86 |
| 78 | 10АIII | 50 | 0,03 |
| 79 | 12АIII | 1400 | 1,24 |
| 80 | 5ВI | 1390 | 0,21 |
| 81 | 5ВI | 180 | 0,03 |
| 82 | 12АIII | 50 | 0,04 |
| 83 | 14АII | 1400 | 1,69 |
| 84 | 14АII | 50 | 0,06 |
| 85 | 4ВI | 230 | 0,02 |
| 86 | 8АIII | 700 | 0,28 |
| 87 | 4ВI | 80 | 0,01 |
| 88 | 8АIII | 1390 | 0,55 |
| 89 | 16АIII | 5530 | 8,7 |
| 90 | 6АIII | 375 | 0,08 |
| 91 | 10АIII | 640 | 0,4 |
| 92 | -80×30 | 100 | 1,9 |
| 93 | 16АIII | 60 | 0,1 |
| 94 | 18АIII | 5530 | 11,0 |
| 95 | 18АIII | 60 | 0,1 |
| 96 | 8АIII | 375 | 0,15 |
| 97 | 22АIII | 5530 | 16,5 |
| 98 | 22АIII | 60 | 0,2 |
| 99 | 18АIII | 5030 | 10,0 |
| 100 | 6АIII | 4870 | 1,1 |
| 101 | 14АII | 5530 | 6,7 |
| 102 | 5ВI | 375 | 0,06 |
| 103 | 14АIII | 60 | 0,07 |
| 104 | 25АII | 5530 | 21,3 |
| 105 | 25АII | 60 | 0,2 |
| 106 | 20АII | 5530 | 13,6 |
| 107 | 20АII | 4800 | 11,8 |
| 108 | 20АII | 60 | 0,15 |
| 109 | 14АIII | 5030 | 6,1 |
| 110 | 5ВI | 4870 | 0,8 |
| 111 | 16АIII | 5030 | 7,9 |
| 112 | 8АIII | 4870 | 1,9 |
| 113 | 22АII | 5030 | 15,0 |
| 114 | 22АII | 60 | 0,2 |
| 115 | 25АII | 5030 | 19,4 |
| 116 | 4ВI | 580 | 0,1 |
| 117 | 4ВI | 370 | 0,04 |
| 118 | 8АIII | 600 | 0,2 |
| | | | |
| 120 | 4ВI | 5270 | 0,52 |
| 121 | 4ВI | 520 | 0,05 |
| 122 | 5ВI | 520 | 0,08 |
| 123 | 5ВI | 5270 | 0,81 |
| 124 | 4ВI | 1320 | 0,13 |
| 125 | 5ВI | 5470 | 0,84 |
| 126 | 5ВI | 5420 | 0,84 |
| 127 | 5ВI | 1320 | 0,20 |
| 128 | 4ВI | 4670 | 0,46 |
| 129 | 5ВI | 4670 | 0,72 |
| 130 | 10АIII | 1240 | 0,76 |
| 131 | 10АIII | 480 | 0,25 |
| 132 | 10АII | 180 | 0,11 |
| 133 | 10АIII | 250 | 0,15 |
| 134 | 10АIII | 330 | 0,2 |
| 135 | 12АIII | 1220 | 1,08 |
| 136 | 12АIII | 90 | 0,08 |
| 137 | 12АIII | 440 | 0,39 |
| 138 | 4ВI | 4970 | 0,49 |
| 139 | 5ВI | 4970 | 0,76 |
| 140 | 5ВI | 4820 | 0,74 |
| 141 | 5ВI | 720 | 0,11 |
| 142 | 5ВI | 700 | 0,11 |
| 143 | 4ВI | 5220 | 0,5 |
| 144 | 4ВI | 270 | 0,03 |
| 145 | 5ВI | 270 | 0,04 |
| 146 | 4ВI | 5450 | 0,5 |
| 147 | 4ВI | 560 | 0,06 |
| 148 | 5ВI | 560 | 0,1 |
| 149 | 4ВI | 4620 | 0,5 |
| 150 | 4ВI | 4650 | 0,5 |
| 151 | -50×8 | 50 | 0,16 |
| 152 | -50×8 | 50 | 0,16 |
| 153 | -50×8 | 50 | 0,16 |
| 154 | -50×8 | 50 | 0,16 |
| 155 | -50×8 | 50 | 0,16 |
| 156 | 12АI | 940 | 0,84 |
| 157 | 16АI | 400 | 0,63 |
| 158 | 10АI | 940 | 0,6 |

## Спецификация позиций закладных деталей на альбом

| N поз. | Профиль | Длина мм | Масса кг |
|---|---|---|---|
| 136 | ф 12АIII | 90 | 0,08 |
| 159 | L 80×6 | 100 | 0,74 |
| 160 | - 80×6 | 92 | 0,35 |
| 161 | ф 8АIII | 330 | 0,13 |
| 162 | ф 8АIII | 330 | 0,13 |
| 163 | L 125×80×8 | 150 | 1,9 |
| 164 | -97×8 | 138 | 0,84 |
| 165 | ф 10АIII | 330 | 0,2 |
| 134 | ф 10АIII | 330 | 0,2 |
| 167 | ф 12АIII | 830 | 0,74 |
| 168 | ф 12АIII | 80 | 0,07 |
| 169 | ф 14АIII | 900 | 1,1 |
| 170 | ф 14АIII | 100 | 0,12 |
| 171 | -100×10 | 130 | 1,0 |
| 172 | ф 12АIII | 110 | 0,1 |
| 173 | ф 12АIII | 650 | 0,6 |
| 174 | ф 12АIII | 500 | 0,45 |
| 175 | ф 12АIII | 350 | 0,31 |

Примечания:

1. Длина напрягаемых стержней поз.1÷51 в спецификациях указана теоретическая действительную длину стержней принимать в зависимости от способа натяжения и конструкции захватных приспособлений.
2. В заказе на арматурные изделия должны быть указаны марки сталей, принимаемые в соответствии с указаниями конкретного проекта.

г. Москва

Альбом 3 серии 1.141-1 вып.1

Инв. № подл. | Подпись и дата | Взам. инв. №

ТК 1975

Спецификация позиций арматурных изделий и закладных деталей на альбом

ИИ 24-9

Лист 56

13417 82

# Выборка стали на одну плиту, кг

| Марка плиты | Арматурные изделия: Сталь ГОСТ 5781-61*: упрочненная вытяжкой класса А-IIIв, ф. мм 28 | 25 | 22 | 20 | 18 | 16 | 14 | Итого | класса А-III, ф. мм 16 | 14 | 12 | 10 | 8 | 6 | Итого | класса А-I, ф. мм 16 | 12 | Итого | ГОСТ 6727-53*: холоднотянутая проволока класса В-I, ф. мм 5 | 4 | Итого | ГОСТ 380-71*: прокат ВСТ3, профиль 6×8 | 6×8 | Итого | Итого | Закладные детали: ГОСТ 380-71*: прокат В ст.3, профиль 180×6 | 180×6 | 6×10 | 6×8 | 6×6 | Итого | Сталь ГОСТ 5781-61*: класса А-III, ф. мм 14 | 12 | 10 | 8 | Итого | Итого | Всего |
|---|---|---|---|---|---|---|---|---|---|---|---|---|---|---|---|---|---|---|---|---|---|---|---|---|---|---|---|---|---|---|---|---|---|---|---|---|---|---|
| П1-1 АIIIв | — | — | — | — | — | — | 13,5 | 13,5 | — | — | — | — | 4,0 | 3,2 | 7,2 | 2,5 | 3,4 | 5,9 | 14,9 | 15,0 | 29,9 | — | 0,64 | 0,64 | 57,1 | 3,0 | — | — | — | 1,4 | 4,4 | — | — | — | 2,1 | 2,1 | 6,5 | 63,6 |
| П1-2 АIIIв | — | — | — | — | 22,3 | — | — | 22,3 | — | — | — | 2,8 | 2,3 | 3,2 | 8,3 | 2,5 | 3,4 | 5,9 | 14,9 | 15,0 | 29,9 | — | 0,64 | 0,64 | 67,0 | 3,0 | — | — | — | 1,4 | 4,4 | — | — | — | 2,1 | 2,1 | 6,5 | 73,5 |
| П1-3 АIIIв | — | — | 33,3 | — | — | — | — | 33,3 | — | — | 4,0 | — | 2,3 | 3,2 | 9,5 | 2,5 | 3,4 | 5,9 | 16,8 | 13,7 | 30,5 | — | 0,64 | 0,64 | 79,8 | 3,0 | — | — | — | 1,4 | 4,4 | — | — | — | 2,1 | 2,1 | 6,5 | 86,3 |
| П1-4 АIIIв | — | 43,0 | — | — | — | — | — | 43,0 | — | — | 4,0 | — | 2,3 | 12,3 | 18,6 | 2,5 | 3,4 | 5,9 | 10,3 | 13,7 | 24,0 | — | 0,64 | 0,64 | 92,1 | 3,0 | — | — | — | 1,4 | 4,4 | — | — | — | 2,1 | 2,1 | 6,5 | 98,6 |
| П1-5 АIIIв | 53,9 | — | — | — | — | — | — | 53,9 | — | — | 4,0 | — | 16,8 | 3,2 | 25,0 | 2,5 | 3,4 | 5,9 | 14,6 | 11,0 | 25,6 | — | 0,64 | 0,64 | 112,0 | 3,0 | — | — | — | 1,4 | 4,4 | — | — | — | 2,1 | 2,1 | 6,5 | 118,5 |
| П1-6 АIIIв | — | — | 66,6 | — | — | — | — | 66,6 | — | 5,4 | — | 26,2 | 2,3 | 3,2 | 37,1 | 2,5 | 3,4 | 5,9 | 36,7 | 0,1 | 36,8 | — | 1,3 | 1,3 | 147,7 | — | 7,5 | — | 3,4 | — | 10,9 | — | — | 3,2 | — | 3,2 | 14,1 | 161,8 |
| П1-2-1 АIIIв | — | — | — | — | 22,3 | — | — | 22,3 | — | — | — | 2,8 | 2,3 | 3,1 | 8,2 | 2,5 | 3,4 | 5,9 | 14,9 | 15,0 | 29,9 | 1,2 | 0,64 | 1,8 | 68,1 | 3,0 | — | — | — | 1,4 | 4,4 | — | — | — | 2,1 | 2,1 | 6,5 | 74,6 |
| П1-3-1 АIIIв | — | — | 33,3 | — | — | — | — | 33,3 | — | — | 4,0 | — | 2,3 | 3,1 | 9,4 | 2,5 | 3,4 | 5,9 | 16,8 | 13,7 | 30,5 | 1,2 | 0,64 | 1,8 | 80,9 | 3,0 | — | — | — | 1,4 | 4,4 | — | — | — | 2,1 | 2,1 | 6,5 | 87,4 |
| П1-4-1 АIIIв | — | 43,0 | — | — | — | — | — | 43,0 | — | — | 4,0 | — | 2,3 | 12,2 | 18,5 | 2,5 | 3,4 | 5,9 | 10,3 | 13,7 | 24,0 | 1,2 | 0,64 | 1,8 | 93,2 | 3,0 | — | — | — | 1,4 | 4,4 | — | — | — | 2,1 | 2,1 | 6,5 | 99,7 |
| П1-5-1 АIIIв | 53,90 | — | — | — | — | — | — | 53,9 | — | — | 4,0 | — | 18,8 | 3,1 | 25,9 | 2,5 | 3,4 | 5,9 | 14,6 | 11,0 | 25,6 | 1,2 | 0,64 | 1,8 | 113,1 | 3,0 | — | — | — | 1,4 | 4,4 | — | — | — | 2,1 | 2,1 | 6,5 | 119,6 |
| П1-6-1 АIIIв | — | — | 66,6 | — | — | — | — | 66,6 | — | 5,4 | — | 26,2 | 2,3 | 3,1 | 37,0 | 2,5 | 3,4 | 5,9 | 36,7 | 0,1 | 36,8 | 1,2 | 1,3 | 2,5 | 148,8 | — | 7,5 | — | 3,4 | — | 10,9 | — | — | 3,2 | — | 3,2 | 14,1 | 162,9 |
| П1-1-2 АIIIв | — | — | — | — | — | — | 13,5 | 13,5 | — | — | — | 29,2 | 4,6 | 3,3 | 37,1 | 2,5 | 3,4 | 5,9 | 14,9 | 15,0 | 29,9 | — | 0,64 | 0,64 | 87,0 | 3,0 | — | 4,0 | — | 1,4 | 8,4 | — | 4,4 | — | 2,1 | 6,5 | 14,9 | 101,9 |
| П1-1-3 АIIIв | — | — | — | — | — | — | 13,5 | 13,5 | — | — | — | 28,3 | 4,6 | 3,3 | 36,2 | 2,5 | 3,4 | 5,9 | 14,9 | 15,0 | 29,9 | — | 0,64 | 0,64 | 86,1 | 3,0 | — | 8,0 | — | 1,4 | 12,4 | — | 6,0 | — | 2,1 | 8,1 | 20,5 | 105,6 |
| П1-1-4 АIIIв | — | — | — | — | — | — | 13,5 | 13,5 | — | — | 21,7 | — | 4,6 | 3,3 | 29,6 | 2,5 | 3,4 | 5,9 | 14,9 | 15,0 | 29,9 | — | 0,64 | 0,64 | 79,5 | 3,0 | — | 8,0 | — | 1,4 | 12,4 | — | 5,4 | — | 2,1 | 7,5 | 19,9 | 99,4 |
| П2-2 АIIIв | — | — | — | — | — | 16,0 | — | 16,0 | — | — | — | 2,8 | 2,3 | 3,2 | 8,3 | 2,5 | 3,4 | 5,9 | 14,3 | 13,7 | 28,0 | — | 0,64 | 0,64 | 56,8 | 3,0 | — | — | — | 1,4 | 4,4 | — | — | — | 2,1 | 2,1 | 6,5 | 65,3 |
| П2-3 АIIIв | — | — | — | 25,1 | — | — | — | 25,1 | — | — | 4,0 | — | 2,3 | 3,2 | 9,5 | 2,5 | 3,4 | 5,9 | 16,2 | 12,4 | 28,6 | — | 0,64 | 0,64 | 69,7 | 3,0 | — | — | — | 1,4 | 4,4 | — | — | — | 2,1 | 2,1 | 6,5 | 76,2 |
| П2-4 АIIIв | — | — | 30,3 | — | — | — | — | 30,3 | — | — | 4,0 | — | 2,3 | 11,6 | 17,9 | 2,5 | 3,4 | 5,9 | 10,2 | 12,4 | 22,6 | — | 0,64 | 0,64 | 77,3 | 3,0 | — | — | — | 1,4 | 4,4 | — | — | — | 2,1 | 2,1 | 6,5 | 83,8 |
| П2-5 АIIIв | — | 39,1 | — | — | — | — | — | 39,1 | — | — | 4,0 | — | 17,4 | 3,2 | 24,6 | 2,5 | 3,4 | 5,9 | 14,1 | 10,0 | 24,1 | — | 0,64 | 0,64 | 94,3 | 3,0 | — | — | — | 1,4 | 4,4 | — | — | — | 2,1 | 2,1 | 6,5 | 100,8 |
| П2-6 АIIIв | — | — | — | 50,2 | — | — | — | 50,2 | — | 5,4 | — | 24,0 | 2,3 | 3,2 | 34,9 | 2,5 | 3,4 | 5,9 | 32,4 | 0,1 | 32,5 | — | 1,3 | 1,3 | 124,8 | — | 7,5 | — | 3,4 | — | 10,9 | — | — | 3,2 | — | 3,2 | 14,1 | 138,9 |
| П2-2-1 АIIIв | — | — | — | — | — | 16,0 | — | 16,0 | — | — | — | 2,8 | 2,3 | 3,1 | 8,2 | 2,5 | 3,4 | 5,9 | 14,3 | 13,7 | 28,0 | 1,2 | 0,64 | 1,8 | 59,9 | 3,0 | — | — | — | 1,4 | 4,4 | — | — | — | 2,1 | 2,1 | 6,5 | 66,1 |
| П2-3-1 АIIIв | — | — | — | 25,1 | — | — | — | 25,1 | — | — | 4,0 | — | 2,3 | 3,1 | 9,4 | 2,5 | 3,4 | 5,9 | 16,2 | 12,4 | 28,6 | 1,2 | 0,64 | 1,8 | 70,8 | 3,0 | — | — | — | 1,4 | 4,4 | — | — | — | 2,1 | 2,1 | 6,5 | 77,3 |
| П2-4-1 АIIIв | — | — | 30,3 | — | — | — | — | 30,3 | — | — | 4,0 | — | 2,3 | 11,4 | 17,7 | 2,5 | 3,4 | 5,9 | 10,2 | 12,4 | 22,6 | 1,2 | 0,64 | 1,8 | 78,3 | 3,0 | — | — | — | 1,4 | 4,4 | — | — | — | 2,1 | 2,1 | 6,5 | 84,8 |
| П2-5-1 АIIIв | — | 39,1 | — | — | — | — | — | 39,1 | — | — | 4,0 | — | 17,4 | 3,1 | 24,5 | 2,5 | 3,4 | 5,9 | 14,1 | 10,0 | 24,1 | 1,2 | 0,64 | 1,8 | 95,4 | 3,0 | — | — | — | 1,4 | 4,4 | — | — | — | 2,1 | 2,1 | 6,5 | 101,9 |
| П2-6-1 АIIIв | — | — | — | 50,2 | — | — | — | 50,2 | — | 5,4 | — | 24,0 | 2,3 | 3,1 | 34,8 | 2,5 | 3,4 | 5,9 | 32,4 | 0,1 | 32,5 | 1,2 | 1,3 | 2,5 | 125,9 | — | 7,5 | — | 3,4 | — | 10,9 | — | — | 3,2 | — | 3,2 | 14,1 | 140,0 |

Ст. инженер проверил

Подводич. карпов

Москва

| ТК 1975 | Выборка стали на одну плиту, кг. | ИИ 24-9 лист 57 |
|---|---|---|

13417 83

# Выборка стали на одну плиту, кг

| Марка плиты | Арматурные изделия. Сталь ГОСТ 5781-61*. Класса А-IV, ф. мм 25 | 22 | 20 | 18 | 16 | 14 | Итого | Класса А-III, ф. мм 16 | 14 | 12 | 10 | 8 | 6 | Итого | Класса А-I, ф. мм 16 | 12 | Итого | ГОСТ 6727-53* холоднотянутая проволока класса В-I, ф. мм 5 | 4 | Итого | ГОСТ 380-71* прокат Вст.3, профиль 180×6 | 50×8 | δ=8 | Итого | Итого | Закладные детали. ГОСТ 380-71* Прокат Вст.3, профиль 180×6 | 50×8 | δ=10 | δ=8 | δ=6 | Итого | Сталь ГОСТ 5781-61* класса А-III, ф. мм 12 | 10 | 8 | | Итого | Итого | Всего |
|---|---|---|---|---|---|---|---|---|---|---|---|---|---|---|---|---|---|---|---|---|---|---|---|---|---|---|---|---|---|---|---|---|---|---|---|---|---|---|
| П1-1 А IV | — | — | — | — | — | 13,9 | 13,5 | — | — | — | — | 4,0 | 3,2 | 7,2 | 2,5 | 3,4 | 5,9 | 14,9 | 15,0 | 29,9 | — | 0,64 | 0,64 | 57,1 | 3,0 | — | — | — | 1,4 | 4,4 | — | — | 2,1 | — | 2,1 | 6,5 | 63,6 |
| П1-2 А IV | — | — | — | — | 17,6 | — | 17,6 | — | — | — | 2,8 | 2,3 | 3,2 | 8,3 | 2,5 | 3,4 | 5,9 | 14,9 | 15,0 | 29,9 | — | 0,64 | 0,64 | 62,3 | 3,0 | — | — | — | 1,4 | 4,4 | — | — | 2,1 | — | 2,1 | 6,5 | 68,8 |
| П1-3 А IV | — | — | 27,5 | — | — | — | 27,5 | — | — | 4,0 | — | 2,3 | 3,2 | 9,5 | 2,5 | 3,4 | 5,9 | 16,8 | 13,7 | 30,5 | — | 0,64 | 0,64 | 74,8 | 3,0 | — | — | — | 1,4 | 4,4 | — | — | 2,1 | — | 2,1 | 6,5 | 80,5 |
| П1-4 А IV | — | 33,3 | — | — | — | — | 33,3 | — | — | 4,0 | — | 2,3 | 12,3 | 18,6 | 2,5 | 3,4 | 5,9 | 10,3 | 13,7 | 24,0 | — | 0,64 | 0,64 | 82,4 | 3,0 | — | — | — | 1,4 | 4,4 | — | — | 2,1 | — | 2,1 | 6,5 | 88,9 |
| П1-5 А IV | 43,0 | — | — | — | — | — | 43,0 | — | — | 4,0 | — | 18,8 | 3,2 | 26,0 | 2,5 | 3,4 | 5,9 | 14,6 | 11,0 | 25,6 | — | 0,64 | 0,64 | 101,1 | 3,0 | — | — | — | 1,4 | 4,4 | — | — | 2,1 | — | 2,1 | 6,5 | 107,6 |
| П1-6 А IV | — | — | 55,0 | — | — | — | 55,0 | — | 5,4 | — | 26,2 | 2,3 | 3,2 | 37,1 | 2,5 | 3,4 | 5,9 | 36,7 | 0,1 | 36,8 | — | 1,3 | 1,3 | 136,1 | — | 7,5 | — | 3,4 | — | 10,9 | — | 3,2 | — | — | 3,2 | 14,1 | 150,2 |
| П1-2-1 А IV | — | — | — | — | 17,6 | — | 17,6 | — | — | — | 2,8 | 2,3 | 3,1 | 8,2 | 2,5 | 3,4 | 5,9 | 14,9 | 15,0 | 29,9 | 1,2 | 0,64 | 1,8 | 63,4 | 3,0 | — | — | — | 1,4 | 4,4 | — | — | 2,1 | — | 2,1 | 6,5 | 69,9 |
| П1-3-1 А IV | — | — | 27,5 | — | — | — | 27,5 | — | — | 4,0 | — | 2,3 | 3,1 | 9,4 | 2,5 | 3,4 | 5,9 | 16,8 | 13,7 | 30,5 | 1,2 | 0,64 | 1,8 | 75,1 | 3,0 | — | — | — | 1,4 | 4,4 | — | — | 2,1 | — | 2,1 | 6,6 | 81,6 |
| П1-4-1 А IV | — | 33,3 | — | — | — | — | 33,3 | — | — | 4,0 | — | 2,3 | 12,2 | 18,5 | 2,5 | 3,4 | 5,9 | 10,3 | 13,7 | 24,0 | 1,2 | 0,64 | 1,8 | 83,5 | 3,0 | — | — | — | 1,4 | 4,4 | — | — | 2,1 | — | 2,1 | 6,5 | 90,0 |
| П1-5-1 А IV | 43,0 | — | — | — | — | — | 43,0 | — | — | 4,0 | — | 18,8 | 3,1 | 25,9 | 2,5 | 3,4 | 5,9 | 14,6 | 11,0 | 25,6 | 1,2 | 0,64 | 1,8 | 102,2 | 3,0 | — | — | — | 1,4 | 4,4 | — | — | 2,1 | — | 2,1 | 6,5 | 108,7 |
| П1-6-1 А IV | — | — | 55,0 | — | — | — | 55,0 | — | 5,4 | — | 26,2 | 2,3 | 3,1 | 37,0 | 2,5 | 3,4 | 5,9 | 36,7 | 0,1 | 36,8 | 1,2 | 1,3 | 2,5 | 137,2 | — | 7,5 | — | 3,4 | — | 10,9 | — | 3,2 | — | — | 3,2 | 14,1 | 151,3 |
| П1-1-2 А IV | — | — | — | — | — | 13,5 | 13,5 | — | — | — | 29,2 | 4,6 | 3,3 | 37,1 | 2,5 | 3,4 | 5,9 | 14,9 | 15,0 | 29,9 | — | 0,64 | 0,64 | 87,0 | 3,0 | — | 4,0 | — | 1,4 | 8,4 | 4,4 | — | 2,1 | — | 6,5 | 14,9 | 101,9 |
| П1-1-3 А IV | — | — | — | — | — | 13,5 | 13,5 | — | — | — | 28,3 | 4,6 | 3,3 | 36,2 | 2,5 | 3,4 | 5,9 | 14,9 | 15,0 | 29,9 | — | 0,64 | 0,64 | 86,1 | 3,0 | — | 8,0 | — | 1,4 | 12,4 | 6,0 | — | 2,1 | — | 8,1 | 20,5 | 106,6 |
| П1-1-4 А IV | — | — | — | — | — | 13,5 | 13,5 | — | — | 21,7 | — | 4,6 | 3,3 | 29,6 | 2,5 | 3,4 | 5,9 | 14,9 | 15,0 | 29,9 | — | 0,64 | 0,64 | 79,5 | 3,0 | — | 8,0 | — | 1,4 | 12,4 | 5,4 | — | 2,1 | — | 7,5 | 19,9 | 99,4 |
| П2-2 А IV | — | — | — | — | — | 12,3 | 12,3 | — | — | — | 2,8 | 2,3 | 3,2 | 8,3 | 2,5 | 3,4 | 5,9 | 14,3 | 13,7 | 28,0 | — | 0,64 | 0,64 | 55,1 | 3,0 | — | — | — | 1,4 | 4,4 | — | — | 2,1 | — | 2,1 | 6,5 | 61,6 |
| П2-3 А IV | — | — | — | 20,3 | — | — | 20,3 | — | — | 4,0 | — | 2,3 | 3,2 | 9,5 | 2,5 | 3,4 | 5,9 | 16,9 | 12,4 | 28,6 | — | 0,64 | 0,64 | 64,9 | 3,0 | — | — | — | 1,4 | 4,4 | — | — | 2,1 | — | 2,1 | 6,5 | 71,4 |
| П2-4 А IV | — | — | 25,0 | — | — | — | 25,0 | — | — | 4,0 | — | 2,3 | 11,6 | 17,9 | 2,5 | 3,4 | 5,9 | 10,2 | 12,4 | 22,6 | — | 0,64 | 0,64 | 72,0 | 3,0 | — | — | — | 1,4 | 4,4 | — | — | 2,1 | — | 2,1 | 6,5 | 78,5 |
| П2-5 А IV | — | 30,3 | — | — | — | — | 30,3 | — | — | 4,0 | — | 17,4 | 3,2 | 24,6 | 2,5 | 3,4 | 5,9 | 14,1 | 10,0 | 24,1 | — | 0,64 | 0,64 | 85,5 | 3,0 | — | — | — | 1,4 | 4,4 | — | — | 2,1 | — | 2,1 | 6,5 | 92,0 |
| П2-6 А IV | — | — | — | 40,6 | — | — | 40,6 | — | 5,4 | — | 24,0 | 2,3 | 3,2 | 34,9 | 2,5 | 3,4 | 5,9 | 32,4 | 0,1 | 32,5 | — | 1,3 | 1,3 | 115,2 | — | 7,5 | — | 3,4 | — | 10,9 | — | 3,2 | — | — | 3,2 | 14,1 | 129,3 |
| П2-2-1 А IV | — | — | — | — | — | 12,3 | 12,3 | — | — | — | 2,8 | 2,3 | 3,1 | 8,2 | 2,5 | 3,4 | 5,9 | 14,3 | 13,7 | 28,0 | 1,2 | 0,64 | 1,8 | 56,2 | 3,0 | — | — | — | 1,4 | 4,4 | — | — | 2,1 | — | 2,1 | 6,5 | 62,7 |
| П2-3-1 А IV | — | — | — | 20,3 | — | — | 20,3 | — | — | 4,0 | — | 2,3 | 3,1 | 9,4 | 2,5 | 3,4 | 5,9 | 16,8 | 12,4 | 28,6 | 1,2 | 0,64 | 1,8 | 66,0 | 3,0 | — | — | — | 1,4 | 4,4 | — | — | 2,1 | — | 2,1 | 6,5 | 72,5 |
| П2-4-1 А IV | — | — | 25,0 | — | — | — | 25,0 | — | — | 4,0 | — | 2,3 | 11,4 | 17,7 | 2,5 | 3,4 | 5,9 | 10,2 | 12,4 | 22,6 | 1,2 | 0,64 | 1,8 | 73,0 | 3,0 | — | — | — | 1,4 | 4,4 | — | — | 2,1 | — | 2,1 | 6,5 | 79,5 |
| П2-5-1 А IV | — | 30,3 | — | — | — | — | 30,3 | — | — | 4,0 | — | 17,4 | 3,1 | 24,5 | 2,5 | 3,4 | 5,9 | 14,1 | 10,0 | 24,1 | 1,2 | 0,64 | 1,8 | 86,6 | 3,0 | — | — | — | 1,4 | 4,4 | — | — | 2,1 | — | 2,1 | 6,5 | 93,1 |
| П2-6-1 А IV | — | — | — | 40,6 | — | — | 40,6 | — | 5,4 | — | 24,0 | 2,3 | 3,1 | 34,8 | 2,5 | 3,4 | 5,9 | 32,4 | 0,1 | 32,5 | 1,2 | 1,3 | 2,5 | 116,3 | — | 7,5 | — | 3,4 | — | 10,9 | — | 3,2 | — | — | 3,2 | 14,1 | 130,4 |

карнов

проверил

плоской

| ТК 1975 | Выборка стали на одну плиту, кг | ИИ 24-9 | Лист 58 |
|---|---|---|---|

13417 84

# Выборка стали на одну плиту, кг

| Марка плиты | Арматурные изделия: Сталь ЧМТУ 1-177-67, Класса А-V, ф, мм 22 | 20 | 18 | 16 | 14 | 12 | Итого | Сталь ГОСТ 5781-61*, Класса А-III, ф, мм 16 | 14 | 12 | 10 | 8 | 6 | Итого | Класса А-I, ф, мм 16 | 12 | Итого | ГОСТ 6727-53* холоднотянутая проволока класса В-I, ф, мм 5 | 4 | Итого | ГОСТ 380-71* прокат Вст. 3, профиль [illegible] | [illegible] | Итого | Итого | Закладные детали: ГОСТ 380-71* прокат ВСт. 3, профиль [illegible] | [illegible] | [illegible] | [illegible] | [illegible] | Итого | Сталь ГОСТ 5781-61* класса А-III, ф, мм 12 | 10 | 8 | | Итого | Итого | Всего |
|---|---|---|---|---|---|---|---|---|---|---|---|---|---|---|---|---|---|---|---|---|---|---|---|---|---|---|---|---|---|---|---|---|---|---|---|---|---|
| П1-2 АV(3) | — | — | — | — | 13,5 | — | 13,5 | — | — | — | 2,8 | 2,3 | 3,2 | 8,3 | 2,5 | 3,4 | 5,9 | 14,9 | 15,0 | 29,9 | — | 0,64 | 0,64 | 58,2 | 3,0 | — | — | — | 1,4 | 4,4 | — | — | 2,1 | — | 2,1 | 6,5 | 64,7 |
| П1-3 АV(3) | — | — | 22,3 | — | — | — | 22,3 | — | — | 4,0 | — | 2,3 | 3,2 | 9,5 | 2,5 | 3,4 | 5,9 | 16,8 | 13,7 | 30,5 | — | 0,64 | 0,64 | 68,8 | 3,0 | — | — | — | 1,4 | 4,4 | — | — | 2,1 | — | 2,1 | 6,5 | 75,3 |
| П1-4 АV(3) | — | 27,5 | — | — | — | — | 27,5 | — | — | 4,0 | — | 2,3 | 12,3 | 18,6 | 2,5 | 3,4 | 5,9 | 10,3 | 13,7 | 24,0 | — | 0,64 | 0,64 | 76,6 | 3,0 | — | — | — | 1,4 | 4,4 | — | — | 2,1 | — | 2,1 | 6,5 | 83,1 |
| П1-5 АV(3) | 33,3 | — | — | — | — | — | 33,3 | — | — | 4,0 | — | 18,8 | 3,2 | 26,0 | 2,5 | 3,4 | 5,9 | 14,6 | 11,0 | 25,6 | — | 0,64 | 0,64 | 91,4 | 3,0 | — | — | — | 1,4 | 4,4 | — | — | 2,1 | — | 2,1 | 6,5 | 97,9 |
| П1-6 АV(3) | — | — | 44,6 | — | — | — | 44,6 | — | 5,4 | — | 26,2 | 2,3 | 3,2 | 37,1 | 2,5 | 3,4 | 5,9 | 36,7 | 0,1 | 36,8 | — | 1,3 | 1,3 | 125,7 | — | 7,5 | — | 3,4 | — | 10,9 | — | 3,2 | — | — | 3,2 | 14,1 | 139,8 |
| П1-2-1 АV(3) | — | — | — | — | 13,5 | — | 13,5 | — | — | — | 2,8 | 2,3 | 3,1 | 8,2 | 2,5 | 3,4 | 5,9 | 14,9 | 15,0 | 29,9 | 1,2 | 0,64 | 1,8 | 59,3 | 3,0 | — | — | — | 1,4 | 4,4 | — | — | 2,1 | — | 2,1 | 6,5 | 65,8 |
| П1-3-1 АV(3) | — | — | 22,3 | — | — | — | 22,3 | — | — | 4,0 | — | 2,3 | 3,1 | 9,4 | 2,5 | 3,4 | 5,9 | 16,8 | 13,7 | 30,5 | 1,2 | 0,64 | 1,8 | 69,9 | 3,0 | — | — | — | 1,4 | 4,4 | — | — | 2,1 | — | 2,1 | 6,5 | 76,4 |
| П1-4-1 АV(3) | — | 27,5 | — | — | — | — | 27,5 | — | — | 4,0 | — | 2,3 | 12,2 | 18,5 | 2,5 | 3,4 | 5,9 | 10,3 | 13,7 | 24,0 | 1,2 | 0,64 | 1,8 | 77,7 | 3,0 | — | — | — | 1,4 | 4,4 | — | — | 2,1 | — | 2,1 | 6,5 | 84,2 |
| П1-5-1 АV(3) | 33,3 | — | — | — | — | — | 33,3 | — | — | 4,0 | — | 18,8 | 3,1 | 25,9 | 2,5 | 3,4 | 5,9 | 14,6 | 11,0 | 25,6 | 1,2 | 0,64 | 1,8 | 92,5 | 3,0 | — | — | — | 1,4 | 4,4 | — | — | 2,1 | — | 2,1 | 6,5 | 99,0 |
| П1-6-1 АV(3) | — | — | 44,6 | — | — | — | 44,6 | — | 5,4 | — | 26,2 | 2,3 | 3,1 | 37,0 | 2,5 | 3,4 | 5,9 | 36,7 | 0,1 | 36,8 | 1,2 | 1,3 | 2,5 | 126,8 | — | 7,5 | — | 3,4 | — | 10,9 | — | 3,2 | — | — | 3,2 | 14,1 | 140,9 |
| П2-2 АV(3) | — | — | — | — | — | 9,0 | 9,0 | — | — | — | 2,8 | 2,3 | 3,2 | 8,3 | 2,5 | 3,4 | 5,9 | 14,3 | 13,7 | 28,0 | — | 0,64 | 0,64 | 51,8 | 3,0 | — | — | — | 1,4 | 4,4 | — | — | 2,1 | — | 2,1 | 6,5 | 58,3 |
| П2-3 АV(3) | — | — | — | 16,0 | — | | 16,0 | — | — | 4,0 | — | 2,3 | 3,2 | 9,5 | 2,5 | 3,4 | 5,9 | 16,2 | 12,4 | 28,6 | — | 0,64 | 0,64 | 59,6 | 3,0 | — | — | — | 1,4 | 4,4 | — | — | 2,1 | — | 2,1 | 6,5 | 67,1 |
| П2-4 АV(3) | — | — | 20,3 | — | | | 20,3 | — | — | 4,0 | — | 2,3 | 11,6 | 17,9 | 2,5 | 3,4 | 5,9 | 10,2 | 12,4 | 22,6 | — | 0,64 | 0,64 | 67,3 | 3,0 | — | — | — | 1,4 | 4,4 | — | — | 2,1 | — | 2,1 | 6,5 | 73,8 |
| П2-5 АV(3) | — | 25,0 | — | — | — | — | 25,0 | — | — | 4,0 | — | 17,4 | 3,2 | 24,6 | 2,5 | 3,4 | 5,9 | 14,1 | 10,0 | 24,1 | — | 0,64 | 0,64 | 80,2 | 3,0 | — | — | — | 1,4 | 4,4 | — | — | 2,1 | — | 2,1 | 6,5 | 86,7 |
| П2-6 АV(3) | — | — | — | 32,0 | — | — | 32,0 | — | 5,4 | — | 24,0 | 2,3 | 3,2 | 34,9 | 2,5 | 3,4 | 5,9 | 32,4 | 0,1 | 32,5 | — | 1,3 | 1,3 | 106,6 | — | 7,5 | — | 3,4 | — | 10,9 | — | 3,2 | | — | 3,2 | 14,1 | 120,7 |
| П2-2-1 АV(3) | — | — | — | — | — | 9,0 | 9,0 | — | — | — | 2,8 | 2,3 | 3,1 | 8,2 | 2,5 | 3,4 | 5,9 | 14,3 | 13,7 | 28,0 | 1,2 | 0,64 | 1,8 | 53,0 | 3,0 | — | — | — | 1,4 | 4,4 | — | — | 2,1 | — | 2,1 | 6,5 | 59,4 |
| П2-3-1 АV(3) | — | — | — | 16,0 | — | — | 16,0 | — | — | 4,0 | — | 2,3 | 3,1 | 9,4 | 2,5 | 3,4 | 5,9 | 16,2 | 12,4 | 28,6 | 1,2 | 0,64 | 1,8 | 61,7 | 3,0 | — | — | — | 1,4 | 4,4 | — | — | 2,1 | — | 2,1 | 6,5 | 68,2 |
| П2-4-1 АV(3) | — | — | 20,3 | — | — | — | 20,3 | — | — | 4,0 | — | 2,3 | 11,4 | 17,7 | 2,5 | 3,4 | 5,9 | 10,2 | 12,4 | 22,6 | 1,2 | 0,64 | 1,8 | 68,3 | 3,0 | — | — | — | 1,4 | 4,4 | — | — | 2,1 | — | 2,1 | 6,5 | 74,8 |
| П2-5-1 АV(3) | — | 25,0 | — | — | — | — | 25,0 | — | — | 4,0 | — | 17,4 | 3,1 | 24,5 | 2,5 | 3,4 | 5,9 | 14,1 | 10,0 | 24,1 | 1,2 | 0,64 | 1,8 | 81,3 | 3,0 | — | — | — | 1,4 | 4,4 | — | — | 2,1 | — | 2,1 | 6,5 | 87,8 |
| П2-6-1 АV(3) | — | — | — | 32,0 | — | — | 32,0 | — | 5,4 | — | 24,0 | 2,3 | 3,1 | 34,8 | 2,5 | 3,4 | 5,9 | 32,4 | 0,1 | 32,5 | 1,2 | 1,3 | 2,5 | 107,7 | — | 7,5 | — | 3,4 | — | 10,9 | — | 3,2 | — | — | 3,2 | 14,1 | 121,8 |

| ТК 1975 | Выборка стали на одну плиту, кг. | ИИ 24-9 | Лист 59 |
|---|---|---|---|

13417 85

# Выборка стали на одну плиту, кг

| Марка плиты | Арматурные изделия | | | | | | | | | | | | | | | | | | | | | | | | Закладные детали | | | | | | | | | | | | Итого | Всего |
|---|---|---|---|---|---|---|---|---|---|---|---|---|---|---|---|---|---|---|---|---|---|---|---|---|---|---|---|---|---|---|---|---|---|---|---|---|---|---|
| | Сталь ЧМТУ1-177-67 Класса А-V | | | | | | | | Сталь ГОСТ 5781-61* Класса А-III | | | | | | | | Класса А-I | | | ГОСТ 6727-53* Холоднотянутая проволока Класса В-I | | | ГОСТ 380-71* прокат Ст.3 | | | Итого | ГОСТ 380-71* прокат В Ст.3 | | | | | | | Сталь ГОСТ 5781-61* Класса А-III | | | | | | | | | |
| | Ф, мм | | | | | | | | Ф, мм | | | | | | | | Ф, мм | | | Ф, мм | | | Профиль | | | | Профиль | | | | | | | Ф, мм | | | | | | | |
| | 25 | 22 | 20 | 18 | 16 | 14 | 12 | Итого | 16 | 14 | 12 | 10 | 8 | 6 | Итого | | 16 | 12 | Итого | 5 | 4 | Итого | | | Итого | | 180×6 | | | | | Итого | | 12 | 10 | 8 | Итого | | | |
| П1-1 АУ(2) | — | — | — | — | — | — | 9,9 | 9,9 | — | — | — | — | 4,0 | 3,2 | 7,2 | | 2,5 | 3,4 | 5,9 | 14,9 | 15,0 | 29,9 | — | 0,64 | 0,64 | 53,5 | 3,0 | — | — | — | 1,4 | 4,4 | | — | — | 2,1 | 2,1 | 6,5 | 60,0 |
| П1-2 АУ(2) | — | — | — | — | 17,6 | — | — | 17,6 | — | — | — | 2,8 | 2,3 | 3,2 | 8,3 | | 2,5 | 3,4 | 5,9 | 14,9 | 15,0 | 29,9 | — | 0,64 | 0,64 | 62,3 | 3,0 | — | — | — | 1,4 | 4,4 | | — | — | 2,1 | 2,1 | 6,5 | 68,8 |
| П1-3 АУ(2) | — | — | 27,5 | — | — | — | — | 27,5 | — | — | 4,0 | — | 2,3 | 3,2 | 9,5 | | 2,5 | 3,4 | 5,9 | 16,8 | 13,7 | 30,5 | — | 0,64 | 0,64 | 74,0 | 3,0 | — | — | — | 1,4 | 4,4 | | — | — | 2,1 | 2,1 | 6,5 | 80,5 |
| П1-4 АУ(2) | — | 33,3 | — | — | — | — | — | 33,3 | — | — | 4,0 | — | 2,3 | 12,3 | 18,6 | | 2,5 | 3,4 | 5,9 | 10,3 | 13,7 | 24,0 | — | 0,64 | 0,64 | 82,4 | 3,0 | — | — | — | 1,4 | 4,4 | | — | — | 2,1 | 2,1 | 6,5 | 88,9 |
| П1-5 АУ(2) | 43,0 | — | — | — | — | — | — | 43,0 | — | — | 4,0 | — | 18,8 | 3,2 | 26,0 | | 2,5 | 3,4 | 5,9 | 14,6 | 11,0 | 25,6 | — | 0,64 | 0,64 | 101,1 | 3,0 | — | — | — | 1,4 | 4,4 | | — | — | 2,1 | 2,1 | 6,5 | 107,6 |
| П1-2-1 АУ-(2) | — | — | — | — | 17,6 | — | — | 17,6 | — | — | — | 2,8 | 2,3 | 3,1 | 8,2 | | 2,5 | 3,4 | 5,9 | 14,9 | 15,0 | 29,9 | 1,2 | 0,64 | 1,8 | 63,5 | 3,0 | — | — | — | 1,4 | 4,4 | | — | — | 2,1 | 2,1 | 6,5 | 69,9 |
| П1-3-1 АУ(2) | — | — | 27,5 | — | — | — | — | 27,5 | — | — | 4,0 | — | 2,3 | 3,1 | 9,4 | | 2,5 | 3,4 | 5,9 | 16,8 | 13,7 | 30,5 | 1,2 | 0,64 | 1,8 | 75,1 | 3,0 | — | — | — | 1,4 | 4,4 | | — | — | 2,1 | 2,1 | 6,5 | 81,6 |
| П1-4-1 АУ(2) | — | 33,3 | — | — | — | — | — | 33,3 | — | — | 4,0 | — | 2,3 | 12,2 | 18,5 | | 2,5 | 3,4 | 5,9 | 10,3 | 13,7 | 24,0 | 1,2 | 0,64 | 1,8 | 83,5 | 3,0 | — | — | — | 1,4 | 4,4 | | — | — | 2,1 | 2,1 | 6,5 | 90,0 |
| П1-5-1 АУ(2) | 43,0 | — | — | — | — | — | — | 43,0 | — | — | 4,0 | — | 18,8 | 3,1 | 25,9 | | 2,9 | 3,4 | 5,9 | 14,6 | 11,0 | 25,6 | 1,2 | 0,64 | 1,8 | 102,2 | 3,0 | — | — | — | 1,4 | 4,4 | | — | — | 2,1 | 2,1 | 6,5 | 108,7 |
| П1-1-2 АУ(2) | — | — | — | — | — | — | 9,9 | 9,9 | — | — | — | 29,2 | 4,6 | 3,3 | 37,1 | | 2,5 | 3,4 | 5,9 | 14,9 | 15,0 | 29,9 | — | 0,64 | 0,64 | 83,4 | 3,0 | — | 4,0 | — | 1,4 | 8,4 | 4,4 | — | 2,1 | 6,5 | 14,9 | 98,3 |
| П1-1-3 АУ(2) | — | — | — | — | — | — | 9,9 | 9,9 | — | — | — | 28,3 | 4,6 | 3,3 | 36,2 | | 2,5 | 3,4 | 5,9 | 14,9 | 15,0 | 29,9 | — | 0,64 | 0,64 | 82,5 | 3,0 | — | 8,0 | — | 1,4 | 12,4 | 6,0 | — | 2,1 | 8,1 | 20,5 | 103,0 |
| П1-1-4 АУ(2) | — | — | — | — | — | — | 9,9 | 9,9 | — | — | 21,7 | — | 4,6 | 3,3 | 29,6 | | 2,5 | 3,4 | 5,9 | 14,9 | 15,0 | 29,9 | — | 0,64 | 0,64 | 75,9 | 3,0 | — | 8,0 | — | 1,4 | 12,4 | 5,4 | — | 2,1 | 7,5 | 19,9 | 95,8 |
| П2-2 АУ(2) | — | — | — | — | — | 12,3 | — | 12,3 | — | — | — | 2,8 | 2,3 | 3,2 | 8,3 | | 2,5 | 3,4 | 5,9 | 14,3 | 13,7 | 28,0 | — | 0,64 | 0,64 | 55,1 | 3,0 | — | — | — | 1,4 | 4,4 | | — | — | 2,1 | 2,1 | 6,5 | 61,6 |
| П2-3 АУ(2) | — | — | — | 20,3 | — | — | — | 20,3 | — | — | 4,0 | — | 2,3 | 3,2 | 9,5 | | 2,5 | 3,4 | 5,9 | 16,2 | 12,4 | 28,6 | — | 0,64 | 0,64 | 64,9 | 3,0 | — | — | — | 1,4 | 4,4 | | — | — | 2,1 | 2,1 | 6,5 | 71,4 |
| П2-4 АУ(2) | — | — | 25,0 | — | — | — | — | 25,0 | — | — | 4,0 | — | 2,3 | 11,6 | 17,9 | | 2,5 | 3,4 | 5,9 | 10,2 | 12,4 | 22,6 | — | 0,64 | 0,64 | 72,0 | 3,0 | — | — | — | 1,4 | 4,4 | | — | — | 2,1 | 2,1 | 6,5 | 78,5 |
| П2-5 АУ(2) | — | 30,3 | — | — | — | — | — | 30,3 | — | — | 4,0 | — | 17,4 | 3,2 | 24,6 | | 2,5 | 3,4 | 5,9 | 14,1 | 10,0 | 24,1 | — | 0,64 | 0,64 | 85,5 | 3,0 | — | — | — | 1,4 | 4,4 | | — | — | 2,1 | 2,1 | 6,5 | 92,0 |
| П2-2-1 АУ(2) | — | — | — | — | — | 12,3 | — | 12,3 | — | — | — | 2,8 | 2,3 | 3,1 | 8,2 | | 2,5 | 3,4 | 5,9 | 14,3 | 13,7 | 28,0 | 1,2 | 0,64 | 1,8 | 56,3 | 3,0 | — | — | — | 1,4 | 4,4 | | — | — | 2,1 | 2,1 | 6,5 | 62,7 |
| П2-3-1 АУ(2) | — | — | — | 20,3 | — | — | — | 20,3 | — | — | 4,0 | — | 2,3 | 3,1 | 9,4 | | 2,5 | 3,4 | 5,9 | 16,2 | 12,4 | 28,6 | 1,2 | 0,64 | 1,8 | 66,0 | 3,0 | — | — | — | 1,4 | 4,4 | | — | — | 2,1 | 2,1 | 6,5 | 71,5 |
| П2-4-1 АУ(2) | — | — | 25,0 | — | — | — | — | 25,0 | — | — | 4,0 | — | 2,3 | 11,4 | 17,7 | | 2,5 | 3,4 | 5,9 | 10,2 | 12,4 | 22,6 | 1,2 | 0,64 | 1,8 | 73,0 | 3,0 | — | — | — | 1,4 | 4,4 | | — | — | 2,1 | 2,1 | 6,5 | 79,5 |
| П2-5-1 АУ(2) | — | 30,3 | — | — | — | — | — | 30,3 | — | — | 4,0 | — | 17,4 | 3,1 | 24,5 | | 2,5 | 3,4 | 5,9 | 14,1 | 10,0 | 24,1 | 1,2 | 0,64 | 1,8 | 86,6 | 3,0 | — | — | — | 1,4 | 4,4 | | — | — | 2,1 | 2,1 | 6,5 | 93,1 |

ЦНИИПРОМЗЕРНОПРОЕКТ г. Москва

Гл. инженер проекта — Травериа
Рук. группы — Ст. инженер — Коротов
Гл. специалист — Любович

| ТК 1975 | Выборка стали на одну плиту, кг | ИИ 24-9 |
|---|---|---|
| | | Лист 60 |

# Выборка стали на одну плиту, кг

| Марка плиты | Арматурные изделия: Сталь ГОСТ 10884-71* Класса Ат V, ф, мм 22 | 20 | 18 | 16 | 14 | 12 | Итого | Сталь ГОСТ 5781-61* Класса А-III, ф, мм 16 | 14 | 12 | 10 | 8 | 6 | Итого | Класса А-I, ф, мм 16 | 12 | Итого | ГОСТ 6721-53* холоднотянутая проволока класса В-I, ф, мм 5 | 4 | Итого | ГОСТ 380-71* прокат Вст.3, профиль 280×5 | 6×8 | Итого | Итого | Закладные детали: ГОСТ 380-71* прокат Вст.3, профиль 280×6 | 6×8 | 6×10 | 6×8 | 6×6 | Итого | Сталь ГОСТ 5781-61 класса А-III, ф, мм 12 | 10 | 8 | | Итого | Итого | Всего |
|---|---|---|---|---|---|---|---|---|---|---|---|---|---|---|---|---|---|---|---|---|---|---|---|---|---|---|---|---|---|---|---|---|---|---|---|---|---|
| П1-2 Ат V(3) | — | — | — | — | 13,5 | — | 13,5 | — | — | — | 2,8 | 2,3 | 3,2 | 8,3 | 2,5 | 3,4 | 5,9 | 14,9 | 15,0 | 29,9 | — | 0,64 | 0,64 | 58,2 | 3,0 | — | — | — | 1,4 | 4,4 | — | — | 2,1 | — | 2,1 | 6,5 | 64,7 |
| П1-3 Ат V(3) | — | — | 22,3 | — | — | — | 22,3 | — | — | 4,0 | — | 2,3 | 3,2 | 9,5 | 2,5 | 3,4 | 5,9 | 16,8 | 13,7 | 30,5 | = | 0,64 | 0,64 | 68,8 | 3,0 | — | — | — | 1,4 | 4,4 | — | — | 2,1 | — | 2,1 | 6,5 | 75,3 |
| П1-4 Ат V(3) | — | 27,5 | — | — | — | — | 27,5 | — | — | 4,0 | — | 2,3 | 12,3 | 18,6 | 2,5 | 3,4 | 5,9 | 10,3 | 13,7 | 24,0 | — | 0,64 | 0,64 | 16,6 | 3,0 | — | — | — | 1,4 | 4,4 | — | — | 2,1 | — | 2,1 | 6,5 | 83,1 |
| П1-5 Ат V(3) | 33,3 | — | — | — | — | — | 33,3 | — | — | 4,0 | — | 18,8 | 3,2 | 26,0 | 2,5 | 3,4 | 5,9 | 14,6 | 11,0 | 25,6 | — | 0,64 | 0,64 | 91,4 | 3,0 | — | — | — | 1,4 | 4,4 | — | — | 2,1 | — | 2,1 | 6,5 | 97,9 |
| П1-5 Ат V(3) | — | — | 44,6 | — | — | — | 44,6 | — | 5,4 | — | 26,2 | 2,3 | 3,2 | 37,1 | 2,5 | 3,4 | 5,9 | 36,7 | 0,1 | 36,8 | — | 1,3 | 1,3 | 125,7 | — | 7,5 | — | 3,4 | — | 10,9 | — | 3,2 | — | — | 3,2 | 14,1 | 39,8 |
| П1-2-1 Ат V(3) | — | — | — | — | 13,5 | — | 13,5 | — | — | — | 2,8 | 2,3 | 3,1 | 8,2 | 2,5 | 3,4 | 5,9 | 14,9 | 15,0 | 29,9 | 1,2 | 0,64 | 1,8 | 59,3 | 3,0 | — | — | — | 1,4 | 4,4 | — | — | 2,1 | — | 2,1 | 6,5 | 65,8 |
| П1-3-1 Ат V(3) | — | | 22,3 | — | — | — | 22,3 | — | — | 4,0 | — | 2,3 | 3,1 | 9,4 | 2,5 | 3,4 | 5,9 | 16,8 | 13,7 | 30,5 | 1,2 | 0,64 | 1,8 | 69,9 | 3,0 | — | — | — | 1,4 | 4,4 | — | — | 2,1 | — | 2,1 | 6,5 | 76,4 |
| П1-4-1 Ат V(3) | — | 27,5 | — | — | — | — | 27,5 | — | — | 4,0 | — | 2,3 | 12,2 | 18,5 | 2,5 | 3,4 | 5,9 | 10,3 | 13,7 | 24,0 | 1,2 | 0,64 | 1,8 | 77,7 | 3,0 | — | — | — | 1,4 | 4,4 | — | — | 2,1 | — | 2,1 | 6,5 | 84,2 |
| П1-5-1 Ат V(3) | 33,3 | — | — | — | — | — | 33,3 | — | — | 4,0 | — | 18,8 | 3,1 | 25,9 | 2,5 | 3,4 | 5,9 | 14,6 | 11,0 | 25,6 | 1,2 | 0,64 | 1,8 | 92,5 | 3,0 | — | — | — | 1,4 | 4,4 | — | — | 2,1 | — | 2,1 | 6,5 | 99,0 |
| П1-6-1 Ат V(3) | — | — | 44,6 | — | — | — | 44,6 | — | 5,4 | | 25,2 | 2,3 | 3,1 | 37,0 | 2,5 | 3,4 | 5,9 | 36,1 | 0,1 | 36,8 | 1,2 | 1,3 | 2,5 | 126,8 | — | 7,5 | — | 3,4 | — | 10,9 | — | 3,2 | — | — | 3,2 | 14,1 | 140,9 |
| П2-2 Ат V(3) | — | — | — | — | — | 9,0 | 9,0 | — | — | — | 2,8 | 2,3 | 3,2 | 8,3 | 2,5 | 3,4 | 5,9 | 14,3 | 13,7 | 28,0 | — | 0,64 | 0,64 | 51,8 | 3,0 | — | — | — | 1,4 | 4,4 | — | — | 2,1 | — | 2,1 | 6,5 | 58,3 |
| П2-3 Ат V(3) | — | — | — | 16,0 | — | — | 16,0 | — | — | 4,0 | — | 2,3 | 3,2 | 9,5 | 2,5 | 3,4 | 5,9 | 16,2 | 12,4 | 26,6 | — | 0,64 | 0,64 | 60,6 | 3,0 | — | — | — | 1,4 | 4,4 | — | — | 2,1 | — | 2,1 | 6,5 | 67,1 |
| П2-4 Ат V(3) | — | — | 20,3 | — | — | — | 20,3 | — | — | 4,0 | — | 2,3 | 11,6 | 17,9 | 2,5 | 3,4 | 5,9 | 10,2 | 12,4 | 22,6 | — | 0,64 | 0,64 | 67,3 | 3,0 | — | — | — | 1,4 | 4,4 | — | — | 2,1 | — | 2,1 | 6,5 | 73,8 |
| П2-5 Ат V(3) | — | 25,0 | — | — | — | — | 25,0 | — | — | 4,0 | — | 17,4 | 3,2 | 24,6 | 2,5 | 3,4 | 5,9 | 14,1 | 10,0 | 24,1 | — | 0,64 | 0,64 | 80,2 | 3,0 | — | — | — | 1,4 | 4,4 | — | — | 2,1 | — | 2,1 | 6,5 | 86,7 |
| П2-5 Ат V(3) | — | — | — | 32,0 | — | — | 32,0 | — | 5,4 | — | 24,0 | 2,3 | 3,2 | 34,9 | 2,5 | 3,4 | 5,9 | 32,4 | 0,1 | 32,5 | — | 1,3 | 1,3 | 106,6 | — | 7,5 | — | 3,4 | — | 10,9 | — | 3,2 | — | — | 3,2 | 14,1 | 120,7 |
| П2-2-1 Ат V(3) | — | — | — | — | — | 9,0 | 9,0 | — | — | — | 2,8 | 2,3 | 3,1 | 8,2 | 2,5 | 3,4 | 5,9 | 14,3 | 13,7 | 28,0 | 1,2 | 0,64 | 1,8 | 0,9 | 3,0 | — | — | | 1,4 | 4,4 | — | — | 2,1 | — | 2,1 | 6,5 | 59,4 |
| П2-3-1 Ат V(3) | — | — | — | 16,0 | — | — | 16,0 | — | — | 4,0 | | 2,3 | 3,1 | 9,4 | 2,5 | 3,4 | 5,9 | 16,2 | 12,4 | 28,6 | 1,2 | 0,64 | 1,8 | 61,7 | 3,0 | — | — | — | 1,4 | 4,4 | — | — | 2,1 | — | 2,1 | 6,5 | 68,2 |
| П2-4-1 Ат V(3) | — | — | 20,3 | — | — | — | 20,3 | — | — | 4,0 | — | 2,3 | 11,4 | 17,7 | 2,5 | 3,4 | 5,9 | 10,2 | 12,4 | 22,6 | 1,2 | 0,64 | 1,8 | 68,5 | 3,0 | — | — | — | 1,4 | 4,4 | — | — | 2,1 | — | 2,1 | 6,5 | 74,8 |
| П2-5-1 Ат V(3) | — | 25,0 | — | — | — | — | 25,0 | — | — | 4,0 | — | 17,4 | 3,1 | 24,5 | 2,5 | 3,4 | 5,9 | 14,1 | 10,0 | 24,1 | 1,2 | 0,64 | 1,8 | 81,3 | 3,0 | — | — | — | 1,4 | 4,4 | — | — | 2,1 | — | 2,1 | 6,5 | 87,8 |
| П2-5-1 Ат V(3) | — | — | — | 32,0 | — | — | 32,0 | — | 5,4 | — | 24,0 | 2,3 | 3,1 | 34,8 | 2,5 | 3,4 | 5,9 | 32,4 | 0,1 | 32,5 | 1,2 | 1,3 | 2,5 | 107,7 | — | 7,5 | — | 3,4 | — | 10,9 | — | 3,2 | — | — | 3,1 | 14,1 | 121,8 |
| | — | | | | | | | | | | | | | | | | | | | | | | | | | | | | | | | | | | | | |

Ц... г. Москва

Ц.о.инженера Лодович

| ТК 1975 | Выборка стали на одну плиту, кг | ИИ 24-9 лист 61 |
|---|---|---|

# Выборка стали на одну плиту, кг

| Марка плиты | Арматурные изделия: Сталь ГОСТ 10884-71* Класса Ат-V, ф, мм: 25 | 22 | 20 | 18 | 16 | 14 | 12 | Итого | Сталь ГОСТ 5781-61* Класса А III, ф, мм: 16 | 14 | 12 | 10 | 8 | 6 | Итого | Класса А-I, ф, мм: 16 | 12 | Итого | ГОСТ 6727-53* холоднотянут проволока класса В-I, ф мм: 5 | 4 | Итого | ГОСТ 380-51* прокат В Ст.3, профиль: 180-6 | 125×80×8 | δ=8 | Итого | Итого | Закладные детали: ГОСТ 380-71* прокат В Ст.3, профиль: 180-6 | 125×80×8 | δ=10 | δ=8 | δ=6 | Итого | Сталь ГОСТ 5781-61* класса А-III, ф, мм: 12 | 10 | 8 | Итого | Итого | Всего |
|---|---|---|---|---|---|---|---|---|---|---|---|---|---|---|---|---|---|---|---|---|---|---|---|---|---|---|---|---|---|---|---|---|---|---|---|---|---|---|
| П1-1 Ат V(2) | — | — | — | — | — | — | 9,9 | 9,9 | — | — | — | — | 4,0 | 3,2 | 7,2 | 2,5 | 3,4 | 5,9 | 14,9 | 15,0 | 29,9 | — | 0,64 | 0,64 | 53,5 | 3,0 | — | — | — | 1,4 | 4,4 | — | — | 2,1 | 2,1 | 6,5 | 60,0 |
| П1-2 Ат V(2) | — | — | — | — | 17,6 | — | — | 17,6 | — | — | — | 2,8 | 2,3 | 3,2 | 8,3 | 2,5 | 3,4 | 5,9 | 14,9 | 15,0 | 29,9 | — | 0,64 | 0,64 | 62,3 | 3,0 | — | — | — | 1,4 | 4,4 | — | — | 2,1 | 2,1 | 6,5 | 68,8 |
| П1-3 Ат V(2) | — | — | 27,5 | — | — | — | — | 27,5 | — | — | 4,0 | — | 2,3 | 3,2 | 9,5 | 2,5 | 3,4 | 5,9 | 16,8 | 13,7 | 30,5 | — | 0,64 | 0,64 | 74,0 | 3,0 | — | — | — | 1,4 | 4,4 | — | — | 2,1 | 2,1 | 6,5 | 80,5 |
| П1-4 Ат V(2) | — | 33,3 | — | — | — | — | — | 33,3 | — | — | 4,0 | — | 2,3 | 12,3 | 18,6 | 2,5 | 3,4 | 5,9 | 10,3 | 13,7 | 24,0 | — | 0,64 | 0,64 | 82,4 | 3,0 | — | — | — | 1,4 | 4,4 | — | — | 2,1 | 2,1 | 6,5 | 88,9 |
| П1-5 Ат V(2) | 43,0 | — | — | — | — | — | — | 43,0 | — | — | 4,0 | — | 18,8 | 3,2 | 26,0 | 2,5 | 3,4 | 5,9 | 14,6 | 11,0 | 25,6 | — | 0,64 | 0,64 | 101,1 | 3,0 | — | — | — | 1,4 | 4,4 | — | — | 2,1 | 2,1 | 6,5 | 107,6 |
| П1-2-1 Ат V(2) | — | — | — | — | 17,6 | — | — | 17,6 | — | — | — | 2,8 | 2,3 | 3,1 | 8,2 | 2,5 | 3,4 | 5,9 | 14,9 | 15,0 | 29,9 | 1,2 | 0,64 | 1,8 | 63,4 | 3,0 | — | — | — | 1,4 | 4,4 | — | — | 2,1 | 2,1 | 6,5 | 69,9 |
| П1-3-1 Ат V(2) | — | — | 27,5 | — | — | — | — | 27,5 | — | — | 4,0 | — | 2,3 | 3,1 | 9,4 | 2,5 | 3,4 | 5,9 | 16,8 | 13,7 | 30,5 | 1,2 | 0,64 | 1,8 | 75,1 | 3,0 | — | — | — | 1,4 | 4,4 | — | — | 2,1 | 2,1 | 6,5 | 81,6 |
| П1-4-1 Ат V(2) | — | 33,3 | — | — | — | — | — | 33,3 | — | — | 4,0 | — | 2,3 | 12,2 | 18,5 | 2,5 | 3,4 | 5,9 | 10,3 | 13,7 | 24,0 | 1,2 | 0,64 | 1,8 | 83,5 | 3,0 | — | — | — | 1,4 | 4,4 | — | — | 2,1 | 2,1 | 6,5 | 90,0 |
| П1-5-1 Ат V(2) | 43,0 | — | — | — | — | — | — | 43,0 | — | — | 4,0 | — | 18,8 | 3,1 | 25,9 | 2,5 | 3,4 | 5,9 | 14,6 | 11,0 | 25,6 | 1,2 | 0,64 | 1,8 | 102,2 | 3,0 | — | — | — | 1,4 | 4,4 | — | — | 2,1 | 2,1 | 6,5 | 108,7 |
| П1-1-2 Ат V(2) | — | — | — | — | — | — | 9,9 | 9,9 | — | — | — | 29,2 | 4,6 | 3,3 | 37,1 | 2,5 | 3,4 | 5,9 | 14,9 | 15,0 | 29,9 | — | 0,64 | 0,64 | 83,4 | 3,0 | — | 4,0 | — | 1,4 | 8,4 | 4,4 | — | 2,1 | 6,5 | 14,9 | 98,3 |
| П1-1-3 Ат V(2) | — | — | — | — | — | — | 9,9 | 9,9 | — | — | — | 28,3 | 4,6 | 3,3 | 36,2 | 2,5 | 3,4 | 5,9 | 14,9 | 15,0 | 29,9 | — | 0,64 | 0,64 | 82,5 | 3,0 | — | 8,0 | — | 1,4 | 12,4 | 6,0 | — | 2,1 | 8,1 | 20,5 | 103,0 |
| П1-1-4 Ат V(2) | — | — | — | — | — | — | 9,9 | 9,9 | — | — | 21,7 | — | 4,6 | 3,3 | 29,6 | 2,5 | 3,4 | 5,9 | 14,9 | 15,0 | 29,9 | — | 0,64 | 0,64 | 75,9 | 3,0 | — | 8,0 | — | 1,4 | 12,4 | 5,4 | — | 2,1 | 7,5 | 19,9 | 95,8 |
| П2-2 Ат V(2) | — | — | — | — | — | 12,3 | — | 12,3 | — | — | — | 2,8 | 2,3 | 3,2 | 8,3 | 2,5 | 3,4 | 5,9 | 14,3 | 13,7 | 28,0 | — | 0,64 | 0,64 | 55,1 | 3,0 | — | — | — | 1,4 | 4,4 | — | — | 2,1 | 2,1 | 6,5 | 61,6 |
| П2-3 Ат V(2) | — | — | — | 20,3 | — | — | — | 20,3 | — | — | 4,0 | — | 2,3 | 3,2 | 9,5 | 2,5 | 3,4 | 5,9 | 16,2 | 12,4 | 28,6 | — | 0,64 | 0,64 | 64,9 | 3,0 | — | — | — | 1,4 | 4,4 | — | — | 2,1 | 2,1 | 6,5 | 71,4 |
| П2-4 Ат V(2) | — | — | 25,0 | — | — | — | — | 25,0 | — | — | 4,0 | — | 2,3 | 11,6 | 17,9 | 2,5 | 3,4 | 5,9 | 10,2 | 12,4 | 22,6 | — | 0,64 | 0,64 | 72,0 | 3,0 | — | — | — | 1,4 | 4,4 | — | — | 2,1 | 2,1 | 6,5 | 78,5 |
| П2-5 Ат V(2) | — | 30,3 | — | — | — | — | — | 30,3 | — | — | 4,0 | — | 17,4 | 3,2 | 24,6 | 2,5 | 3,4 | 5,9 | 14,1 | 10,0 | 24,1 | — | 0,64 | 0,64 | 85,5 | 3,0 | — | — | — | 1,4 | 4,4 | — | — | 2,1 | 2,1 | 6,5 | 92,0 |
| П2-2-1 Ат V(2) | — | — | — | — | — | 12,3 | — | 12,3 | — | — | — | 2,8 | 2,3 | 3,1 | 8,2 | 2,5 | 3,4 | 5,9 | 14,3 | 13,7 | 28,0 | 1,2 | 0,64 | 1,8 | 56,2 | 3,0 | — | — | — | 1,4 | 4,4 | — | — | 2,1 | 2,1 | 6,5 | 62,7 |
| П2-3-1 Ат V(2) | — | — | — | 20,3 | — | — | — | 20,3 | — | — | 4,0 | — | 2,3 | 3,1 | 9,4 | 2,5 | 3,4 | 5,9 | 16,2 | 12,4 | 28,6 | 1,2 | 0,64 | 1,8 | 66,0 | 3,0 | — | — | — | 1,4 | 4,4 | — | — | 2,1 | 2,1 | 6,5 | 71,5 |
| П2-4-1 Ат V(2) | — | — | 25,0 | — | — | — | — | 25,0 | — | — | 4,0 | — | 2,3 | 11,4 | 17,7 | 2,5 | 3,4 | 5,9 | 10,2 | 12,4 | 22,6 | 1,2 | 0,64 | 1,8 | 73,0 | 3,0 | — | — | — | 1,4 | 4,4 | — | — | 2,1 | 2,1 | 6,5 | 79,5 |
| П2-5-1 Ат V(2) | — | 30,3 | — | — | — | — | — | 30,3 | — | — | 4,0 | — | 17,4 | 3,1 | 24,5 | 2,5 | 3,4 | 5,9 | 14,1 | 10,0 | 24,1 | 1,2 | 0,64 | 1,8 | 80,8 | 3,0 | — | — | — | 1,4 | 4,4 | — | — | 2,1 | 2,1 | 6,5 | 93,1 |

Карпов

Подберин

Москва

| ТК 1975 | Выборка стали на одну плиту, кг | ШИ24-9 Лист 52 |
|---|---|---|

# Выборка стали на одну плиту, кг

| Марка плиты | Арматурные изделия: Сталь ГОСТ 10884-71* Класса $A_т$-VI, ф, мм 25 | 22 | 20 | 18 | 16 | 14 | 12 | 10 | Итого | Сталь ГОСТ 5781-61* Класса А-III, ф, мм 16 | 12 | 10 | 8 | 6 | | Итого | Класса А-I, ф, мм 16 | 12 | Итого | ГОСТ 6727-53* холоднотянутая проволока класса В-I, ф, мм 5 | 4 | Итого | ГОСТ 380-71* прокат Вст.3, профиль L50×6 | δ=8 | Итого | Итого | Закладные детали: ГОСТ 380-71* прокат Вст.3, профиль L50×6 | δ=10 | δ=6 | | Итого | Сталь ГОСТ 5781-61* класса А-III, ф, мм 12 | 8 | | Итого | Итого | Всего |
|---|---|---|---|---|---|---|---|---|---|---|---|---|---|---|---|---|---|---|---|---|---|---|---|---|---|---|---|---|---|---|---|---|---|---|---|---|---|---|
| П1-1 Ат VI | — | — | — | — | — | — | — | 6,9 | 6,9 | — | — | — | 4,0 | 3,2 | — | 7,2 | 2,5 | 3,4 | 5,9 | 14,9 | 15,0 | 29,9 | — | 0,64 | 0,64 | 50,5 | 3,0 | — | 1,4 | — | 4,4 | — | 2,1 | — | 2,1 | 6,5 | 57,0 |
| П1-2 Ат VI | — | — | — | — | — | 13,5 | — | — | 13,5 | — | — | 2,8 | 2,3 | 3,2 | — | 8,3 | 2,5 | 3,4 | 5,9 | 14,9 | 15,0 | 29,9 | — | 0,64 | 0,64 | 58,2 | 3,0 | — | 1,4 | — | 4,4 | — | 2,1 | — | 2,1 | 6,5 | 64,7 |
| П1-3 Ат VI | — | — | — | 22,3 | — | — | — | — | 22,3 | — | 4,0 | — | 2,3 | 3,2 | — | 9,5 | 2,5 | 3,4 | 5,9 | 16,8 | 13,7 | 30,5 | — | 0,64 | 0,64 | 68,8 | 3,0 | — | 1,4 | — | 4,4 | — | 2,1 | — | 2,1 | 6,5 | 75,3 |
| П1-4 Ат VI | — | — | 27,5 | — | — | — | — | — | 27,5 | — | 4,0 | — | 2,3 | 12,3 | — | 18,6 | 2,5 | 3,4 | 5,9 | 10,3 | 13,7 | 24,0 | — | 0,64 | 0,64 | 76,6 | 3,0 | — | 1,4 | — | 4,4 | — | 2,1 | — | 2,1 | 6,5 | 83,1 |
| П1-5 Ат VI | 43,0 | — | — | — | — | — | — | — | 43,0 | — | 4,0 | — | 18,8 | 3,2 | — | 26,0 | 2,5 | 3,4 | 5,9 | 14,6 | 11,0 | 25,6 | — | 0,64 | 0,64 | 101,1 | 3,0 | — | 1,4 | — | 4,4 | — | 2,1 | — | 2,1 | 6,5 | 107,6 |
| П1-2-1 Ат VI | — | — | — | — | — | 13,5 | — | — | 13,5 | — | — | 2,8 | 2,3 | 3,1 | — | 8,2 | 2,5 | 3,4 | 5,9 | 14,9 | 15,0 | 29,9 | 1,2 | 0,64 | 1,8 | 59,3 | 3,0 | — | 1,4 | — | 4,4 | — | 2,1 | — | 2,1 | 6,5 | 65,8 |
| П1-3-1 Ат VI | — | — | — | 22,3 | — | — | — | — | 22,3 | — | 4,0 | — | 2,3 | 3,1 | — | 9,4 | 2,5 | 3,4 | 5,9 | 16,8 | 13,7 | 30,5 | 1,2 | 0,64 | 1,8 | 69,9 | 3,0 | — | 1,4 | — | 4,4 | — | 2,1 | — | 2,1 | 6,5 | 76,4 |
| П1-4-1 Ат VI | — | — | 27,5 | — | — | — | — | — | 27,5 | — | 4,0 | — | 2,3 | 12,2 | — | 18,5 | 2,5 | 3,4 | 5,9 | 10,3 | 13,7 | 24,0 | 1,2 | 0,64 | 1,8 | 77,7 | 3,0 | — | 1,4 | — | 4,4 | — | 2,1 | — | 2,1 | 6,5 | 84,2 |
| П1-5-1 Ат VI | 43,0 | — | — | — | — | — | — | — | 43,0 | — | 4,0 | — | 18,8 | 3,1 | — | 25,9 | 2,5 | 3,4 | 5,9 | 14,6 | 11,0 | 25,6 | 1,2 | 0,64 | 1,8 | 102,2 | 3,0 | — | 1,4 | — | 4,4 | — | 2,1 | — | 2,1 | 6,5 | 108,7 |
| П1-1-2 Ат VI | — | — | — | — | — | — | — | 6,9 | 6,9 | — | — | 29,2 | 4,6 | 3,3 | — | 37,1 | 2,5 | 3,4 | 5,9 | 14,9 | 15,0 | 29,9 | — | 0,64 | 0,64 | 80,4 | 3,0 | 4,0 | 1,4 | — | 8,4 | 4,4 | 2,1 | — | 6,5 | 14,9 | 95,3 |
| П1-1-3 Ат VI | — | — | — | — | — | — | — | 6,9 | 6,9 | — | — | 28,3 | 4,6 | 3,3 | — | 36,2 | 2,5 | 3,4 | 5,9 | 14,9 | 15,0 | 29,9 | — | 0,64 | 0,64 | 79,5 | 3,0 | 8,0 | 1,4 | — | 12,4 | 6,0 | 2,1 | — | 8,1 | 20,5 | 100,0 |
| П1-1-4 Ат VI | — | — | — | — | — | — | — | 6,9 | 6,9 | — | 21,7 | — | 4,6 | 3,3 | — | 29,6 | 2,5 | 3,4 | 5,9 | 14,9 | 15,0 | 29,9 | — | 0,64 | 0,64 | 72,9 | 3,0 | 8,0 | 1,4 | — | 12,4 | 5,4 | 2,1 | — | 7,5 | 19,9 | 92,8 |
| П2-2 Ат VI | — | — | — | — | — | — | 9,0 | — | 9,0 | — | — | 2,8 | 2,3 | 3,2 | — | 8,3 | 2,5 | 3,4 | 5,9 | 14,3 | 13,7 | 28,0 | — | 0,64 | 0,64 | 51,8 | 3,0 | — | 1,4 | — | 4,4 | — | 2,1 | — | 2,1 | 6,5 | 58,3 |
| П2-3 Ат VI | — | — | — | — | 16,0 | — | — | — | 16,0 | — | 4,0 | — | 2,3 | 3,2 | — | 9,5 | 2,5 | 3,4 | 5,9 | 16,2 | 12,4 | 28,6 | — | 0,64 | 0,64 | 60,6 | 3,0 | — | 1,4 | — | 4,4 | — | 2,1 | — | 2,1 | 6,5 | 67,1 |
| П2-4 Ат VI | — | — | — | 20,3 | — | — | — | — | 20,3 | — | 4,0 | — | 2,3 | 11,6 | — | 17,9 | 2,5 | 3,4 | 5,9 | 10,2 | 12,4 | 22,6 | — | 0,64 | 0,64 | 67,3 | 3,0 | — | 1,4 | — | 4,4 | — | 2,1 | — | 2,1 | 6,5 | 73,8 |
| П2-5 Ат VI | — | 30,3 | — | — | — | — | — | — | 30,3 | — | 4,0 | — | 17,4 | 3,2 | — | 24,6 | 2,5 | 3,4 | 5,9 | 14,1 | 10,0 | 24,1 | — | 0,64 | 0,64 | 85,5 | 3,0 | — | 1,4 | — | 4,4 | — | 2,1 | — | 2,1 | 6,5 | 92,0 |
| П2-2-1 Ат VI | — | — | — | — | — | — | 9,0 | — | 9,0 | — | — | 2,8 | 2,3 | 3,1 | — | 8,2 | 2,5 | 3,4 | 5,9 | 14,3 | 13,7 | 28,0 | 1,2 | 0,64 | 1,8 | 52,9 | 3,0 | — | 1,4 | — | 4,4 | — | 2,1 | — | 2,1 | 6,5 | 59,4 |
| П2-3-1 Ат VI | — | — | — | — | 16,0 | — | — | — | 16,0 | — | 4,0 | — | 2,3 | 3,1 | — | 9,4 | 2,5 | 3,4 | 5,9 | 16,2 | 12,4 | 28,6 | 1,2 | 0,64 | 1,8 | 61,7 | 3,0 | — | 1,4 | — | 4,4 | — | 2,1 | — | 2,1 | 6,5 | 68,2 |
| П2-4-1 Ат VI | — | — | — | 20,3 | — | — | — | — | 20,3 | — | 4,0 | — | 2,3 | 11,4 | — | 17,7 | 2,5 | 3,4 | 5,9 | 10,2 | 12,4 | 22,6 | 1,2 | 0,64 | 1,8 | 68,3 | 3,0 | — | 1,4 | — | 4,4 | — | 2,1 | — | 2,1 | 6,5 | 74,8 |
| П2-5-1 Ат VI | — | 30,3 | — | — | — | — | — | — | 30,3 | — | 4,0 | — | 17,4 | 3,1 | — | 24,5 | 2,5 | 3,4 | 5,9 | 14,1 | 10,0 | 24,1 | 1,2 | 0,64 | 1,8 | 86,6 | 3,0 | — | 1,4 | — | 4,4 | — | 2,1 | — | 2,1 | 6,5 | 93,1 |

Ст. инженер Коровин
Проверил Карпов
г. Москва

| ТК 1975 | Выборка стали на одну плиту, кг | ЦЦГ4-9 Лист 63 |
|---|---|---|

13417 89

# Выборка стали на одну плиту, кг

| Марка плиты | Арматурные изделия: Сталь ГОСТ 380-68 Класса П-7 Ф, мм 15 | 12 | Итого | Сталь ГОСТ 5781-61* Класса А-III Ф, мм 22 | 18 | 16 | 14 | 12 | 10 | 8 | 6 | Итого | Класса А-II Ф, мм 25 | 22 | 20 | Итого | Класса А-I Ф, мм 16 | 12 | 10 | Итого | ГОСТ 6727-53* холоднотянутая проволока класса В-I Ф, мм 5 | 4 | Итого | ГОСТ 380-71* прокат Вст.3 профиль ∠63×50×8 | δ=30 | Итого | Итого | Закладные детали: ГОСТ 380-71* прокат Вст.3 профиль ∠125×80×8 | 80×6 | δ=10 | Итого | Сталь ГОСТ 6781-61* класса А-III Ф, мм 14 | 12 | 10 | 8 | Итого | Итого | Всего |
|---|---|---|---|---|---|---|---|---|---|---|---|---|---|---|---|---|---|---|---|---|---|---|---|---|---|---|---|---|---|---|---|---|---|---|---|---|---|---|
| П1-1 / П7 | — | 7,8 | 7,8 | — | — | — | — | — | — | 4,0 | 3,2 | 7,2 | — | — | — | — | 2,5 | 3,4 | — | 5,9 | 14,9 | 15,0 | 29,9 | — | — | — | 50,8 | — | 3,0 | — | 3,0 | — | 3,3 | — | 2,1 | 5,4 | 8,4 | 59,2 |
| П1-2 / П7 | 12,3 | — | 12,3 | — | — | — | — | — | 2,8 | 2,3 | 3,2 | 8,3 | — | — | — | — | 2,5 | 3,4 | — | 5,9 | 14,9 | 15,0 | 29,9 | — | — | — | 56,4 | — | 3,0 | — | 3,0 | — | 3,3 | — | 2,1 | 5,4 | 8,4 | 64,8 |
| П1-3 / П7 | — | 15,6 | 15,6 | — | — | — | — | 4,0 | — | 2,3 | 3,2 | 9,5 | — | — | — | — | 2,5 | 3,4 | — | 5,9 | 16,8 | 13,7 | 30,5 | — | — | — | 61,5 | — | 3,0 | — | 3,0 | — | 3,3 | — | 2,1 | 5,4 | 8,4 | 69,9 |
| П1-4 / П7 | 37,0 | — | 37,0 | — | — | — | — | 4,0 | — | 2,3 | 12,3 | 18,6 | — | — | — | — | 2,5 | 3,4 | — | 5,9 | 10,3 | 13,7 | 24,0 | — | — | — | 85,5 | 7,5 | — | — | 7,5 | 4,9 | — | 3,2 | — | 8,1 | 15,6 | 101,1 |
| П1-2-1 / П7 | 12,3 | — | 12,3 | — | — | — | — | — | 2,8 | 2,3 | 3,1 | 8,2 | — | — | — | — | 2,5 | 3,4 | — | 5,9 | 14,9 | 15,0 | 29,9 | 1,2 | — | 1,2 | 57,5 | — | 3,0 | — | 3,0 | — | 3,3 | — | 2,1 | 5,4 | 8,4 | 65,9 |
| П1-3-1 / П7 | — | 15,6 | 15,6 | — | — | — | — | 4,0 | — | 2,3 | 3,1 | 9,4 | — | — | — | — | 2,5 | 3,4 | — | 5,9 | 16,8 | 13,7 | 30,5 | 1,2 | — | 1,2 | 62,6 | — | 3,0 | — | 3,0 | — | 3,3 | — | 2,1 | 5,4 | 8,4 | 71,0 |
| П1-4-1 / П7 | 37,0 | — | 37,0 | — | — | — | — | 4,0 | — | 2,3 | 12,2 | 18,5 | — | — | — | — | 2,5 | 3,4 | — | 5,9 | 10,3 | 13,7 | 24,0 | 1,2 | — | 1,2 | 86,6 | 7,5 | — | — | 7,5 | 4,9 | — | 3,2 | — | 8,1 | 15,6 | 102,2 |
| П1-1-2 / П7 | — | 7,8 | 7,8 | — | — | — | — | — | 29,2 | 4,6 | 3,3 | 37,1 | — | — | — | — | 2,5 | 3,4 | — | 5,9 | 14,9 | 15,0 | 29,9 | — | — | — | 80,7 | — | 3,0 | 4,0 | 7,0 | — | 7,7 | — | 2,1 | 9,8 | 16,8 | 97,5 |
| П1-1-3 / П7 | — | 7,8 | 7,8 | — | — | — | — | — | 28,3 | 4,6 | 3,3 | 36,2 | — | — | — | — | 2,5 | 3,4 | — | 5,9 | 14,9 | 15,0 | 29,9 | — | — | — | 79,8 | — | 3,0 | 8,0 | 11,0 | — | 9,3 | — | 2,1 | 11,4 | 22,4 | 102,2 |
| П1-1-4 / П7 | — | 7,8 | 7,8 | — | — | — | — | 21,7 | — | 4,6 | 3,3 | 29,6 | — | — | — | — | 2,5 | 3,4 | — | 5,9 | 14,9 | 15,0 | 29,9 | — | — | — | 73,2 | — | 3,0 | 8,0 | 11,0 | — | 8,7 | — | 2,1 | 10,8 | 21,8 | 95,0 |
| П2-2 / П7 | — | 7,8 | 7,8 | — | — | — | — | — | 2,7 | 2,3 | 3,2 | 8,2 | — | — | — | — | 2,5 | 3,4 | — | 5,9 | 14,3 | 13,7 | 28,0 | — | — | — | 49,9 | — | 3,0 | — | 3,0 | — | 3,3 | — | 2,1 | 5,4 | 8,4 | 58,3 |
| П2-3 / П7 | 12,3 | — | 12,3 | — | — | — | — | 4,0 | — | 2,3 | 3,2 | 9,5 | — | — | — | — | 2,5 | 3,4 | — | 5,9 | 16,2 | 12,4 | 28,6 | — | — | — | 56,3 | — | 3,0 | — | 3,0 | — | 3,3 | — | 2,1 | 5,4 | 8,4 | 64,7 |
| П2-4 / П7 | 24,6 | — | 24,6 | — | — | — | — | 4,0 | — | 2,3 | 11,6 | 17,9 | — | — | — | — | 2,5 | 3,4 | — | 5,9 | 10,2 | 12,4 | 22,6 | — | — | — | 71,0 | — | 3,0 | — | 3,0 | — | 3,3 | — | 2,1 | 5,4 | 8,4 | 79,4 |
| П2-2-1 / П7 | — | 7,8 | 7,8 | — | — | — | — | — | 2,7 | 2,3 | 3,1 | 8,1 | — | — | — | — | 2,5 | 3,4 | — | 5,9 | 14,8 | 13,7 | 28,0 | 1,2 | — | 1,2 | 51,0 | — | 3,0 | — | 3,0 | — | 3,3 | — | 2,1 | 5,4 | 8,4 | 59,4 |
| П2-3-1 / П7 | 12,3 | — | 12,3 | — | — | — | — | 4,0 | — | 2,3 | 3,1 | 9,4 | — | — | — | — | 2,5 | 3,4 | — | 5,9 | 16,2 | 12,4 | 28,6 | 1,2 | — | 1,2 | 57,4 | — | 3,0 | — | 3,0 | — | 3,3 | — | 2,1 | 5,4 | 8,4 | 65,8 |
| П2-4-1 / П7 | 24,6 | — | 24,6 | — | — | — | — | 4,0 | — | 2,3 | 11,4 | 17,7 | — | — | — | — | 2,5 | 3,4 | — | 5,9 | 10,2 | 12,4 | 22,6 | 1,2 | — | 1,2 | 72,0 | — | 3,0 | — | 3,0 | — | 3,3 | — | 2,1 | 5,4 | 8,4 | 80,4 |
| П3-1 | — | — | — | — | — | — | 13,7 | — | 1,6 | 1,6 | — | 16,9 | — | — | — | — | 2,5 | — | 2,4 | 4,9 | 4,8 | 9,0 | 13,8 | — | 7,6 | 7,6 | 43,2 | — | — | — | — | — | — | — | — | — | — | — | 43,2 |
| П3-2 | — | — | — | — | 22,4 | — | — | — | 1,6 | 1,6 | 6,7 | 32,3 | — | — | — | — | 2,5 | — | 2,4 | 4,9 | — | 9,0 | 9,0 | — | 7,6 | 7,6 | 53,8 | — | — | — | — | — | — | — | — | — | — | — | 53,8 |
| П3-3 | — | — | — | 33,8 | — | — | — | — | 1,6 | 13,9 | — | 49,3 | — | — | — | — | 2,5 | — | 2,4 | 4,9 | — | 9,0 | 9,0 | — | 7,6 | 7,6 | 70,8 | — | — | — | — | — | — | — | — | — | — | — | 70,8 |
| П3-4 | — | — | — | — | — | — | — | — | 1,6 | 13,9 | — | 15,5 | 43,4 | — | — | 43,4 | 2,5 | — | 2,4 | 4,9 | — | 9,0 | 9,0 | — | 7,6 | 7,6 | 80,4 | — | — | — | — | — | — | — | — | — | — | — | 80,4 |
| П3-5 | — | — | — | — | — | — | — | — | 1,6 | 13,9 | — | 15,5 | — | — | 51,6 | 51,6 | 2,5 | — | 2,4 | 4,9 | 5,0 | 5,7 | 10,7 | — | 7,6 | 7,6 | 90,3 | — | — | — | — | — | — | — | — | — | — | — | 90,3 |
| П3-6 | — | — | — | — | — | 17,8 | — | — | 1,6 | 1,6 | 6,7 | 27,7 | — | — | — | — | 2,5 | — | 2,4 | 4,9 | — | 9,0 | 9,0 | — | 7,6 | 7,6 | 49,2 | — | — | — | — | — | — | — | — | — | — | — | 49,2 |
| П4-1 | — | — | — | — | — | — | 12,5 | — | 1,6 | 1,6 | — | 15,7 | — | — | — | — | 2,5 | — | 2,4 | 4,9 | 4,6 | 8,6 | 13,2 | — | 7,6 | 7,6 | 41,4 | — | — | — | — | — | — | — | — | — | — | — | 41,4 |
| П4-2 | — | — | — | — | — | 16,2 | — | — | 1,6 | 1,6 | 6,2 | 25,6 | — | — | — | — | 2,5 | — | 2,4 | 4,9 | — | 8,6 | 8,6 | — | 7,6 | 7,6 | 46,7 | — | — | — | — | — | — | — | — | — | — | — | 46,7 |
| П4-3 | — | — | — | — | 20,4 | — | — | — | 1,6 | 1,6 | 6,2 | 29,8 | — | — | — | — | 2,5 | — | 2,4 | 4,9 | — | 8,6 | 8,6 | — | 7,6 | 7,6 | 50,9 | — | — | — | — | — | — | — | — | — | — | — | 50,9 |
| П4-4 | — | — | — | — | — | — | — | — | 1,6 | 12,9 | — | 14,5 | — | 30,8 | — | 30,8 | 2,5 | — | 2,4 | 4,9 | — | 8,6 | 8,6 | — | 7,6 | 7,6 | 66,4 | — | — | — | — | — | — | — | — | — | — | — | 66,4 |
| П4-5 | — | — | — | — | — | — | — | — | 1,6 | 12,9 | — | 14,5 | 39,6 | — | — | 39,6 | 2,5 | — | 2,4 | 4,9 | 4,4 | 5,7 | 10,1 | — | 7,6 | 7,6 | 76,7 | — | — | — | — | — | — | — | — | — | — | — | 76,7 |

Гип Корпов

Нач. отд. инженер Проверил

г. Москва

ТК 1975

Выборка стали на одну плиту, кг

ИИ 24-9

Лист 64

13417 30

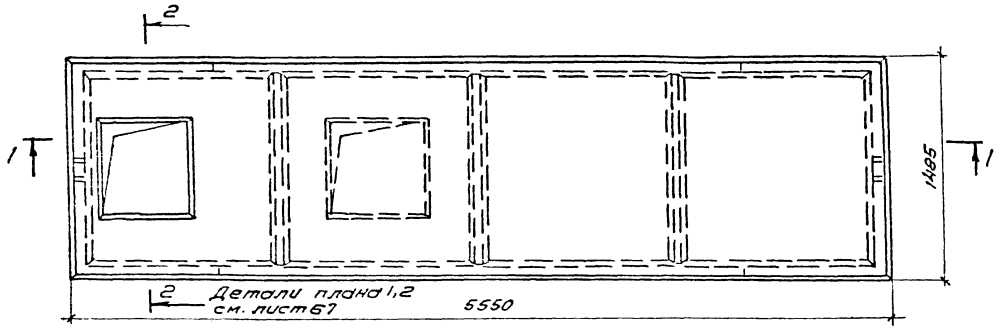


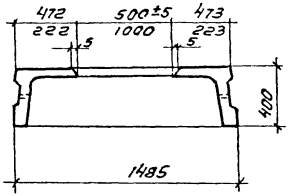


2-2

## Плиты перекрытий с отверстиями.

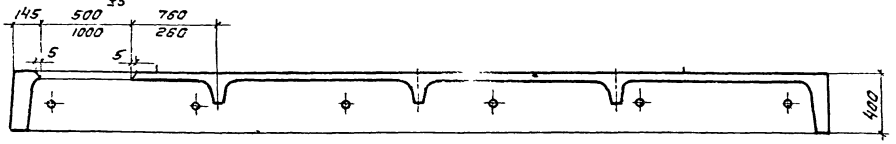


1-1

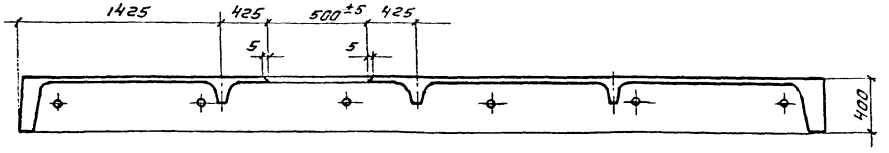


1-1

*Примечание:*

Изготовление плит должно производиться в соответствии с положениями, приведенными в пояснительной записке.

| ТК 1975 | Пример образования отверстий в плитах перекрытия размером 1,5×5,55 м. | ИИ-4-9 |
|---|---|---|
| | | Лист 65 |

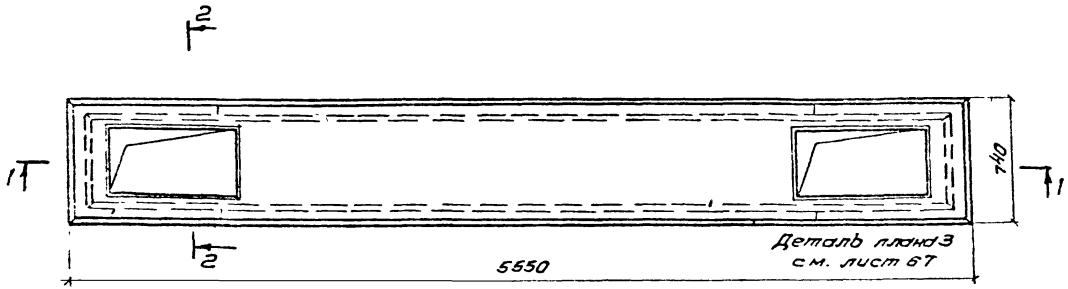


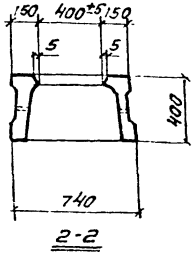


2-2

Плиты перекрытий с отверстиями.

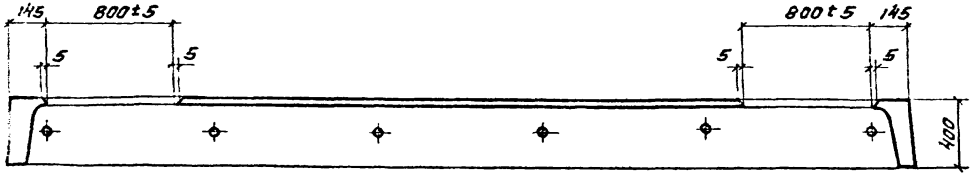


1-1

Примечание:

Изготовление плит должно производиться в соответствии с положениями, приведенными в пояснительной записке.

| | | |
|---|---|---|
| ТК 1975 | Пример образования отверстий в плитах перекрытия размером 0,75×5,55 м. | ИИ24-9 Лист 68 |

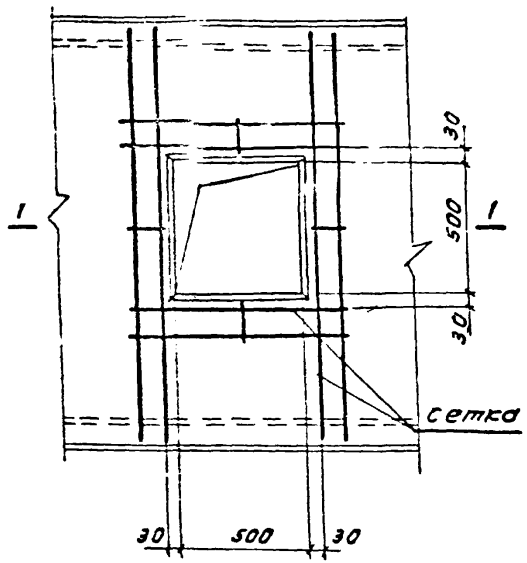


Деталь плана 1

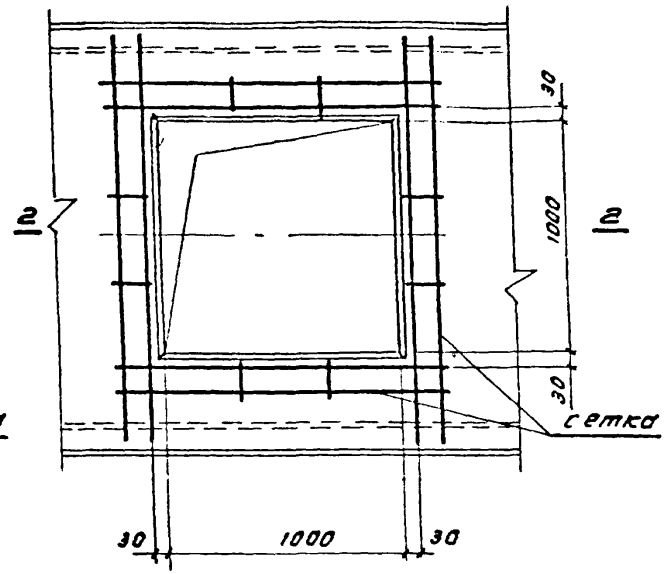


Деталь плана 2

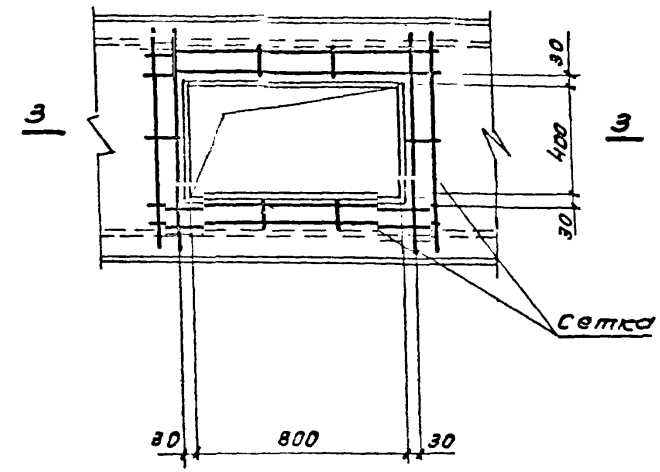


Деталь плана 3

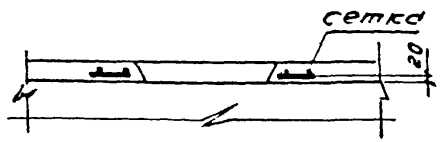


1-1

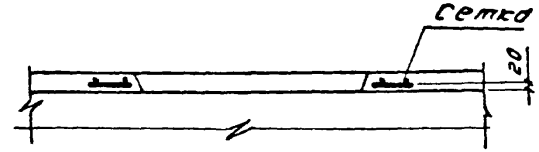


2-2

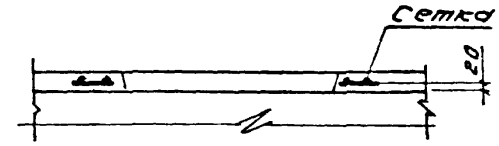


3-3

| | | |
|---|---|---|
| ТК 1975 | Пример образования отверстий в плитах перекрытий. Детали плана 1, 2 и 3. | ИИ 24-9 |
| | | Лист 67 |

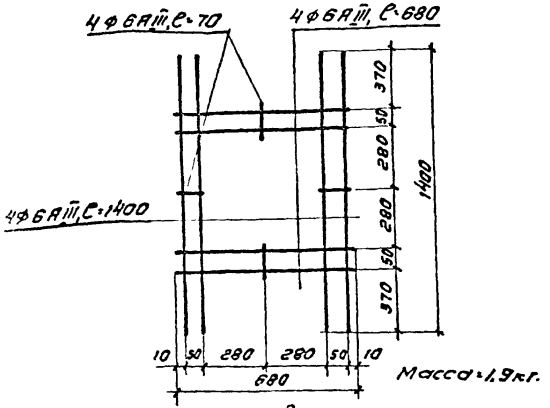


Масса 1,9кг.

Сетка для отверстия 500×500мм

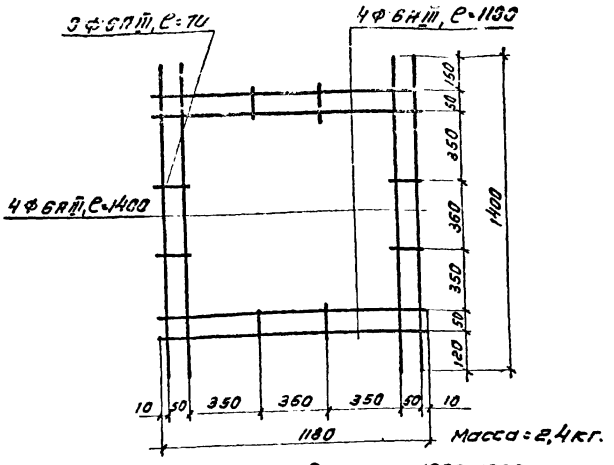


Масса 2,4кг.

Сетка для отверстия 1000×1000мм.

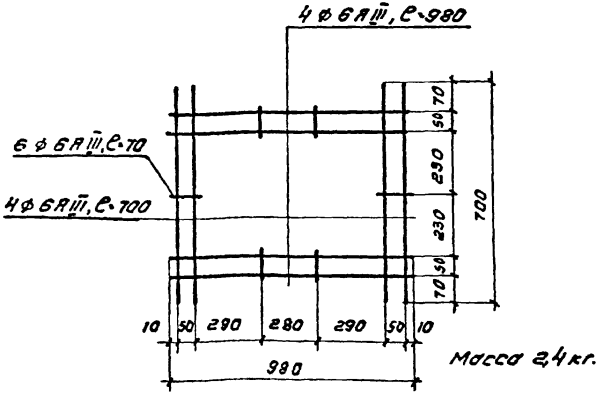


Масса 2,4кг.

Сетка для отверстия 400×800мм.

*Примечание:*

Сетки изготавлять при помощи контактной точечной сварки в соответствии с ГОСТ 10922-64. „Арматурои закладные детали сварные для железобетонных конструкций. Технические требования и методы испытаний".

| | | | |
|---|---|---|---|
| ЦНИИПРОМЗДАНИЙ г. Москва | Рук. группы | Суровова | |
| | Ст. инженер | Лобович | |
| | Проверил | Карпов | |
| ТК 1975 | Пример образования отверстий в плитах перекрытия. Сетки. | | ИИ24-9 |
| | | | Лист 6 |

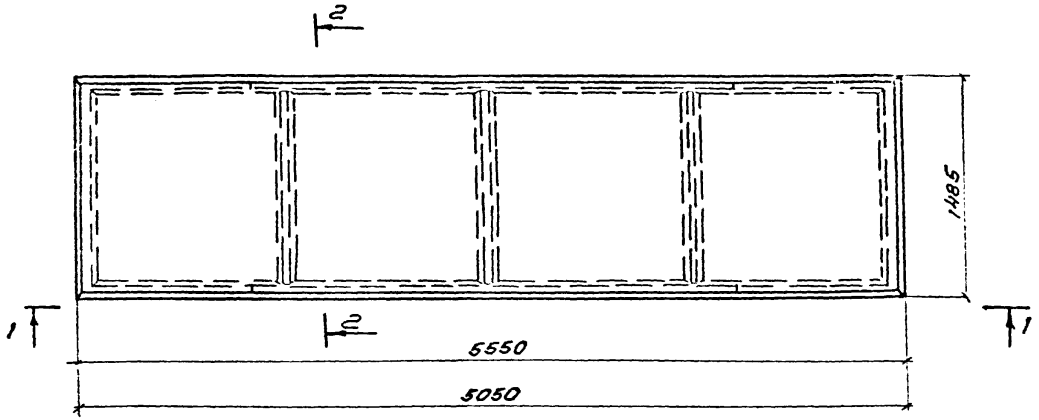


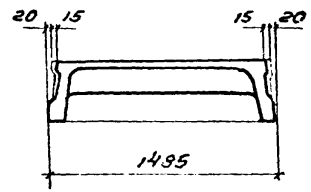


2-2

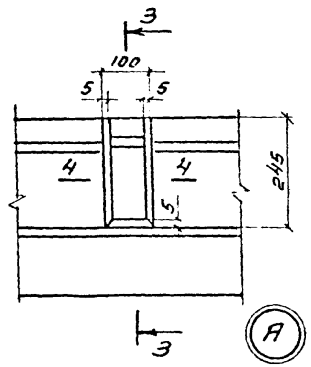


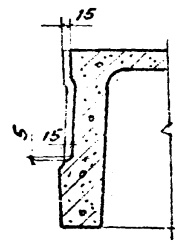


3-3

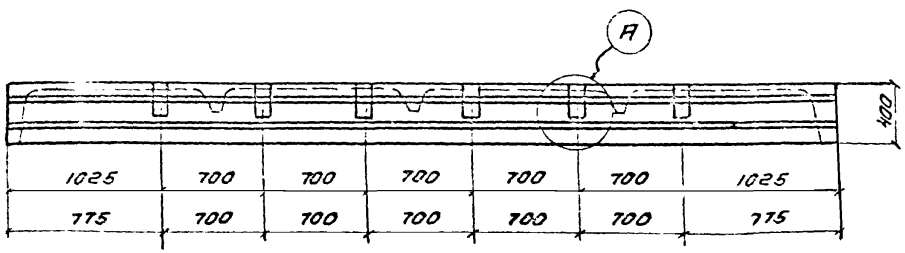


1-1

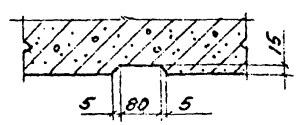


4-4

*Примечание.* Указанное расположение шпонок по продольному ребру для плит шириной 0,75м принимается аналогично.

| | | |
|---|---|---|
| ТК 1975 | Опалубочный чертеж плит со шпонками (вариант) | ИИ 24-9 |
| | | Лист 69 |

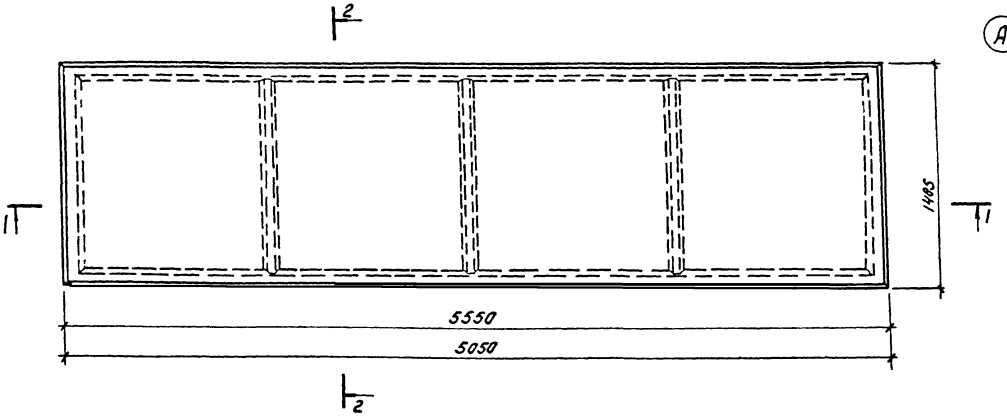


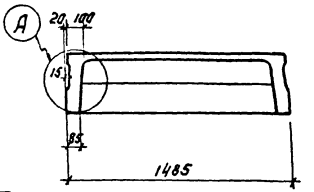


2-2

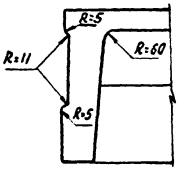


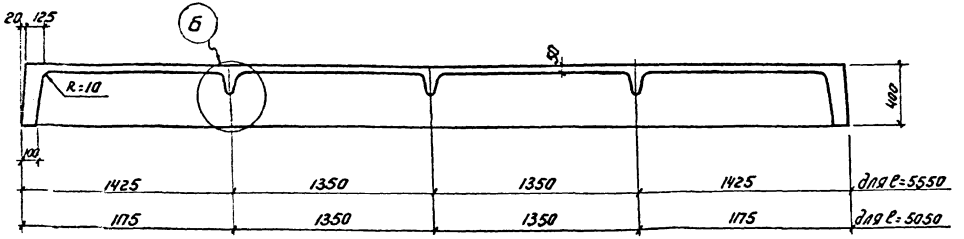


1-1

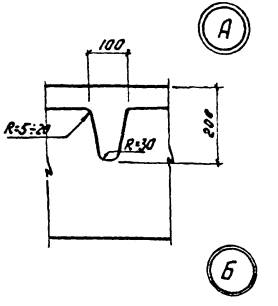


| | | | |
|---|---|---|---|
| ТК 1975 | Допускаемый вариант опалубочной формы плиты | ИИ24-9 | |
| | | Лист | 70 |

13417 (96)

gost.e-ecolog.ru