Государственный комитет по гражданскому строительству и архитектуре при госстрое СССР

Типовые конструкции и детали зданий и сооружений

ИИ-04
СБОРНЫЕ ЭЛЕМЕНТЫ ЗДАНИЙ КАРКАСНОЙ КОНСТРУКЦИИ

Серия ИИ-04-15

СБОРНЫЕ ЖЕЛЕЗОБЕТОННЫЕ ЭЛЕМЕНТЫ ЛИФТОВЫХ ШАХТ

ДОПОЛНЕНИЕ 1 К ВЫПУСКУ 1

ДОПОЛНИТЕЛЬНЫЕ ПАНЕЛИ ЛИФТОВЫХ ШАХТ И ПЛИТЫ ПОКРЫТИЯ

13065-02
ЦЕНА ~~3-46~~
3-98

gost.e-ecolog.ru

ЦЕНТРАЛЬНЫЙ ИНСТИТУТ ТИПОВОГО ПРОЕКТИРОВАНИЯ
ГОССТРОЯ СССР

Москва, А-445, Смольная ул., 22

Сдано в печать // 19[illegible]

Заказ № 3233 Тираж 100 экз.

Государственный комитет по гражданскому строительству и архитектуре при Госстрое СССР

Типовые конструкции и детали зданий и сооружений

ИИ-04
СБОРНЫЕ ЭЛЕМЕНТЫ ЗДАНИЙ КАРКАСНОЙ КОНСТРУКЦИИ

Серия ИИ-04-15

СБОРНЫЕ ЖЕЛЕЗОБЕТОННЫЕ ЭЛЕМЕНТЫ ЛИФТОВЫХ ШАХТ

ДОПОЛНЕНИЕ 1 К ВЫПУСКУ 1

ДОПОЛНИТЕЛЬНЫЕ ПАНЕЛИ ЛИФТОВЫХ ШАХТ И ПЛИТЫ ПОКРЫТИЯ

Разработаны
Гипроинздравом
Министерства
здравоохранения СССР

Утверждены и
введены в действие
с 1 ноября 1974 г
Приказ Госгражданстроя
№ 225 от 4 октября 1974 г.

г. Москва

13063-02 2

	Лист	стр.
Содержание	С-1; С-2; П-1	2-3
Пояснительная записка	С-2; П-1	3
Номенклатура	1-3	4-6
Опалубка и армирование панели ШЛ-17-33-4	4	7
Опалубка и армирование панели ШЛ-17-33-5	5	8
Опалубка и армирование панели ШЛ-17-33-6	6	9
Опалубка и армирование панели ШЛ-17-36-4	7	10
Опалубка и армирование панели ШЛ-17-36-4-1	8	11
Опалубка и армирование панели ШЛ-17-36-5	9	12
Опалубка и армирование панели ШЛ-17-36-5-1	10	13
Опалубка и армирование панели ШЛ-17-36-6	11	14
Опалубка и армирование панели ШЛ-17-36-6-1	12	15
Опалубка и армирование панели ШЛ-17-42-4	13	16
Опалубка и армирование панели ШЛ-17-42-4-1	14	17
Опалубка и армирование панели ШЛ-17-42-5	15	18
Опалубка и армирование панели ШЛ-17-42-5-1	16	19
Опалубка и армирование панели ШЛ-17-42-6	17	20
Опалубка и армирование панели ШЛ-17-42-6-1	18	21
Опалубка и армирование панели ШЛ-20-33	19	22
Опалубка и армирование панели ШЛ-20-36	20	23
Опалубка и армирование панели ШЛ-20-42	21	24
Опалубка и армирование панели ШЛ-22-33-3	22	25
Опалубка и армирование панели ШЛ-22-33-4	23	26
Опалубка и армирование панели ШЛ-22-36-3	24	27
Опалубка и армирование панели ШЛ-22-36-4	25	28
Опалубка и армирование панели ШЛ-22-42-3	26	29
Опалубка и армирование панели ШЛ-22-42-3-1	27	30
Опалубка и армирование панели ШЛ-22-42-4	28	31
Опалубка и армирование панели ШЛ-22-42-4-1	29	32
Опалубка и армирование панели ШЛ-25-33-1	30	33
Опалубка и армирование панели ШЛ-25-36-1	31	34
Опалубка и армирование панели ШЛ-25-36-1-1	32	35
Опалубка и армирование панели ШЛ-25-42-1	33	36
Опалубка и армирование панели ШЛ-25-42-1-1	34	37
Опалубка и армирование панели ШЛ-27-33-2	35	38
Опалубка и армирование панели ШЛ-27-36-2	36	39
Опалубка и армирование панели ШЛ-27-36-2-1	37	40
Опалубка и армирование панели ШЛ-27-42-2	38	41
Опалубка и армирование панели ШЛ-27-42-2-1	39	42
Опалубка панели ШЛ-17-33П-2	40	43
Армирование панели ШЛ-17-33П-2	41	44
Опалубка панели ШЛ-17-36П-2	42	45
Армирование панели ШЛ-17-36П-2	43	46
Опалубка панели ШЛ-17-42П-2	44	47
Армирование панели ШЛ-17-42П-2	45	48
Опалубка панели ШЛ-20-33П-1	46	49
Армирование панели ШЛ-20-33П-1	47	50
Опалубка панели ШЛ-20-36П-1	48	51
Армирование панели ШЛ-20-36П-1	49	52
Опалубка панели ШЛ-20-42П-1	50	53
Армирование панели ШЛ-20-42П-1	51	54
Опалубка панели ШЛ-20-33П-2	52	55
Армирование панели ШЛ-20-33П-2	53	56
Опалубка панели ШЛ-20-36П-2	54	57
Армирование панели ШЛ-20-36П-2	55	58
Опалубка панели ШЛ-20-42П-2	56	59
Армирование панели ШЛ-20-42П-2	57	60
Опалубка панели ШЛ-22-33П-3	58	61
Армирование панели ШЛ-22-33П-3	59	62
Опалубка панели ШЛ-22-36П-3	60	63
Армирование панели ШЛ-22-36П-3	61	64
Опалубка панели ШЛ-22-42П-3	62	65
Армирование панели ШЛ-22-42П-3	63	66
Опалубка панели ШЛ-27-33П	64	67
Армирование панели ШЛ-27-33П	65	68
Опалубка панели ШЛ-27-36П	66	69
Армирование панели ШЛ-27-36П	67	70
Опалубка панели ШЛ-27-42П	68	71
Армирование панели ШЛ-27-42П	69	72

Архивный №

Кошухова

Копировал

Либерман

Рябикова

Гл. инж. пр-та

Рук. группы

г. Москва

ТК	ПАНЕЛИ ЛИФТОВЫХ ШАХТ И ПЛИТЫ ПОКРЫТИЯ	СЕРИЯ ИИ-04-15
1974	СОДЕРЖАНИЕ	Дополнение 1 к выпуску 1 — Лист С-1

13063-02 3

Опалубка плиты ПА-20-18-2	70	73
Армирование плиты ПА-20-18-2	71	74
Опалубка плиты ПА-22-20	72	75
Армирование плиты ПА-22-20	73	76
Опалубка плиты ПА-28-21	74	77
Армирование плиты ПА-28-21	75	78
Опалубка плиты ПА-29-20	76	79
Армирование плиты ПА-29-20	77	80
Опалубка плиты ПА-25-24-2	78	81
Армирование плиты ПА-25-24-2	79	82
Разрезы 34-34÷40-40. Узел 21	80	83
Разрезы 41-41 ÷ 48-48, 52-52, 53-53	81	84
Разрезы 49-49 ÷ 51-51; 54-54 ÷ 56-56 Узел 22	82	85
Разрезы 57-57 ÷ 63-63	83	86
Узлы 23,24. Деталь установки деталей ПП-8	84	87
Схема установки каркасов для панелей с проемами	85	88
Схема установки каркасов для панелей с проемами	86	89

Дополнение 1 к выпуску 1 серии ИИ-04-15 содержит рабочие чертежи дополнительных панелей и плит покрытия шахт для лифтов, указанных в дополнении 1 к выпуску 0 настоящей серии. В дополнении к номенклатуре, данной в выпуске 1 серии ИИ-04-15, настоящий альбом содержит 3 типоразмера плит и 3 типоразмера панелей, из них:

для высоты этажа 4,2 м – 1 типоразмер

для высоты этажа 3,6 м – 1 типоразмер

для высоты этажа 3,3 м – 1 типоразмер

Панели и плиты запроектированы железобетонные, сплошные, прямоугольные, толщиной 14 см.

Изделия рассчитаны и сконструированы на основании СНиП II-В.1-62*, СН 321-65 и альбома заданий на проектирование строительной части лифтовых установок АТ-5,00-71.

Характеристики изделий, общие указания по изготовлению, приемке, контролю качества работ, транспортировке и складированию даны в пояснительной записке серии ИИ-04-15 выпуск 1.

Наименование элемента	Марка элемента	Эскиз	Размеры мм l	b	h	Марка бетона	Вес элемента т	Площадь элемента м²	Объем бетона м³	Расход стали на 1 м³ бетона кг.	Расход стали, кг А-I	-III	Закладн. детали (прокат)	Итого:	№ № листов	Примечания
Панели лифтовых шахт	ША-17-33-4	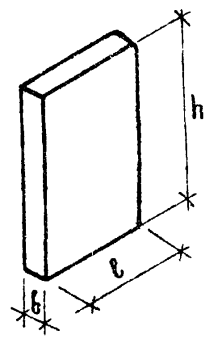	1660	140	3280	200	1.87	5.44	0.747	215.8 / 228.8	69.06 / 60.62	24.04 / 49.20 (13.16)	68.12	161.22 / 178.94	4	
	ША-17-33-5		1660	140	3280	200	1.87	5.44	0.748	215.1 / 228.1	69.06 / 60.69	23.28 / 41.44 (12.48)	68.54	160.88 / 170.60	5	
	ША-17-33-6		1660	140	3280	200	1.86	5.44	0.742	175.3 / 188.4	69.06 / 60.62	21.98 / 40.14 (11.10)	39.02	130.06 / 139.78	6	
	ША-17-36-4		1660	140	3580	200	2.02	5.94	0.809	219.5 / 231.6	76.97 / 66.87 (0.94)	34.92 / 54.74 (13.16)	65.50	177.39 / 187.11	7	
	ША-17-36-4-1		1660	140	3580	200	2.04	5.94	0.816	209.8 / 221.7	76.97 / 66.87 (0.94)	24.70 / 44.52 (13.82)	69.50	171.17 / 180.89	8	
	ША-17-36-5		1660	140	3580	200	2.02	5.94	0.809	222.1 / 234.1	76.97 / 66.87 (0.94)	34.16 / 53.98 (12.40)	68.54	179.67 / 189.39	9	
	ША-17-36-5-1		1660	140	3580	200	2.04	5.94	0.817	212.3 / 224.2	76.97 / 66.87 (0.94)	23.94 / 43.76 (13.06)	72.54	173.45 / 183.17	10	
	ША-17-36-6		1660	140	3580	200	1.99	5.94	0.796	187.0 / 199.2	76.97 / 66.87 (0.94)	32.86 / 52.68 (11.10)	39.02	148.85 / 158.57	11	
	ША-17-36-6-1		1660	140	3580	200	2.03	5.94	0.811	175.9 / 187.9	76.97 / 66.87 (0.94)	22.64 / 42.46 (11.76)	43.82	142.63 / 152.35	12	
	ША-17-42-4		1660	140	4180	200	2.37	6.94	0.948	213.8 / 224.1	89.28 / 75.85 (0.94)	39.66 / 62.81 (17.90)	73.78	202.72 / 212.44	13	
	ША-17-42-4-1		1660	140	4180	200	2.39	6.94	0.956	232.4 / 242.5	89.28 / 75.85 (0.94)	31.28 / 54.43 (20.48)	18.58	222.14 / 231.86	14	
	ША-17-42-5		1660	140	4180	200	2.37	6.94	0.949	216.0 / 226.3	89.28 / 75.85 (0.94)	38.90 / 62.05 (17.14)	76.82	205.00 / 214.72	15	
	ША-17-42-5-1		1660	140	4180	200	2.39	6.94	0.957	222.6 / 232.7	89.28 / 75.85 (0.94)	29.65 / 52.80 (19.26)	94.08	213.01 / 222.73	16	
	ША-17-42-6		1660	140	4180	200	2.34	6.94	0.935	186.3 / 196.7	89.28 / 75.85 (0.94)	37.60 / 60.75 (15.84)	47.30	174.18 / 183.90	17	
	ША-17-42-6-1		1660	140	4180	200	2.38	6.94	0.950	188.8 / 199.8	89.28 / 75.85 (0.94)	28.19 / 51.34 (17.31)	61.86	179.33 / 189.05	18	
	ША-20-33		1960	140	3280	200	2.24	6.42	0.895	120.0	81.39 / 59.19	9.48 / 31.68 (9.48)	16.56	107.43	19	
	ША-20-36		1960	140	3580	200	2.44	7.02	0.976	118.3	89.41 / 65.16	9.48 / 33.73 (9.48)	16.56	115.45	20	
	ША-20-42		1960	140	4180	200	2.85	8.19	1.140	124.1	102.42 / 74.12	14.22 / 42.52 (14.22)	24.84	141.48	21	
	ША-22-33-3		2160	140	3280	200	2.43	7.08	0.972	152.7 / 162.6	88.55 / 74.07	22.02 / 46.22 (11.14)	37.80	148.37 / 158.09	22	

Примечание дано на листе 2.

ТК	Панели лифтовых шахт и плиты покрытия	Серия ИИ-04-15	
1973	Номенклатура	Дополнение к выпуску 1	Лист 1

13063-02 5

Наименование элемента	Марка элемента	Эскиз	Размеры мм			Марка бетона	Вес элемента т	Площадь элемента м²	Объем бетона м³	Расход стали на 1м³ бетона кг	Расход стали, кг				№ № листов	Примечания
			e	в	h						А-I	А-III	Закладн. детали (прокат)	Итого		
Панели лифтовых шахт	ШЛ-22-33-4	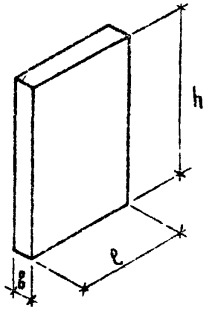	2160	140	3280	200	2.47	7.08	0,987	125,3	88.55 / 64.36	10.12 / 34.32 (10.12)	25.00	123.67	23	
	ШЛ-22-36-3		2160	140	3580	200	2.61	7.73	1.045	163.0 / 172.3	98.61 / 81.90 (0.94)	32.90 / 59.33 (11.14)	37.80	170.31 / 180.03	24	
	ШЛ-22-36-4		2160	140	3580	200	2.70	7.73	1.078	122.9	97.35 / 70.97	10.12 / 36.55 (10.12)	25.00	132.47	25	
	ШЛ-22-42-3		2160	140	4180	200	3.08	9.03	1.230	178.1 / 186.0	113.82 / 92.67 (0.94)	39.50 / 70.17 (17.54)	66.98	219.10 / 228.82	26	
	ШЛ-22-42-3-1		2160	140	4180	200	3,11	9.03	1.245	188.3 / 196.0	113.82 / 92.67 (0.94)	30.74 / 61.67 (19.86)	89.88	234.44 / 244.16	27	
	ШЛ-22-42-4		2160	140	4180	200	3,15	9 03	1.260	134.0	111.56 / 80.65	15.50 / 46.37 (15.50)	41.72	168.78	28	
	ШЛ-22-42-4-1		2160	140	4180	200	3,15	9.03	1.260	141,2	111.56 / 80.69	16.14 / 47.01 (16.14)	50.16	177.86	29	
	ШЛ-25-33-1		2460	140	3280	200	2.85	8.07	1.141	161.3 / 169.8	98.18 / 81.67	23.98 / 50.21 (13.10)	64.90	184.06 / 193.78	30	
	ШЛ-25-36-1		2460	140	3580	200	3.10	8.91	1,241	165.4 / 173.3	108.51 / 89.59 (0.94)	34.87 / 63.51 (13.90)	64.90	205.28 / 215.00	31	
	ШЛ-25-36-1-1		2460	140	3580	200	3.12	8.91	1,249	159.4 / 167,2	108.51 / 89.59 (0.94)	24.64 / 53.28 (13.76)	65.90	199.05 / 208.77	32	
	ШЛ-25-42-1		2460	140	4180	200	3.63	10.28	1.452	161.4 / 168.1	124.62 / 100.89 (0.94)	39.60 / 73.05 (17.84)	70.18	234.40 / 244.12	33	
	ШЛ-25-42-1-1		2460	140	4180	200	3.65	10.28	1.460	172.6 / 179.3	124.62 / 100.89 (0.94)	34.20 / 64.65 (20.31)	96.18	252.00 / 261.72	34	
	ШЛ-27-33-2		2660	140	3280	200	3,04	8.72	1,217	133.7	104.80 / 76.56	12.06 / 40.31 (12,06)	45.88	162.74	35	
	ШЛ-27-36-2		2660	140	3580	200	3.32	9.52	1,328	129.1	113.51 / 82.67	12.06 / 42.90 (12.06)	45.88	171.45	36	
	ШЛ-27-36-2-1		2660	140	3580	200	3.32	9.52	1.328	129.1	113.51 / 82.67	12.06 / 42.90 (12.06)	45.88	171.45	37	
	ШЛ-27-42-2		2660	140	4180	200	3.88	11.12	1.551	130.1	130.78 / 94.76	16.80 / 52.82 (16.80)	54.16	201.74	38	
	ШЛ-27-42-2-1		2660	140	4180	200	3.88	11.12	1.551	140.4	130.78 / 94.76	18.09 / 54.11 (18,09)	68.52	217.69	39	

Примечание: Дробные числа обозначают: числитель - расход стали в случае изготовления панелей в вертикальных кассетах, знаменатель - расход стали в случае изготовления в горизонтальной вакалубке. В скобках дан расход арматурной стали на анкера закладных деталей (в т.ч.)

ТК	Панели лифтовых шахт и плиты покрытия	Серия ИИ-64-15
1974	Номенклатура	Дополнение к выпуску 2

Наименование элемента	Марка элемента	Эскиз	Размеры мм l	Б	h	Марка бетона	Вес элемен. т	Площадь элемен. м²	Объем бетона м³	Расход стали на 1 м³ бетона кг	Расход стали, кг А-I	А-III	Заклад. детали (прокат)	Итого	№ № листов	Примечания
Панели лифтовых шахт	ША-17-33п-2	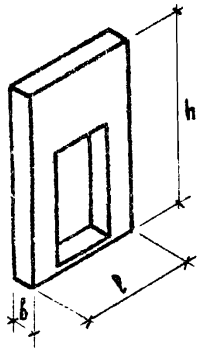	1660	140	3280	300	1,23	3,51	0,49	360,0	15,92 (1,88)	97,72 (13,12)	62,68	176,32	40,41	
	ША-17-36п-2		1660	140	3580	300	1,40	4,08	0,56	323,9	16,50 (1,88)	107,66 (13,12)	57,84	181,20	42,43	
	ША-17-42п-2		1660	140	4180	300	1,75	5,01	0,70	306,8	17,90 (1,88)	129,53 (15,03)	67,71	215,44	44,45	
	ША-20-33п-1		1960	140	3280	300	1,46	4,29	0,585	367,0	18,22 (1,88)	108,05 (16,09)	88,45	214,72	46,47	
	ША-20-36п-1		1960	140	3580	300	1,67	4,87	0,667	336,0	18,98 (1,88)	122,35 (16,89)	82,81	224,14	48,49	
	ША-20-42п-1		1960	140	4180	300	2,83	6,04	0,831	388,8	28,71 (1,88)	145,89 (28,83)	90,83	256,83	50,51	
	ША-20-33п-2		1960	140	3280	300	1,49	4,29	0,594	327,7	18,22 (1,88)	106,89 (14,93)	69,35	194,46	52,53	
	ША-20-36п-2		1960	140	3580	300	1,69	4,87	0,676	301,6	18,98 (1,88)	121,19 (14,93)	63,71	203,88	54,55	
	ША-20-42п-2		1960	140	4180	300	2,10	6,04	0,84	282,1	28,71 (1,88)	142,65 (18,39)	73,61	236,97	56,57	
	ША-22-33п-3		2160	140	3280	300	1,56	4,51	0,623	345,9	18,16 (0,94)	120,39 (13,71)	77,34	215,89	58,59	
	ША-22-36п-3		2160	140	3580	300	1,79	5,15	0,713	320,9	19,02 (0,94)	132,97 (15,69)	76,14	228,13	60,61	
	ША-22-42п-3		2160	140	4180	300	2,24	6,42	0,894	300,8	21,05 (0,94)	161,85 (17,30)	86,04	268,98	62,63	
	ША-27-33п		2660	140	3280	300	1,99	5,71	0,796	291,4	19,90 (0,94)	133,90 (15,60)	78,14	231,98	64,65	
	ША-27-36п		2660	140	3580	300	2,27	6,50	0,907	272,2	20,82 (0,94)	147,96 (15,60)	78,14	246,92	66,67	
	ША-27-42п		2660	140	4180	300	2,82	8,09	1,130	256,12	23,07 (0,94)	179,57 (19,09)	86,78	289,42	68,69	
Плиты покрытия	ПА-20-18-2	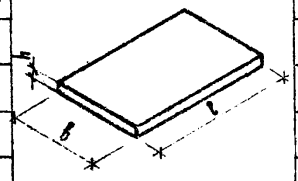	2000	1830	140	200	1,23	3,66	0,492	275,9	3,92	125,22 (2,96)	6,60	135,74	70,71	
	ПА-22-20		2180	2000	140	200	1,47	4,36	0,588	267,1	3,92	146,52 (2,96)	6,60	157,04	72,73	
	ПА-28-24		2850	2130	140	200	2,06	6,07	0,823	559,8	26,48	427,64 (14,8)	6,60	460,72	74,75	
	ПА-29-20		2930	2000	140	200	1,99	5,83	0,796	246,4	3,92	185,60 (2,96)	6,60	196,12	76,77	
	ПА-25-24-2		2500	2380	140	200	2,02	5,93	0,809	547,4	26,46	409,32 (2,96)	6,60	442,38	78,79	

Примечание дано на листе 2.

Инженер Яблонь Захарова Рябова

г. Москва

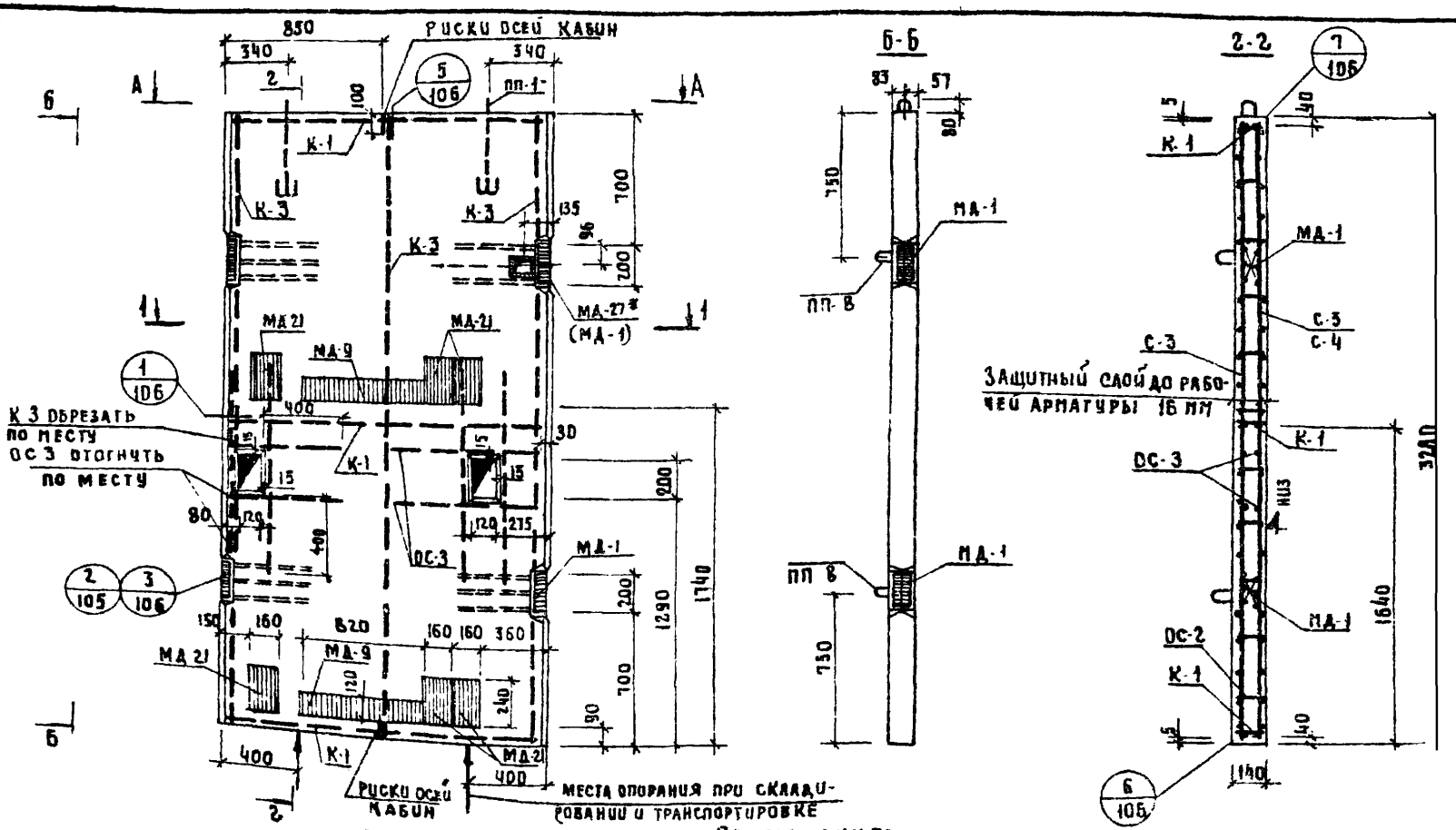

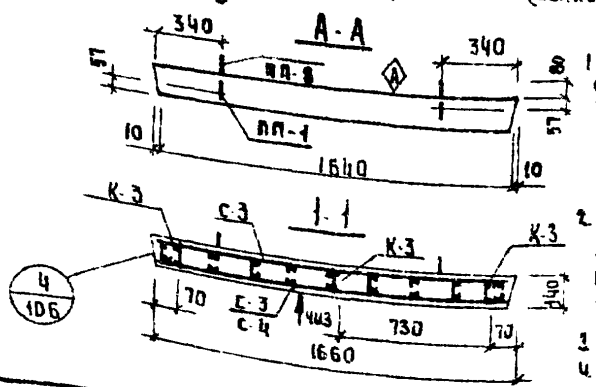

Примечания:

1. В местах отверстий и пересечений с закладными деталями МД-1 арматура сеток перерезается. Перерезанные стержни сеток загнуть за окаймляющую арматуру (см. деталь на листе 108 серии ИИ-04 15 выпуск 1)
2. В местах пересечений с анкерами закладных деталей распределительная арматура сеток перерезается и загибается за рабочую арматуру
3. Деталь установки ПП-8 см. на листе 80
4. Узлы 1/106, 2/105, 3/106, 4/106, 5/106, 6/105, 7/106 даны в серии ИИ-04 15 выпуск 1 на листах 105, 106.

МД-27 устанавливается только в панелях для групповых пассажирских и грузопассажирских лифтов, во всех остальных случаях - МД-1

Показатели на один элемент

Марка элемента	Вес т	Марка бетона	Объем бетона	Расход стали кг
ШЛ-17-33-4	1.87	200	0.747	161.22 / 170.39

Выборка арматурных изделий и закладных деталей на 1 элемент

Марка элемента	Марка изделия или позиции	Кол-во изделий шт	№ выпуска / № листа
ШЛ 17 33-4	С-3	2/1	ИИ-04-15 в.2 / 1
	С-4	—/1	—"— / 1
	К-1	3	—"— / 5
	К-3	3	—"— / 5
	ОС-3	16	—"— / 10
	МД-1	3(4)	—"— / 20
	МД-9	2	—"— / 26
	МД-21	6	—"— / 20
	МД-27	1(0)	ИИ-04-15 доп.1 к вып.2 / 14
	ПП-1	2	ИИ-04-15 в.2 / 10
	ПП-8	—/4	ИИ-04-15 доп.1 к вып.2 / 12
	ОС-2	80	ИИ-04-15 в.2 / 10

Выборка стали на жел. бет элементы, кг

Марка элемента	Горячекатаная арматурная сталь ГОСТ 5781-61*								Прокат в ст. 3 ПС-6 ГОСТ 380-71								В сего
	Класс А-I					Класс А-III			Угловая		Полоса						
	Ф мм					Ф мм											
	6	10	16		Итого	10	12	Итого	1.30×8	Итого	120×8	140×10	240×8			Итого	
ШЛ 17-33-4	28.36	16.32 / 14.16	14.38 / 14.10		69.06 / 60.62	14.56 / 32.72	9.48	24.04 / 42.20	8.72	8.72	25.84	4.64	28.92			69.40	161.22 / 170.39

Г. Москва | Инженер | Набодрик

ТК 1974

Панели лифтовых шахт и плиты покрытия

Опалубка и армирование панели ШЛ-17-33-5

Серия ИИ-04-15

Дополнение 1 к выпуску 1 | Лист 4

13063-02 8

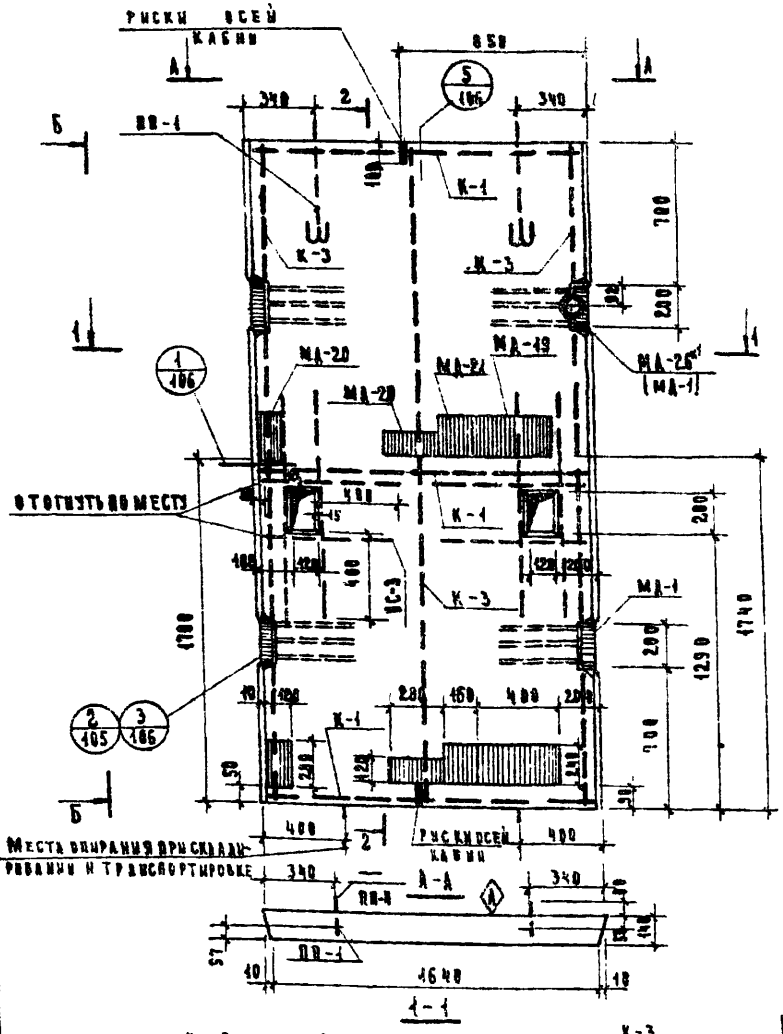

Примечание:

Пункты 1, 2, 3, 4 даны на листе 4.

*МА-26 устанавливается только в панелях для грузовых пассажирских и грузопассажирских лифтов, во всех остальных случаях - МА-1.

Показатели на один элемент

Марка элемента	Вес т	Марка бетона	Объем бетона	Расход стали кг
ША-17-33-5	4.87	200	0.748	160.88 / 170.60

Выборка арматурных изделий и закладных деталей на 1 элемент

Марка элемента	Марка изделия или позиции	Количество изделий шт.	№ выписки № листа
ША-17-33-5	С-3	2	ИИ-04-15.8.2 1
	С-4	1	1
	К-1	3	3
	К-3	3	3
	ОС-2	80	10
	ОС-3	16	10
	МА-1	3(4)	20
	МА-19	2	26
	МА-20	4	24
	МА-21	2	20
	МА-26	1(0)	20
	ПП-1	2	10
	ПП-8	1	ИИ-04-15 4.8.1 Кожин.2 12

Выборка стали на жел. бет. элементы, кг

Марка элемента	Горячекатаная арматурная сталь ГОСТ 5781-61*								Прокат в Ст. 3 пс 6 ГОСТ 380-71						Всего:
	Класс А-I				Класс А-III				Отход. рази	Полоса			Труба		
	ф мм			Итого	ф мм		Итого		L90×8	Итого	-120×8	-240×8	Итого	ф90	Итого
	6	10	16		10	12									
ША-17-33-5	28.36	36.32	4.38	69.06	13.80	9.48	23.28		8.72	8.72	29.72	33.76	58.48	4.34	4.34	160.88 / 170.60
		18.16	14.10	60.62	31.96		41.44								

ТК	Панели лифтовых шахт и плиты покрытия	Серия ИИ-04-15
1974	Опалубка и армирование панели ША-17-33-5	Дополнение 1 к выпуску 1 Лист 5

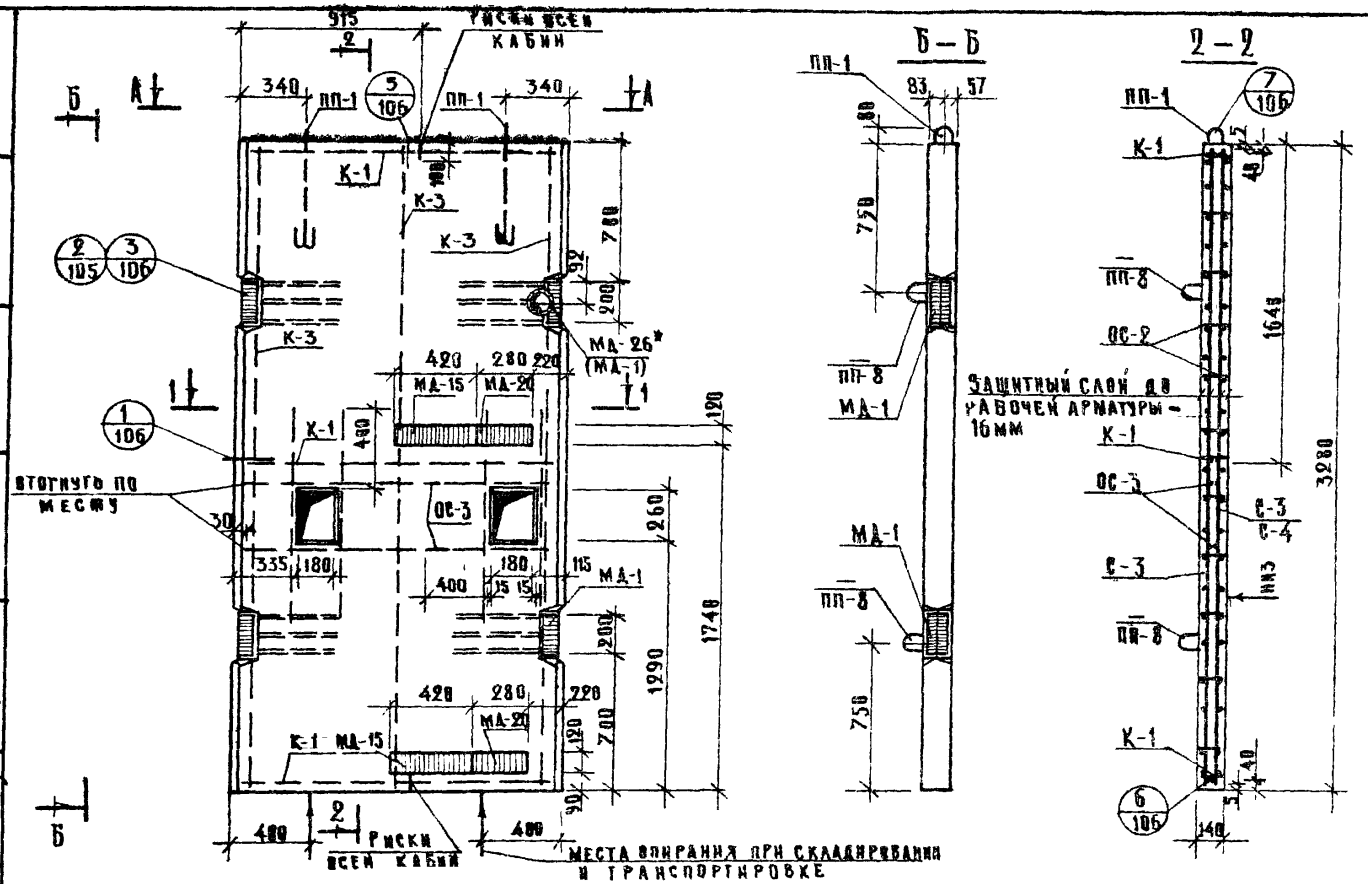

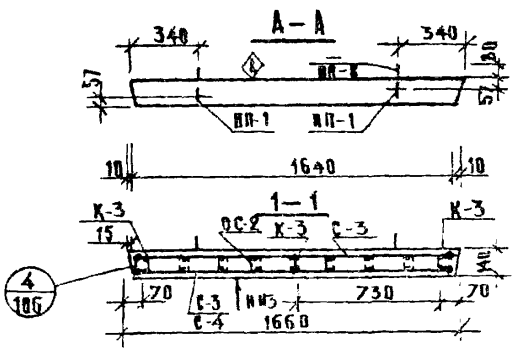

Показатели на один элемент

Марка элемента	Вес т	Марка бетона	Объем бетона	Расход стали кг.
ША-17-33-6	1.86	200	0.742	130.06 / 139.78

Выборка арматурных изделий и закладных деталей на 1 элемент

Марка элемента	Марка изделия или позиции	Количество изделий шт.	№ выпуска № листа
ША-17-33-6	С-3	2/1	ИИ-04-15 в.2 / 1
	С-4	—/1	—/1
	К-1	3	—/5
	К-3	3	—/5
	ОС-2	80	—/10
	ОС-3	16	—/10
	МД-1	3	—/20
	МД-26	1	—/20
	МД-15	2	—/26
	МД-20	2	—/24
	ПП-1	2	—/10
	ПП-8	—/4	ИИ-04-15 доп. 1 к вып. 2 / 12

Примечания:

1. Пункты 1,2,3,4 примечаний даны на листе 4.

*' МД-26 устанавливается только в панелях групповых пассажирских и грузопассажирских лифтов, во всех остальных случаях МД-1.

Выборка стали на жел. бет. элементы, кг.

Марка элемента	Горячекатаная арматурная сталь ГОСТ 5781-61*								Прокат в ст. 3 пс 6 ГОСТ 380-71							Всего
	Класс А-I					Класс А-III			Угловая равноб.			Полоса		Труба		
	ф мм.				Итого	ф мм.		Итого	190×8		Итого	120×8	Итого	ф98	Итого	
	6	10	16			10	12									
ША-17-33-6	28.36	36.32 / 18.16	4.38 / 14.10		69.06 / 68.62	12.50 / 30.66	9.48	21.98 / 40.14	8.72		8.72	28.96	28.96	1.34	1.34	130.06 / 139.78

ТК	Панели лифтовых шахт и плиты покрытия	Серия ИИ-04-15
1974	Опалубка и армирование панели ША-17-33-6	Дополнение 1 к выпуску 1 Лист 6

Рук группы Инженер Рубикова Захарова

13063-02 10

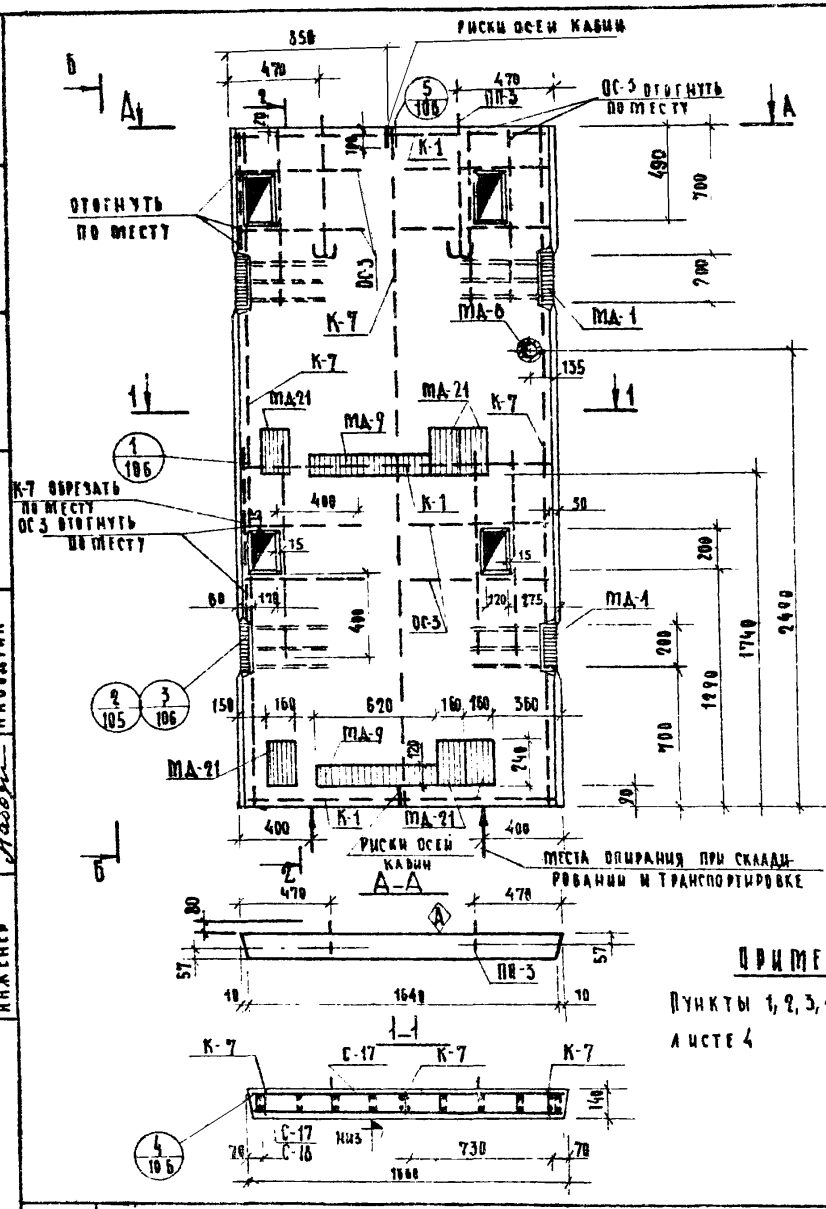

ПРИМЕЧАНИЕ:

Пункты 1, 2, 3, 4 даны на листе 4

ПОКАЗАТЕЛИ НА ОДИН ЭЛЕМЕНТ

Марка элемента	Вес т.	Марка бетона	Объем бетона	Расход стали кг.
ША-17-36-4	2.02	200	0,805	177.39 / 187.11

ВЫБОРКА АРМАТУРНЫХ ИЗДЕЛИЙ И ЗАКЛАДНЫХ ДЕТАЛЕЙ НА 1 ЭЛЕМЕНТ

Марка элемента	Марка изделия или позиции	Кол-во изделий шт.	№ выпуска / № листа
ША-17-36-4	С-17	2 / 1	ИИ-04-15 в. 2 / 2
	С-18	— / 1	— " — / 2
	К-1	3	— " — / 5
	К-7	3	— " — / 5
	ОС-3	31	— " — / 10
	МА-1	4	— " — / 20
	МА-8	1	— " — / 21
	МА-9	2	— " — / 26
	МА-21	6	— " — / 20
	ПП-3	2	— " — / 10
	ПП-8	— / 4	ИИ-04-15 Доп. 1, Кавк. 2 / 12
	ОС-2	88	ИИ-04-15 в. 2 / 10

ВЫБОРКА СТАЛИ НА ЖЕЛ. БЕТ. ЭЛЕМЕНТЫ, КГ.

Марка элемента	Горячекатаная арматурная сталь ГОСТ 5781-61* Класс А-I Ø мм 6	10	16	Итого	Класс А-III Ø мм 10	12	Итого	Прокат Ст. 3 пс-6 ГОСТ 380-71 Угловая Ø 90×7	Итого	Полоса -100×6	-240×6	Итого	Труба Ø90	Итого	Всего
ША-17-36-4	30.69	40.58	5.70	76.97	25.44	9.46	34.90	8.72	8.72	26.52	28.92	55.44	1.34	1.34	177.39
		20.76	15.42	66.87	45.26		54.72								187.11

ТК 1974	Панели лифтовых шахт и плиты покрытия.	Серия ИИ-04-15
	Палубка и армирование панели ША-17-36-4	Дополнение к выпуску 1 — Лист 7

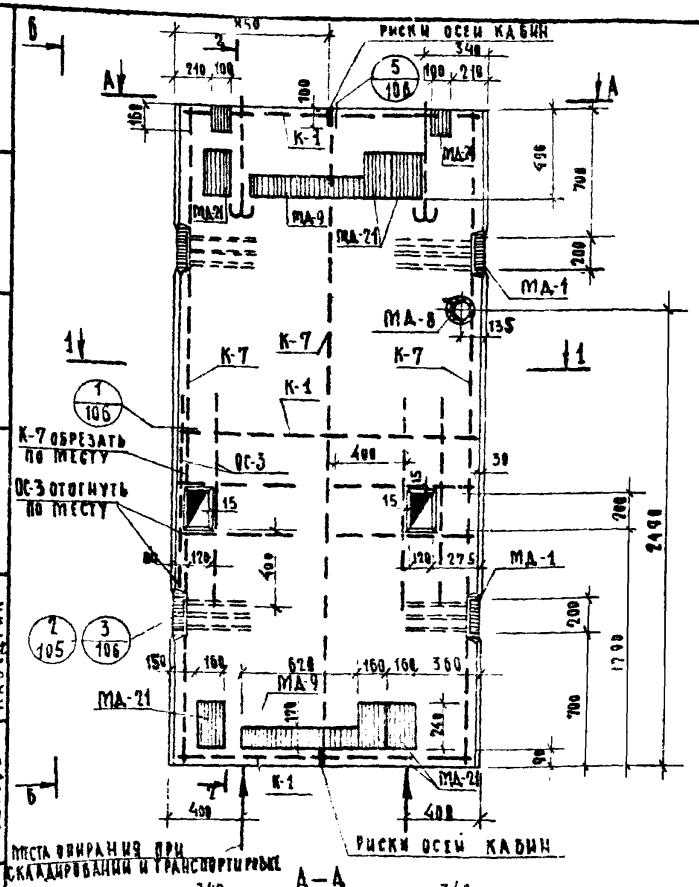

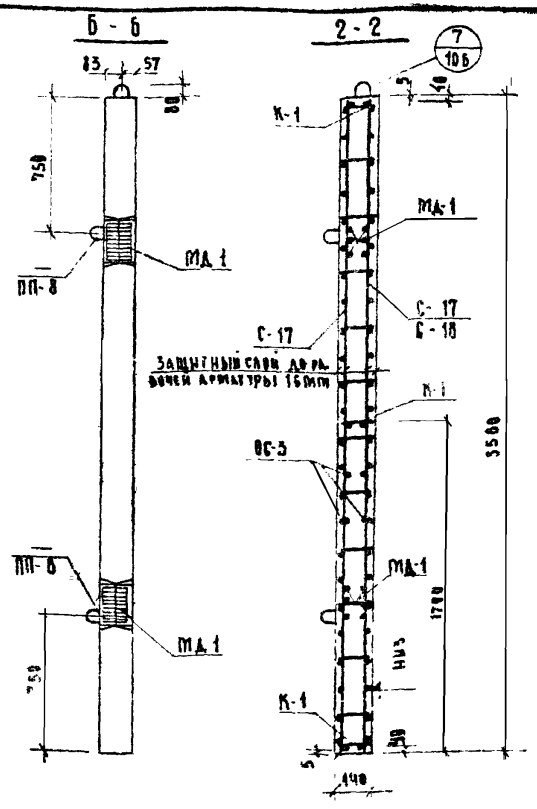

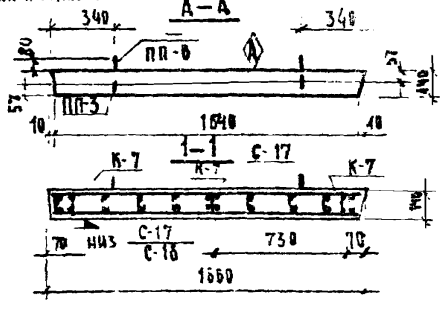

Примечание:

Пункты 1,2,3,4 даны на листе 4

Показатели на один элемент				
Марка элемента	Вес т	Марка бетона	Объем бетона	Расход стали кг
ША-17-36-4-1	2.04	200	0.818	171.17 / 180.89

Выборка арматурных изделий и закладных деталей на 1 элемент

Марка элемента	Марка изделия или позиция	Кол. изделий шт.	№ выпуска № листа
ША 17-36-4-1	С-17	2 / 1	ИИ-04-15.8.2 / 2
	С-18	— / 1	" / 2
	К-1	3	" / 5
	К-7	3	" / 5
	ВС-3	16	" / 19
	МА-1	4	" / 20
	МА-8	1	" / 21
	МА-9	2	" / 26
	МА-21	6	" / 28
	МА-24	2	" / 28
	ПП-3	2	" / 19
	ПП-8	— / 4	ИИ-04-15 Вып.2 / 12
	ВС-2	28	ИИ-04-15.8.2 / 18

Выборка стали на жел. бет. элементы, кг

Марка элемента	Горячекатаная арматурная сталь ГОСТ 5781-61* Класс А-I Ø мм 6	10	16	Итого	Класс А-III Ø мм 10	12	Итого	Прокат в Ст. 3 пс 6 ГОСТ 380-71 Уголк. равнобок. 200х20	Итого	Полоса 150х10	100х8	240х8	Итого	Труба Ø90	Итого	Всего
ША 17 36 4 1	50.63	33.5 / 33.75	5.79 / 11.54	75.92 / 79.04	15.72 / 15.84	9.43	25.15 / 25.27	2.72	8.70	4.0	26.52	13.92	54.44	4.34	4.34	171.17 / 180.89

ТК 1974	Панели лифтовых шахт и плиты покрытия	Серия ИИ-04-15
	Опалубка и армирование панели ША-17-36-4-1	Дополнительный выпуск 1 Лист 3

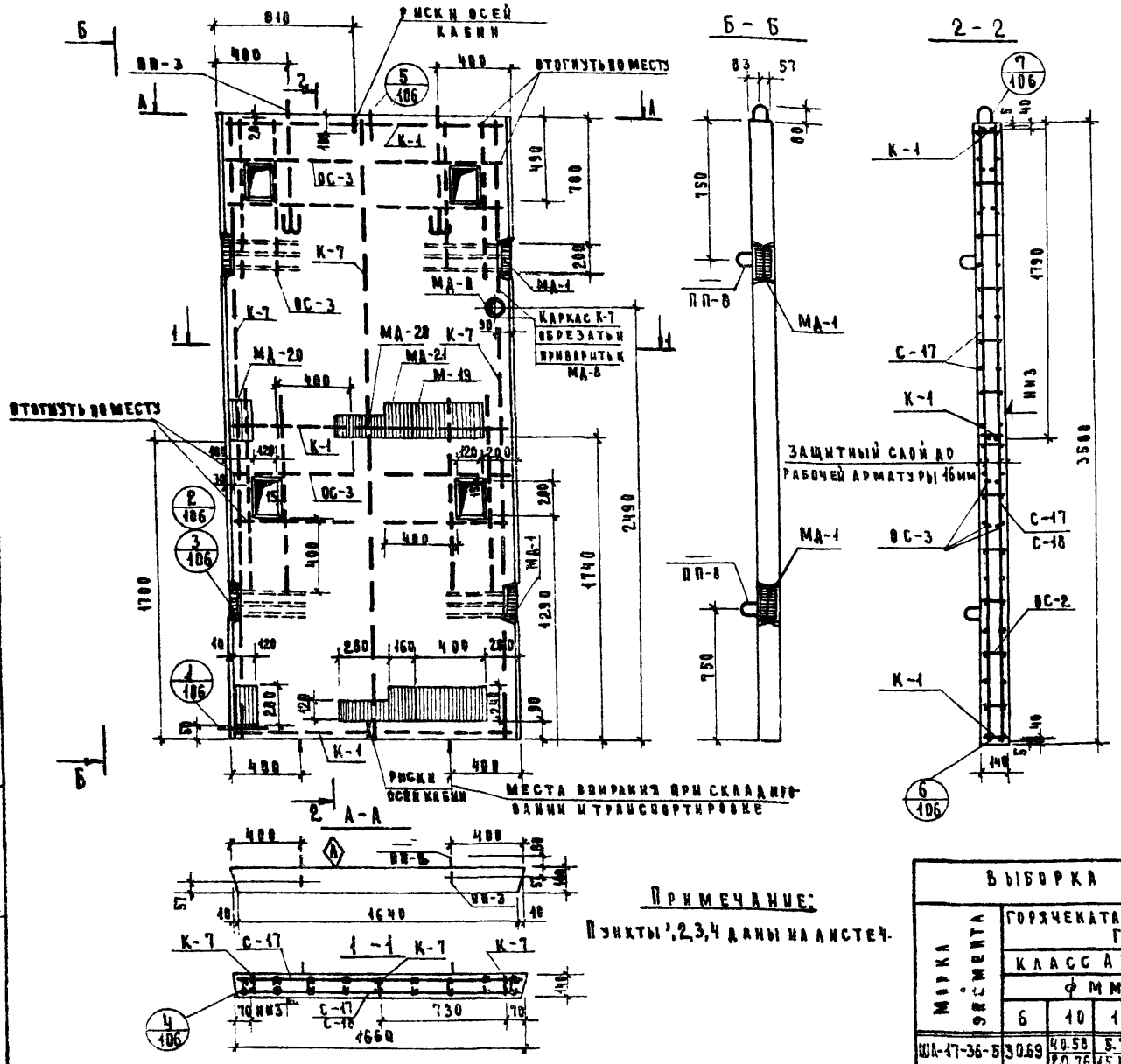

Примечание:
Пункты 1,2,3,4 даны на листе 4.

Показатели на один элемент				
Марка элемента	Вес т	Марка бетона	Объем бетона	Расход стали кг
ШЛ-17-36-5	2.02	200	0.809	179.67 / 189.39

Выборка арматурных изделий и закладных деталей на 1 элемент			
Марка элемента	Марка элемента или позиции	Количество изделий шт.	№ выпуска / № листа
ШЛ-17-36-5	С-17	2 / 1	ИИ-04-15 в 2 / 2
	С-18	— / 1	2
	К-1	3	5
	К-7	3	5
	ОС-2	88	10
	ОС-3	32	10
	МД-1	4	20
	МД-8	1	21
	МД-19	2	26
	МД-20	4	24
	МД-21	2	20
	ПП-3	2	10
	ПП-8	— / 4	ИИ-04-15 ДОП.1 к вып.2 / 12

Выборка стали на жел. бет. элементы, кг																
Марка элемента	Горячекатаная арматурная сталь ГОСТ 5781-61*								Прокат в Ст.3 ПС6 ГОСТ 380-71							Всего
	Класс А I					Класс III			Углов. равноб.		Полоса			Труба		
	ф мм				Итого	ф мм		Итого	L90×8	Итого	-120×8	-240×8	Итого	ф 90	Итого	
	6	10	16			10	12									
ШЛ-17-36-5	30.69	40.58 / 20.76	5.70 / 15.42		76.97 / 66.87	24.66 / 44.50	9.48	34.16 / 53.98	8.72	8.72	24.72	33.76	58.48	1.34	1.34	179.67 / 189.39

ТК	Панели лифтовых шахт и плиты покрытия	Серия ИИ-04-15
1974	Опалубка и армирование панели ШЛ-17-36-5	Дополнение 1 к выпуску 1 / Лист 9

г. Москва | Инженер | Наводник

13063-02 13

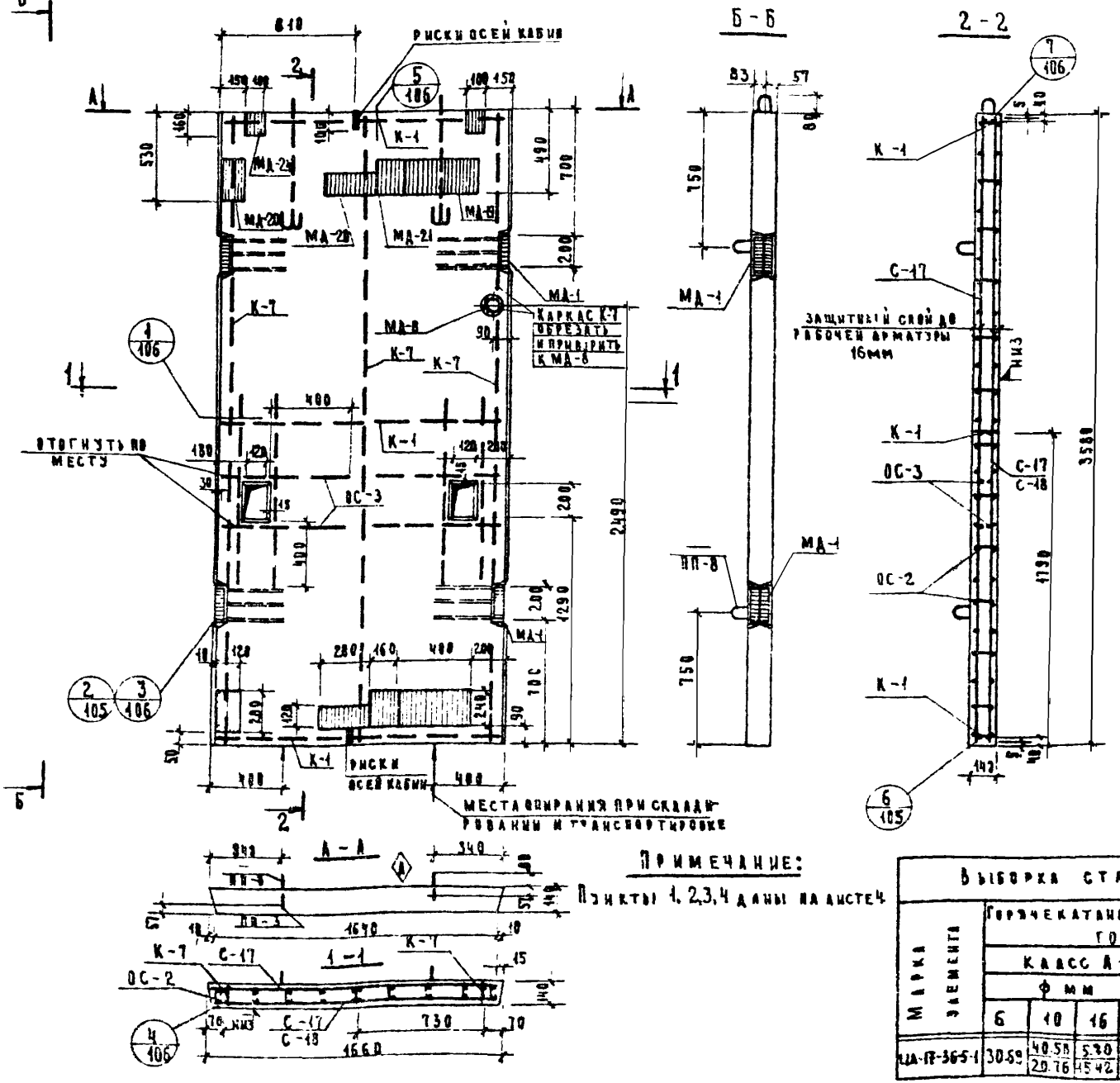

ПРИМЕЧАНИЕ:

Пункты 1, 2, 3, 4 даны на листе 4

ПОКАЗАТЕЛИ НА ОДИН ЭЛЕМЕНТ

Марка элемента	Вес т	Марка бетона	Объем бетона	Расход стали кг
ША-17-36-5-1	2.04	200	0.817	173.45 / 183.17

ВЫБОРКА АРМАТУРНЫХ ИЗДЕЛИЙ И ЗАКЛАДНЫХ ДЕТАЛЕЙ НА 1 ЭЛЕМЕНТ

Марка элемента	Марка элемента или позиция	Количество изделий шт.	№ альбома № листа
ША-17-36-5-1	С-17	2 / 1	ИИ-04-15 в.2 / 2
	С-18	— / 1	2
	К-1	3	5
	К-7	3	5
	ОС-2	88	10
	ОС-3	16	10
	МД-1	4	20
	МД-8	1	21
	МД-19	2	26
	МД-20	4	24
	МД-21	2	20
	МД-24	2	28
	ПП-3	2	10
	ПП-8	— / 4	ИИ-04-15 доп. 1 вып. 2 / 12

ВЫБОРКА СТАЛИ НА ЖЕЛ БЕТ ЭЛЕМЕНТЫ, КГ

Марка элемента	Горячекатаная арматурная сталь ГОСТ 5781-61*								Прокат в Ст.3пс ГОСТ 380-71								Всего
	Класс А-I					Класс А-II			Угл. пр.		Полоса				Труба		
	ф мм					ф мм											
	6	10	16		Итого	10	12	Итого	1.90×8	Итого	-180×8	-120×8	-240×8	Итого	ф90	Итого	
ША-17-36-5-1	30.59	40.58 / 20.76	5.80 / 15.42		76.97 / 66.87	14.46 / 34.28	9.43	23.94 / 43.76	8.72	8.72	4.0	24.32	33.76	62.48	1.34	1.34	173.45 / 183.17

ТК	ПАНЕЛИ ЛИФТОВЫХ ШАХТ И ПЛИТЫ ПОКРЫТИЯ	Серия ИИ-04-15
1974	ОПАЛУБКА И АРМИРОВАНИЕ ПАНЕЛИ ША-17-36-5-1	Дополнение 1 к выпуску 1 / Лист 18

Г. Москва | Рук. группы Инженер | Рябикова Набедрик

13063-02 14

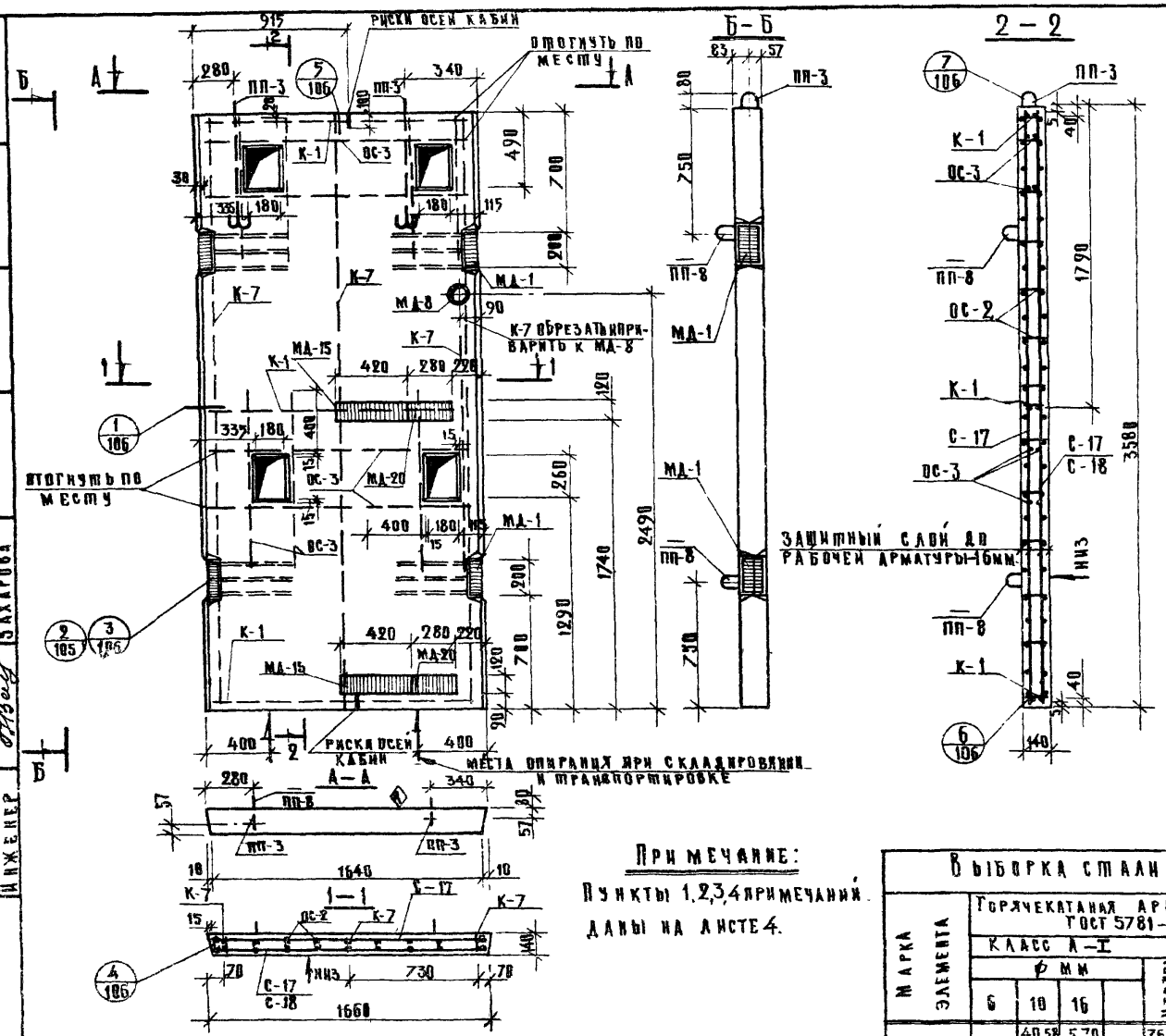

Примечание:

Пункты 1,2,3,4 примечаний даны на листе 4.

Показатели на один элемент

Марка элемента	Вес т	Марка бетона	Объем бетона	Расход стали кг.
ША-17-36-6	1.99	200	0.796	148.85 / 158.57

Выборка арматурных изделий и закладных деталей на 1 элемент

Марка элемента	Марка изделия или позиции	Количество изделий в эл.	№ выпуска № листа
ША-17-36-6	С-17	2	НИ-04-15 в.2
	С-18	1	2
	К-1	3	5
	К-7	3	5
	ОС-2	88	10
	ОС-3	32	10
	МД-1	4	20
	МД-8	1	21
	МД-15	2	26
	МД-20	2	24
	ПП-3	2	10
	ПП-8	4	НИ-04-15 Доп. 1 к вып. 2 12

Выборка стали на жел. бет. элементы, кг.

Марка элемента	Горячекатаная арматурная сталь ГОСТ 5781-61* Класс А-I ф мм 6	10	16	Итого:	Класс А-III ф мм 18	12	Итого	Прокат в Ст.3 пс 6 ГОСТ 380-71 Угловая равноб. 90×8	Итого	Полоса 120×8	Итого	Труба ф90	Итого	Всего
ША-17-36-6	30.69	40.58 / 20.76	5.70 / 15.42	76.97 / 66.87	23.38 / 43.90	9.48	32.86 / 52.68	8.72	8.72	28.96	28.96	1.34	1.34	148.85 / 158.57

Т.К	Панели и фотовыхшахт и плиты покрытия	Серия НИ-04-15	
1974	Опалубка армирование панели ША-17-36-6	Дополнение к выпуску 1	Лист 11

13063-02 15

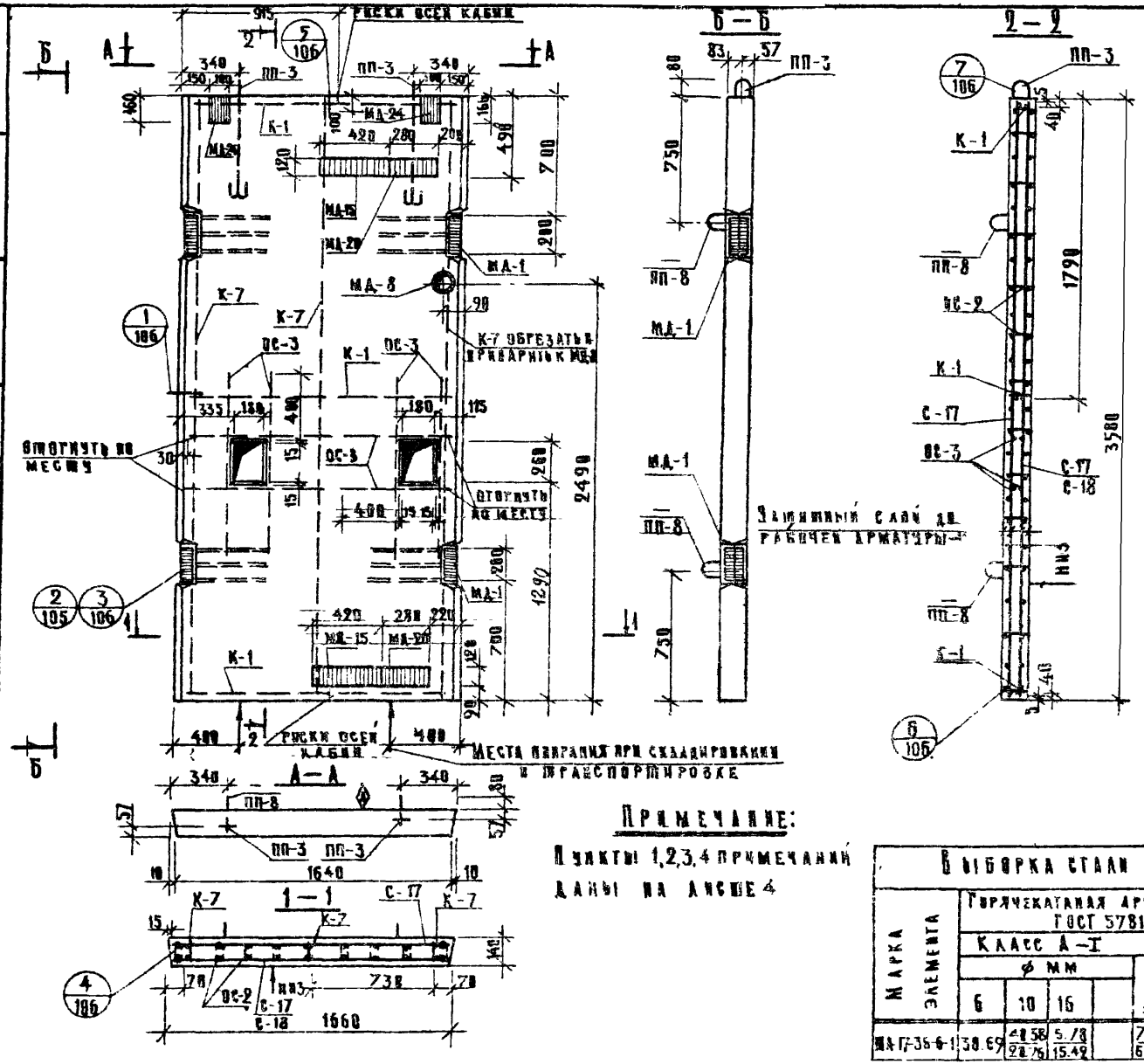

Примечание:

Пункты 1,2,3,4 примечаний даны на листе 4

Показатели на один элемент				
Марка элемента	Вес т	Марка бетона	Объем бетона	Расход стали кг.
ША-17-36-6-1	2.03	200	0.811	142.63 / 152.35

Выборка арматурных изделий и закладных деталей на 1 элемент			
Марка элемента	Марка изделия или позиции	Количество изделий шт.	№ выпуска № листа
ША-17-36-6-1	С-17	2 / 1	ИИ-04-15 в.2 / 2
	С-18	— / 1	— / 2
	К-1	3	— / 5
	К-7	3	— / 5
	ОС-2	88	— / 10
	ОС-3	16	— / 10
	МД-1	4	— / 20
	МД-8	1	— / 21
	МД-15	2	— / 26
	МД-20	2	— / 24
	МД-24	2	— / 28
	ПП-3	2	— / 10
	ПП-8	— / 4	ИИ-04-15 доп.1 к вып.2 / 12

Выборка стали на жел. бет. элементы, кг																
Марка элемента	Горячекатаная арматурная сталь ГОСТ 5781-61*								Прокат в ст. 3 пс 6 ГОСТ 380-71							Всего
	Класс А-I					Класс А-III			Уг. гал.		Полоса			Труба		
	ф мм				Итого	ф мм		Итого	L90×8	Итого	-100×8	-120×8	Итого	ф90	Итого	
	6	10	16			10	12									
ША-17-36-6-1	38.69	40.58 / 28.76	5.78 / 15.42		76.97 / 66.87	13.16 / 32.93	9.48	22.64 / 42.46	8.72	8.72	4.00	28.96	32.96	1.54	1.54	142.63 / 152.35

Т.К.	Панели лифтовых шахт и плиты покрытия	Серия ИИ-04-15
1974	Выдубка и армирование панели ША-17-36-6-1	Дополнение 1 к выпуску 1 / Лист 12

Архивный №

Рябикова / Вахарова

Рук. группы / Инженер

г. Москва

13063-02 16

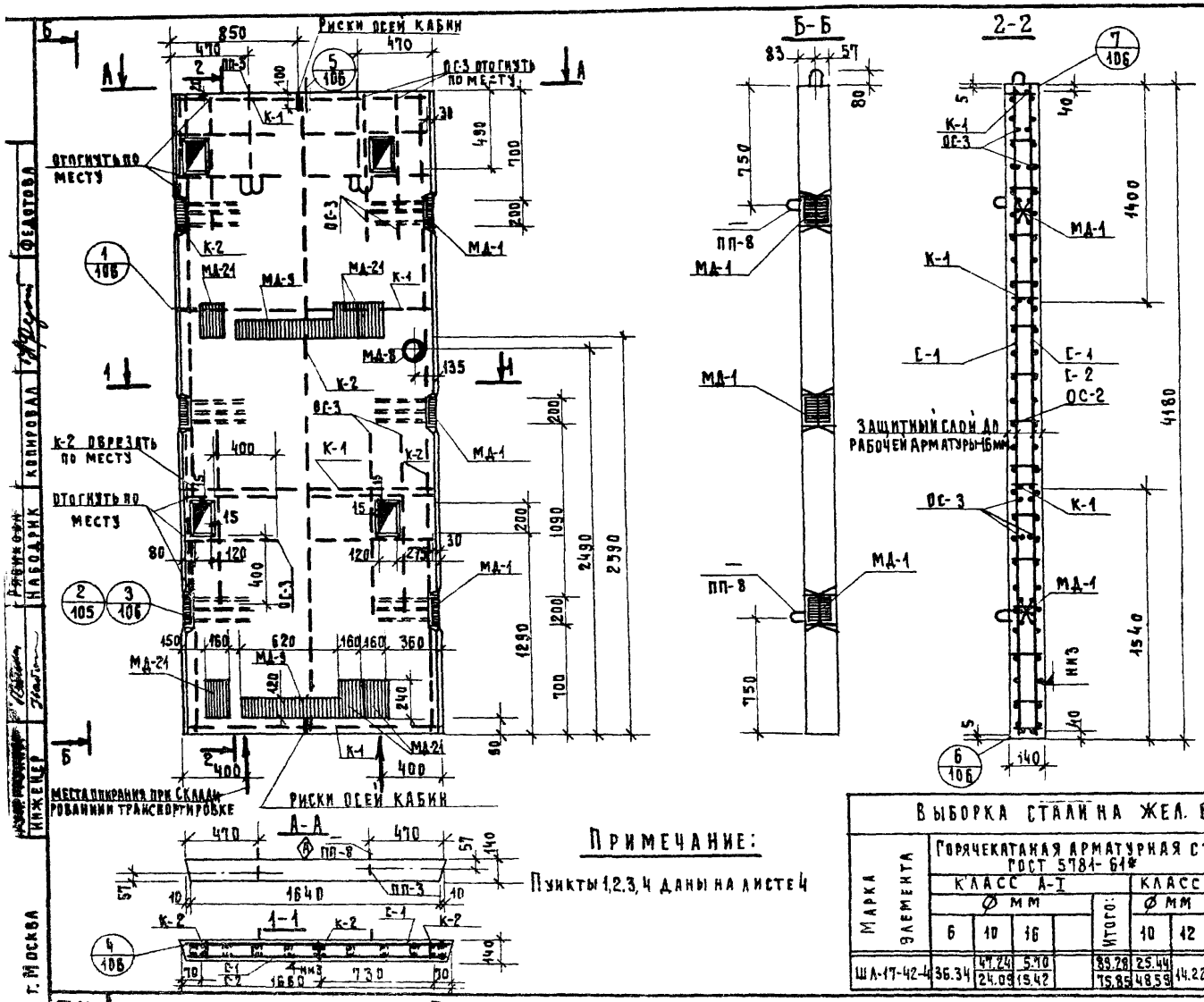

Показатели на один элемент

Марка элемента	Вес т	Марка бетона	Объем бетона	Расход стали кг.
ШЛ-17-42-4	2.37	200	0.948	202.72 / 212.44

Выборка арматурных изделий и закладных деталей на 1 элемент

Марка элемента	Марка изделия или позиции	Колич-во изделий шт.	№ выпуска / № листа
ШЛ-17-42-4	С-1	2/1	ИИ-04-15 в.2 / 1
	С-2	—/1	—"— / 1
	К-1	4	—"— / 5
	К-2	3	—"— / 5
	ОС-3	32	—"— / 10
	МД-1	6	—"— / 20
	МД-8	1	—"— / 21
	МД-9	2	—"— / 26
	МД-21	6	—"— / 20
	ПП-3	2	—"— / 10
	ПП-8	—/4	ИИ-04-15 доп.1 к вып.2 / 12
	ОС-2	104	—"— / 10

Примечание:

Пункты 1,2,3,4 даны на листе 4

Выборка стали на жел. бет. элементы, кг

Марка элемента	Горячекатаная арматурная сталь ГОСТ 5781-61*								Прокат в Ст.3 пс б ГОСТ 380-71								Всего:
	Класс А-I					Класс А-III			Углов. рав.		Полоса				Труба		
	Ø мм				Итого:	Ø мм		Итого:	90х8	Итого:		-120х8	-240х8	Итого	Ø90	Итого	
	6	10	16			10	12										
ШЛ-17-42-4	36.34	47.24 / 24.09	5.70 / 15.42		89.28 / 75.85	25.44 / 48.59	14.22	39.66 / 62.81	13.08	13.08		30.44	28.92	59.36	1.34	1.34	202.72 / 212.44

ТК	Панели лифтовых шахт и плиты покрытия	Серия ИИ-04-15
1974	Опалубка и армирование панели ШЛ-17-42-4	Дополнение 1 к выпуску 1 / Лист 13

Федотова | Копировал | Набодрик | Инженер | г. Москва

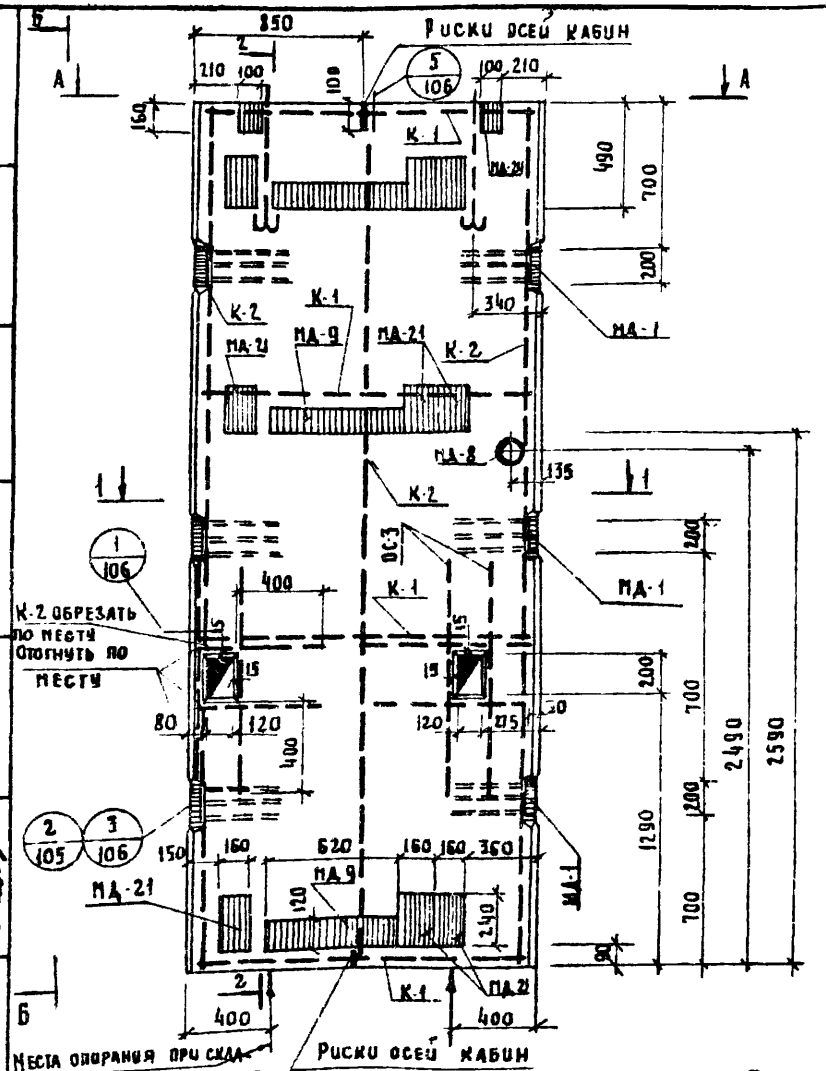

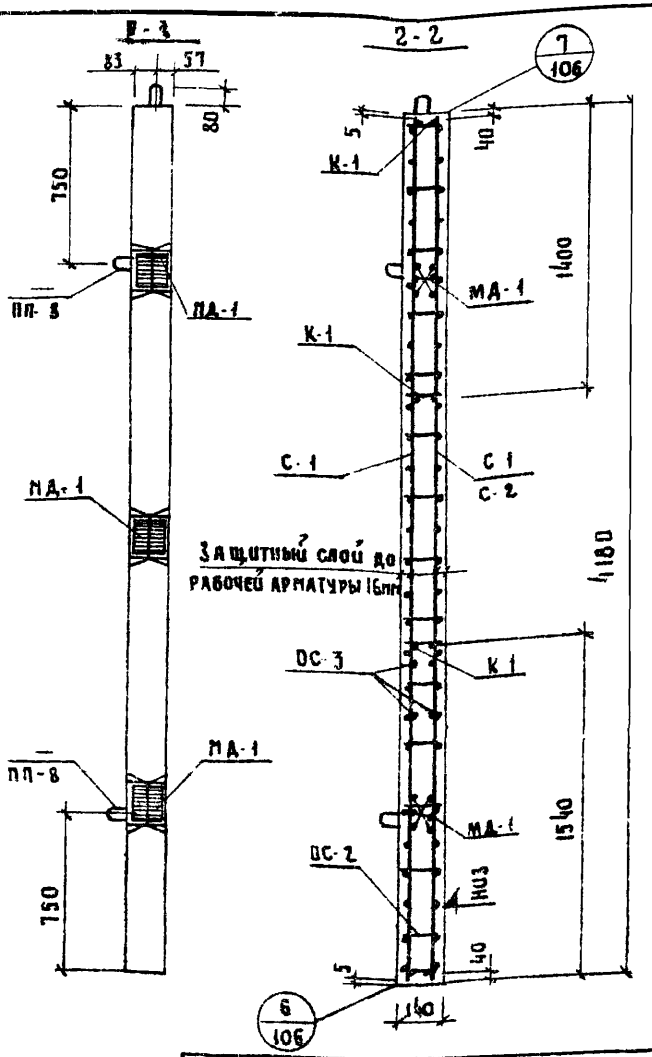

Примечание:

Пункты 1,2,3,4 даны на листе 4

Показатели на один элемент

Марка элемента	Вес т	Марка бетона	Объем бетона	Расход стали кг
ША-17-42-4	2,39	200	0,956	222,14 / 231,86

Выборка арматурных изделий и закладных деталей на 1 элемент

Марка элемента	Марка изделия или позиции	Количество изделий шт	№ выпуска № листа
ШЛ-17-42-4-1	С-1	2 / 1	ШИ 04 15.8 2 / 1
	С-2	— / 1	— / 1
	К-1	4	— / 5
	К-2	3	— / 5
	ДС-3	16	— / 10
	МД-1	6	— / 20
	МД-8	1	— / 21
	МД-9	3	— / 26
	МД-21	9	— / 20
	МД-24	2	— / 28
	ПП-3	2	— / 10
	ПП-8	— / 4	ИИ-04-15 доп. 1 вып. 2 / 12
	ДС-2	104	ПИ-04-15 8.2 / 10

Выборка стали на жел. бет. элементы, кг

Марка элемента	Горячекатаная арматурная сталь ГОСТ 5781-61* Класс А-I ф мм 6	10	16	Итого	Класс А-III ф мм 10	12	Итого	Прокат в Ст.3 пс 6 ГОСТ 380-71 Угловая равн. полоса 190×8	Итого	Полоса 100×8	120×8	240×8	Итого	Труба ф90	Итого	Всего
ША-17-42-4-1	36,34	47,24 / 24,03	5,70 / 15,42	83,28 / 75,85	17,06 / 40,21	14,22	31,28 / 54,43	13,08	13,08	4,0	39,18	83,35	87,16	1,34	1,34	222,14 / 231,86

ТК 1974	Панели лифтовых шахт и плиты покрытия	Серия ИИ-04-15
	Опалубка и армирование панели ША-17-42-4-1	Допущено (НИИМосстроем) Лист 14

г. Москва Инженер Набарчик

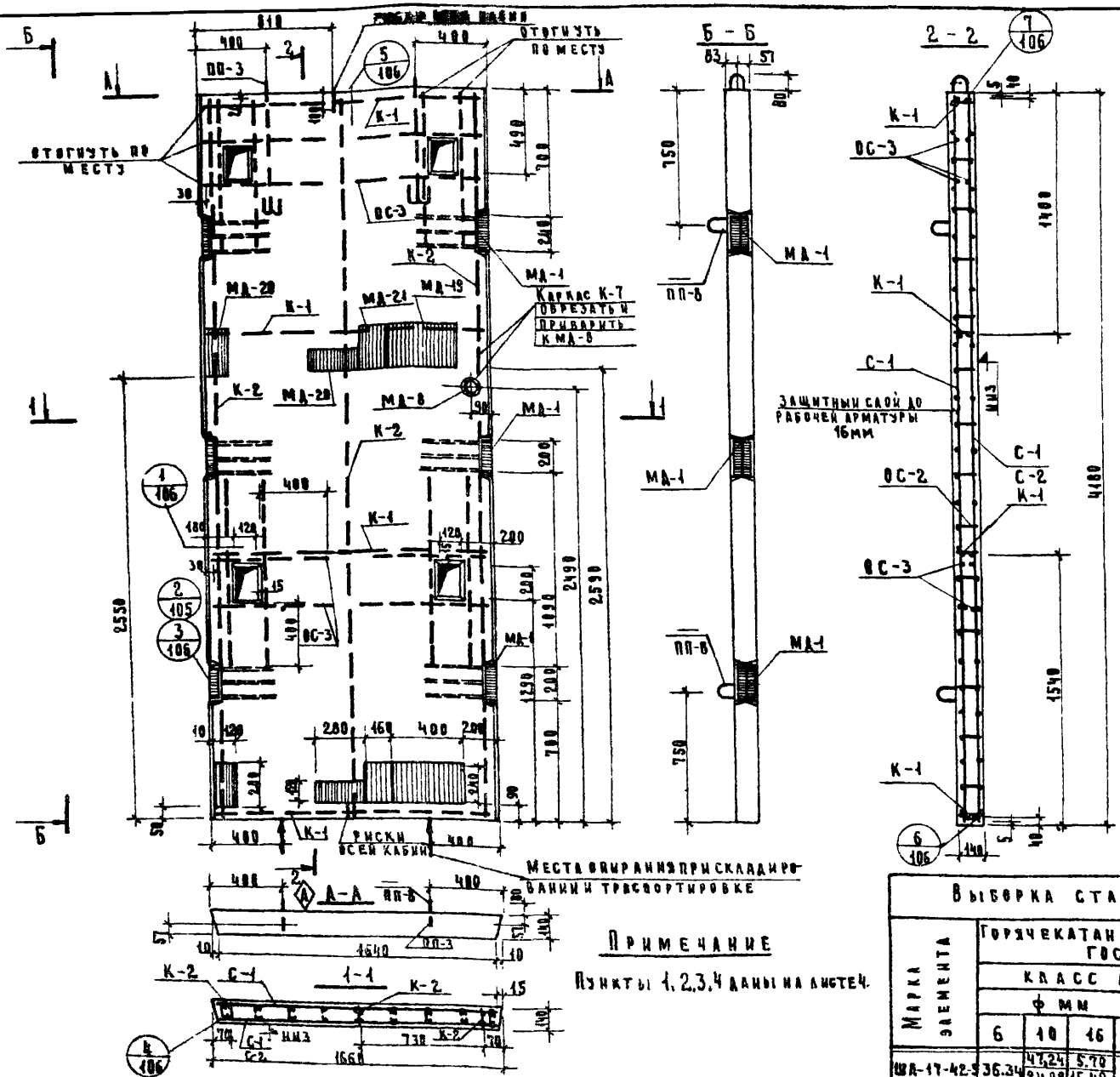

Примечание

Пункты 1, 2, 3, 4 даны на листе 4.

Показатели на один элемент				
Марка элемента	Вес т	Марка бетона	Объем бетона	Расход стали кг
ШЛ-17-42-5	2.37	200	0.949	205.00 / 214.72

Выборка арматурных изделий и закладных деталей на 1 элемент			
Марка элемента	Марка элемента или позиции	Количество изделий шт.	№ выпуска / № листа
ШЛ-17-42-5	С-1	2 / 1	ИИ-04-15 в.2 / 1
	С-2	— / 1	" / 1
	К-1	4	" / 5
	К-2	3	" / 5
	ОС-2	104	" / 10
	ОС-3	32	" / 10
	МД-1	6	" / 20
	МД-8	1	" / 21
	МД-19	2	" / 26
	МД-20	4	" / 24
	МД-21	2	" / 20
	ПП-3	2	" / 10
	ПП-8	— / 4	ИИ-04-15 Доп. 1 к вып. 2 / 12

Выборка стали на жел. бет. элементы, кг																
Марка элемента	Горячекатаная арматурная сталь ГОСТ 5781-61*								Прокат ВСТ 3 ПСб ГОСТ 380-71							Всего
	Класс А-I					Класс А-III			Углов. равн.		Полоса			Труба		
	ф мм				Итого	ф мм		Итого	L 90×8	Итого	-120×8	-240×8	Итого	ф 90	Итого	
	6	10	16			10	12									
ШЛ-17-42-5	36.34	47.24 / 24.09	5.70 / 15.42		89.28 / 75.85	24.60 / 47.83	14.22	38.90 / 62.05	13.08	13.08	28.64	33.76	62.40	1.34	1.34	205.00 / 214.72

ТК 1974	Панели лифтовых шахт и плиты покрытия	Серия ИИ-04-15
	Опалубка и армирование панели ШЛ-17-42-5	Дополнение 1 к выпуску 1 / Лист 15

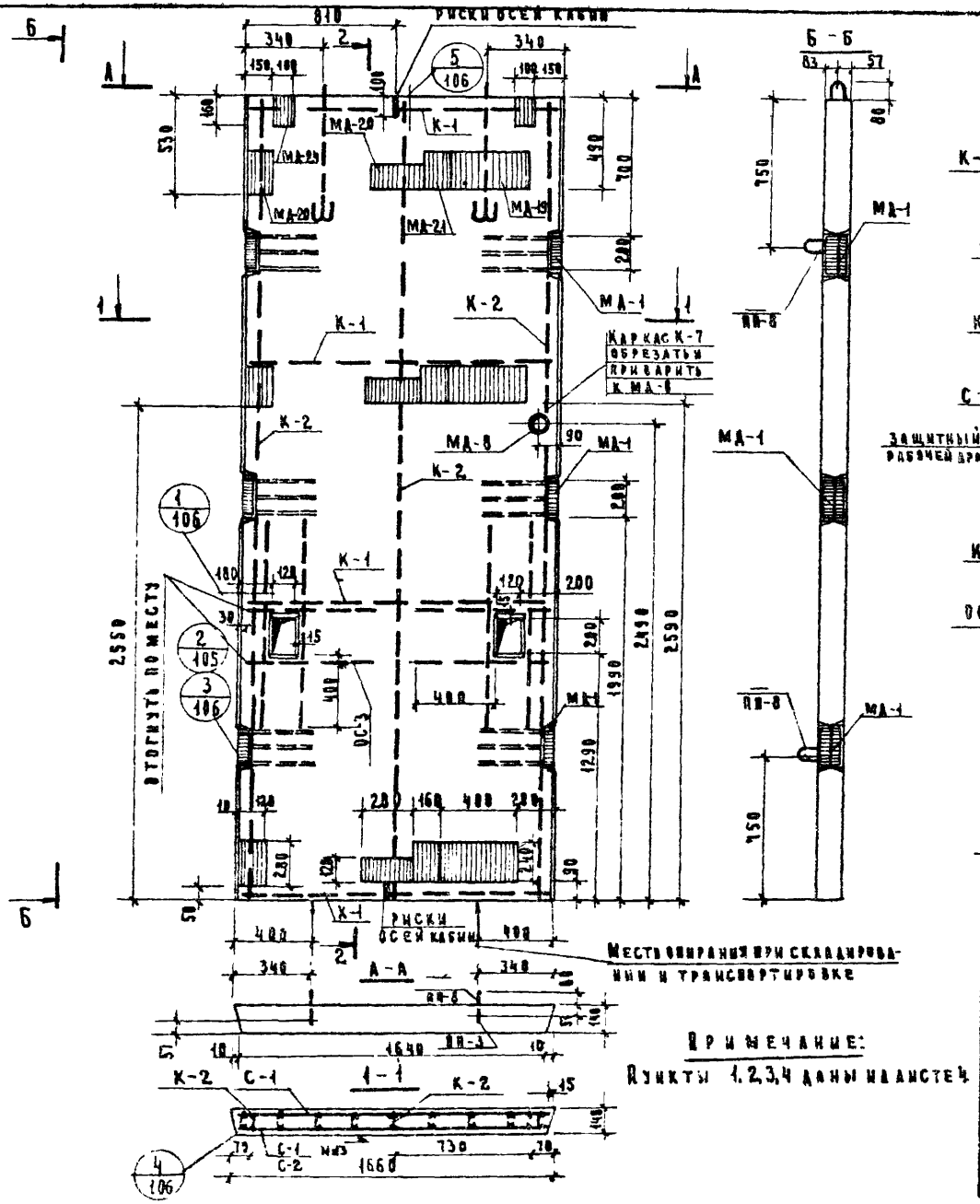

Примечание:

Пункты 1, 2, 3, 4 даны на листе 4

Показатели на один элемент

Марка элемента	Вес т	Марка бетона	Объем бетона	Расход стали кг
ША-17-42-5-1	2,39	200	0,957	213,01 / 222,73

Выборка арматурных изделий и закладных деталей на 1 элемент

Марка элемента	Марка элемента или позиции	Количество изделий шт.	№ выпуска № листа
ША-17-42-5-1	С-1	2 / 1	ИИ-04-15 вып.2 / 1
	С-2	— / 1	1
	К-1	4	5
	К-2	3	5
	ОС-2	104	10
	ОС-3	16	10
	МД-1	6	20
	МД-8	1	27
	МД-19	3	26
	МД-20	6	24
	МД-24	3	28
	ПН-3	2	10
	ПП-6	— / 4	ИИ-04-15 доп. 1 к вып.2 / 12

Выборка стали на ж/б элементы, кг

Марка элемента	Горячекатаная арматурная сталь ГОСТ 5781-61* класс А-I ф мм 6	10	16	Итого	класс А-III ф мм 10	12	Итого	Прокат в Ст. 3 пс6 ГОСТ 380-71 Уголки равнобокие L90х8	Итого	Полосы -100х8	-120х8	-240х8	Итого	Трубы ф 90	Итого	Всего
ША-17-42-5-1	36,34	47,24 / 24,09	5,7 / 45,42	89,28 / 115,85	15,43 / 38,58	14,22	29,65 / 52,80	13,08	43,98	4,8	57,08	38,58	79,66	4,34	4,34	213,01 / 222,73

ТК 1974	Панели дифтовых шахт и плиты покрытия		Серия ИИ-04-15
	Опалубка и армирование панели ША-17-42-5-1	Дополнение 1 к выпуску 1	Лист 16

Г. Москва | Инж. Гражны Цинкевич | Рябикова Набодрик | Набоцкая

13063-02 20

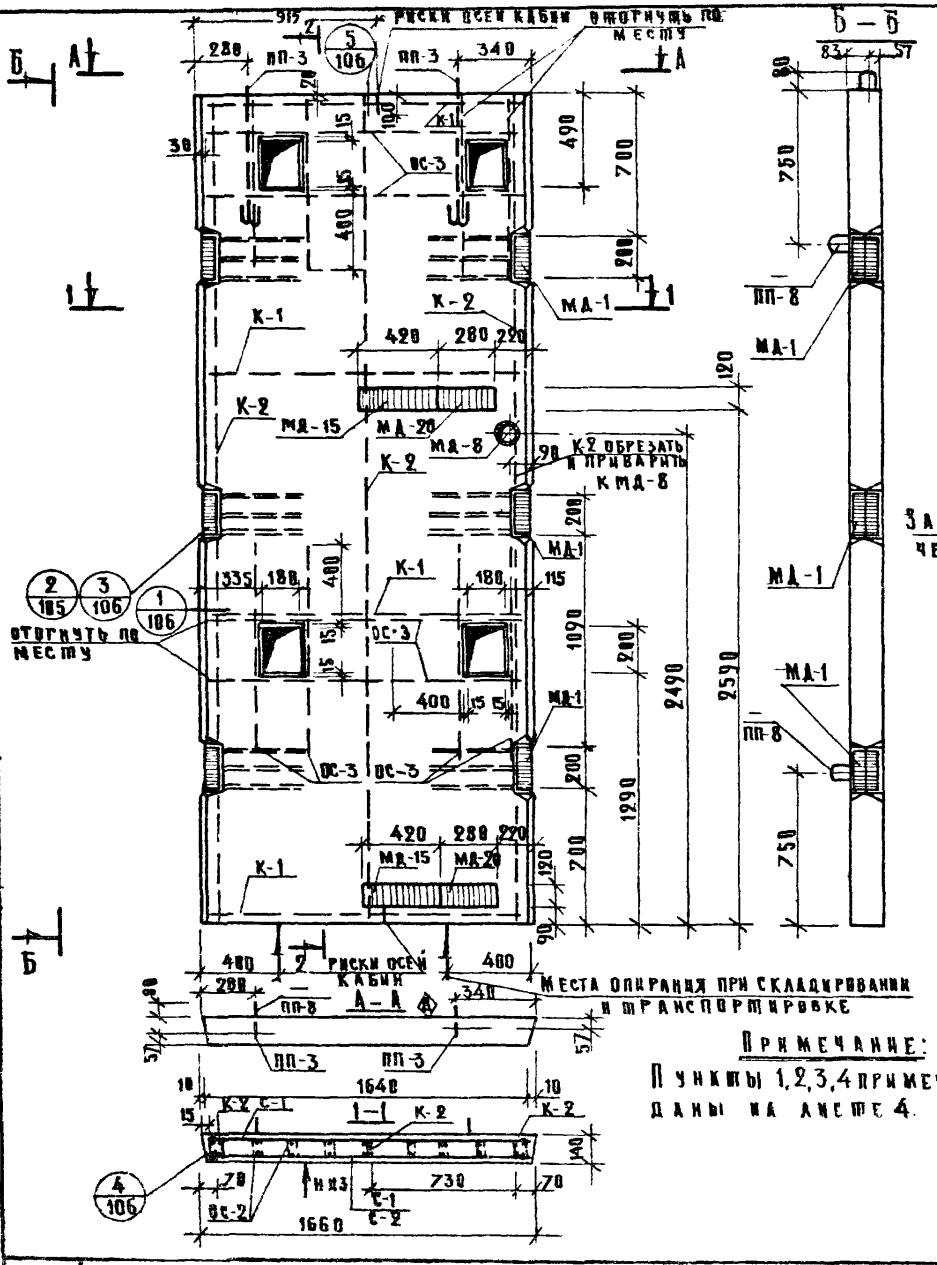

Примечание:

Пункты 1, 2, 3, 4 примечаний даны на листе 4.

Показатели на один элемент

Марка элемента	Вес т	Марка бетона	Объем бетона	Расход стали кг.
ША-17-42-6	2.34	200	0.935	174.18 / 183.90

Выборка арматурных изделий и закладных деталей на 1 элемент

Марка элемента	Марка изделия или позиции	Количество изделий шт.	№ выписки № листа
ША-17-42-6	С-1	2 / 1	АН-04-15 в 2 / 1
	С-2	1 / 1	1
	К-1	4	5
	К-2	3	5
	ВС-2	104	18
	ВС-3	32	10
	МД-1	6	20
	МД-8	1	21
	МД-15	2	25
	МД-20	2	24
	ПП-3	2	10
	ПП-8	4	АН-04-15 Дет. 1 К вып. 2 / 12

Выборка стали на жел. бет. элементы, кг.

Марка элемента	Горячекатаная арматурная сталь ГОСТ 5781-61*								Прокат в Ст 3 кп 6 ГОСТ 380-71						Всего
	Класс А-I					Класс А-III			Уголках равноб			Полоса		Труба	
	ф 16				Итого	ф мм		Итого	L90×8		Итого	-120×8	Итого	ф90	Итого	
	6	10	16			10	12									
ША-17-42-6	6.34	47.24 / 24.09	5.70 / 15.42		89.28 / 75.85	23.38 / 46.53	14.22	37.60 / 60.75	13.08		13.08	32.88	32.88	1.34	1.34	174.18 / 183.90

Т. К. 1974	Панели лифтовых шахт и плиты покрытия	Серия ИИ-04-15
	Опалубка и армирование панели ША-17-42-6	Дополнение 1 к выпуску 1 / Лист 17

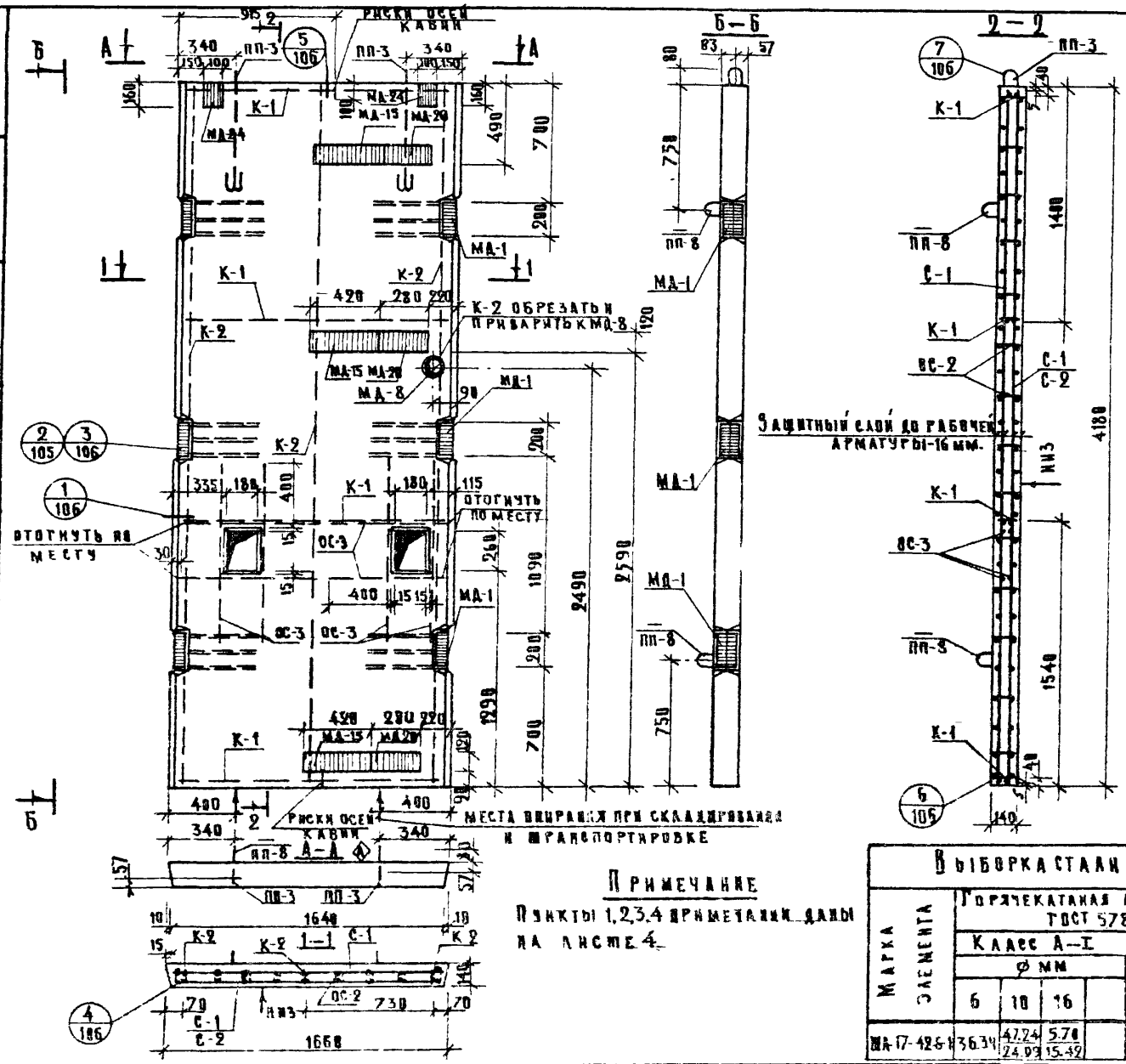

Примечание

Пункты 1,2,3,4 примечания даны на листе 4.

Показатели на один элемент

Марка элемента	Вес т	Марка бетона	Объем бетона	Расход стали кг.
ША-17-42-6-1	2.38	200	0.950	179.33 / 189.05

Выборка арматурных изделий и закладных деталей на 1 элемент

Марка элемента	Марка изделия или позиции	Количество изделий шт.	№ выпуска № листа
ША-17-42-6-1	С—1	2 / 1	ИИ-04-15 в.9 / 1
	С—2	— / 1	— / 1
	К—1	4	— / 5
	К—2	3	— / 5
	ОС—2	104	— / 10
	ОС—3	16	— / 10
	МД—1	6	— / 20
	МД—8	1	— / 21
	МД—15	3	— / 26
	МД—20	3	— / 24
	МД—24	2	— / 28
	ПП—3	2	— / 10
	ПП—8	— / 4	ИИ-04-15 [illegible]

Выборка стали на жел. бет. элементы, кг.

Марка элемента	Горячекатаная арматурная сталь ГОСТ 5781-61*								Прокат в Ст.3 пс6 ГОСТ 380-71							Всего
	Класс А—I					Класс А—III			Угловая		Полоса			Труба		
	ø мм				Итого	ø мм		Итого	∠90×8	Итого	-100×8	-120×8	Итого	ø90	Итого	
	6	10	16			10	12									
ША-17-42-6-1	36.34	47.24 / 24.09	5.70 / 15.42		89.28 / 75.85	13.97 / 11.12	14.22	28.19 / 51.34	13.08	13.08	4.00	43.44	47.44	1.34	1.34	179.33 / 189.05

ТК	Панели лифтовых шахт и плиты покрытия	Серия ИИ-04-15
1974	Палубка и армирование панели ША-17-42-6-1	Лист 18

Инженер Захарова

13063-02 22

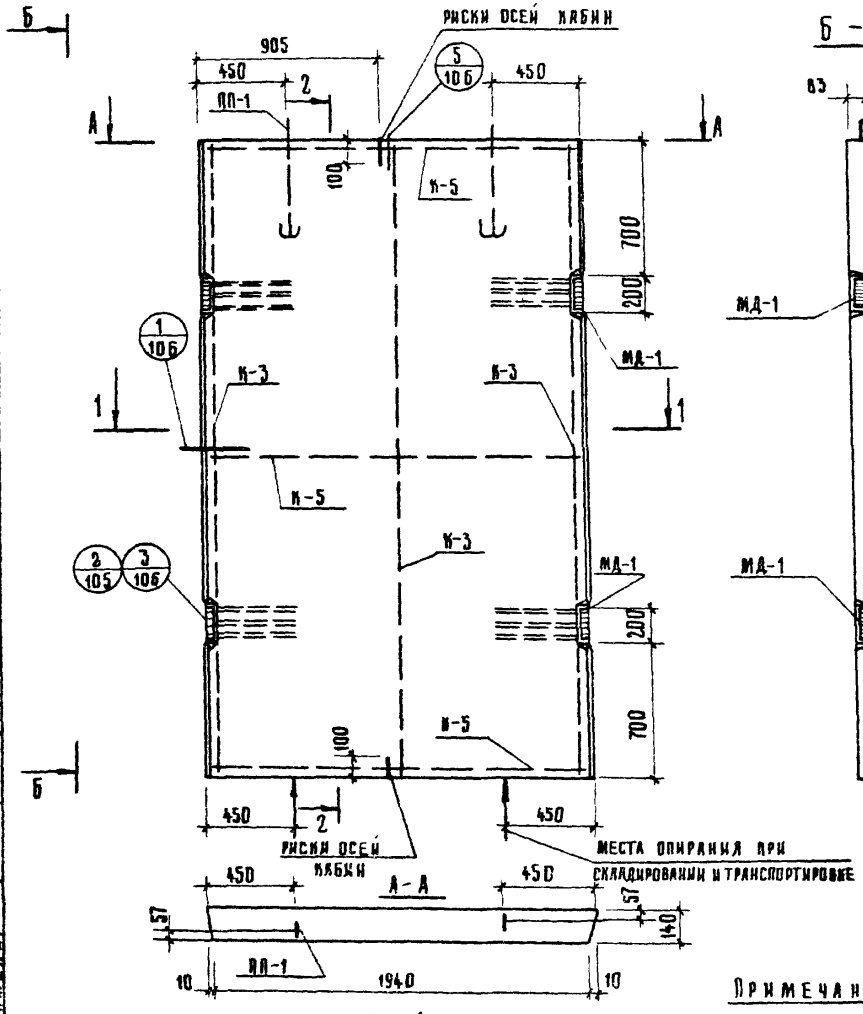

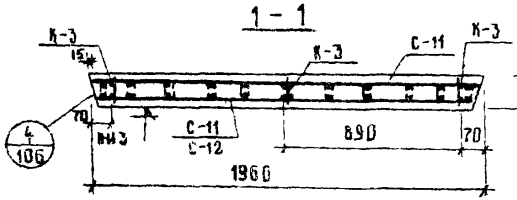

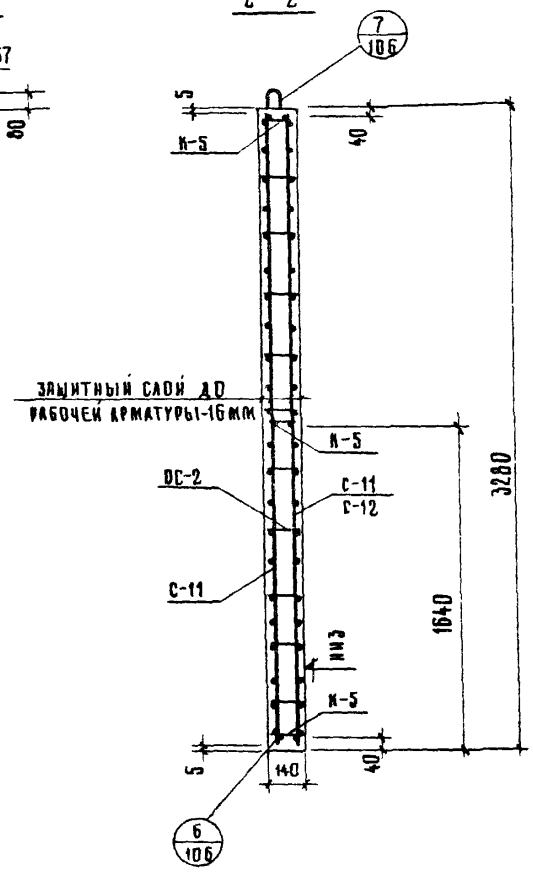

Примечания

1. При пересечении с закладными деталями МД-1 арматура сеток вырезается по месту
2. Узлы 1/10б 2/10б 3/10б 4/10б 5/10б
   6/10б 7/10б даны в серии ИИ-04-15 выпуск 1

Показатели на один элемент

Марка элемента	Вес т	Марка бетона	Объем бетона	Расход стали кг
ШЛ-20-33	224	200	0.895	107.43

Выборка арматурных изделий и закладных деталей на 1 элемент

Марка элемента	Марка изделия или позиции	Количество изделий шт	№ выпуска / № листа
ШЛ-20-33	С-11	2 / 1	ИИ-04-15 в 2 / 1
	С-12	— / 1	— / 1
	К-3	3	5
	К-5	3	5
	ОС-2	100	10
	МД-1	4	20
	ПП-1	2	10

Выборка стали на жел. бет. элементы, кг

Марка элемента	Горячекатаная арматурная сталь ГОСТ 5781-61* Класс А-I ф мм 6	10	16	Итого	Класс А-III ф мм 10	12	Итого	Прокат Вст.3 кп б ГОСТ 380-71 Угловая равноб. 90×8	Полоса	Итого	-120×8		Итого	Всего
ШЛ-20-33	32.61	44.40 / 22.20	43.8	81.39 / 59.19	— / 22.20	9.48	9.48 / 31.68	8.72		8.72	7.84		7.84	107.43

ТК 1974

Панели лифтовых шахт и плиты покрытия

Опалубка и армирование панели ШЛ-20-33

Серия ИИ-04-15

Дополнение к выпуску 1 Лист 19

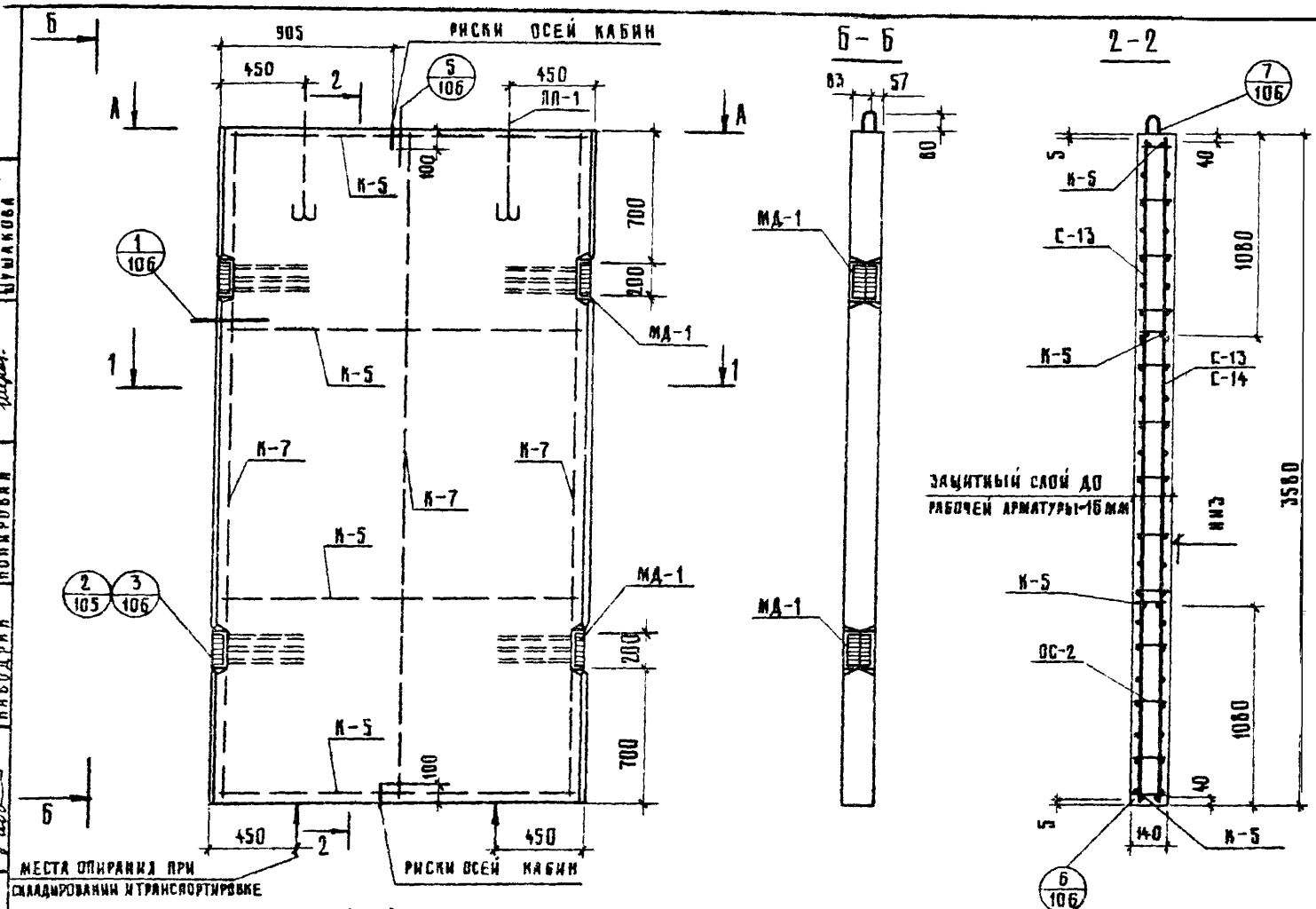

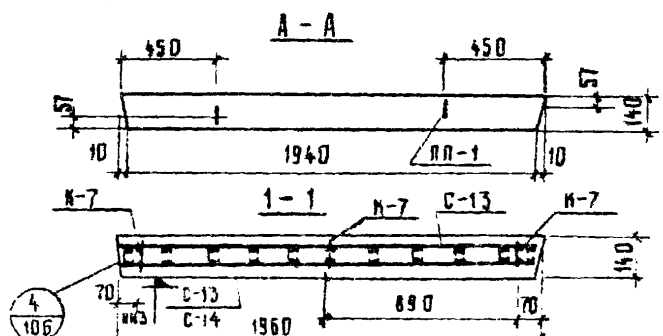

Примечание:

Пункты 1,2 примечаний см лист 19

Показатели на один элемент

Марка элемента	Вес т	Марка бетона	Объем бетона	Расход стали кг
ША-20-36	2.44	200	0.976	115.45

Выборка арматурных изделий и закладных деталей на 1 элемент

Марка элемента	Марка изделия или позиции	Количество изделий шт	№ выпуска № листа
ША-20-36	С-13	2/1	ИИ-04-15 в.2 2
	С-14	—/1	—/2
	К-5	4	—/5
	К-7	3	—/5
	ОС-2	110	—/10
	МД-1	4	—/20
	ЛП-1	2	—/10

Выборка стали на жел бет элементы, кг

Марка элемента	Горячекатаная арматурная сталь ГОСТ 5781-61*								Прокат ВСТ 3 ПСБ ГОСТ 380-71							Всего
	Класс А-I					Класс А-III			Угловая равноб.			Полоса				
	ф мм				Итого	ф мм		Итого	790×8		Итого	120×8			Итого	
	6	10	16			10	12									
ША-20-36	36.53	48.50 / 24.25	4.38		89.41 / 65.16	— / 24.25	9.48	9.48 / 33.73	8.72		8.72	7.84			7.84	115.45

ТК	Панели лифтовых шахт и плиты покрытия	Серия ИИ-04-15
1974	Опалубка и армирование панели ША-20-36	Лист 20

Шушакова · Копировал · Набодрик · Инженер

13063-02 24

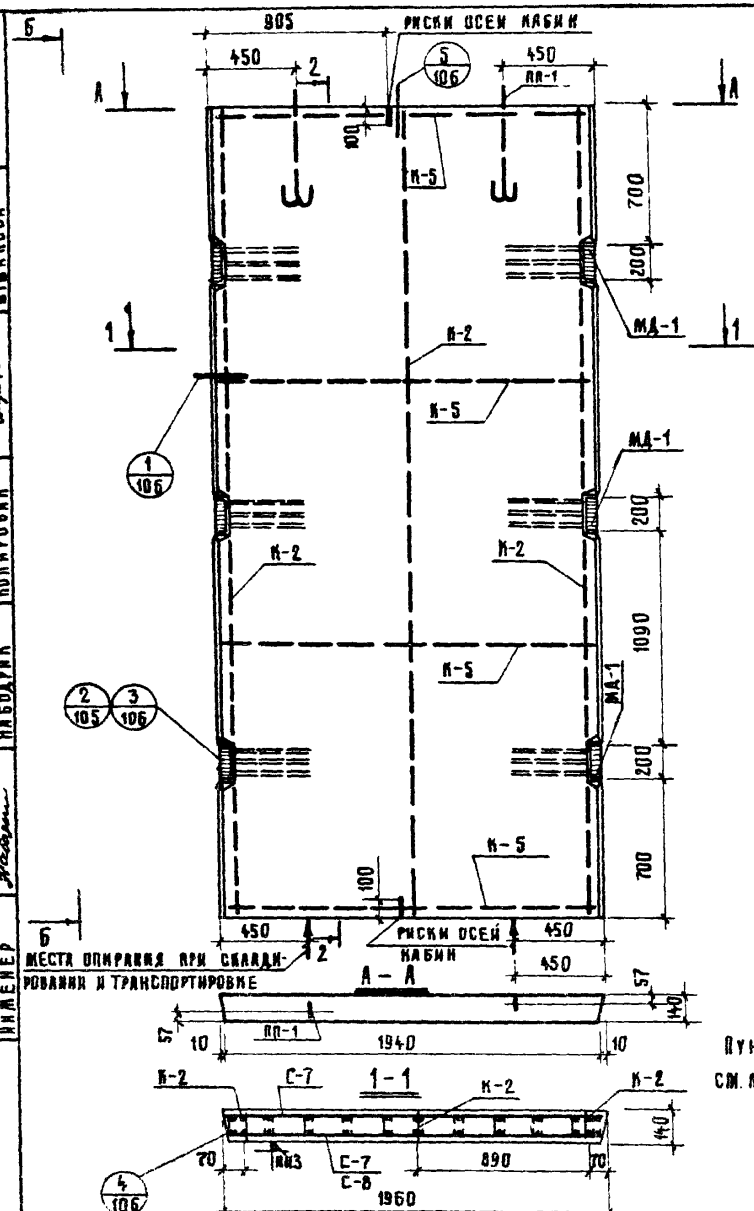

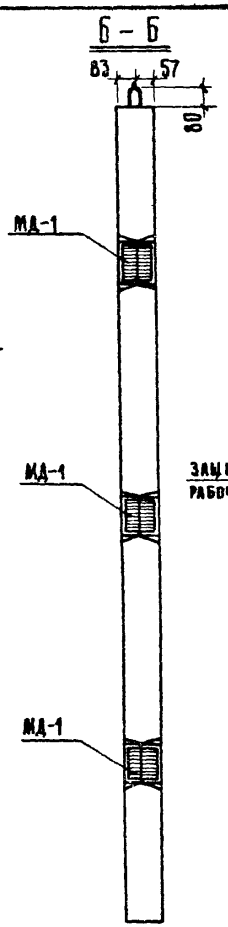

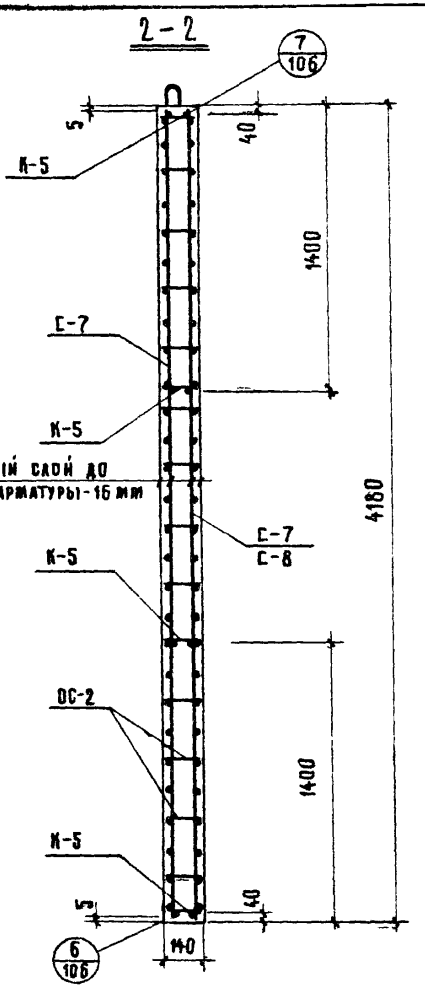

Примечание:

Пункты 1,2 примечаний см. лист 19.

Показатели на один элемент

Марка элемента	Вес т	Марка бетона	Объем бетона	Расход стали, кг
ША-20-42	2,85	200	1,140	141,48

Выборка арматурных изделий и закладных деталей на 1 элемент

Марка элемента	Марка изделия или позиции	Количество изделий шт.	№ выпуска № листа
ША-20-42	С-7	2 / 1	ИИ-04-15 8.2 / 1
	С-8	1	1
	К-2	3	5
	К-5	4	5
	ОС-2	120	10
	МД-1	6	20
	ПЛ-1	2	10

Выборка стали на жел. бет. элементы, кг

Марка элемента	Горячекатаная арматурная сталь ГОСТ 5781-61* Класс А-I ⌀ мм 6	10	16		Итого	Класс А-III ⌀ мм 10	12	Итого	Прокат в Ст.3 пс6 ГОСТ 380-71 Угловая равноб. 80×8		Итого	Полоса 120×8		Итого	Всего
ША-20-42	11,44	56,60 / 28,30	4,38		102,42 / 74,12	— / 28,30	14,22	14,22 / 42,52	13,08		13,08	11,76		11,76	141,48

ТК 1974

Панели лифтовых шахт и плиты покрытия.

Опалубка и армирование панели ША-20-42.

Серия ИИ-04-15

Альбом 21

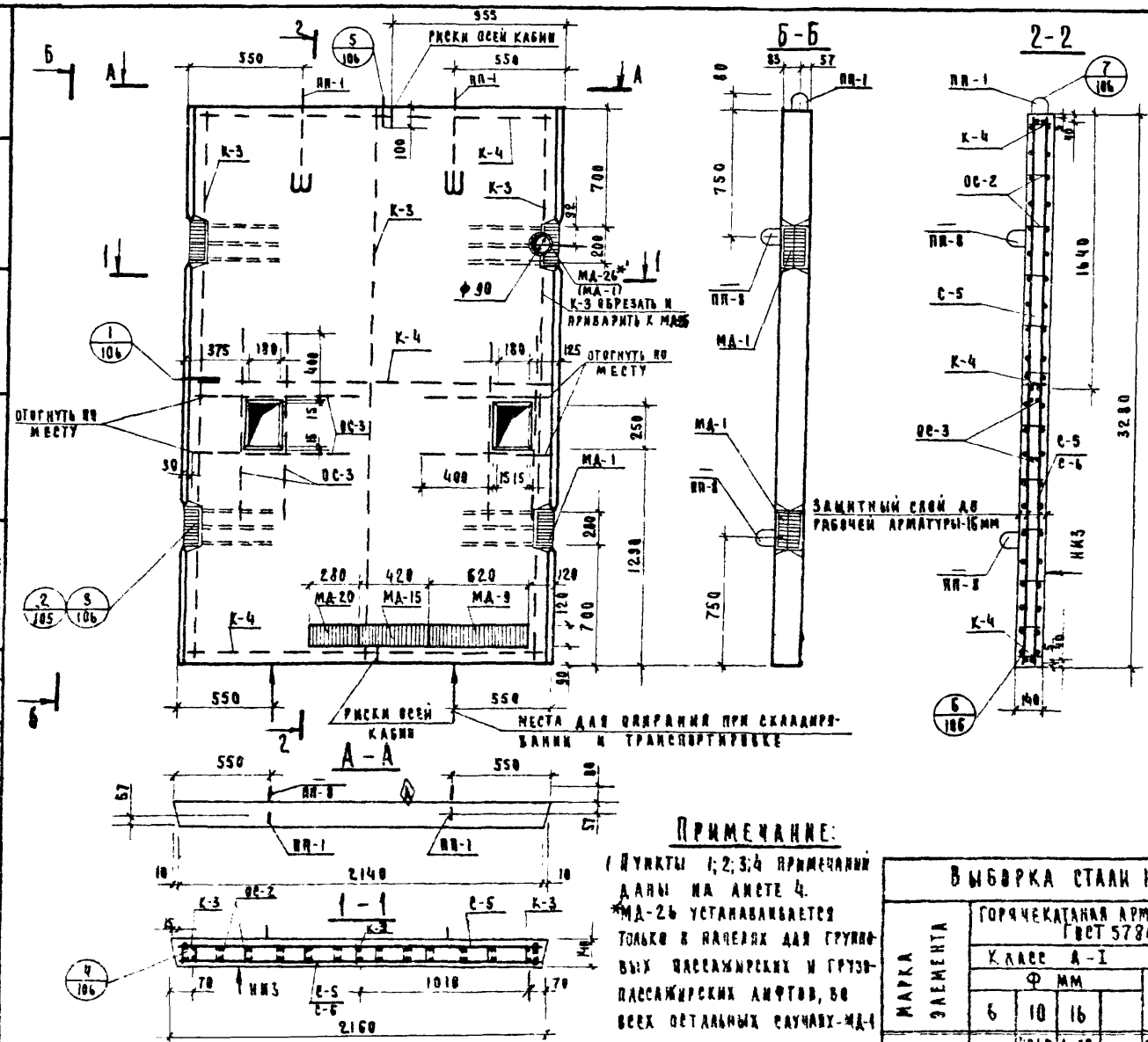

ПОКАЗАТЕЛИ НА ОДИН ЭЛЕМЕНТ

Марка элемента	Вес т	Марка бетона	Объем бетона	Расход стали кг
ШЛ-22-33-3	2.43	200	0,972	148.37 / 158.09

ВЫБОРКА АРМАТУРНЫХ ИЗДЕЛИЙ И ЗАКЛАДНЫХ ДЕТАЛЕЙ НА 1 ЭЛЕМЕНТ

Марка элемента	Марка изделия или позиции	Количество изделий шт.	№ выпуска / № листа
ШЛ-22-33-3	С-5	2 / 1	ИИ-04-15 в.2 / 1
	С-6	— / 1	— / 1
	К-3	3	— / 5
	К-4	3	— / 5
	ОС-2	120	— / 10
	ОС-3	16	— / 10
	МД-1	3 (4)	— / 20
	МД-9	1	— / 26
	МД-15	1	— / 26
	МД-20	1	— / 24
	МД-26	1 (0)	— / 20
	ПП-1	2	— / 10
	ПП-8	— / 4	ИИ-04-15 дол. вып. 2 / 12

ПРИМЕЧАНИЕ:

1. Пункты 1; 2; 3; 4 примечаний даны на листе 4.
*МД-26 устанавливается только в панелях для групповых пассажирских и грузопассажирских лифтов, во всех остальных случаях-МД-1

ВЫБОРКА СТАЛИ НА ЖЕЛ БЕТ ЭЛЕМЕНТЫ, КГ.

Марка элемента	Горячекатаная арматурная сталь ГОСТ 5781-61*								Прокат в Ст.3 по Б ГОСТ 380-71							Всего
	Класс А-I					Класс А-III			Угловая равноб.			Полоса		Труба		
	Ф мм				Итого	Ф мм		Итого			Итого		Итого		Итого	
	6	10	16			10	12		1,90×8			120×8		Ф90		
ШЛ-22-33-3	35,77	48,40 / 24,20	4,38 / 14,10		88,55 / 74,07	12,54 / 35,75	9,48	22,02 / 46,22	8,72		8,72	27,74	27,74	1,34	1,34	148,37 / 158,09

ТК	ПАНЕЛИ ЛИФТОВЫХ ШАХТ И ПЛИТЫ ПОКРЫТИЯ	СЕРИЯ ИИ-04-15
1974	ОПАЛУБКА И АРМИРОВАНИЕ ПАНЕЛИ ШЛ-22-33-3	ДОПОЛНЕНИЕ 1 К ВЫПУСКУ; ЛИСТ 22

ГЛОМКОВА ЗАХАРОВА
ИНЖЕНЕР

13063-02 26

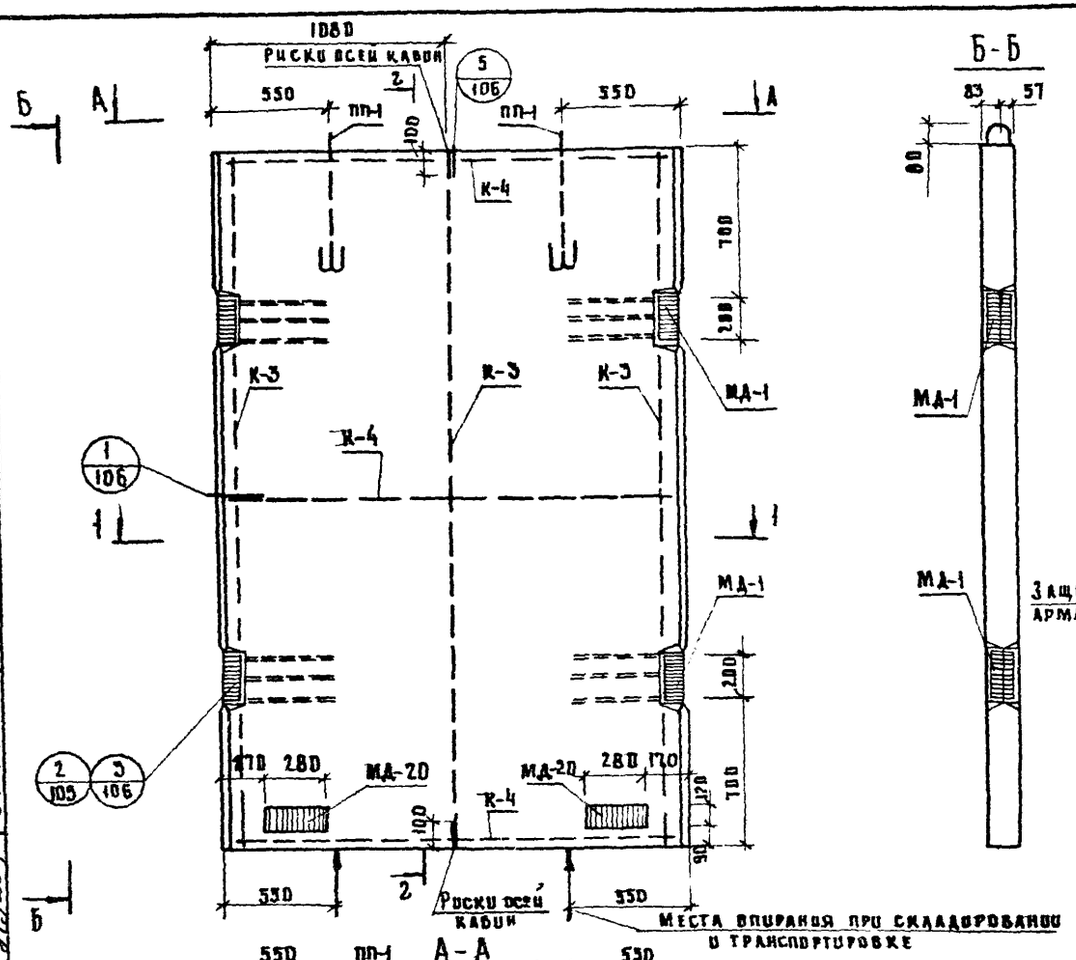

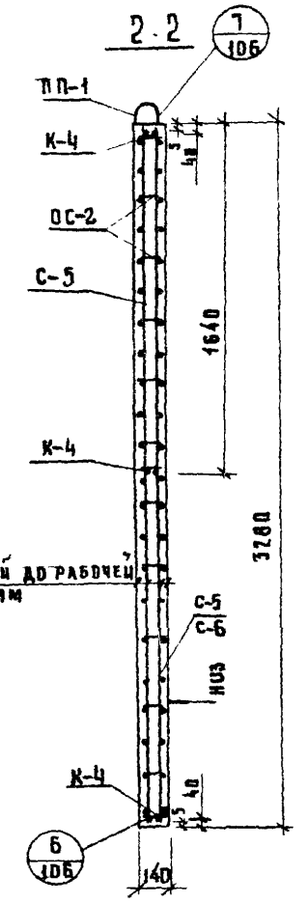

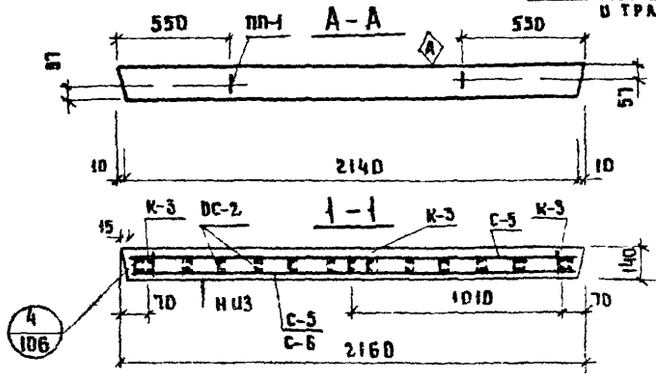

Примечание:

Пункты 1,2 примечаний даны на листе 19

Показатели на один элемент

Марка элемента	Вес т	Марка бетона	Объем бетона	Расход стали кг
ША-22-33-4	2,47	200	0,987	123,67

Выборка арматурных изделий и закладных деталей на 1 элемент

Марка элемента	Марка изделия или позиции	Количество изделий шт	№ выписки № листа
ША-22-33-4	С-5	2 / 1	УШ-04-15.82 / 1
	С-6	1	1
	К-3	3	5
	К-4	3	5
	ОС-2	120	10
	МД-1	4	20
	МД-20	2	24
	ПП-1	2	10

Выборка стали на жел.-бет. элементы, кг

Марка элемента	Горячекатаная арматурная сталь ГОСТ 5781-61* Класс А-I ф мм 6	10	16	Итого	Класс А-III ф мм 10	12	Итого	Прокат в Ст.3пс 6 ГОСТ 380-71 Угловая равнобокая 90×8	Итого	Полоса -120×8	Итого	Всего
ША-22-33-4	35,71	48,40 / 24,20	4,38	88,55 / 64,35	0,64 / 24,84	9,48	10,12 / 34,32	8,72	8,72	16,28	16,28	123,67

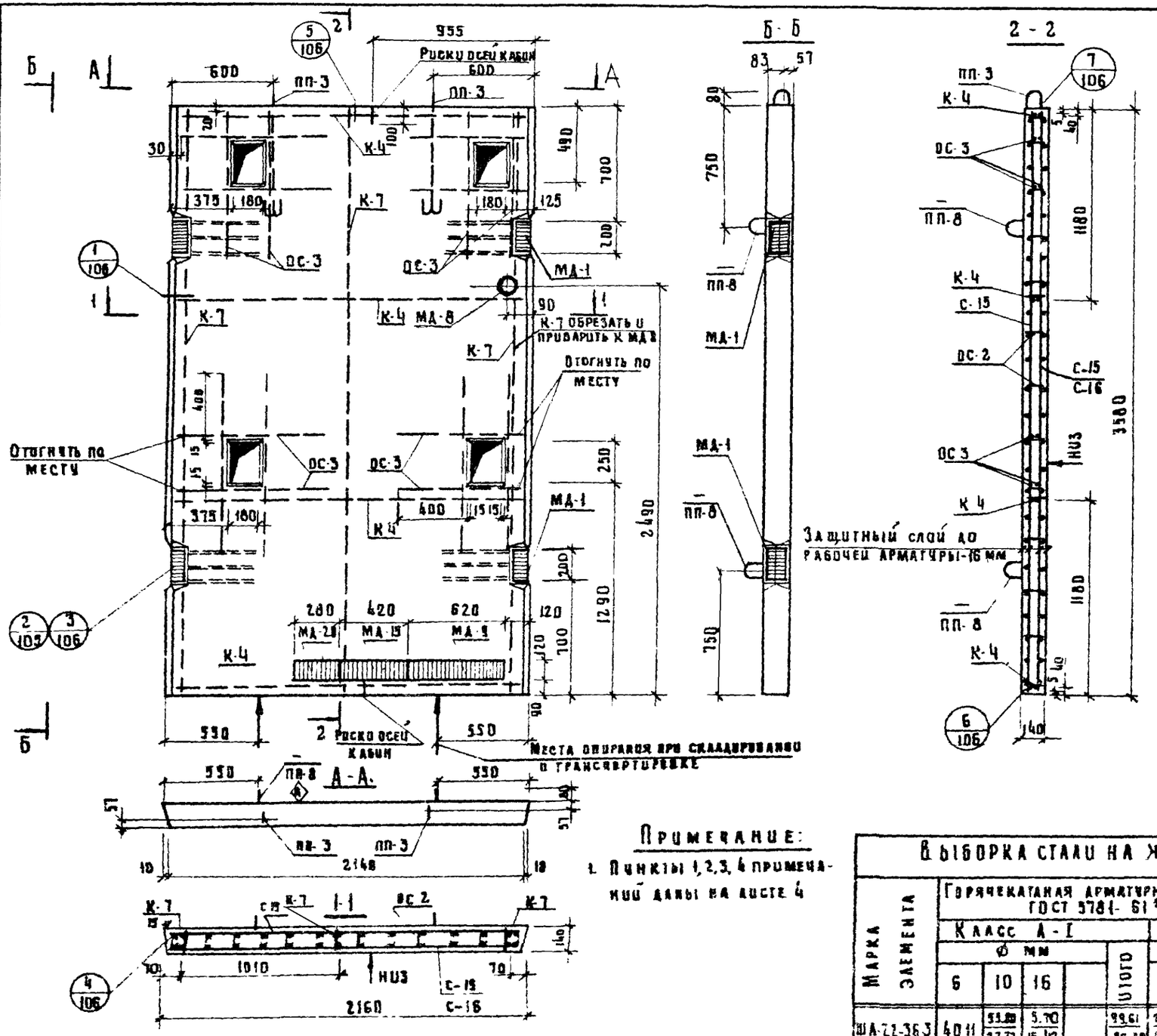

Примечание:

1. Пункты 1, 2, 3, 4 примечаний даны на листе 4

Показатели на один элемент				
Марка элемента	Вес т	Марка бетона	Объем бетона	Расход стали кг
ША 22-36-3	2.61	200	1.045	170.31 / 180.03

Выборка арматурных изделий и закладных деталей на 1 элемент			
Марка элемента	Марка изделия или позиции	Количество изделий шт.	№ выпуска № листа
ША-22-36-3	С-15	2/1	ШИ-04-15 в.2 / 2
	С-16	-/1	-"- / 2
	К-4	4	-"- / 5
	К-7	3	-"- / 5
	ОС-2	132	-"- / 10
	ОС-3	32	-"- / 10
	МД-1	4	-"- / 20
	МД-9	1	-"- / 26
	МД-8	1	-"- / 21
	МД-15	1	-"- / 26
	МД-20	1	-"- / 24
	ПП-3	2	-"- / 10
	ПП-8	4	ШИ-04-15 в.1 к.2 / 12

Выборка стали на жел. бет. элементы, кг.																
Марка элемента	Горячекатаная арматурная сталь ГОСТ 5781-61*								Прокат в Ст. 3 пс 6 ГОСТ 380-71							Всего
	Класс А-I					Класс А-III			Угловая равнов.			Полоса		Труба		
	ф мм				Итого	ф мм		Итого	1.90×8		Итого	-120×8	Итого	ф 90	Итого	
	6	10	16			10	12									
ША-22-36-3	40.11	53.80 / 27.31	5.70 / 15.42		99.61 / 82.98	23.42 / 49.25	9.48	72.90 / 59.53	8.72		8.72	27.74	27.74	1.34	1.34	170.31 / 180.03

ТК	ПАНЕЛИ ЛИФТОВЫХ ШАХТ И ПЛИТЫ ПОКРЫТИЯ	Серия ШИ-04-15
1974	ОПАЛУБКА И АРМИРОВАНИЕ ПАНЕЛИ ША-22-36-3	Дополнение 1 к выпуску 1 / Лист 24

Архивный №

Рук группы Рябикова, Инженер Захарова

13063-02 28

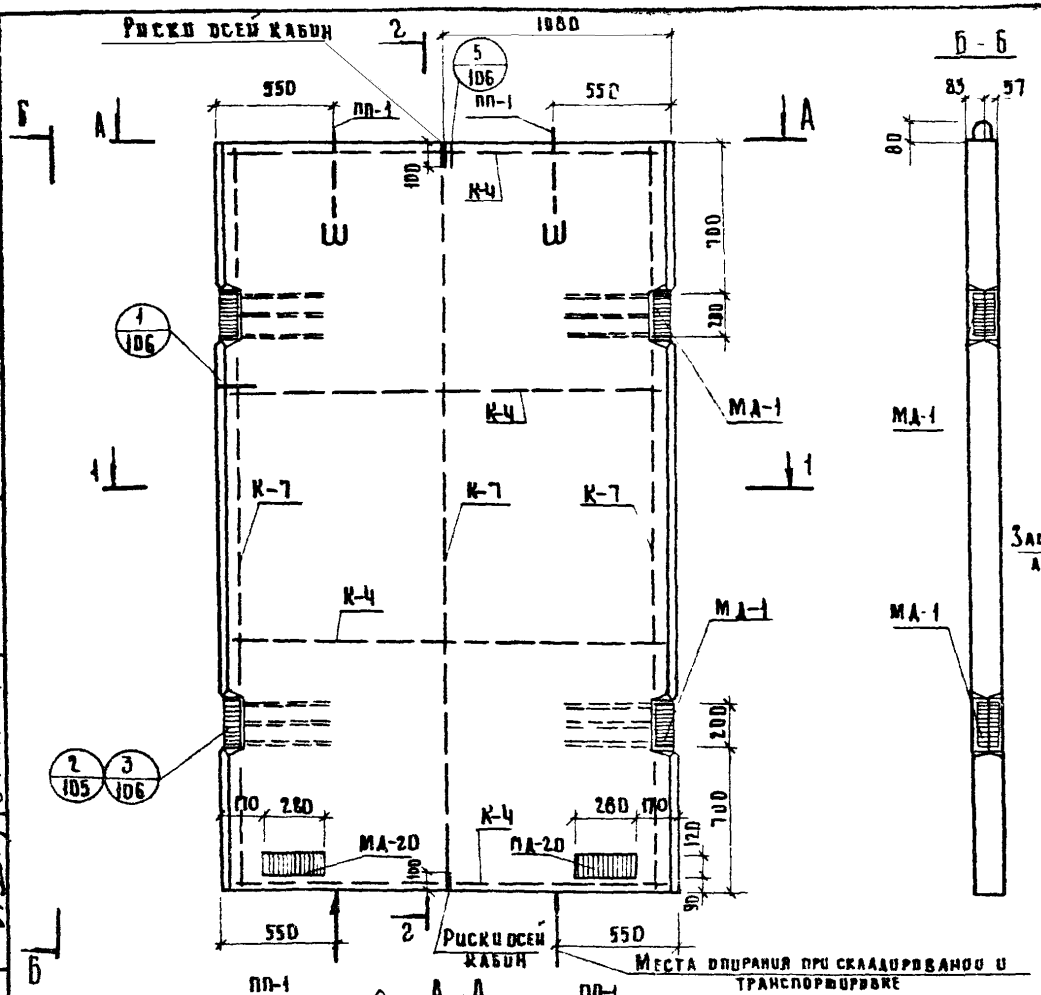

Примечание:

Пункты 1,2 примечаний даны на листе 19

Показатели на один элемент

Марка элемента	Вес т	Марка бетона	Объем бетона	Расход стали кг.
ША-22-36-4	2.70	200	1.078	132.47

Выборка арматурных изделий и закладных деталей на 1 элемент.

Марка элемента	Марка изделия или позиции	Количество изделий шт.	№ выпуска № листа
ША-22-36-4	С-15	2/1	ШО-04-15 в.2
	С-16	1	2
	К-4	4	5
	К-7	3	5
	ДС-2	132	10
	МД-1	4	20
	МД-20	2	24
	ПП-1	2	10

Выборка стали на жел. бет. элементы, кг

Марка элемента	Горячекатаная арматурная сталь ГОСТ 5781-61* Класс А-I Ø мм 6	10	16		Итого	Класс А-III Ф мм 10	12	Итого	Прокат в Ст. 3 пс 6 ГОСТ 380-71 Угловая равноб. L90×8		Итого	Полоса -120×8			Итого	Всего
ША-22-36-4	40.11	57.86 / 26.43	4.38		97.35 / 70.92	8.64 / 27.07	9.48	18.12 / 36.55	8.72		8.72	16.28			16.28	132.47

ТК 1974	Панели шахт и плиты покрытия		Серия ИИ-04-15
	Плавубка и армирование панели ША-22-36-4	Дополнение 1 к выпуску	Лист 25

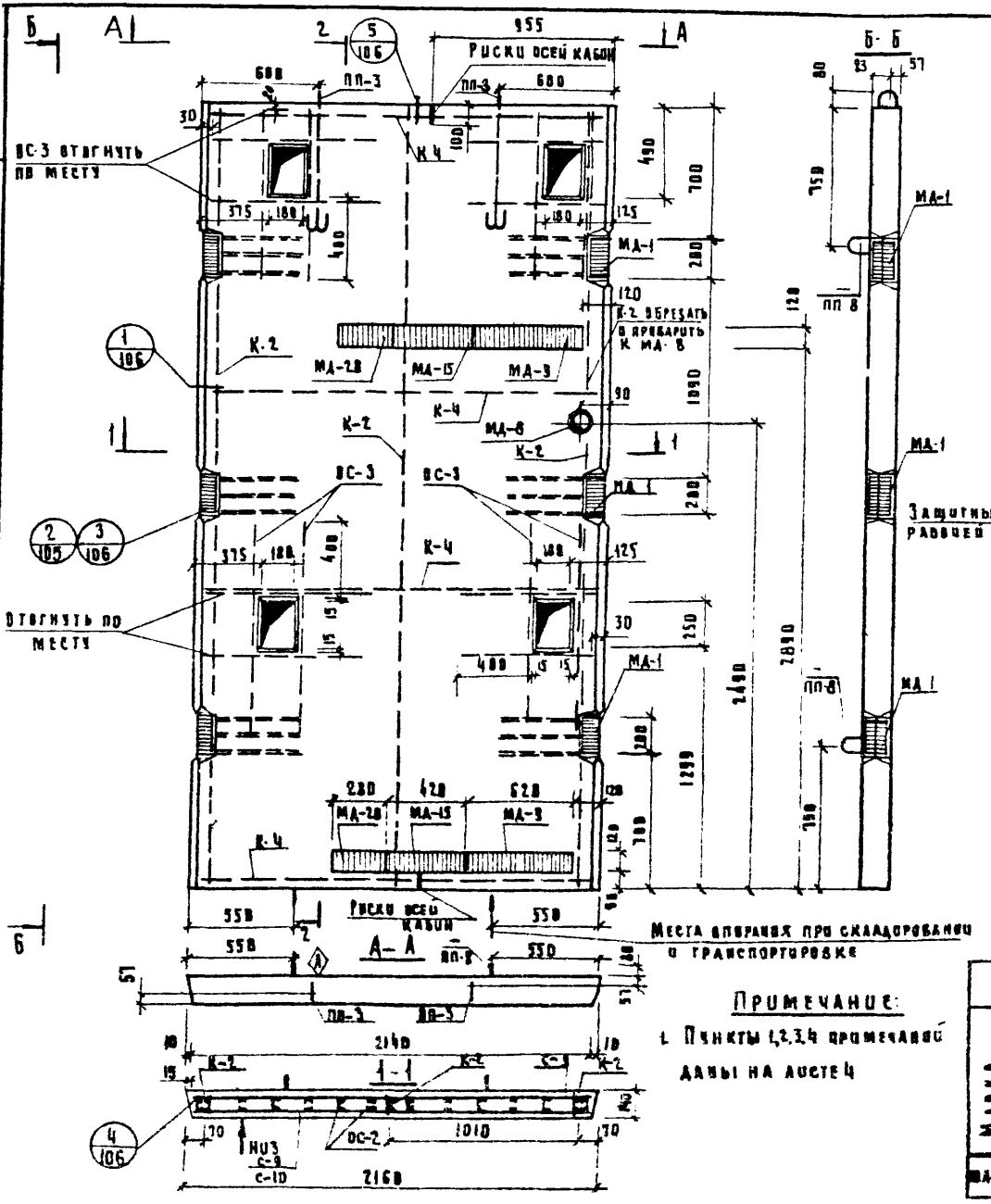

Примечание:

1. Пункты 1,2,3,4 примечаний даны на листе 4

Показатели на один элемент

Марка элемента	Вес т	Марка бетона	Объем бетона	Расход стали кг
ША-22-42-3	3.08	200	1,23	219.10 / 228.82

Выборка арматурных изделий и закладных деталей на 1 элемент

Марка элемента	Марка изделия или позиции	Количество изделий шт.	№ выписки № листа
ША 22 42 3	С-9	2 / 1	Ш 84 ГВ 2 / 1
	С-10	1 / 1	/ 1
	К-2	3	/ 5
	К-4	4	/ 5
	ВС-2	144	/ 10
	ВС-3	32	/ 10
	МА-1	6	/ 20
	МА-15	2	/ 26
	МА-28	2	/ 24
	МА-8	1	/ 21
	МА-9	2	/ 26
	ПП-3	2	/ 18
	ПП-8	1 / 4	ИИ-ВМ-18 Дет. 9 вып. 2 / 13

Выборка стали на жел. бет. элементы, кг

Марка элемента	Горячекатаная арматурная сталь ГОСТ 5781-61* Класс А-I ф мм 6	10	16		Итого	Класс А-III ф мм 10	12	Итого	Прокат Ст.3 пс 6 ГОСТ 380-71 Угловая равноб. 90×6		Итого	Полоса -120×8	Итого	Труба ф 90	Итого	Всего
ША-22-42-3	44,49	62.68 / 31.81	5.70 / 15.42		113.87 / 92.67	37.83 / 55.95	14.22	34.32 / 70.17	13.08		13.08	51.56	51.56	6.59	6.59	219.10 / 228.82

ТК 1974	ПАНЕЛИ ЛИФТОВЫХ ШАХТ И ПЛИТЫ ПОКРЫТИЯ	СЕРИЯ ИИ-84-15
	ОПАЛУБКА И АРМИРОВАНИЕ ПАНЕЛИ ША-22-42-3	Альбом VIII Выпуск 26

Рук группы Рябикова
Инженер Зазарова
Нач. Гипро
г. Москва

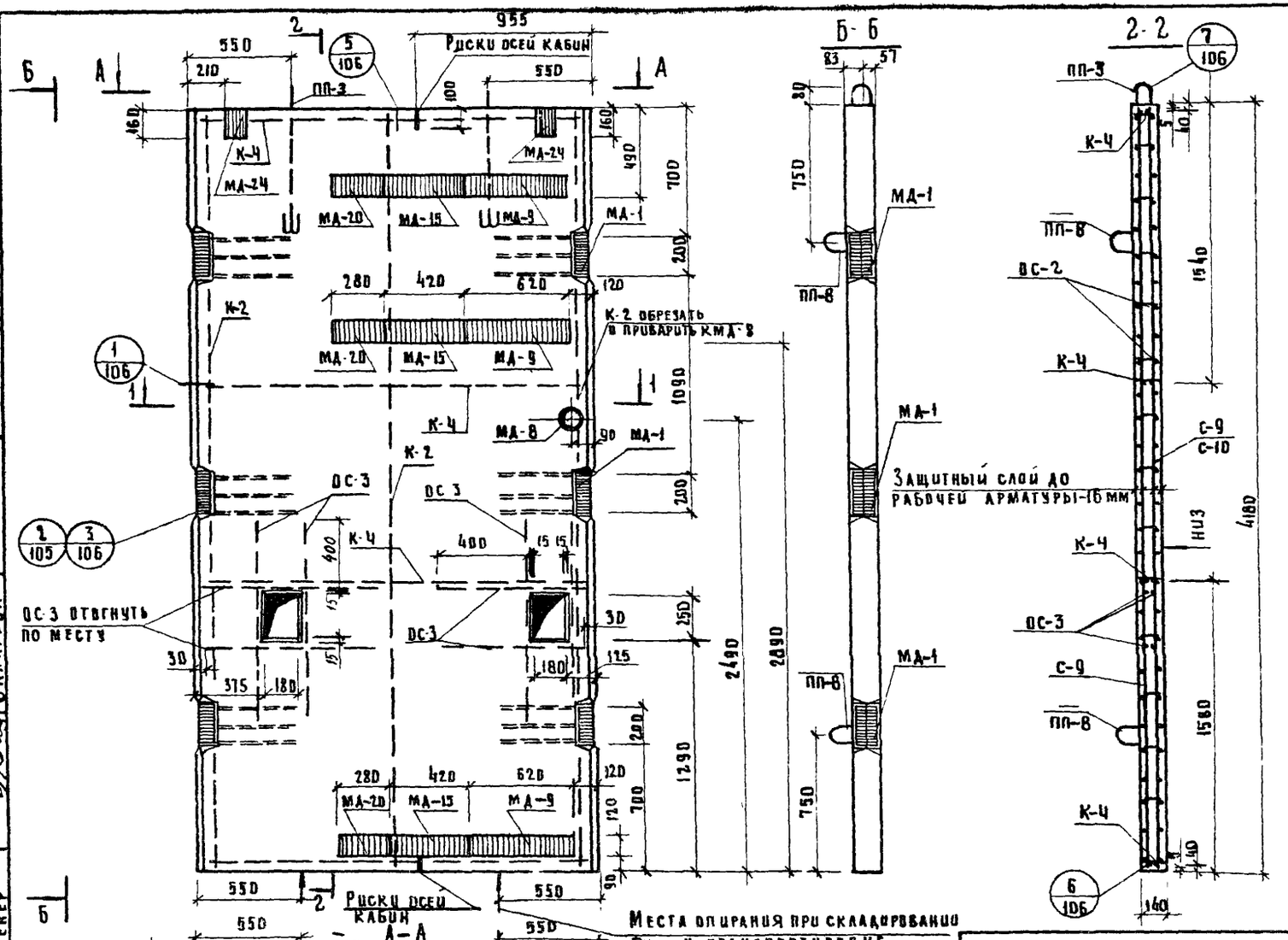

Примечание:

Пункты 1,2,3,4 примечаний даны на листе 4.

Показатели на один элемент

Марка элемента	Вес т	Марка бетона	Объем бетона	Расход стали кг
ША-22-42-3-1	3,11	200	1,245	234,44 / 244,16

Выборка арматурных изделий и закладных деталей на 1 элемент

Марка элемента	Марка изделия или позиция	Количество изделий шт.	№ выпуска № листа
ШИ-22-42-3-1	С-9	2 / 1	ШИ-04-15 8 1
	С-10	— / 1	" 1
	К-2	3	" 5
	К-4	4	" 5
	ДС-2	144	" 10
	ДС-3	16	" 10
	МА-1	6	" 20
	МА-15	3	" 26
	МА-20	3	" 24
	МА-8	1	" 21
	МА-9	3	" 26
	МА-24	2	" 28
	ПП-3	2	" 10
	ПП-8	4	ИИ-04-15а.1кв2 12

Выборка стали на один бет. элемент, кг

Марка элемента	Горячекатаная арматурная сталь ГОСТ 5781-61* Класс А-I ф мм 6	10	16	Итого	Класс А-III ф мм 10	12	Итого	Прокат Вст3пс6 ГОСТ 380-71 Угловая равн.	Итого	Полоса 40×8	42×8	Итого	Труба ф90	Итого	Всего
ША-22-42-3-1	42,44	62,68 / 31,81	5,10 / 15,42	113,82 / 92,67	16,52 / 47,39	14,22	30,74 / 61,61	13,08	13,08	4,80	71,46	75,46	1,34	1,34	234,44 / 244,16

ТК 1974	ПАНЕЛИ ЛИФТОВЫХ ШАХТ И ПЛИТЫ ПОКРЫТИЯ	СЕРИЯ ИИ-04-15
	ОПАЛУБКА И АРМИРОВАНИЕ ПАНЕЛИ ША-22-42-3-1	ДОПОЛНЕНИЕ I К ВЫПУСКУ 1 / ЛИСТ 27

г. Москва

Рук. группы Шишкин; Инженер Захарова; Гвирцева

13063-02 31

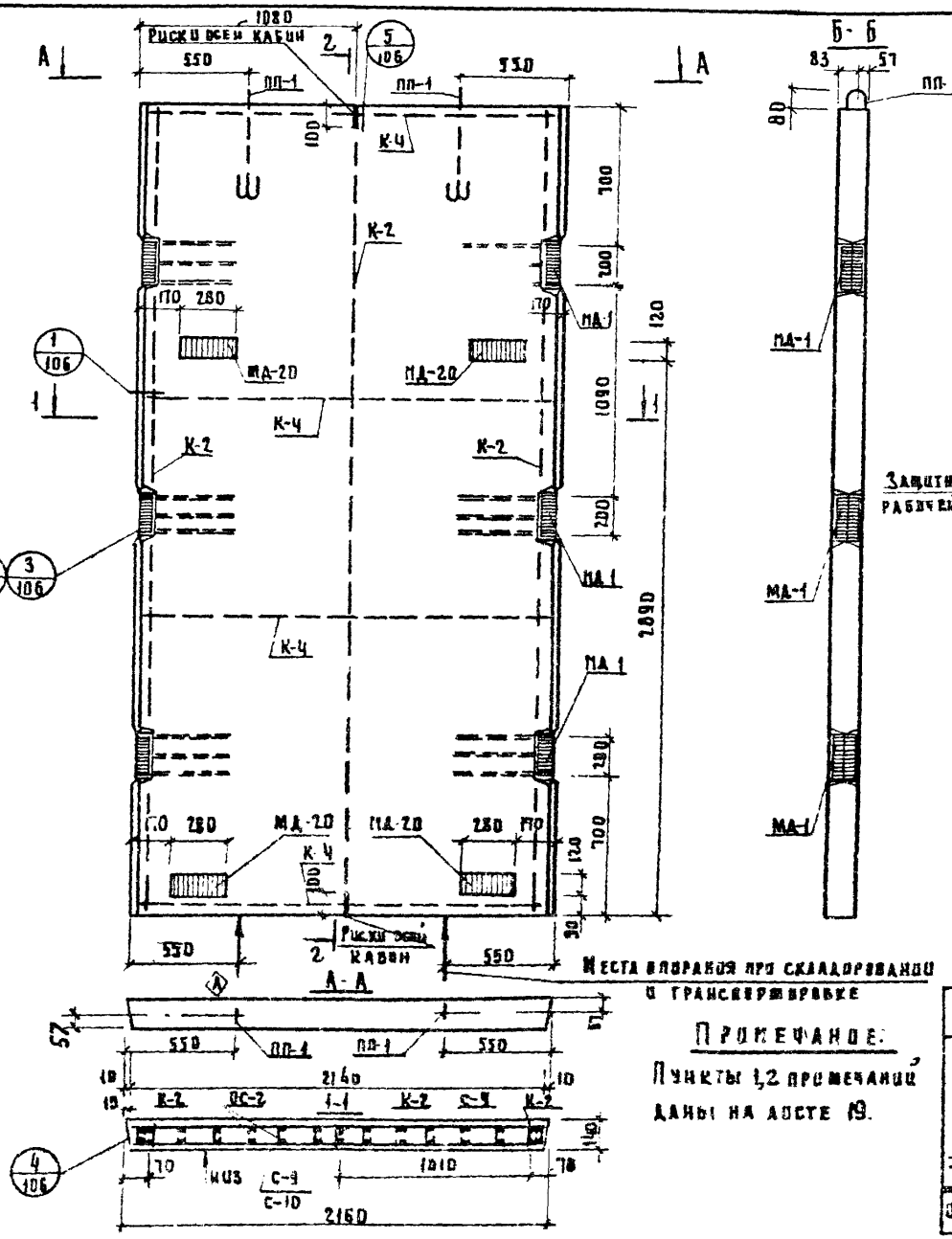
Риски осей кабин
1080
550
550
ПП-1
ПП-1
К-4
К-2
К-2
ПО 280
МА-1
МА-20
МА-20
К-4
К-2
К-2
МА-1
К-4
МА-1
ПО 280
МА-20
МА-20
280 ПО
К-4
Риски осей кабин
550
550
А-А
57
550
ПП-1
ПП-1
550
10
2140
10
К-2
ДС-2
1-1
К-2
С-9
К-2
10
1010
78
МАЗ
С-9
С-10
2160
Б-Б
83
57
ПП-1
80
МА-1
МА-1
МА-1
2-2
ПП-1
К-4
40
ДС-2
1540
К-4
Защитный слой до рабочей арматуры-15мм
С-9
С-10
4180
МАЗ
К-4
С-9
1540
К-4
40
140
100
700
200
120
1090
200
280
700
120
100
30
100
700
200
120
1090
200
280
700
120
100
30
1080
550
550
100
100
100

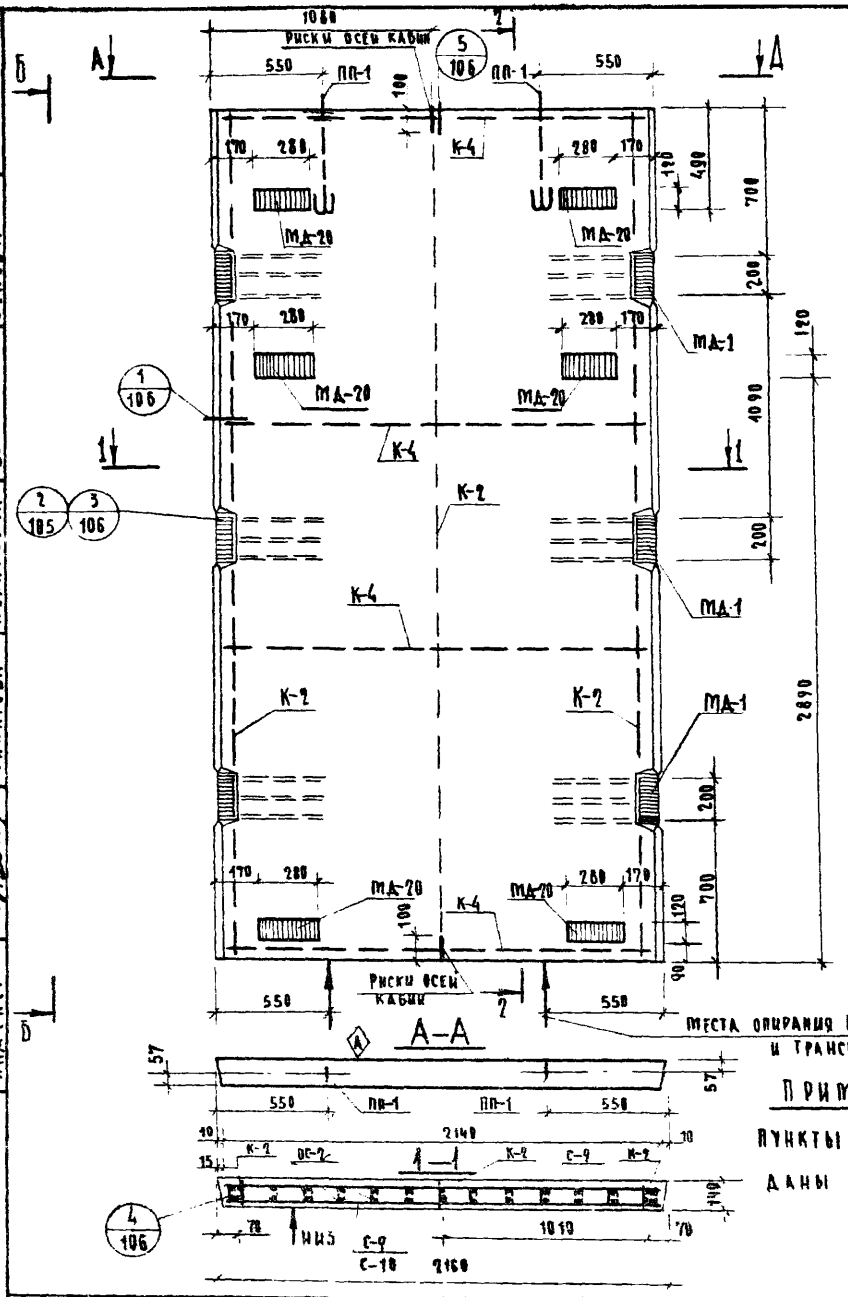

Примечание:

Пункты 1, 2 примечаний даны на листе 19.

ПОКАЗАТЕЛИ НА ОДИН ЭЛЕМЕНТ				
Марка элемента	Вес т	Марка бетона	Объем бетона	Расход стали кг
ША-22-42-4-1	3,15	200	1,260	177,86

Выборка арматурных изделий и закладных деталей на 1 элемент

Марка элемента	Марка изделия или позиции	Количество изделий шт.	№№ выпуска № листа
ША-22-42-4-1	С-9	2/1	ИИ-04-15 в.2 / 1
	С-10	1	1
	К-2	3	5
	К-4	4	5
	ОС-2	144	10
	МД-1	6	20
	МД-20	6	24
	ПП-1	2	10

Выборка стали на жел. бет. элементы, кг.

Марка элемента	Горячекатаная арматурная сталь ГОСТ 5781-61* Класс А-I Ø мм 6	10	16		Итого	Класс А-II Ø мм 10	12	Итого	Прокат Ст 3 пс 6 ГОСТ 380-71 Угловая равноб. 100×8	Итого	Полоса -170×8		Итого	Всего
ША-22-42-4-1	45,44	64,74 / 30,87	4,38		111,56 / 60,69	1,97 / 32,79	14,22	16,14 / 47,01	13,08	13,08	37,08		37,08	177,86

ТК 1974	Панели лифтовых шахт и плиты покрытия	Серия ИИ-04-15
	Опалубка и армирование панели ША-22-42-4-1	Дополнение 1 к выпуску 1 — Лист 29

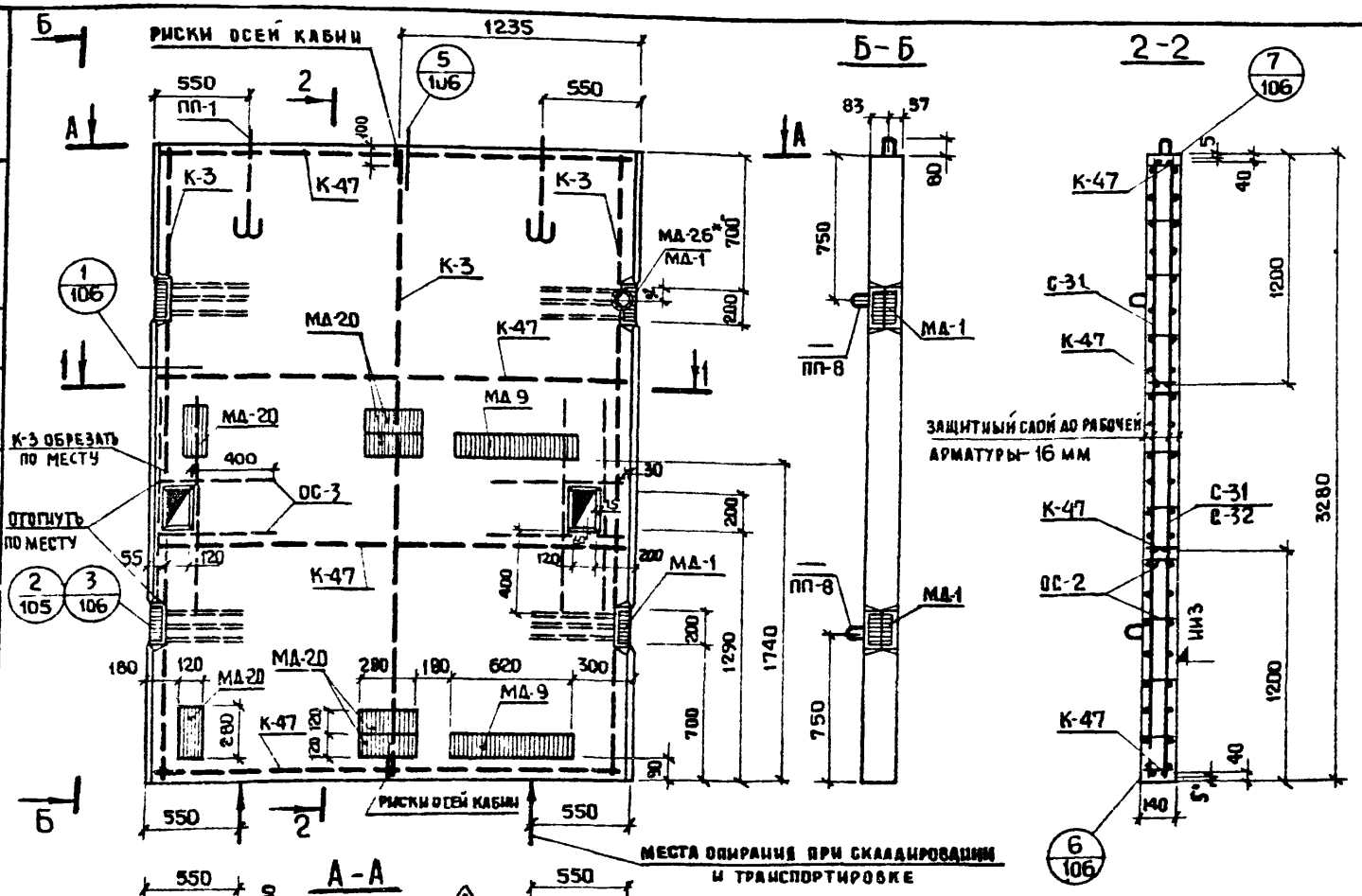

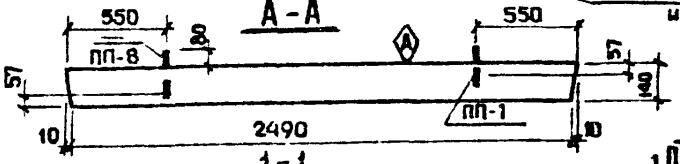

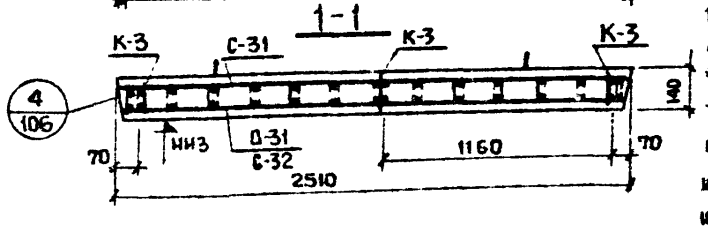

ПОКАЗАТЕЛИ НА ОДИН ЭЛЕМЕНТ

Марка элемента	Вес т	Марка бетона	Объем бетона	Расход стали кг
ШЛ-25-33-1	2,85	200	1,141	184.06 / 193.78

ВЫБОРКА АРМАТУРНЫХ ИЗДЕЛИЙ И ЗАКЛАДНЫХ ДЕТАЛЕЙ НА 1 ЭЛЕМЕНТ

Марка элемента	Марка изделия или позиции	Количество изделий шт	№ выпуска № листа
ШЛ-25-33-1	С-31	2/1	ИИ-04-15 доп.1 к вып.2 13
	С-32	—/1	—/13
	К-3	3	ИИ-04-15 в.2 5
	К-47	4	ИИ-04-15 доп.1 к вып.2 1
	ОС-2	120	ИИ-04-15 в.2 10
	ОС-3	16	—/10
	МД-1	3(4)	—/20
	МД-9	2	—/26
	МД-20	6	—/24
	МД-26	1(0)	—/20
	ПП-1	2	—/10
	ПП-8	—/4	ИИ-04-15 доп.1 к вып.2 12

ПРИМЕЧАНИЯ:

1. Пункты 1,2,3,4 даны на листе 4.
*МД-26 устанавливается только в панелях групповых пассажирских и грузопассажирских лифтов, во всех остальных случаях — МД-1

ВЫБОРКА СТАЛИ НА ЖЕЛ. БЕТ. ЭЛЕМЕНТЫ, КГ

Марка элемента	Горячекатаная арматурная сталь ГОСТ 5781-61*								Прокат В Ст.3 пс6 ГОСТ 380-71							Всего
	Класс А-I					Класс А-III			Угловая равноб.			Полоса		Труба		
	⌀ мм				Итого	⌀ мм		Итого	L90x8		Итого	-120x8	Итого	⌀90	Итого	
	6	10	16			10	12									
ШЛ-25-33-1	41.34	52.46 / 26.23	4.38 / 14.10		98.16 / 81.67	14.50 / 40.73	9.48	23.98 / 50.21	8.72		8.72	51.84	51.84	1.34	1.34	184.06 / 193.78

ТК	ПАНЕЛИ ЛИФТОВЫХ ШАХТ И ПЛИТЫ ПОКРЫТИЯ	Серия ИИ-04-15
1974	ОПАЛУБКА И АРМИРОВАНИЕ ПАНЕЛИ ШЛ-25-33-1	Лист 30

Рук. группы Нижнер · Рябикова · Набодрик · Копировал · г. Москва

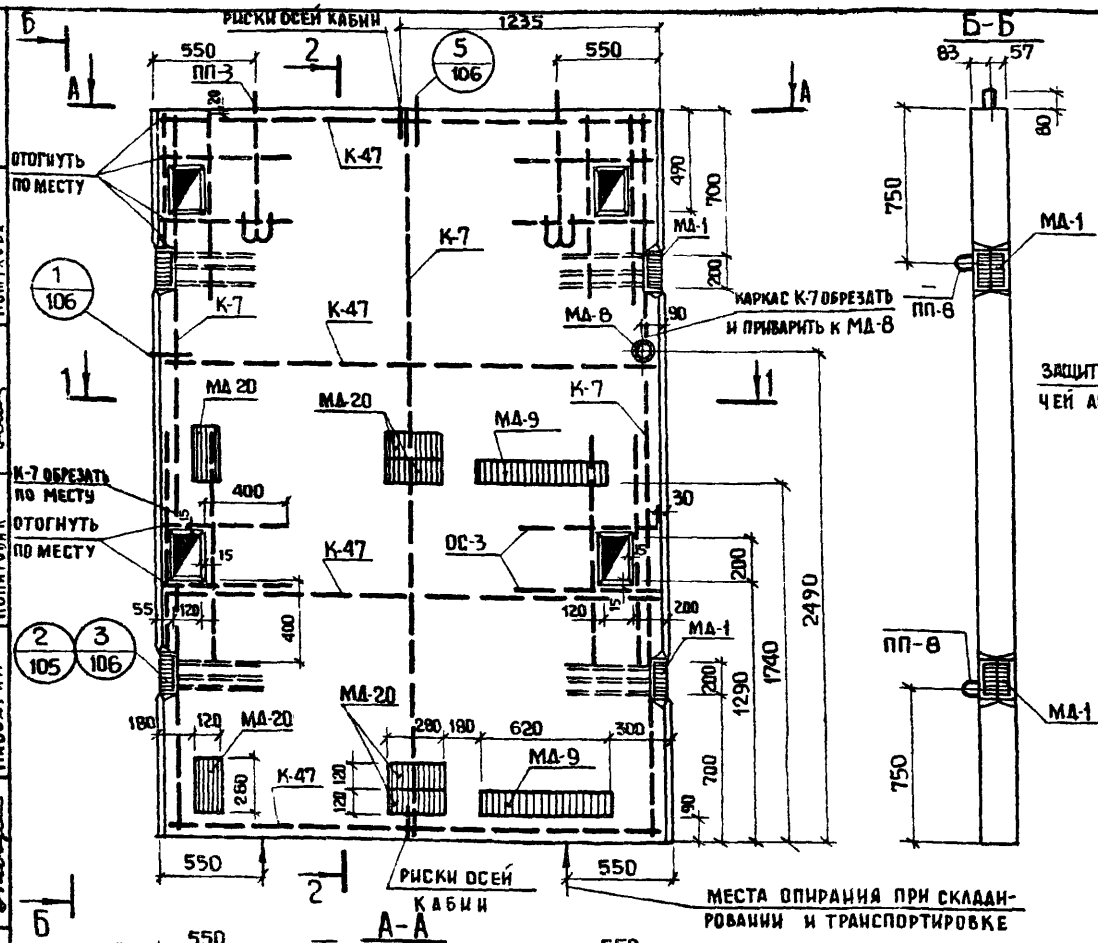

ПОКАЗАТЕЛИ НА ОДИН ЭЛЕМЕНТ

Марка элемента	Вес т	Марка бетона	Объем бетона	Расход стали кг
ШЛ-25-36-1	3.10	200	1.241	205.28 / 215.00

ВЫБОРКА АРМАТУРНЫХ ИЗДЕЛИЙ И ЗАКЛАДНЫХ ДЕТАЛЕЙ НА 1 ЭЛЕМЕНТ

Марка элемента	Марка изделия или позиции	Количество изделий шт.	№ выпуска № листа
ШЛ-25-36-1	С-33	2 / 1	ИИ-04-15 доп. 1 к вып. 2 13
	С-34	1 / 1	" 13
	К-7	3	ИИ-04-15 в.2 5
	К-47	4	ИИ-04-13 доп. 1 к вып. 2 1
	ОС-2	132	ИИ-04-15 в.2 10
	ОС-3	32	" 10
	МД-1	4	" 20
	МД-8	1	" 21
	МД-9	2	" 26
	МД-20	6	" 24
	ПП-3	2	" 10
	ПП-8	1 / 4	ИИ-04-15 доп. 1 к вып. 2 12

Примечание:
Пункты 1,2,3,4 даны на листе 4

ВЫБОРКА СТАЛИ НА ЖЕЛ. БЕТ. ЭЛЕМЕНТЫ, КГ

Марка элемента	Горячекатаная арматурная сталь ГОСТ 5781-61* Класс А-I ⌀ мм 6	10	16	Итого:	Класс А-III ⌀ мм 10	12	Итого	Прокат в Ст.3 пс6 ГОСТ 380-71 Угловая равнобокая 90×8	Итого	Полоса -120×8	Итого:	Труба ⌀90	Итого	Всего
ШЛ-25-36-1	44.59	58.22 / 29.58	57.0 / 15.42	108.51 / 89.59	25.39 / 54.03	9.48	34.87 / 63.51	8.72	8.72	51.84	51.84	1.34	1.34	205.28 / 215.00

ПАНЕЛИ ЛИФТОВЫХ ШАХТ И ПЛИТЫ ПОКРЫТИЯ

ОПАЛУБКА И АРМИРОВАНИЕ ПАНЕЛИ ШЛ-25-36-1

ТК 1974

Серия ИИ-04-15

Дополнение 1 к выпуску 2 — Лист 31

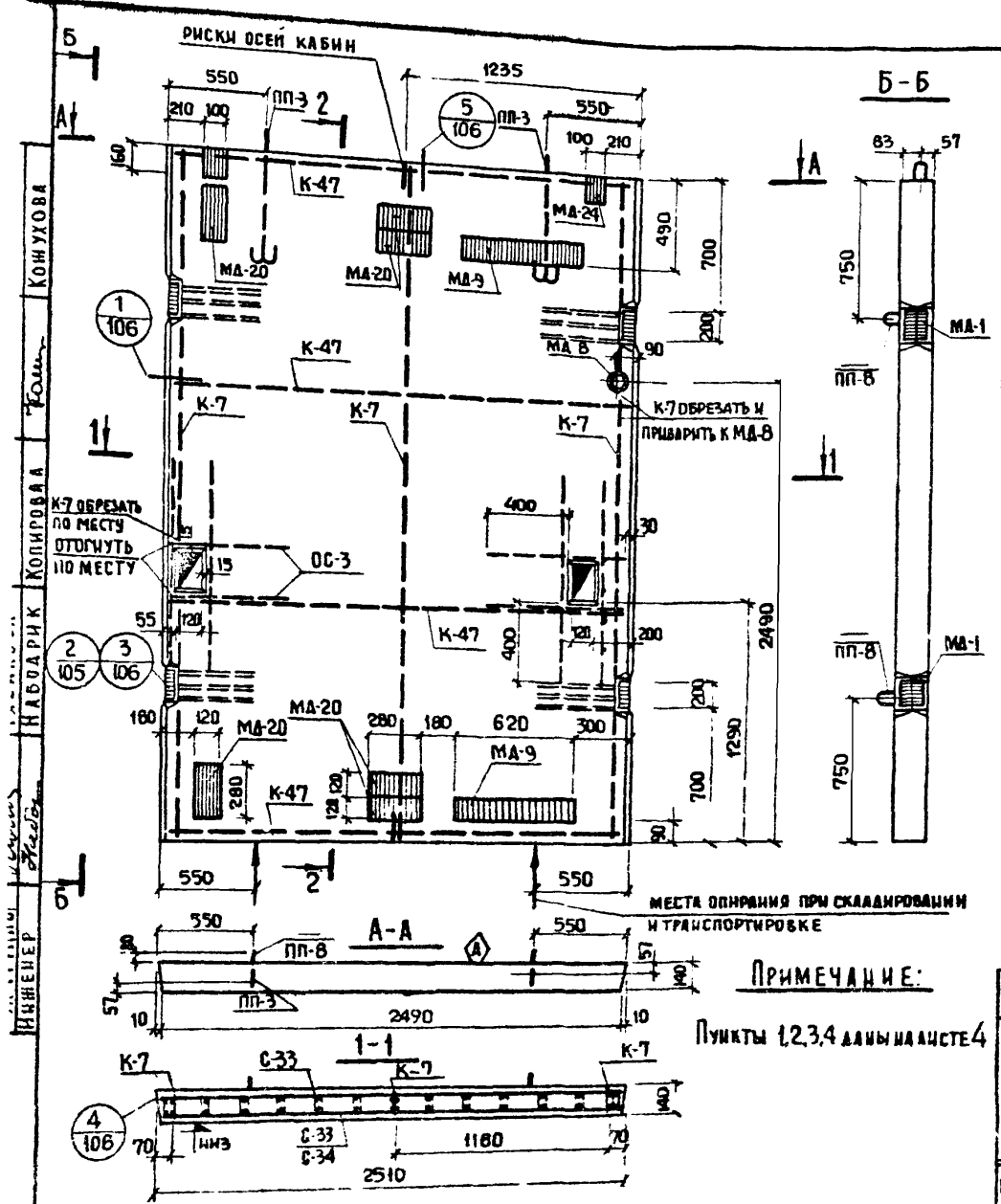

ПОКАЗАТЕЛИ НА ОДИН ЭЛЕМЕНТ

Марка элемента	Вес т	Марка бетона	Объем бетона	Расход стали кг
ШЛ-25-36-1-1	3.12	200	1.249	199.05 / 208.77

ВЫБОРКА АРМАТУРНЫХ ИЗДЕЛИЙ И ЗАКЛАДНЫХ ДЕТАЛЕЙ НА 1 ЭЛЕМЕНТ

Марка элемента	Марка изделия или позиции	Количество изделий шт.	№ выпуска / № листа
ШЛ-25-36-1-1	С-33	2/1	ИИ-04-15 доп.1 к вып.2 / 13
	С-34	—/1	—/13
	К-7	3	ИИ-04-15 в.2 / 5
	К-47	4	ИИ-04-15 доп.1 к вып.2 / 1
	ОС-2	132	ИИ-04-15 в.2 / 10
	ОС-3	16	—/10
	МД-1	4	—/20
	МД-8	1	—/21
	МД-9	2	—/26
	МД-20	6	—/24
	МД-24	2	—/28
	ПП-3	2	—/10
	ПП-8	—/4	ИИ-04-15 доп.1 к вып.2 / 12

ПРИМЕЧАНИЕ:

Пункты 1,2,3,4 даны на листе 4

ВЫБОРКА СТАЛИ НА ЖЕЛ. БЕТ. ЭЛЕМЕНТЫ, КГ

Марка элемента	Горячекатаная арматурная сталь ГОСТ 5781-61*								Прокат в ст.3 пс6 ГОСТ 380-71							Всего
	Класс А-I					Класс А-III			Углов. равнобед.		Полоса			Труба		
	ф мм				Итого	ф мм		Итого	L 90×8	Итого	-100×8	-120×8	Итого	Ø 90	Итого	
	6	10	16			10	12									
ШЛ-25-36-1-1	44.59	58.22 / 29.56	5.70 / 15.42		108.51 / 89.59	15.16 / 43.80	9.48	24.64 / 53.28	8.72	8.72	4.00	51.84	55.84	1.34	1.34	199.05 / 208.77

ТК	ПАНЕЛИ ЛИФТОВЫХ ШАХТ И ПЛИТЫ ПОКРЫТИЯ	СЕРИЯ ИИ-04-15
1974	ОПАЛУБКА И АРМИРОВАНИЕ ПАНЕЛИ ШЛ-25-36-1-1	ЛИСТ 32

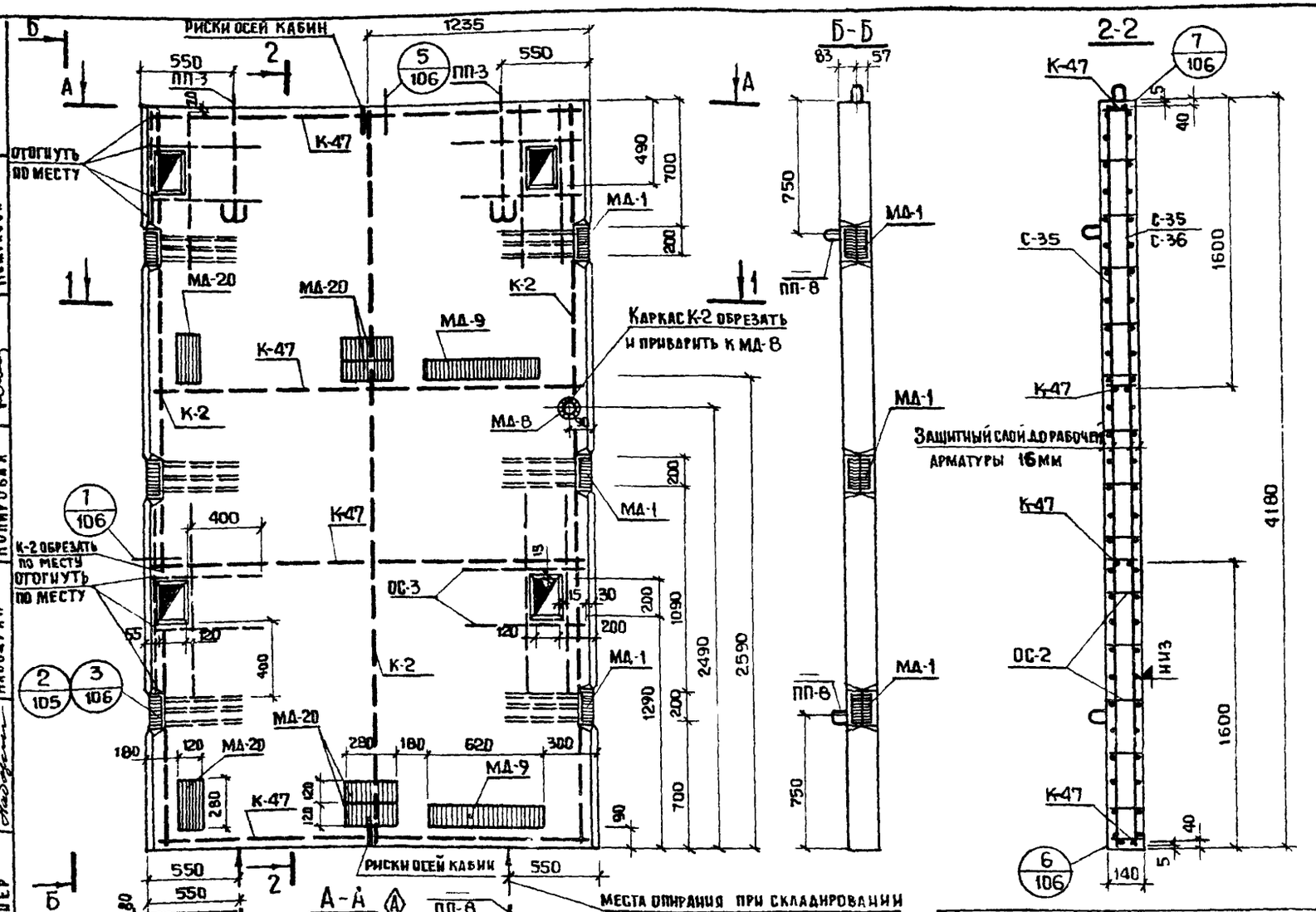

Примечание:

Пункты 1,2,3,4 даны на листе 4

ПОКАЗАТЕЛИ НА ОДИН ЭЛЕМЕНТ				
Марка элемента	Вес т	Марка бетона	Объем бетона	Расход стали кг
ШЛ-25-42-1	3,63	200	1,452	234.40 244.12

Выборка арматурных изделий и закладных деталей на 1 элемент

Марка элемента	Марка изделия или позиции	Количество изделий шт.	№выпуска №листа
ШЛ-25-42-1	С-35	2 1	ИИ-04-15 Доп.1 к вып.2 15
	С-36	— 1	" 13
	К-2	3	ИИ-04-15 в.2 5
	К-47	4	ИИ-04-15 Доп.1 к вып.2 1
	ОС-2	156	ИИ-04-15 в.2 10
	ОС-3	32	" 10
	МД-1	6	" 20
	МД-8	1	" 21
	МД-9	2	" 26
	МД-20	6	" 24
	ПП-3	2	" 10
	ПП-8	— 4	ИИ-04-15 Доп.1 к вып.2 12

Выборка стали на жел. бет. элементы, кг

Марка элемента	Горячекатаная арматурная сталь ГОСТ 5781-61*								Прокат в Ст.3пс6 ГОСТ 380-71						В сего
	Класс А-I ⌀ мм				Итого	Класс А-III ⌀ мм		Итого	Углов. равнобок. L90×8		Итого	полоса -120×8	Итого	труба ⌀90	Итого	
	6	10	16			10	12									
ШЛ-25-42-1	51.08	67.84 34.39	5.70 15.42		124.62 100.89	25.38 58.83	4.22	39.60 73.05	13.08		13.08	55.76	55.76	1.34	1.34	234.40 244.12

ТК	ПАНЕЛИ ЛИФТОВЫХ ШАХТ И ПЛИТЫ ПОКРЫТИЯ	СЕРИЯ ИИ-04-15
1974	ОПАЛУБКА И АРМИРОВАНИЕ ПАНЕЛИ ШЛ-25-42-1	ДОПОЛНЕНИЕ 1 К ВЫПУСКУ 1 — ЛИСТ 33

г. Москва

Инв. №

Кошухова, Копировал, Набрерик, Инженер, Рук. группы

13063-02 37

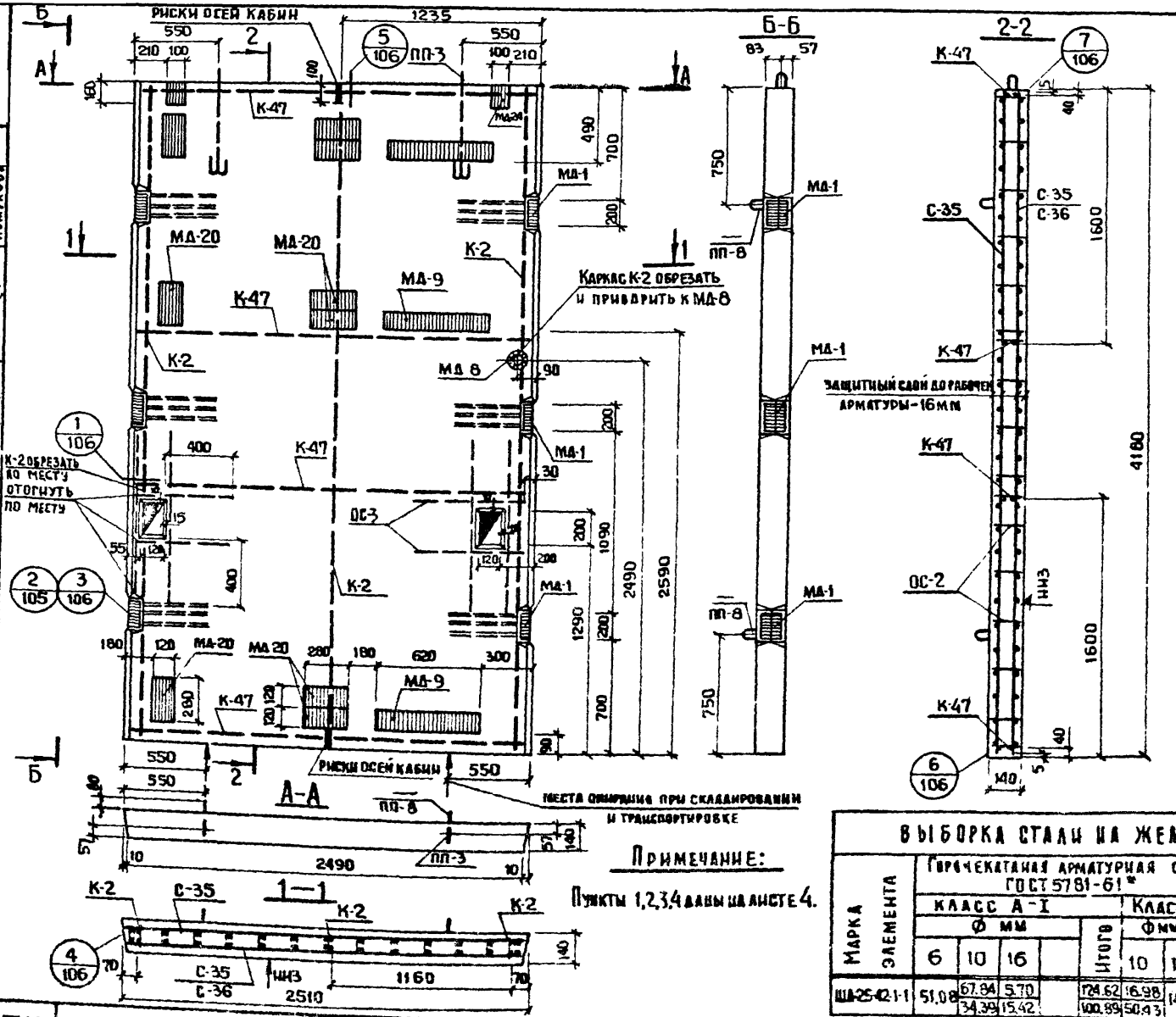

Примечание:

Пункты 1,2,3,4 даны на листе 4.

ПОКАЗАТЕЛИ НА ОДИН ЭЛЕМЕНТ

Марка элемента	Вес т	Марка бетона	Объем бетона	Расход стали кг
ШЛ-25-42-Н	3.65	200	1.460	252.00 / 261.72

ВЫБОРКА АРМАТУРНЫХ ИЗДЕЛИЙ И ЗАКЛАДНЫХ ДЕТАЛЕЙ НА 1 ЭЛЕМЕНТ

Марка элемента	Марка изделия или позиции	Количество изделий шт.	№№ выпуска и листа
ШЛ-25-42-1-1	С-35	2 / 1	ИИ-04-15 Доп. 1 К вып. 2
	С-36	1	13
	К-2	3	ИИ-04-15 В2 5
	К-47	4	ИИ-04-15 Доп. 1 К вып. 2 1
	ОС-2	156	ИИ-04-15 В-2 10
	ОС-3	16	10
	МД-1	6	20
	МД-8	1	21
	МД-9	3	26
	МД 20	9	24
	МД-24	2	28
	ПП-3	2	10
	ПП-8	4	ИИ-04-15 Доп. 1 К вып. 2 12

ВЫБОРКА СТАЛИ НА ЖЕЛ. БЕТ. ЭЛЕМЕНТЫ, КГ

Марка элемента	Горячекатаная арматурная сталь ГОСТ 5781-61* Класс А-I Ø мм 6	10	16	Итого	Класс А-III Ø мм 10	12	Итого	Прокат ВСт3пс6 ГОСТ 380-71 Угл равнобок.	Итого	Полоса -100х8	-120х8	Итого	Труба ф90	Итого	Всего
ШЛ-25-42-1-1	51.08	67.84 / 34.39	5.70 / 15.42	124.62 / 100.89	16.98 / 50.43	14.22	31.20 / 64.65	13.08	13.08	4.00	77.76	81.76	1.34	1.34	252.00 / 261.72

ТК 1974

ПАНЕЛИ ЛИФТОВЫХ ШАХТ И ПЛИТЫ ПОКРЫТИЯ

ОПАЛУБКА И АРМИРОВАНИЕ ПАНЕЛИ ШЛ-25-42-1-1

Серия ИИ-04-15

Дополнение к 1 К выпуску 1

Лист 34

г. Москва — Инв. № подл. — Подпись и дата — Взам. инв. № — Инв. № дубл. — Подпись и дата — Кошухова — Кам. — Копировал — Ибишова — Шафарик — Ивашко — Шишкер — Рук. группы

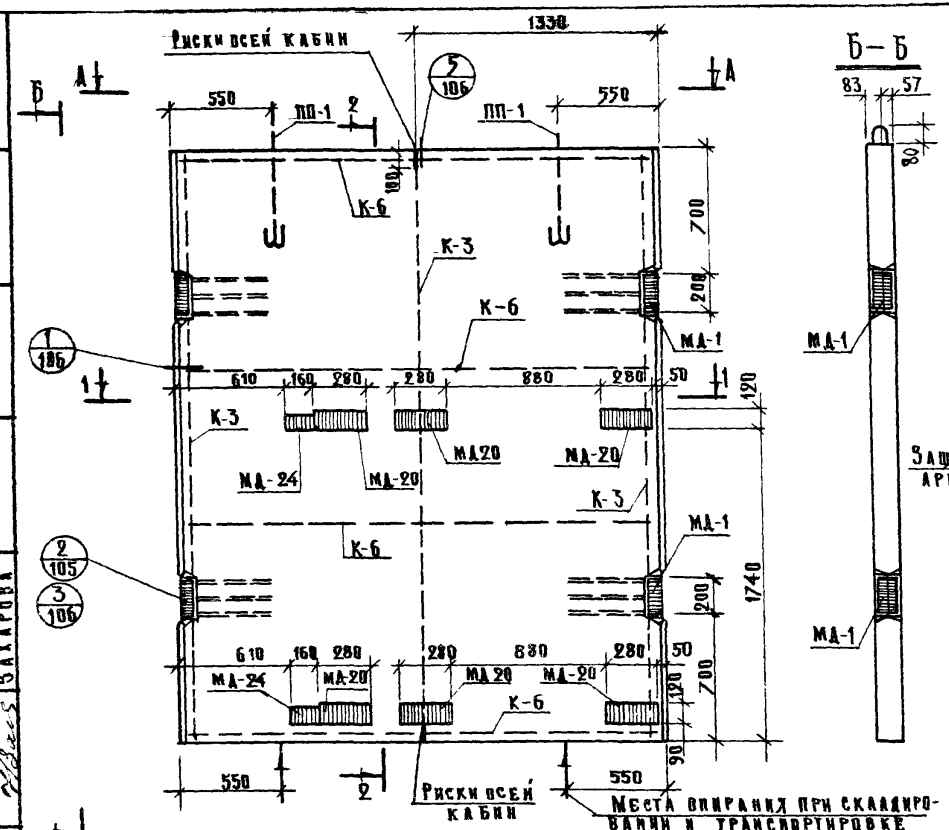

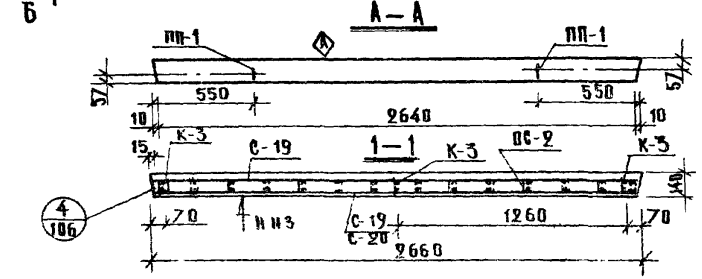

Примечание: Пункты 1, 2 примечаний даны на листе 19.

Показатели на один элемент

Марка элемента	Вес т	Марка бетона	Объем бетона	Расход стали кг.
ША-27-33-2	3.04	200	1.217	162.74

Выборка арматурных изделий и закладных деталей на 1 элемент

Марка элемента	Марка изделий или позиций	Количество изделий шт.	№ выпуска № листа
ША-27-33-2	С-19	2 / 1	КЖ-04-15 вып. 2
	С-20	1 / 1	2
	К-3	3	5
	К-6	4	5
	ВС-2	140	10
	МА-1	4	20
	МА-24	2	28
	МА-20	6	24
	ПП-1	2	18

Выборка стали на жел. бет. элементы, кг.

Марка элемента	Горячекатаная арматурная сталь ГОСТ 5781-61* Класс А-I Ø мм. 6	10	16		Итого	Класс А-III Ø мм. 18	12	Итого	Прокат Вст3пс6 ГОСТ 380-71 Угловая равноп. L90×8	Полоса		Итого	Всего
ША-27-33-2	43.92	56.50 / 28.25	4.38		104.80 / 75.55	2.58 / 38.5	9.48	12.06 / 40.31	8.72	8.72	33.16 -120×8	4.80 -100×8	37.16	162.74

ТК	Панели лифтовых шахт и плиты покрытия.	Серия ИИ-04-15
1974	Опалубка и армирование панели ША-27-33-2	Допол. к выпуску 1 Лист 35

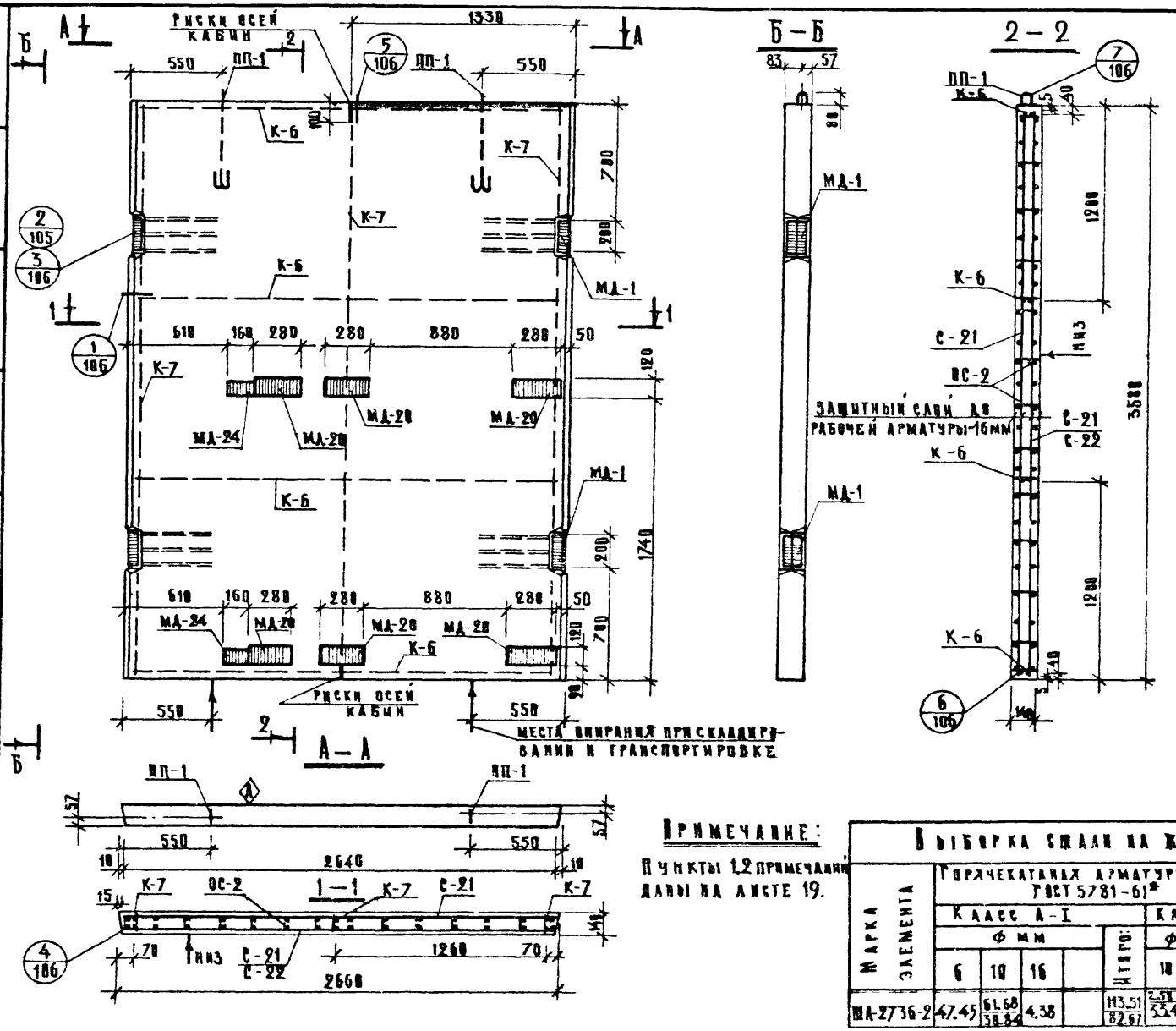

Показатели на один элемент

Марка элемента	Вес т	Марка бетона	Объем бетона	Расход стали кг
ША-27-36-2	3,32	200	1.328	171.45

Выборка арматурных изделий и закладных деталей на 1 элемент

Марка элемента	Марка изделия или позиции	Количество изделий шт.	№ выпуска № листа
ША-27-36-2	С-21	2/1	ИИ-04-15 в 2 / 2
	С-22	—/1	—/2
	К-6	4	—/5
	К-7	3	—/5
	ОС-2	154	—/10
	МД-1	4	—/20
	МД-24	2	—/28
	МД-20	6	—/24
	ПП-1	2	—/10

Примечание:

Пункты 1,2 примечаний даны на листе 19.

Выборка стали на жел. бет. элементы, кг

Марка элемента	Горячекатаная арматурная сталь ГОСТ 5781-61*								Прокат в Ст3 пс6 ГОСТ 380-71							Всего
	Класс А-I					Класс А-III			Угловая равн.			Полоса				
	ф мм				Итого	ф мм		Итого	190×8		Итого	120×8	160×8		Итого	
	6	10	16			10	12									
ША-27-36-2	47.45	61.68/38.84	4.38		113.51/82.67	2.51/33.42	9.48	12.06/42.90	8.72		8.72	33.16	4.0		37.16	171.45

ТК	Панели лифтовых шахт и плиты покрытия	Серия ИИ-04-15
1974	Опалубка и армирование панели ША-27-36-2	Дополнение к выпуску 1 Лист 36

Архивный №

Рук группы Инженер Рябикова Захарова

г. Москва

13063-02 40

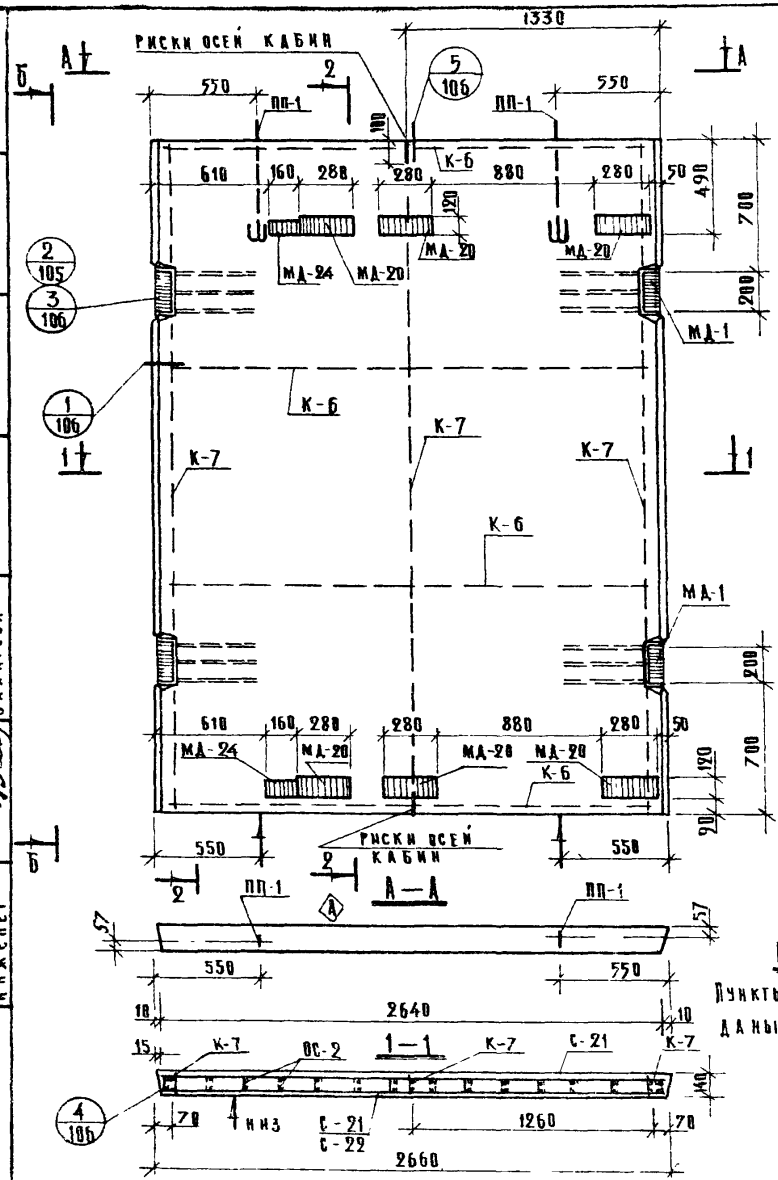

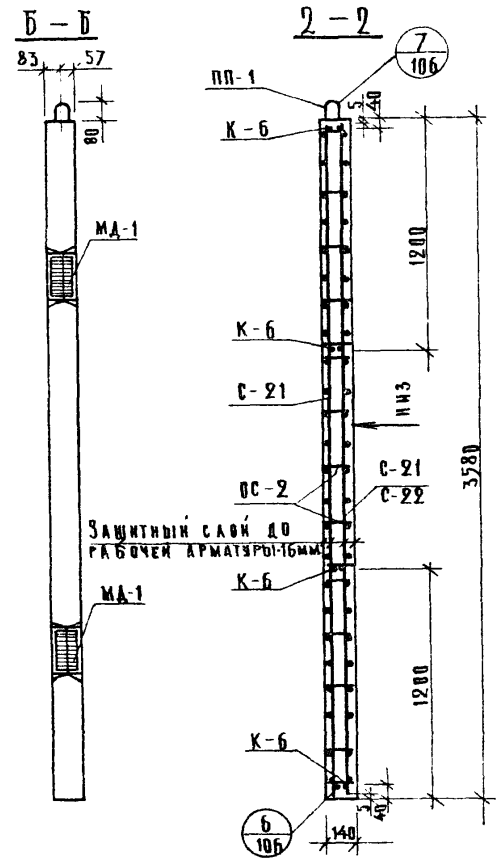

Примечание:

Пункты 1,2 примечаний даны на листе 19

Показатели на один элемент

Марка элемента	Вес т	Марка бетона	Объем бетона	Расход стали кг
ША-27-36-2-1	3,32	200	1.328	171.45

Выборка арматурных изделий и закладных деталей на 1 элемент

Марка элемента	Марка изделия или позиция	Количество изделий шт.	№ выпуска № листа
ША-27-36-2-1	С-21	2 / 1	ПК-04-15 в.2 / 2
	С-22	1	2
	К-6	4	5
	К-7	3	5
	ВС-2	154	18
	МА-1	4	20
	МА-24	2	28
	МА-20	6	24
	ПП-1	2	10

Выборка стали на ж/б элементы, кг

Марка элемента	Горячекатаная арматурная сталь ГОСТ 5781-61* Класс А-I, ф мм. 6	10	16	Итого	Класс А-III, ф мм. 10	12	Итого	Прокат Ст 3 пс 6 ГОСТ 380-71 Угловая равноб. L90×8	Итого	Полоса -120×8	-100×8	Итого	Всего
ША 27-36-21	47.45	61.68 / 30.84	4.38	113.51 / 82.67	2.58 / 33.42	9.48	12.06 / 42.90	8.72	8.72	33.16	4.00	37.16	171.45

ТК 1974	Панели анкерных шахт и плиты покрытия	Серия ИИ-04-15
	Опалубка и армирование панели ША-27-36-2-1	Дополнение 1 к выпуску 1 / Лист 37

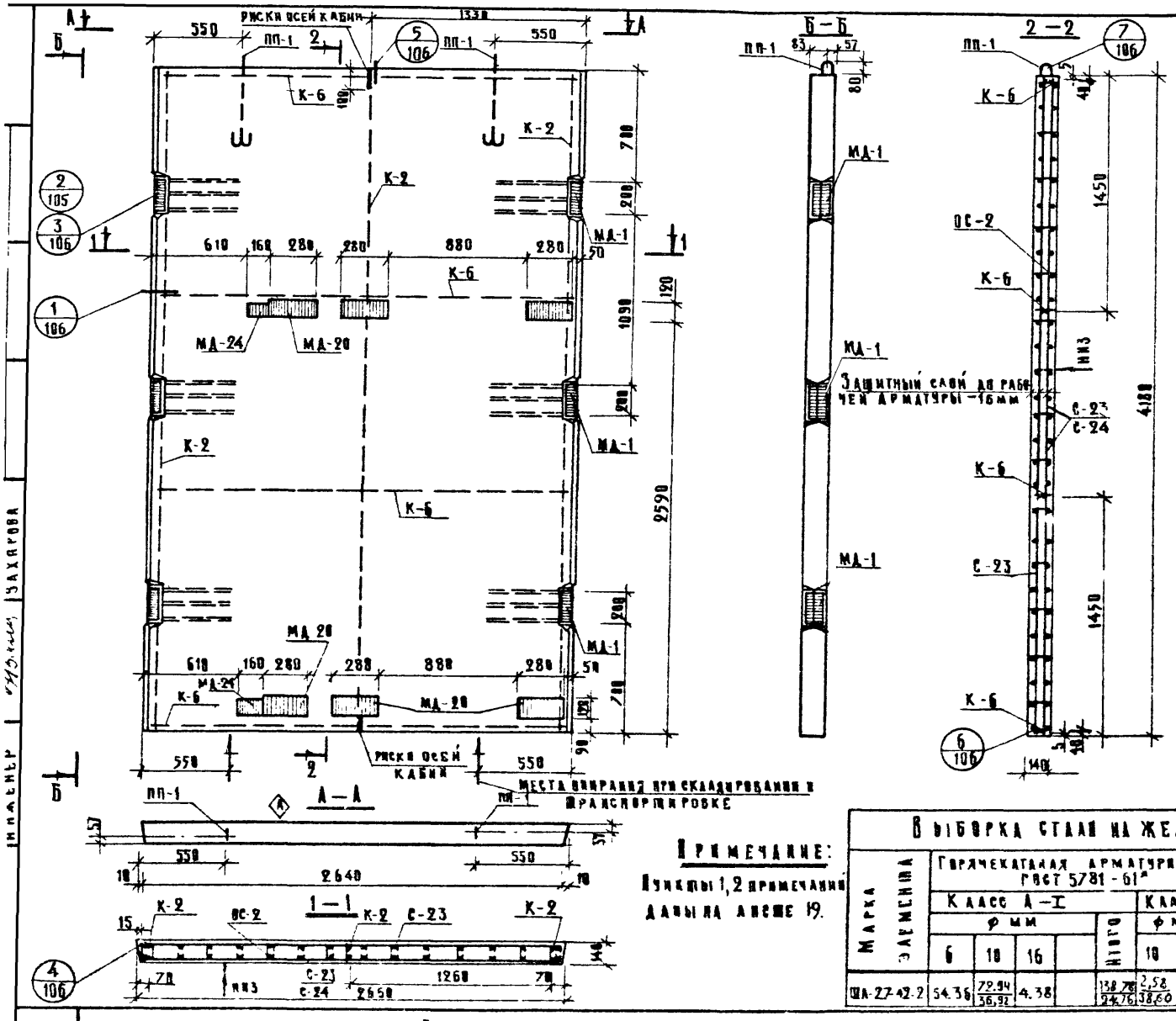

Показатели на один элемент

Марка элемента	Вес т	Марка бетона	Объем бетона	Расход стали кг
ША-27-42-2	3,88	200	1.551	201.74

Выборка арматурных изделий и закладных деталей на 1 элемент

Марка элемента	Марка изделия или позиция	Количество изделий шт.	№ выпуска № листа
ША-27-42-2	С-23	2/1	ИИ-04-15 в.2 / 2
	С-24	—/1	—/2
	К-2	3	—/2
	К-6	4	—/5
	ОС-2	182	—/18
	МД-1	6	—/28
	МД-24	2	—/28
	МД-20	6	—/24
	ПП-1	2	—/10

Примечание:
Пункты 1, 2 примечаний даны на листе 19.

Выборка стали на жел. бет. элементы, кг.

Марка элемента	Горячекатаная арматурная сталь ГОСТ 5781-61*								Прокат В Ст 3 пс 6 ГОСТ 380-71							Всего
	Класс А-I					Класс А-III			Угловая рабоч.			Полоса				
	ф мм				Итого	ф мм		Итого	1,90×8		Итого	120×8	100×8		Итого	
	6	10	16			10	12									
ША-27-42-2	54.36	72.94/36,92	4.38		138.78/24.76	2,58/38,60	14.22	16.30/52.32	13.88		13.88	37,08	4,00		41.118	201,74

ТК	Панели лифтовых шахт и плиты покрытия	Серия ИИ-04-15
1974	Подлубка и армирование панели ША-27-42-2	Дополнение к выпуску 1 — Лист 38

Инженер Захарова

13063-02 42

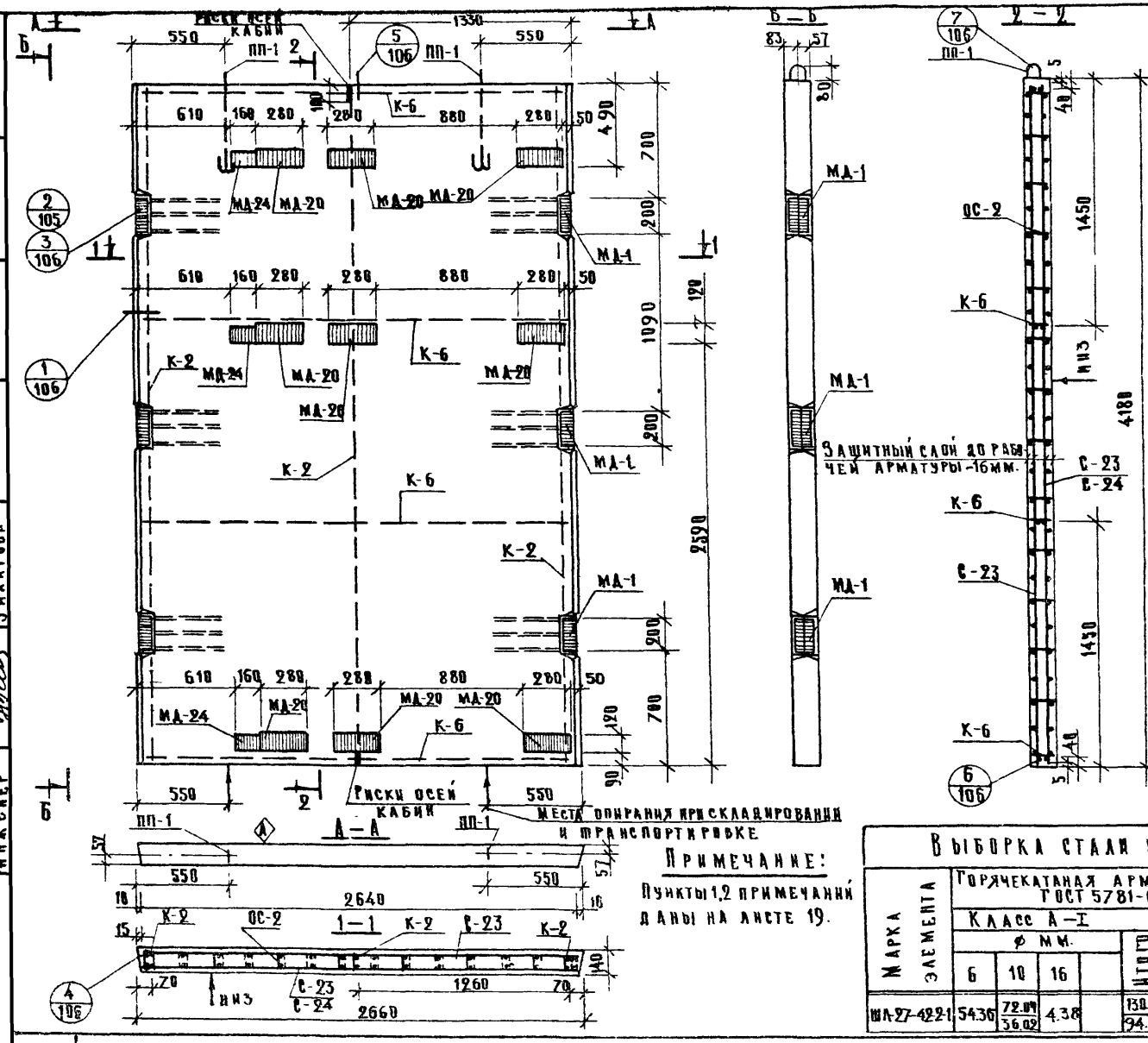

Примечание:

Пункты 1,2 примечаний даны на листе 19.

Показатели на один элемент

Марка элемента	Вес т.	Марка бетона	Объем бетона	Расход стали кг
ША-27-42-2-1	3.86	200	1.551	217.69

Выборка арматурных изделий и закладных деталей на 1 элемент

Марка элемента	Марка изделия или позиция	Количество изделий шт.	№ выпуска № листа
ША-27-42-2-1	С—23	2 / 1	ИИ-04-15 в 2
	С—24	1 / 1	" " 2
	К—2	3	" " 5
	К—6	4	" " 5
	ОС—2	182	" " 10
	МА—1	6	" " 20
	МА—24	3	" " 28
	МА—20	9	" " 24
	ПП—1	2	" " 10

Выборка стали на жел. бет. элементы, кг

Марка элемента	Горячекатаная арматурная сталь ГОСТ 5781-61* Класс А-I ф мм. 6	10	16	Итого	Класс А-III ф мм. 10	12	Итого	Прокат в Ст.3 пс 6 ГОСТ 380-71 Угловая равн. 190х8	Итого	Полоса -120х8	-100х8	Итого	Всего
ША-27-42-2-1	54.36	72.89 / 36.02	4.38	130.78 / 94.76	3.87 / 39.89	14.22	18.89 / 54.11	13.08	13.08	49.74	6.00	55.74	217.69

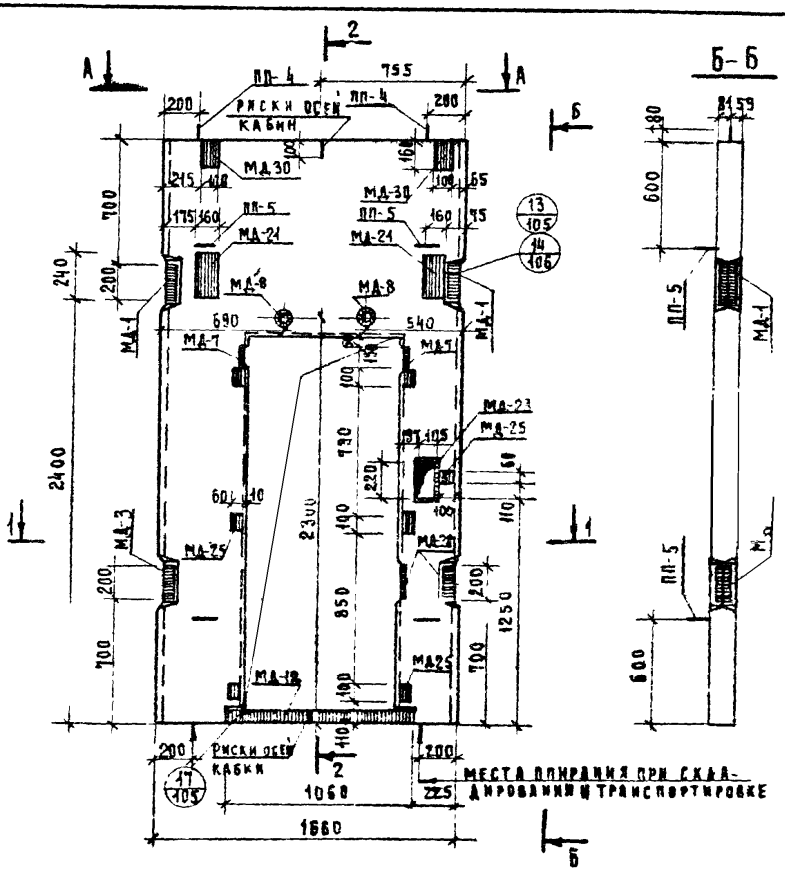

Показатели на один элемент				
Марка элемента	Вес т	Марка бетона	Объем бетона	Расход стали кг
ША-17-33п-2	1.23	300	0.49	176.32

Примечания:

1. Армирование панели дано на листе 44
2. Узлы 13/105, 14/106, 17/105 даны в серии ИИ-04-15 вып.1 на листах 105, 106.

ТК 1974

Панели лифтовых шахт и плиты покрытия

Спалубка панели ША-17-33 д-2

Серия ИИ-04-15

Лист 46

13063-02 44

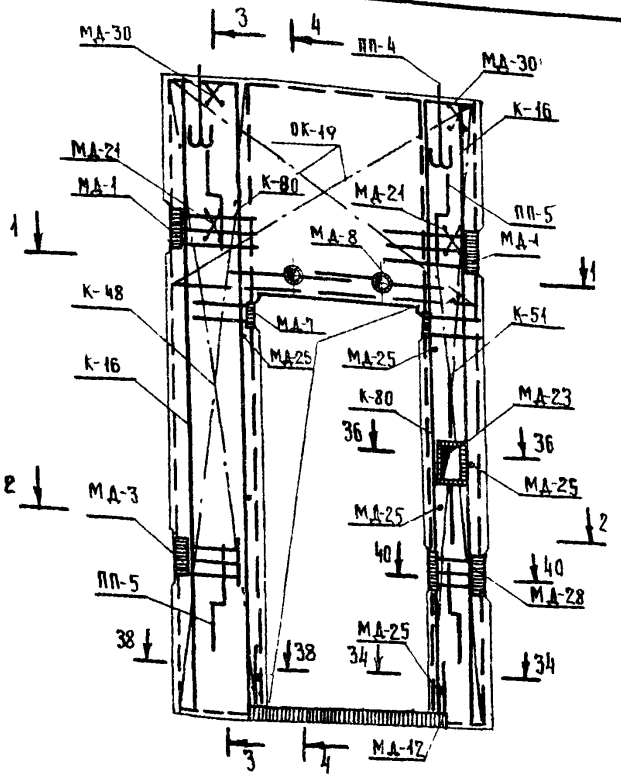

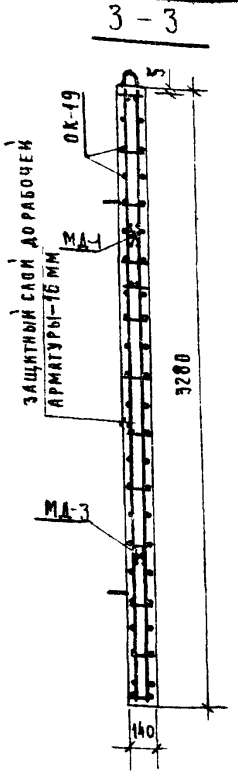

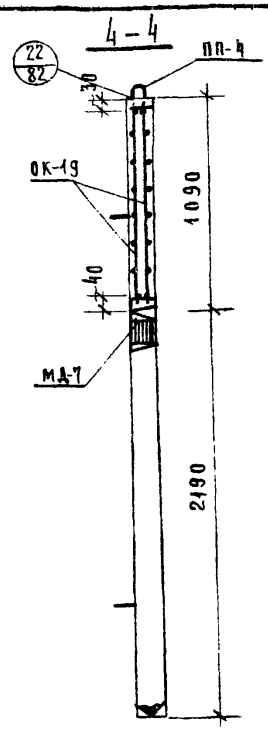

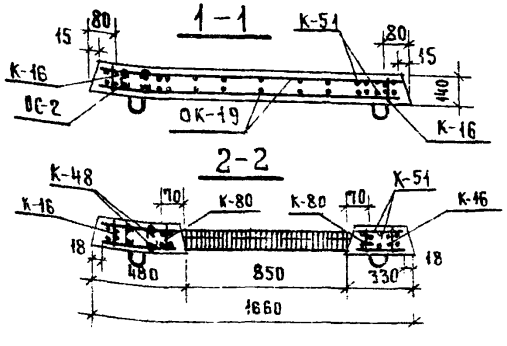

Выборка арматурных изделий и закладных деталей на 1 элемент

Марка элемента	Марка изделия или позиции	Колич-во изделий шт.	№ выпуска № листа
ШЛ-17-33 п-2	К-16	2	ИИ-04-15 Вып 2 6
	К-80	2	ИИ-04-15 Доп.1 к вып.2
	К-48	2	" 1
	К-51	2	" 2
	ОК-19	1	" 11
	МД-1	2	ИИ-04-15 Вып. 2
	МД-3	1	" 30
	МД-7	2	" 21
	МД-8	2	" 21
	МД-12	1	" 23
	МД-23	1	" 25
	МД-30	2	ИИ-04-15 Доп.1 к вып.2
	МД-25	7	ИИ-04-15 В2 21
	ПП-4	2	" 10
	ПП-5	4	" 10
	МД-21	2	" 20
	МД-28	1	ИИ-04-15 Доп.1 к вып.2 15
	ОС-2	22	ИИ-04-15 В2 10

Примечания:

1. Опалубка панели и привязка монтажных петель даны на листе 40.
2. Разрезы 34-34, 38-38 и сеч. 36-36, 40-40 даны на листе 80.
3. Схема установки каркасов дана на листе 86.

Выборка стали на железобетонные элементы, кг

Марка элемента	Горячекатаная арматурная сталь ГОСТ 5781-61*								Прокат 6 Ст 3 ПС 6 ГОСТ 380-71											Всего:
	Класс А-I				Класс А-III				Угловая равноб			Полоса						Труба		
	Ф мм			Итого:	Ф мм			Итого:	L80x7	L90x3	Итого:	40x12	100x8	120x8	140x10	240x8	Итого	Ф90	Итого:	
	6	10	12		6	10	12													
ШЛ-17-33п-2	8,16	1,88	5,88	15,92	5,12	4,16	88,50	97,72	9.03	8,72	17,75	1.88	10.20	7.32	13,24	9.64	42,25	2.68	2,68	176,32

ТК 1974

Панели лифтовых шахт и плиты покрытия

Армирование панели ШЛ-17 – 33 п-2.

Серия ИИ-04-15

Дополнение 1 к выпуску 1 | Лист 41

Архивный № | Федотова | Копировал | Шурнюк | Инженер

13063-02 45

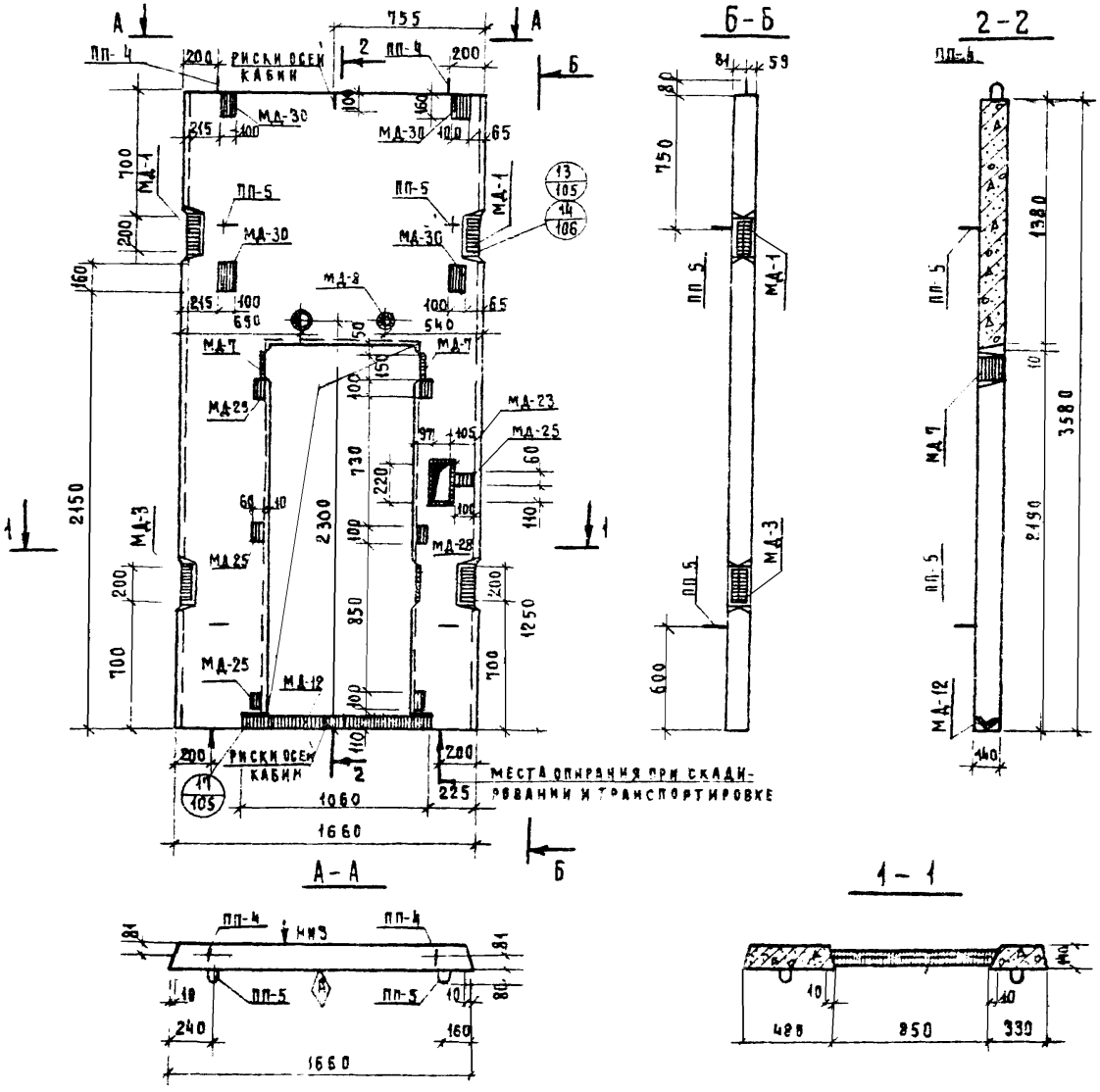

Показатели на 1 элемент				
Марка элемента	Вес т	Марка бетона	Объем бетона	Расход стали кг
ШЛ-17-36п-2	1.40	300	0.56	181.20

Примечания:

1. Армирование панели дано на листе 43.
2. Узлы (13/105), (14/106), (17/105) даны в серии ИИ-04-15 вып.1 на листах 105, 106.

ТК	Панели лифтовых шахт и плиты покрытия	Серия ИИ-04-15
1974	Опалубка панели ШЛ-17-36 п-2	Лист 42

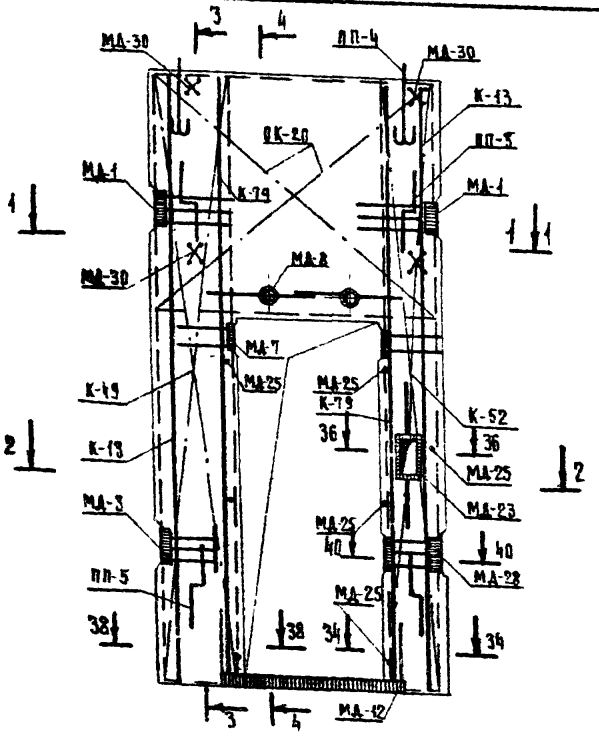

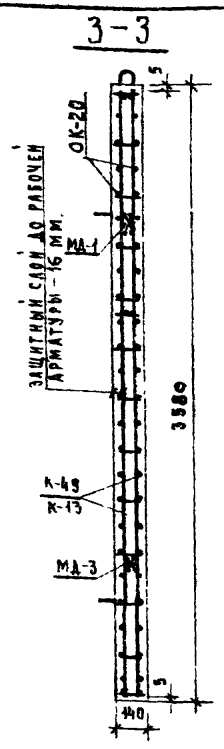

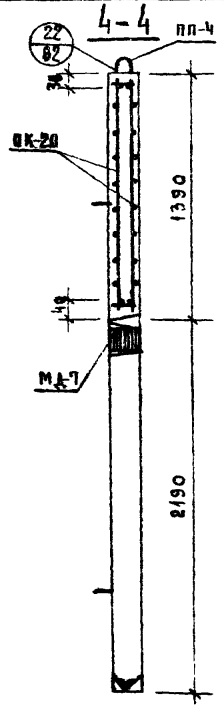

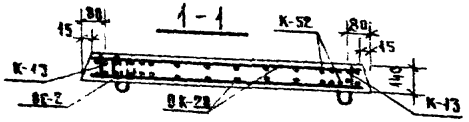

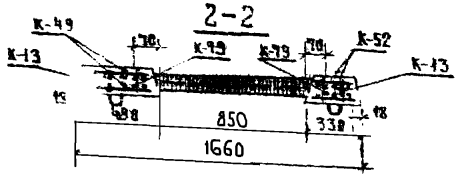

Выборка арматурных изделий и закладных деталей на 1 элемент			
Марка элемента	Марка изделия или позиции	Колич-во изделий шт	№ выпуска № листа
ШЛ-17-36 П-2	К-13	2	ИИ-04-15 вып.2 6
	К-79	2	ИИ-04-15 доп.1 к вып.2 5
	К-49	2	" 1
	К-52	2	" 2
	ОК-20	1	" 11
	МД-1	2	ИИ-04-15 вып.2 20
	МД-3	1	" 30
	МД-7	2	" 21
	МД-8	2	" 21
	МД-12	1	" 23
	МД-23	1	" 25
	МД-30	4	ИИ-04-15 доп.1 к вып.2 16
	МД-25	7	ИИ-04-15 в.2 21
	ПП-4	2	" 10
	ПП-5	4	" 10
	МД-28	1	ИИ-04-15 доп.1 к вып.2 14
	ОС-2	24	ИИ-04-15 в.2 10

Примечания:

1. Опалубка панели и привязка монтажных петель даны на листе 42.
2. Разрезы 34-34, 38-38 и сеч 36-36 даны на листе 80.
3. Пункт 3 примечаний дан на листе 41.

Выборка стали на железобетонные элементы, кг																			
Марка элемента	Горячекатаная арматурная сталь ГОСТ 5781-61*								Прокат в ст.3 пс 6 ГОСТ 380-71										Всего
	Класс А-I				Класс А-III				Угловая равноб.			Полоса					Труба		
	Ф мм			Итого	Ф мм			Итого	L80x7	L90x8	Итого	-40x12	-100x8	-120x8	-140x10	Итого	Ф90	Итого	
	6	10	12		6	10	12												
ШЛ-17-36 п-2	8.74	1.88	5.88	16.50	6.56	4.10	97.00	107.66	9.03	8.72	17.75	1.86	14.20	7.32	13.21	36.61	2.68	2.68	181.20

ТК	Панели лифтовых шахт и плиты покрытия	Серия ИИ-04-15
1974	Армирование панели ШЛ-17-36 П-2.	Дополнение 1 к выпуску. Лист 43

13063-02 47

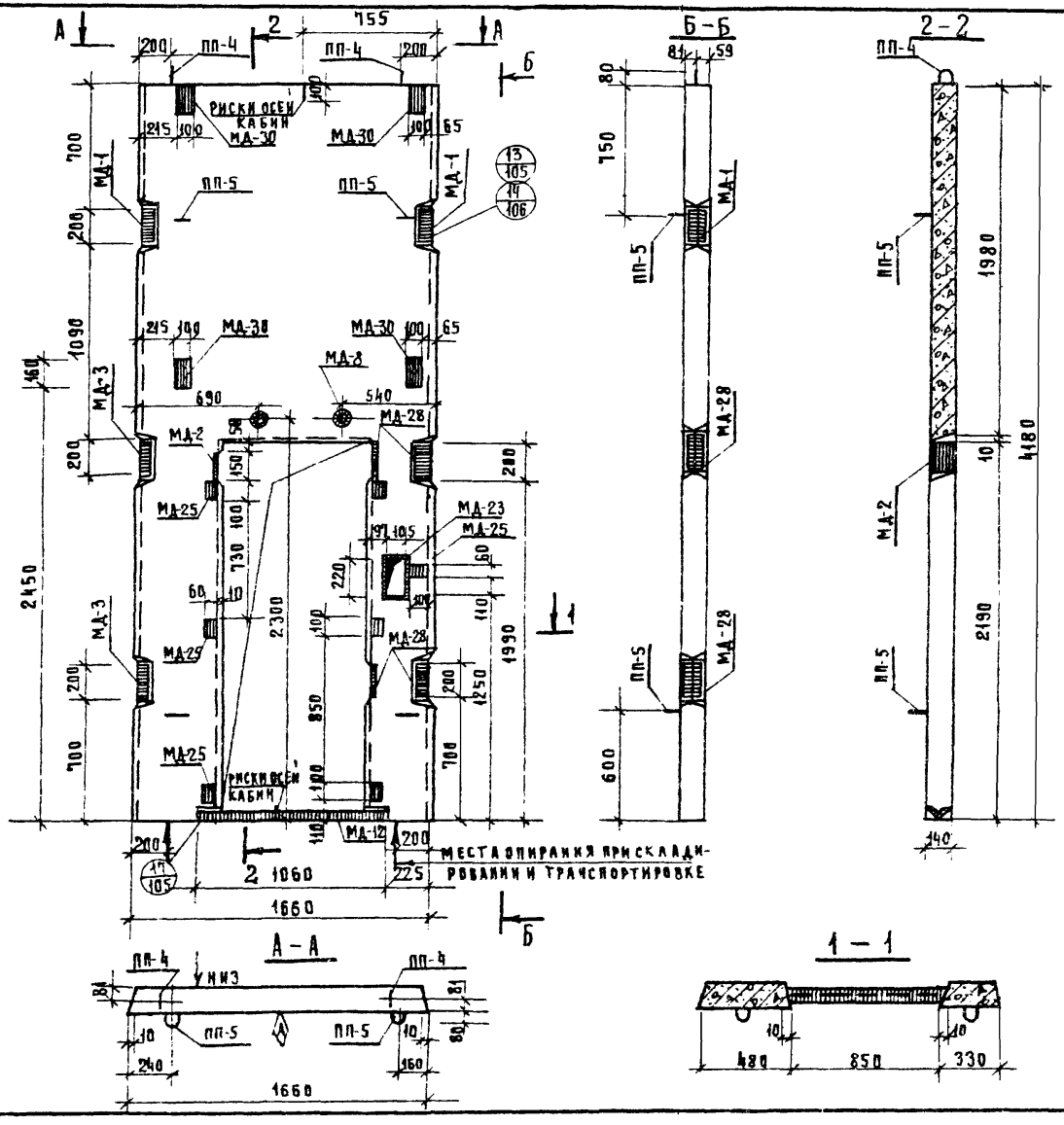

Показатели на 1 элемент				
Марка элемента	Вес т	Марка бетона	Объем бетона	Расход стали кг.
ШЛ-17-42п-2	1.75	300	0.70	215.14

Примечания:

1. Армирование панели дано на листе 45.
2. Узлы 13/105, 14/106, 17/105 даны в серии ИИ-04-15 вып. 1 на листах 105, 106.

ТК	Панели лифтовых шахт и плиты покрытия.	Серия ИИ-04-15
1974	Опалубка панели ШЛ-17-42 п-2	Дополнение 1 к выпуску 1 — Лист 44

Федотова | Копировал | Шурнюк | Некритин | Инженер

13063-02 48

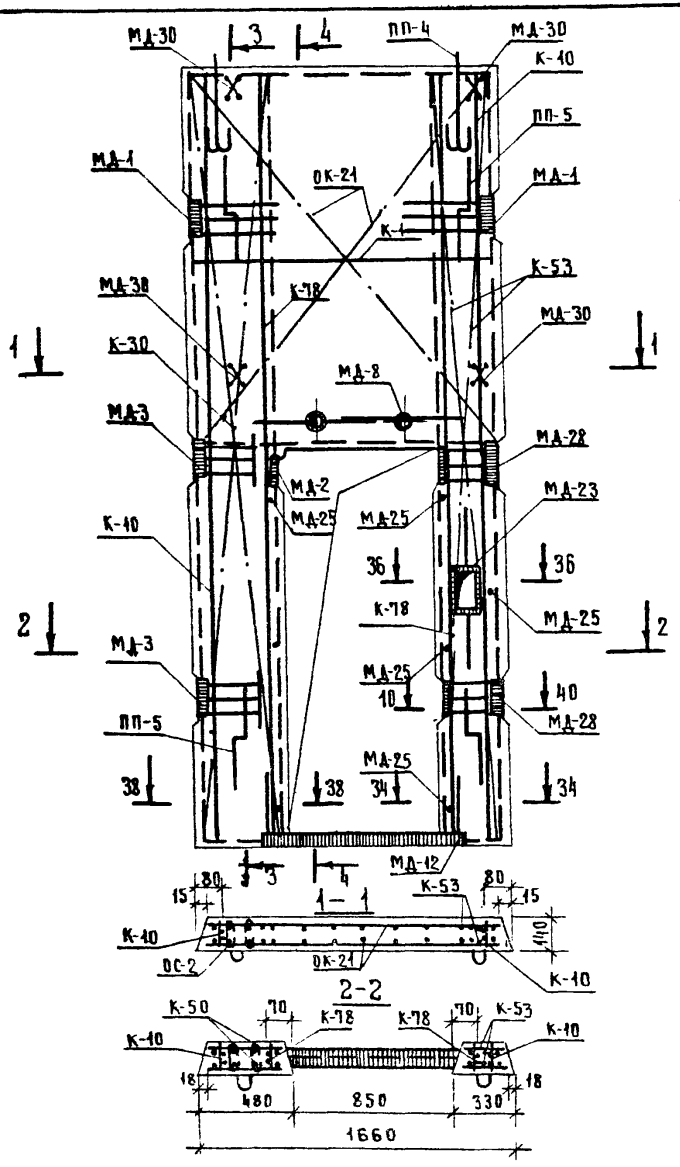

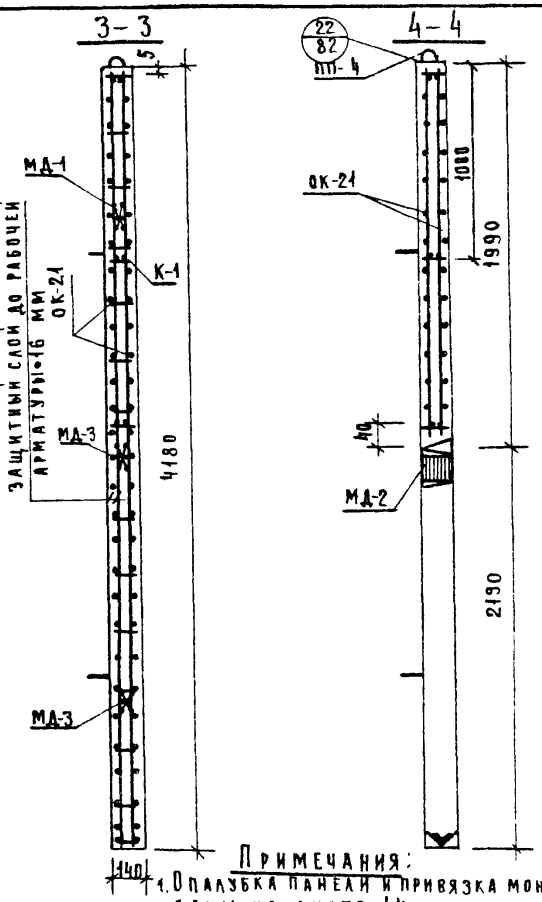

Примечания:

1. Опалубка панели и привязка монтажных петель даны на листе 44.
2. Разрезы 34-34, 38-38 и сеч. 36-36 даны на листе 80.
3. Пункт 3 примечаний дан на листе 41.

Выборка арматурных изделий и закладных деталей на 1 элемент

Марка элемента	Марка изделия или позиции	Колич-во изделий шт	№выпуск № листа
ША-17-42п-2	К-1	1	ИИ-04-15 вып.2
	К-10	2	" 6
	К-78	2	ИИ-04-15 Доп.1К вып.2
	К-50	2	" 1
	К-53	2	" 2
	ОК-21	1	" 10
	МД-1	2	ИИ-04-15 вып.2 20
	МД-2	1	" 27
	МД-3	2	" 30
	МД-8	2	" 21
	МД-12	1	" 23
	МД-23	1	" 25
	МД-30	4	ИИ-04-15 Доп.1К вып. 26
	МД-25	1	ИИ-04-15 В 21
	ПП-4	2	" 10
	ПП-5	4	" 10
	МД-28	2	ИИ-04-15 Доп.1К вып. 15
	ОС-2	28	ИИ-04-15 в.2 10

Выборка стали на железобетонные элементы, кг

Марка элемента	Горячекатаная арматурная сталь ГОСТ 5781-61* Класс А-I ф мм 6	10	12	Итого	Класс А-III ф мм 6	10	12	Итого	Прокат Вст3пс6 ГОСТ 380-71 Угловая равн. L80×7	L90×8	Итого:	Полоса -40×12	-100×8	-120×8	-140×10	Итого:	Труба ф90	Итого:	Всего:
ША-17-42п-2	10.14	1.88	5.88	17.90	9.46	3.20	116.87	129.53	9.03	13.08	22.11	3.76	14.20	10.98	13.98	42.92	2.68	2.68	215,14

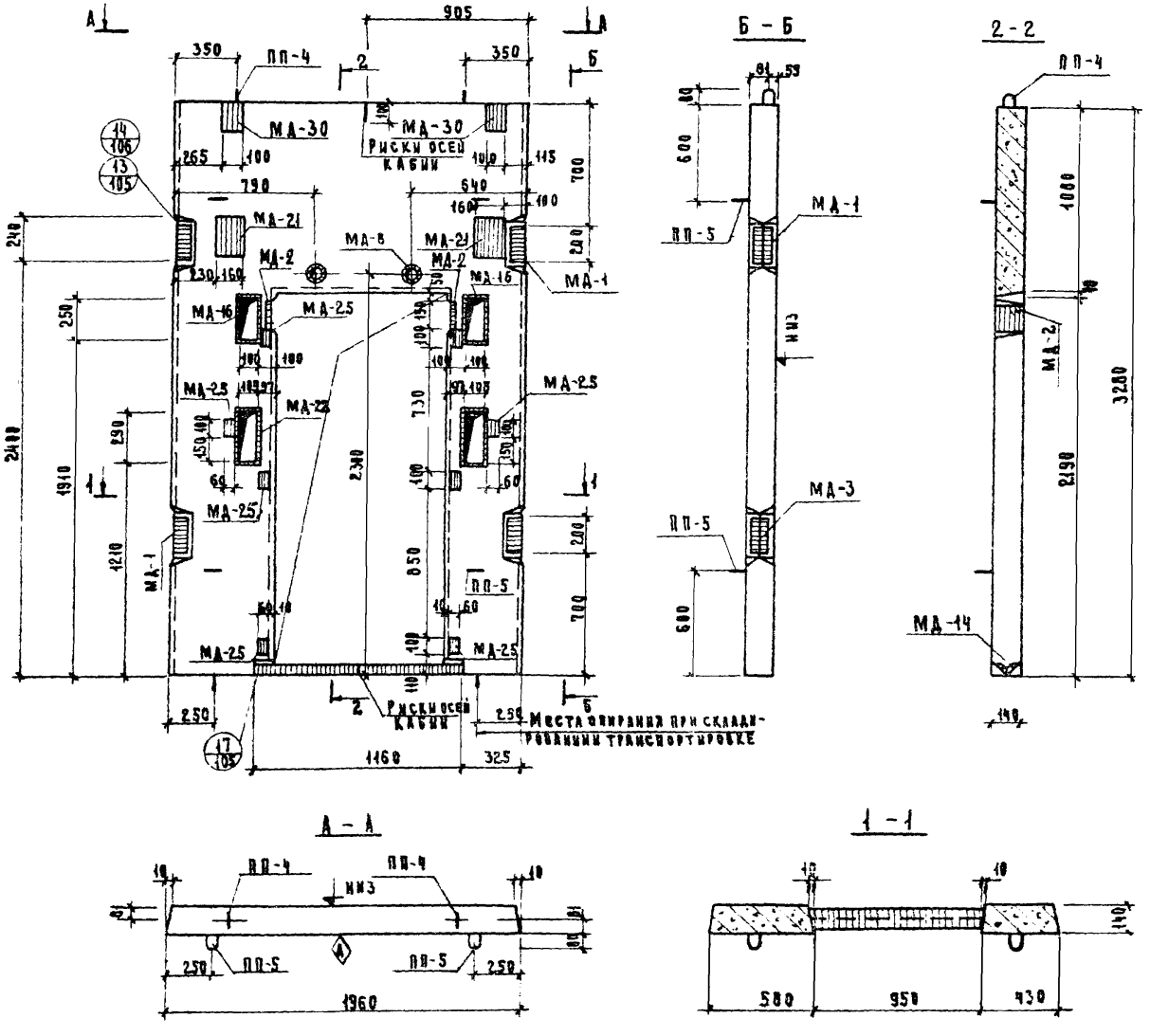

Показатели на один элемент				
Марка элемента	Вес т	Марка бетона	Объем бетона	Расход стали кг
ШЛ-20-33П-1	1.46	300	0.585	214.72

Примечания:

1. Армирование панели дано на листе 47.
2. Узлы 13/105, 14/106, 17/105 в серии ИИ-04-15 выв 1 на листах 105, 106

ТК	Панели лифтовых шахт и плиты покрытия	Серия ИИ-04-15
1974	Опалубка панели ШЛ-20-33П-1	Лист 46

Инженер Домахина Некрасова Майорова

13063-02 50

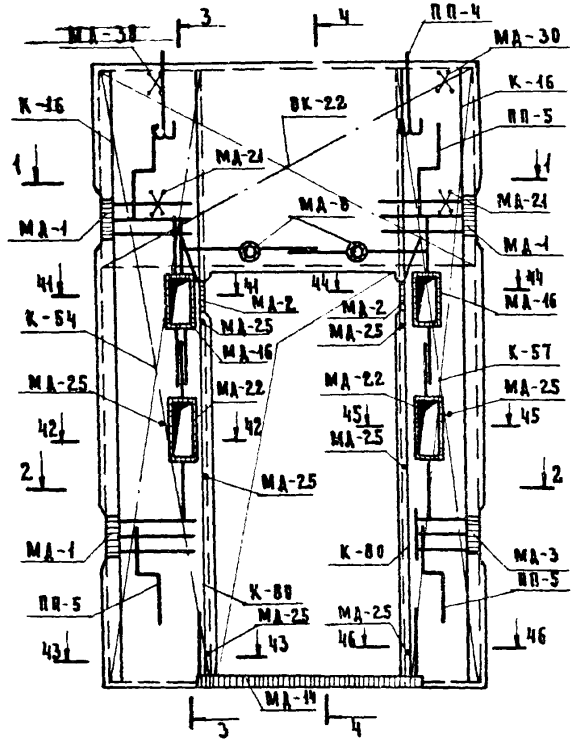

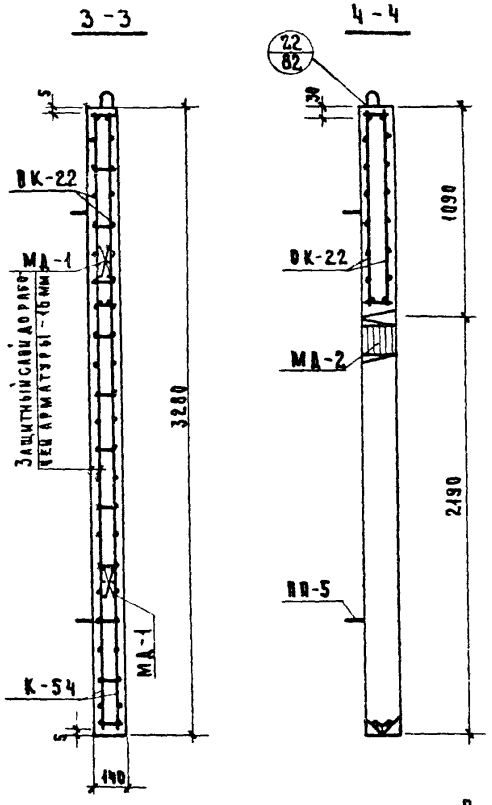

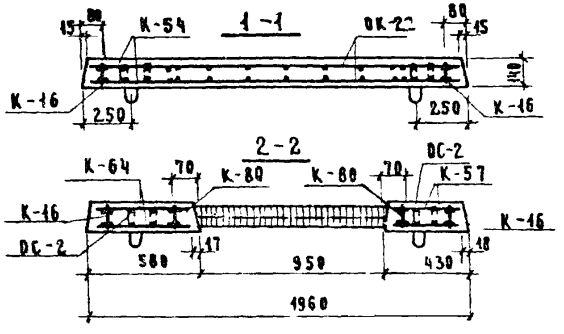

Выборка арматурных изделий и закладных деталей на 1 элемент

Марка элемента	Марка изделия или позиции	Кол-во изделий, шт	№№ выпуска и № листа
ША-20-33п-1	К-16	2	ИИ-04-15 вып 2
	К-80	2	ИИ-04-15 вып 2
	К-54	2	3
	К-57	2	4
	ВК-22	1	9
	ОС-2	44	ИИ-04-15 вып 2
	МА-1	3	20
	МА-2	2	27
	МА-3	1	30
	МА-8	2	21
	МА-14	1	23
	МА-22	2	25
	МА-30	2	ИИ-04-15 вып 2
	МА-25	8	ИИ-04-15 вып 2
	МА-16	2	27
	ПП-4	2	10
	ПП-5	4	19
	МА-21	2	20

Примечания:

1. Опалубка панели дана на листе 46.
2. Сеч. 41-41; 42-42; 44-44; 45-45 и разрезы 43-43; 46-46 даны на листе 84.
3. Схема установки каркасов дана на листе 85.

Выборка стали на жел. бет. элементы, кг

Марка элемента	Горячекатаная арматурная сталь ГОСТ 5781-61*								Прокат ВСт3пс6 ГОСТ 380-71									Всего
	Класс А-I				Класс А-III				Угловая равнобокая			Полоса					Труба	
	ф мм			Итого	ф мм			Итого	L80×8	L90×8	Итого	-40×12	-100×8	-120×8	-140×10	-240×8	Итого	ф90	Итого	
	6	10	12		6	10	12													
ША-20-33п-1	18.46	1.88	5.88	48.22	6.04	6.08	95.95	108.05	3.87	8.72	16.59	1.88	10.96	7.32	37.36	9.64	67.16	2.68	2.68	214.72

ТК 1974	Панели лифтовых шахт и плиты покрытия	Серия ИИ-04-15
	Армирование панели ША-20-33п-1	Альбом 1 К выпуск 31 / Лист 47

Рук. группы Инженер Некрутин Ломахина Копирова Майорова

г. Москва

13063-02 51

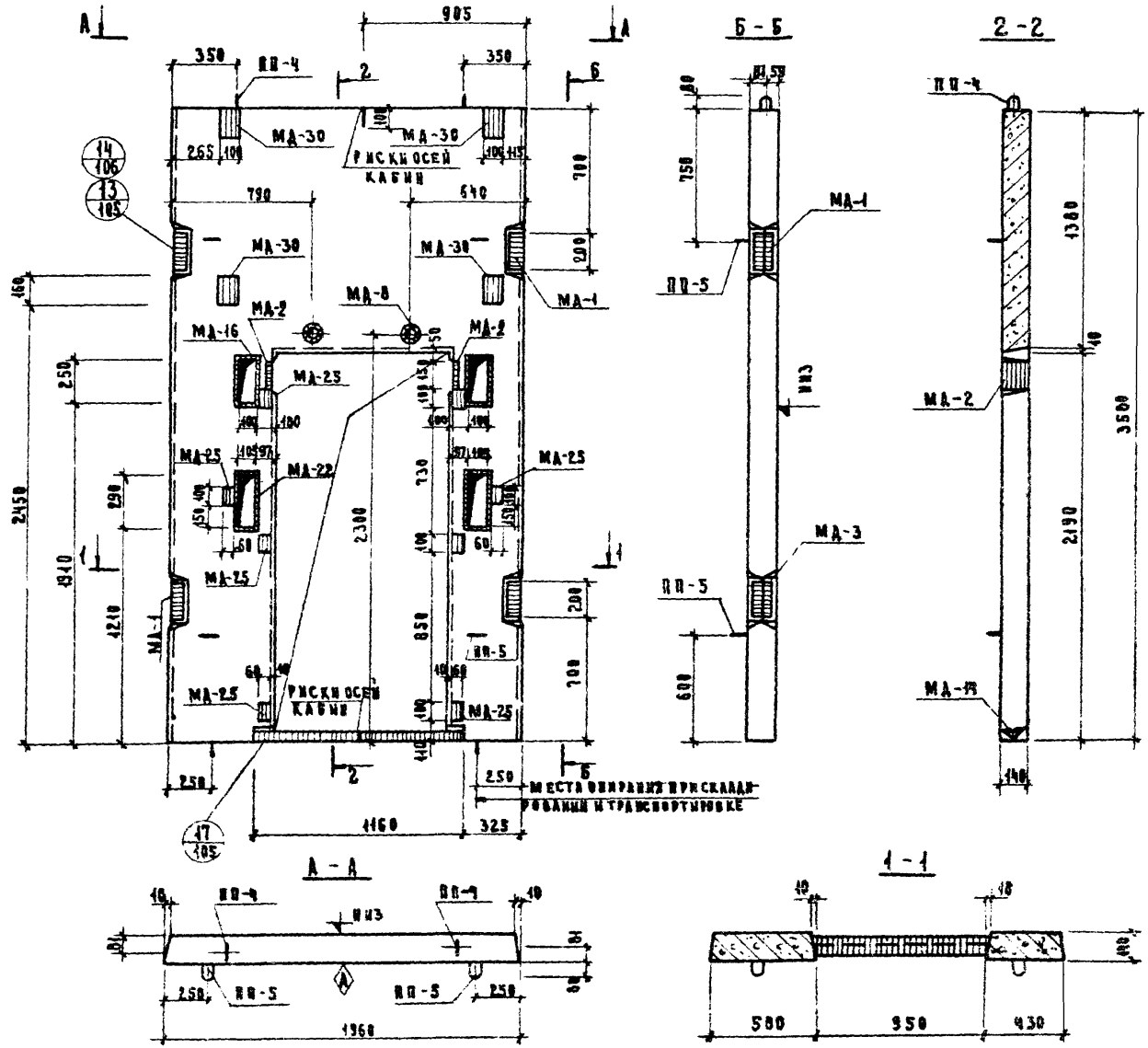

Показатели на один элемент				
Марка элемента	Вес т	Марка бетона	Объем бетона	Расход стали кг
ША-20-36П-1	1.67	300	0.667	224.14

Примечания:

1. Армирование панели дано на листе 48.
2. Узлы 13/105, 14/106, 17/105 даны в серии ИИ-04-15 вып.1 на листах 105, 106.

ТК 1974	Панели лифтовых шахт и плиты покрытия Опалубка панели ША-20-36П-1	Серия ИИ-04-15 Альбом чертежей КМ Лист 48

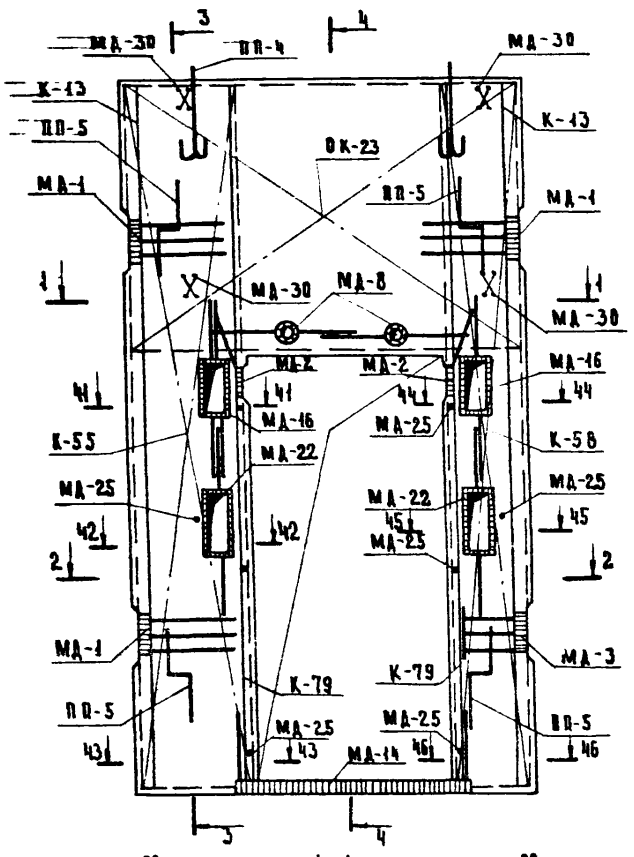

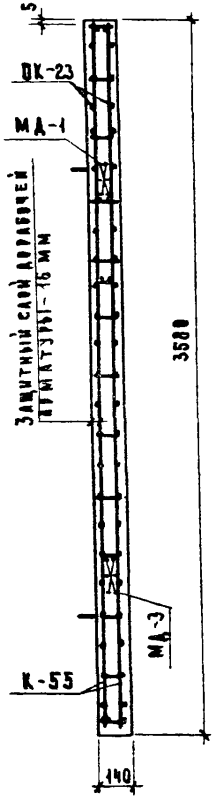

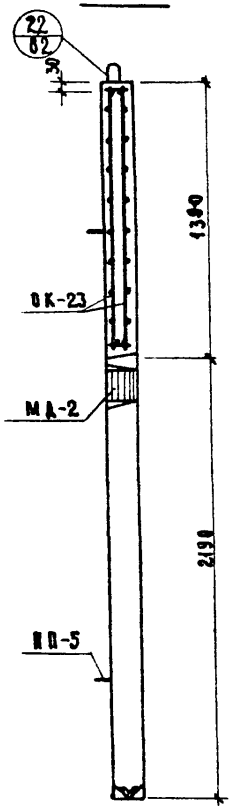

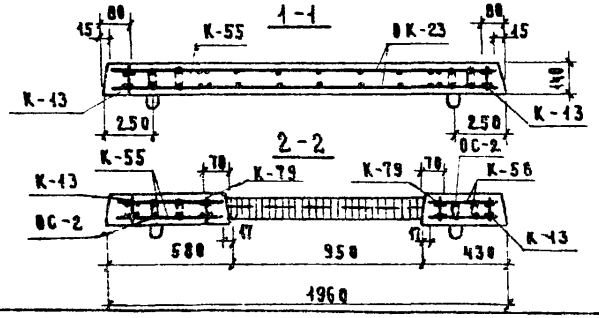

Выборка арматурных изделий и закладных деталей на 1 элемент

Марка элемента	Марка изделия или позиции	Кол-во, изделий шт	№ выпуска и № листа
ША-20-36 П-1	К-13	2	ИИ-04-15 вып.2
	К-79	2	ИИ-04-15 вып.2
	К-55	2	3
	К-58	2	4
	ВК-23	1	5
	ПС-2	48	ИИ-04-15 вып.2
	МА-1	3	26
	МА-2	2	27
	МА-3	1	30
	МА-8	2	21
	МА-14	1	23
	МА-22	2	25
	МА-30	4	ИИ-04-15 вып.2
	МА-25	8	ИИ-04-15 К.Р. 21
	МА-16	2	27
	ПП-4	2	10
	ПП-5	4	10

Примечания:

1. Опалубка панелей и привязка монтажных петель даны на листе 48.
2. Сеч. 41-41, 42-42, 44-44, 45-45 и разрезы 43-43, 46-46 даны на листе 48.
3. Пункт 3 примечания дан на листе 47.

Выборка стали на жел. бет. элементы, кг

Марка элемента	Горячекатаная арматурная сталь ГОСТ 5781-61*								Прокат Вст.3 пс6 ГОСТ 380-71								Всего
	Класс А-I				Класс А-III				Угловая равнобок.			Полоса				Труба	
	ф мм				ф мм												
	6	10	12	Итого	6	10	12	Итого	180×7	190×8	Итого	-140×12	-180×8	-120×8	-140×10	Итого	ф 90	Итого	
ША-20-36П-1	41.22	1.88	5.68	48.98	7.76	6.08	88.56	122.35	9.87	8.72	18.59	1.88	14.96	7.32	37.38	61.54	2.68	2.68	224.14

ТК 1974	Панели лифтовых шахт и плиты покрытия		Серия ИИ-04-15
	Армирование панели ША-20-36П-1	Дополнение к выпуску 4	Лист 49

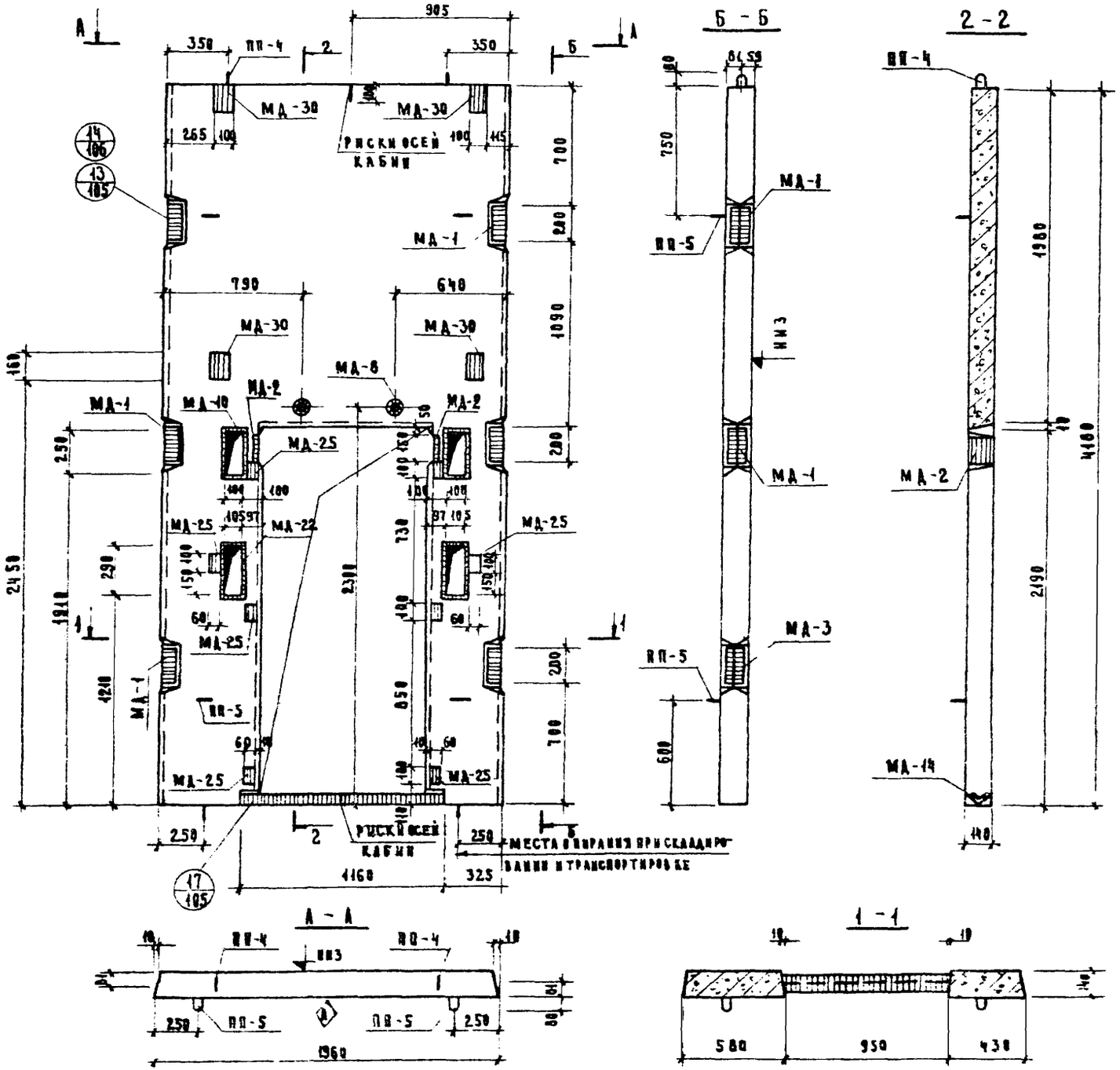

Показатели на один элемент				
Марка элемента	Вес т.	Марка бетона	Объем бетона	Расход стали кг
ША-20-42П-1	2.08	300	0.831	256.63

Примечания

1. Армирование панели дано на листе 51.
2. Узлы 13/105, 14/106, 17/105 даны в серии ИИ-04-15 вып. 1 на листах 105, 106.

ТК	Панели лифтовых шахт и плиты покрытия	Серия ИИ-04-15
1974	Опалубка панели ША-20-42П-1	Лист 50

Г. Москва | Рук группы | Инженер | Некритин | Домахина | Копирова | Майорова

13063-02 54

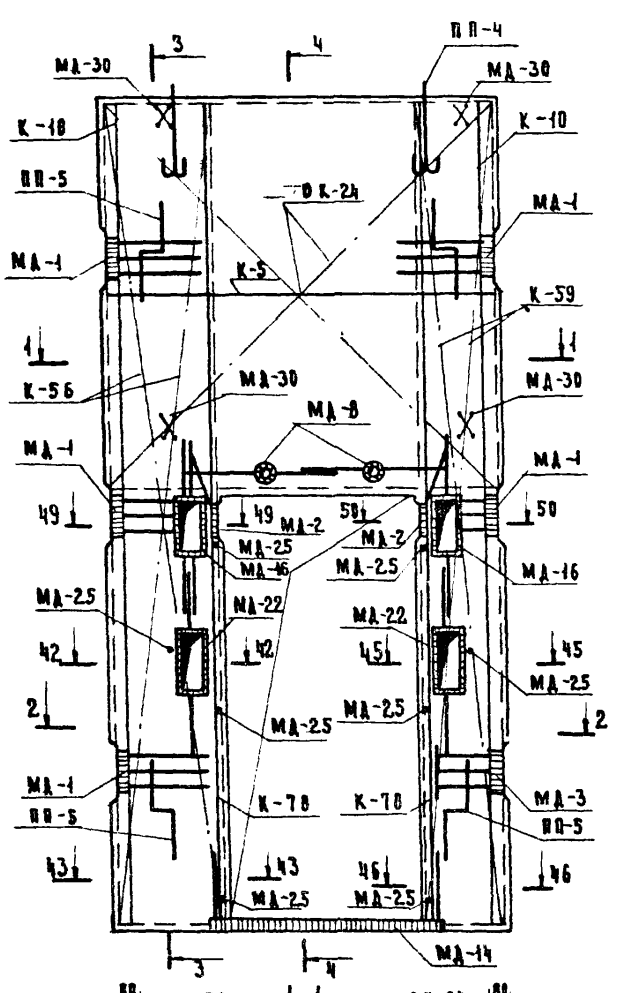

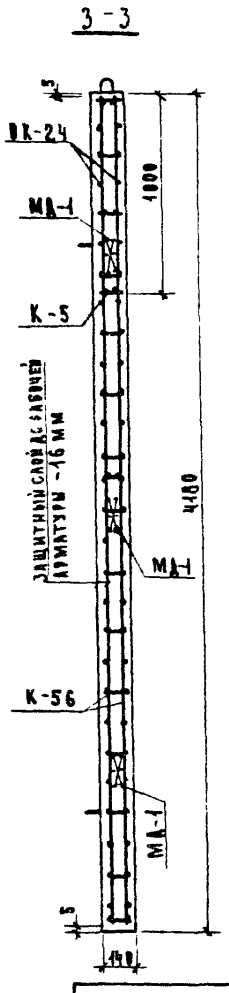

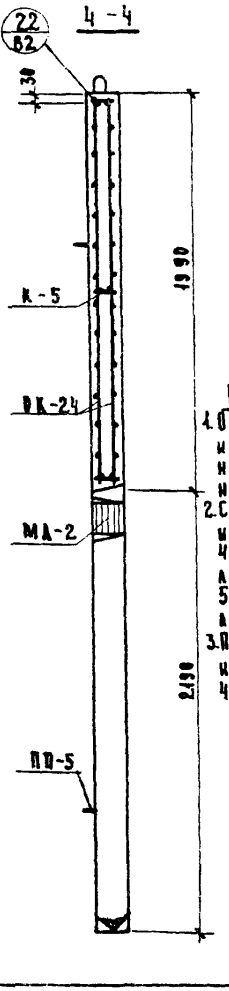

Примечания

1. Опалубка панели и привязка монтажных петель даны на листе 50.
2. Сеч. 42-42, 45-45 и разрезы 43-43, 46-46 даны на листе 81, сеч. 49-49, 50-50 даны на листе 82.
3. Пункт 3 примечаний дан на листе 47.

Выборка арматурных изделий и закладных деталей на элемент

Марка элемента	Марка изделия или позиции	Кол-во изделий шт.	№ выпуска № листа
ША-20-42п-1	К-5	1	ИИ-04-15 вып.2 л.5
	К-10	2	п. 6
	К-78	2	ИИ-04-15 вып.2 л.4 п.4
	К-56	2	п. 3
	К-59	2	п. 4
	ОК-24	1	п. 9
	ОС-2	56	ИИ-04-25 вып.2 п.10
	МА-1	5	п. 20
	МА-2	2	п. 27
	МА-3	1	п. 30
	МА-8	2	п. 24
	МА-14	1	п. 23
	МА-22	2	п. 25
	МА-30	4	ИИ-04-15 вып.2 п.1
	МА-25	8	ИИ-04-15 вып.2 п.21
	МА-16	2	п. 27
	ПП-4	2	п. 10
	ПП-5	4	п. 10

Выборка стали на железобетон элемента, кг

Марка элемента	Горячекатаная арматурная сталь ГОСТ 5781-61* Класс А-I ф мм 6	10	12	Итого	Класс А-III ф мм 6	10	12	Итого	Прокат в Ст3пс6 ГОСТ 380-71 Угловая равнобокая L80×8	L90×8	Итого	По ГОСТу 4-90×12	4-100×8	4-120×8	4-140×8	Итого	Труба ф90	Итого	Всего
ША-20-42п-1	12.95	1.88	5.88	20.71	11.18	6.08	127.83	145.09	9.87	13.08	22.95	1.85	14.96	18.98	37.36	65.20	2.68	2.68	256.63

ТК	Панели лифтовых шахт и плиты покрытия	Серия ИИ-04-15
1974	Армирование панели ША-20-42п-1	Дополнение к вып. 1 Лист 51

Инв. № подл. | Подпись и дата | Взам. инв. № | Инв. № дубл. | Подпись и дата | Некрутин | Ломакина | Копилова | Маврова | ГПИ

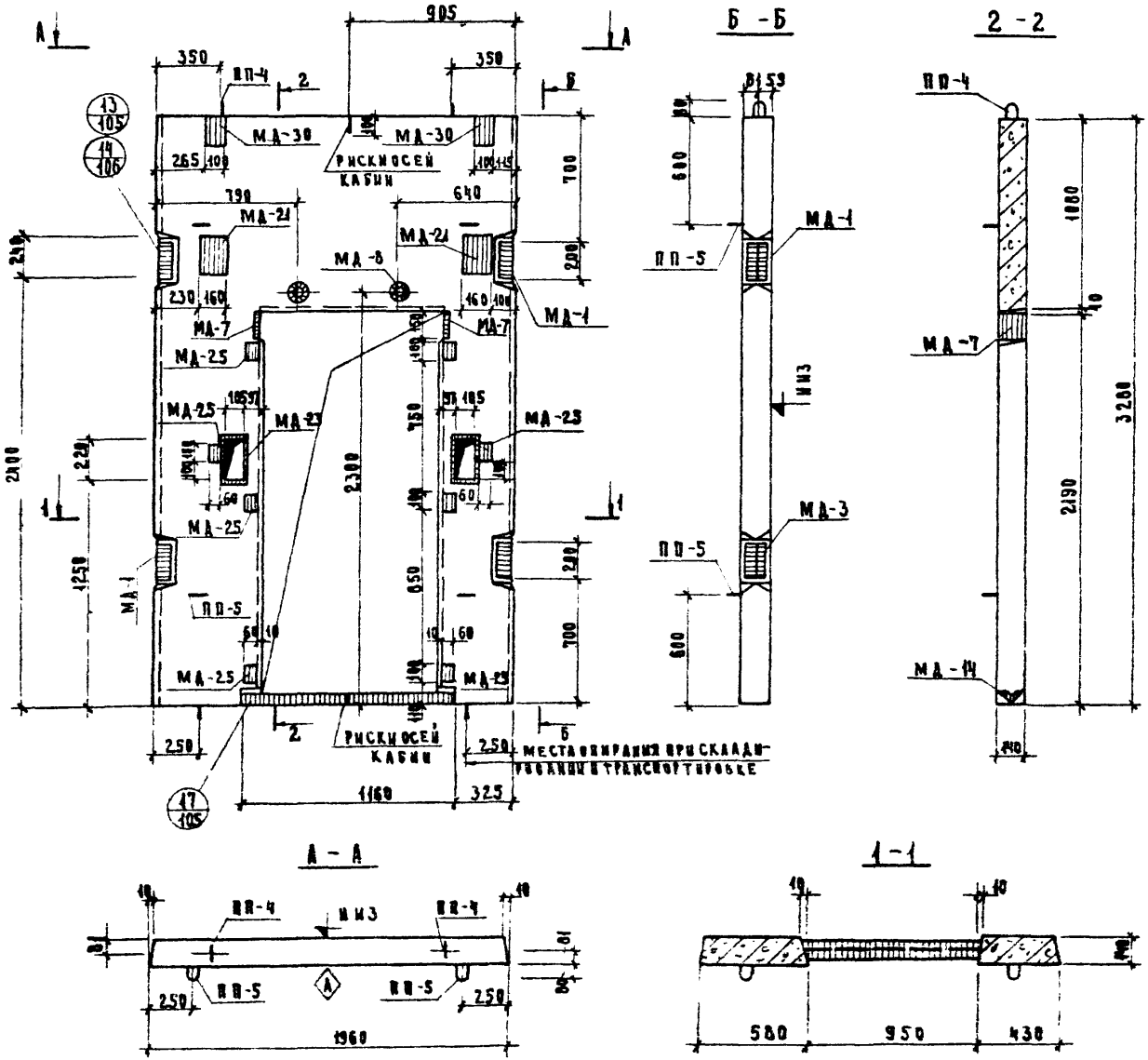

Показатели на один элемент				
Марка элемента	Вес т	Марка бетона	Объем бетона	Расход стали кг
ШЛ-20-33п-2	1.49	300	0.594	194.46

Примечания

1. Армирование панели дано на листе 53
2. Узлы 13/105, 14/106, 17/105 даны в серии ИИ-04-15 вып. 1 на листах 105, 106.

ТК	Панели лифтовых шахт и плиты покрытия	Серия ИИ-04-15
1974	Опалубка панели ШЛ-20-33п-2	Лист 52

Г. Москва | Рук группы | Инженер | Некритин | Домахина | Копирова | Майорова

13063-02 56

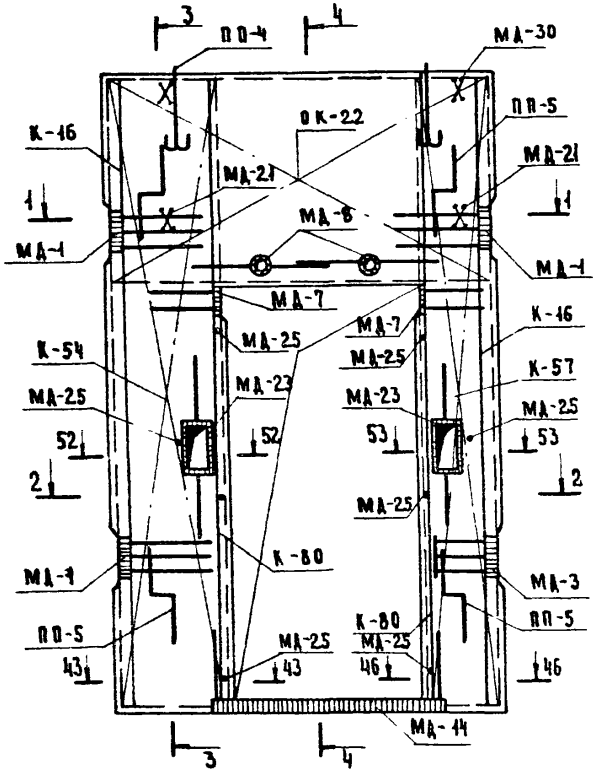

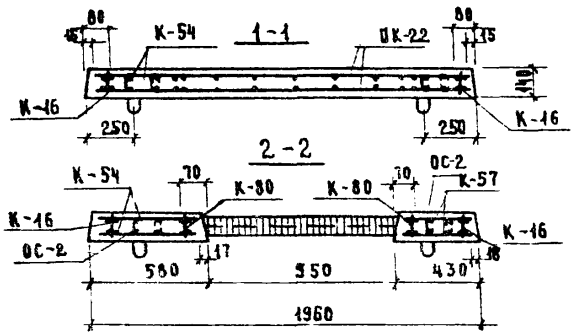

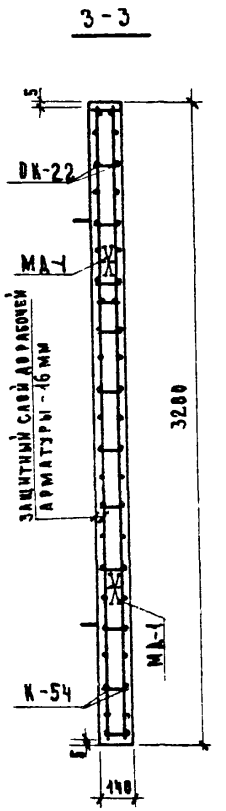

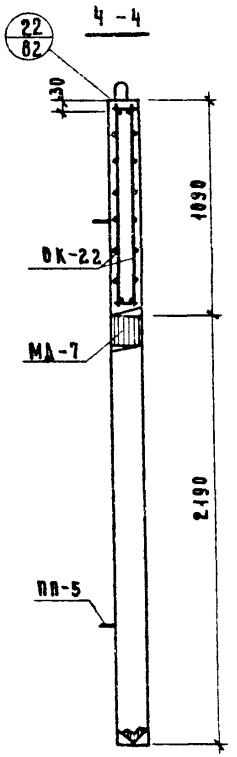

Примечания:

1. Опалубка панели и привязка монтажных петель даны на листе 52.
2. Разрезы 43-43, 46-46, сеч. 52-52, 53-53 даны на листе 81
3. Схема установки каркасов дана на листе 85

Выборка арматурных изделий и закладных деталей на 1 элемент

Марка элемента	Марка изделия или позиции	Кол-во, изделий шт.	№ выпуска № листа
ША-20-33п-2	К-16	2	ИИ-04-15 вып.2
	К-80	2	ИИ-04-15 Доп.1 К вып.2
	К-54	2	3
	К-57	2	4
	ОК-22	1	9
	МА-1	3	ИИ-04-15 вып.2
	МА-3	1	30
	МА-7	2	21
	МА-8	2	21
	МА-14	1	23
	МА-23	2	25
	МА-25	8	27
	МА-30	2	ИИ-04-15 Доп.1 К вып.2
	ПП-4	2	ИИ-04-15 вып.2 10
	ПП-5	4	10
	ОС-2	44	10
	МА-21	2	20

Выборка стали на жел. бет. элементы, кг

Марка элемента	Горячекатаная арматурная сталь ГОСТ 5781-61*								Прокат в Ст.3 пс 6 ГОСТ 380-71									Всего
	Класс А-I				Класс А-III				Угловая равноб.			Полоса					Труба	
	ф мм			Итого	ф мм			Итого	L80×7	L90×8	Итого	-40×12	-100×8	-120×8	-140×10	-240×8	Итого	ф90	Итого	
	6	10	12		6	10	12													
ША-20-33п-2	10.46	1.88	5.88	18.22	6.04	4.92	95.93	106.89	9.87	8.72	18.59	1.88	10.96	7.32	18.28	9.64	48.08	2.68	2.68	194.46

ТК 1974	Панели лифтовых шахт и плиты покрытия		Серия ИИ-04-15
	Армирование панели ША-20-33п-2	Дополнение к выпуску	Лист 53

Рук. группы Инженер Маврова Ковнирова Малахина

г. Москва

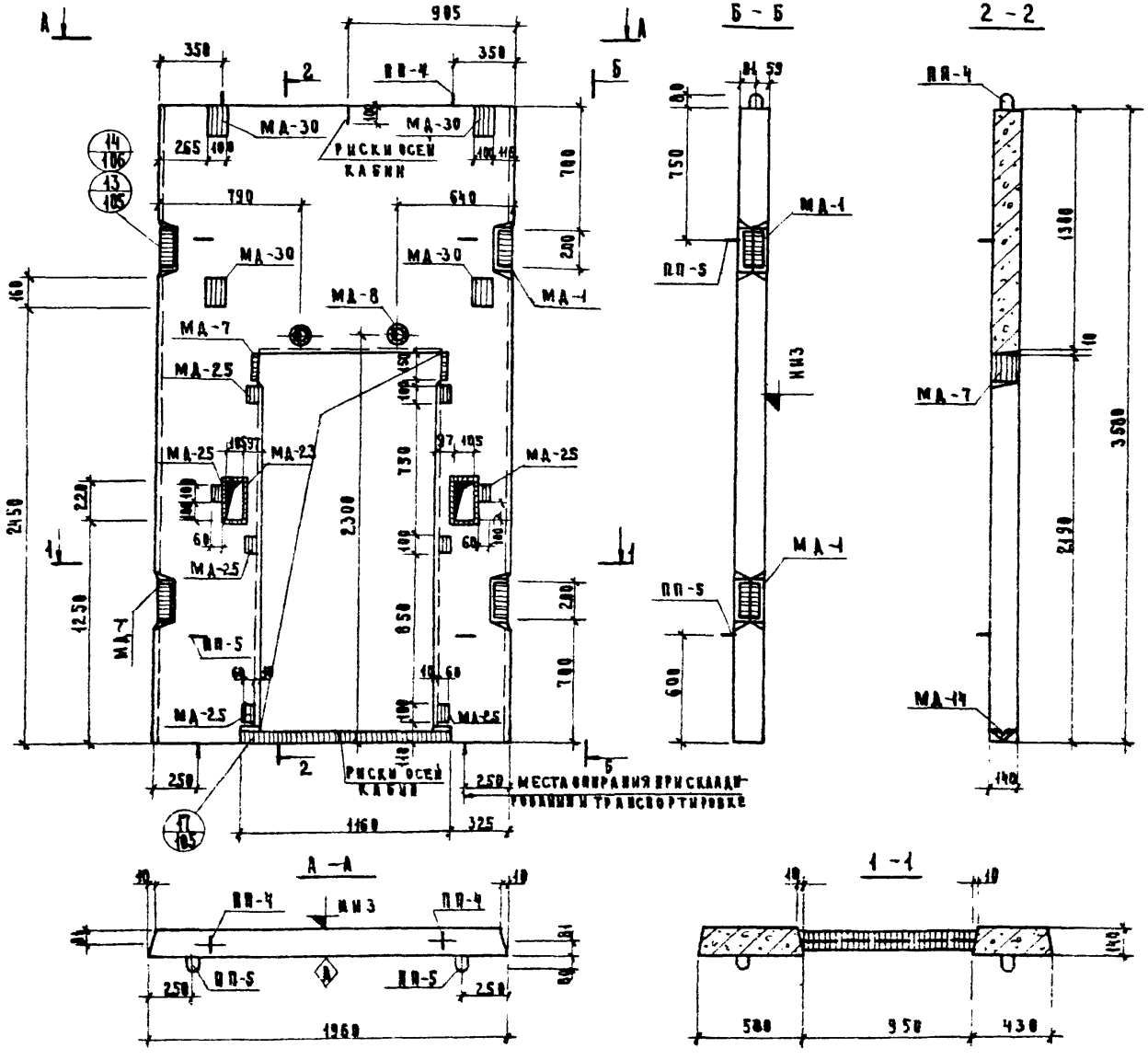

ПОКАЗАТЕЛИ НА ОДИН ЭЛЕМЕНТ				
Марка элемента	Вес т	Марка бетона	Объем бетона	Расход стали кг
ШЛ-20-36п2	1.69	300	0.676	203.88

Примечания

1. Армирование панели дано на листе 55.
2. Узлы 13/105; 14/106; 17/105 даны в серии ИИ-04-15 вып.1 на листах 105, 106.

ТК	Панели лифтовых шахт и плиты покрытия	Серия ИИ-04-41
1974	Опалубка панели ШЛ-20-36п-2	Альбом АИ Лист 54 Листов

13063-02

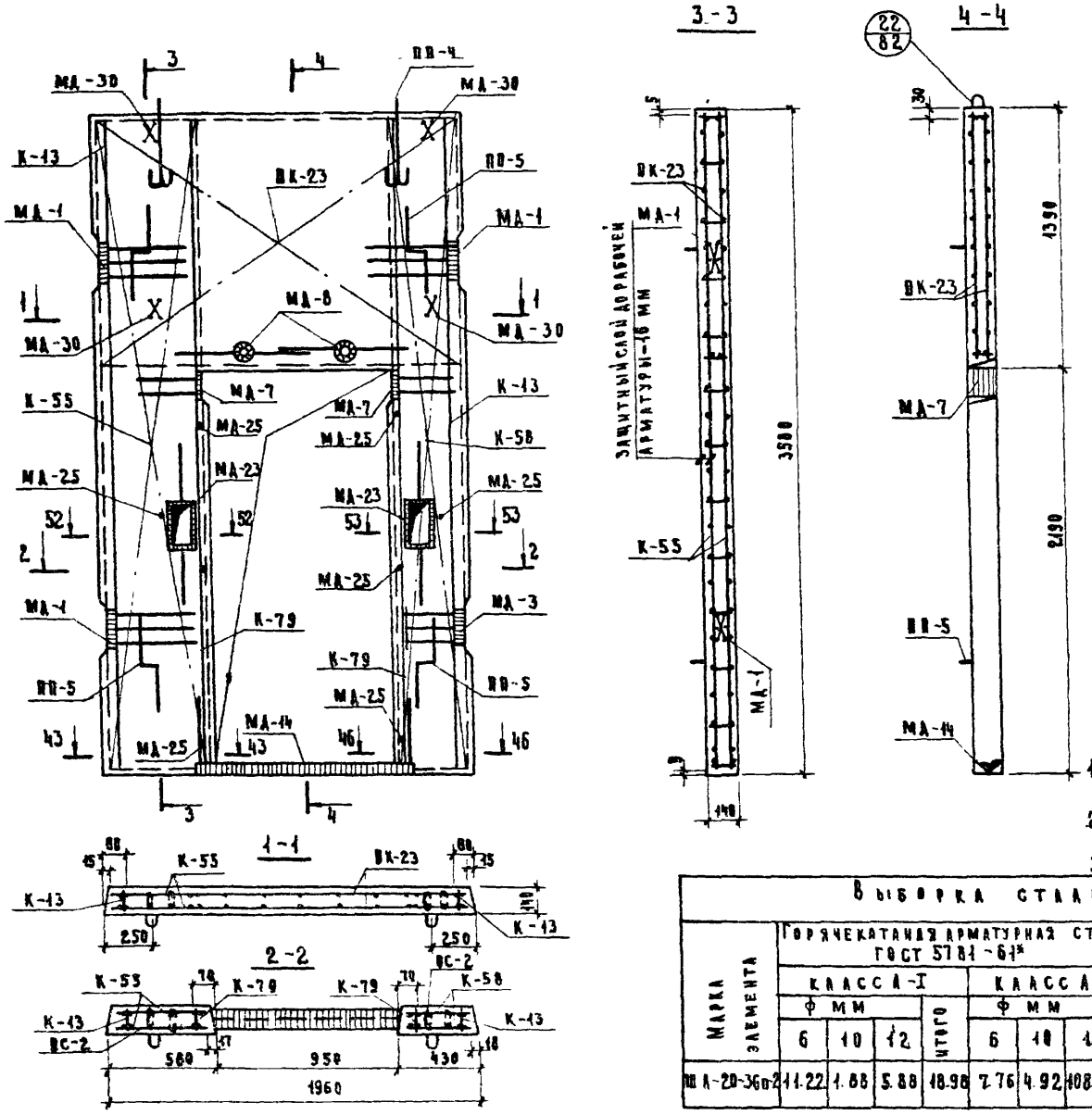

Выборка арматурных изделий и закладных деталей на 1 элемент			
Марка элемента	Марка изделия или позиции	Кол-во изделий шт.	№ выпуска № листа
ШЛ-20-36п-2	К-13	2	ИИ-04-15 вып 2 6
	К-79	2	ИИ-04-15 дан 1 к вып 2 4
	К-55	2	3
	К-58	2	4
	ОК-23	1	9
	МД-1	3	ИИ-04-15 вып 2 29
	МД-3	1	30
	МД-7	2	21
	МД-8	2	21
	МД-14	1	23
	МД-23	2	25
	МД-25	8	21
	МД-30	4	ИИ-04-15 дан 1 к вып 2 16
	ПП-4	2	ИИ-04-15 вып 2 10
	ПП-5	4	10
	ОС-2	48	10

Примечания

1. Опалубка панели и привязки монтажных петель даны на листе 54
2. Разрезы 43-43, 46-46 сеч 52-52, 53-53 даны на листе 81
3. Пункт 3 примечаний дан на листе 53

Выборка стали на жел. бет. элементы, кг																			
Марка элемента	Горячекатаная арматурная сталь ГОСТ 5781-61*								Прокат В ст3 пс6 ГОСТ 380-71										Всего
	Класс А-I				Класс А-III				Угловая равнобок			Полоса					Труба		
	ф мм			Итого	ф мм			Итого	L80×7	L90×8	Итого	-40×12	-100×8	-120×8	-140×10	Итого	ф 90	Итого	
	6	10	12		6	10	12												
ШЛ-20-36п-2	11.22	1.88	5.88	18.98	7.76	4.92	108.51	121.19	9.87	8.72	18.55	1.88	14.96	7.32	18.28	42.44	2.68	2.68	203.88

ТК	Панели лифтовых шахт и плиты покрытия	Серия ИИ-04-15
1974	Армирование панели ШЛ-20-36п-2	Дополнение 1 к выпуску 1 — Лист 55

Г. Москва

Инженер — Комахина — Копировал — Макарова

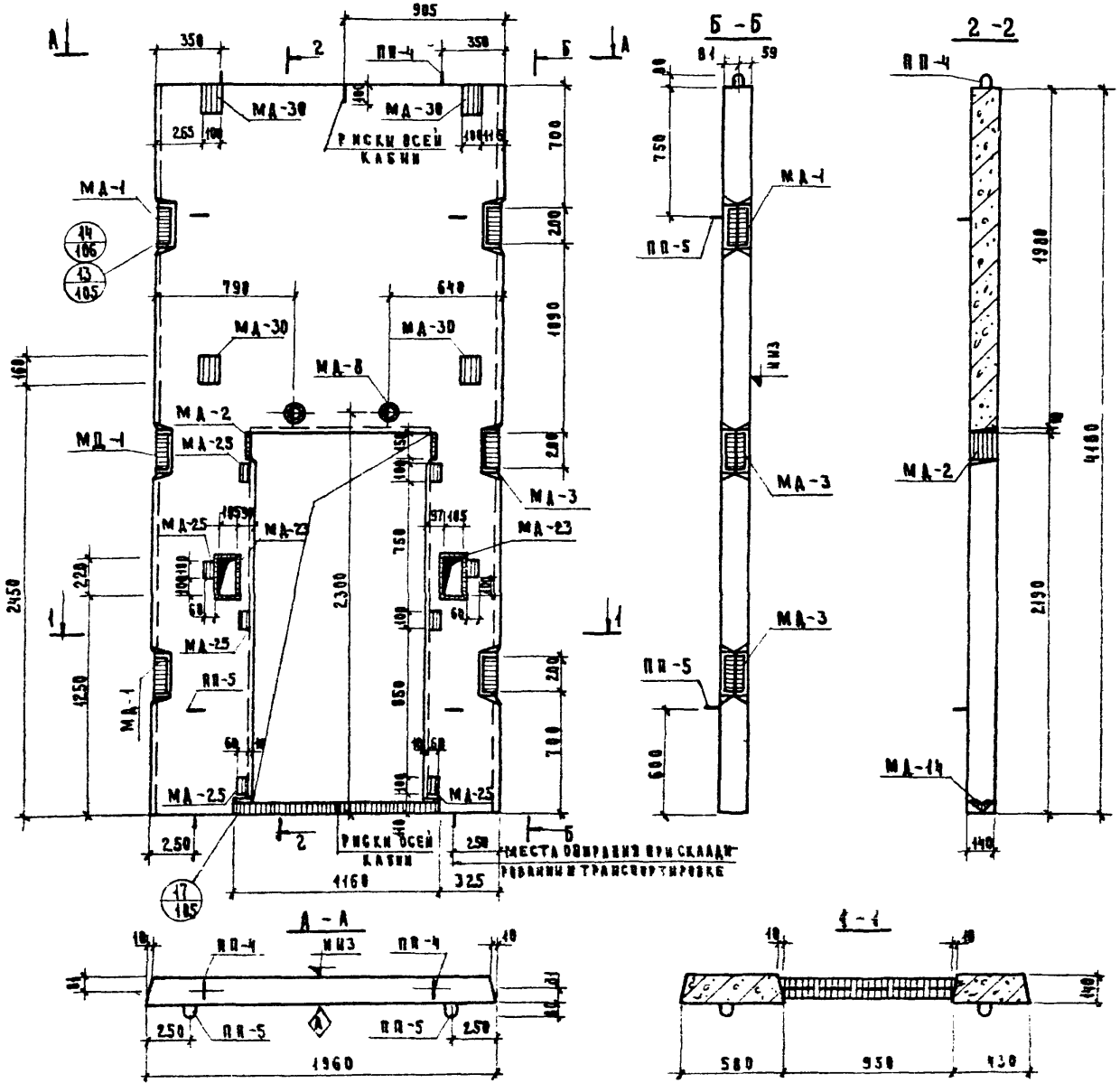

ПОКАЗАТЕЛИ НА ОДИН ЭЛЕМЕНТ				
Марка элемента	Вес т	Марка бетона	Объем бетона	Расход стали кг
ША-20-42п-2	2.10	300	0.840	236.97

ПРИМЕЧАНИЯ:

1. Армирование панели дано на листе 57.
2. Узлы 13/105, 14/106, 17/105 даны в серии ИИ-04-15 вып.1 на листах 105, 106.

ТК	ПАНЕЛИ ЛИФТОВЫХ ШАХТ И ПЛИТЫ ПОКРЫТИЯ		Серия ИИ-04-15
1974	ОПАЛУБКА ПАНЕЛИ ША-20-42п-2		Лист 56

13063-02 60

Архивный №

Малорова

Копирова

Инженер Домахина

Рук. группы Некритин

Инженер

Гипросталь

Г. Москва

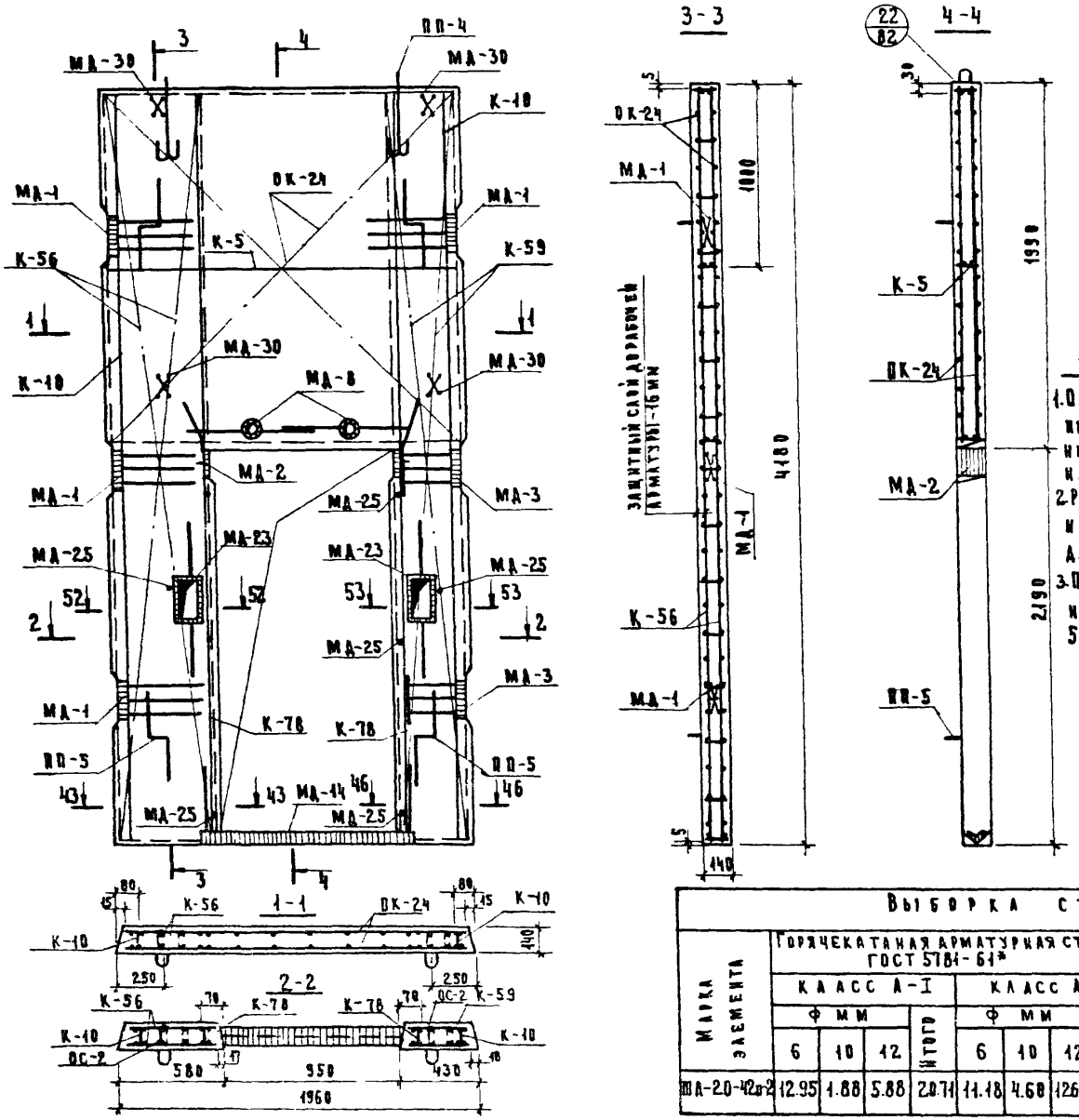

ПРИМЕЧАНИЯ:

1. Опалубка панели и привязка монтажных петель даны на листе 56
2. Разрезы 43-43, 46-46 и сеч. 52-52, 53-53 даны на листе 81.
3. Пункт 3 примечаний дан на листе 53.

ВЫБОРКА АРМАТУРНЫХ ИЗДЕЛИЙ И ЗАКЛАДНЫХ ДЕТАЛЕЙ НА 1 ЭЛЕМЕНТ

Марка элемента	Марка изделия или позиции	Кол-во изделий шт.	№ выпуска № листа
ШЛ-20-42п-2	К-5	1	ИИ-04-15 вып.2 5
	К-10	2	" 6
	К-78	2	ИИ-04-15 дп1 к вып.2 4
	К-56	2	" 3
	К-59	2	" 4
	ОК-24	1	" 9
	ОС-2	56	ИИ-04-15 вып.2 10
	МД-1	4	" 20
	МД-2	2	" 27
	МД-3	2	" 30
	МД-8	2	" 21
	МД-14	1	" 23
	МД-23	2	" 25
	МД-25	8	" 21
	МД-30	4	ИИ-04-15 дп1 к вып.2 16
	ПП-4	2	ИИ-04-15 вып.2 10
	ПП-5	4	" 10

ВЫБОРКА СТАЛИ НА ЖЕЛ. БЕТ. ЭЛЕМЕНТЫ, КГ

Марка элемента	Горячекатаная арматурная сталь ГОСТ 5781-61*								Прокат в ст. 3 пс6 ГОСТ 380-71										Всего
	Класс А-I				Класс А-III				Угловая равноб.			Полоса					Труба		
	Ф мм			Итого	Ф мм			Итого	L80×7	L90×8	Итого	-40×12	-100×8	-120×8	-140×10	Итого	Ф90	Итого	
	6	10	12		6	10	12												
ШЛ-20-42п-2	12.95	1.88	5.88	20.71	11.18	4.60	126.87	142.65	9.87	13.08	22.95	3.76	14.96	10.98	18.28	47.98	2.68	2.68	236.57

ТК	Панели лифтовых шахт и плиты покрытия	Серия ИИ-04-15
1974	Армирование панели ШЛ-20-42п-2	Дополнение 1 к выпуску 1 — Лист 57

Инженер Майорова

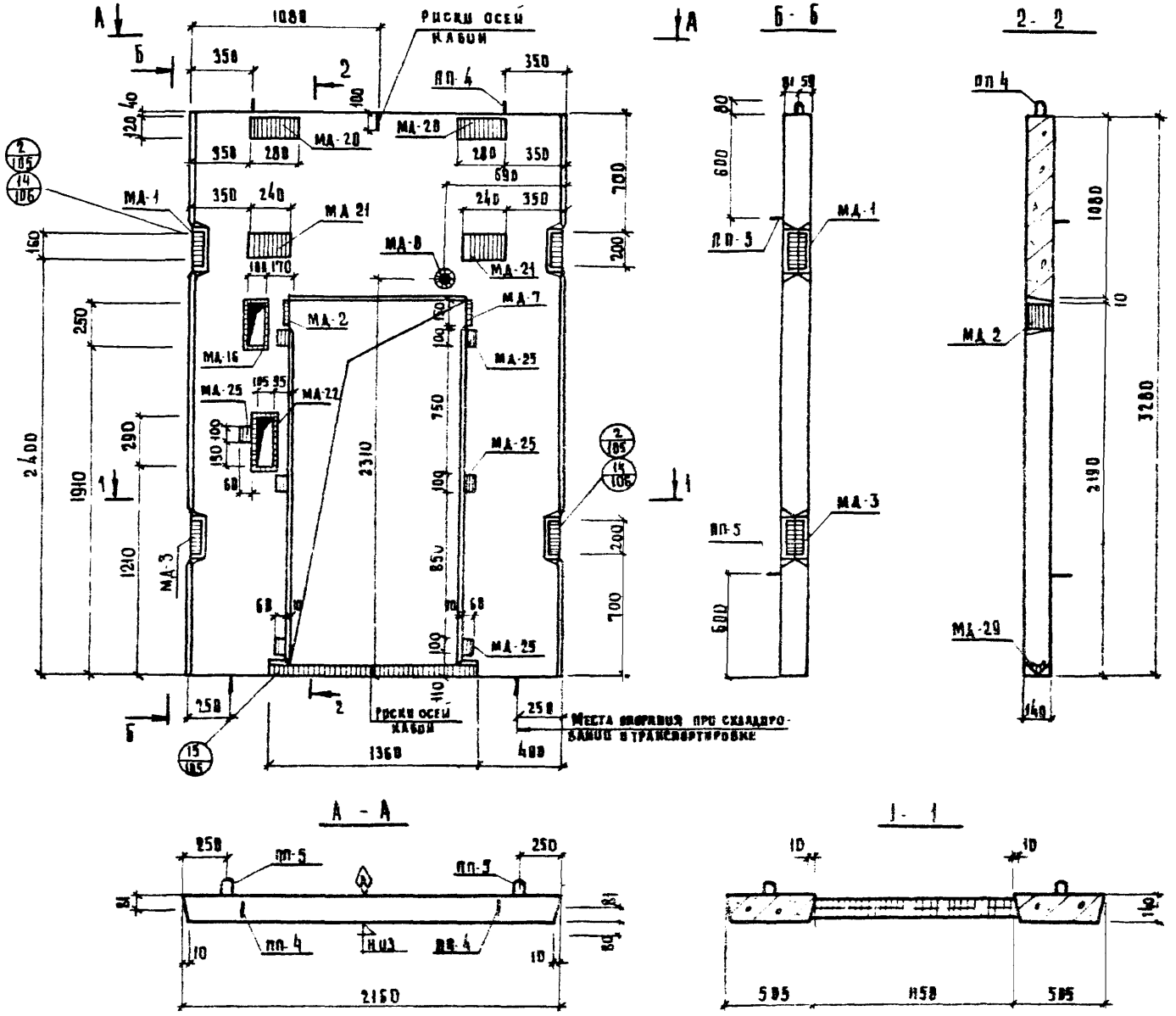

Показатели на один элемент				
Марка элемента	Вес т	Марка бетона	Объем бетона	Расход стали кг
ША-22-33п-3	1,56	300	0.623	215.89

Примечания:

1. Армирование панели дано на листе 59
2. Узлы 2/105, 14/106, 15/105 даны в серии ИИ-04-15 вып. 1 на листах 105, 106

ТК	Панели лифтовых шахт и плиты покрытия	Серия ИИ-04-15
1973	Опалубка панели ША-22-33п-3	Лист 58

Рук группы Инженер Некрутин Домахина Копировал Ковалина

г. Москва

13063-02 62

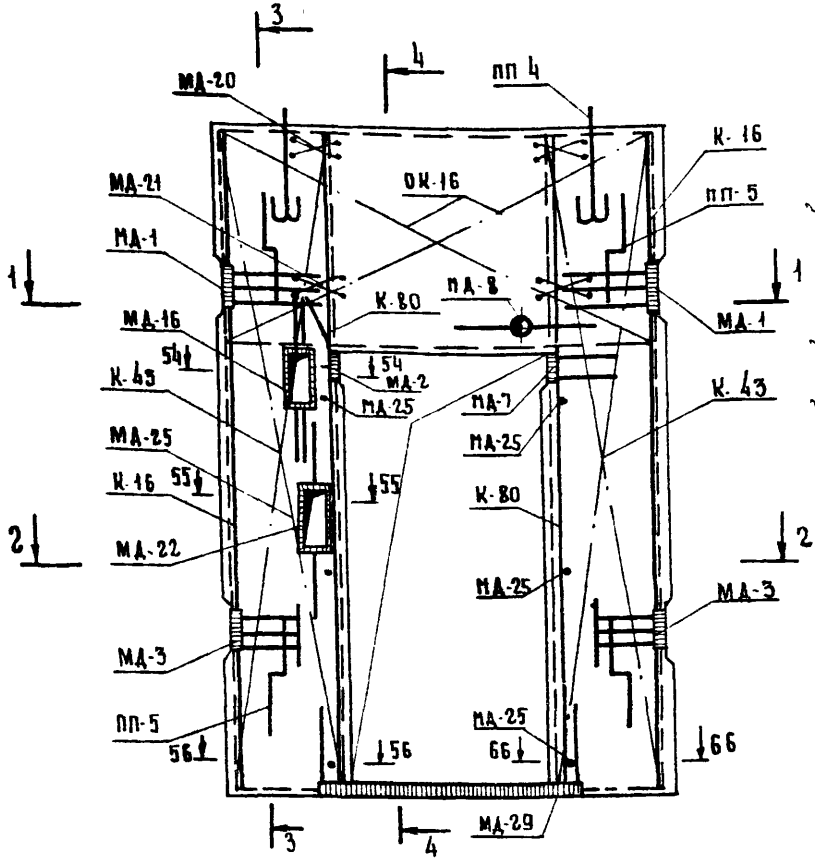

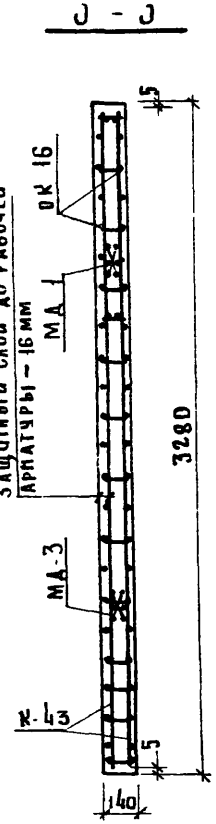

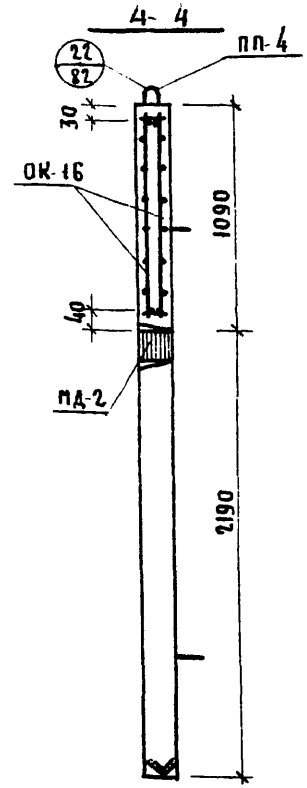

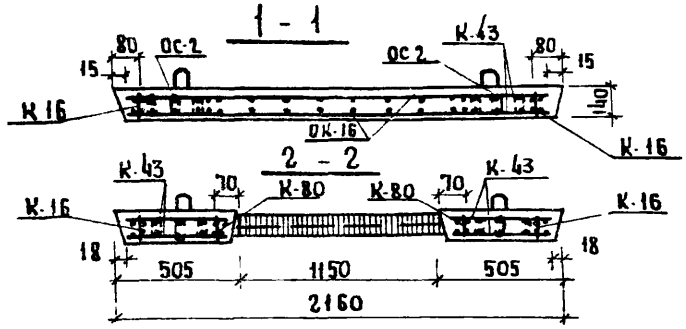

Выборка арматурных изделий и закладных деталей на 1 элемент

Марка элемента	Марка изделия или позиции	Колич-во изделий шт	№ выпуска № листа
ША-22-33 п-3	К-16	2	ИИ-04-15 вып-2 6
	К-80	2	ИИ-04-15 доп К вып.2 4
	К-43	4	ИИ-04-15 6.2 9
	ОК-16	1	ИИ-04-15 доп К вып 2 9
	МА-1	2	ИИ 04-15 вып 2 20
	МА-2	1	" 27
	МА-3	2	" 30
	МА-7	1	" 21
	МА-8	1	" 2
	МА-29	1	ИИ-04-15 доп К вып.2 10
	МА-20	2	ИИ-04-15 6.2 24
	МА-22	1	" 25
	МА-25	7	" 21
	МА-16	1	" 27
	пп-4	2	" 10
	пп 5	4	" 10
	ос-2	66	" 10
	МА-21	2	" 20

Примечания:

1. Опалубка панели дана на листе 58
2. Сеч. 54-54, 55-55 и разрез 56-56 даны на листе 82. Разрез 66-66 зеркален разрезу 56-56.
3. Схема установки каркасов дана на листе 85.
4. Привязка петель дана на листе 58

Выборка стали на железобетонные элементы, кг

Марка элемента	Горячекатаная арматурная сталь ГОСТ 5781-61*								Прокат Вст 3 пс 6 ГОСТ 380-71									Всего:
	Класс А-I				Класс А-III				Угловая равноб			Полоса					Труба	
	⌀ мм			Итого	⌀ мм			Итого	L80×7	L90×8	Итого	-40×12	-100×8	-120×8	-140×10	-240×8	Итого	⌀90	Итого	
	6	10	12		6	10	12													
ША-22-33 п-3	11.34	0.94	5.88	18.16	6.64	4.66	109.09	120.39	11.58	8.72	20.30	3.76	6.20	15.76	20.34	9.64	55.70	1.34	1.34	215.89

ТК	ПАНЕЛИ ЛИФТОВЫХ ШАХТ И ПЛИТЫ ПОКРЫТИЯ	СЕРИЯ ИИ-04-15
1973	АРМИРОВАНИЕ ПАНЕЛИ ША-22-33 п-3	Дополнение 1 к Выпуску / Лист 59

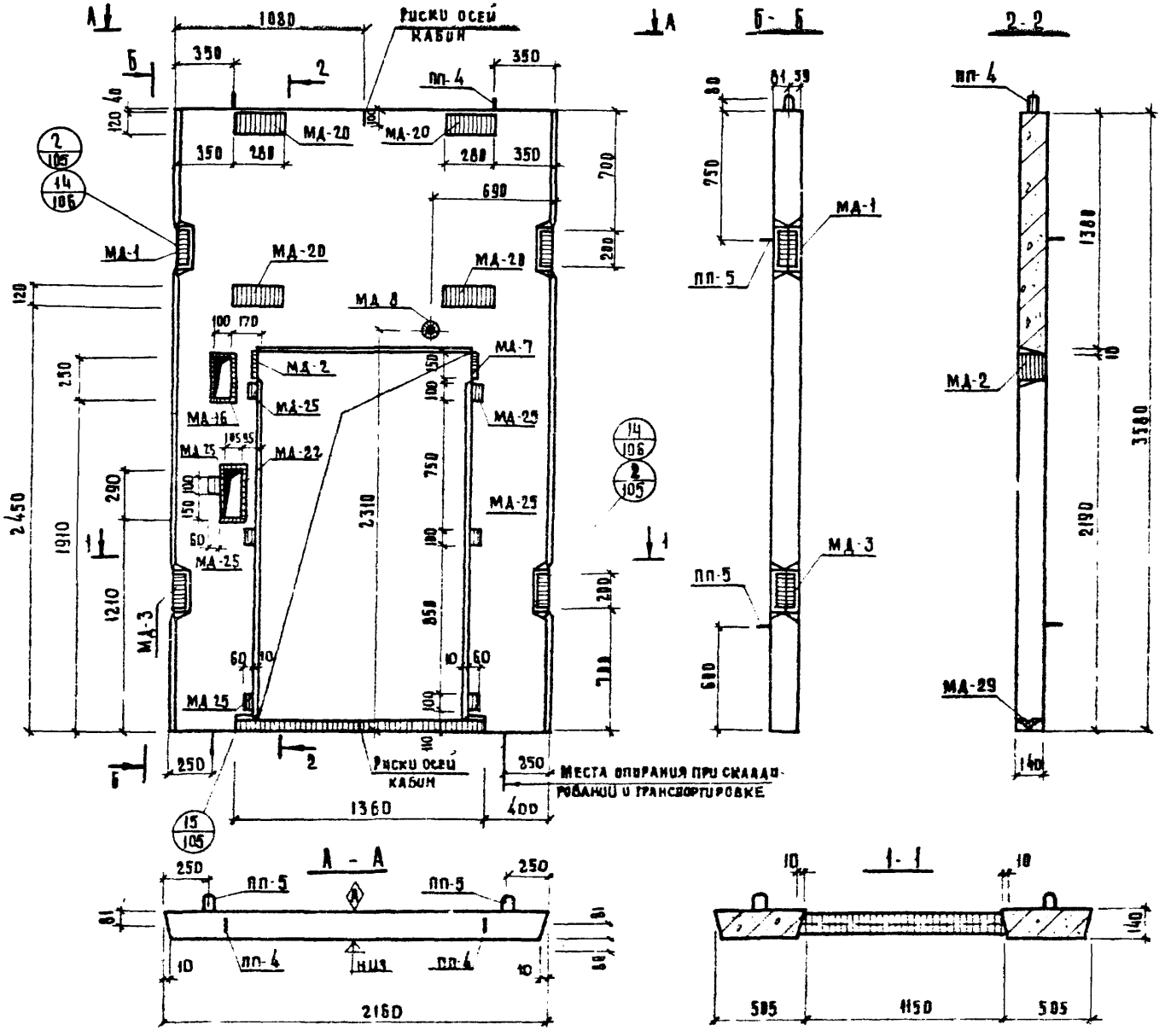

Показатели на один элемент				
Марка элемента	Вес т	Марка бетона	Объем бетона	Расход стали кг
ША 22.36п-3	1,79	300	0,713	228,13

Примечания:

1. Армирование панели дано на листе 61
2. Узлы (2/105), (14/106), (15/105) даны в серии ИИ-04-15 вып 1 на листах 105, 106

ТК	Панели лифтовых шахт и плиты покрытия	Серия ИИ-04-15
1973	Обшивка панели ША 22.36п-3	Лист 60

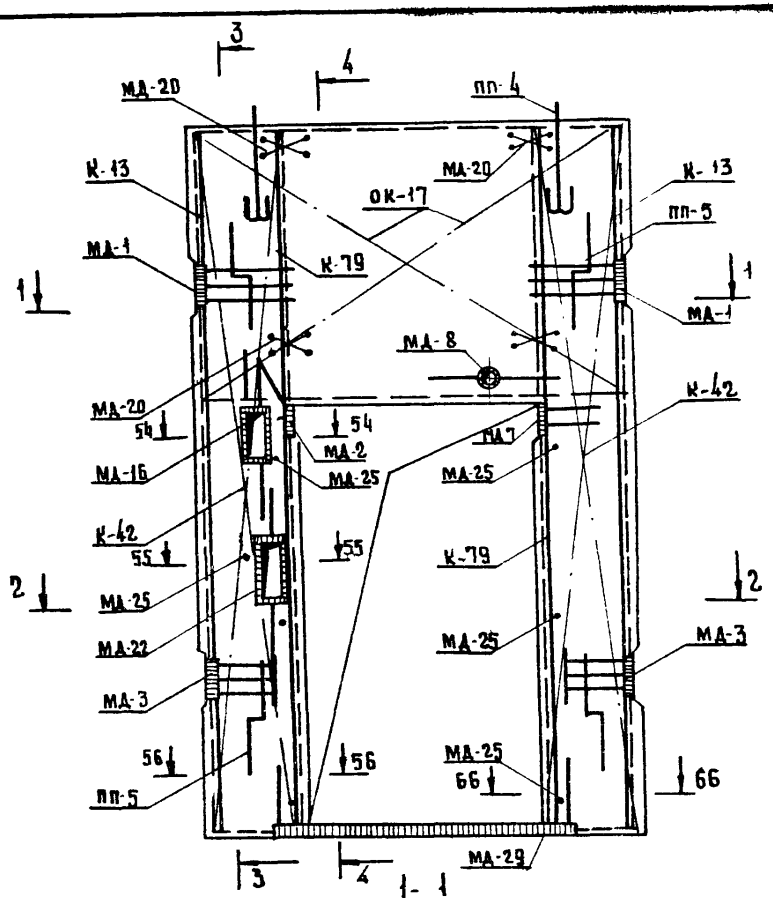

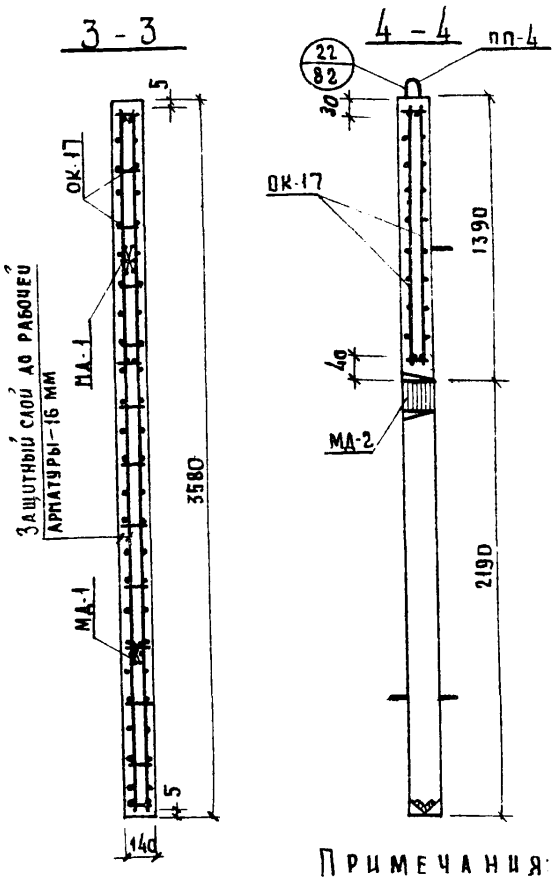

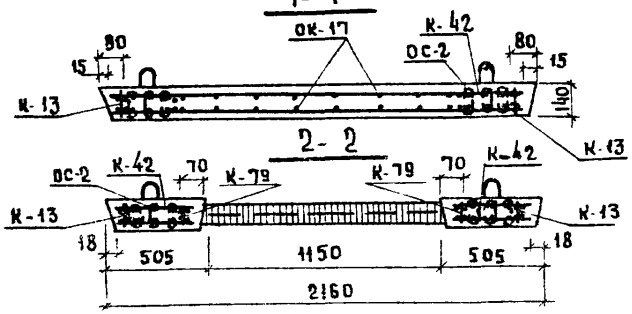

Выборка арматурных изделий и закладных деталей на 1 элемент.

Марка элемента	Марка изделия или позиции	Колич-во изделий шт	№ выпуска № листа
ША-22-36п-3	К-13	2	ИИ-04-15 вып.2 6
	К-79	2	ИИ-04-15 Доп К вып.2 4
	К-42	4	ИИ-04-15 в 2 9
	ОК-17	1	ИИ-04-15 Доп К вып.2 11
	МД-1	2	ИИ-04-15 вып.2 20
	МД-2	1	" 27
	МД-3	2	" 30
	МД-7	1	" 21*
	МД-8	1	" 21
	МД-29	1	ИИ-04-15 Доп К вып.2 16
	МД-20	4	ИИ-04-15 вып.2 24
	МД-22	1	" 25
	МД-25	7	" 21
	МД-16	1	" 27
	пп-4	2	" 10
	пп 5	4	" 10
	ос-2	72	" 10

Примечания:

1. Оплавка панели и привязка петель даны на листе 60
2. Сеч. 54-54, 55-55 и разрез 56-56 даны на листе 82. Разрез 66-66 зеркален разрезу 56-56.
3. Пункт 3 примечаний дан на листе 59

Выборка стали на железобетонные элементы, кг

Марка элемента	Горячекатаная арматурная сталь ГОСТ 5781-61* Класс А-I ⌀ мм 6	10	12	Итого	Класс А-III ⌀ мм 6	10	12	Итого	Прокат Вст3пс6 ГОСТ 380-71 Угловая равноб. 180×7	190×8	Итого	Полоса -40×12	-100×8	-120×8	-140×10	Итого	Труба ⌀90	Итого	Всего
ША-22-36п-3	12.20	0.94	5.88	19.02	8.52	4.64	119.81	132.97	11.58	8.72	20.30	3.76	6.20	24.20	20.34	54.50	1.34	1.34	228.13

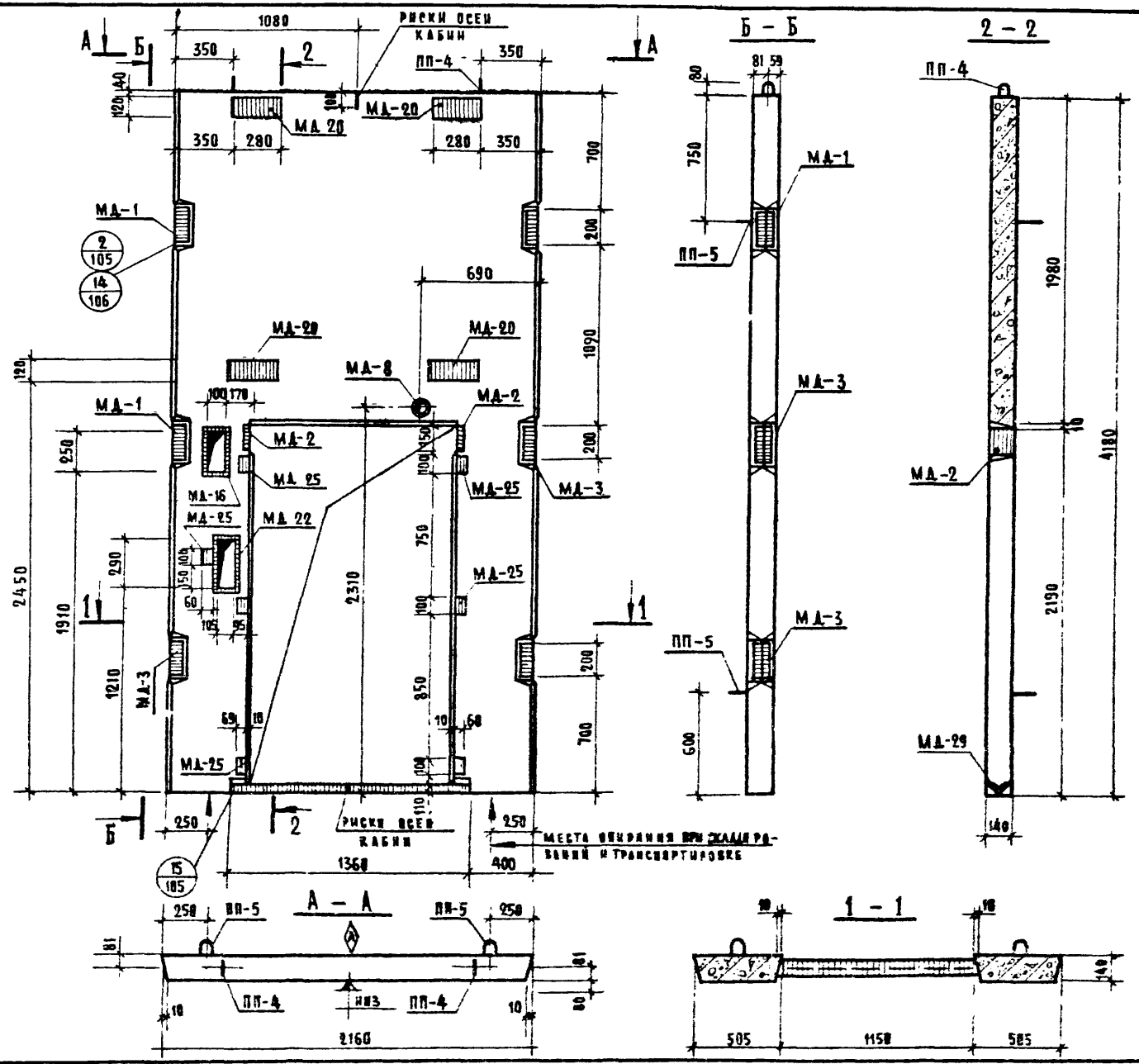

Показатели на один элемент				
Марка элемента	Вес т.	Марка бетона	Объем бетона	Расход стали кг.
ША-22-42п-3	2.24	300	0.894	268.94

Примечания:

1. Армирование панели дано на листе 63.
2. Узлы 2/105; 14/106; 15/105 даны в серии ИИ-04-15 вып. 1 на листах 105; 106

ТК	Панели лифтовых шахт и плиты покрытия	Серия ИИ-04-15
1973	Опалубка панели ША-22-42п-3	Дополнение к выпуску 1. Лист 62

Г. Москва | Инженер | Домахина | Копировала | Широкова

13063-02 66

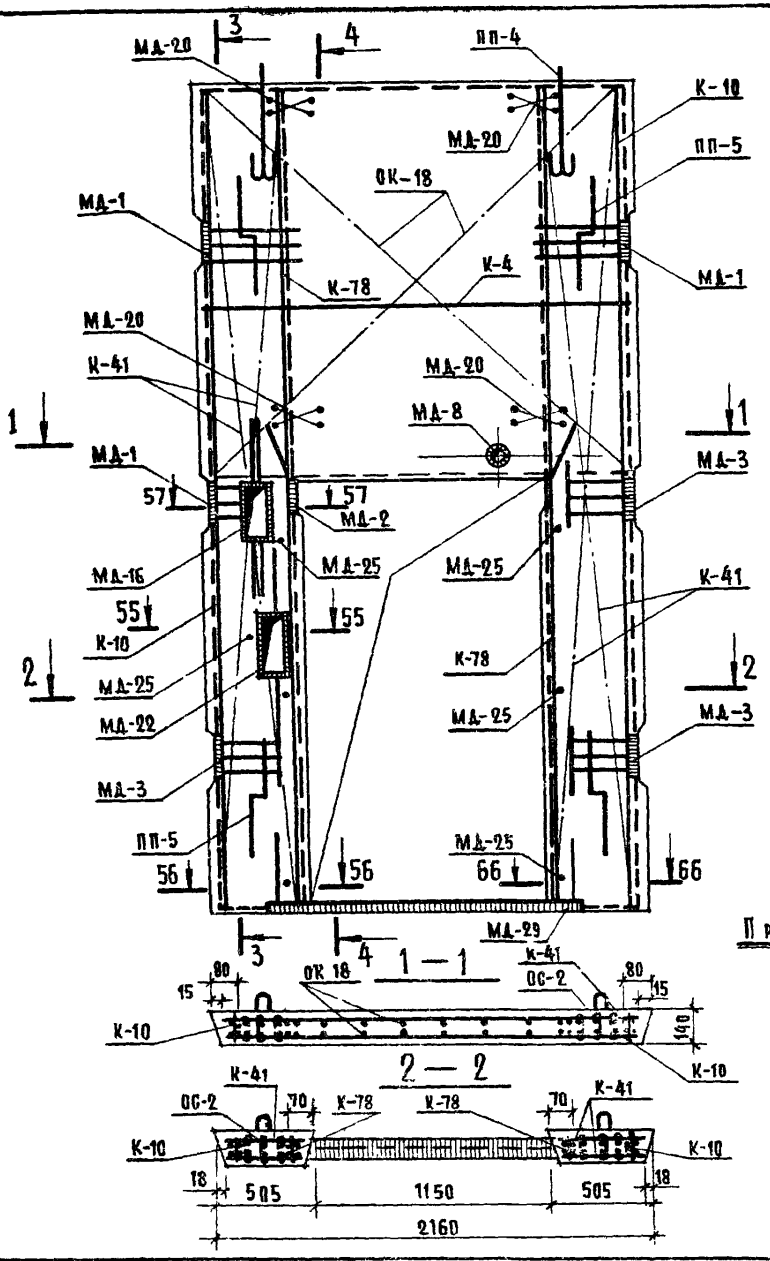

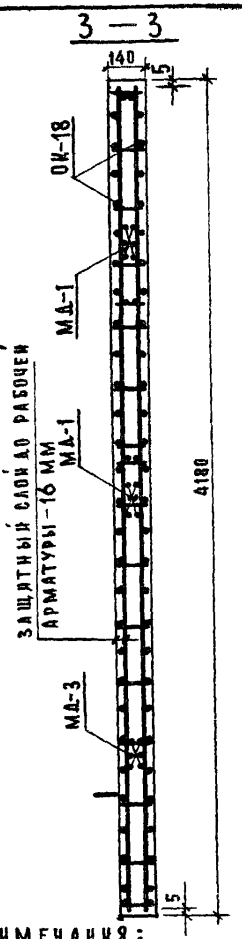

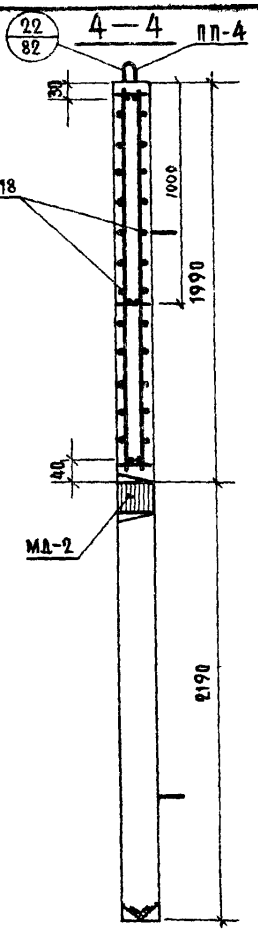

Примечания:

1. Опалубка панели и привязка петель даны на листе 62.
2. Сечение 55-55 и разрез 56-56 даны на листе 82; разрез 57-57 на листе 83; 66-66 зеркален 56-56
3. Пункт 3 примечаний дан на листе 59.

Выборка арматурных изделий и закладных деталей на 1 элемент

Марка элемента	Марка изделия или позиция	Колич-во изделий шт.	№выпуск. № листа
ШЛ-22-42 П-3	К-4	1	ИИ-04-15 вып 2 л 5
	К-10	2	" 6
	К-78	2	ИИ-04-15 доп 1 к вып. 2 л
	К-41	4	ИИ-04-15 в.2 9
	ОК-18	1	ИИ-04-15 доп 1 к вып. 2. 11
	МД-1	3	ИИ-04-15 в.2 28
	МД-2	2	" 27
	МД-3	3	" 30
	МД-8	1	" 21
	МД-29	1	ИИ-04-15 а. к вып. 2. 16
	МД-20	4	ИИ-04-15 в.2 24
	МД-22	1	" 25
	МД-25	7	" 21
	МД-16	1	" 27
	ПП-4	2	" 10
	ПП-5	4	" 10
	ОС-2	84	" 10

Выборка стали на железобетонные элементы, кг

Марка элемента	Горячекатаная арматурная сталь ГОСТ 5781-61*								Прокат Вст3.пс6 ГОСТ 380-71								Всего
	Класс А-I				Класс А-III				Угловая равноб			Полоса				Труба		
	ф мм				ф мм													
	6	10	12	Итого	6	10	12	Итого	L80×7	L90×8	Итого	-40×12	-100×8	-120×8	-140×10	Итого	ф90	Итого	
ШЛ-22-42п-3	14.23	0.94	5.88	21.05	12.30	4.48	145.07	161.85	11.58	13.08	24.66	5.64	6.20	27.86	20.34	60.04	1.34	1.34	268.94

ТК 1974	Панели лифтовых шахт и плиты покрытия.	Серия ИИ-04-15
	Армирование панели ШЛ-22-42 п-3.	Дополнение 1 к выпуску 1 — Лист 63

13063-02 67

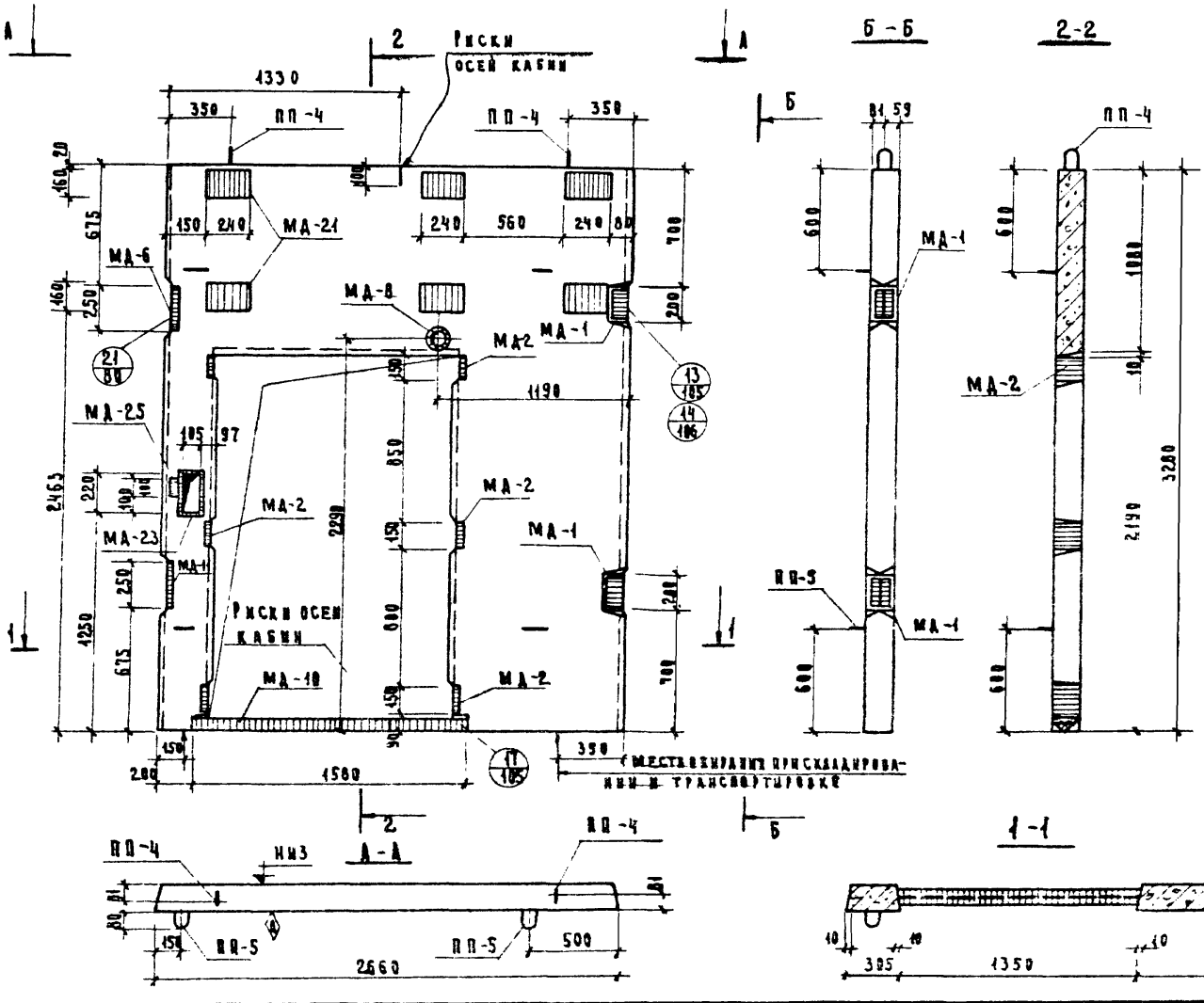

Показатели на один элемент				
Марка элемента	Вес т	Марка бетона	Объем бетона м³	Расход стали кг
ША-27-33П	1.99	300	0.796	231.94

Примечания

1. Армирование панели дано на листе 65.
2. Узлы 13/185, 14/186, 17/185 даны в серии ИИ-04-15 выпуск 1 на листах 105, 106.

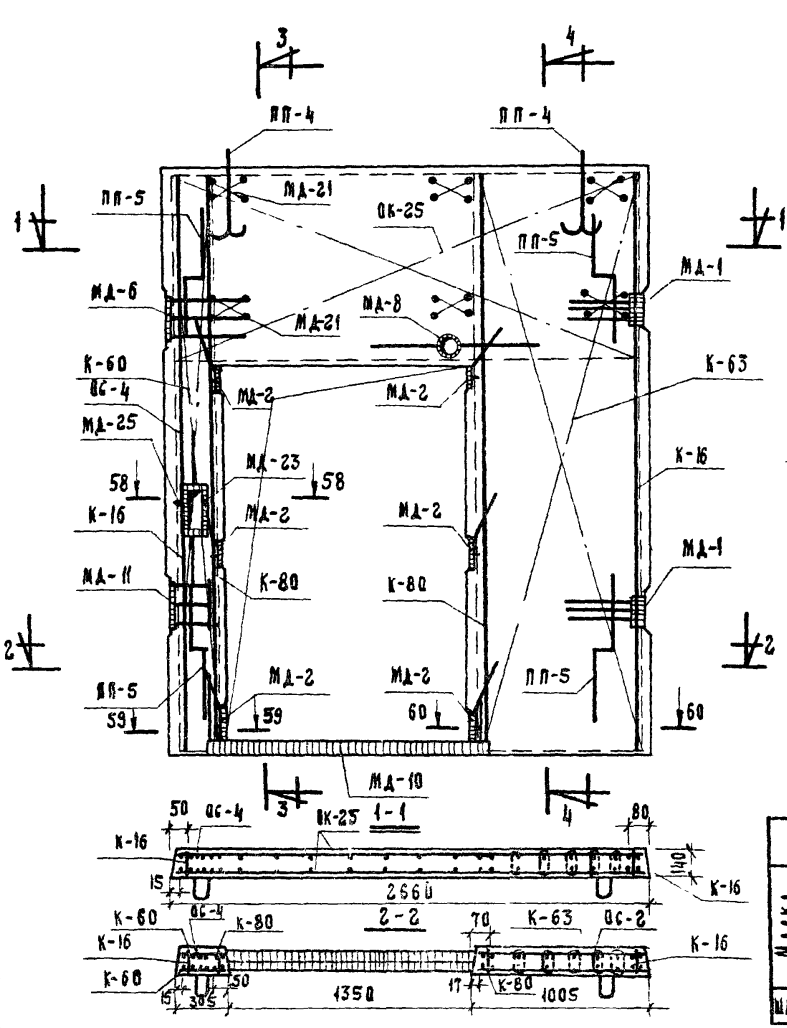

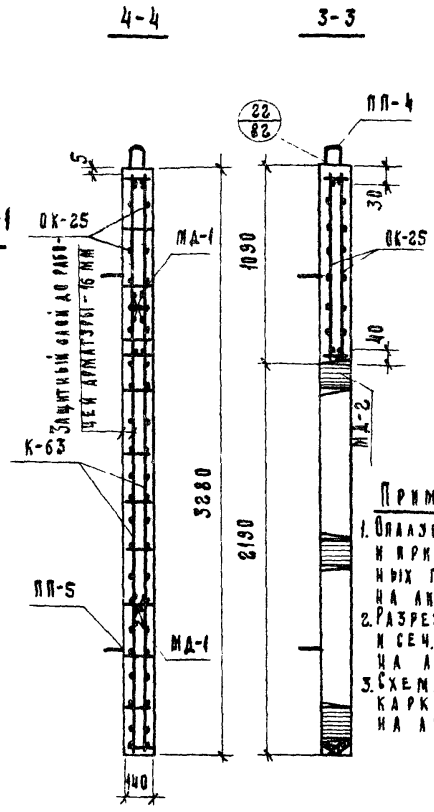

Примечания:

1. Опалубка панели и привязка монтажных петель даны на листе 64.
2. Разрезы 59-59, 60-60 и сеч. 58-58 даны на листе 83.
3. Схема установки каркасов дана на листе 86.

Выборка арматурных изделий и закладных деталей на 1 элемент

Марка элемента	Марка изделия или позиции	Количество изделий, шт.	№ выпуска и № листа
ША-27-33 П	К-16	2	ИИ-ОЧ-15 вып 2. 6
	К-60	2	ИИ-ОЧ-15 вып 2. 4
	К-60	2	// 2
	К-63	2	// 5
	ОК-25	1	// 10
	МД-1	2	ИИ-ОЧ-15 вып 2. 20
	МД-2	6	// 17
	МД-6	1	// 24
	МД-8	1	// 21
	МД-10	1	// 23
	МД-11	1	// 24
	МД-21	6	// 20
	МД-23	1	// 25
	МД-25	1	// 21
	ПП-4	2	// 10
	ПП-5	4	// 10
	ОС-2	55	// 10
	ОС-4	2	// 10

Выборка стали на железобетонные элементы, кг

Марка элемента	Горячекатаная арматурная сталь Гост 5781-61*								Прокат Вст 3 пс 6 Гост 380-71								Труба		Всего
	Класс А-I				Класс А-III				Уголков равнобок			Полоса							
	ф мм			Итого	ф мм			Итого	L 80×7	L 90×8	Итого	-90×12	-100×8	-120×8	-240×8	-140×8	Итого	ф 90	Итого	
	6	10	12		6	10	12													
ША-27-33 П	12.08	0.94	5.88	19.90	8.20	6.28	19.42	133.90	13.45	4.36	17.81	1.88	1.64	3.66	26.92	22.89	56.99	1.34	1.34	231.94

ТК 1974	Панели дифтовых шахт и плиты покрытий Армирование панели ША-27-33 П	Серия ИИ-ОЧ-15	Альбом	Лист 65

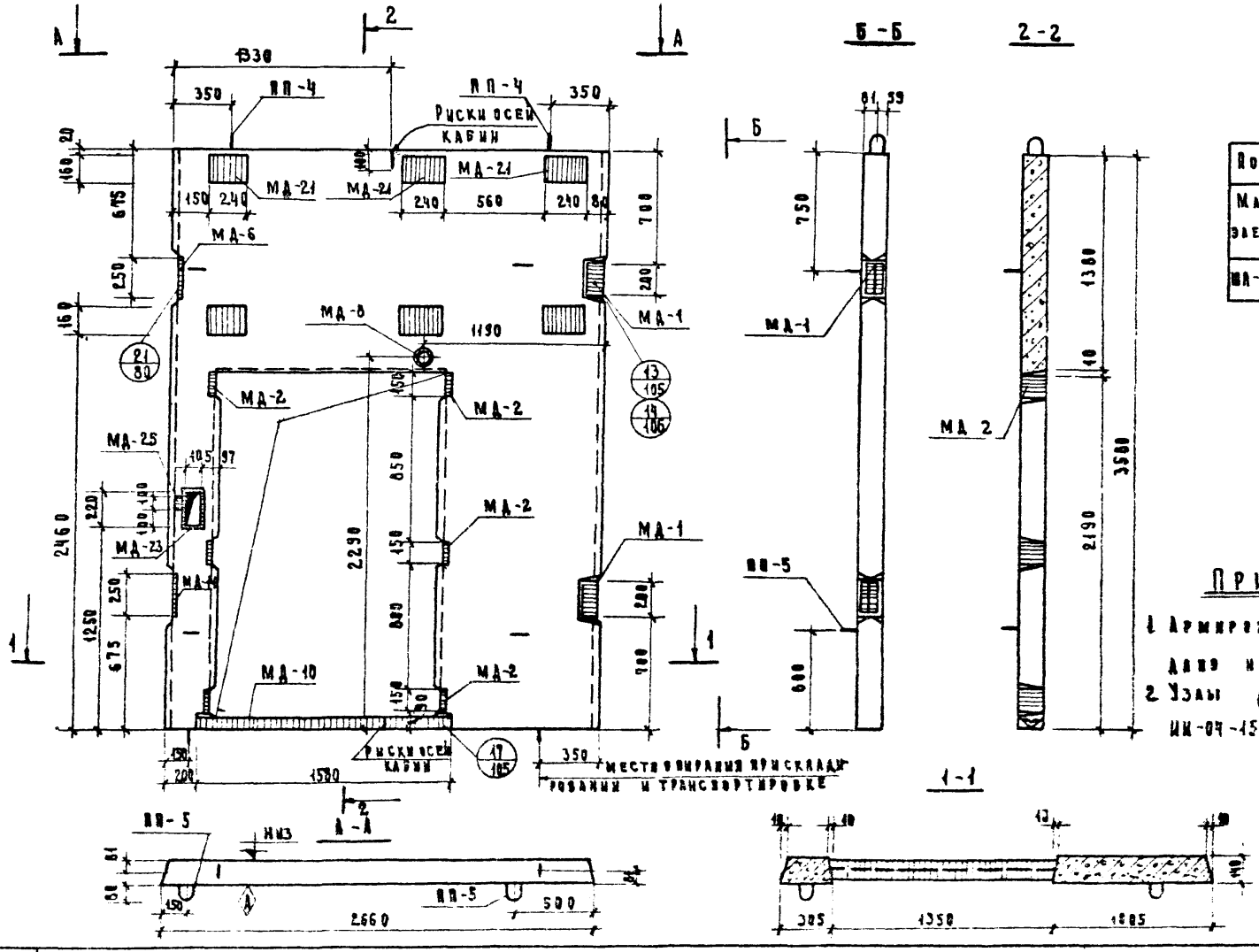

Показатели на один элемент				
Марка элемента	Вес т	Марка бетона	Объем бетона	Расход стали
ПА-27-36П	2.27	300	0.907	24692

Примечания:

1. Армирование панели ПА-27-36П см. на листе 67.
2. Узлы 13/185, 14/105, 17/105 даны в серии ИИ-07-15 вып. 1 на листах 105, 106.

ТК	Панели лифтовых шахт и плиты покрытий	Серия ИИ-07-15
1974	Опалубка панели ПА-27-36П	Лист 66

13063-02 70

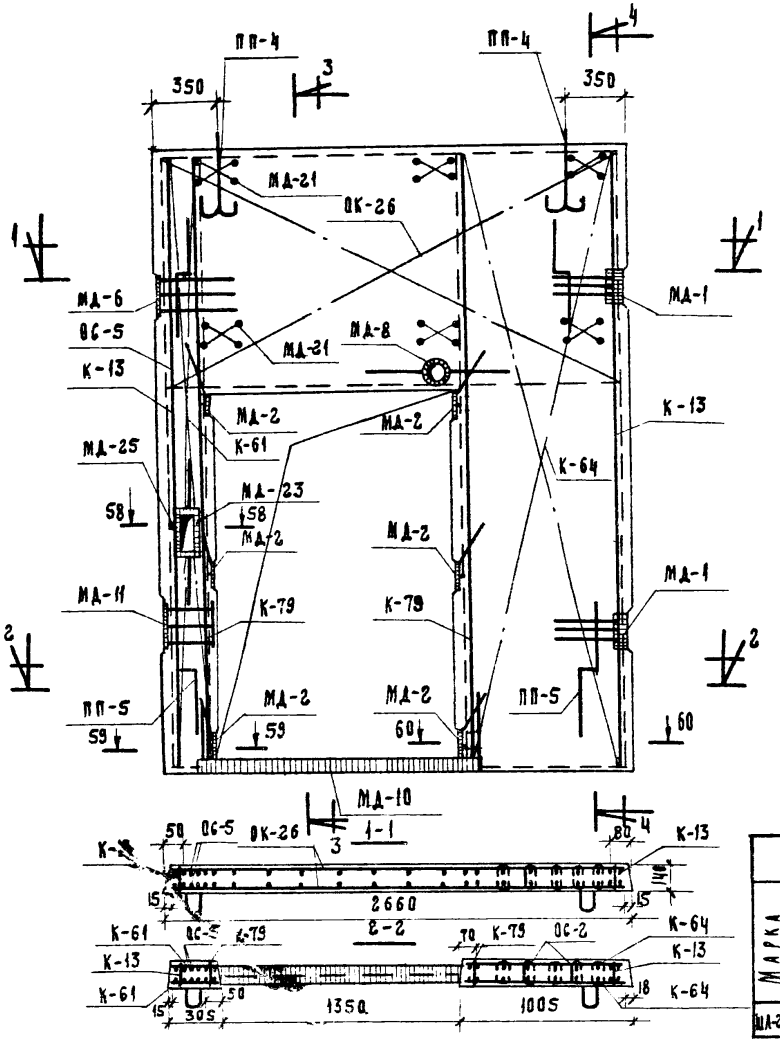

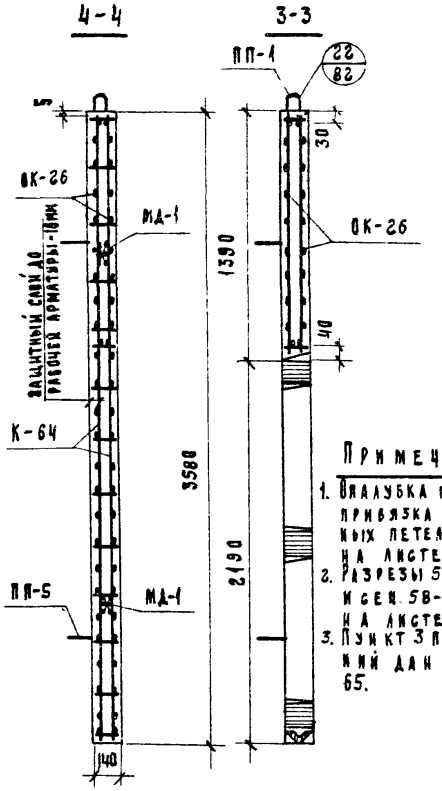

Примечания:

1. Привязка панели и привязка монтажных петель даны на листе 66.
2. Разрезы 59-59, 60-60 и сеч. 58-58 даны на листе 83.
3. Пункт 3 примечаний дан на листе 65.

Выборка арматурных изделий и закладных деталей на 1 элемент

Марка элемента	Марка изделия или позиция	Количество изделий, шт.	№ выпуска № листа
ША-27-36 П	К-13	2	ИИ-04-15 вып. 2 6
	К-79	2	ИИ-04-15 доп. 1 к вып. 2 4
	К-61	2	〃 2
	К-64	2	〃 5
	ОК-26	1	〃 10
	МД-1	2	ИИ-04-15 вып. 2 20
	МД-2	6	〃 27
	МД-6	1	〃 24
	МД-8	1	〃 21
	МД-10	1	〃 23
	МД-11	1	〃 24
	МД-21	6	〃 20
	МД-23	1	〃 25
	МД-25	1	〃 21
	ПП-4	2	〃 10
	ПП-5	4	〃 10
	ОС-2	60	〃 10
	ОС-5	2	〃 10

Выборка стали на железобетонные элементы, кг

Марка элемента	Горячекатаная арматурная сталь ГОСТ 5781-61*								Прокат Вст.3 пс 6 ГОСТ 380-71								Всего
	Класс А-I				Класс А-III				Уголок равнобок			Полоса					Труба		
	ф мм				ф мм														
	6	10	12	Итого	6	10	12	Итого	180×7	190×8	Итого	-40×12	-100×8	-120×8	-246×8	-140×10	Итого	ф90	Итого
ША-27-36 П	14.80	0.94	5.66	20.82	10.54	6.28	131.14	147.96	13.45	4.36	17.91	1.88	1.54	3.66	28.92	22.85	58.99	1.34	1.34	246.92

ТК	Панели жифтовых шахт и панты покрытий	Серия ИИ-04-15
1974	Армирование панели ША-27-36 П	Сведения к вып. 2 Лист 67

г. Москва | Рук. группы Ясенова | Гл. инженер проекта Дубровина | Нач. отдела Кононова | Нач. сектора Обн. | Гип. Ваш

13063-02 71

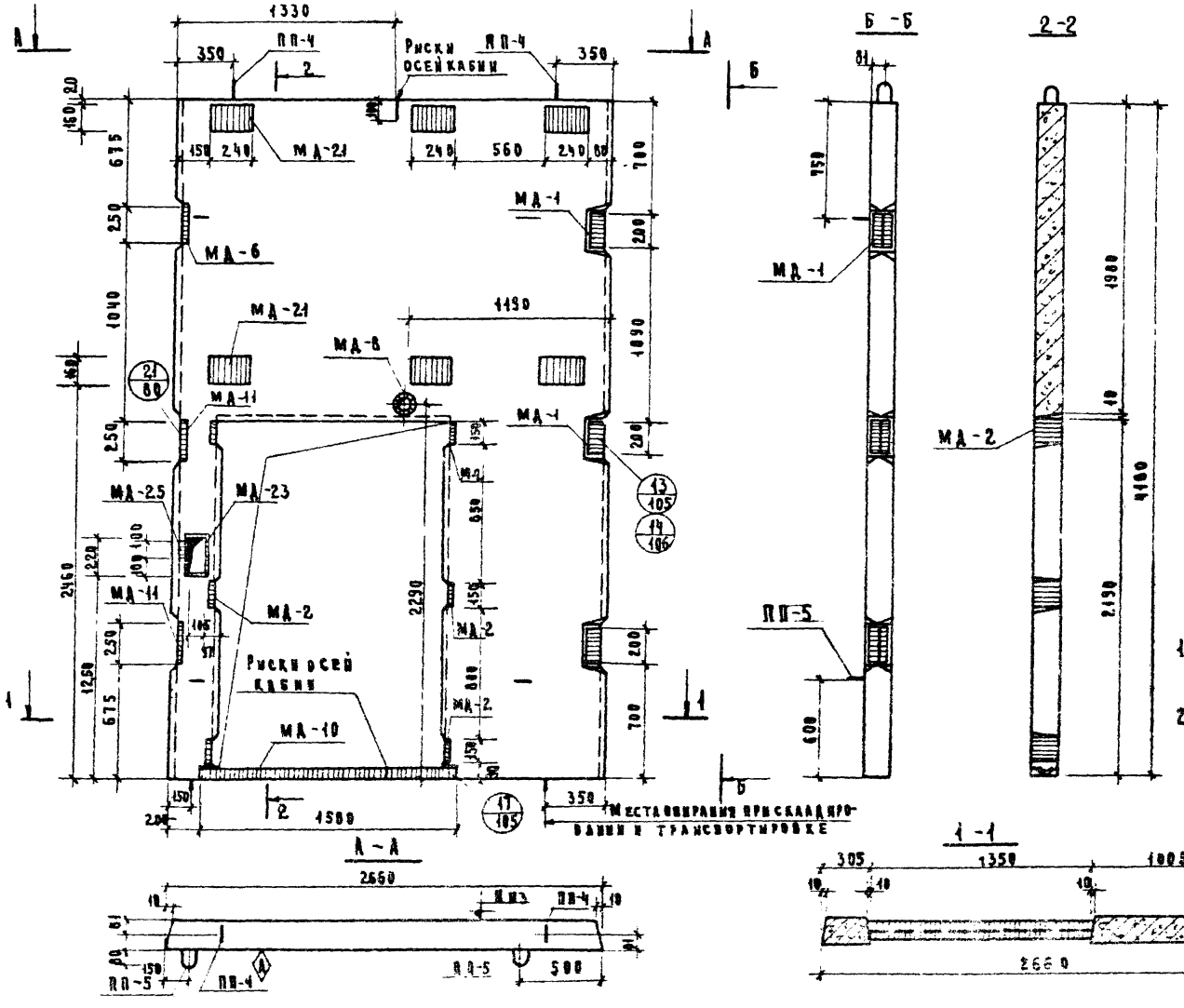

Показатели на одинэлемент				
Марка элемента	Вес т	Марка бетона	Объем бетона м³	Расход стали кг
ША-27-42п	2.82	300	1.130	289.42

Примечания

1. Армирование панели дано на листе 69.
2. Узлы 13/105, 14/106, 17/105 даны в серии ИИ-04-15 вып 1 на листах 105, 106.

ТК	Панели лифтовых шахт и плиты покрытий	Серия ИИ-04-15
1974	Опалубка панели ША-27-42п	Лист 68

Рук. группы Некритин
Рук. группы Давыдова
Конирова
Манорова
Москва

12063-02 72

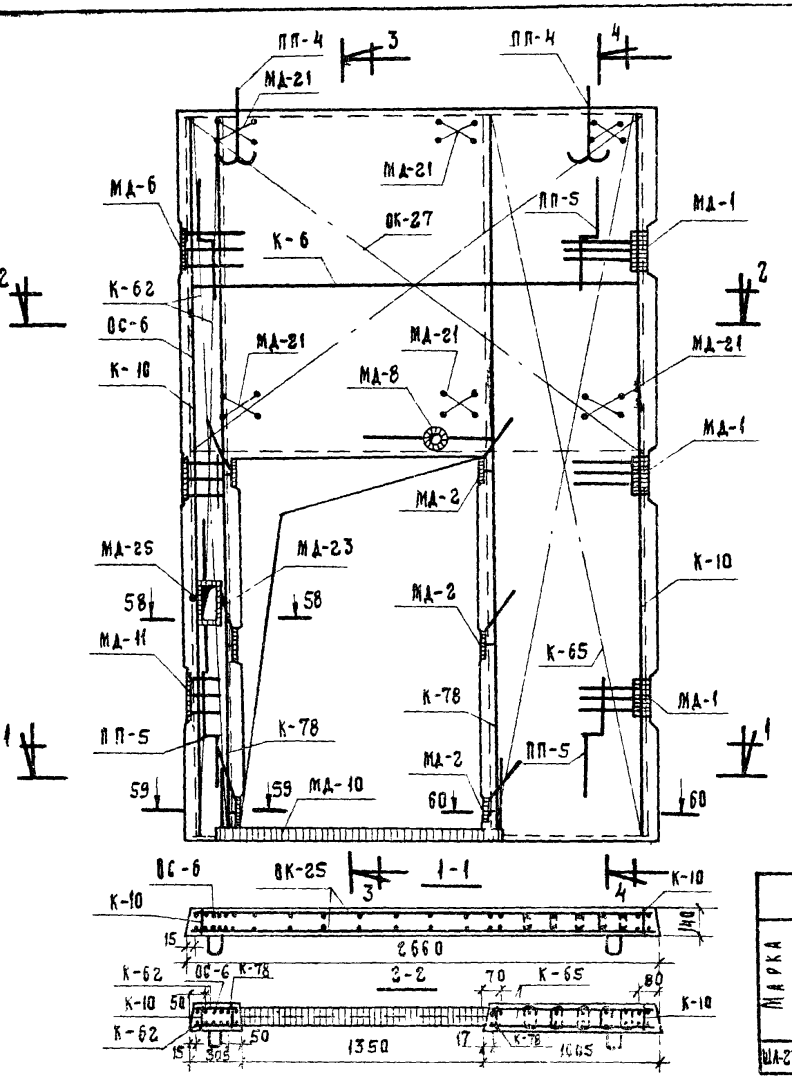

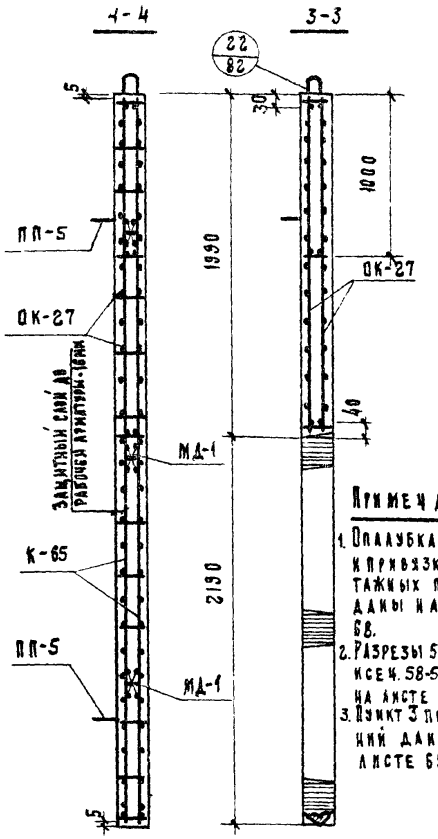

Примечания:

1. Опалубка панели и привязка монтажных петель даны на листе 68.
2. Разрезы 59-59, 60-60 и сеч. 58-58 даны на листе 83.
3. Пункт 3 примечаний дан на листе 65.

Выборка арматурных изделий и закладных деталей на 1 элемент

Марка элемента	Марка изделия или позиция	Количество изделий, шт	№ выпуска и № листа
ША-27-42 П	К-6	1	ИИ-04-15 Вып. 5
	К-10	2	6
	К-78	2	ИИ-04-15 Доп. к вып. 2 4
	К-62	2	2
	К-65	2	5
	ОК-27	1	10
	МД-1	3	ИИ-04-15 Вып. 2 20
	МД-2	6	24
	МД-6	1	24
	МД-8	1	21
	МД-10	1	23
	МД-11	2	24
	МД-21	6	66
	МД-23	1	25
	МД-25	1	21
	ПП-4	2	10
	ПП-5	4	10
	ОС-2	70	10
	ОС-6	2	10

Выборка стали на железобетонные элементы, кг

Марка элемента	Горячекатаная арматурная сталь ГОСТ 5781-61* Класс А-I				Класс А-III				Прокат Вст3 пс6 ГОСТ 380-71 Уголок равнобок			Полоса					Труба		Всего
	Ø мм 6	10	12	Итого	Ø мм 6	10	12	Итого	L80×7	L90×8	Итого	-40×12	-100×8	-120×8	-140×10	-240×8	Итого	ф30	Итого	
ША-27-42 П	16.25	0.94	5.88	23.07	15.28	6.28	158.09	179.57	13.45	6.54	19.99	3.76	1.64	5.45	25.64	28.32	65.45	1.34	1.34	289.42

ТК	Панели лифтовых шахт и плиты покрытий	Серия ИИ-04-15	
1974	Армирование панели ША-27-42 П	Инв. № подл. / Взам. инв. № / Подп. и дата	Лист 69

13063-02 73

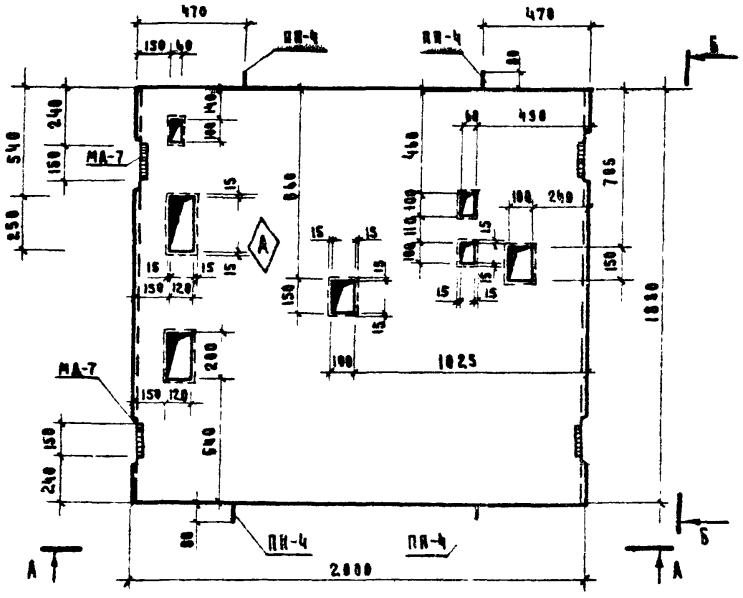

Б - Б

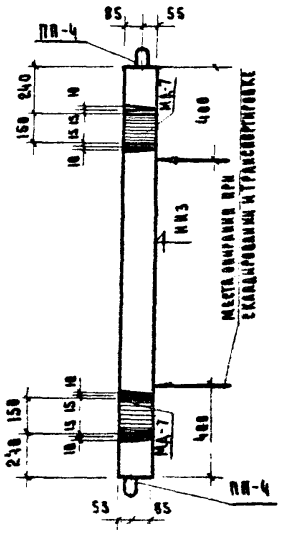

ПОКАЗАТЕЛИ НА ОДИН ЭЛЕМЕНТ				
МАРКА ЭЛЕМЕНТА	ВЕС Т	МАРКА БЕТОНА	ОБЪЕМ БЕТОНА	РАСХОД СТАЛИ КГ
ПЛ-20-18-2	1,23	200	0.492	135.74

СХЕМА НАГРУЗОК

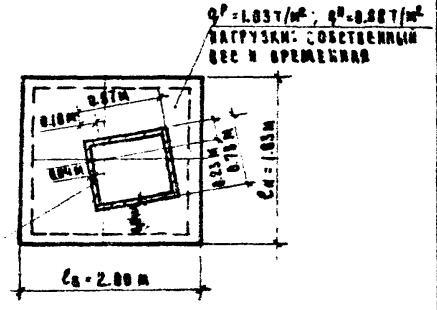

А - А

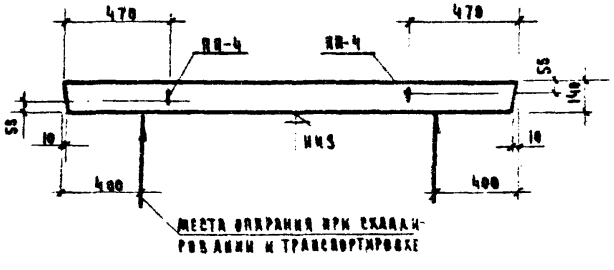

ПРИМЕЧАНИЯ

1. Армирование плиты дано на листе 71
2. Динамическая нагрузка на опоры привода и временная нагрузка приняты по чертежам альбома заданий АТ-5.08-71; АТ-5.14-71 листы 1, 2; АТ-5.15-71 листы 1, 2.

ТК	ПАНЕЛИ ЛИФТОВЫХ ШАХТ И ПЛИТЫ ПОКРЫТИЯ	СЕРИЯ ИИ-04-15
1974	ОПАЛУБКА ПЛИТЫ ПЛ-20-18-2	ЛИСТ 70

РУК. ГРУППЫ СТ. ТЕХНИК

Рябикова Сычева

г. Москва

1306 3-02 74

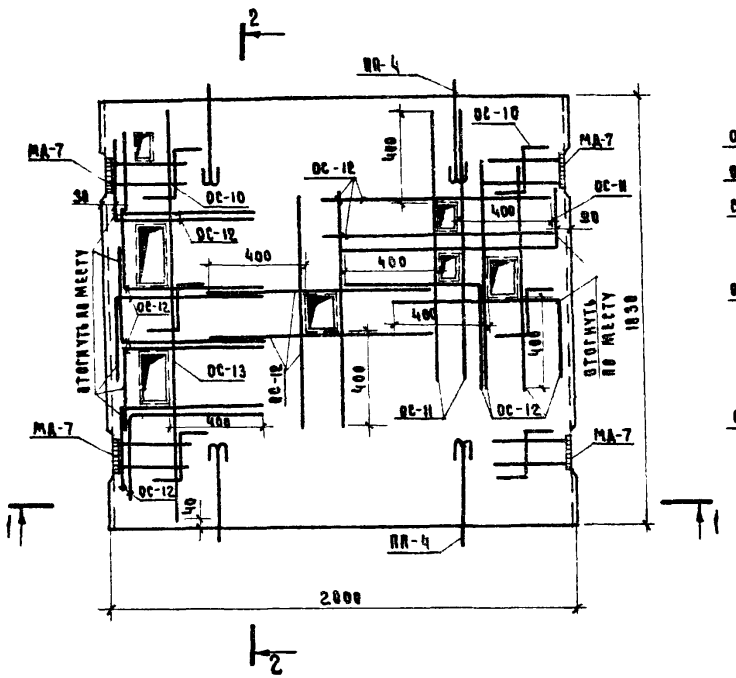

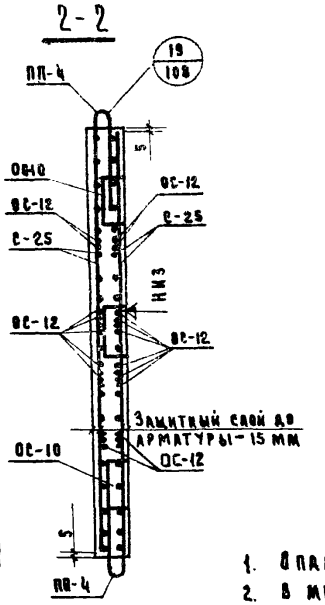

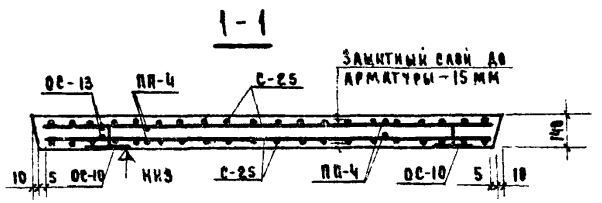

Примечания:

1. Опалубка дана на листе 70.
2. В местах отверстий стержни сеток перерезаются и загибаются за окаймляющую арматуру.
3. Узел 19/108 дан в серии ИИ-04-15 вып. 1 на листе 108.
4. Привязка монтажных петель ПП-4 дана на листе 70.

Выборка арматурных изделий и закладных деталей на 1 элемент

Марка элемента	Марка изд. или позиция	Количество изделий, шт.	Из выпуска листа
ПА-20-18-2	С-25	2	ИИ-04-15 в.1 с. 3
	ОС-10	6	" 4
	ОС-11	6	" 4
	ОС-12	36	" 4
	ОС-13	2	" 4
	МА-7	4	" 21
	ПП-4	4	" 18

Выборка стали на жел. бет. элементы, кг

Марка элемента	Горячекатаная арматурная сталь ГОСТ 5781-61* Класс А-I Ø мм 12	Итого	Горячекатаная арматурная сталь ГОСТ 5781-61* Класс А-III Ø мм 18	Итого	Прокат вст. 3пс-6 ГОСТ 380-71 Полоса -140×10	Итого	Всего
ПА-20-18-2	3.92	3.92	125.22	125.22	6.60	6.60	135.74

ТК 1974	Панели лифтовых шахт и плиты покрытия	Серия ИИ-04-15
	Армирование плиты ПА-20-18-2	Дополнение к К. выпуску 1 — Лист 71

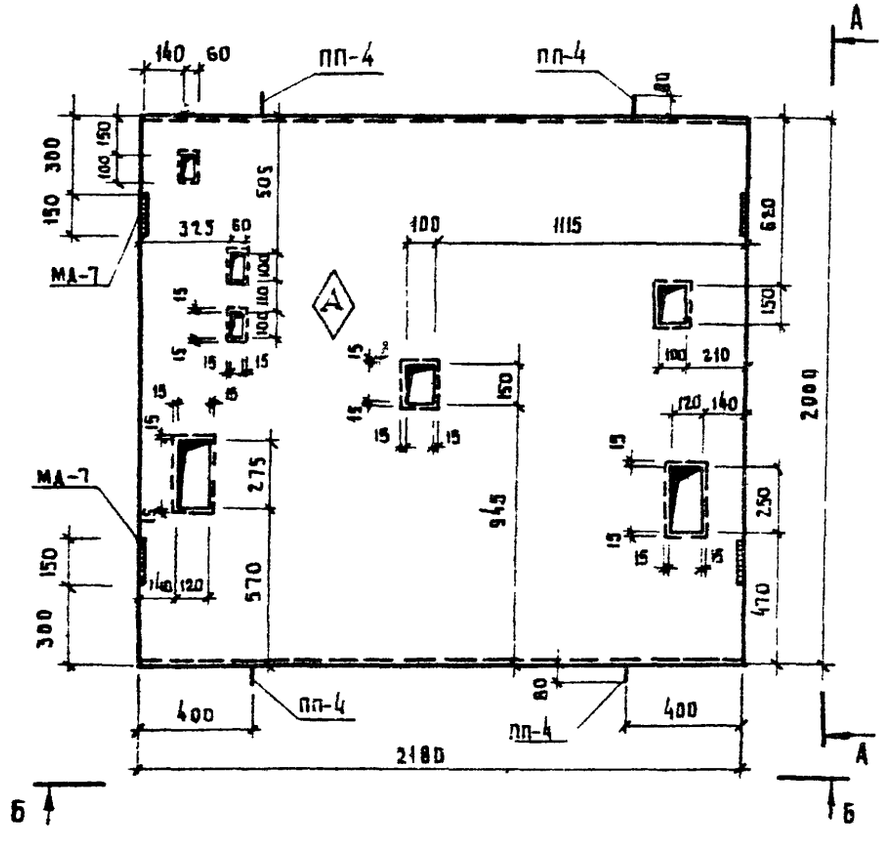

А - А

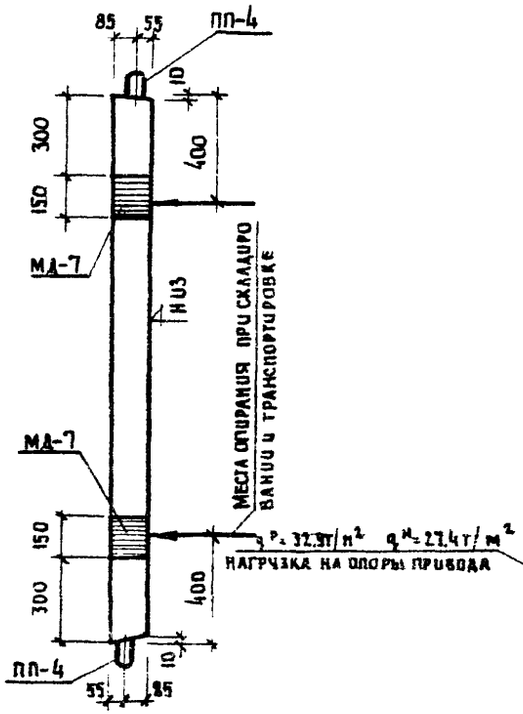

ПОКАЗАТЕЛИ НА ОДИН ЭЛЕМЕНТ				
Марка элемента	Вес т	Марка бетона	Объем бетона	Расход стали
ПЛ-22-20	1,47	200	0,588	157.04

СХЕМА НАГРУЗОК

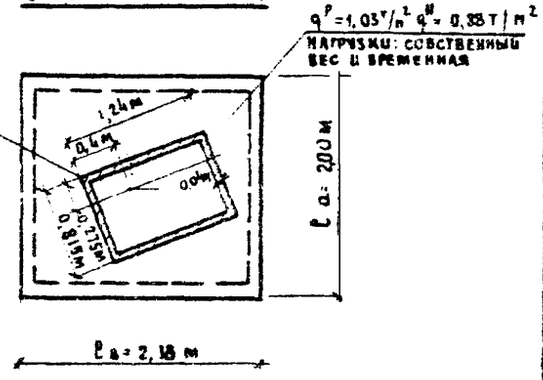

Б - Б

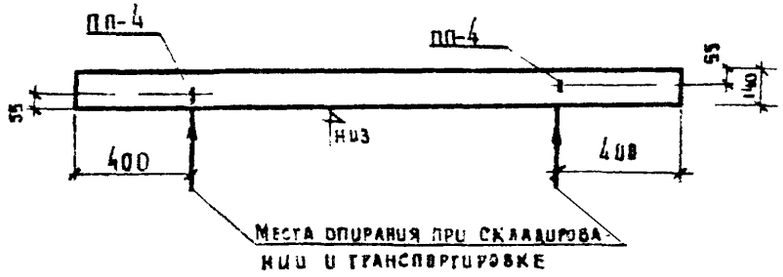

ПРИМЕЧАНИЯ:

1. Армирование плиты дано на листе 73
2. Динамическая нагрузка на опоры привода и временная нагрузка приняты по чертежам альбома заданий АТ-5.00-71, АТ-5.17-71 листы 1,2; АТ-5.18-71 листы 1,2

ТК	ПАНЕЛИ ЛИФТОВЫХ ШАХТ И ПЛИТЫ ПОКРЫТИЯ	СЕРИЯ ИИ 04 15
1974	ОПАЛУБКА ПЛИТЫ ПЛ-22-20	Дополнение к выпуску 1 Лист 72

Ст. техник | Сычева | Копировал | Ковалина

13063-02 76

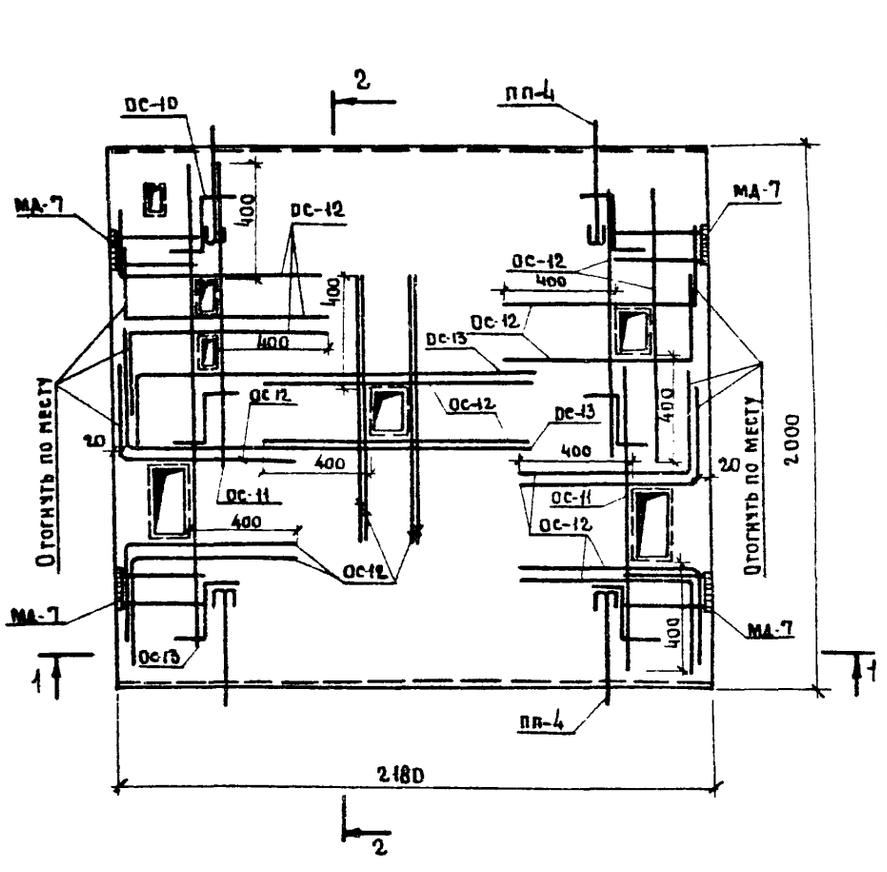

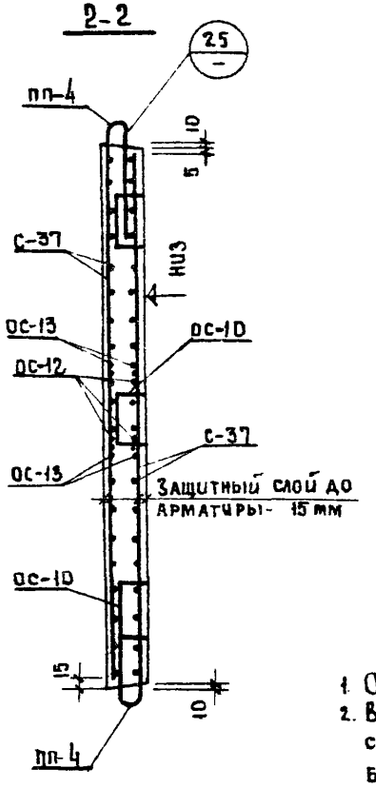

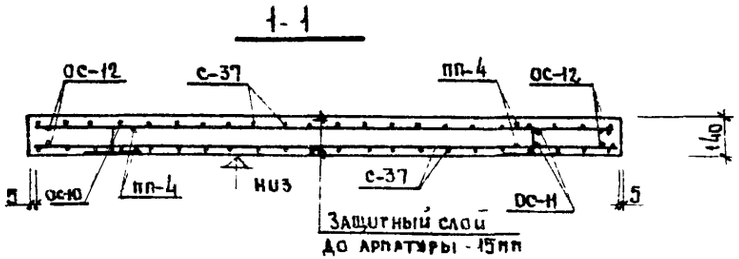

Выборка арматурных изделий и закладных деталей на 1 элемент			
Марка элемента	Марка изд. или позиции	Количество изделий шт.	№ выпуска № листа
ПЛ-22-20	С-37	2	ИИ-04-15 доп. 1 к вып. 2 12
	ОС-10	6	ИИ-04-15б. 2 4
	ОС-11	4	— " — 4
	ОС-12	40	— " — 4
	ОС-13	6	— " — 4
	МД-7	4	— " — 21
	ПП-4	4	— " — 10

Примечания:

1. Опалубка дана на листе 72.
2. В местах отверстий стержни сеток перерезаются и загибаются за окаймляющую арматуру.
3. Узел (25/—) отличается от узла (19/108), данного в серии ИИ-04-15 вып. 1 на листе 108, только наличием скоса.
4. Привязка монтажных петель ПП-4 дана на листе 72.

Выборка стали на жел. бет. элементы, кг.													
Марка элемента	Горячекатаная арматурная сталь ГОСТ 5781-61*								Прокат В Ст. 3 пс 6 ГОСТ 380-71				Всего
	Класс А-I					Класс А-III			Полоса				
	Ø мм				Итого	Ø мм		Итого	140х х10			Итого	
	12					10							
ПЛ-22-20	3,92				3,92	146,52		146,52	6,60			6,60	157,04

ТК	ПАНЕЛИ ЛИФТОВЫХ ШАХТ И ПЛИТЫ ПОКРЫТИЯ	СЕРИЯ ИИ-04-15
1974	АРМИРОВАНИЕ ПЛИТЫ ПЛ-22-20	Дополнение 1 к выпуску 1 / Лист 73

Ковалина · Копировал · Сычева · Ст. техник

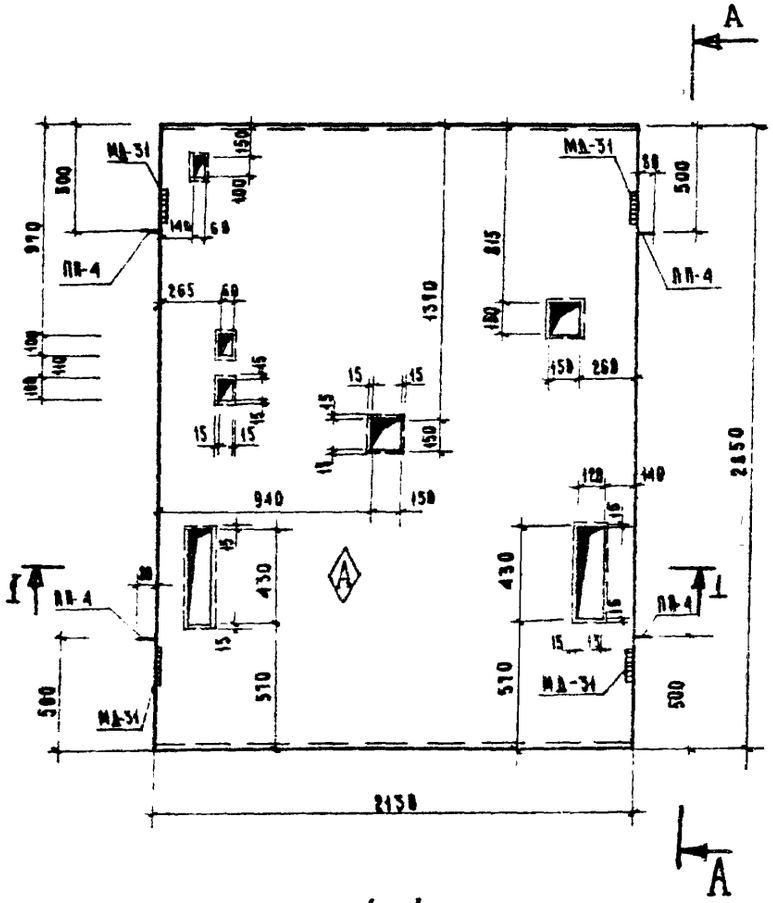

А–А

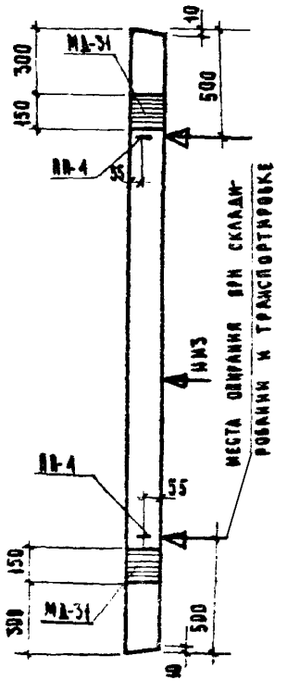

1–1

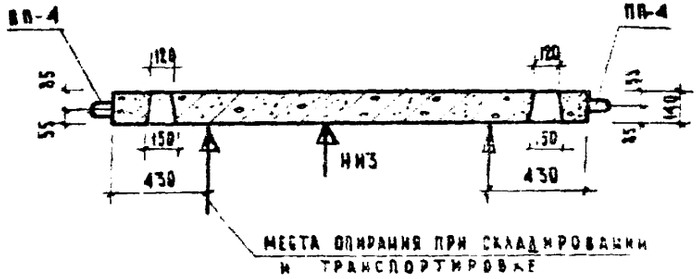

ПОКАЗАТЕЛИ НА ОДИН ЭЛЕМЕНТ				
Марка элемента	Вес т	Марка бетона	Объем бетона	Расход стали кг
ПА-28-21	2,86	280	0,823	468,72

СХЕМА НАГРУЗОК

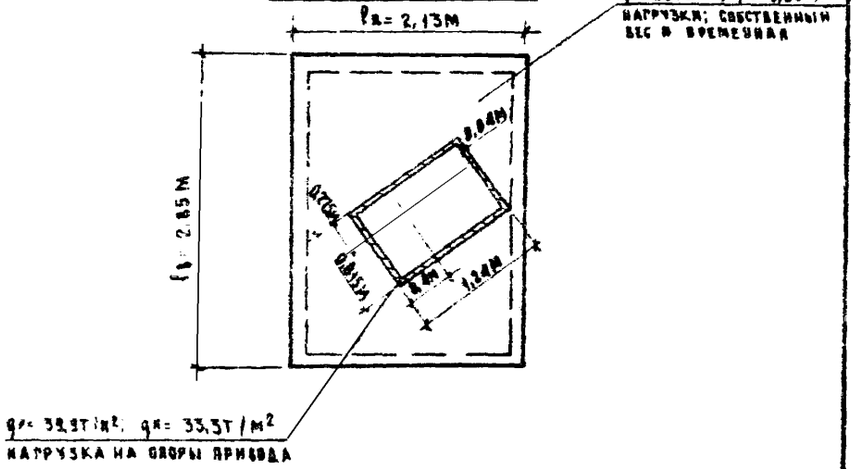

ПРИМЕЧАНИЯ:

1. Армирование плиты дано на листе 75
2. Динамическая нагрузка на опоры привода и временная нагрузка приняты по чертежам альбома заданий АТ-5.00-71:
   АТ 5.22-71 листы 1,2;
   АТ-5.23-71 листы 1,2.

ТК	ПАНЕЛИ ЛИФТОВЫХ ШАХТ И ПЛИТЫ ПОКРЫТИЯ	СЕРИЯ ИИ-04-15
1974	ОПАЛУБКА ПЛИТЫ ПА-28-21	ДОПОЛНЕНИЕ 1 К ВЫПУСКУ 1 — ЛИСТ 74

СТ ТЕХНИК Сычева

13063-02 78

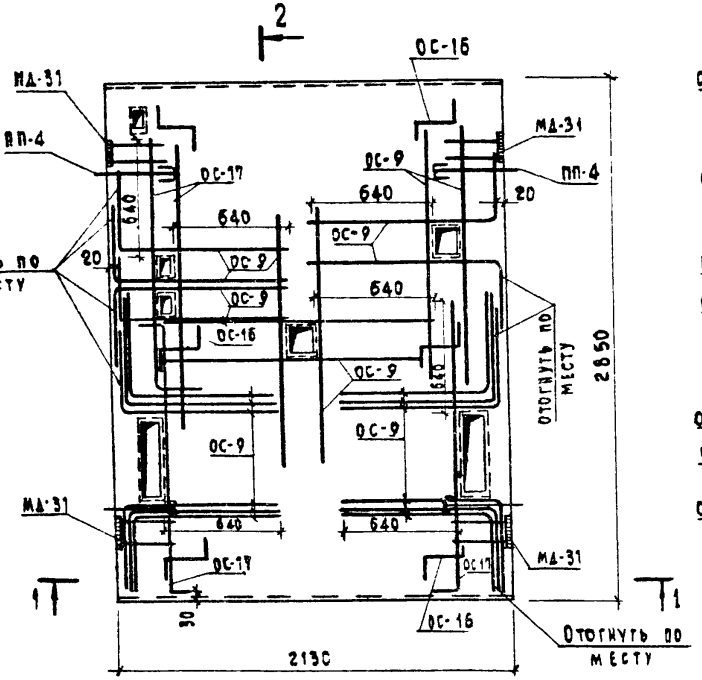

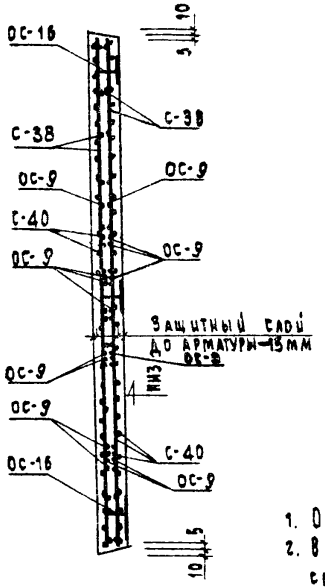

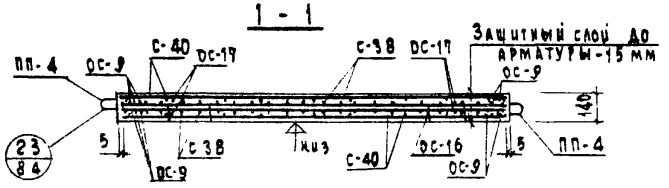

Выборка арматурных изделий и закладных деталей на 1 элемент

Марка элемента	Марка изд. или позиции	Кол-во изделий шт.	№ выпуска № листа
ПА-28-21	С-38	2	
	С-40	2	
	ОС-9	48	
	ОС-16	6	
	ОС-17	8	
	МД-31	4	
	ПП-4	4	

Примечания:

1. Опалубка дана на листе 74
2. В местах отверстий стержни сеток перерезаются и загибаются за окаймляющую арматуру.
3. Привязка монтажных петель ПП-4 дана на листе 74.
4. В местах пересечения сеток С-38 с ОС-9 и ОС-17 арматура сеток ⌀6 АI перерезается.

Выборка стали на жел.бет. элементы, кг

Марка элемента	Горячекатаная арматурная сталь ГОСТ 5781-61* Класс А-I ⌀ мм 6	12		Итого	Класс А-III ⌀ мм 10	14	16	Итого	Прокат Ст.3пс-6 ГОСТ 380-71 Полоса 140х10			Итого	Всего
ПА-28-21	22.56	3.92		26.48	1.48	303.16	123.0	427.64	6.60			6.60	460.72

ТК	Панели лифтовых шахт и плиты покрытия	Серия ИИ-04-15	
1974	Армирование плиты ПЛ-28-21	Дополнительный выпуск	Лист 75

Москва — Ст.техник — Набор — Сличева — Копировал — Ашокина

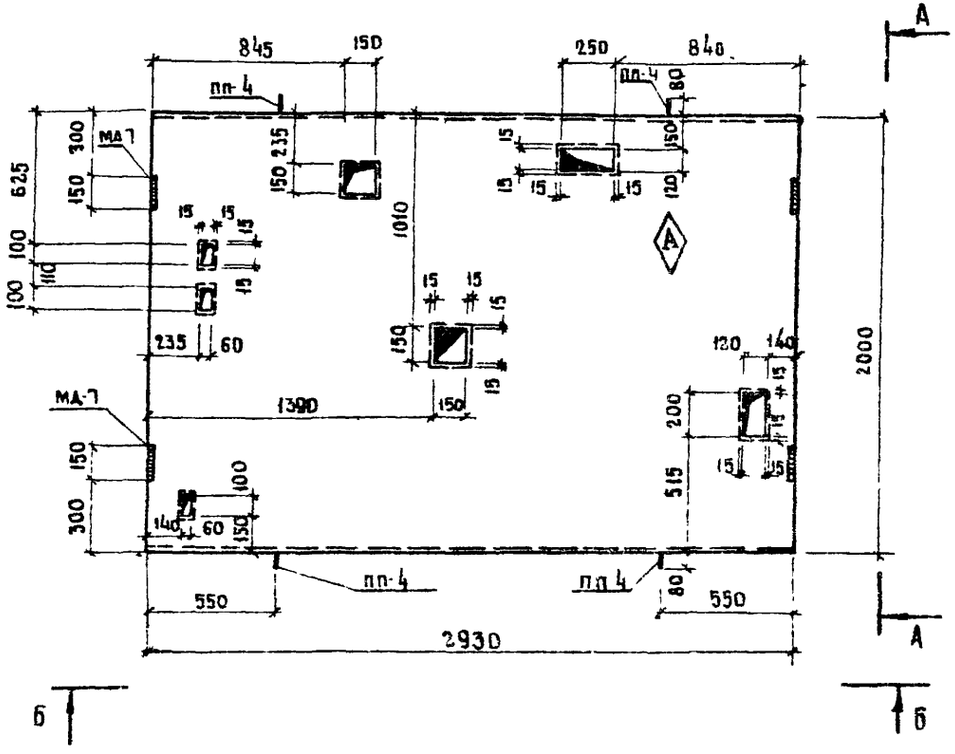

А - А

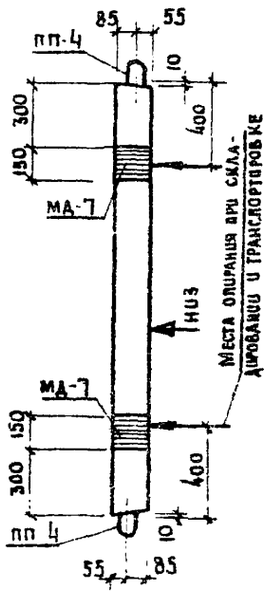

ПОКАЗАТЕЛИ НА ОДИН ЭЛЕМЕНТ				
Марка элемента	Вес т	Марка бетона	Объем бетона	Расход стали кг
ПА-29-20	1.99	200	0.796	196.12

Схема нагрузок

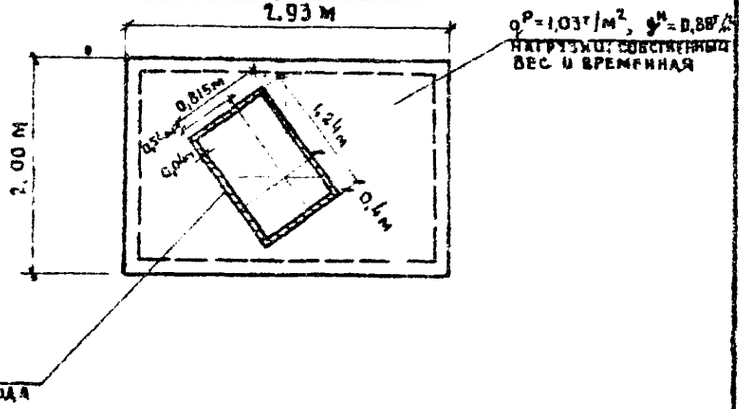

Б - Б

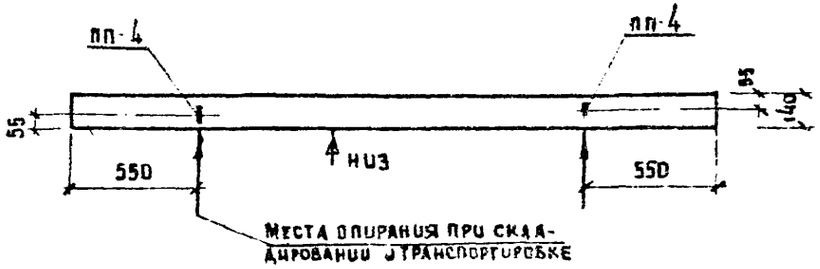

Примечания:

1. Армирование плиты дано на листе 77
2. Динамическая нагрузка на опоры привода и временная нагрузка приняты по чертежу альбома заданий АТ-5.00-71; АТ-5.26-71 листы 1,2

ТК	ПАНЕЛИ ЛИФТОВЫХ ШАХТ И ПЛИТЫ ПОКРЫТИЯ	Серия ИИ-04-15
1974	ОПАЛУБКА ПЛИТЫ ПА-29-20	Альбом 76

2-2

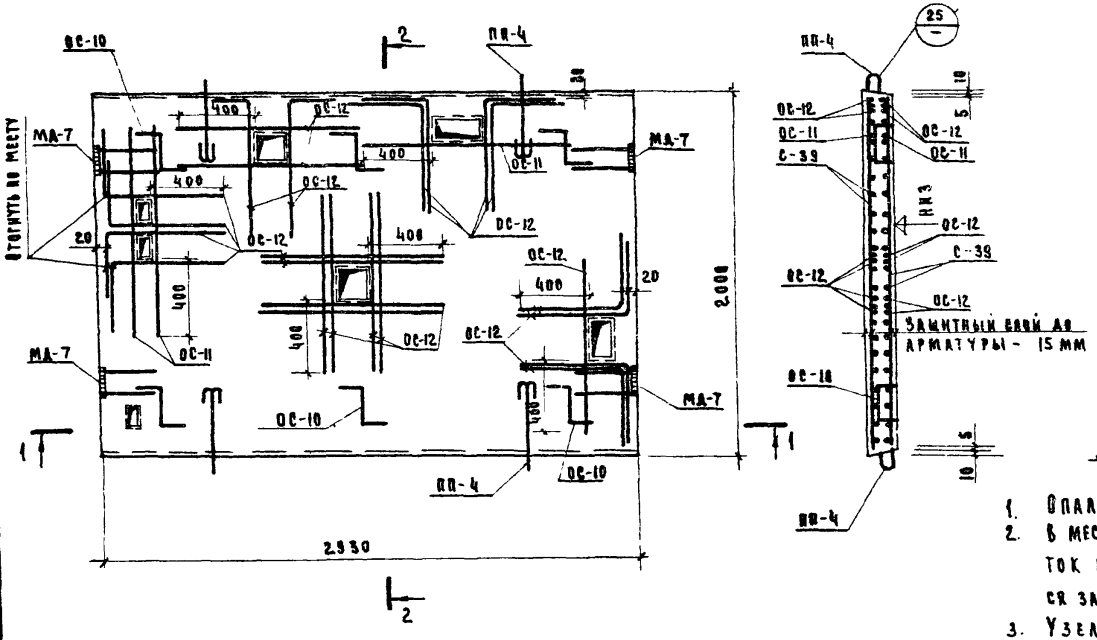

1-1

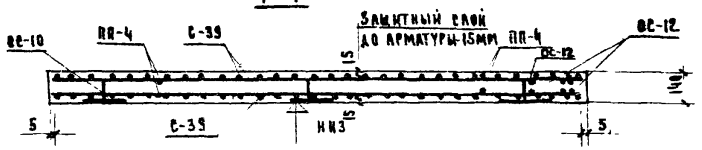

Примечания:

1. Опалубка дана на листе 76
2. В местах отверетий стержни сеток перерезаются и загибаются за окаймляющую арматуру.
3. Узел (25) отличается от узла (19/108), данного в серии ИИ-04-15 вып 4 на листе 108, только наличием скоса
4. Привязка монтажных петель ПП-4 дана на листе 76

Выборка арматурных изделий и закладных деталей на 1 элемент

Марка элемента	Марки изд. или позиции	Количество изделий шт.	Повыпуска № листа
ПА-29-20	С-39	2	ИИ-04-15 вып.1 К вып.2 13
	ОС-10	6	ИИ-04-15 в 2 4
	ОС-11	6	" 4
	ОС-12	50	" 4
	МА-7	4	" 21
	ПП-4	4	" 10

Выборка стали на жел. бет. элементы, кг

Марка элемента	Горячекатаная арматурная сталь ГОСТ 5781-61* Класс А-I Ф мм 12	Итого	Класс А-III Ф мм 10	Итого	Прокат Вст 3 пс 6 ГОСТ 380-71 Полоса 140×18	Итого	Всего
ПА-29-20	3.92	3.92	185.60	185.60	6.60	6.60	196.12

ТК	Панели лифтовых шахт и плиты покрытия		Серия ИИ-04-15
1974	Армирование плиты ПА-29-20	Дополнительный выпуск	Лист 77

г. Москва ЦТ ТЕПЛЯК Гайворон Шевченко

Архивный №
Инв. № подл. | Подпись и дата | Взам. инв. №
Рук. группы Дёмин
Ст. техник Гладких
Рябикова
Свечева
Копировал
Ковалина

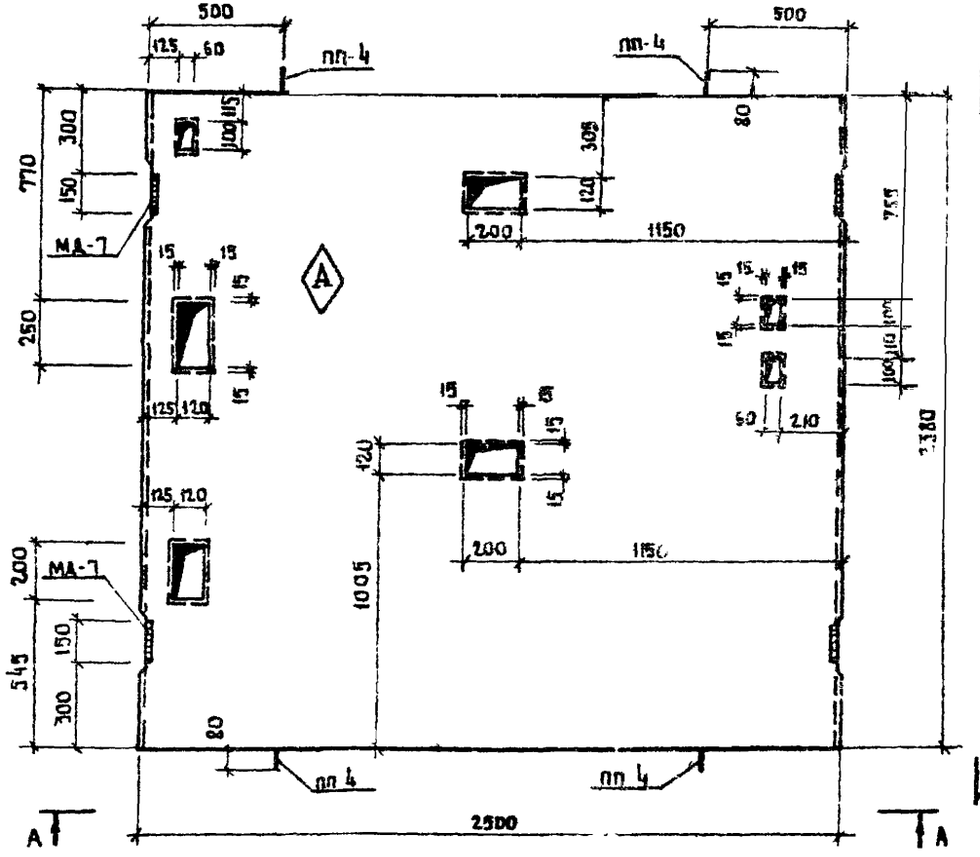

Б - Б

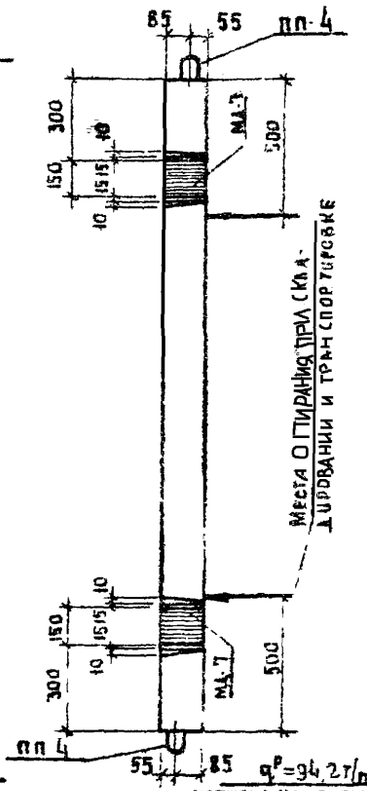

Схема нагрузок

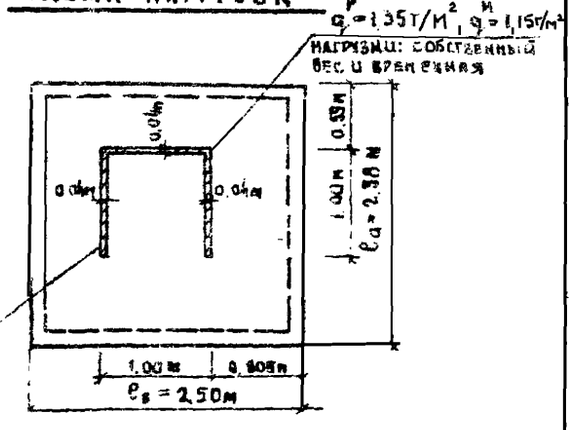

А — А

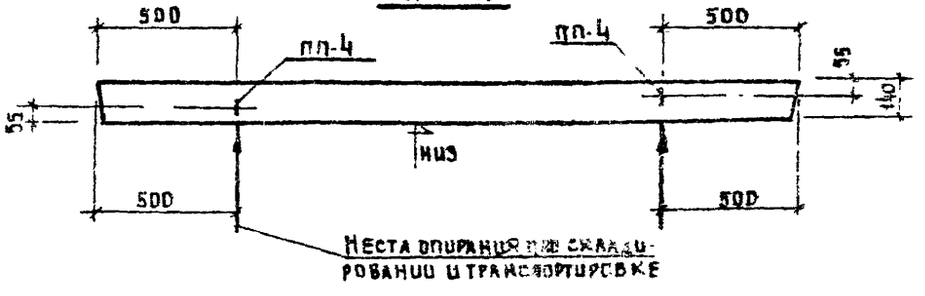

Примечания:

1. Армирование плиты дано на листе 79
2. Динамическая нагрузка на опоры привода и временная нагрузка приняты по чертежу альбома заданий АТ-5.00-71, АТ-5.30-71 листы 1,2

Показатели на один элемент				
Марка элемента	Вес т	Марка бетона	Объем бетона	Расход стали кг
ПА-25-24-2	2,02	200	0,809	442,88

ТК 1974	Панели анфасных шахт и плиты покрытия		Серия ИИ-04-15
	Опалубка плиты ПА-25-24-2	Дополнение к выпуску I	Лист 78

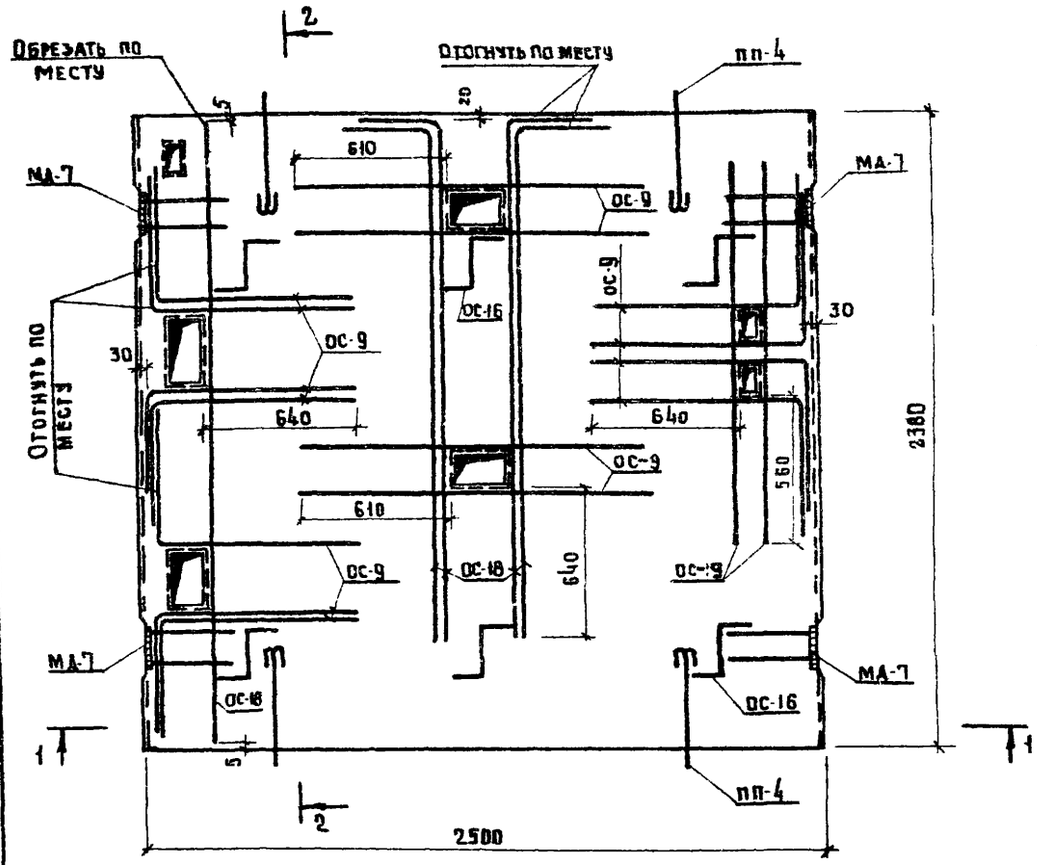

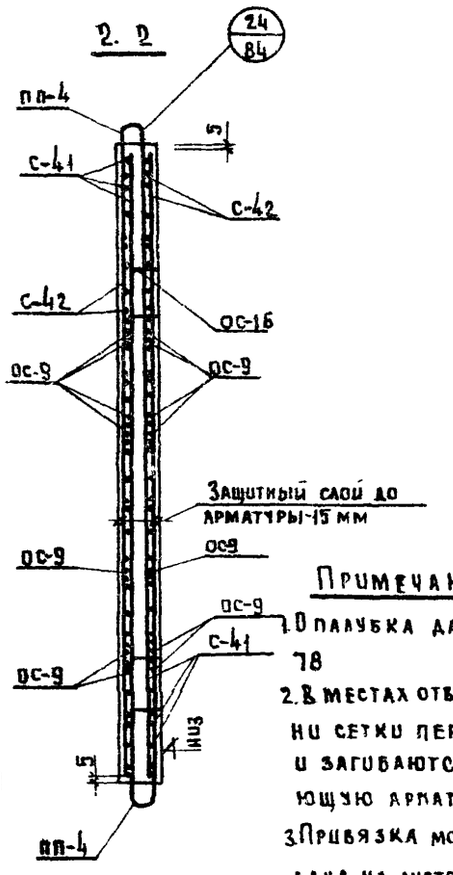

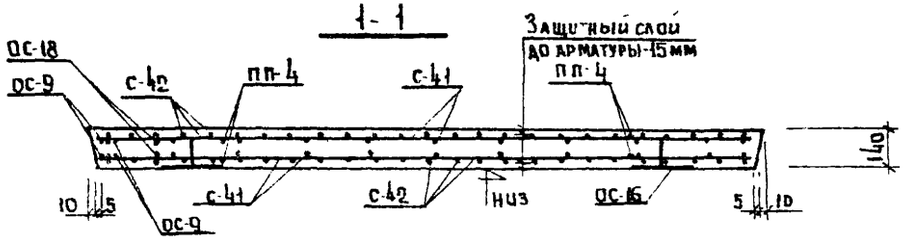

Выборка арматурных изделий и закладных деталей на 1 элемент

Марка элемента	Марка изд. или позиция	Количество изделий, шт.	№ выпуска № листа
ПА-25-24-2	с-41	2	ИИ-04-15 вып. 1 к вып. 2 12
	с-42	2	" 12
	ос-9	34	ИИ-04-15 в. 2 4
	ос-16	6	ИИ-04-15 вып. 1 к вып. 2 12
	ос-18	10	" 12
	МА-7	4	ИИ-04-15 в. 2 21
	пп-4	4	" 10

Примечания:

1. Опалубка дана на листе 18.
2. В местах отверстий стержни сетки перерезаются и загибаются за окаймляющую арматуру.
3. Привязка монтажных петель пп-4 дана на листе 18.
4. В местах пересечений сеток с-41 с ос-9 арматура сеток ⌀ 6 AI перерезается.

Выборка стали на жел. бет. элементы, кг

Марка элемента	Горячекатаная арматурная сталь ГОСТ 5781-61* Класс А-I ⌀ мм 6	12		Итого	Класс А-III ⌀ мм 10	14	16	Итого	Прокат Вст3пс6 ГОСТ 380-71 Полоса -140×10			Итого	Всего
ПА-25-24-2	22,54	3,92		26,46	2,96	291,10	115,76	409,82	6,60			6,60	442,88

ТК	ПАНЕЛИ ЛИФТОВЫХ ШАХТ И ПЛИТЫ ПОКРЫТИЯ	СЕРИЯ ИИ-04-15	
1974	АРМИРОВАНИЕ ПЛИТЫ ПА-25-24-2	Дополнение 1 к выпуску 1	Лист 19

13063-02 83

34 - 34

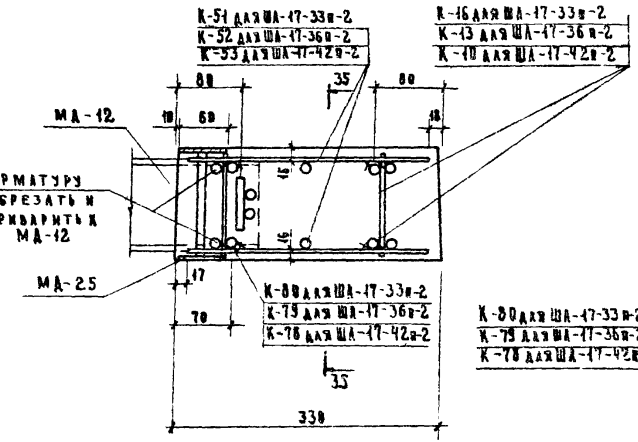

36 - 36

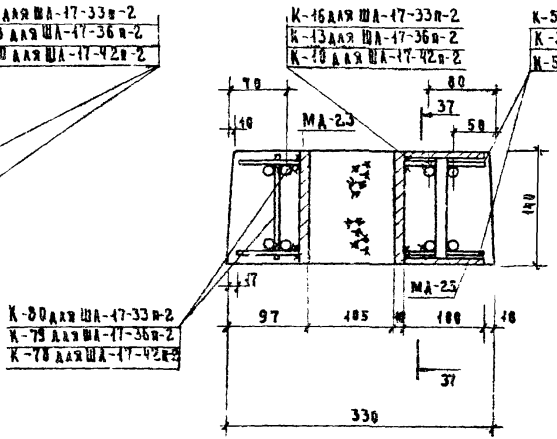

38 - 38

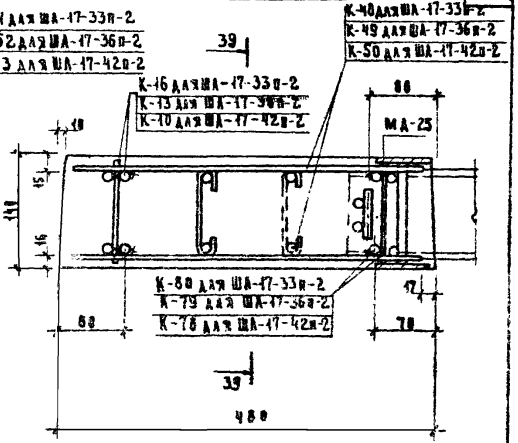

35 - 35; 39 - 39

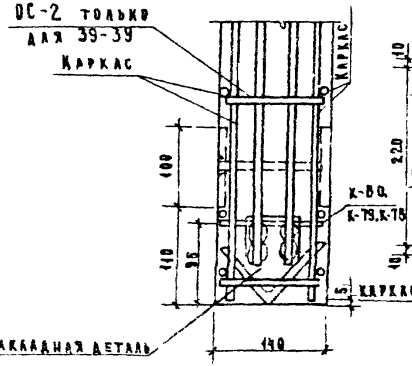

37 - 37

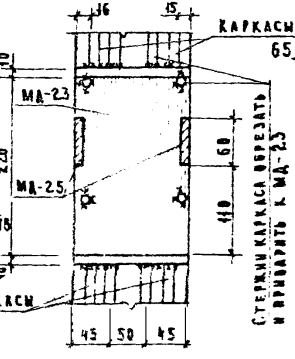

21

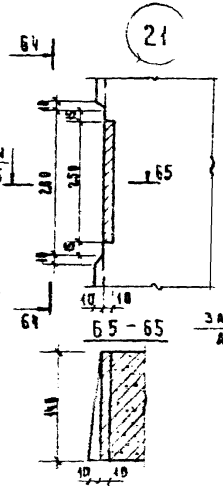

64 - 64

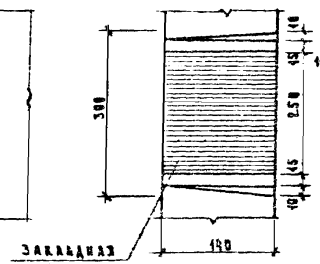

40 - 40

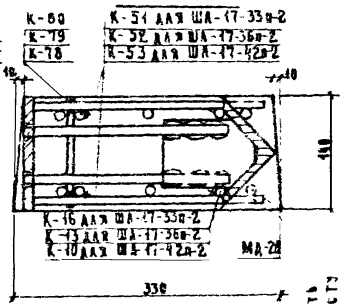

ТК 1974	Панели лифтовых шахт и плиты покрытия Разрезы 34-34 ÷ 40-40. Узел 21	Серия ИИ-04-15 Дополнение к выпуску Альбом 80

13063-02

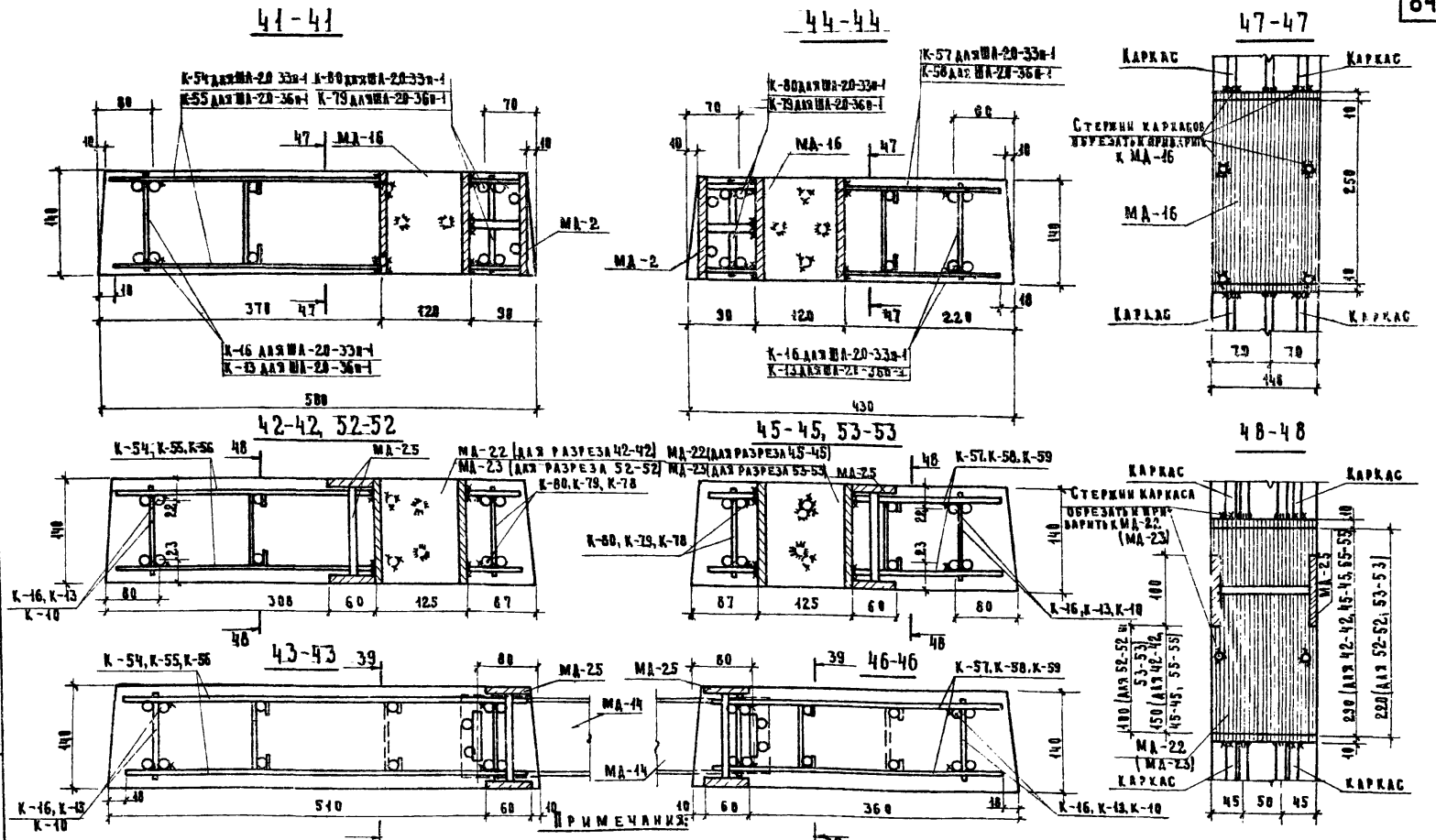

Примечания:

1. К-16, К-54, К-80, К-57 для ШЛ-20-33п-1; ШЛ-20-33п-2
К-13, К-55, К-79, К-58 для ШЛ-20-36п-1; ШЛ-20-36п-2
К-10, К-56, К-78, К-59 для ШЛ-20-42п-1; ШЛ-20-42п-2.
2. Разрез 39-39 дан на листе 80.

ТК	Панели лифтовых шахт и плиты покрытия	Серия ИИ-04-15
1974	Разрезы 41-41 ÷ 48-48, 52-52; 53-53	Лист 81

13063-02 85

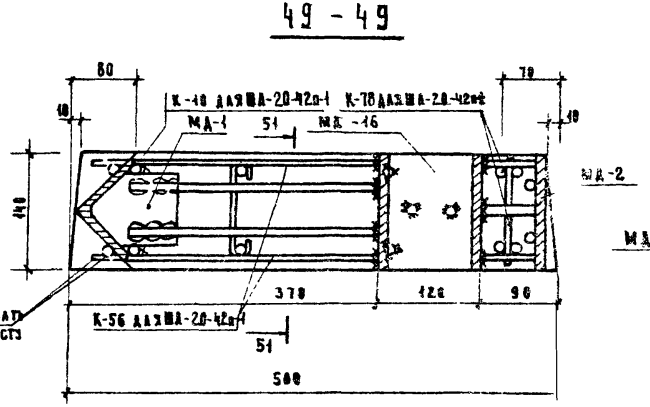

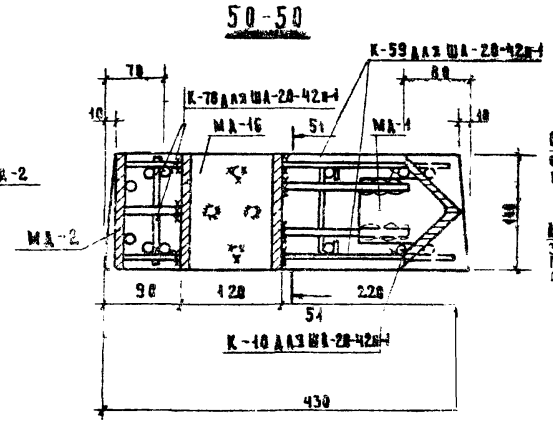

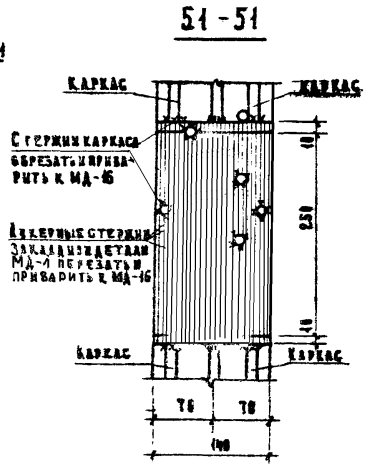

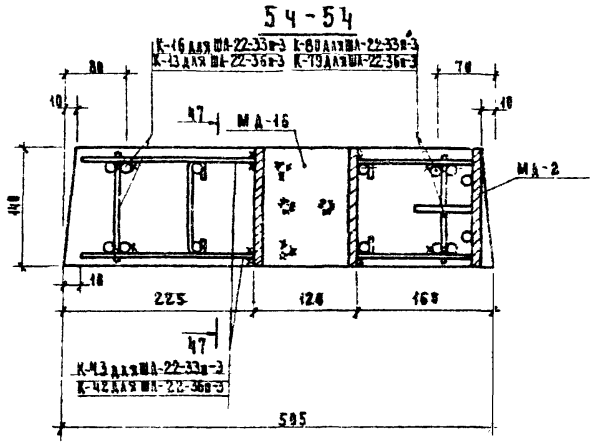

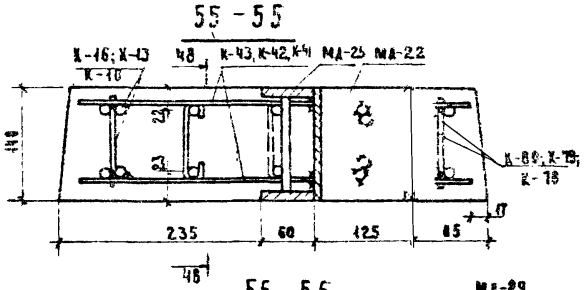

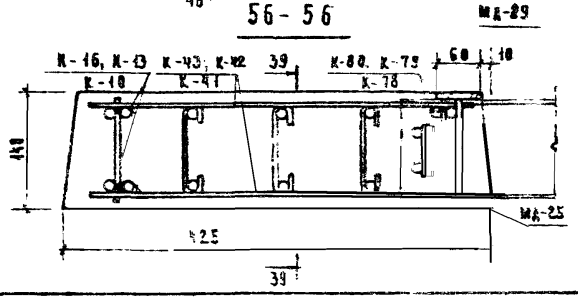

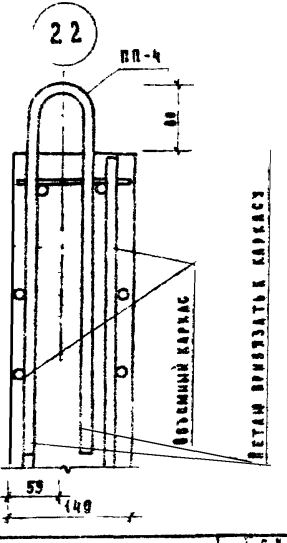

ПРИМЕЧАНИЯ:

1. Разрез 39-39 дан на листе 80.
2. Разрезы 47-47, 48-48 даны на листе 81.

ТК	ПАНЕЛИ ЛИФТОВЫХ ШАХТ И ПЛИТЫ ПОКРЫТИЯ	СЕРИЯ ИИ-04-15
	Разрезы 49-49 - 51-51; 54-54 - 56-56 УЗЕЛ 22	ДОПОЛНЕНИЕ 1 К ВЫПУСКУ 1 / ЛИСТ 82

Архивный № | Мамонова | Ксенорова | Некритин | Либерман | Рук группы | Проверил | г. Москва

13063-02 86

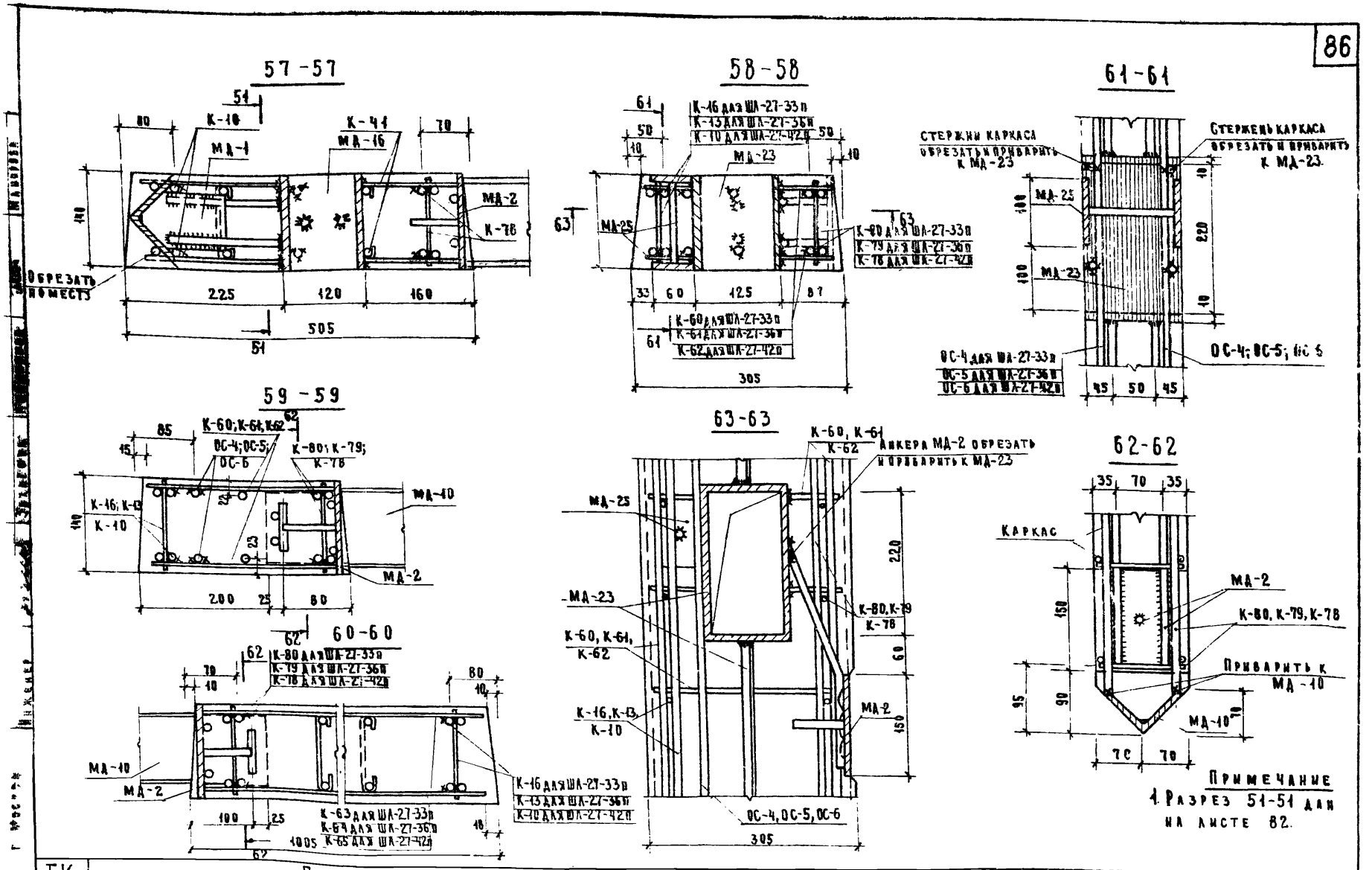

ТК	ПАНЕЛИ ЛИФТОВЫХ ШАХТ И ПЛИТЫ ПОКРЫТИЯ	СЕРИЯ ИИ-04-15
1974	РАЗРЕЗЫ 57-57 ÷ 63-63	ДОПОЛНЕНИЕ ВЫПУСК 3 / ЛИСТ 83

13063-02

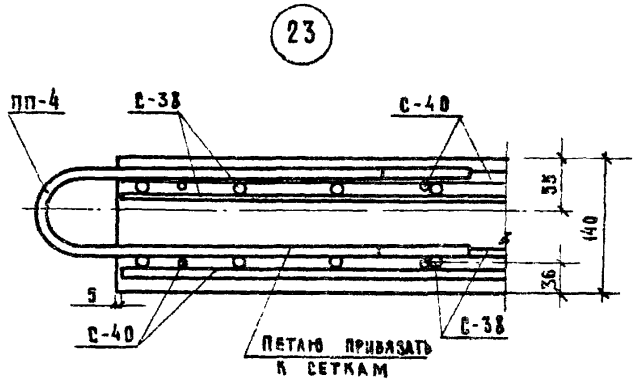

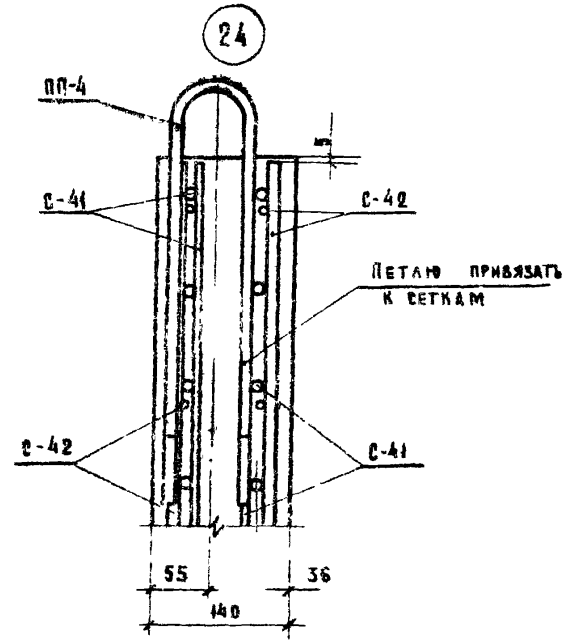

Деталь установки петли ПП-8

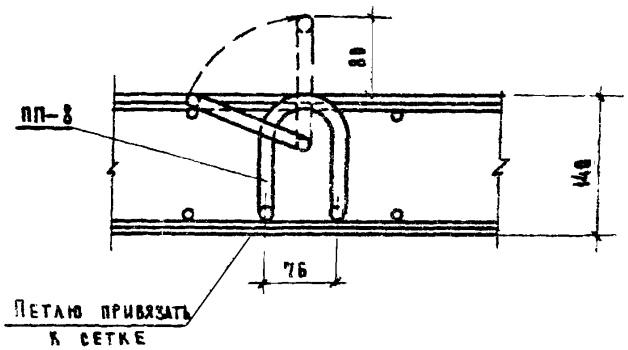

Примечание:

Кольцо петли ПП-8 устанавливается в вертикальное положение немедленно после бетонирования панели с добетонированием нарушенного участка вокруг кольца

ТК	ПАНЕЛИ ЛИФТОВЫХ ШАХТ И ПЛИТЫ ПОКРЫТИЯ	СЕРИЯ ИИ-04-15
774	УЗЛЫ 23, 24 ДЕТАЛЬ УСТАНОВКИ ПЕТЛИ 8	ДОПОЛНЕНИЕ (К ВЫПУСКУ 1) ЛИСТ 8А

Рябова
Копировал
Рябикова
Сычева
Ст. техник
г. Москва

13063-02 88

СХЕМА УСТАНОВКИ КАРКАСОВ ДЛЯ ПАНЕЛЕЙ
ШЛ-20-33п-1, ШЛ-20-33п-2, ШЛ-20-36п-1, ШЛ-20-36п-2, ШЛ-20-42п-1, ШЛ-20-42п-2

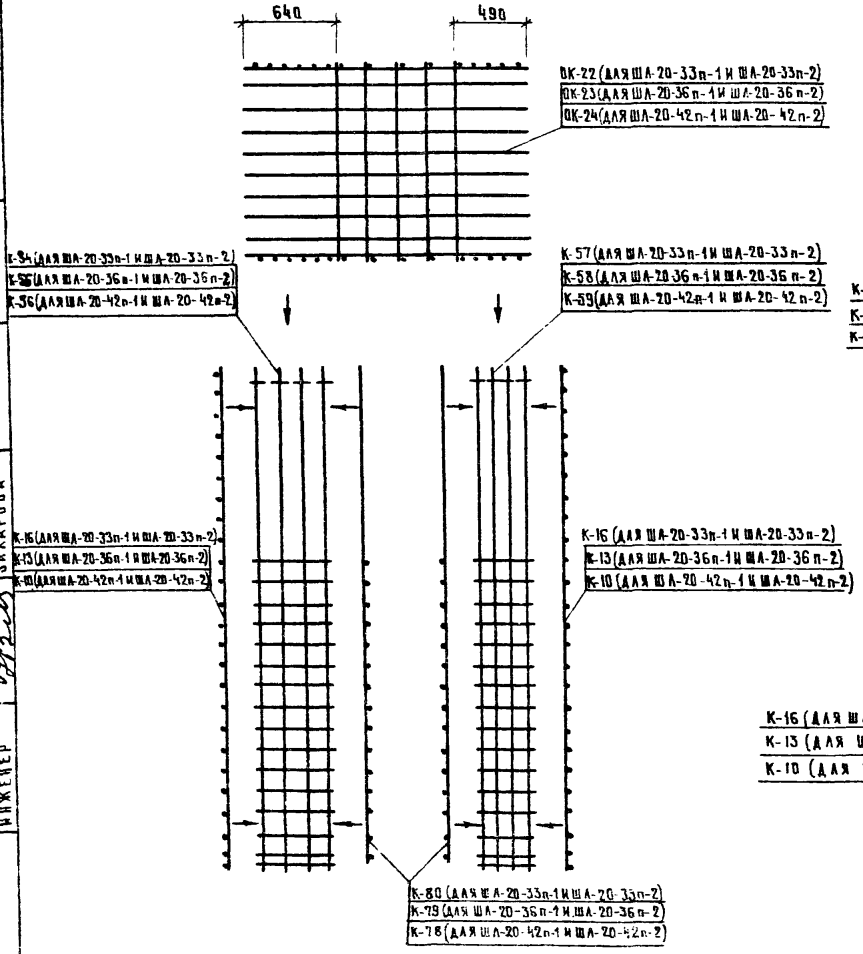

СХЕМА УСТАНОВКИ КАРКАСОВ ДЛЯ ПАНЕЛЕЙ
ШЛ-22-33п-3; ШЛ-22-36п-3; ШЛ-22-42п-3

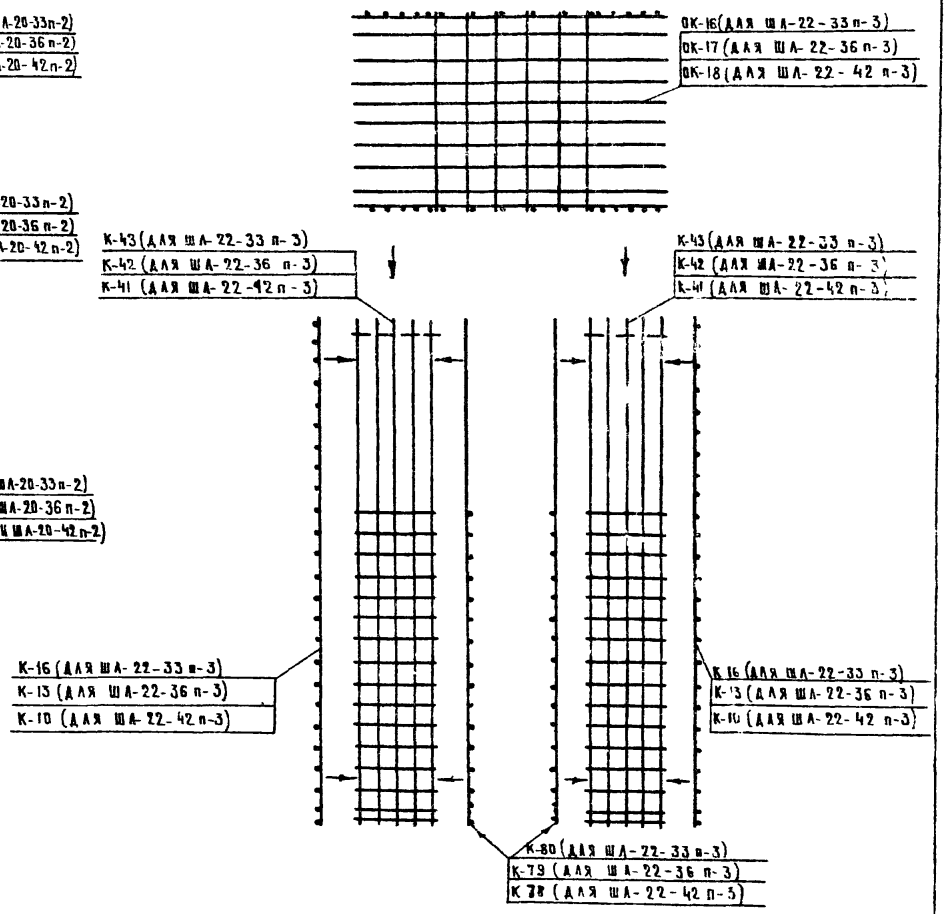

ТК	ПАНЕЛИ ЛИФТОВЫХ ШАХТ И ПЛИТЫ ПОКРЫТИЯ.	СЕРИЯ ИИ-04-15
1974	СХЕМА УСТАНОВКИ КАРКАСОВ ДЛЯ ПАНЕЛЕЙ С ПРОЕМАМИ.	ДОПОЛНЕНИЕ ПУСКУ 1 / ЛИСТ 85

ЗАХАРОВА

ИНЖЕНЕР

13063-02 89

СХЕМА УСТАНОВКИ КАРКАСОВ ДЛЯ ПАНЕЛЕЙ ШЛ-17-33п-2, ШЛ-17-36п-2, ШЛ-17-42п-2

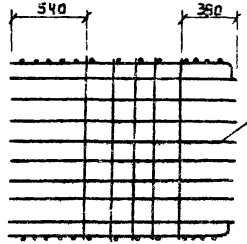

ОК-19 (для ШЛ-17-33п-2)
ОК-20 (для ШЛ-17-36п-2)
ОК-21 (для ШЛ-17-42п-2)

К-48 (для ШЛ-17-33п-2)
К-49 (для ШЛ-17-36п-2)
К-50 (для ШЛ-17-42п-2)

К-51 (для ШЛ-17-33п-2)
К-52 (для ШЛ-17-36п-2)
К-53 (для ШЛ-17-42п-2)

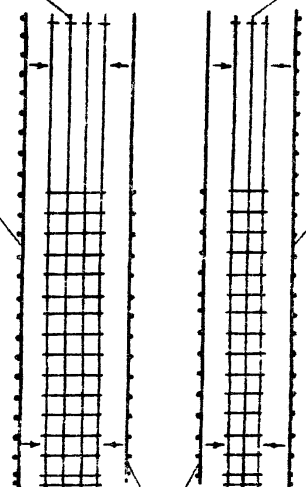

-16 (для ШЛ-17-33п-2)
-13 (для ШЛ-17-36п-2)
-10 (для ШЛ-17-42п-2)

К-16 (для ШЛ-17-33п-2)
К-13 (для ШЛ-17-36п-2)
К-10 (для ШЛ-17-42п-2)

К-80 (для ШЛ-17-33п-2)
К-79 (для ШЛ-17-36п-2)
К-78 (для ШЛ-17-42п-2)

СХЕМА УСТАНОВКИ КАРКАСОВ ДЛЯ ПАНЕЛЕЙ ШЛ-27-33п, ШЛ-27-36п, ШЛ-27-42п

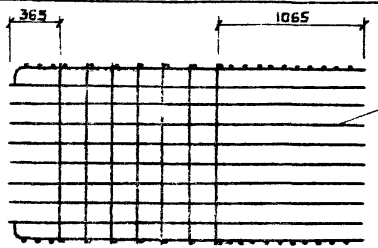

ОК-25 (для ШЛ-27-33п)
ОК-26 (для ШЛ-27-36п)
ОК-27 (для ШЛ-27-42п)

К-60 (для ШЛ-27-33п)
К-61 (для ШЛ-27-36п)
К-62 (для ШЛ-27-42п)

К-63 (для ШЛ-27-33п)
К-64 (для ШЛ-27-36п)
К-65 (для ШЛ-27-42п)

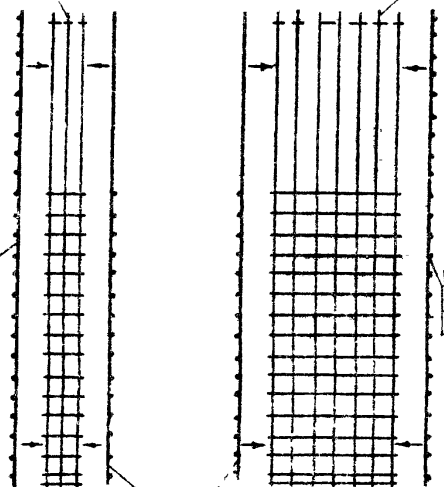

К-16 (для ШЛ-27-33п)
К-13 (для ШЛ-27-36п)
К-10 (для ШЛ-27-42п)

К-16 (для ШЛ-27-33п)
К-13 (для ШЛ-27-36п)
К-10 (для ШЛ-27-42п)

К-80 (для ШЛ-27-33п)
К-79 (для ШЛ-27-36п)
К-78 (для ШЛ-27-42п)

gost.e-ecolog.ru

ТК 1974	ПАНЕЛИ ЛИФТОВЫХ ШАХТ И ПЛИТЫ ПОКРЫТИЯ СХЕМА УСТАНОВКИ КАРКАСОВ ДЛЯ ПАНЕЛЕЙ С ПРОЁМАМИ	СЕРИЯ ИИ-04-15

13063-02