ТИПОВЫЕ КОНСТРУКЦИИ И ДЕТАЛИ ЗДАНИЙ И СООРУЖЕНИЙ

СЕРИЯ 3.901-6

ПАТРУБКИ РЕБРИСТЫЕ Ду 50÷1400 мм ДЛЯ ПРОПУСКА ТРУБ ЧЕРЕЗ СТЕНЫ

Рабочие чертежи

Центральный институт типовых проектов

Москва

gost.e-ecolog.ru

ТИПОВЫЕ КОНСТРУКЦИИ И ДЕТАЛИ ЗДАНИЙ И СООРУЖЕНИЙ

СЕРИЯ 3.901-6

ПАТРУБКИ РЕБРИСТЫЕ Ду 50÷1400 мм ДЛЯ ПРОПУСКА ТРУБ ЧЕРЕЗ СТЕНЫ

Рабочие чертежи

Разработан
Государственным проектным институтом Союзводоканалпроект

Введен в действие
Институтом Союзводоканалпроект
с 4/X - 1967 г. Приказ № 214

Центральный институт типовых проектов

Москва

9493

Содержание альбома

2

№ поз.	Наименование	Лист	№ стр.
1.	Содержание альбома	ТМ-1	2
2.	Пояснительная записка	ТМ-2	3
3.	Патрубок ребристый Ду 50. Длина корпуса 400, 500 и 700 мм	ТМ-3	4
4.	Патрубок ребристый Ду 80. Длина корпуса 400, 500 и 700 мм	ТМ-4	5
5.	Патрубок ребристый Ду 100. Длина корпуса 400, 500 и 700 мм	ТМ-5	6
6.	Патрубок ребристый Ду 125. Длина корпуса 400, 500 и 700 мм	ТМ-6	7
7.	Патрубок ребристый Ду 150. Длина корпуса 400, 500 и 700 мм	ТМ-7	8
8.	Патрубок ребристый Ду 200. Длина корпуса 500, 600, 800 и 1000 мм	ТМ-8	9
9.	Патрубок ребристый Ду 250. Длина корпуса 500, 600, 800 и 1000 мм	ТМ-9	10
10.	Патрубок ребристый Ду 300. Длина корпуса 500, 600, 800 и 1000 мм	ТМ-10	11
11.	Патрубок ребристый Ду 350. Длина корпуса 500, 600, 800 и 1000 мм	ТМ-11	12
12.	Патрубок ребристый Ду 400. Длина корпуса 500, 600, 800 и 1000 мм	ТМ-12	13
13.	Патрубок ребристый Ду 500. Длина корпуса 600, 700, 900 и 1200 мм	ТМ-13	14
14.	Патрубок ребристый Ду 600. Длина корпуса 600, 700, 900 и 1200 мм	ТМ-14	15
15.	Патрубок ребристый Ду 700. Длина корпуса 600, 700, 900 и 1200 мм	ТМ-15	16
16.	Патрубок ребристый Ду 800 Длина корпуса 600, 700, 900 и 1200 мм	ТМ-16	17
17.	Патрубок ребристый Ду 900. Длина корпуса 600, 700, 900 и 1200 мм	ТМ-17	18
18.	Патрубок ребристый Ду 1000. Длина корпуса 800, 1000 и 1300 мм	ТМ-18	19
19.	Патрубок ребристый Ду 1200. Длина корпуса 800, 1000 и 1300 мм	ТМ-19	20
20.	Патрубок ребристый Ду 1400 Длина корпуса 800, 1000 и 1300 мм	ТМ-20	21

ГК	Патрубки ребристые Ду 50 ÷ 1400 для пропуска труб через стены	Серия 3.501-6
1967	Содержание альбома	Лист ТМ-1

Инв.№ Т-1914 | Серия 3.901-6 | Лист ТМ-2

Пояснительная записка 3

Настоящая серия разработана по плану типового проектирования 1967г по разделу „ Санитарно-технические сооружения и устройства, тема N42 -по заданию Главного Управления по строительному проектированию предприятий, зданий и сооружений Госстроя СССР.

Область применения

Патрубки ребристые, разработанные в настоящем проекте, предназначены для пропуска стальных труб по ГОСТ 8732-58, ГОСТ 10704-63, ГОСТ 3262-62 и ~~УКРНИТИ~~ УМТУ 512-63 через стены водопроводно-канализационных сооружений во всех районах Советского Союза, где можно осуществить жесткую заделку трубы. Толщины стенок патрубков приняты равными толщинам стенок труб, применяемых в этих сооружениях.

Состав проекта

В проекте разработаны конструкции ребристых патрубков на условные проходы Ду: 50, 80, 100, 125, 150, 200, 250, 300, 350, 400, 500, 600, 700, 800, 900, 1000, 1200, 1400.

Технико-экономическая характеристика

Длина патр. А мм / Ду мм		50	80	100	125	150	200	250	300	350	400	500	600	700	800	900	1000	1200	1400
Вес металл. в кг	400	2	3	4,5	6	8													
Сметн. стоим. в руб		1	1,5	2,2	3	4													
Вес металл. в кг	500	2,5	3,5	5,5	8	10	20	30	33	43	38								
Сметн. стоим. в руб		1,2	1,7	2,7	4	5	10	15	16	21	19								
Вес металл. в кг	600						24	35	39,5	51	45	59	70,5	91	106	120			
Сметн. стоим. в руб							12	17	20	25	22	29	35	45	53	60			
Вес металл. в кг	700	3,5	4,5	8,5	10	13,5						68	80	105	122	138			
Сметн. стоим. в руб		1,7	2,2	4,2	5	7						34	40	52	61	69			
Вес металл. в кг	800						32	47	52	67	60						173	219	312
Сметн. стоим. в руб							16	23	26	33	30						86	109	156
Вес металл. в кг	900											86	103	133	154	174			
Сметн. стоим. в руб												43	51	66	177	87			
Вес металл. в кг	1000																217	268	372
Сметн. стоим. в руб																	106	134	186
Вес металл. в кг	1100						42	63,5	71	92	82								
Сметн. стоим. в руб							21	32	35	46	41								
Вес металл. в кг	1200											113	135	175	202	228			
Сметн. стоим. в руб												56	67	87	101	114			
Вес металл. в кг	1300																273	341	474
Сметн. стоим. в руб																	136	170	237

Зам. гл. инж. Лихачев | Нач. отдела Авдеев | Рук. группы Бакрушин | Проверил Конный | Экон. Ткачёв

Госстрой СССР Союзводоканалпроект г. Москва

ТК 1967	Патрубки ребристые Ду 50÷1400 мм для пропуска труб через стены	серия 3.901-6
	Пояснительная записка	Лист ТМ-2

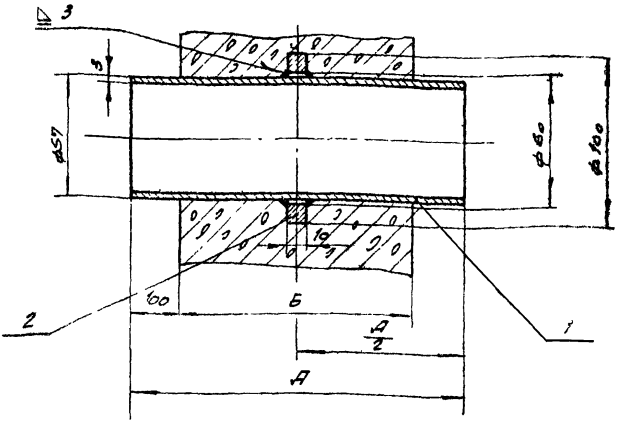

1. Патрубки ребристые предназначены для пропуска стальных труб по ГОСТ 10704-63, ГОСТ 3262-62 и ГОСТ 8732-58 через стены в мокрых и сухих грунтах.
2. Длина патрубка „А" принята для стен толщиной 200, 300 и 500 мм. Для других толщин определяется по формуле $A \geq Б + 200$.

Длина А	400	500	700
Вес дет. 1	1,5	2	3
Вес патрубка	2	2,5	3,5

Поз.	Обозначение	Наименование	Кол	Вес ед.	Вес общ.	Материал	Прим.
2		Ребро ф100 × ф60 × 10	1	0,5	0,5	Ст3 ГОСТ 380-60	
1	ГОСТ 10704-63	Труба 57 × 3	1	См. табл.		сталь 10 ГОСТ 1050-60	

ТК	Патрубки ребристые Ду 50 ÷ 1400 мм для пропуска труб через стены	Серия 3.901-6
1967	Патрубок ребристый Ду 50. Длина корпуса 400, 500 и 700 мм	Лист ТМ-3

Инв. №
Т-1914
Серия
3.901-6
Лист
ТМ-4

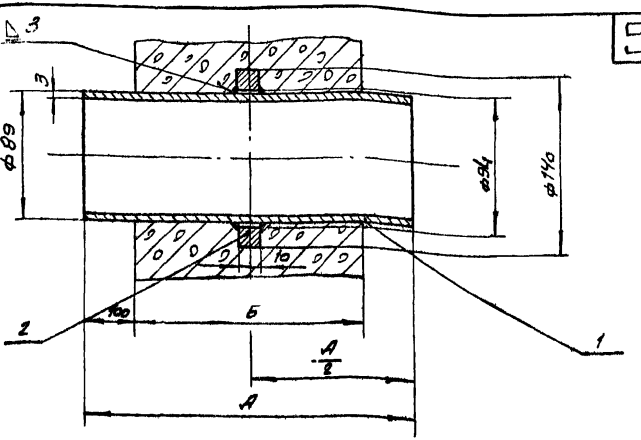

1. Патрубки ребристые предназначены для пропуска стальных труб по ГОСТ 10704-63, ГОСТ 3262-62 и ГОСТ 8732-58 через стены в мокрых и сухих грунтах.
2. Длина патрубка „А" принята для стен толщиной 200, 300 и 500 мм. Для других толщин определяется по формуле $А \geq Б + 200$.

Длина А	400	500	700
Вес дет. 1	2,5	3	4
Вес патрубка	3	3,5	4,5

Поз.	Обозначение	Наименование	Кол.	Ед. вес	Общ. вес	Материал	Прим.
2		Ребро ф140×ф94×10	1	0,5	0,5	Ст.3 ГОСТ 380-60	
1	ГОСТ 10704-63	Труба 89×3	1	См. табл.		Сталь 10 ГОСТ 1050-60	

ТК	Патрубки ребристые Ду 50 ÷ 1400 мм для пропуска труб через стены	Серия 3.901-6
1967	Патрубок ребристый Ду 80. Длина корпуса 400, 500 и 700 мм	Лист ТМ-4

Госстрой СССР
Союзводоканалпроект
г. Москва

Нач. отдела	Авдеев	
Рук. группы	Бахрушина	
Чертежник	Шуленина	
Проверил	Конный	

9493 6

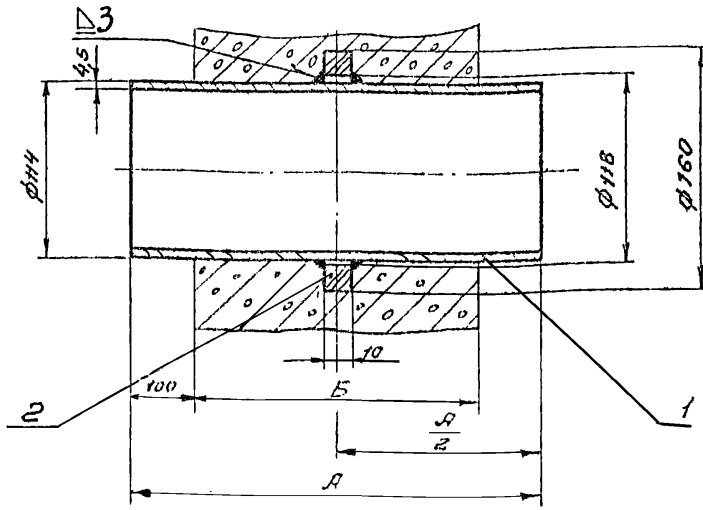

1. Патрубки ребристые предназначены для пропуска стальных труб по ГОСТ 8732-58, ГОСТ 3262-62 и ГОСТ 10704-63 через стены в мокрых и сухих грунтах.
2. Длина патрубка „А" принята для стен толщиной 200 300 и 500 мм. Для других толщин определяется по формуле А ≥ Б+200.

Длина А	400	500	700
Вес дет. 1	4	5	8
Вес патрубка	4,5	5,5	8,5

Поз	Обозначение	Наименование	Кол.	Вес: Ед.	Вес: Общ.	Материал	Примеч.
2		Ребро ф160×ф118×10	1	0,5	0,5	Ст.3 ГОСТ 380-60	
1	ГОСТ 3262-62	Трубы 114×4,5	1	см. табл.		Ст.2 ГОСТ 380-50	см. табл.

ТК	Патрубки ребристые Ду 50÷1400 мм для пропуска труб через стены.	Серия 3.901-6	
1967	Патрубок ребристый Ду100. Длина корпуса 400, 500 и 700 мм	Лист ТМ-5	

Нач. отдела	Авдеев	
Рук. группы	Багрушина	
Чертежник	Шуленина	
Проверил	Конный	

Госстрой СССР
Союзводоканалпроект
г. Москва

Инв. №
Т-1914
Серия
3.901-6
Лист
ТМ-6

7

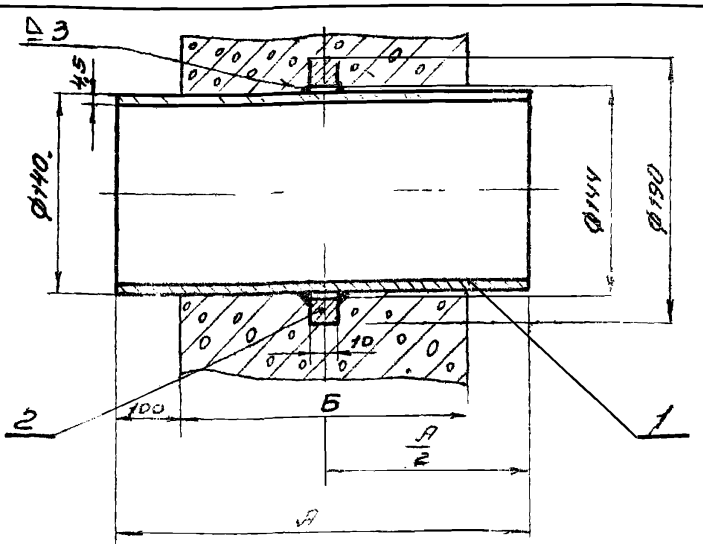

1. Патрубки ребристые предназначены для пропуска стальных труб по ГОСТ 8732-58, ГОСТ 3262-62 и ГОСТ 10704-63 через стены в мокрых и сухих грунтах
2. Длина патрубков "А" принята для стен толщиной 200, 300 и 500мм. Для других толщин определяется по формуле А ≥ Б+200

Длина А	400	500	700
Вес дет 1	5	7	9
Вес патрубка	6	8	10

Поз.	Обозначение	Наименование	Кол.	Вес Ед.	Вес Общ.	Материал	Прим.
2		Ребро ф190×ф144×10	1	1	1	Ст.3 ГОСТ 380-60	
1	ГОСТ 3262-62	Труба 140×4,5	1	См. табл.		Ст.2 ГОСТ 380-60	

ТК	Патрубки ребристые Ду 50÷1400 мм для пропуска труб через стены.	Серия 3.901-6
1967	Патрубок ребристый Ду 125. Длина корпуса 400, 500 и 700мм	Лист ТМ-6

Госстрой
Союзводоканалпроект
г. Москва

Нач. отдела	Авдеев		
Рук. группы	Бахрушина		
Чертежник	Шуленина		
Проверил	Конный		

9493 8

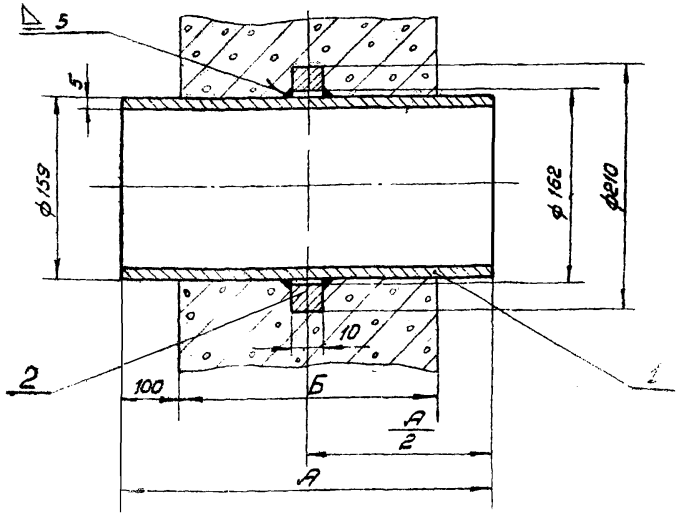

1. Патрубки ребристые предназначены для пропуска стальных труб по УкрНИИТИ 512-63 и ГОСТ 8732-58 через стены в мокрых и сухих грунтах.
2. Длина патрубка „А" принята для стен толщиной 200, 300 и 500 мм. Для других толщин определяется по формуле А ≥ Б + 200

Длина А	400	500	700
Вес дет.1	7	9	12,5
Вес патрубка	8	10	13,5

Поз	Обозначение	Наименование	Кол.	Ед. вес	Общ.	Материал	Прим
2		Ребро ф210×ф162×10	1	1	1	Ст.3 ГОСТ 380-60	
1	УкрНИИТИ 512-63	Труба 159×5	1	См. Табл.		Сталь 10 ГОСТ 1050-60	

ТК	Патрубки ребристые Ду 50÷1400 мм для пропуска труб через стены	серия 3.901-6
1967	Патрубок ребристый Ду 150. Длина корпуса 400, 500 и 700 мм	Лист ТМ-7

Инв №
Т-1914
серия
3.901-6
Лист
ТМ-8

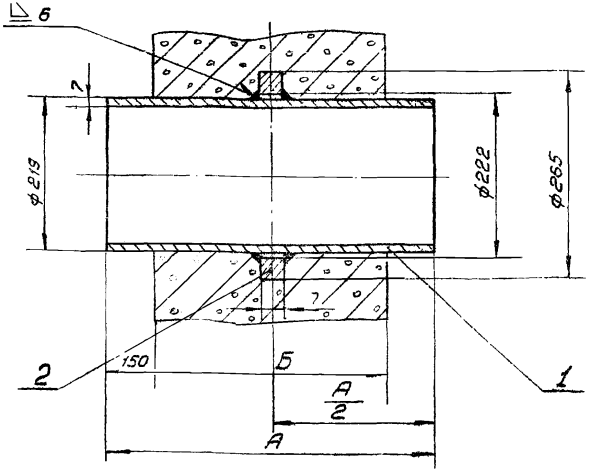

1. Патрубки ребристые предназначены для пропуска стальных труб по ГОСТ 10704-63 и ГОСТ 8732-58 через стены в мокрых и сухих грунтах
2. Длина патрубка „А" принята для стен толщиной 200, 300, 500 и 800 мм. Для других толщин определяется по формуле А ≥ Б + 300.

Длина А	500	600	800	1100
Вес дет. 1	19	23	31	41
Вес патрубка	20	24	32	42

Поз.	Обозначение	Наименование	Кол.	Вес Ед.	Вес Общ.	Материал	Прим.
2		Ребро ф265×ф222×10	1	1	1	Ст. 3 ГОСТ 380-60	
1	ГОСТ 10704-63	Труба 219×7	1	См. табл.		Сталь 10 ГОСТ 1050-60	

ТК	Патрубки ребристые Ду 50 ÷ 1400 мм для пропуска труб через стены	серия 3.901-6
1967	Патрубок ребристый Ду 200 Длина корпуса 500, 600, 800 и 1100 мм.	Лист ТМ-8

Госстрой СССР
Союзводоканалпроект
г. Москва

Нач. отдела	Авдеев	
Рук. группы	Бахрушина	
Чертежник	Шуленина	
Проверил	Конный	

9493 10

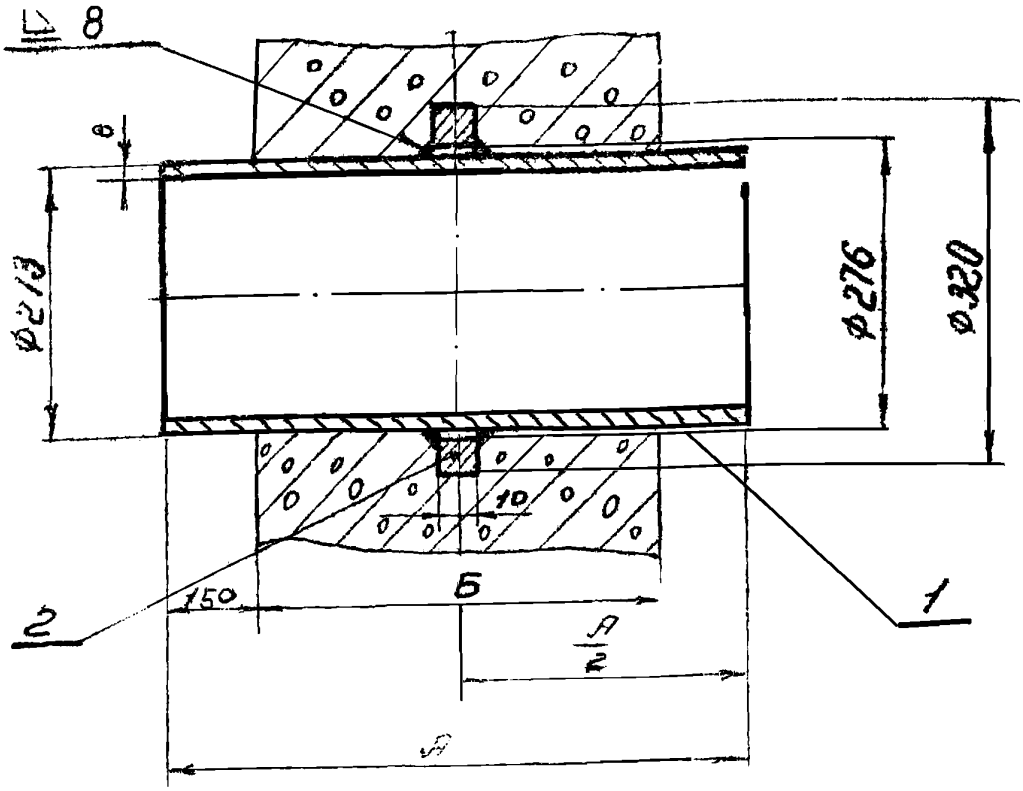

Патрубки ребристые предназначены для пропуска стальных
1. труб по УкрНИИТМУ 512-63 и ГОСТ 8732-58 через стены в мокрых и сухих грунтах.
2. Длина патрубка „А" принята для стен толщиной 200 500 и 800 мм Для других толщин определяется по формуле $А \geq Б + 300$.

Длина А	500	600	800	1100
Вес дет 1	28	33	45	61,5
Вес патрубка	30	35	47	63,5

Поз	Обозначение	Наименование	Кол.	Ед. вес	Общ. вес	Материал	Прим.
2		Ребро Ф320 Ф276×10	1	2	2	Ст.3 ГОСТ 380-60	
1	УМТУ УкрНИИТМ 512-63	Труба 273×8	1	См. табл		Сталь 10 ГОСТ 1050-60	

ТК	Патрубки ребристые Ду 50 1400 мм для пропуска труб через стены		3.5 1-6
1967	Патрубок ребристый Ду 250. Длина корпуса 500, 600, 800 и 1100 мм		Лист ТМ-9

Госстрой СССР Союзводоканалпроект г. Москва

Нач. отдела	Авдеев	
Рук. группы	Барушина	
Чертежник	Шуленина	
Проверил	Конный	

Инв. №
Т-1914
Серия
3.901-6
Лист
ТМ-10

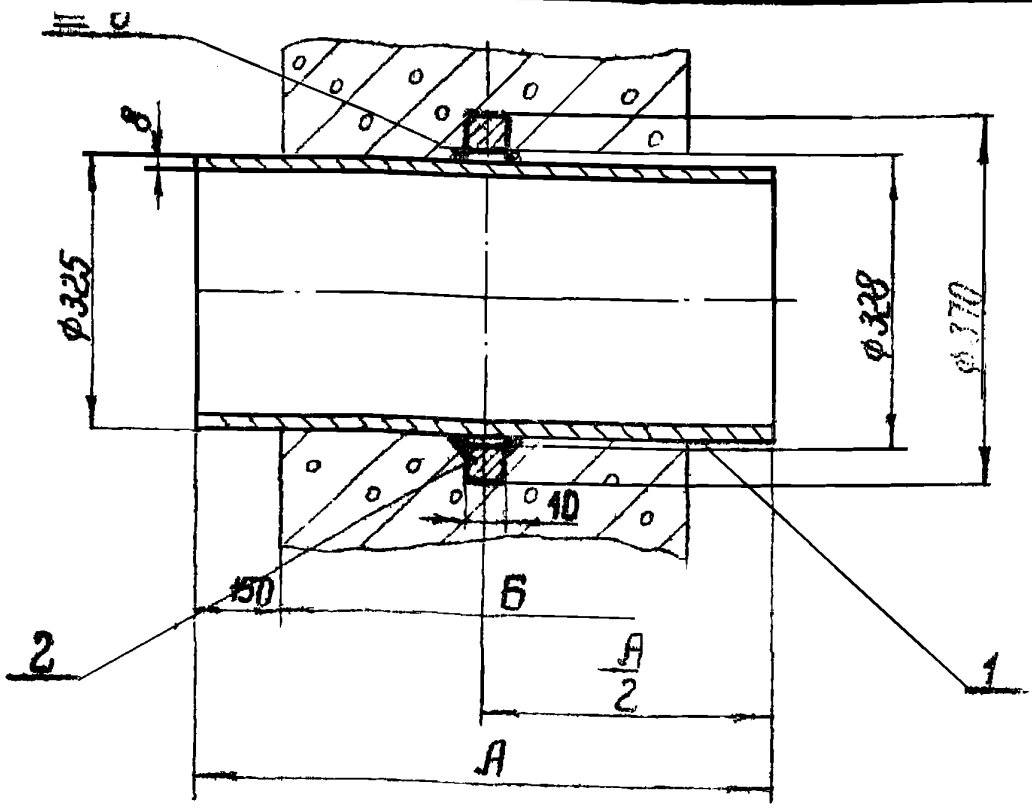

1. Патрубки ребристые предназначены для пропуска стальных труб по ЧМТУ/УкрНИТИ 512-63 и ГОСТ 8732-58 через стены в мокрых и сухих грунтах.
2. Длина патрубка „А" принята для стен толщиной 200, 300, 500 и 800 мм. Для других толщин определяется по формуле $А \geq Б + 300$.

Длина А	500	600	800	1100
Вес дет. 1	31	37,5	50	69
Вес патрубка	33	39,5	52	71

Поз.	Обозначение	Наименование	Кол.	Вес Ед.	Вес Общ.	Материал	Примеч.
2		Ребро Ф370×Ф328×10	1	2	2	Ст.3 ГОСТ 380-60	
1	ЧМТУ/УкрНИТИ 512-63	Труба 325×8	1	См. табл.		сталь 10 ГОСТ 1050-60	См. табл.

ТК	Патрубки ребристые Ду 50÷1400 мм для припуска труб через стены	Серия 3.901-6
1967	Патрубок ребристый Ду 300. Длина корпуса 500, 600, 800 и 1100 мм	Лист ТМ-10

Госстрой СССР
Союзводоканалпроект
г. Москва

Нач. отдела	Авдеев	
Рук. группы	Бахрушина	
Чертежник	Шуленина	
Проверил	Конный	

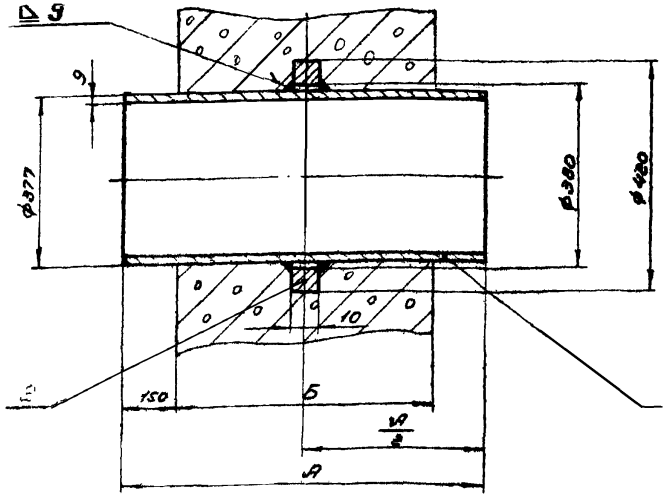

1 Патрубки ребристые предназначены для пропуска стальных труб по ГОСТ 8732-58 через стены в мокрых и сухих грунтах.

2 Длина патрубка „А" принята для стен толщиной 200, 300, 500 и 800 мм. Для других толщин определяется по форме А ≥ Б + 300.

Длина А	500	600	800	1100
Вес дет. 1	41	49	65	90
Вес патрубка	43	51	67	92

		Ребро ф420 х ф380 х 10	1	2	2	Ст.3 ГОСТ 380-60		
2	ГОСТ 8732-58	Труба 377 х 9	1	См. табл.		Сталь 10 ГОСТ 1050-60		См. табл
1	Обозначение	Наименование	Кол.	Ед.	Общ. Вес	Материал		Примеч.

ТК	Патрубки ребристые Ду 50 ÷ 1400 мм для пропуска труб через стены.	Серия 3.901-6
1967	Патрубок ребристый Ду 350. Длина корпуса 500, 600, 800 и 1100 мм	Лист ТМ-11

Инв. №
Т-1914
Серия
3.901-6
Лист
ТМ-12

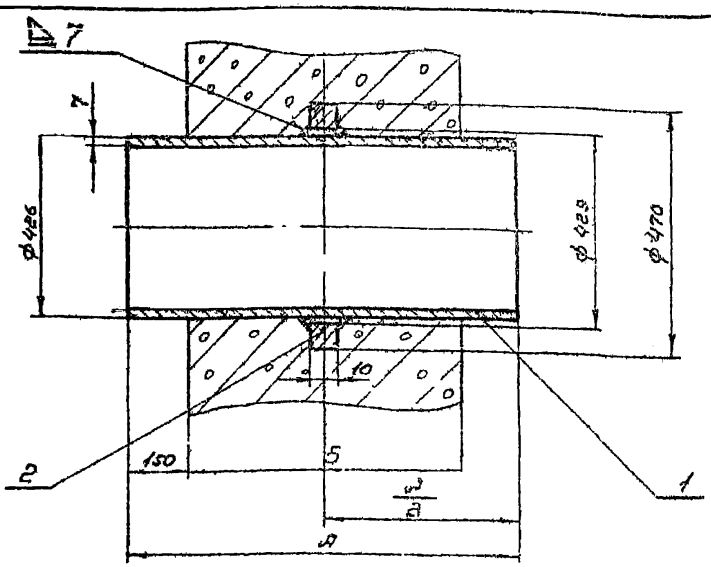

1. Патрубки ребристые предназначены для пропуска стальных труб по ГОСТ 10704-63 и ГОСТ 8732-99 через стены в мокрых и сухих грунтах.

2. Длина патрубка „А" принята для стен толщиной 200, 300, 500 и 800 мм. Для других толщин определяется по формуле А≥Б+300.

Длина А	500	600	800	1100
Вес дет. 1	36	43	58	80
Вес патрубка	38	45	60	82

Поз.	Обозначение	Наименование	Кол	Вес Ед.	Вес Общ.	Материал	Примеч.
2		Ребро ф470×ф429×10	1	2	2	Ст.3 ГОСТ 380-60	
1	ГОСТ 10704-63	Труба 426×7	1	См. табл.		Ст.2 ГОСТ 380-60	

ТК	Патрубки ребристые Ду 50÷1400 мм для пропуска труб через стены	Серия 3.901-6
1967	Патрубок ребристый Ду 400. Длина корпуса 500, 600, 800 и 1100 мм.	Лист ТМ-12

Госстрой СССР
Союзводоканалпроект
г. Москва

Нач отдела	Авдеев	[signature]
Рук группы	Бакрушина	[signature]
Чертежник	Шулепина	[signature]
Проверил	Конный	[signature]

Инв №	
Т.-1914	
Серия	
3.901-6	
Лист	
ТМ-13	

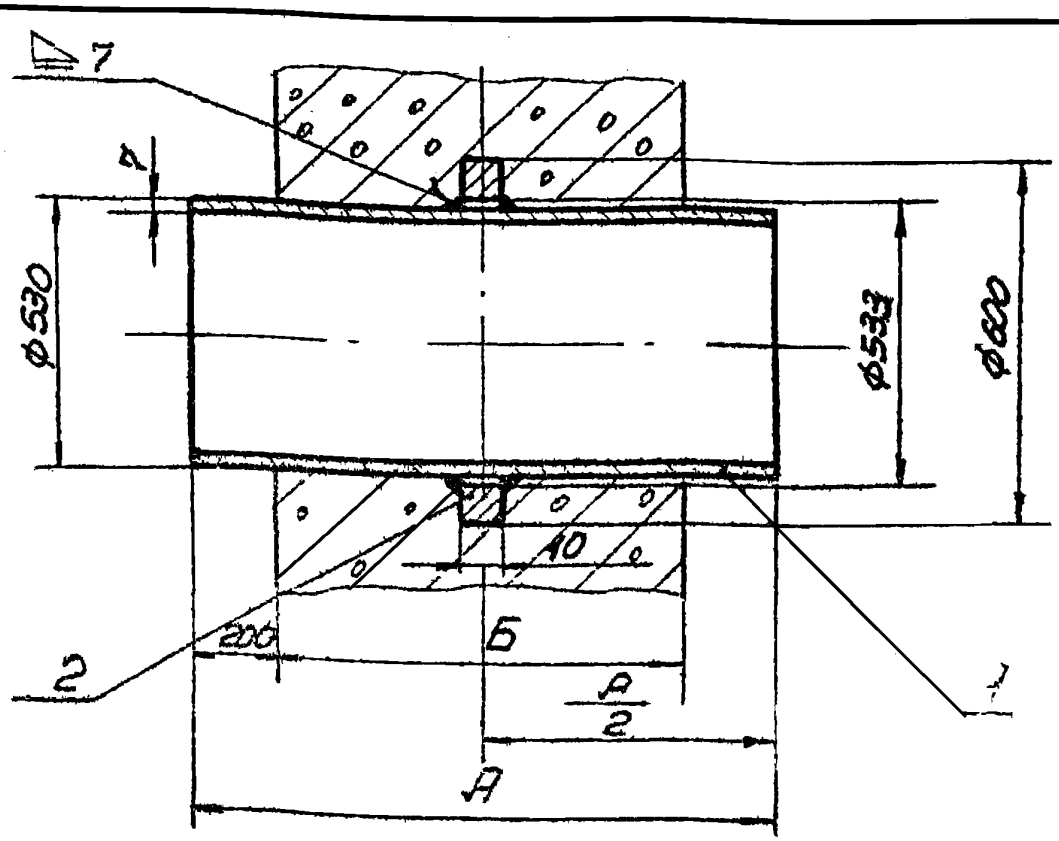

1. Патрубки ребристые предназначены для пропуска стальных труб по ГОСТ 10704-63 через стены в мокрых и сухих грунтах.
2. Длина патрубка „А" принята для стен толщиной 200, 300, 500 и 800 мм. Для других толщин определяется по формуле А ≥ Б + 400.

Длина А	600	700	900	1200
Вес дет. 1	54	63	81	108
Вес патрубка	59	68	86	113

Поз.	Обозначение	Наименование	Кол.	Ед. вес	Общ. вес	Материал	Прим.
2		Ребро ф600×ф533×10	1	5	5	Ст.3 ГОСТ 380-60	
1	ГОСТ 10704-63	Труба 530×7	1	Сн. табл.		Ст.2 ГОСТ 380-60	

ТК	Патрубки ребристые Ду 50÷1400 мм для пропуска труб через стены.	Серия 3.901-6
1967	Патрубок ребристый Ду 500. Длина корпуса 600, 700, 900 и 1200 мм	Лист ТМ-13

Нач. отдела	Авдеев		
Рук. группы	Базрушина		
Чертежник	Шуленина		
Проверил	Конный		

Госстрой СССР
Союзводоканалпроект
г. Москва

Инв. №
Т-1914
Серия
3.901-6
Лист
ТМ-14

1 J

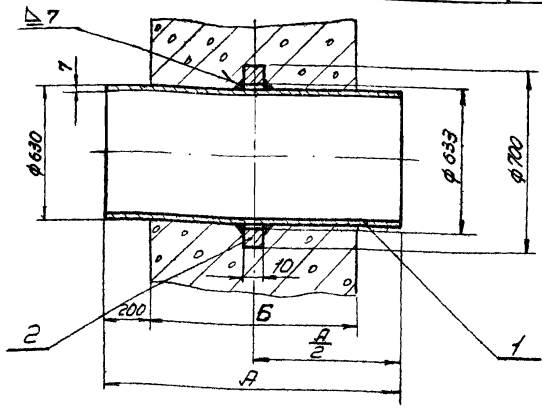

1. Патрубки ребристые предназначены для пропуска стальных труб по ГОСТ 10704-63 через стены. в мокрых и сухих грунтах.
2. Длина патрубка „А" принята для стен толщиной 200, 300, 500 и 800 мм. Для других толщин определяется по формуле А≥Б+400.

Длина А	600	700	900	1200
Вес дет. 1	65	75	98	130
Вес патрубка	70,5	80	103	135

Поз.	Обозначение	Наименование	Кол.	Ед.	Общ.	Материал	Прим.
2		Ребро ф700×ф633×10	1	5,5	5,5	Ст.3 ГОСТ 380-60	
1	ГОСТ 10704-63	Труба 630×7	1	См. табл.		Ст.2 ГОСТ 380-60	

ТК	Патрубки ребристые Ду 50 ÷ 1400 мм для пропуска труб через стены	Серия 3.901-6
1967	Патрубок ребристый Ду 600. Длина корпуса 600, 700, 900 и 1200 мм	Лист ТМ-14

Нач. отдела Рук. группы Чертежник Проверил

Авдеев Бахрушина Шуленина Конный

Госстрой СССР Союзводоканалпроект г. Москва

9493 16

Инв. №
Т-1914
Серия
3.901-6
Лист
ТМ-15

10

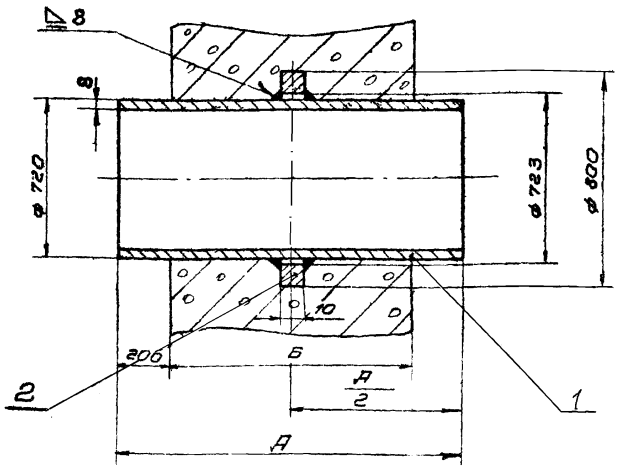

1. Патрубки ребристые предназначены для пропуска стальных труб по ГОСТ 10704-63 через стены в мокрых и сухих грунтах.
2. Длина патрубка „А" принята для стен толщиной 200, 300, 500 и 800 мм. Для других толщин определяется по формуле А ≥ Б + 400.

Длина А	600	700	900	1200
Вес дет. 1	84	98	126	168
Вес патрубка	91	105	133	175

2		Ребро ф800×ф723×10	1	7	7	Ст. 3 ГОСТ 380-60	
1	ГОСТ 10704-63	Труба 720×8	1	см. табл		Ст. 2 ГОСТ 380-60	
	Обозначение	Наименование	Кол.	Ед. Вес	Общ. Вес	Материал	прим

ТК	Патрубки ребристые Ду 50 ÷ 1400 мм для пропуска труб через стены	Серия 3.901-6
1962	Патрубок ребристый Ду 700. Длина корпуса 600, 700, 900 и 1200 мм	Лист ТМ-15

Нач. отдела: Авдеев
Гр. рук. группы: Бахрушина
Чертежник: Шупенина
Подпись: Конный

Госстройсоюз
Союзводоканалпроект
г. Москва

9493 17

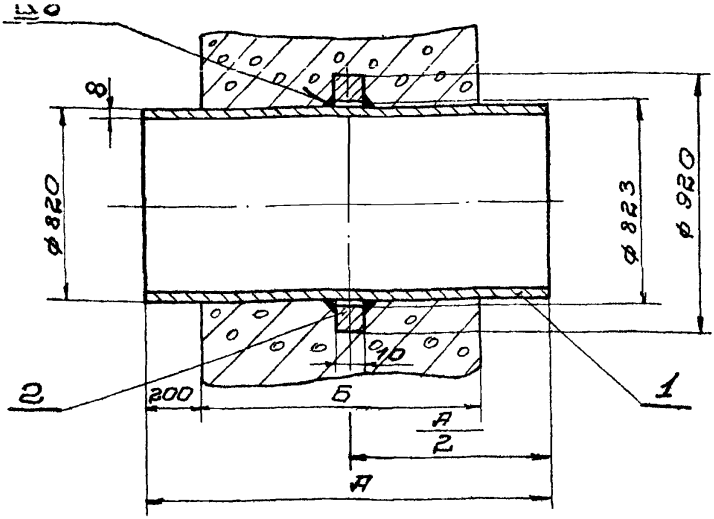

1. Патрубки ребристые предназначены для пропуска стальных труб по ГОСТ 10704-63 через стены в мокрых и сухих грунтах.
2. Длина патрубка „А" принята для стен толщиной 200, 300, 500 и 800мм. Для других толщин определяется по формуле А ≥ Б+400.

Длина А	600	700	900	1200
Вес дет 1	96	112	144	192
Вес патрубка	106	122	154	202

Поз.	Обозначение	Наименование	Кол.	Вес ед.	Вес общ.	Материал	Прим.
2		Ребро ф 920×ф 823×10	1	10	10	Ст.3 ГОСТ 380-60	
1	ГОСТ 10704-63	Труба 820×8	1	см табл.		Ст.2 ГОСТ 380-60	

ТК	Патрубки ребристые Ду 50÷1400 мм для пропуска труб через стены	серия 3.901-6
1967	Патрубок ребристый Ду 800. Длина корпуса 600, 700, 900 и 1200мм	лист ТМ-16

Прук. грунты Шуленина
Чертежник Конный
Проверил

Союзводоканалпроект г. Москва

914
ия
01-6
ист
1-16

Инв. №
Т-1914
Серия
Э 901-6
Лист
ТМ-17

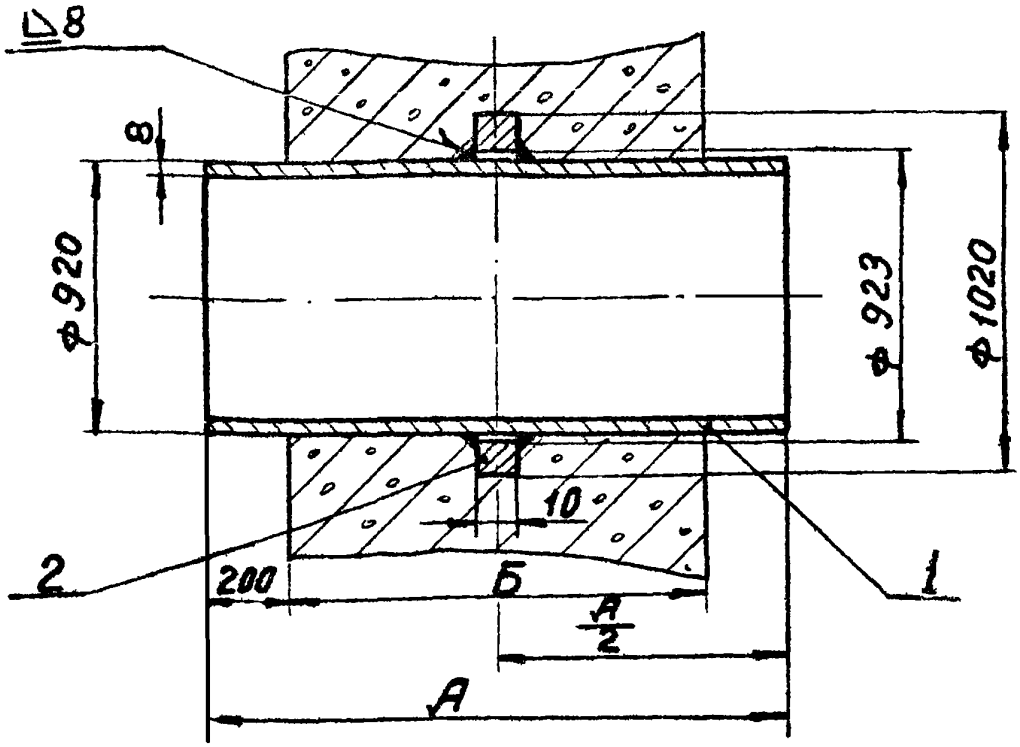

1. Патрубки ребристые предназначены для пропуска стальных труб по ГОСТ 10704-63 через стены в мокрых и сухих грунтах.
2. Длина патрубка „А" принята для стен толщиной 200, 300, 500 и 800 мм. Для других толщин определяется по формуле А ≥ Б + 400

Длина А	600	700	900	1200
Вес дет. 1	108	126	162	216
Вес патрубка	120	138	174	228

Поз.	Обозначение	Наименование	Кол.	Вес Ед.	Вес Общ.	Материал	Прим.
2		Ребро ф1020×ф923×10	1	12	12	Ст.3 ГОСТ 380-60	
1	ГОСТ 10704-63	Труба 920×8	1	См. табл.		Ст.2 ГОСТ 380-60	

ТК	Патрубки ребристые Ду 50÷1400 мм для пропуска труб через стены	Серия 3.901-6
1967	Патрубок ребристый Ду 900. Длина корпуса 600, 700, 900 и 1200 мм	Лист ТМ-17

Нач. отдела	Авдеев	[signature]
Рук. группы	Бахрушина	[signature]
Чертежник	Шуленина	[signature]
Проверил	Конный	[signature]

Госстрой СССР
Союзводоканалпроект
г. Москва

Инв. №
Т-1914
Серия
3.901-6
Лист
ТМ-18

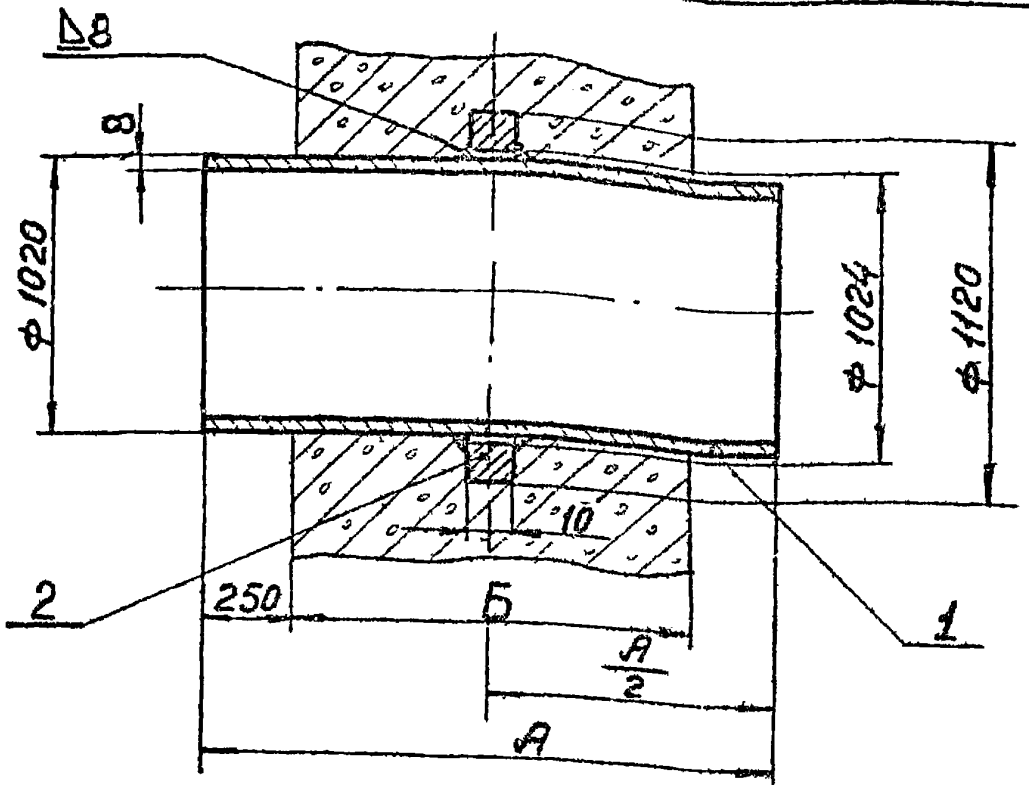

1. Патрубки ребристые предназначены для пропуска стальных труб по ГОСТ 10704-63 через стены в мокрых и сухих грунтах.
2. Длина патрубка „А" принята для стен толщиной 300, 500 и 800 мм. Для других толщин определяется по формуле А ≥ Б+500.

Длина А	800	1000	1300
Вес дет. 1	160	200	260
Вес патрубка	173	213	273

Поз.	Обозначение	Наименование	Кол.	Вес Ед.	Вес Общ.	Материал	Прим.
2		Реброф 1120хФ1024х10	1	13	13	Ст.3 ГОСТ 380-60	
1	ГОСТ 10704-63	Труба 1020 х 8	1	См. табл.		Ст.2 ГОСТ 380-60	

ТК	Патрубки ребристые Ду 50÷1400 мм для пропуска труб через стены	Серия 3.901-6
1967	Патрубок ребристый Ду 1000. Длина корпуса 800, 1000 и 1300 мм	Лист ТМ-18

Нач. отдела	Авдеев	
Рук. группы	Бахрушина	
Чертежник	Шуленина	
Проверил	Конный	

Госстрой СССР
Союзводоканалпроект
г. Москва

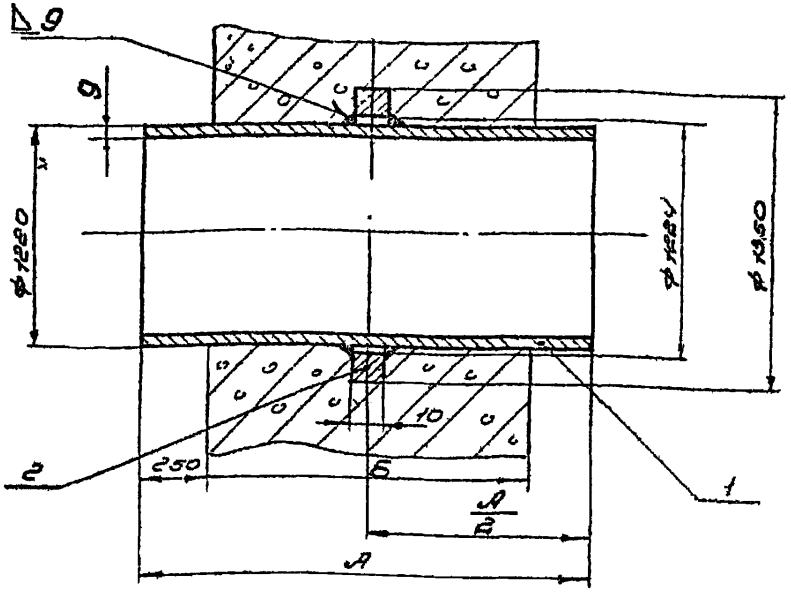

1. Патрубки ребристые предназначены для пропуска стальных труб по ГОСТ 10704-63 через стены в мокрых и сухих грунтах.
2. Длина патрубка „А" принята для стен толщиной 300, 500 и 800 мм. Для других толщин определяется по формуле А ≥ Б+500.

Длина А	800	1000	1300
Вес дет. 1	198	247	320
Вес патрубка	219	268	341

		Ребро Ф1350×Ф1224×10	1	21	21	Ст.3 ГОСТ 380-60	
2	ГОСТ 10704-63	Труба 1320 ×9	1	См. табл.		Ст.2 ГОСТ 380-60	См. табл.
1	Обозначен	Наименование	Кол	Ед	Общ	Материал	Примеч
				Вес			

ТК	Патрубки ребристые Ду 50-1400 мм для пропуска труб через стены	Серия 3.901-6
1967	Патрубок ребристый Ду 1200. Длина корпуса 800, 1000 и 1300 мм	Лист ТМ-19

Инв. №	Т-1914
Серия	3.901-6
Лист	ТМ-20

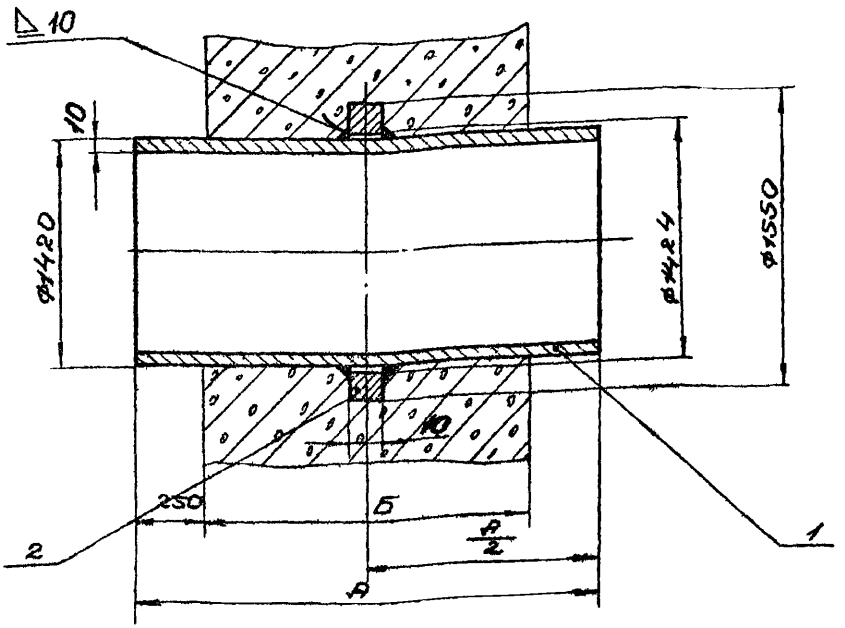

1 Патрубки ребристые предназначены для пропуска стальных труб по ГОСТ 10704-63 через стены в мокрых и сухих грунтах.
2 Длина патрубка „А" принята для стен толщиной 300, 500 и 800 мм. Для других толщин определяется по формуле А ≥ Б+500.

Длина А	800	1000	1300
Вес дет. 1	288	348	450
Вес патрубка	312	372	474

Поз.	Обозначение	Наименование	Кол.	Вес Ед.	Вес Общ.	Материал	Прим.
2		Ребро Ф1550×Ф1424×10	1	24	24	Ст.3 ГОСТ 380-60	
1	ГОСТ 10704-63	Труба 1420×10	1	См. табл.		Ст.2 ГОСТ 380-60	см. табл.

Нач. отд.	Авдеев	
Рук. группы	Бахрушина	
Чертежник	Шуленина	
Проверил	Конный	

Госстрой СССР
Союзвеноканалпроект
Москва

ТУ Патрубки ребристые Ду 50 ÷ 1400 мм для пропуска труб через стены.

Серия 3.901-6

1967 Патрубок ребристый Ду 1400. Длина корпуса 800, 1000 и 1300 мм.

Лист ТМ-20

gost.e-ecolog.ru

9493 (22)