ГОСУДАРСТВЕННЫЙ КОМИТЕТ СОВЕТА МИНИСТРОВ СССР ПО ДЕЛАМ СТРОИТЕЛЬСТВА
(ГОССТРОЙ СССР)

ТИПОВЫЕ КОНСТРУКЦИИ И ДЕТАЛИ ЗДАНИЙ И СООРУЖЕНИЙ

СЕРИЯ 3.017-1

ОГРАЖДЕНИЯ ПЛОЩАДОК И УЧАСТКОВ ПРЕДПРИЯТИЙ, ЗДАНИЙ И СООРУЖЕНИЙ

ВЫПУСК 8

ВОРОТА ДЕРЕВЯННЫЕ РАСПАШНЫЕ ШИРИНОЙ 3,5 М И КАЛИТКИ

12870-09
ЦЕНА 0-63

gost.e-ecolog.ru

ЦЕНТРАЛЬНЫЙ ИНСТИТУТ ТИПОВОГО ПРОЕКТИРОВАНИЯ
ГОССТРОЯ СССР
Москва, А-445, Смольная ул., 22
Сдано в печать 1976 г.
Заказ № 10901 Тираж 600 экз.

ГОСУДАРСТВЕННЫЙ КОМИТЕТ СОВЕТА МИНИСТРОВ СССР ПО ДЕЛАМ СТРОИТЕЛЬСТВА
(ГОССТРОЙ СССР)

ТИПОВЫЕ КОНСТРУКЦИИ И ДЕТАЛИ ЗДАНИЙ И СООРУЖЕНИЙ

СЕРИЯ 3.017-1

ОГРАЖДЕНИЯ ПЛОЩАДОК И УЧАСТКОВ ПРЕДПРИЯТИЙ, ЗДАНИЙ И СООРУЖЕНИЙ

ВЫПУСК 8

ВОРОТА ДЕРЕВЯННЫЕ РАСПАШНЫЕ ШИРИНОЙ 3,5М И КАЛИТКИ

РАЗРАБОТАН
ЦНИИП ГРАДОСТРОИТЕЛЬСТВА
ГОСГРАЖДАНСТРОЯ

УТВЕРЖДЕН И ВВЕДЕН В ДЕЙСТВИЕ
С 1/VII 1974 Г
ПОСТАНОВЛЕНИЕ ГОССТРОЯ СССР №58
ОТ 1/IV 1974 Г

Содержание

Лист	Наименование	Стр.
	Содержание. Пояснительная записка	2
1	Полотно ворот ПД3А	3
2	Полотно калитки КД3Ап, КД3Ал	4
3	Полотно ворот ПД3Б	5
4	Полотно калитки КД3Бп, КД3Бл	6
5	Полотно ворот ПД3В	7
6	Полотно калитки КД3Вп, КД3Вл	8
7	Полотно ворот ПД4А, ПД4Б, ПД4В	9
8	Полотно калитки КД4А, КД4Б, КД4В	10
9	Полотно ворот ПД5В	11
10	Полотно калитки КД5Вп, КД5Вл	12
11	Полотно ворот ПД6В	13
12	Полотно калитки КД6Вп, КД6Вл	14
13	Навески М1, М2, М1а, М2а, М3, М4	15
14	Навески М5, М6, М9, М10. Угольники М7, М8, М11	16
15	Защелка М12	17
16	Ручки М13, М15, М17	18
17	Ручки М14, М16, М18. Спецификация	19

Пояснительная записка

1. В настоящем выпуске даны рабочие чертежи деревянных ворот и калиток решетчатых и глухих.

2. Серия состоит из следующих выпусков:

Выпуск 0. Материалы для проектирования
Выпуск 1. Железобетонные элементы оград
Выпуск 2. Металлические элементы оград
Выпуск 3. Деревянные элементы оград
Выпуск 4. Монтажные узлы оград
Выпуск 5. Ворота металлические распашные шириной 4,5м и калитки
Выпуск 6 Ворота металлические распашные шириной 3,5м и калитки
Выпуск 7. Ворота деревянные распашные шириной 4,5м и калитки
Выпуск 8. Ворота деревянные распашные шириной 3,5м и калитки
Выпуск 9. Ворота металлические раздвижные с дистанционным управлением
Выпуск 10 Живые изгороди

3. Номенклатура, рекомендации по выбору типов ворот и калиток, указания по применению типовых чертежей, а также указания о расчете элементов ворот приведены в выпуске „0".

4. Деревянные ворота и калитки надлежит изготовлять из материалов, удовлетворяющих требованиям главы СНиП II-В.4-71 п. 1.5, 2.1 ÷ 2.6.

5. Древесина должна быть хвойных пород II категории для каркасов и III категории для обшивок.

Влажность древесины не должна быть более 25%

6. Сортамент пиломатериалов и заготовок принят в соответствии с ГОСТ 8486-66 и 9685-61.

7. Заготовки для всех ворот и калиток должны быть остроганы с 4х сторон, причем для решетчатых все заготовки должны быть чисто остроганы со всех 4х сторон, для глухих — чисто остроганы с одной стороны (пласти) с допускаемой частичной непростружкой другой стороны, на кромках допускается непростружка, не доходящая до лицевой стороны.

8. Элементы каркаса ворот и калиток соединяются на шипах. Доски и рейки прибивают к каркасу гвоздями, металлические навески крепятся к каркасу на болтах.

9. Металлические элементы ворот и калиток и монтажные детали изготовляются из стали В ст.3кп2 и поставляются к месту установки в комплекте.

10. Все металлические элементы ворот запроектированы из полосовой стали ГОСТ 103-57*; уголки следует принимать по ГОСТ 8509-70 Шайбы и гайки в неоговоренных случаях — соответственно по ГОСТ 10450-70* и ГОСТ 9516-70*. Для остальных метизов ссылки на ГОСТ приведены в спецификациях

11. Деревянные элементы антисептируются с последующей защитой в соответствии со СНиП I-В.28-62 п. 2.3.

12. Все элементы окрасить масляной краской за 2 раза по грунтовке олифой.

13. Для предотвращения повреждений при складировании створок ворот и калиток должны быть использованы прокладки, располагаемые рядами по вертикали.

ТК	Ворота деревянные распашные шириной 3,5м и калитки	Серия 3.017-1
1973	Содержание. Пояснительная записка	Выпуск 8 / Лист

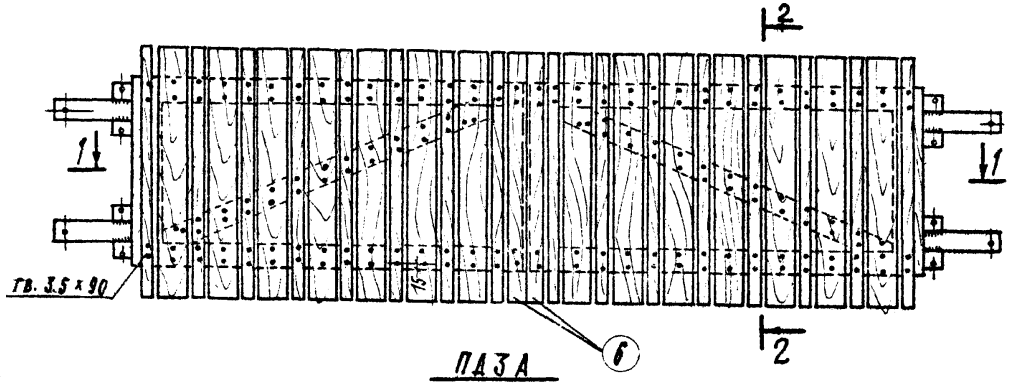

ПДЗА

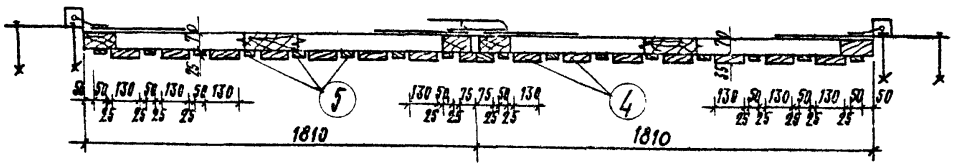

1 – 1

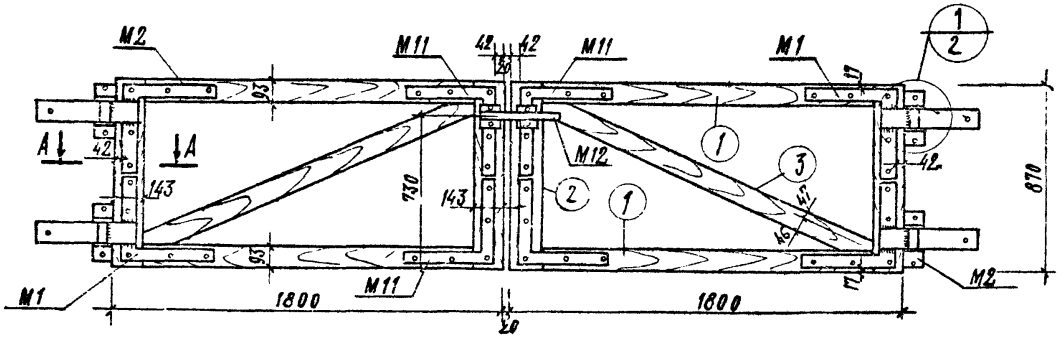

Каркас

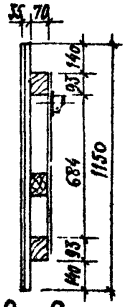

Расход гвоздей на 1 ворота

Гвозди	Кол. шт.	Масса кг	Общая масса	ГОСТ
3.5×90	180	1.23	1.23	4028-63

Спецификация лесоматериалов на 1 ворота

Марка ворот	№ поз.	Сечение мм	Длина мм	Кол. поз. на марку	Объем м³ всех позиц.	Объем м³ марки	Примечание или ГОСТ
ПДЗА	1	93×70	1800	4	0.0540	0.221	
	2	143×70	870	4	0.0392		
	3	93×70	1700	2	0.0256		
	4	130×35	1150	14	0.0728		
	5	50×25	1150	16	0.0230		9685-61*
	6	75×35	1150	2	0.0060		

Спецификация стальных элементов на 1 ворота

Марка ворот	Марка эл-та	Наименование	№ листа	Кол-во	Масса, кг 1 шт.	Масса, кг всех	Масса, кг общ.
ПДЗА	М1	навеска	13	2	9.2	18.4	51.9
	М2	навеска	13	2	9.2	18.4	
	М11	уголь ник	14	4	2.8	11.2	
	М12	защелка	15	1	3.9	3.9	

ТК	Ворота деревянные распашные шириной 3.5 м и калитки	Серия 3.017-1
1973	Полотно ворот ПДЗА	Выпуск 8

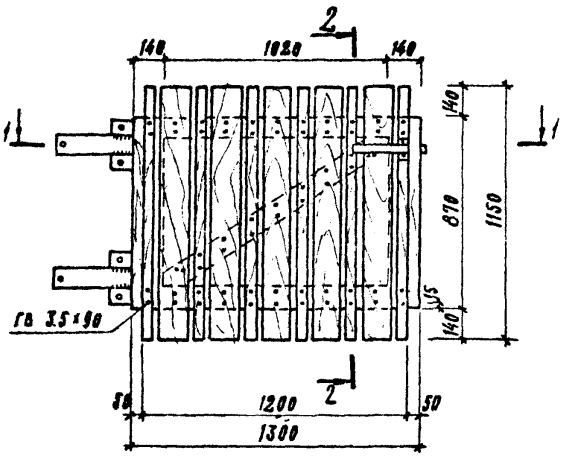

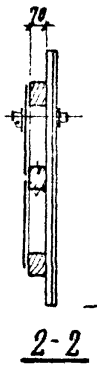

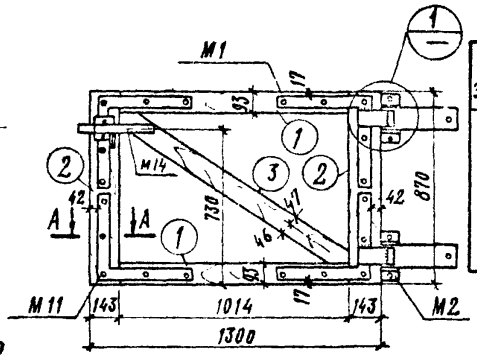

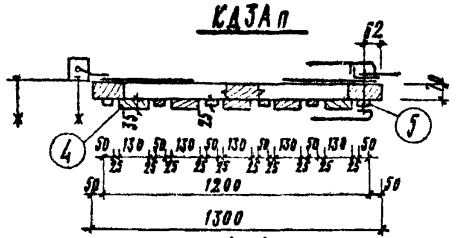

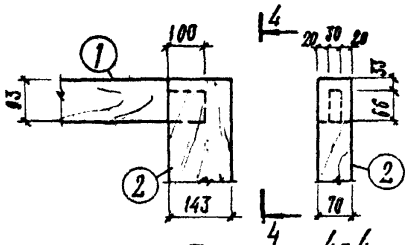

(марка М1 условно не показана)

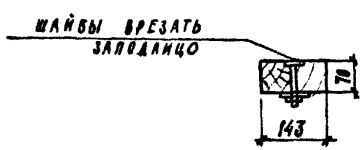

Спецификация лесоматериалов на 1 калитку

Марка элемента	№ поз.	Сечение мм	Длина мм	Кол. поз. на марку	Объем м³ всех позиц.	Объем м³ Марки	Примеч. или ГОСТ
КДЗА	1	93×70	1300	2	0.0196	0.080	
	2	143×70	870	2	0.0196		
	3	93×70	1250	1	0.0094		
	4	130×35	1150	6	0.0312		
	5	50×25	1150	5	0.0072		9685-61*

Спецификация стальных элементов на 1 калитку

Марка калитки	Марка элем.	Наименование	№ листа	Кол-во	Масса, кг 1 шт.	Масса, кг всех	Масса, кг общ.
КДЗБп	М1	навеска	13	1	9.2	9.2	26.7
	М2	навеска	13	1	9.2	9.2	
	М11	уголник	14	2	2.8	5.6	
	М14	ручка	17	1	2.7	2.7	
КДЗБл	М1	навеска	13	1	9.2	9.2	26.7
	М2	навеска	13	1	9.2	9.2	
	М11	уголник	14	2	2.8	5.6	
	М13	ручка	16	1	2.7	2.7	

Расход гвоздей на 1 калитку

Гвозди	Кол. шт.	Масса, кг	Общая масса, кг	ГОСТ
3.5×90	62	0.42	0.42	4028-63*

Примечание

1. Калитка марки КДЗАл - зеркальное отражение КДЗАп, марка ручки - по спецификации.

ТК	Ворота деревянные распашные шириной 3,5м и калитки	Серия 3.017-1	
1973	Полотно калитки КДЗАп и КДЗАл.	Выпуск 8	Лист 2

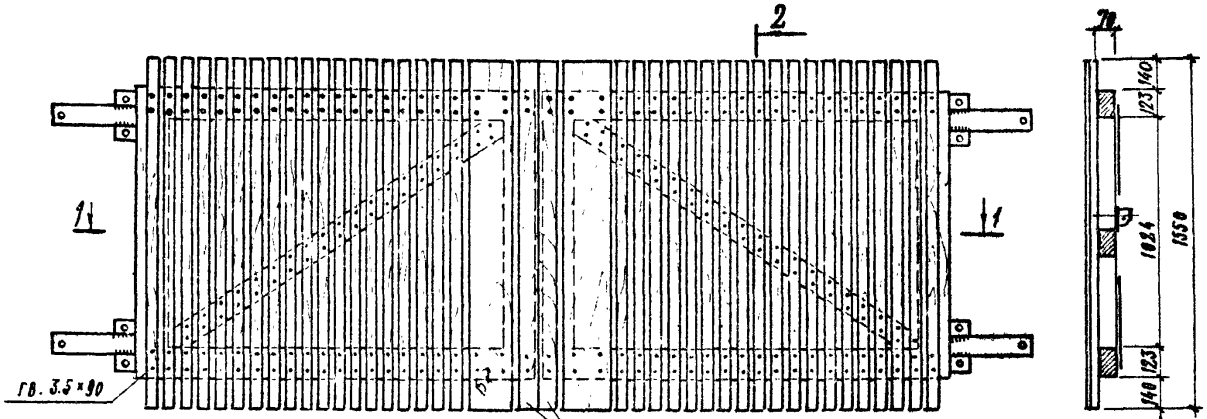

1-1

2-2

Расход гвоздей на 1 ворота

Гвозди	Кол. шт.	Масса кг	Общ. масса	ГОСТ
3.5×90	244	1.70	1.70	4028-63*

Спецификация лесоматериалов на 1 ворота

Марка ворот	№ поз.	Сечение мм	Длина мм	Кол. позиц. на марку	Объем м³ всех позиций	Объем м³ марки	Примечание или ГОСТ
ПДЗБ	1	123×70	1800	4	0.0704	0.265	9685-61*
	2	143×70	1270	2	0.0580		
	3	93×70	1900	2	0.0286		
	4	50×25	1550	38	0.072		
	5	215×35	1550	2	0.027		
	6	95×35	1550	2	0.0089		

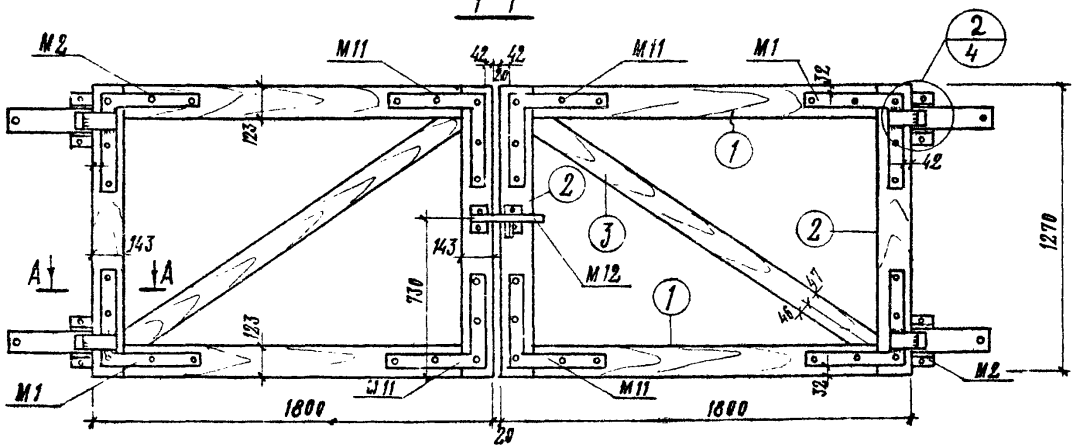

Каркас

Спецификация стальных элементов на 1 ворота

Марка ворот	Марка эл-та	Наименование	№ листа	Кол-во	Масса, кг 1 шт.	Масса, кг всех	Масса, кг общ.
ПДЗБ	М1	НАВЕСКА	13	2	9.2	18.4	51.9
	М2	НАВЕСКА	13	2	9.2	18.4	
	М11	УГОЛЬНИК	14	4	2.8	11.2	
	М12	ЗАЩЕЛКА	15	1	3.9	3.9	

ТК	Ворота деревянные распашные шириной 3.5 м и калитки	Серия 3.017-1
1973	Полотно ворот ПДЗБ	Выпуск 8 / Лист 3

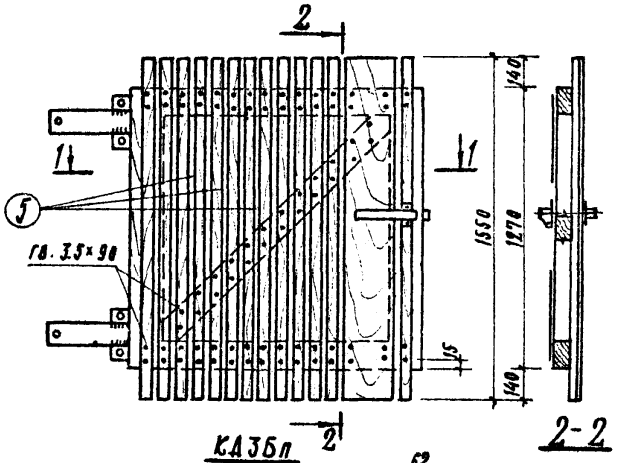

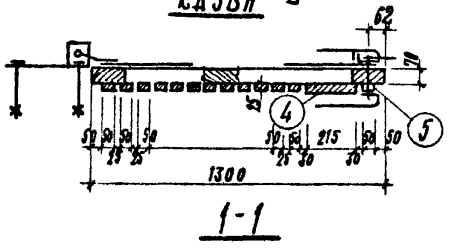

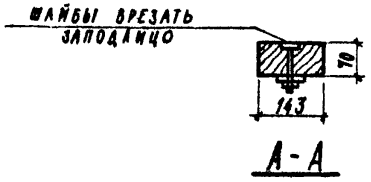

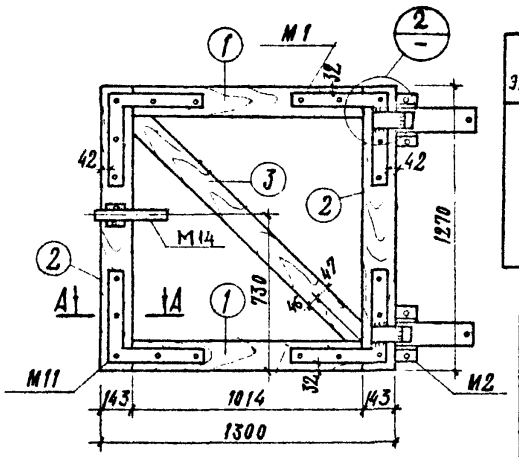

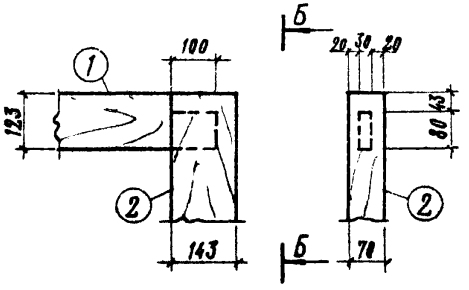

(2)

(МАРКА М1 УСЛОВНО НЕ ПОКАЗАНА)

Спецификация лесоматериалов на 1 калитку

Марка элемента	№№ поз.	Сечение мм	Длина мм	Кол. поз. на марку	Объем м³ всех позиц.	Объем м³ марки	Примечан. или ГОСТ
КДЗБ	1	123×70	1300	2	0.0254	0.104	9685-61
	2	143×70	1270	2	0.0286		
	3	93×70	1500	1	0.0113		
	4	215×35	1550	1	0.0137		
	5	50×25	1550	13	0.0253		

Спецификация стальных элементов на 1 калитку

Марка калитки	Марка элем.	Наименован.	№ листа	Кол-во	Масса, кг 1 шт.	Масса, кг всех	Масса, кг общ.
КДЗБп	М1	навеска	13	1	9.2	9.2	26.7
	М2	навеска	13	1	9.2	9.2	
	М11	уголник	14	2	2.8	5.6	
	М14	ручка	17	1	2.7	2.7	
КДЗБл	М1	навеска	13	1	9.2	9.2	26.7
	М2	навеска	13	1	9.2	9.2	
	М11	уголник	14	2	2.8	5.6	
	М13	ручка	16	1	2.7	2.7	

Расход гвоздей на 1 калитку

Гвозди	Кол. шт.	Масса, кг	Общая масса, кг	ГОСТ
3.5×90	84	0.58	0.58	4028-63

Примечание

1. Калитка марки КДЗБл-зеркальное отражение КДЗБп, марка ручки - по спецификации.

ТК	Ворота деревянные распашные шириной 3.5 м и калитки	Серия 3.017-1	
1973	Полотно калитки КДЗБп и КДЗБл.	Выпуск 8	Лист 4

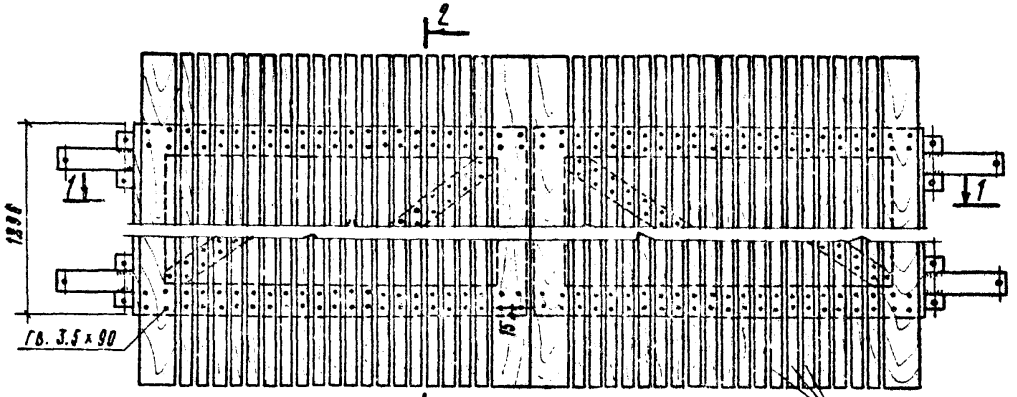

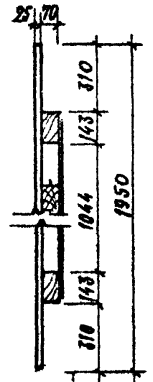

2-2

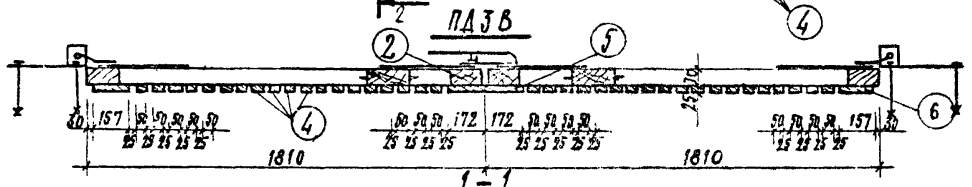

1-1

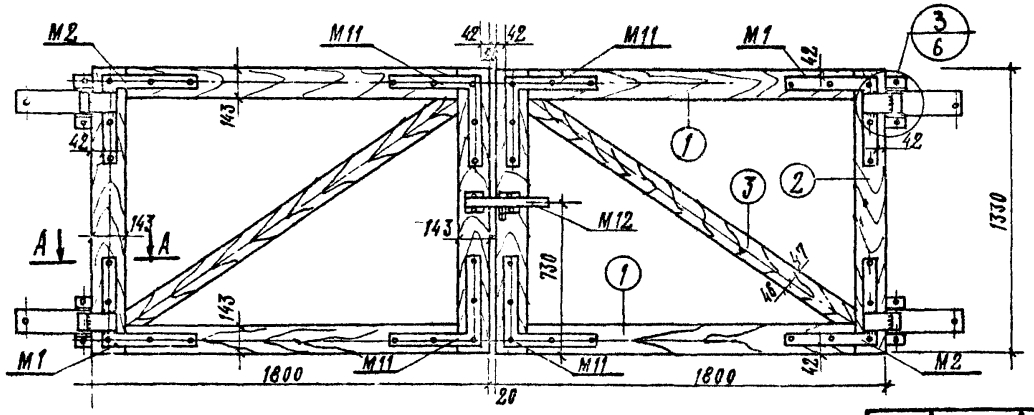

Каркас

Расход гвоздей на 1 ворота

Гвозди	Кол. шт.	Масса, кг	Общая масса	ГОСТ
3.5×90	260	1.80	1.80	4028-63

Спецификация лесоматериалов на 1 ворота

Марка ворот	№ поз.	Сечение мм	Длина мм	Кол. поз. на марку	Объем м³ всех позиц.	Объем м³ марки	Примечание ГОСТ
ПАЗ В	1	143×70	1800	4	0.080	0.305	8685-69*
	2	143×70	1330	4	0.06		
	3	93×70	1900	2	0.028		
	4	50×25	1950	38	0.093		
	5	172×25	1950	2	0.021		
	6	157×25	1950	2	0.020		

Спецификация стальных элементов на 1 ворота

Марка ворот	Марка эл-та	Наименование	№ листа	Кол-во	Масса, кг 1 шт.	Масса, кг всех	Масса, кг общ.
ПАЗ В	М1	навеска	13	2	9.2	18.4	51.9
	М2	навеска	13	2	9.2	18.4	
	М11	уголь ник	14	4	2.8	11.9	
	М12	защелка	15	1	3.9	3.9	

ТК	Ворота деревянные распашные шириной 3.5 м и калитки	Серия 3.017-1	
1973	Полотно ворот ПАЗ В.	Выпуск 8	Лист 5

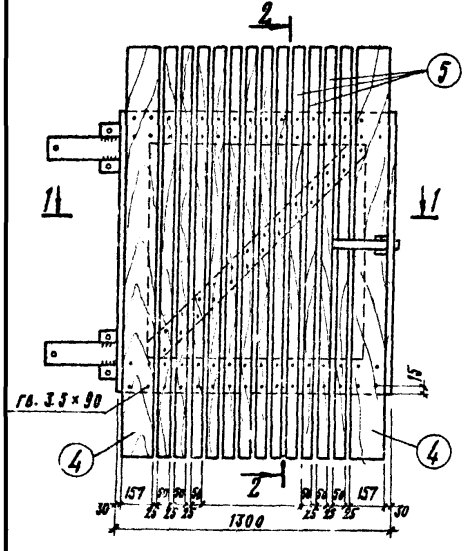

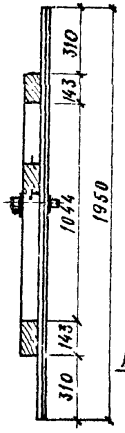

2-2

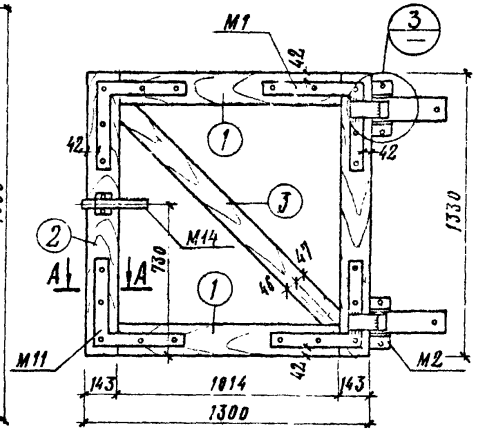

Каркас

КДЗВп

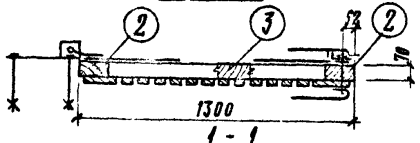

1-1

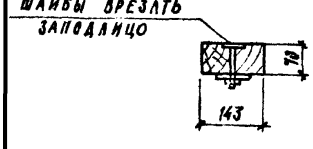

А-А

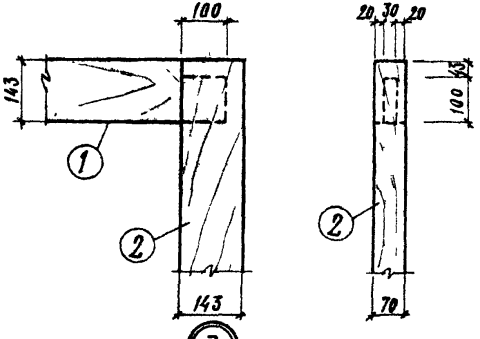

(марка М1 условно не показана)

Спецификация лесоматериалов на 1 калитку

Марка элемента	№№ поз.	Сечение мм	Длина мм	Кол. поз. на марку	Объем м³ всех позиций	Объем м³ марки	Примечание или ГОСТ
КДЗВ	1	143×70	1300	2	0.029	0.104	
	2	143×70	1330	2	0.030		
	3	93×70	1500	1	0.011		
	4	157×25	1950	2	0.0154		
	5	50×25	1950	12	0.029		9685-61

Спецификация стальных элементов на 1 калитку

Марка калитки	Марка элем	Наименование	№ листа	Кол-во	Масса, кг 1 шт.	Масса, кг всех	Масса, кг общ.
КДЗВп	М1	навеска	13	1	9.2	9.2	26.7
	М2	навеска	13	1	9.2	9.2	
	М11	угольник	14	2	2.8	5.6	
	М14	ручка	17	1	2.7	2.7	
КДЗВл	М1	навеска	13	1	9.2	9.2	26.7
	М2	навеска	13	1	9.2	9.2	
	М11	угольник	14	2	2.8	5.6	
	М13	ручка	16	1	2.7	2.7	

Расход гвоздей на 1 калитку

Гвозди	Кол. шт.	Масса, кг	Общая масса, кг	ГОСТ
3.5×90	88	0.61	0.61	4028-63*

Примечание

Калитка марки КДЗВл - зеркальное отражение КДЗВп, марка ручки по спецификации.

ТК	Ворота деревянные распашные шириной 3.5 и калитки	Серия 3.017-1	
1973	Полотно калитки КДЗВп и КДЗВл.	Выпуск 8	Лист 6

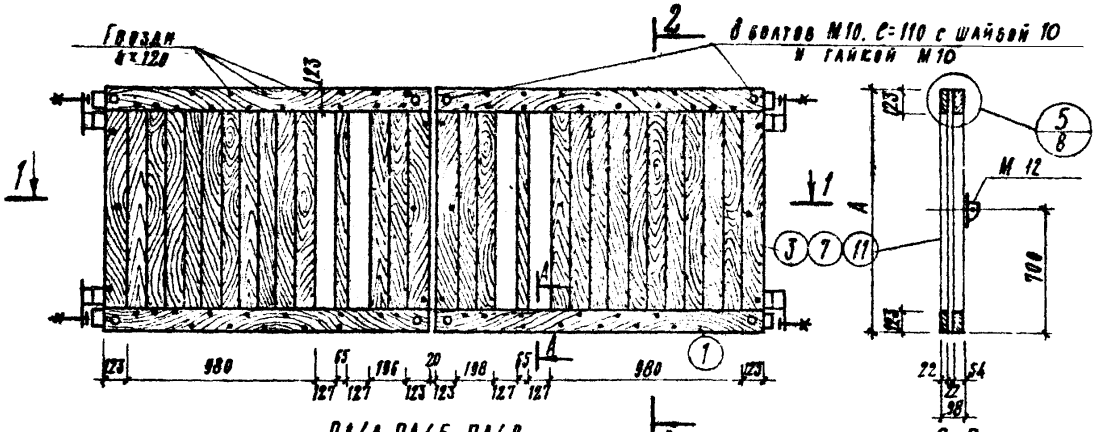

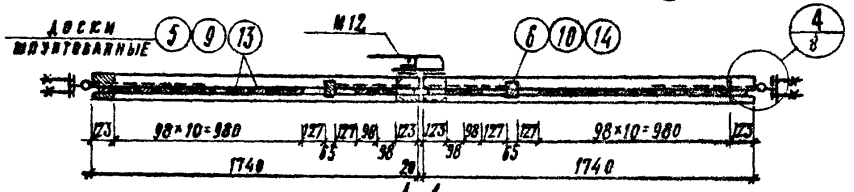

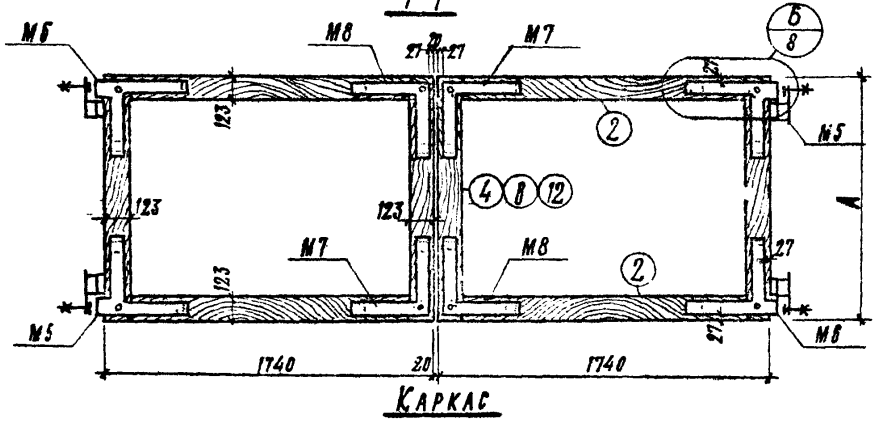

Размер мм	Марка ворот		
	ПД4А	ПД4Б	ПД4В
А	900	1300	1700

Спецификация лесоматериала на 1 ворота

Марка калитки	№ поз.	Сечение мм	Длина мм	Кол. поз на марку	Объем м³ всех позиций	Объем м³ марки	Примечание или ГОСТ
ПД4А	1	123×22	1740	4	0.023	0.189	
	2	123×54	1740	4	0.054		
	3	123×22	654	4	0.009		
	4	123×54	900	4	0.028		
	5	104×22	900	28	0.070		шлунтов.
	6	65×65	900	2	0.005		
ПД4Б	1	123×22	1740	4	0.023	0.244	
	2	123×54	1740	4	0.054		
	7	123×22	1054	4	0.014		
	8	123×54	1300	4	0.040		
	9	104×22	1300	28	0.100		шлунтов.
	10	65×65	1300	2	0.013		
ПД4В	1	123×22	1750	4	0.023	0.296	
	2	123×54	1750	4	0.054		
	11	123×22	1454	4	0.019		
	12	123×54	1700	4	0.053		
	13	104×22	1700	28	0.130		шлунтов.
	14	65×65	1700	2	0.017		

Спецификация стальных элементов на 1 ворота

Марка ворот	Марка эл-та	Наименование	№ листа	Кол-во	Масса, кг 1 шт.	Масса, кг всех	Масса, кг общ.
ПД4А ПД4Б ПД4В	М5	навеска	14	2	5.45	10.9	34.2
	М6	навеска	14	2	5.45	10.9	
	М7	угольник	14	2	2.1	4.2	
	М8	угольник	14	2	2.1	4.2	
	М12	защелка	15	1	3.9	3.9	

Расход гвоздей и шурупов на ворота

Гвозди шурупы	Количество шт.	Масса кг	ГОСТ
Гвозди 4×120	55	0.620	4028-63*
Шурупы 4.5×50	112	0.55	1145-70*

Примечание

1. Сечение А-А см. лист 8

ТК	Ворота деревянные распашные шириной 3.5 м и калитки	Серия	3.017-1
1973	Полотно ворот ПД4А, ПД4Б, ПД4В.	Выпуск 8	Лист 7

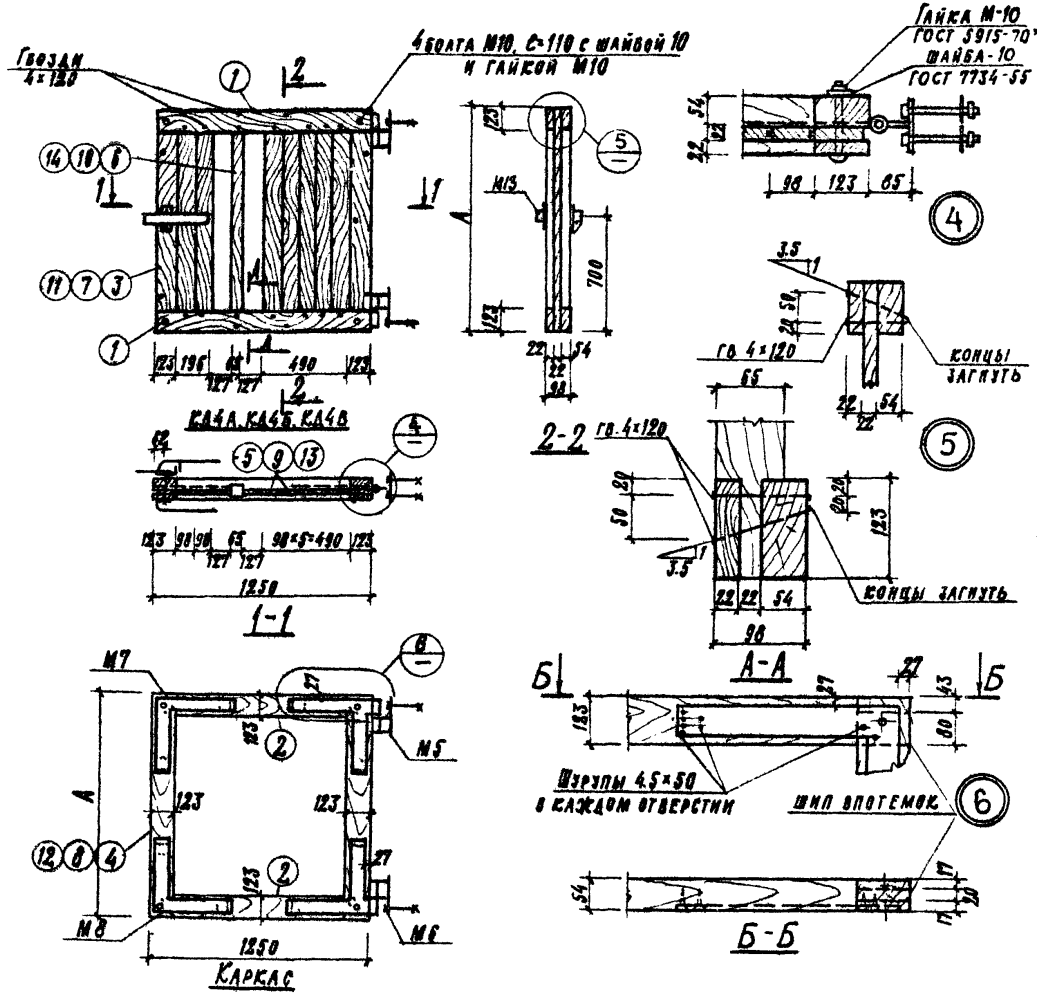

Спецификация лесоматериалов на 1 ворота

Марка калитки	№ поз.	Сечение мм	Длина мм	Кол. позиц. на марку	Объем м³ всех позиц.	Объем м³ марки	Примечания ГОСТ
КД4А	1	123×22	1250	2	0.008	0.080	
	2	123×54	1250	2	0.019		
	3	123×22	654	2	0.004		
	4	123×54	900	2	0.014		
	5	104×22	900	9	0.022		шпунтов.
	6	65×65	900	1	0.005		
КД4Б	1	123×22	1250	2	0.008	0.096	
	2	123×54	1250	2	0.019		
	7	123×22	1054	2	0.007		
	8	123×54	1300	2	0.020		
	9	104×22	1300	9	0.032		шпунтов.
	10	65×65	1300	1	0.007		
КД4В	1	123×22	1250	2	0.008	0.112	
	2	123×54	1250	2	0.019		
	11	123×22	1454	2	0.009		
	12	123×54	1700	2	0.027		
	13	104×22	1700	9	0.042		шпунтов.
	14	65×65	1700	1	0.009		

Спецификация стальных элементов на 1 калитку

Марка калитки	Марка эл-та	Наименование	№ листа	К-во	Масса, кг 1 шт.	Масса, кг всех	Масса, кг общ.
КД4А КД4Б КД4В	М5	навеска	14	1	5.45	5.45	17.8
	М6	навеска	14	1	5.45	5.45	
	М7	угольник	14	1	2.1	2.1	
	М8	угольник	14	1	2.1	2.1	
	М15	ручка	16	1	2.7	2.7	

Расход гвоздей и шурупов на калитку

Гвозди и шурупы	Колич. шт.	Масса, кг	ГОСТ
Гвозди 4×120	20	0.02	4028-63*
Шурупы 4.5×50	36	0.181	1145-70*

Размер мм	Марка калитки КД4А	КД4Б	КД4В
А	900	1300	1700

ТК	Ворота деревянные распашные шириной 3.5 м и калитки	Серия 3.017-1	
1973	Полотно калитки КД4А, КД4Б, КД4В	Выпуск 8	Лист 8

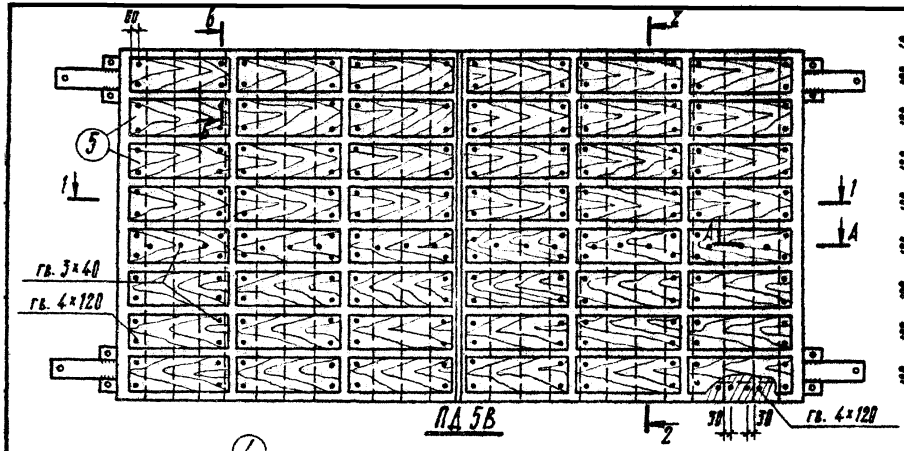

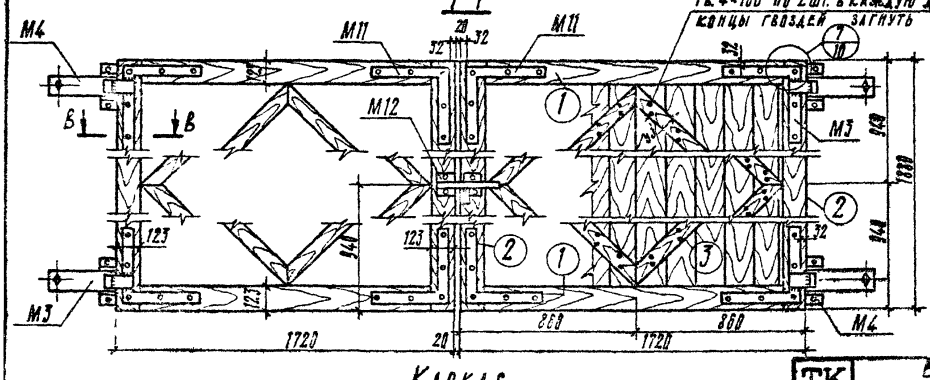

Расход гвоздей на 1 ворота

Гвозди	Кол. шт.	Масса, кг	Общая масса	ГОСТ
4×120	152	1,80	2,90	4028-63
3×40	126	0,30		4029-63*
4×100	80	0,80		4028-63*

Спецификация лесоматериалов на 1 ворота

Марка ворот	№ поз.	Сечение мм	Длина мм	Кол. поз. на марку	Объем, м³ всех позиц.	Объем, м³ марки	Примечания ГОСТ
ПД5В	1	123×70	1720	4	0,068	0,475	
	2	123×70	1380	4	0,072		
	3	93×70	1200	8	0,036		
	4	144×22	1880	24	0,167		
	5	282×22	515	48	0,136		

Спецификация стальных элементов на 1 ворота

Марка ворот	Марка эл-та	Наименование	№ листа	Кол-во	Масса, кг 1 шт.	Масса, кг Всех	Масса, кг Общ.
ПД5В	М3	Навеска	13	2	10,8	21,6	28,5
	М4	Навеска	13	2	10,8	21,6	
	М11	Уголь ник	14	4	2,8	11,2	
	М12	Защелка	15	1	3,9	3,9	

Примечание

1. Сеч. А-А, Б-Б, В-В см. лист 10.

ТК 1973	Ворота деревянные распашные шириной 3,5 м и калитки	3.01
	Полотно ворот ПД5В	Выпуск 5

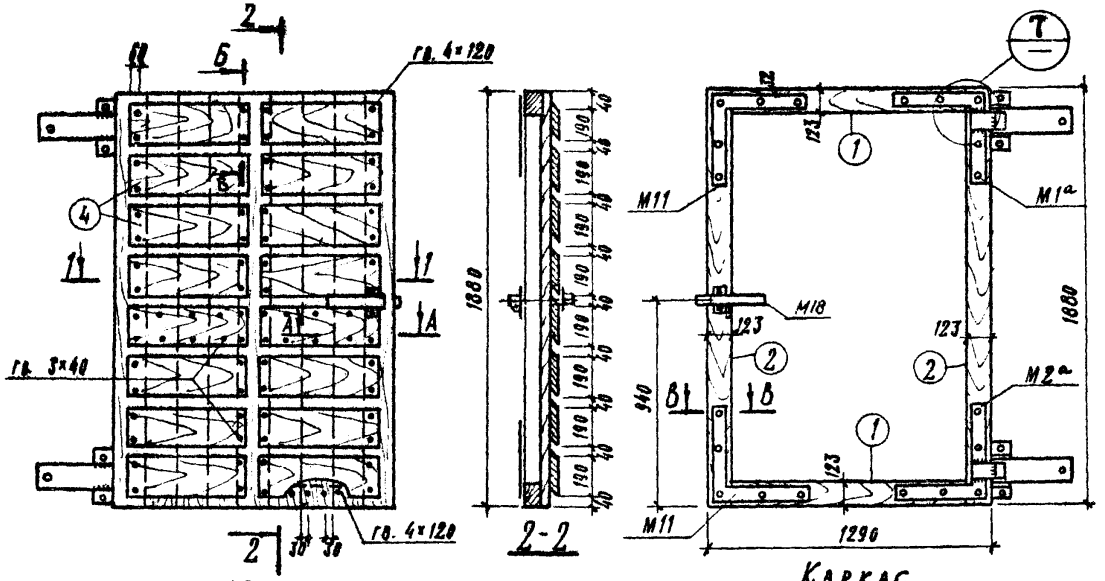

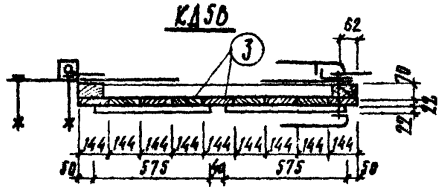

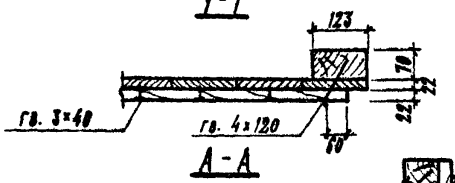

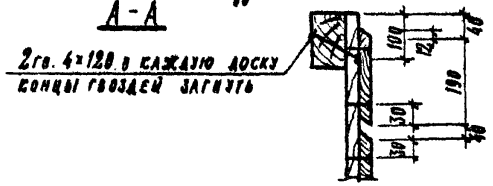

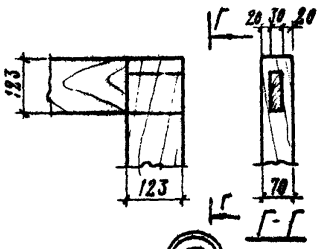

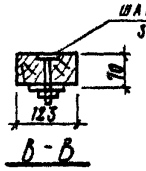

Спецификация лесоматериалов на 1 калитку

Марка элемента	№№ поз.	Сечение мм	Длина мм	Кол. поз. на марку	Объем, м³ всех позиций	Объем, м³ марки	Примеч. или ГОСТ
КДЗБ	1	123×70	1290	2	0.025	0.173	
	2	123×70	1880	2	0.037		
	3	144×22	1880	9	0.063		
	4	202×22	575	16	0.048		

Спецификация стальных элементов на 1 калитку

Марка калитки	Марка элем	Наименование	№ листа	Кол-во	Масса, кг 1 шт.	Масса, кг всех	Масса, кг общ.
КДЗБп	М1а	навеска	13	1	9.2	9.2	26.7
	М2а	навеска	13	1	9.2	9.2	
	М11	угольник	14	2	2.8	5.6	
	М18	ручка	17	1	2.7	2.7	
КДЗБл	М1а	навеска	13	1	9.2	9.2	26.7
	М2а	навеска	13	1	9.2	9.2	
	М11	угольник	14	2	2.8	5.6	
	М17	ручка	16	1	2.7	2.7	

Расход гвоздей на 1 калитку

Гвозди	Кол. шт.	Масса кг	Общая масса	ГОСТ
4×120	64	0.75	0.85	4028-63*
3×40	44	0.10		4029-63*

Примечание

Калитка марки КДЗБл - зеркальное отражение КДЗБп, марка ручки - по спецификации.

ТК	Ворота деревянные распашные шириной 3.5 м и калитки	Серия 3.017-1	
1973	Полотно калитки КДЗБп и КДЗБл	Выпуск 8	Лист 10

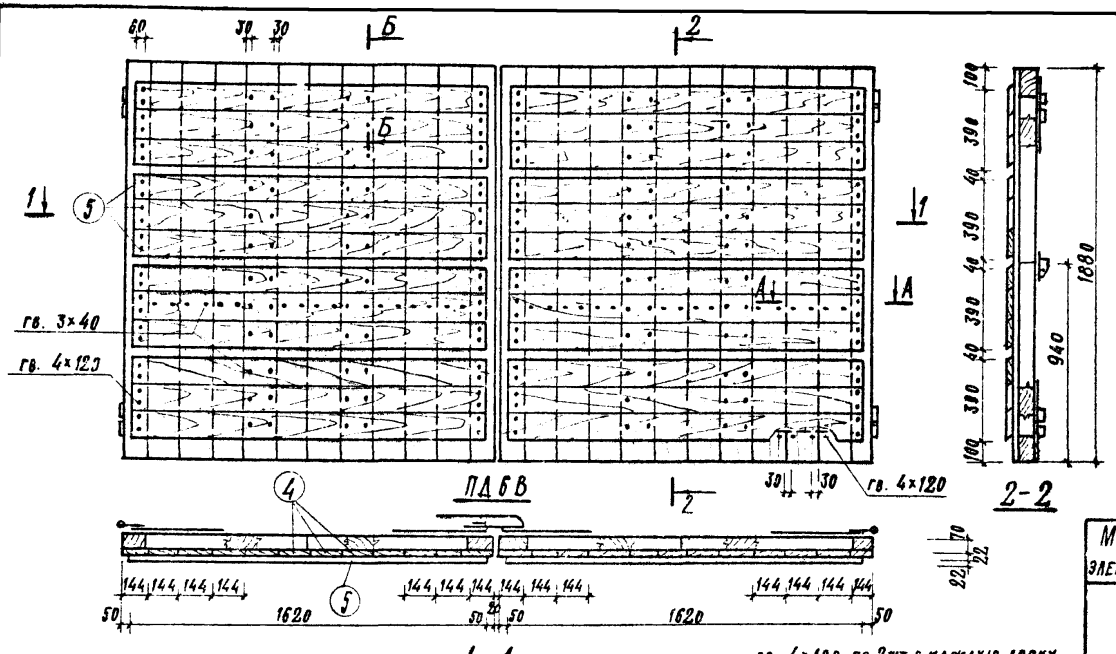

Расход гвоздей на 1 ворота

Гвозди	Кол. шт.	Масса кг	Общая масса	ГОСТ
4×120	190	2.24	3.32	4028-63*
3×40	128	0.28		4029-63*
4×100	80	0.80		4028-63*

Спецификация лесоматериалов на 1 ворота

Марка элемента	№№ поз.	Сечение мм	Длина мм	Кол. позиц. на марку	Объем, м³ всех позиц.	Объем, м³ марки	Примечание или ГОСТ
ПДбВ	1	123×70	1720	4	0.068	0.480	
	2	123×70	1880	4	0.072		
	3	93×70	1200	8	0.036		
	4	144×22	1880	24	0.167		
	5	142×22	1620	24	0.146		

Спецификация стальных элементов на 1 ворота

Марка ворот	Марка эл-та	Наименование	№ листа	Кол-во	Масса, кг 1 шт.	Масса, кг всех	Масса, кг общ.
ПДбВ	М9	навеска	14	2	4.6	9.2	33.5
	М10	навеска	14	2	4.6	9.2	
	М11	уголь ник	14	4	2.8	11.2	
	М12	защелка	15	1	3.9	3.9	

Примечания

1. Сеч. 4-А, Б-Б, В-В см. лист. 12

ТК	Ворота деревянные распашные шириной 3.5 м. и калитки	Серия 3.017-1
1973	Полотно ворот ПДбВ	Выпуск 8, Лист 11

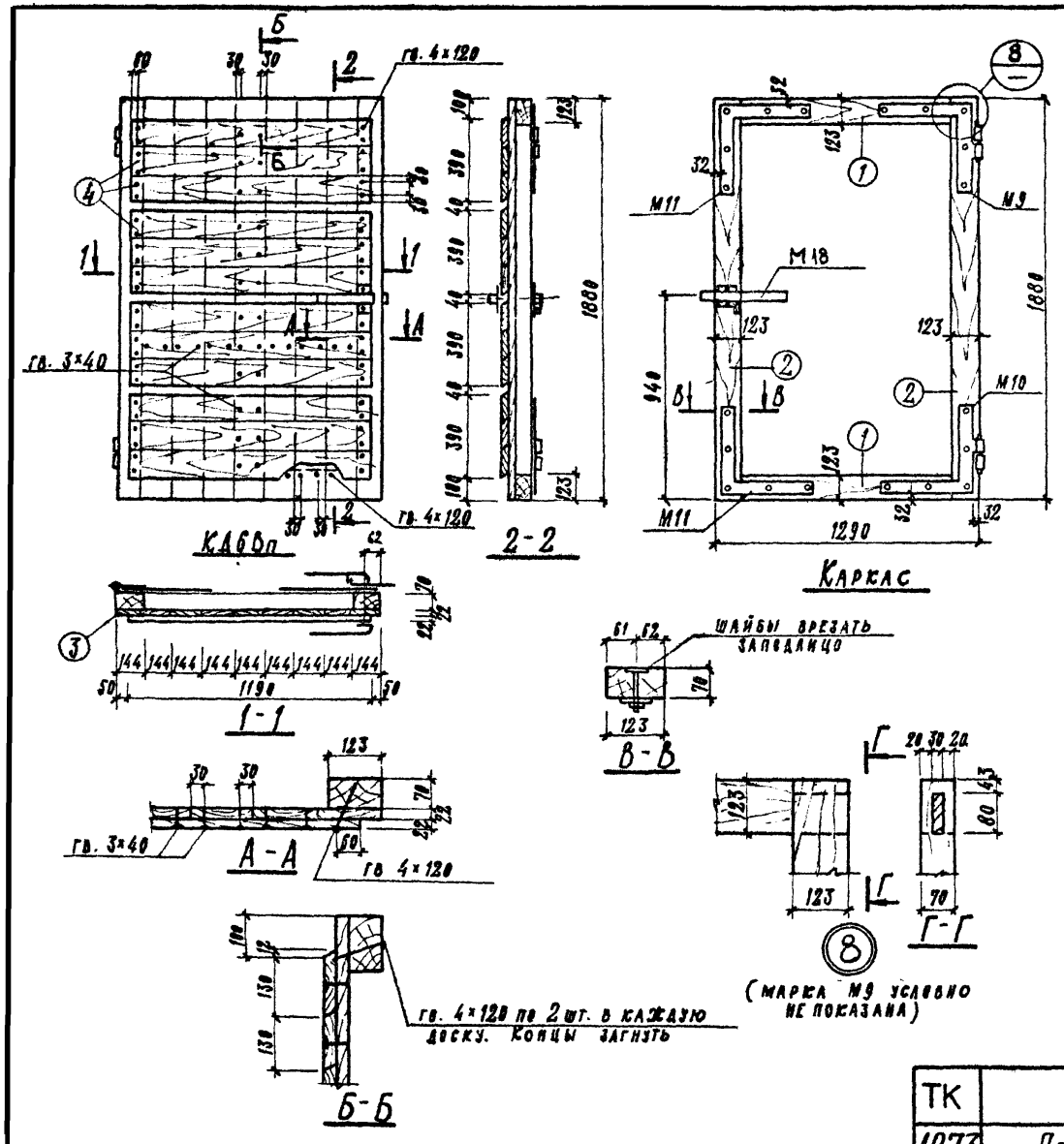

Спецификация лесоматериалов на 1 калитку

Марка калитки	№ поз.	Сечение мм	Длина мм	Кол. поз. на марку	Объем м³ всех позиций	Объем м³ марки	Примечание или ГОСТ
КДБВ	1	123×70	1290	2	0.025	0.180	
	2	123×70	1880	2	0.037		
	3	144×22	1880	9	0.063		
	4	142×22	1190	12	0.054		

Спецификация стальных элементов на 1 калитку

Марка калитки	Марка элем.	Наименование	№ листа	Кол-во	Масса, кг 1 шт.	Масса, кг всех	Масса, кг общ.
КДЗБп	М9	Навеска	14	1	4.6	4.6	17.5
	М10	Навеска	14	1	4.6	4.6	
	М11	Угольник	14	2	2.8	5.6	
	М18	Ручка	17	1	2.7	2.7	
КДЗБл	М9	Навеска	14	1	4.6	4.6	17.5
	М10	Навеска	14	1	4.6	4.6	
	М11	Угольник	14	2	2.8	5.6	
	М17	Ручка	16	1	2.7	2.7	

Расход гвоздей на 1 калитку

Гвозди	Кол. шт.	Масса кг	Общая масса	ГОСТ
4×120	80	0.95	1.03	4028-63
3×40	36	0.08		4029-63

Примечание.

Калитка марки КДБВл - зеркальное отражение КДБВп, марка ручки - по спецификации.

ТК	Ворота деревянные распашные шириной 3.5 м и калитки	Серия 3.017-1	
1973	Полотно калитки КДБВп, КДБВл	Выпуск 8	Лист 12

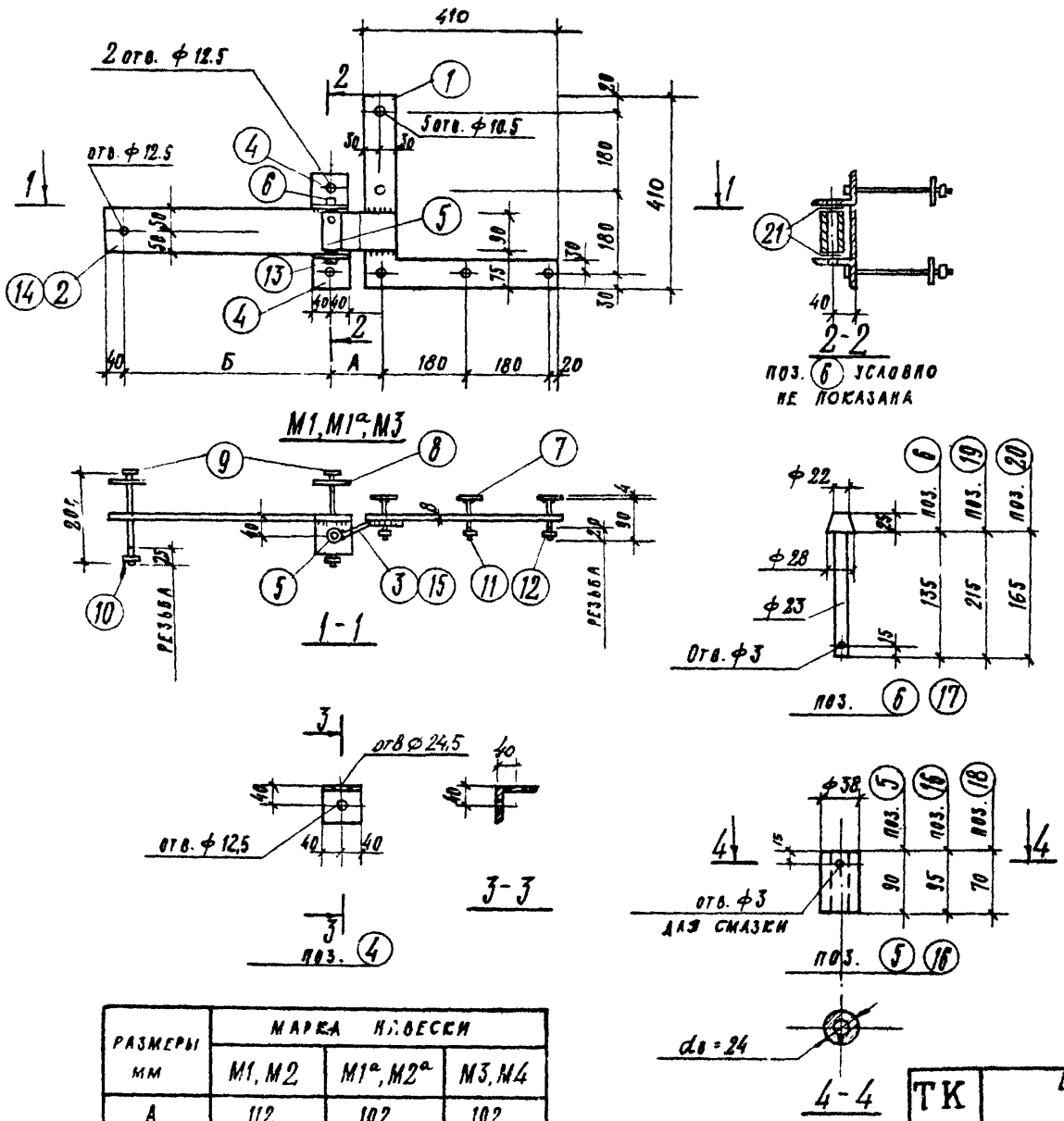

Спецификация стали на 1 элемент (марку)

Сталь марки Ст.3							
Марка	№ поз.	Профиль	Длина мм	Кол. шт.	Масса, кг 1 шт.	Масса, кг всех	Масса, кг марки
M1 M2	1	δ=8	—	1	2.8	2.8	9.20
	2	-100×8	340	1	2.14	2.14	
	3	-90×8	130	1	0.73	0.73	
	4	L 70×8	80	2	0.67	1.34	
	5	Труба 38×7 ГОСТ 8732-70	90	1	0.48	0.48	
	6	Ось ф 28	160	1	0.32	0.32	
	7	-40×4	40	5	0.06	0.18	
	8	Шайба -45×4	45	3	0.06	0.18	
	9	Болт М12×200		3	—	0.47	
	10	Гайка М12	—	3	—	0.10	
	11	Болт М10	90	5	—	0.33	
	12	Гайка М10	—	5	—	0.06	
	13	Шплинт 2.5×25 ГОСТ 397-66		1	—	0.001	
	21	Шайба 24 ГОСТ 10450-68*		4	0.01	0.06	
M1ª M2ª	22	-90×8	120	1	0.68	0.68	9.20
	поз	1, 2, 4 ÷ 13 см. M1, M2					
M3 M4	14	-100×8	520	1	3.26	3.26	10.8
	15	-90×8	120	1	0.68	0.68	
	поз	1, 4 ÷ 13, 21 см. M1, M2					

Примечание

1. Марка M2, M2ª зеркальное отражение M1, M1ª, марка M4 зеркальное отражение M3.
2. Высота сварных швов по толщине свариваемых элементов.
3. Поз 7 приварить к поз. 11 ВТАВР под слоем флюса.

Размеры мм	Марка навески		
	M1, M2	M1ª, M2ª	M3, M4
А	112	102	102
Б	260	260	440

ТК	Ворота деревянные распашные шириной 35 м и калитки	Серия 3.017-1	
1973	Навески M1, M2, M1ª, M2ª, M3, M4.	Выпуск 8	Лист 13

12870-09

Спецификация стали на 1 элемент (марку) 16

Сталь марки Ст.3

Марка	№ поз.	Профиль	Длина мм	Кол. шт.	Масса, кг: 1 шт.	Масса, кг: всех	Масса, кг: марки
М5 М6	1	δ=5	—	1	2,12	2,12	5,45
	16	Труба 38×7 ГОСТ 8732-70	95	2	0,51	1,02	
	19	Ось • Ø28	240	1	0,44	0,44	
	4	Шплинт 25×25 ГОСТ 397-66	—	1	0,001	0,001	
	5	−5×120	215	1	1,11	1,11	
	6	Болт М10	90	2	—	0,26	
	7	Гайка М10	—	3	—	0,05	
	8	Шайба −45×4	45	2	0,05	0,020	
	9	−95×6	40	1	0,134	0,134	
	10	Шайба 24 ГОСТ 10450-68*	—	2	0,01	0,03	
	11	Болт М10×110 ГОСТ 7803-72	—	1	0,10	0,10	
	12	Шайба 10 −30×3	30	1	0,001	0,001	
М7, М8	13	δ=5	—	1	1,97	1,97	2,12
	7	Гайка М10	—	1	—	0,05	
	11	Болт М10×110 ГОСТ 7803-62	—	1	0,10	0,10	
	12	Шайба 10 −30×3	30	1	0,001	0,001	
М9 М10	14	δ=8	—	1	2,3	2,3	4,6
	18	Труба 38×7 ГОСТ 8732-70	70	2	0,37	0,74	
	15	Болт М10	90	5	—	0,30	
	7	Гайка М10	—	5	—	0,06	
	17	−45×4	45	5	0,06	0,30	
	20	Ось • Ø28	190	1	0,39	0,39	
	4	Шплинт 25×25 ГОСТ 397-66	—	1	0,001	0,001	
	10	Шайба 24 ГОСТ 10450-68*	—	2	0,01	0,03	
М11	21	δ=8	—	1	2,14	2,14	2,80
	7	Гайка М10	—	5	0,07	0,06	
	15	Болт М10	90	5	0,36	0,30	
	17	−45×4	45	5	0,06	0,30	

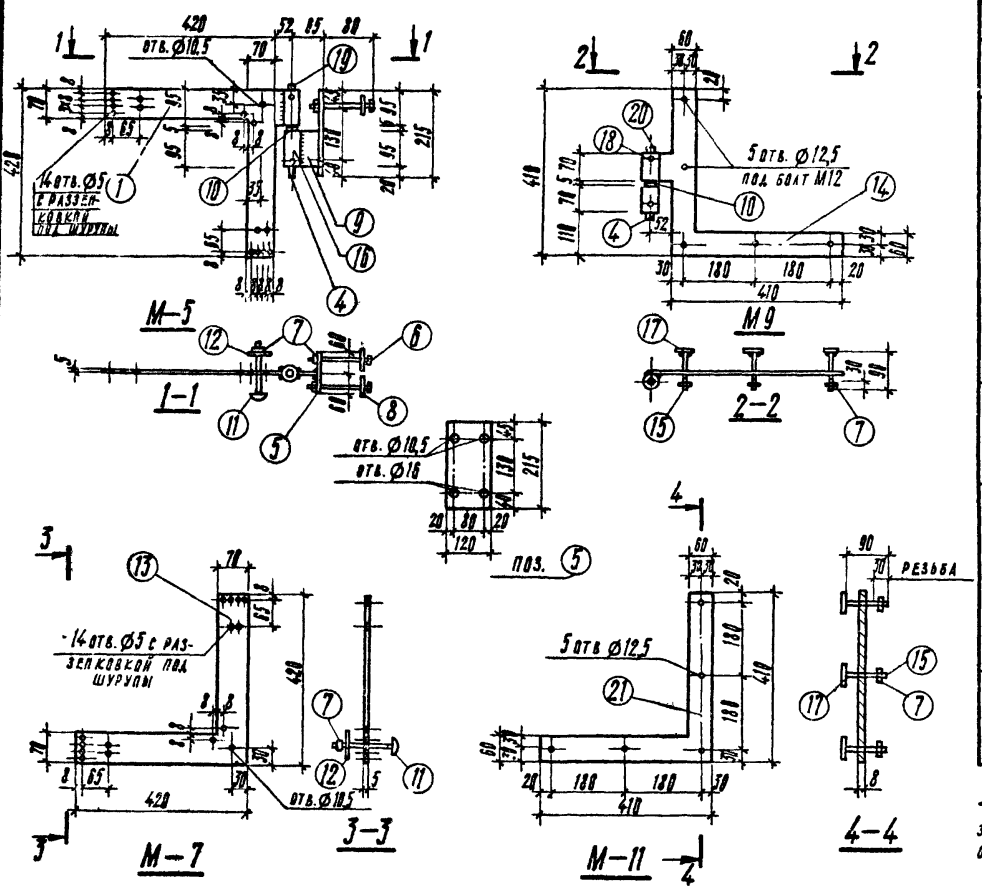

Примечания

1. Марка М6 зеркальное ограждение М5, марка М8 — зеркальное ограждение М7, марка М10 — зеркальное ограждение М9.
2. Поз. 16, 18, 19, 20 — см. л. 13.
3. Высота сварных швов — по толщине свариваемых элементов.
4. Поз. 17 приварить к поз. 15 втавр под слоем флюса.

ТК	Ворота деревянные распашные шириной 3,5м и калитки	Серия 3.017-1	
1973	Навески М5, М6, М9, М10, угольники М7, М8, М11	Выпуск 8	Лист 14

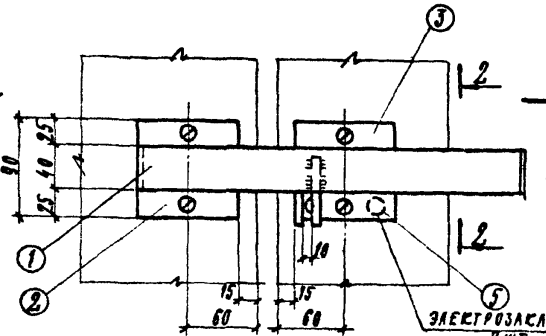

Защелка для ворот

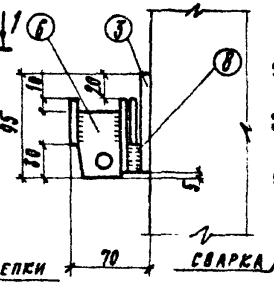

2-2

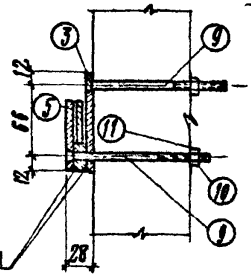

3-3

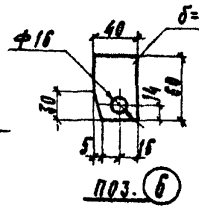

поз. 6

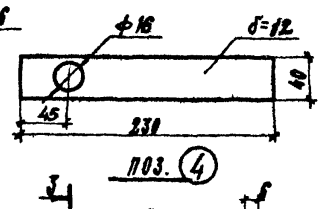

поз. 4

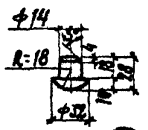

поз. 7

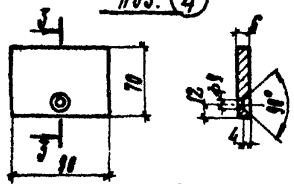

поз. 5

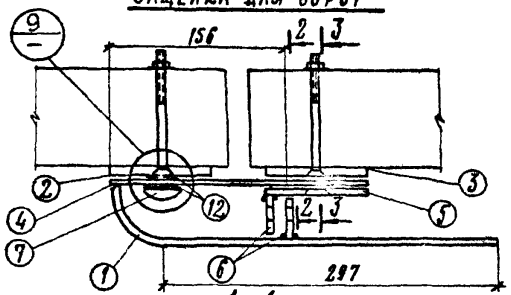

1-1

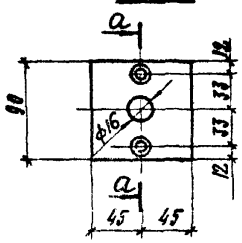

поз. 2

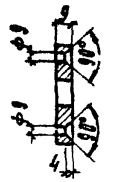

а-а

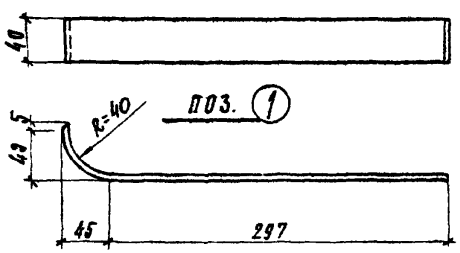

поз. 1

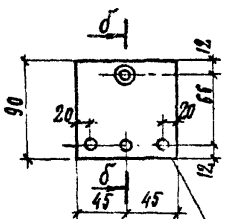

поз. 3

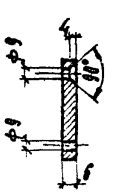

б-б

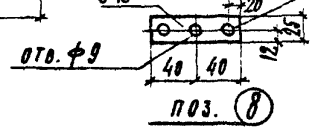

поз. 8

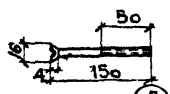

поз. 9

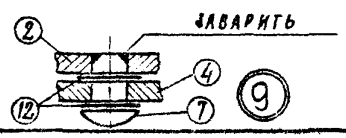

Спецификация стали на один элемент (марки)

Марка	№ поз.	Сечение, профиль	Длина мм	Кол. поз. на марку	Масса, кг 1 шт.	Масса, кг Всех	Масса, кг Марки
		Сталь марки Ст.3					
М12	1	-40×6	370	1	0.70	0.70	3.92
	2	-90×8	90	1	0.57	0.57	
	3	—"—	90	1	0.57	0.57	
	4	-40×12	230	1	0.43	0.43	
	5	-90×6	70	1	0.30	0.30	
	6	-40×6	60	2	0.11	0.22	
	7	ф34	30	1	0.21	0.21	
	8	-25×16	80	1	0.13	0.13	
	9	болт М8 ℓ=150	90	4	0.18	0.72	
	10	Гайка М8	—	4	0.01	0.03	
	11	Шайба 8	—	4	0.01	0.03	
	12	*Шайба 22×2.5	—	1	0.01	0.01	

* Латунная ГОСТ 10450-68*

Примечание

1. Поз. 7 при сборке приварить к поз. 2 см. узел „9".

ТК	Ворота деревянные распашные шириной 3.5 м и калитки	Серия 3.017-1	
1973	Защелка М12	Выпуск 8	Лист 15

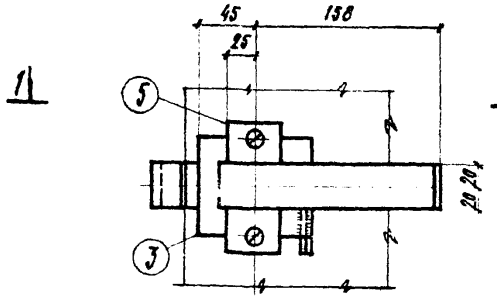

М13, М15, М17

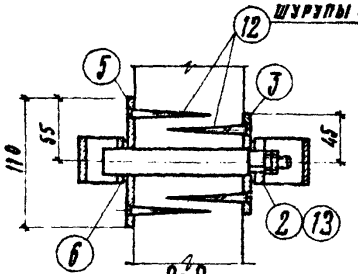

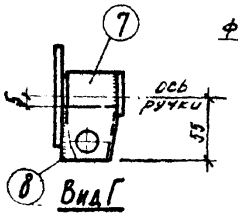

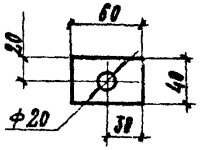

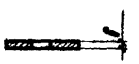

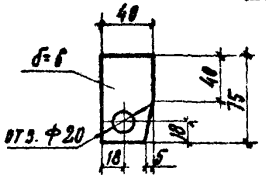

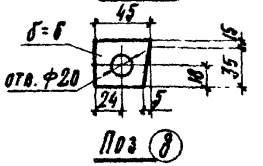

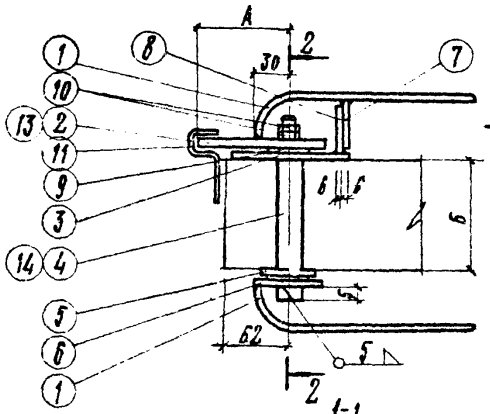

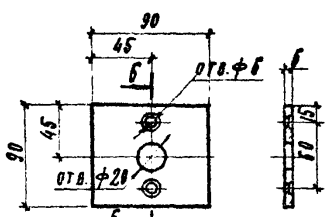

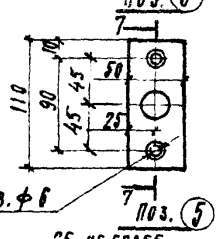

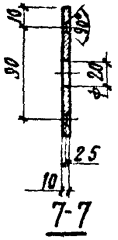

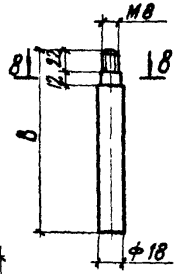

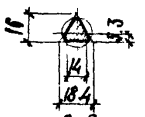

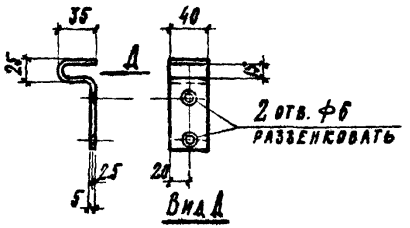

Размеры мм	Марка ручки		
	М13	М15	М17
А	83	167	83
Б	95	95	115
В	160	160	180

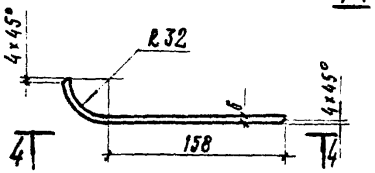

Поз. 1

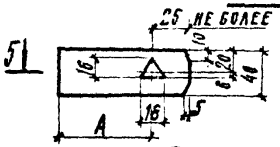

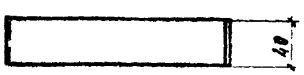

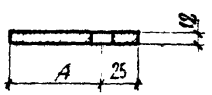

Примечания:

1. Общие примечания см. л. 17.
2. Спецификации см. л. 17.

ТК	Ворота деревянные распашные шириной 3,5 м и калитки	Серия 3.017-1
1973	Ручки М13, М15, М17	Выпуск 8, Лист 16

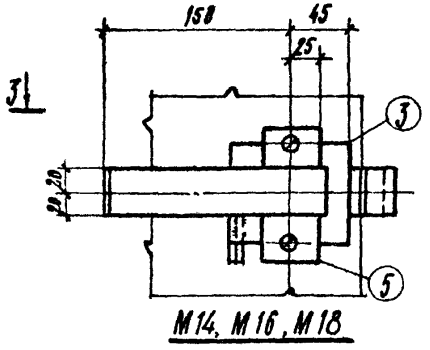

М14, М16, М18

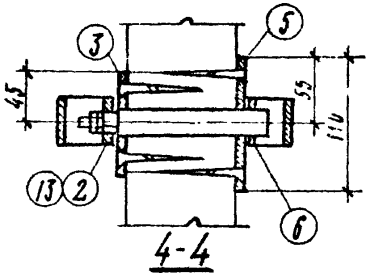

4-4

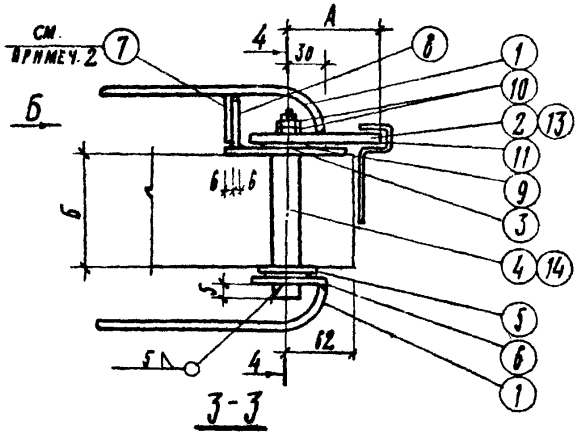

3-3

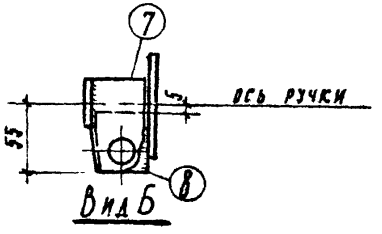

Вид Б

Размеры, мм	Марка ручки		
	М14	М16	М18
А	83	167	83
Б	95	95	115

Спецификация стали на один стальной элемент

Сталь марки Ст.3

Марка	№ № поз.	Сечение, профиль	Длина мм	Кол. поз. на марку	Масса, кг		
					1 шт.	всех	марки
М13 М14	1	-40×6 ГОСТ 103-57*	213	2	0.39	0.78	2.71
	2	-40×12 —"—	108	1	0.34	0.34	
	3	-90×6 —"—	90	1	0.38	0.38	
	4	⌀18 ГОСТ 2590-71	160	1	0.31	0.31	
	5	-50×10 ГОСТ 103-57*	110	1	0.27	0.27	
	6	-40×6 —"—	60	1	0.11	0.11	
	7	-40×6 —"—	75	1	0.15	0.15	
	8	-45×6 —"—	50	1	0.09	0.09	
	9**	Шайба 18×25 латунная	—	2	0.01	0.02	
	10	Гайка М8 ГОСТ 5915-70*	—	2	0.01	0.02	
	11	-40×5 ГОСТ 103-57*	140	1	0.24	0.24	
	12	Шуруп 5×70 ГОСТ 1145-70*	—	4	0.01	0.04	
М15 М16	поз.	1; 3 ÷ 12 см. М13, М14					2.8
	13	-40×12 ГОСТ 103-57*	192	1	0.48	0.48	
М17 М18	поз.	1 ÷ 3, 5 ÷ 12 см. М13, М14					2.8
	14	⌀18 ГОСТ 2590-71	180	1	0.39	0.39	

** ГОСТ 10450-68*

Примечания

1. Острые кромки скруглить.
2. Поз. 7 приварить при горизонтальном положении ручки вплотную к поз. 8.
3. Все видимые сварные швы зачистить.
4. Ручку окрасить масляной краской за 2 раза по грунтовке
5. Чертеж читать совместно с л. 16.

gost.e-ecolog.ru

ТК	Ворота деревянные распашные шириной 3.5 м и калитки	Серия 3.017-1	
1973	Ручки М14, М16, М18. Спецификации	Выпуск 8	Лист 17