ГОСУДАРСТВЕННЫЙ КОМИТЕТ СОВЕТА МИНИСТРОВ СССР ПО ДЕЛАМ СТРОИТЕЛЬСТВА
(ГОССТРОЙ СССР)

ТИПОВЫЕ КОНСТРУКЦИИ И ДЕТАЛИ ЗДАНИЙ И СООРУЖЕНИЙ

СЕРИЯ 3.017-1

ОГРАЖДЕНИЯ ПЛОЩАДОК И УЧАСТКОВ ПРЕДПРИЯТИЙ, ЗДАНИЙ И СООРУЖЕНИЙ

ВЫПУСК 6

ВОРОТА МЕТАЛЛИЧЕСКИЕ РАСПАШНЫЕ ШИРИНОЙ 3,5 М И КАЛИТКИ

12870—07
ЦЕНА 0-93

gost.e-ecolog.ru

ЦЕНТРАЛЬНЫЙ ИНСТИТУТ ТИПОВОГО ПРОЕКТИРОВАНИЯ
ГОССТРОЯ СССР

Москва. А-445. Смольная ул., 22

Сдано в печать 1978 года

Заказ № 2541 Тираж 850 экз.

ГОСУДАРСТВЕННЫЙ КОМИТЕТ СОВЕТА МИНИСТРОВ СССР ПО ДЕЛАМ СТРОИТЕЛЬСТВА
(ГОССТРОЙ СССР)

ТИПОВЫЕ КОНСТРУКЦИИ И ДЕТАЛИ ЗДАНИЙ И СООРУЖЕНИЙ

СЕРИЯ 3.017-1

ОГРАЖДЕНИЯ ПЛОЩАДОК И УЧАСТКОВ ПРЕДПРИЯТИЙ, ЗДАНИЙ И СООРУЖЕНИЙ

ВЫПУСК 6

ВОРОТА МЕТАЛЛИЧЕСКИЕ РАСПАШНЫЕ ШИРИНОЙ 3,5 М И КАЛИТКИ

РАЗРАБОТАН
ЦНИИП ГРАДОСТРОИТЕЛЬСТВА
ГОСГРАЖДАНСТРОЯ

УТВЕРЖДЕН И ВВЕДЕН В ДЕЙСТВИЕ
С 1/VII 1974 Г
ПОСТАНОВЛЕНИЕ ГОССТРОЯ СССР № 58
ОТ 1/IV 1974 Г.

Инв. № подл.	Подп. и дата	Взам. инв. №	Инв. № дубл.	Подп. и дата

Формат	Зона	Поз.	Обозначение	Наименование	Кол. на исполнения 3.017-1.06.100.000										Примеч.
					-	-01	-02	-04	-05	-06	-08	-09	-10		
				Документация											
12			3.017-1.06.100.000 СБ рис 1	Сборочный чертеж	X	X	X	X	X	X					
			рис 2								X	X	X		
			3.017-1.06.000.000 ТО	Техническое описание	X	X	X	X	X	X	X	X	X		
				Сборочные единицы											
12		1	3.017-1.06.110.000	Створка	1										
			-01	Створка		1									
			-02	Створка			1								
			-14	Створка				1							
			-15	Створка					1						
			-16	Створка						1					
				Условное наименование	ПМ 5А	ПМ 5Б	ПМ 5В	ПМ 6А	ПМ 6Б	ПМ 6В	ПМ 7А	ПМ 7Б	ПМ 7В		

Исполнения 12-20 см. лист 3,4

Изм.	Лист	№ докум.	Подпись	Дата	3.017-1.06.100.000		
Разработ.		Карпач			Ворота	Литера	Лист 1	Листов 4
Провер.		Елецкий				ЦНИИП градостроительства г. Москва	
Рук. маст.		Овчинников					
Н. контр.		Елецкий					
Утв.		Ермаков					

Формат 11

Инв. № подл.	Подп. и дата	Взам. инв. №	Инв. № дубл.	Подп. и дата

Формат	Зона	Поз.	Обозначение	Наименование	Кол. на исполнения 3.017-1.06.100.000										Примеч.
					-	-01	-02	-04	-05	-06	-08	-09	-10		
12		2	3.017-1.06.110.000-03	Створка	1										
			-04	Створка		1									
			-05	Створка			1							1	
			-17	Створка				1							
			-18	Створка					1						
			-19	Створка						1					
12		3	3.017-1.06.110.000-28	Створка							1				
			-29	Створка								1			
			-30	Створка									1		
12		4	3.017-1.06.110.000-31	Створка							1				
			-32	Створка								1			
			-33	Створка									1		
				Продолжение см. лист 3											

Изм.	Лист	№ докум.	Подп.	Дата	3.017-1.06.100.000

Инв. № подл.	Подп. и дата	Взам. инв. №	Инв. № дубл.	Подп. и дата

Продолжение спецификации

Формат	Зона	Поз.	Обозначение	Наименование	Кол. на исполнение 3.017-1.06.100.000 -12	-13	-14		-16	-17	-18		-20				Примечание
				Документация													
2			3.017-1.06.100.000СБ рис 1	сборочный чертеж	×	×	×		×	×	×						
			рис 3										×				
			3.017-1.06.000.000 ТО	техническое описание	×	×	×		×	×	×		×				
				сборочные единицы													
2		1	3.017-1.06.110.000-39	створка	1												
			-40	створка		1											
			-41	створка			1										
			-50	створка					1								
			-51	створка						1							
			-52	створка							1						
				условное наименование	ПМ84	ПМ85	ПМ86		ДМ10	ДМ15	ДМ16		ДМ20				

Изм.	Лист	№ докум.	Подп.	Дата	3.017-1.05.100.000	Лист 3

Формат 11

Инв. № подл.	Подп. и дата	Взам. инв. №	Инв. № дубл.	Подп. и дата

Формат	Зона	Поз.	Обозначение	Наименование	3.017-1.05.100.000 -12	-13	-14		-16	-17	-18		-20				
2		2	3.017-1.06.110.000-42	створка	1												
			-43	створка		1											
			-44	створка			1										
			-53	створка					1								
			-54	створка						1							
			-55	створка							1						
12		5	3.017-1.06.110.000-64	створка									1				
12		6	3.017-1.06.110.000-65	створка									1				

Изм.	Лист	№ докум.	Подп.	Дата	3.017-1.05.100.000	Лист 4

Рис 1

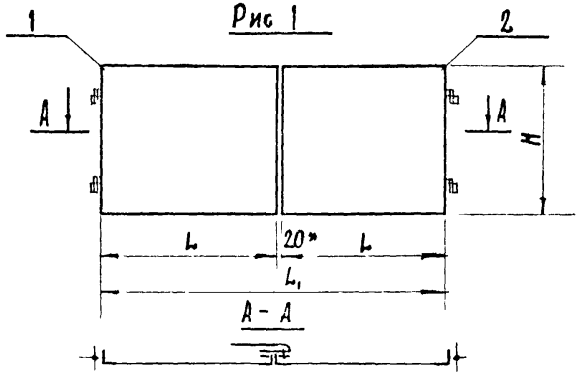

Рис 2

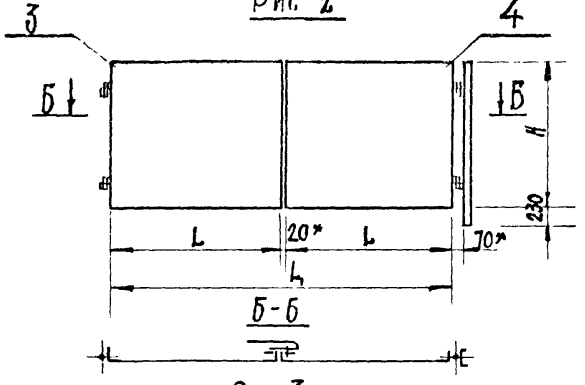

Рис 3

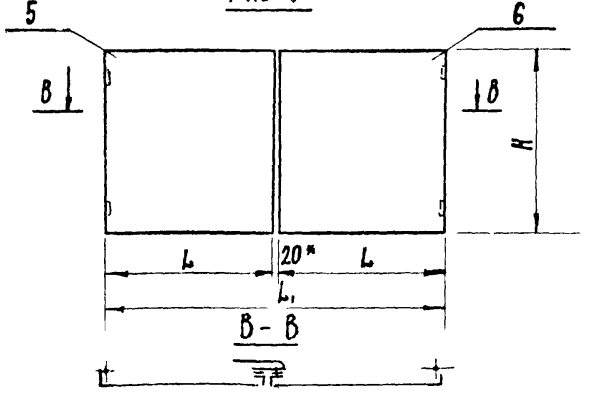

Условное наименован	Исполнение	Рис	L	L1	H	Материал заполнения	Масса кг
ПМ 5А	3.017-1.06.100.000	1	1740	3500	1070	Сетка	91,4
ПМ 5Б	-01				1570	плетеная	115,4
ПМ 5В	-02				2070	ГОСТ 5336-67*	157,4
ПМ 6А	-04				1170	Сетка	98,6
ПМ 6Б	-05				1470	сварная	116,6
ПМ 6В	-06				1770	100/100/3/3 ГОСТ 8478-66	126,8
ПМ 7А	-08	2	1740	3500	1070	□ 18×18 ГОСТ 2591-71	232,0
ПМ 7Б	-09				1470	по 2 шт через 125 мм	289,8
ПМ 7В	-10				1870		394,4
ПМ 8А	-12	1	1740	3500	1100	ф 18 ГОСТ 2590-71	159,8
ПМ 8Б	-13				1500	шаг 82 мм	206,8
ПМ 8В	-14				1900		278
ПДМ 1А	-16				1070	Заполнение	105,6
ПДМ 1Б	-17				1470	устанавливается	122,0
ПДМ 1В	-18				1870	на месте монтажа	136,8
ПДМ 2В	-20	3	1740	3500	1870		90,0

Изм	Лист	№ докум	Подп	Дата
Разраб		Карпач		
Провер		Елецкий		
Рук гр	аст	Овчинников		
Н контр		Елецкий		
Утв		Ермаков		

3.017-1.06.100.000 СБ

Ворота

Литера	Масса	Масштаб
	см. табл.	—
Лист	Листов 1	

ЦНИЛП Градостроительства г. Москва

Инв. № подл. | Подп и дата | Взам инв № | Инв № дубл | Подп и дата

Инв. № подл.	Подп. и дата	Взам. инв. №	Инв. № дубл.	Подп. и дата

Формат	Зона	Поз.	Обозначение	Наименование	Кол. на исполнения 3.017-1.06.110.000 -01	-02	-03	-04	-05	-06	-07	-08	-09	-10	-11	Примеч.
				Документация												
12			3.017-1.06.110.000 СБ рис.1	Сборочный чертеж	×	×	×									
			рис.2					×	×	×						
			рис.3								×	×	×	×	×	
			3.017-1.06.000.000 ТО	Техническое описание	×	×	×	×	×	×	×	×	×	×	×	
				Сборочные единицы												
12		1	3.017-1.06.110.100	Защелка				1	1	1						
12		2	3.017-1.06.110.200	Ручка									1	1	1	
			-01	Ручка						1	1	1				
11		3	3.017-1.06.110.300	Петля	2	2	2	2	2	2	2	2	2	2	2	
12		5	3.017-1.06.111.000	Рама	1			1								
			-01	Рама		1			1							
			-02	Рама			1			1						
				Условное наименование						КМ5А1	КМ5Б1	КМ5В1	КМ5А11	КМ5Б11	КМ5В11	

Исполнения 14-25-см лист 3,4
Исполнения 28-36-см листы 5,6
Исполнения 39-47-см листы 7,8
Исполнения 50-61-см листы 9,10
Исполнения 64-67-см листы 11,12

Изм.	Лист	№ докум.	Подп.	Дата
Разраб.		Карпач		
Провер.		Елецкий		
Рук. маст.		Овчинников		
Н. контр.		Елецкий		
Утв.		Ермаков		

3.017-1.06.110.000

Створка

Лист	Листов
4	12

ЦНИИП градостроительства г. Москва

Копировал Формат 11

Инв. № подл.	Подп. и дата	Взам. инв. №	Инв. № дубл.	Подп. и дата

Формат	Зона	Поз.	Обозначение	Наименование	Кол. на исполнения 3.017-1.06.110.000 -01	-02	-03	-04	-05	-06	-07	-08	-09	-10	-11	Примечан.
			-03	Рама						1			1			
			-04	Рама							1			1		
			-05	Рама								1			1	
				Материалы												
		6		Сетка 30-20 ГОСТ 5336-67*												
				1530 × 1000	1			1								1,5 кг
				1040 × 1000						1			1			1,0 кг
				Сетка 50-25 ГОСТ 5336-67*												
				1530 × 1500		1			1							4,1 кг
				1530 × 2000			1			1						5,4 кг
				1040 × 1500							1			1		2,8 кг
				1040 × 2000								1			1	3,7 кг
		7		Круг В 5 ГОСТ 2590-71 / Ст.3 ГОСТ 535-58 L=70	26	30	34	26	30	34	22	26	30	22	26	30	1 шт. 0,01 кг
		8		Круг В 6 ГОСТ 2590-71 / Ст.3 ГОСТ 535-58	1,3	1,5	1,7	1,3	1,5	1,7	1,0	1,3	1,5	1,0	1,3	1,5	кг
				Продолжение см. лист 3												

Изм.	Лист	№ докум.	Подп.	Дата

3.017-1.06.110.000

Лист 2

Инв. № подл.	Подп. и дата	Взам. инв. №	Инв. № дубл.	Подп. и дата

Продолжение спецификации

Формат	Зона	Поз.	Обозначение	Наименование	Кол. на исполнения 3.017-1.06.110.000 -14	-15	-16	-17	-18	-19	-20	-21	-22	-23	-24	-25	Примечан.
				Документация													
			3.017-1.06.110.000 СБ рис.4	Сборочный чертеж	×	×	×										
			рис.5					×	×	×							
			рис.6								×	×	×	×	×	×	
			3017-1.06.000.000 ТО	Техническое описание	×	×	×	×	×	×	×	×	×	×	×	×	
				Сборочные единицы													
11		1	3.017-1.06.110.100	Защелка				1	1	1							
12		2	3.017-1.06.110.200	Ручка										1	1	1	
		3	-01	Ручка							1	1	1				
11			3.017-1.06.110.300	Петля	2	2	2	2	2	2	2	2	2	2	2	2	
12		5	3.017-1.06.111.000-09	Рама	1			1									
			-10	Рама		1			1								
			-11	Рама			1			1							
				Условное наименование							КМ 6А1	КМ 6Б1	КМ 6В1	КМ 6А11	КМ 6Б11	КМ 6В11	

Изм.	Лист	№ докум.	Подп.	Дата	3.017-1.06.110.000	Лист 3

Копировал Чаб Формат 11

Инв. № подл.	Подп. и дата	Взам. инв. №	Инв. № дубл.	Подп. и дата

Формат	Зона	Поз.	Обозначение	Наименование	Кол. на исполнения 3.017-1.06.110.000 -14	-15	-16	-17	-18	-19	-20	-21	-22	-23	-24	-25	Примеч.
			-12	Рама							1			1			
			-13	Рама								1			1		
			-14	Рама									1			1	
				Детали													
11		6	3.017-1.05.110.002	Сетка	1			1									
			-01	Сетка		1			1								
			-02	Сетка			1			1							
			-03	Сетка							1			1			
			-04	Сетка								1			1		
			-05	Сетка									1			1	
				Материалы													
		9		Доска 50×170 ГОСТ 8486-66													
				L = 1170	2			2			2			2			1 шт. 0,01 м³
				L = 1470		2			2			2			2		1 шт. 0,012 м³
				L = 1770			2			2			2			2	1 шт. 0,015 м³
				Продолжение 6 М. лист 5													

6

Изм.	Лист	№ докум.	Подп.	Дата	3.017-1.06.110.000	Лист 4

Формат	Зона	Поз.	Обозначение	Наименование	Кол. на исполнения 3.017-1.06.110.000 -28	-29	-30	-31	-32	-33	-34	-35	-36	Примеч.
				Документация										
			3.017-1.06.110.000 СБ рис.7	Сборочный чертеж	×	×								
			рис.8				×							
			рис.9					×	×					
			рис.10								×	×		
			рис.11							×				
			рис.12										×	
			3.017-1.06.000.000 ТО	Техническое описание	×	×	×	×	×	×	×	×	×	
				Сборочные единицы										
12	1		3.017-1.06.110.100	Защелка				1	1	1				
12	2		3.017-1.06.110.200	Ручка							1	1	1	
11	3		3.017-1.06.110.300	Петля	2	2	2	2	2	2	2	2	2	
12	5		3.017-1.06.111.000-16	Рама	1			1						
			-17	Рама		1			1					
				Условное наименование							КМ 7А	КМ 7Б	КМ 7В	

Изм.	Лист	№ докум.	Подп.	Дата	3.017-1.06.110.000	Лист 5

Копировал Формат 11

Инв. № подл. | Подп. и дата | Взам. инв. № | Инв. № дубл. | Подп. и дата

Формат	Зона	Поз.	Обозначение	Наименование	Кол. на исполнения 3.017-1.06.110.000 -28	-29	-30	-31	-32	-33	-34	-35	-36	Примеч.
			-18	Рама			1			1				
			-19	Рама							1			
			-20	Рама								1		
			-21	Рама									1	
				Материалы										
		6		Квадрат В 18 ГОСТ 2591-71 / В Ст.3кп2 ГОСТ 380-71										
				L=1030	24			24			16			1 шт. 2,7 кг
				L=1430		24			24			16		1 шт. 3,7 кг
				L=1830			24			24			16	1 шт. 4,75 кг
		10		Полоса Б 6×250 ГОСТ 82-70 / В Ст.3кп2 ГОСТ 380-71										
				L=1612			1			1				1 шт. 19,0 кг
				L=1122									1	1 шт. 13,2 кг
		11		Швеллер 10 ГОСТ 8240-72 / В Ст.3кп2 ГОСТ 380-71										
				L=1300				1			1			11,2 кг
				L=1700					1			1		14,6 кг
				L=2100						1			1	18,0 кг

Продолжение см. лист 7.

Изм.	Лист	№ докум.	Подп.	Дата	3.017-1.06.110.000	Лист 6

Копировал Формат 11

Инв. № подл. | Подп. и дата | Взам. инв. № | Инв. № дубл. | Подп. и дата

Продолжение спецификации

Формат	Зона	Поз.	Обозначение	Наименование	Кол. на исполнение 3.017-1.06.110.000 -39	-40	-41	-42	-43	-44	-45	-46	-47	Примеч.
				Документация										
			3.017-1.06.110.000 СБ рис.13	Сборочный чертеж	X									
			рис.14			X								
			рис.15				X							
			рис.16					X						
			рис.17								X			
			рис.18						X					
			рис.19									X		
			рис.20							X				
			рис.21										X	
			3.017-1.06.000.000 ТО	Техническое описание	X	X	X	X	X	X	X	X	X	
				Сборочные единицы										
12		1	3.017-1.06.110.100	Защелка				1	1	1				
12		2	3.017-1.06.110.200	Ручка							1	1	1	
				Условное наименование							КМ 8А	КМ 8Б	КМ 8В	

Изм.	Лист	№ докум.	Подп.	Дата	3.017-1.06.110.000	Лист 7

Копировал Формат 11

Инв. № подл. | Подп. и дата | Взам. инв. № | Инв. № дубл. | Подп. и дата

Формат	Зона	Поз.	Обозначение	Наименование	Кол. на исполнения 3.017-1.06.110.000 -39	-40	-41	-42	-43	-44	-45	-46	-47	Примеч.
11		3	3.017-1.06.110.300	Петля	2	2	2	2	2	2	2	2	2	
12		5	3.017-1.06.111.000 -06	Рама	1			1						
			-07	Рама							1			
			-22	Рама		1			1					
			-23	Рама			1			1				
			-24	Рама								1		
			-25	Рама									1	
				Материалы										
		6		Круг $\frac{\text{В 18 ГОСТ 1590-71}}{\text{Ст.3 кп 2 ГОСТ 380-71}}$										
				L=1100	2.1			2.1			15			1шт. 2,2 кг
				L=1500		2.1			2.1			15		1шт. 3,0 кг
				L=1900			2.1			2.1			15	1шт. 3,8 кг
		10		Полоса $\frac{\text{В 6×220 ГОСТ 82-70}}{\text{Ст.3 кп 2 ГОСТ 380-71}}$										
				L=1612			1			1				16,7 кг
				L=1122									1	11,7 кг
		12		Полоса $\frac{\text{6×160 ГОСТ 103-57*}}{\text{Ст.3кп 2 ГОСТ 380-71}}$ L=230		1			1			1		1,8 кг
				Продолжение см. лист										8

Изм.	Лист	№ докум.	Подп.	Дата	3.017-1.06.110.000	Лист 8

Инв. № подл.	Подп. и дата	Взам. инв. №	Инв. № дубл.	Подп. и дата

Кол.	Зона	Поз.	Обозначение	Наименование	Кол. на исполнения 3.017-1.05.110.000 -50	-51	-52	-53	-54	-55	-56	-57	-58	-59	-60	-61	Примеч.
				Документация													
			3.017-1.06.110.000 СБ рис 22	Сборочный чертеж	×	×	×										
			рис 23					×	×	×							
			рис 24														
			3.017-1.05.000.000 ТО	Техническое описание	×	×	×	×	\	×	\	×	×	×	×	×	
											×	×	×	×	×	×	
				Сборочные единицы													
12		1	3.017-1.06.110.100	Защелка				1	1	1							
12		2	3.017-1.06.110.200	ручка													
			-01	ручка										1	1	1	
11		3	3.017-1.06.110.300	петля	2	2	2	2	2	2	2	2	2	2	2	2	
				Условное наименование							КДМ1А л	КДМ1Б л	КДМ1В л	КДМ1А п	КДМ1Б п	КДМ1В п	

Изм.	Лист	№ докум.	Подп.	Дата	3.017-1.06.110.000	Лист 9

Формат А1

Инв. № подл.	Подп. и дата	Взам. инв. №	Инв. № дубл.	Подп. и дата

Кол.	Зона	Поз.	Обозначение	Наименование	Кол. на исполнения 3.017-1.05.110.000 -50	-51	-52	-53	-54	-55	-56	-57	-58	-59	-60	-61	Примеч.
12		5	3.017-1.05.111.000-27	рама	1			1									
			-28	рама		1			1								
			-29	рама			1			1							
			-30	рама							1			1			
			-31	рама								1			1		
			-32	рама									1			1	
				Детали													
11		13	3.017-1.06.110.001	поручень	2			2			2			2			
			-01	поручень		2			2			2			2		
			-02	поручень			2			2			2			2	
				Продолжение см. лист 11													

Изм.	Лист	№ докум.	Подп.	Дата	3.017-1.06.110.000	Лист 10

6

Формат	Зона	Поз.	Обозначение	Наименование	Кол. на исполнения 3.017-1.06.110.000 -64	-65	-66	-67	Примеч.
				Документация					
			3.017-1.06.110.000СБ, рис25	сборочный чертеж	X				
			рис26			X			
			рис27				X	X	
			3.017-1.06.000.000 ТО	Техническое описание	X	X	X	X	
				Сборочные единицы					
12		1	3.017-1.06.110.100	защелка		1			
12		2	3.017-1.06.110.200	ручка			1		
			-01	ручка				1	
11		3	3.017-1.06.110.300-01	петля	2		2		
			-02	петля		2		2	
				Условное наименование			КДМ28П	КДМ28Л	

Формат	Зона	Поз.	Обозначение	Наименование	Кол. на исполнения 3.017-1.06.110.000 -64	-65	-66	-67	Примеч.
11		4	3.017-1.06.110.400	декоративная ручка	1	1			
12		5	3.017-1.06.111.000-33	рама			1	1	
			-34	рама	1	1			

Рис. 1

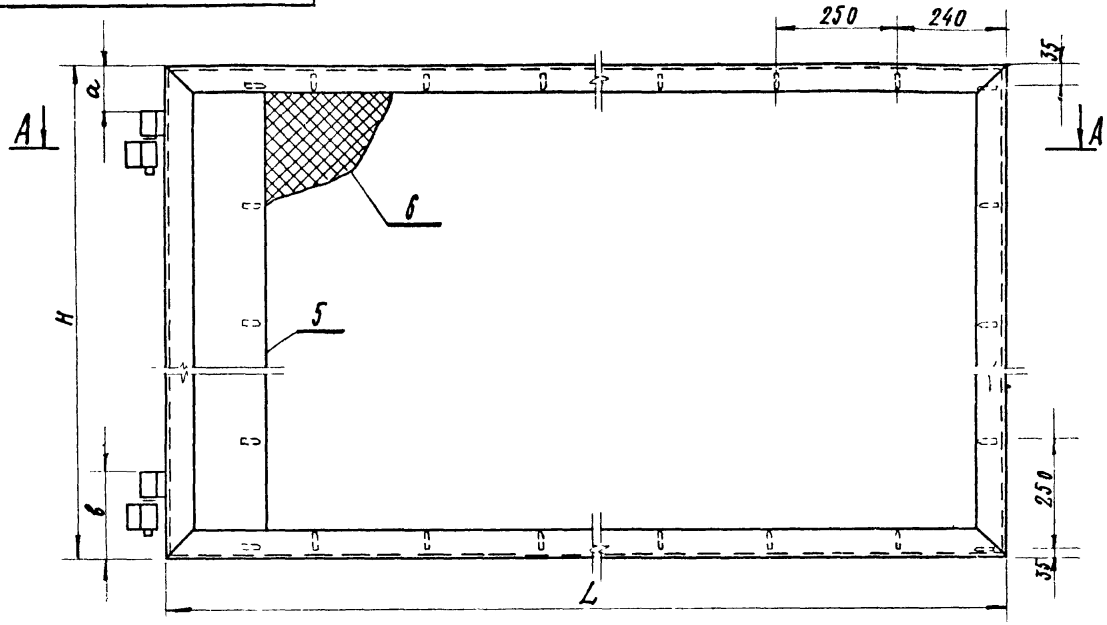

Рис. 2

ОСТАЛЬНОЕ - СМ. РИС. 1

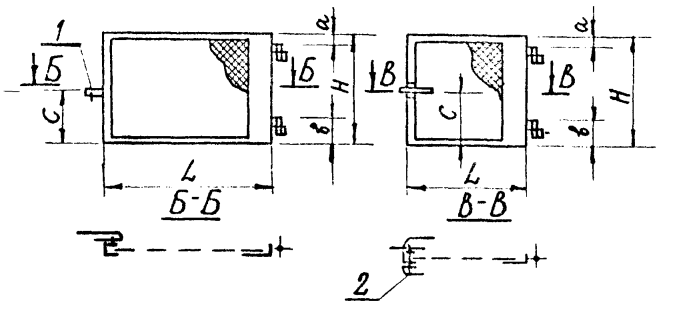

Рис. 3

ОСТАЛЬНОЕ - СМ. РИС. 1

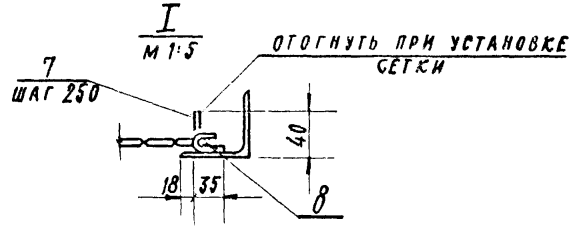

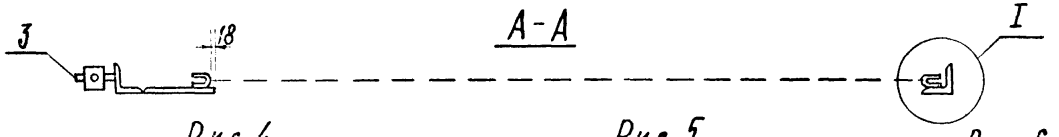

Рис. 4

ОСТАЛЬНОЕ - СМ. РИС. 1

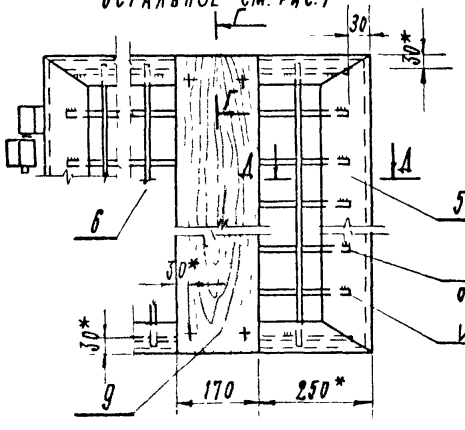

Рис. 5

ОСТАЛЬНОЕ - СМ. РИС. 2,4

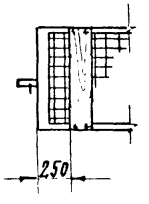

Рис. 6

ОСТАЛЬНОЕ - СМ. РИС. 3,4

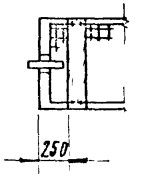

УСТАНОВИТЬ СИММЕТРИЧНО ОТНОСИТЕЛЬНО КРОМОК РАМЫ

V 10/100

А-А

м 1:10

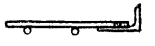

Г-Г

м 1:10

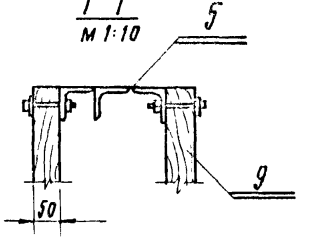

1. Таблицу исполнений - см. лист 5.
2.* Размеры для справок.

Изм.	Лист	№ докум.	Подпись	Дата	3.017-1.06.110.000 СБ		
Разраб.		Карпач			Створка	Литера	Масса: см. табл.
Провер.		Елецкий					Масштаб: —
Рук. маст.		Овчинников				Лист 1	Листов 5
Н. контр.		Елецкий			ЦНИИП градостроительства г. Москва		
Утв.		Ермаков					

Инв. № подл. | Подп. и дата | Взам. инв. № | Инв. № дубл. | Подп. и дата

Рис. 7
ОСТАЛЬНОЕ - СМ. РИС. 1

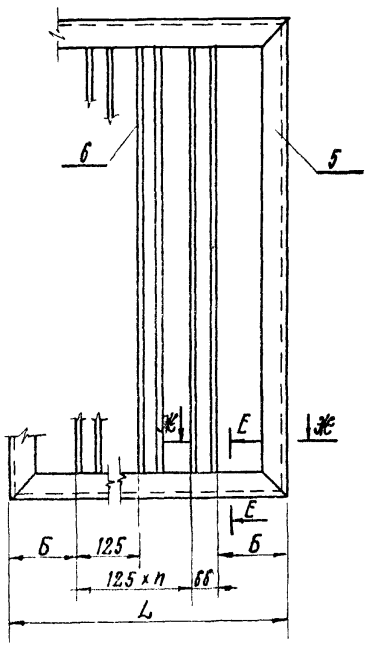

Рис. 8
ОСТАЛЬНОЕ - РИС. 1 и 7

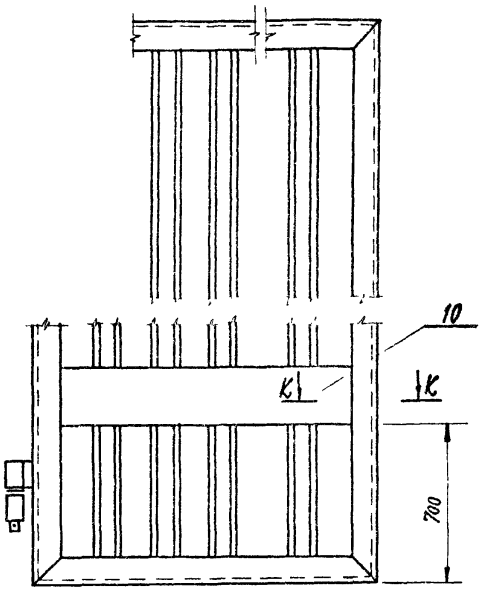

Рис. 9
ОСТАЛЬНОЕ - СМ. РИС. 2 и 7

Рис. 10
ОСТАЛЬНОЕ - СМ. РИС. 3 и 7

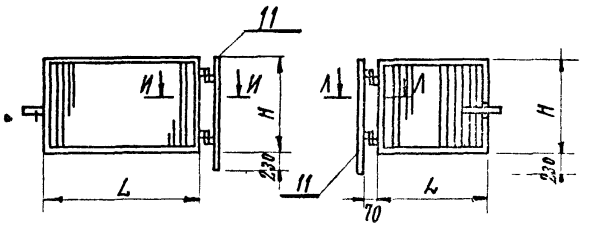

Рис. 11
ОСТАЛЬНОЕ - СМ. РИС. 2 и 8

Рис. 12
ОСТАЛЬНОЕ - СМ. РИС. 3 и 8

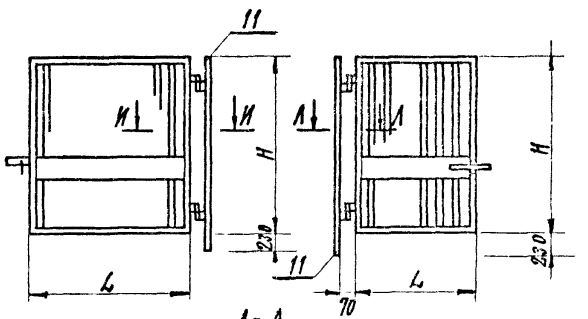

Ж-Ж
М 1:10

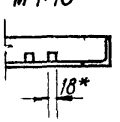

Е-Е
М 1:10

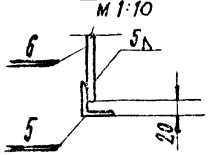

И-И
М 1:10

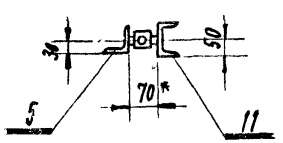

К-К
М 1:10

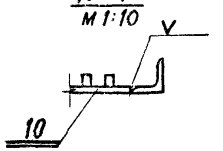

Л-Л
М 1:10

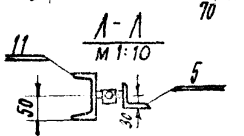

1. Таблицу исполнений - см. лист 5.
2. *-Размеры для справок.

					3.017-1.06.110.000СБ		
Изм.	Лист	N докум.	Подпись	Дата			
Разраб.		Карпач			Створка	Литера	Масса / Масштаб
Провер.		Елецкий					См. табл. / —
						Лист 2	Листов
Рук. маст.		Починников				ЦНИИП градостроительства г. Москва	
Н. контр.		Елецкий					
Утв.		Ермаков					

Инв. № подл. | Подп. и дата | Взам. инв. № | Инв. № дубл. | Подп. и дата

Рис. 13

ОСТАЛЬНОЕ СМ. РИС. 1

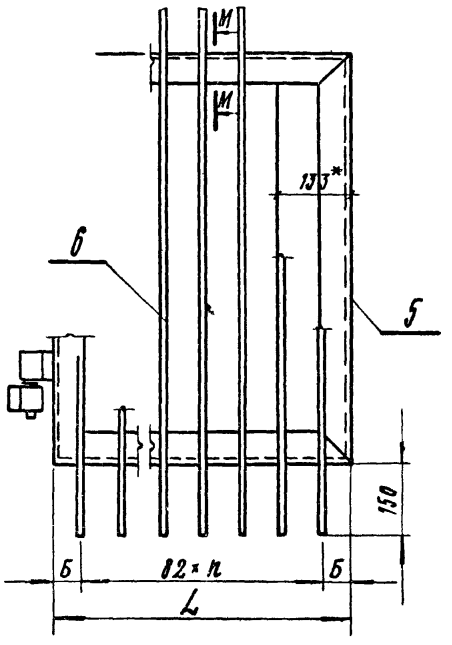

Рис. 14

ОСТАЛЬНОЕ СМ. РИС. 1 И 13

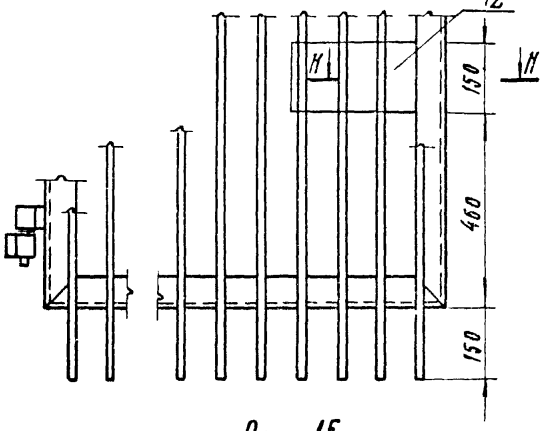

Рис. 15

ОСТАЛЬНОЕ СМ. РИС. 1 И 13

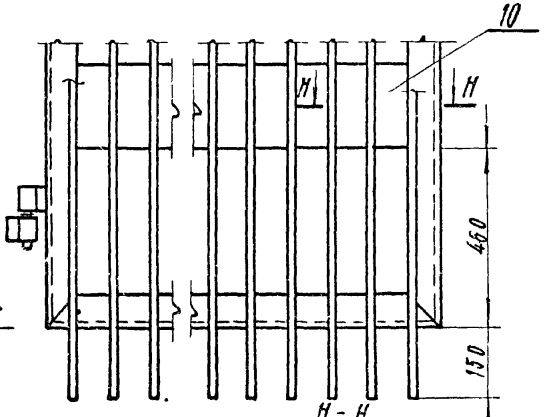

Рис. 16

ОСТАЛЬНОЕ СМ. РИС. 2 И 13

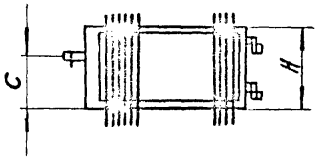

Рис. 17

ОСТАЛЬНОЕ СМ. РИС. 3 И 13

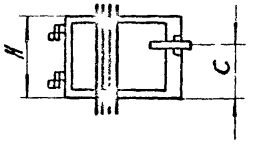

Рис. 18

ОСТАЛЬНОЕ СМ. РИС. 2 И 14

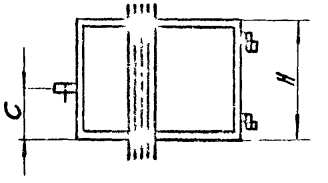

Рис. 19

ОСТАЛЬНОЕ СМ. РИС. 3 И 14

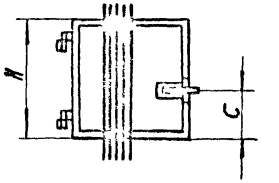

Рис. 20

ОСТАЛЬНОЕ СМ. РИС. 2 И 15

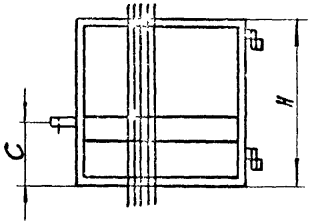

Рис. 21

ОСТАЛЬНОЕ СМ. РИС. 3 И 15

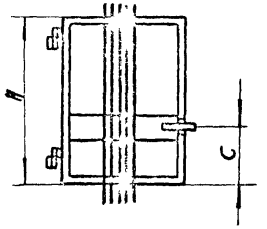

М-М

М 1:10

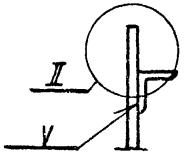

II

М 1:3

НАПРАВЛЕНИЕ СРЕЗА

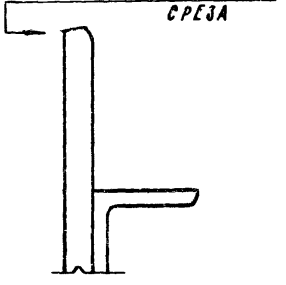

Н-Н

М 1:10

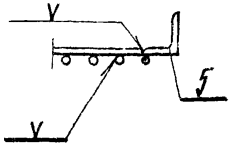

1. Таблицу исполнений см. лист 5.
2. * Размеры для справок.

Изм.	Лист	№ докум.	Подп.	Дата
Разраб.		Карпач		
Провер.		Елецкий		
Рук. маст.		Ивчинников		
Н. контр.		Елецкий		
Утв.		Ермаков		

3.017-1.06.110.000 СБ

Створка

Литера	Масса	Масштаб
	См. табл.	—

Лист 3 Листов

ЦНИИП градостроительства г. Москва

Инв. № подл. | Подп. и дата | Взам. инв. № | Инв. № дубл. | Подп. и дата

Рис. 22

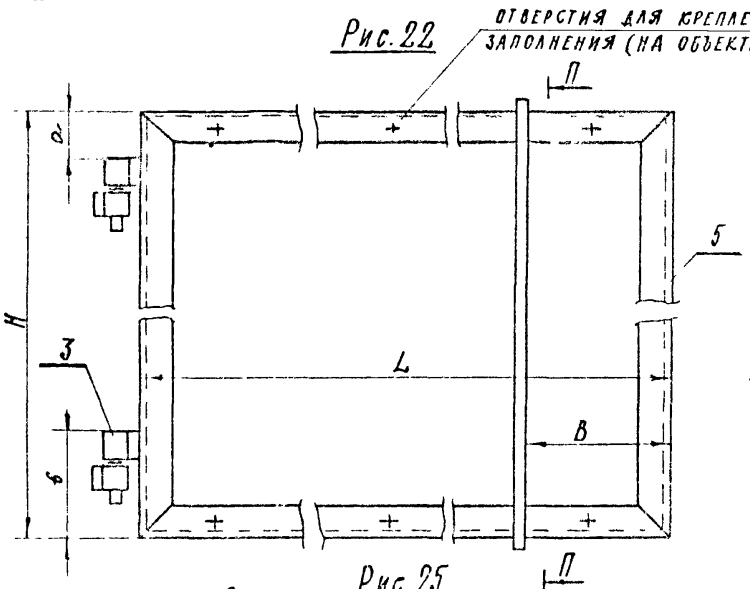

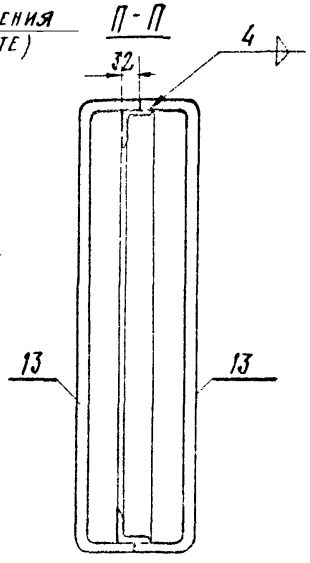

Рис. 23

ОСТАЛЬНОЕ - СМ. РИС. 2 и 22

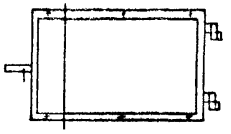

Рис. 24

ОСТАЛЬНОЕ СМ. РИС. 3 и 22

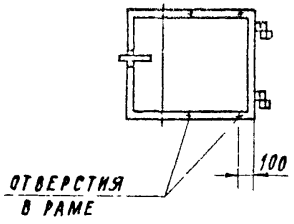

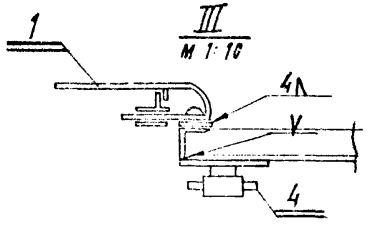

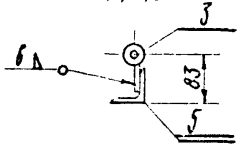

Рис. 25

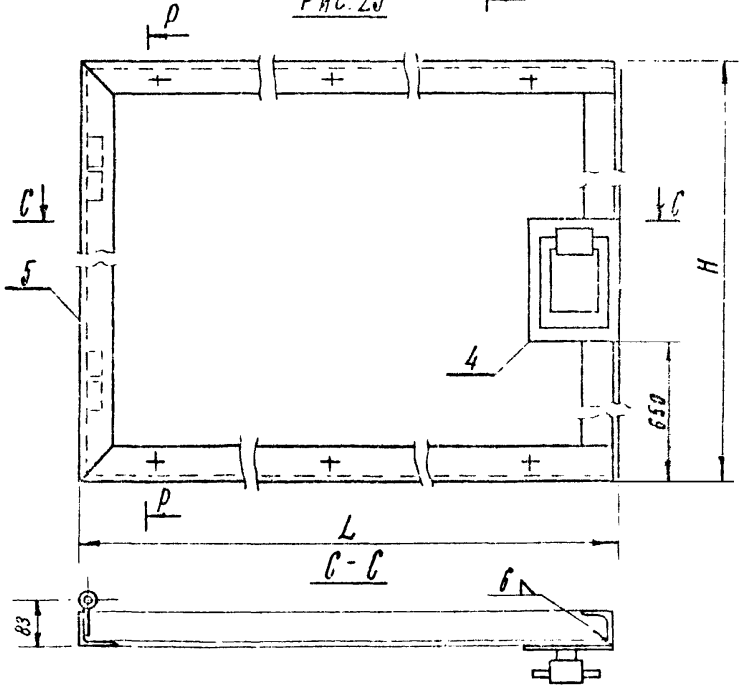

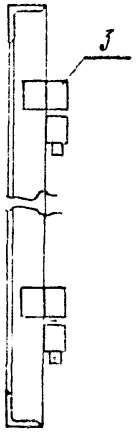

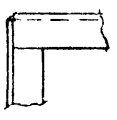

Рис. 26

ОСТАЛЬНОЕ - СМ. РИС. 25

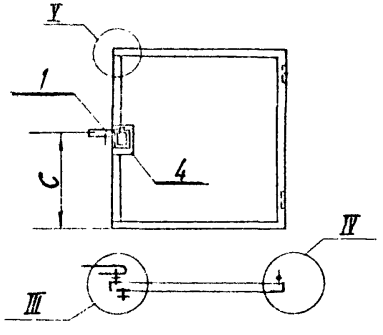

Рис. 27

ОСТАЛЬНОЕ - СМ. РИС. 25

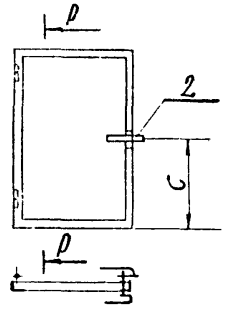

1. Таблицу исполнений см. лист 5.
2. *Размеры для справок.

					3.017-1.06.110.000 СБ
Изм.	Лист	№ докум.	Подп.	Дата	
Разраб.		Сарпач			Створка
Провер.		Елецкий			
Рук. маст.		Озчинников			
Н. контр.		Елецкий			
ГИП		Ермаков			

Литер	Масса	Масштаб
	см. табл.	—
Лист 4	Листов	

ЦНИИП градостроительства г. Москва

Инв. № подл. | Подп. и дата | Взам. инв. № | Инв. № дубл. | Подп. и дата

Условн. наим.	Обозначение	Рис	Исполнение	L	H	a	в	c	п	Б	В	Масса кг
	3.017-1.06.110.000				1070	100	225					44,7
	-01	1			1570							56,7
	-02			1740	2070	150	275					77,7
	-03				1070	100	225					46,7
	-04	2	ИЗОБРАЖЕНО		1570							58,6
	-05				2070	150	275	770				79,0
КМ5Ал	-06				1070	100	225					40,2
КМ5Бл	-07	3			1570							51,6
КМ5Вл	-08				2070	150	275					61,7
КМ5Ап	-09		ЗЕРКАЛЬНОЕ	1250	1070	100	225					40,2
КМ5Бп	-10	3	ОТРАЖЕНИЕ		1570							51,6
КМ5Вп	-11				2070	150	275					61,7
	-14	4			1170	100	225					48,3 **
	-15				1470							54,8 **
	-16				1770	150	275					62,4 **
	-17	5	ИЗОБРАЖЕНО	1740	1170	100	225					50,3 **
	-18				1470							56,8 **
	-19				1770	150	275	770				64,4 **
КМ6Ал	-20				1170	100	225					41,4 **
КМ6Бл	-21	6			1470							47,8 **
КМ6Вл	-22				1770	150	275					56,8 **
КМ6Ап	-23		ЗЕРКАЛЬНОЕ	1250	1170	100	225					41,4 **
КМ6Бп	-24	6	ОТРАЖЕНИЕ		1470							47,8 **
КМ6Вп	-25				1770	150	275					56,8 **
	-28	7			1070	100	225	740				115,0
	-29				1470							143,9
	-30	8			1870	150	275	820				196,2
	-31	9	ИЗОБРАЖЕНО	1740	1070	100	225	740	11	150		147,0
	-32				1470							145,9
	-33	11			1870	150	275	820				148,2
КМ7А	-34	10			1070	100	225	740	7	155		86,5
КМ7Б	-35			1250	1470							110,3
КМ7В	-36	12			1870	150	275	820				148,7

ПРОДОЛЖЕНИЕ ТАБЛИЦЫ

Условн. наим.	Обозначение	Рис	Исполнение	L	H	a	в	c	п	Б	В	Масса кг
	-39	13			850	100	225					78,9
	-40	14			1250							102,4
	-41	15			1650	150	275		20	50		138,0
	-42	16		1740	850	100	225	540				80,9
	-43	18	ИЗОБРАЖЕНО		1250							104,4
	-44	20			1650	150	275					140,9
КМ8А	-45	17			850	100	225					62,4
КМ8Б	-46	19		1250	1250				14	46		80,6
КМ8В	-47	21			1650	150	275					107,2
	-50	22			1070	100	225	690				51,8
	-51				1470							60,0
	-52				1870	150	275	770			560	67,4
	-53	23			1070	100	225	690				53,4
	-54		ИЗОБРАЖЕНО	1740	1470							63,4
	-55				1870	150	275	770				69,4
КДМ1Ал	-56	24			1070	100	225	690				47,8 **
КДМ1Бл	-57				1470							57,6 **
КДМ1Вл	-58				1870	150	275	770				63,9 **
КДМ1Ап	-59				1070	100	225	690			220	47,8 **
КДМ1Бп	-60	24	ЗЕРКАЛЬНОЕ ОТРАЖЕНИЕ	1250	1470							57,6 **
КДМ1Вп	-61				1870	150	275	740				63,9 **
	-64	25										44,0 **
	-65	26	ИЗОБРАЖЕНО	1740	1870	150	275	850				46,0 **
КДМ2Вп	-66	27		1750								40,5 **
КДМ2Вл	-67	27	ЗЕРКАЛЬНОЕ ОТРАЖЕНИЕ									40,5 **

** - БЕЗ ВЕСА ДРЕВЕСИНЫ

Изм.	Лист.	№ докум.	Подпись	Дата
Разраб.		Карпач		
Провер.		Елецкий		
Рук. маст.		Починников		
Н. контр.		Елецкий		
Утв.		Ермаков		

3.017-1.06.110.000 СБ

Створка

Литера	Масса	Масштаб
	6М. ТАБЛ.	—

Лист 5 | Листов

ЦНИИП градостроительства г. Москва

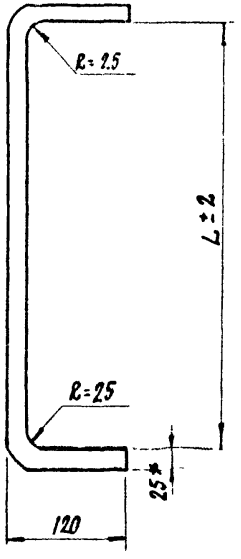

Обозначение	L	Длина развертки см	Масса кг
3.017-1.06.110.001	1072	1280	8.1
-01	1472	1680	10.7
-02	1872	2080	11.6

* Размеры для справок

Изм.	Лист	N докум.	Подп.	Дата	3.017-1.06.110.001			
Разраб.		Карпач			Поручень	Литера	Масса	Масштаб
Провер.		Елецкий					см. табл.	—
Рук. маст.		Овчинников				Лист	Листов 1	
Н. контр.		Елецкий			Квадрат В 25 ГОСТ 2591-71 / Б Ст 3 кп 2 ГОСТ 380-71	ЦНИИП градостроительства г. Москва		
Утв.		Ермаков						

Инв. № подл. | Подп. и дата | Взам. инв. № | Инв. № дубл. | Подп. и дата

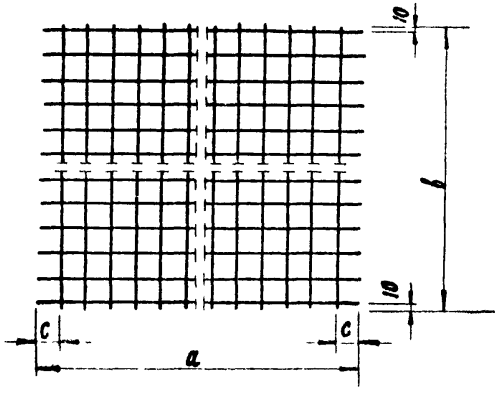

Обозначения	a	b	c	Масса кг
3.017-1.06.110.002	1680	1120	90	2.1
-01	1680	1420	90	2,6
-02	1680	1720	90	3,2
-03	1190	1120	95	1,5
-04	1190	1420	95	1,9
-05	1190	1720	95	2,3

Изм.	Лист	№ докум.	Подп.	Дата	3.017-1.06.110.002			
Разраб.		Карпач			Сетка	Литера	Масса	Масштаб
Провер.		Елецкий					см. табл.	—
Рук. маст.		Овчинников				Лист	Листов 1	
Н. контр.		Елецкий			Сетка 100/100/3/3 ГОСТ 8478-66	ЦНИИП градостроительства г. Москва		
Утв.		Ермаков						

Инв. № подл. | Подп. и дата | Взам. инв. № | Инв. № дубл. | Подп. и дата

Формат	Зона	Поз.	Обозначение	Наименование		Примечание
				Документация		
12			3.017-1.06.110.100СБ	Сборочный чертеж		
				Детали		
11		1	3.017-1.06.110.101	Рукоятка	1	
64		2	3.017-1.06.110.102	Проушина		
				Полоса 30х5 ГОСТ 103-57* / Ст3 ГОСТ 380-71	2	0,1 кг
11		3	3.017-1.06.110.103	Ось	1	
11		4	3.017-1.06.110.104	Планка	1	
11		5	3.017-1.06.110.104-01	Планка	1	
11		6	3.017-1.06.110.104-02	Планка	1	
11		7	3.017-1.06.110.104-03	Планка	1	
11		8	3.017-1.06.110.104-04	Планка	1	
				Стандартные изделия		
		9		Шайба 18 ГОСТ 10450-68*	2	

Инв. № подл. | Подп. и дата | Взам. инв. № | Инв. № дубл. | Подп. и дата

Изм.	Лист	№ докум.	Подп.	Дата
Разраб.		Карпач		
Провер.		Елецкий		
Рук. маст.		Овчинников		
Н. контр.		Елецкий		
Утв.		Ермаков		

3.017-1.06.110.100

Защелка

Лит.	Лист	Листов

ЦНИИП градостроительства г. Москва

Рис. 1

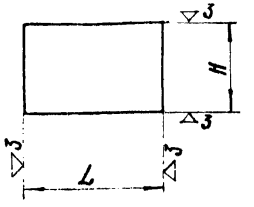

Рис. 2
остальное - см. рис. 1

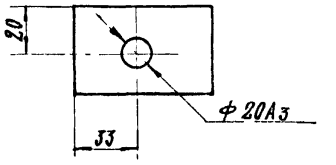

Рис. 3
остальное - см. рис. 1

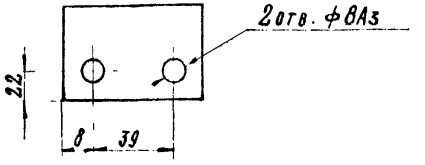

Обозначение	Рис	L	H	Материал	Масса кг
3.017-1.06.110.104	1	56	26	полоса 56х8 ГОСТ 103-57* / Ст.3 ГОСТ 380-71	0.09
-01	2	63	75	полоса 63х8 ГОСТ 103-57* / Ст.3 ГОСТ 380-71	0.27
-02	2	146	40	полоса 40х8 ГОСТ 103-57* / Ст.3 ГОСТ 380-71	0.27
-03	1	63	60	полоса 63х8 ГОСТ 103-57* / Ст.3 ГОСТ 380-71	0.24
-04	3	63	75	полоса 63х8 ГОСТ 103-57* / Ст.3 ГОСТ 380-71	0.30

Инв. № подл. | Подп. и дата | Взам. инв. № | Инв. № дубл. | Подп. и дата

Изм.	Лист	N докум.	Подпись	Дата
Разраб.		Волкова		
Провер.		Елецкий		
Рук. маст.		Овчинников		
Н. контр.		Елецкий		
Утв.		Ермаков		

3.017-1.06.110.104

Планка

См. таблицу

Литера	Масса	Масштаб
	см. табл.	—

Лист	Листов

ЦНИИП градостроительства г. Москва

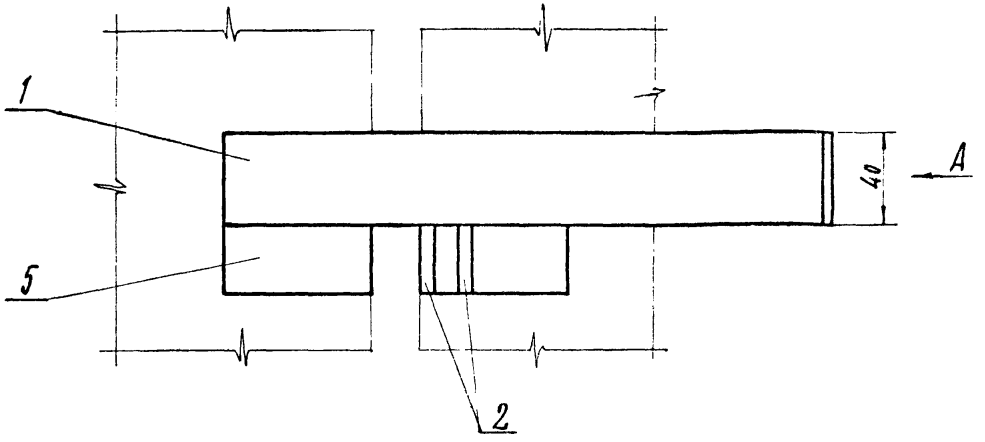

Вид А

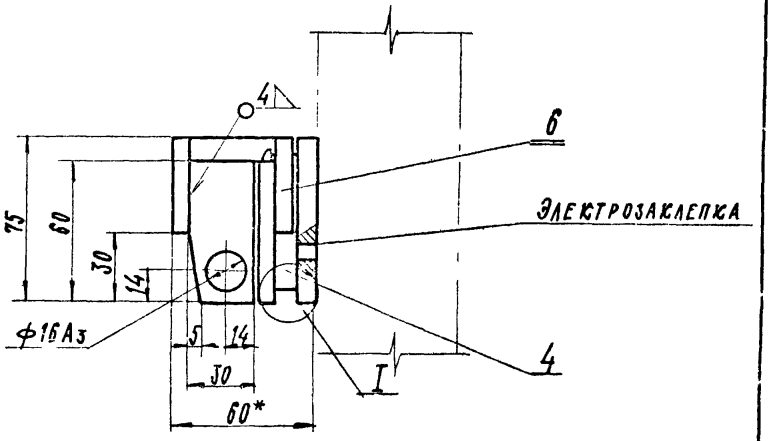

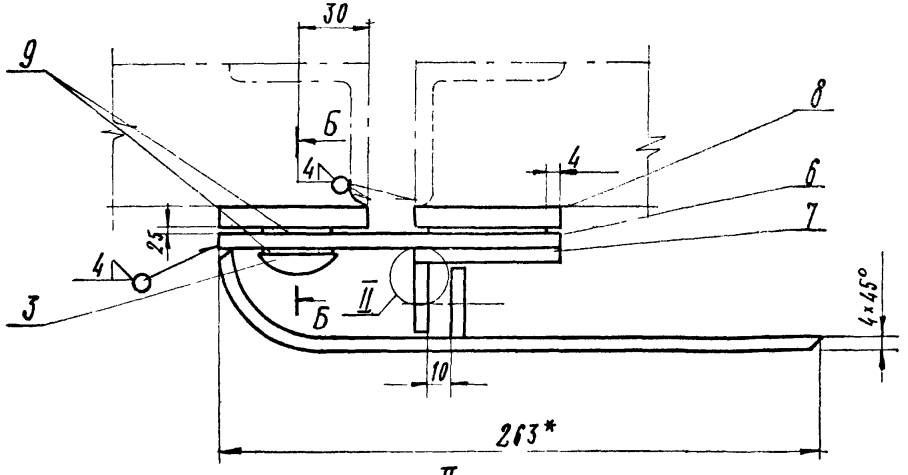

II
м 1:1

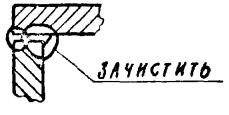

Б-Б
повернуто

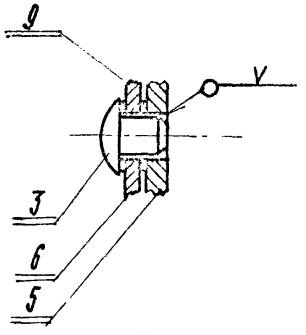

I
м 1:1

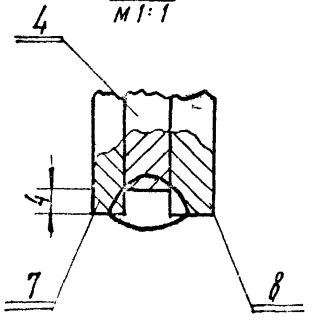

* Размеры для справок.

						3.017-1.06.110.100 СБ	
Изм.	Лист	№ докум.	Подпись	Дата			
Разраб.		Волкова			Защелка	Литера / Масса / Масштаб	
Провер.		Елецкий					2.02 / 1:2
Рук.маст.		Обчинников				Лист / Листов	
Н. контр.		Елецкий				ЦНИИП градостроительства г. Москва	
Утв.		Ермаков					

Инв. № подл. | Подп. и дата | Взам. инв. № | Инв. № дубл. | Подп. и дата

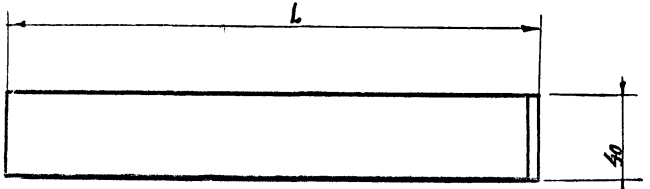

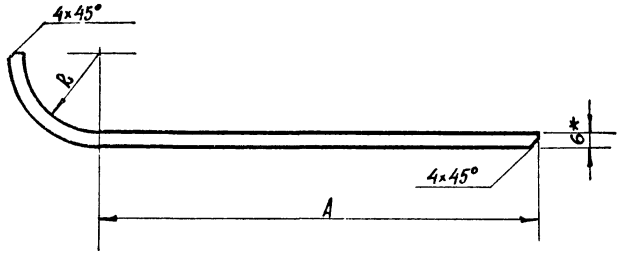

Исполнение	A	R	L	Длина развертки мм	Масса кг
3.017-1.06.110.101	215	38	263	278	0,52
-01	168	32	206	223	0,42

* Размер для справок

Изм.	Лист	№ докум.	Подпись	Дата
Разраб.		Волькова		
Провер.		Елецкий		
Н. контр.				
Рук. маст.		Овчинников		
Н. контр.		Елецкий		
Утв.		Ермаков		

3.017-1.06.100.101

Рукоятка

Литера	Масса	Масштаб
	6м. табл.	—

Лист | Листов 1

Полоса 40х6; ГОСТ 103-57* / Ст.3 ГОСТ 380-71

ЦНИИП градостроительства г. Москва

Инв. № подл. | Подп. и дата | Взам. инв. № | Инв. № дубл. | Подп. и дата

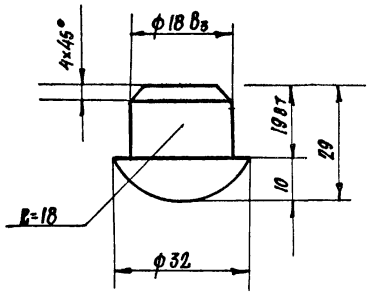

Изм.	Лист	№ докум.	Подпись	Дата
Разраб.		Волькова		
Провер.		Елецкий		
Т. контр.				
Рук. маст.		Овчинников		
Н. контр.		Елецкий		
Утв.		Ермаков		

3.017-1.06.110.103

Ось

Литера	Масса	Масштаб
	0,20	1:1

Лист | Листов 1

Круг 32 ГОСТ 2590-71 / Ст.3 ГОСТ 380-71

ЦНИИП градостроительства г. Москва

Инв. № подл. | Подп. и дата | Взам. инв. № | Инв. № дубл. | Подп. и дата

Формат	Зона	Поз.	Обозначение	Наименование	Кол.	Примечание
				Документация		
12			3.017-1.06.110.200СБ	Сборочный чертеж		
				Детали		
Б4		1	3.017-1.06.110.201	Ось		
				Круг $\frac{\text{18 ГОСТ 2590-71}}{\text{Ст.3 ГОСТ 380-71}}$ L=112	1	0.22кг
Б4		2	3.017-1.06.110.202	Проушина		
				Полоса $\frac{\text{36×6 ГОСТ 2590-71}}{\text{Ст.3 ГОСТ 380-71}}$ L=47	2	1шт. 0.05кг
Б4		3	3.017-1.06.110.203	Планка		
				Полоса $\frac{\text{40×4 ГОСТ 103-57*}}{\text{Ст.3 ГОСТ 380-71}}$ L=65	1	0.08кг
Б4		4	3.017-1.06.110.204	Скоба		
				Полоса $\frac{\text{40×4 ГОСТ 103-57*}}{\text{Ст.3 ГОСТ 380-71}}$ L=75	1	0.10кг
11		5	3.017-1.06.110.205	Планка	1	
11		6	3.017-1.06.110.205-01	Планка	1	
11		7	-02	Планка	1	
11		8	-03	Планка	1	
Б4		9	3.017-1.06.110.101-01	Рукоятка	2	
				Стандартные изделия		
		10		Шайба 18 ГОСТ 10450-68*	2	
			Различия исполнений	3.017-1.06.110.200 и		
			3.017-1.06.110.200-01	по сборному чертежу		

Инв. № подл. | Подп. и дата | Взам. инв. № | Инв. № дубл. | Подп. и дата

Изм.	Лист	№ докум.	Подп.	Дата
Разраб.		Карпач		
Провер.		Елецкий		
Рук. маст.		Овчинников		
Н. контр.		Елецкий		
Утв.		Ермаков		

3.017-1.06.110.200

Ручка

Лит.	Лист	Листов

ЦНИИП градостроительства г. Москва

3.017-1.06.110.205

Рис. 1

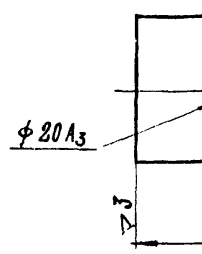

Рис. 2
остальное - см. рис. 1

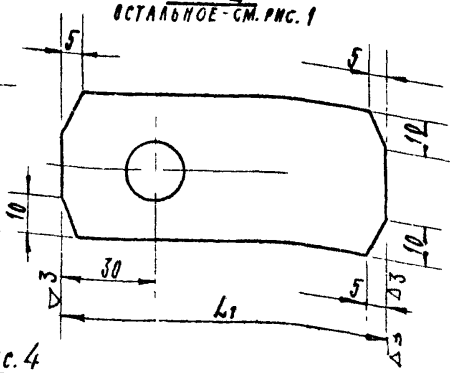

Рис. 3
остальное - см. рис. 1

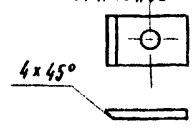

Рис. 4
остальное - см. рис. 1

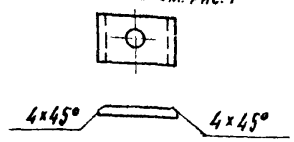

Обозначение	Рис.	L	L_1	H	A	Материал	Масса кг
3.017-1.06.110.205	1	63		40	20	Полоса $\frac{\text{63×6 ГОСТ 103-57*}}{\text{Ст.3 ГОСТ 380-71}}$	0.12
-01	2		85	40	20	Полоса $\frac{\text{40×10 ГОСТ 103-57*}}{\text{Ст.3 ГОСТ 380-71}}$	0.27
-02	4	63		80	40	Полоса $\frac{\text{63×6 ГОСТ 103-57*}}{\text{Ст.3 ГОСТ 380-71}}$	0.24
-03	3	63		80	40		0.24

Инв. № подл. | Подп. и дата | Взам. инв. № | Инв. № дубл. | Подп. и дата

Изм.	Лист	№ докум.	Подпись	Дата
Разраб.		Карпач		
Провер.		Елецкий		
Рук. маст.		Овчинников		
Н. контр.		Елецкий		
Утв.		Ермаков		

3.017-1.06.110.205

Планка

Литера	Масса	Масштаб
	см. табл.	см. табл.
Лист	Листов	

см. таблицу

ЦНИИП градостроительства г. Москва

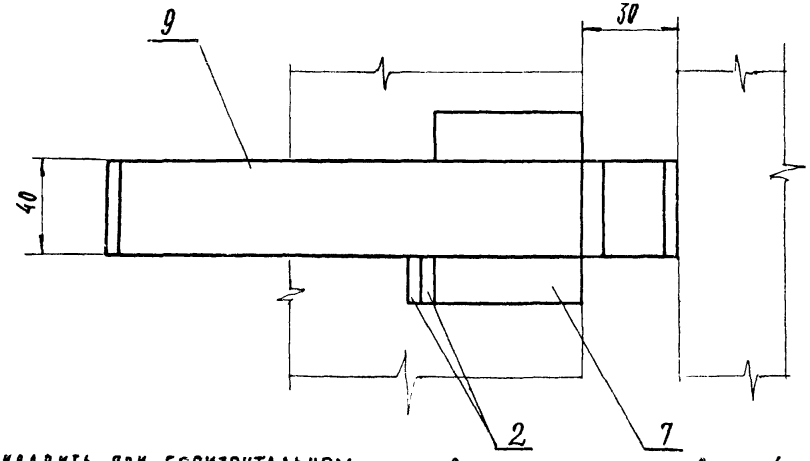

II
м 1:1

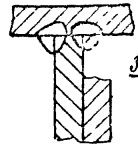

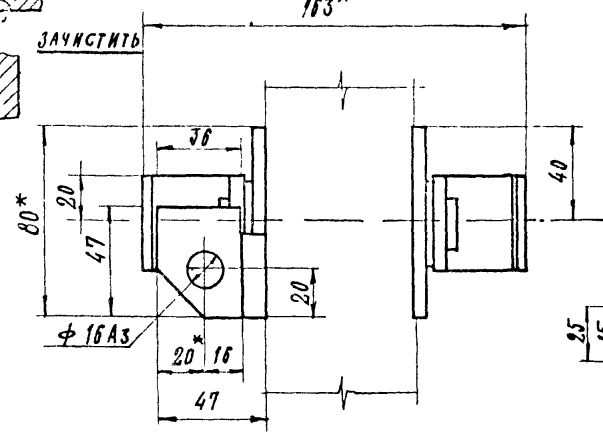

4. Скоба
м 1:2

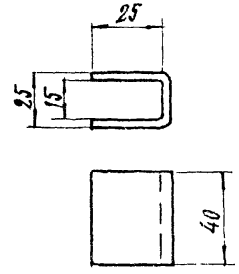

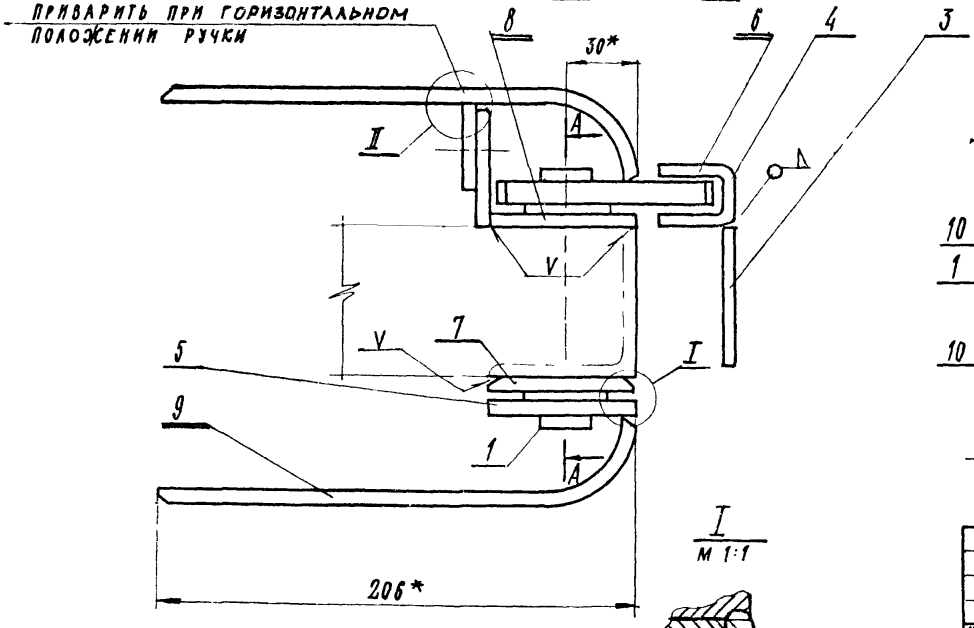

I
м 1:1

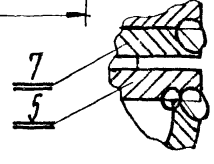

A - A

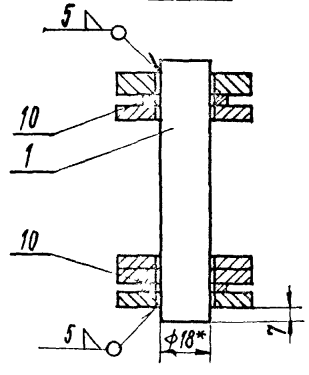

Обозначение	Исполнение	Масса кг
3.017-1.06.110.200	изображено	1.93
-01	зеркальное отр.	1.93

* Размеры для справок

Изм.	Лист	№ докум.	Подпись	Дата
Разраб.		Карпач		
Провер.		Елецкий		
Рук. маст.		Овчинников		
Н. контр.		Елецкий		
Утв		Ермаков		

3.017-1.06.110.200 СБ

Ручка

Литера	Масса	Масштаб
	см. табл.	1:2

Лист Листов

ЦНИИП градостроительства г. Москва

Инв. № подл. | Подп. и дата | Взам. инв. № | Инв. № дубл. | Подп. и дата

Рис. 1

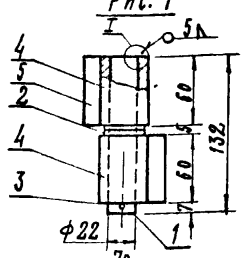

Рис. 2

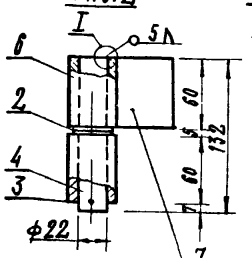

4. ВТУЛКА

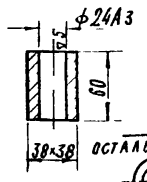

I
м 1:2

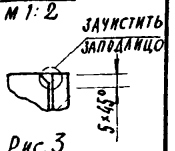

Рис. 3
ОСТАЛЬНОЕ СМ. РИС. 2



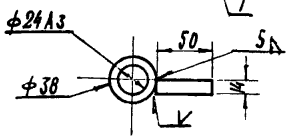

Таблица исполнений

Обозначение	Рис.	Масса
3.017-1.06.110.300	1	1.64
-01	2	1.33
-02	3	1.33

Формат	Зона	Поз.	Обозначение	Наименование	Кол.	Примечание
				Детали		
Б4		1	3.017-1.06.110.301	Ось, круг 22 ГОСТ 2590-71 / Ст 3 ГОСТ 380-71 L=132	1	0.4 кг
				Стандартные изделия		
		2		Шайба 22×2.5 ГОСТ 10450-68* / Ст. 3 ГОСТ 380-71	2	
		3		Шплинт 3×30 ГОСТ 397-66*	1	
				Переменные данные для исполнений		
				3.017-1.06.110.300		
				Детали		
Б4		4	3.017-1.06.110.302	Втулка; квадрат 38 ГОСТ 2591-71 / Ст.3 ГОСТ 380-71	2	1 шт. 0.48 кг
Б4		5	3.047-1.06.110.303	Навеска; квадрат 16 ГОСТ 2591-71 / Ст.3 ГОСТ 380-71	2	1 шт. 0.12 кг.
				3.017-1.06.110.300-01		
				Детали		
Б4		6	3.017-1.06.110.304	Втулка; труба 38×7-10-ГОСТ 8732-70	2	1 шт. 0.32 кг
Б4		7	3.017-1.06.110.305	Навеска, полоса 14×48 ГОСТ 103-57* / Ст. 3 ГОСТ 380-71	1	0.28 кг
				3.017-1.06.110.300-02 (ТО ЖЕ КАК ДЛЯ -01)		

Подп. и дата | Инв. № дубл. | Взам. инв. № | Подп. и дата | Инв. № подл.

Изм.	Лист	№ документа	Подпись	Дата
Разраб.		Волкова		
Провер.		Елецкий		
Рук. маст.		Овчинников		
Н. контр.		Елецкий		
Утв.		Ермаков		

3.017-1.06.110.300 СБ

Петля

Литера	Масса	Масштаб
	см. табл.	1:4
Лист	Листов 1	

ЦНИИП градостроительства г. Москва

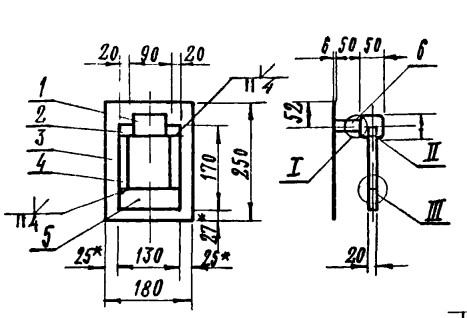

I
м 1:5

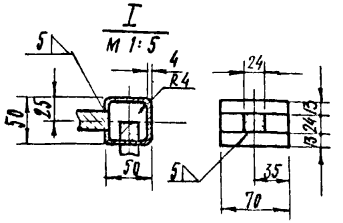

II
м 1:2

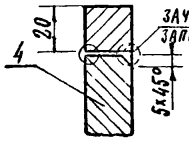

III
м 1:2

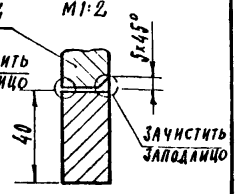

* Размеры для справок.

Формат	Зона	Поз.	Обозначение	Наименование	Кол.	Прим.
				Детали		
Б4		1	3.017-1.06.110.101	Кольцо		
				Полоса 10×4 ГОСТ 103-57* / Ст.3 ГОСТ 380-71 L=176	1	0.39 кг
				Материалы		
		2		Квадрат 20 ГОСТ 2591-71 / Ст.3 ГОСТ 380-71 L=180	1	0.41 кг
		3		Полоса 6×180 ГОСТ 82-70 / Ст.3 ГОСТ 380-71	1	2.12 кг
		4		Квадрат 20 ГОСТ 2591-71 / Ст.3 ГОСТ 380-71 L=110	2	1 шт. 0.33 кг
		5		Полоса 20×40 ГОСТ 103-57* / Ст.3 ГОСТ 380-71 L=130	1	0.41 кг
		6		Квадрат 24 ГОСТ 2591-71 / Ст.3 ГОСТ 380-71 L=54	1	0.31 кг

Подп. и дата | Инв. № дубл. | Взам. инв. № | Подп. и дата | Инв. № подл.

Изм.	Лист	№ докум.	Подпись	Дата
Разраб.		Волкова		
Провер.		Елецкий		
Рук. маст.		Овчинников		
Н. контр.		Елецкий		
Утв.		Ермаков		

3.017-1.06.110.400

Ручка декоративная

Литера	Масса	Масштаб
	4,3	1:10
Лист	Листов 1	

ЦНИИП градостроительства г. Москва

Инв. № подл.	Подп. и дата	Взам. инв. №	Инв. № дубл.	Подп. и дата

Формат	Зона	Поз.	Обозначение	Наименование	Кол. на исполн. 3.017-1.06.111.000												Примеч.
					–	-01	-02	-03	-04	-05	-06	-07					
				Документация													
			3.017-1.06.111.000 СБ рис. 1	Сборочный чертеж	X	X	X	X	X	X	X	X					
				Детали													
11		1	3.017-1.06.111.001	Уголок	2	2	2				2						
			-01	Уголок				2	2	2		2					
11		2	3.017-1.06.111.001-02	Уголок	2			2									
			-03	Уголок		2			2								
			-04	Уголок			2			2							
			-05	Уголок							2	2					
				Материалы													
		3		Полоса $\frac{6\times140\ ГОСТ\ 103-57^*}{ВСТ.3кп2\ ГОСТ\ 380-71}$ L=942	1	1											6,3 кг
				Полоса $\frac{6\times140\ ГОСТ\ 103-57^*}{ВСТ.3кп2\ ГОСТ\ 380-71}$ L=1442			1	1									9,5 кг
				Полоса $\frac{6\times140\ ГОСТ\ 103-57^*}{ВСТ.3кп2\ ГОСТ\ 380-71}$ L=1942					1	1							12,8 кг
				Полоса $\frac{70\times6\ ГОСТ\ 103-57^*}{ВСТ.3кп2\ ГОСТ\ 380-71}$ L=722							1	1					3,1 кг
				Продолжение см. лист 2													

исполнения 09-14 см лист 2
исполнения 16-25 см лист 3
исполнения 27-34 см лист 4

Изм.	Лист	№ докум.	Подпись	Дата
Разработ.		Карпач		
Провер.		Елецкий		
Рук. маст.		Овчинников		
Н. контр.		Елецкий		
Утв.		Ермаков		

3.017-1.06.111.000

Рама

Лист	Листов
1	4

ЦНИИП градостроительства г. Москва

Копировал [illegible] Формат 11

Инв. № подл.	Подп. и дата	Взам. инв. №	Инв. № дубл.	Подп. и дата

Продолжение спецификации

Формат	Зона	Поз.	Обозначение	Наименование	Кол. на исполн. 3.017-1.06.111.000												Примеч.
					-09	-10	-11	-12	-13	-14							
				Документация													
			3.017-1.06.111.000 СБ рис. 2	Сборочный чертеж	X	X	X	X	X	X							
				Детали													
11		5	3.017-1.06.111.001_14	Уголок	4	4	4	4	4	4							
11		6	3.017-1.06.111.001-16	Уголок	2	2	2										
			-17	Уголок				2	2	2							
11		7	3.017-1.06-111.001-18	Уголок	2			2									
			-19	Уголок		2			2								
			-20	Уголок			2			2							
				Стандартные изделия													
		8		Болт М 10×70 ГОСТ 7798-70*	8	8	8	8	8	8							
		9		Гайка М 10 ГОСТ 9516-70*	8	8	8	8	8	8							
		10		Шайба 10 ГОСТ 10450-68*	8	8	8	8	8	8							
				Продолжение см. лист 3													

Изм.	Лист	№ докум.	Подп.	Дата

3.017-1.06.111.000

Инв. № подл. | Подп. и дата | Взам. инв. № | Инв. № дубл. | Подп. и дата

продолжение спецификации

Позиция	Зона	Поз.	Обозначение	Наименование	Кол. на исполн. 3.017-1.06.111.000 -16	-17	-18	-19	-20	-21	-22	-23	-24	-25	Примечан.
				Документация											
			3.017-1.06.111.000СБ рис 3	Сборочный чертеж	×	×	×	×	×	×	×	×	×	×	
				Детали											
11		12	3.017-1.06.111.001	уголок	2	2	2				2	2			
			-01	уголок				2	2	2			2	2	
11		13	3.017-1.06.111.001-01	уголок							2		2		
			-02	уголок	2			2							
			-06	уголок		2			2						
			-07	уголок			2			2					
			-08	уголок								2		2	
				Продолжение см. лист 4											

Изм. | Лист | № докум. | Подп. | Дата

3.017-1.06.111.000

Лист 3

Формат А4

Инв. № подл. | Подп. и дата | Взам. инв. № | Инв. № дубл. | Подп. и дата

Позиция	Зона	Поз.	Обозначение	Наименование	Кол. на исполнение 3.017-1.06.111.000 -27	-28	-29	-30	-31	-32	-33	-34	Примеч.
				Документация									
			3.017-1.06.111.000СБ рис 4	Сборочный чертеж	×	×	×	×	×	×	×		
			рис 5									×	
				Детали									
		15	3.017-1.06.111.001-02	уголок	2			2					
			-06	уголок		2			2				
			-07	уголок			2			2	2	1	
			-15	уголок								1	
		16	3.017-1.06.111.001-09	уголок								1	
			-10	уголок				1	1	1			
			-11	уголок				1	1	1			
			-12	уголок	2	2	2						
			-13	уголок								1	
			-21	уголок							2		

Изм. | Лист | № докум. | Подп. | Дата

3.017-1.06.111.000

Лист 4

Рис. 1

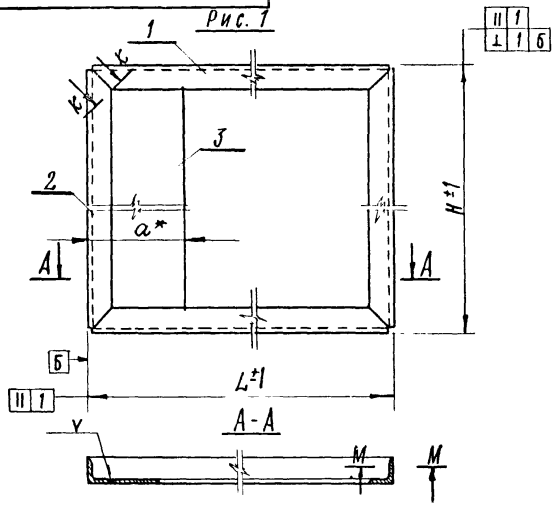

Рис. 3

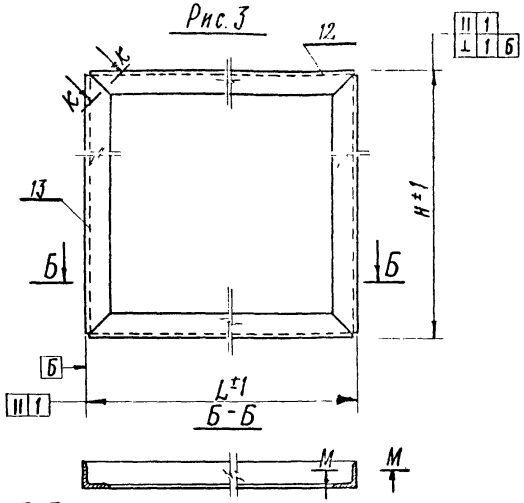

Рис. 4

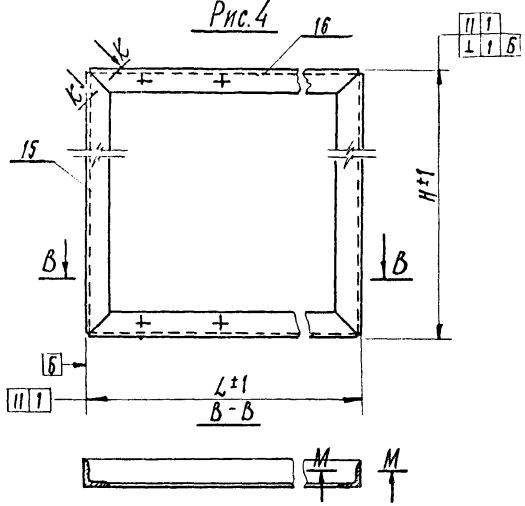

Рис. 2

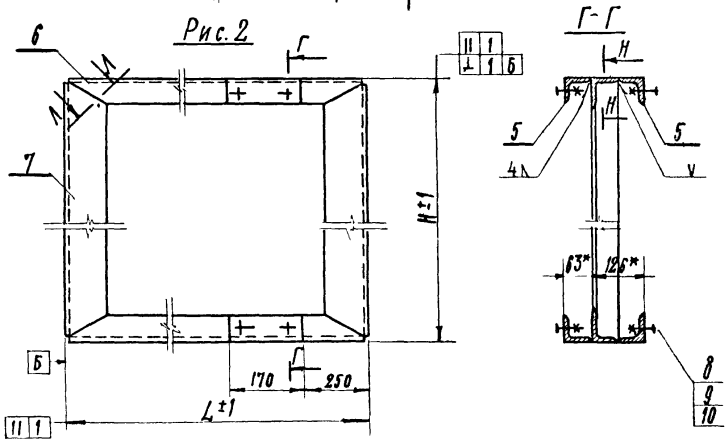

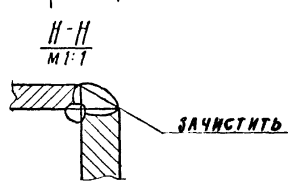

1. Таблицу исполнений см. л. 2
2. * Размеры для справок.

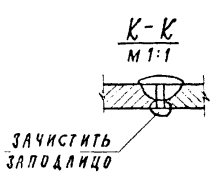

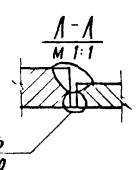

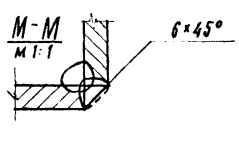

Изм.	Лист	№ докум.	Подп.	Дата	3.017-1.06.111.000 СБ
Разраб.		Карпач			Рама
Провер.		Елецкий			
Рук. маст.		Овчинников			
Н. контр.		Елецкий			
Утв.		Ермаков			

Литера	Масса	Масштаб
	см. табл.	—
Лист	Листов	

ЦНИИП градостроительства г. Москва

Инв. № подл. | Подп. и дата | Взам. инв. № | Инв. № дубл. | Подп. и дата

Рис. 5

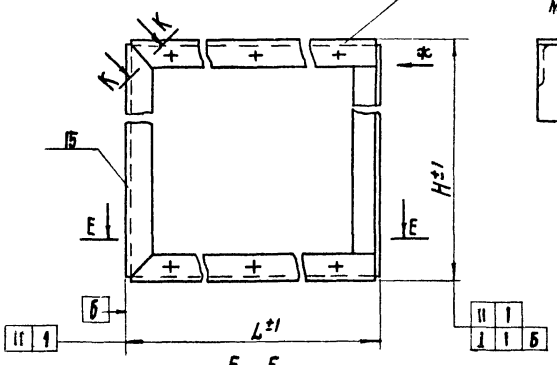

Вид Ж
м 1:5



Е - Е

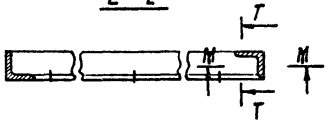

Т - Т
М 1:1

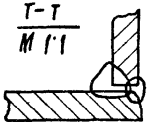

Исполнение	Рис.	L	H	α	Масса кг
3.017-1.06.111.000	1	1740	1070	203	38,4
-01			1570		47,5
-02			2070		66,4
-03		1250	1070		32,8
-04			1570		42,0
-05			2070		51,0
-06		1740	850	133	29,7
-07		1250	850		24,2
-09	2	1740	1170		43,0

Исполнение	Рис.	L	H	α	Масса кг
-10	2	1740	1470		49,0
-11			1770		56,0
-12		1250	1170		34,7
-13			1470		40,7
-14			1770		49,3
-16	3	1740	1070		32,6
-17			1470		37,1
-18			1870		47
-19		1250	1070		26,9
-20			1470		31,5
-21			1870		36,3
-22		1740	1250		34,4
-23			1650		39,0
-24		1250	1250		28,6
-25			1650		33,2
-27	4	1740	1070		32,0
-28			1470		36,6
-29			1870		41,0
-30		1250	1070		26,4
-31			1470		31,0
-32			1870		35,5
-33			1870		35,9
-34	5	1740	1870		41,4

* Размеры для справок

Изм.	Лист	№ докум.	Подп.	Дата
Разраб.		Карпач		
Провер.		Елецкий		
Рук. маст.		Овчинников		
Н. контр.		Елецкий		
Утв.		Ермаков		

3.017-1.06.111.000 СБ

Рама

Литера	Масса	Масштаб
	см. табл.	—

Лист 2 Листов

ЦНИИП градостроительства г. Москва

Рис. 1

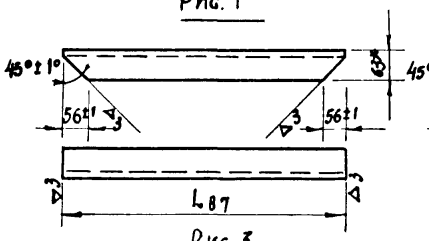

Рис. 2

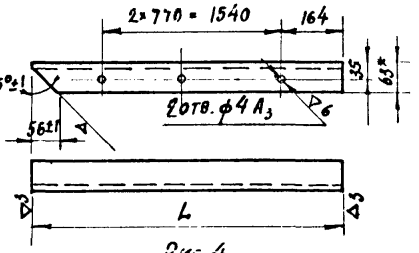

Рис. 3

остальное - см. рис.1

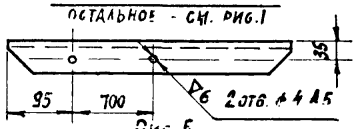

Рис. 4

остальное - см. рис.2

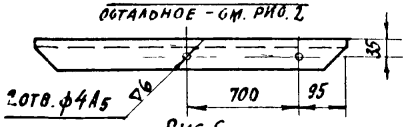

Рис. 5

остальное - см. рис.1

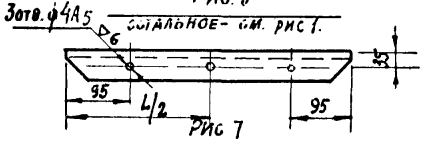

Рис. 6

остальное - см. рис.2

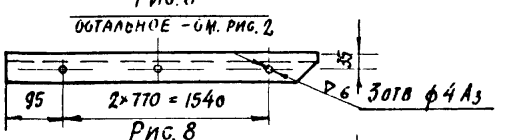

Рис. 7

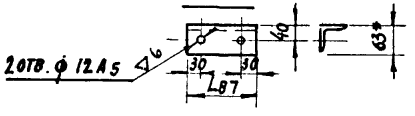

Рис. 8

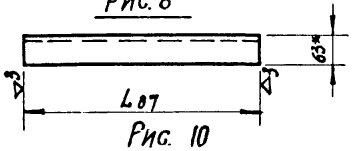

Рис. 9

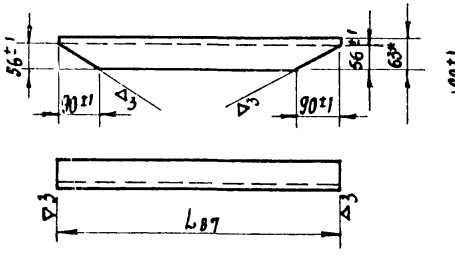

Рис. 10

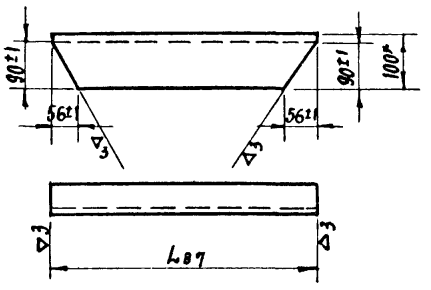

Обозначение	Рис.	L	Материал	Масса кг
3.017-1.06.111.001	1	1726	Уголок Б-63×63×6 ГОСТ 8509-72 ВСт.3кп2 ГОСТ 535-58	9,87
-01		1236		7,1
-02		1056		6,1
-03		1556		8,9
-04		2056		11,76
-05		836		4,8
-06		1456		8,3
-07		1856		10,6
-08		1636		9,4
-09	2	1726		9,9
-10	3	1236		7,1
-11	4	1236		7,1
-12	5	1726		9,9
-13	6	1726		9,9
-14	7	170		1,0
-15	8	1856		10,6
-16	9	1720		9,9
-17		1230		7,1
-18	10	1156	Уголок Б-100×63×8 ГОСТ 8510-72 ВСт.3кп2 ГОСТ 535-58	11,5
-19		1456		14,5
-20		1756		17,2
-21	5	1236	Уголок Б-63×63×6 ГОСТ 8509-72 ВСт.3кп2 ГОСТ 535-58	7,1

* Размеры для справок

Изм.	Лист	№ докум.	Подпись	Дата
Разраб.		Карпач		
Провер.		Елецкий		
Рук. маст.		Овчинников		
Н. контр.		Елецкий		
Утв.		Ермаков		

3.017-1.06.111.001

Уголок

См. табл.

Литера	Масса	Масштаб
	См. табл.	—

Лист | Листов 1

ЦНИИП градостроительства г. Москва

Инв. № подл. | Подп. и дата | Взам. инв. № | Инв. № дубл. | Подп. и дата

1. Общие положения

1.1. Настоящее техническое описание (шифр ТО) распространяется на рабочие чертежи металлических распашных ворот и калиток и содержит пояснения по изготовлению и монтажу.

1.2 Для ворот и калиток принято следующее условное обозначение:

Пример ПМ7Б, ПДМ7Б: буквы ПМ – маркируют полотна цельнометаллических ворот; ПДМ – маркируют каркас деревометаллических ворот; если вместо буквы „П" вначале стоит буква „К", то это марка калитки. Цифра после букв означает порядковый номер типа ворот в номенклатуре, помещенной в выпуске „0" настоящей серии. Буква А,Б,В после цифры характеризуют высоту ограды. Маленькие буквы „П" и „Л" в конце шифра маркируют соответственно правую и левую калитки.

1.3. В обозначении чертежей после номера серии принято 06.000.000. Первые две цифры используются для обозначения порядкового номера выпуска (альбома) в составе всей типовой серии. 000.000 – используются для обозначения чертежей общей сборки и общего вида изделия. Если вместо нулей на конце будут стоять значащие цифры, то это будет относится к деталям. Обозначение сборок всегда заканчивается нулем.

2. Назначение и определение.

2.1 Ворота распашные предназначены для пропуска автомобильного транспорта и устанавливаются в воротных проемах. Калитка – для пропуска людей.

2.2. Номенклатура, рекомендации по выбору типов ворот и калиток, указания по применению типовых чертежей, а также природные условия (грунт, ветер), на которые рассчитаны элементы оград – приведены в выпуске „0" настоящей серии.

Изм.	Лист	№ докум.	Подпись	Дата	3017-1.06.000.000 ТО			
Разраб.		Елецкий			Ворота металлические распашные шириной 3,5 м и калитки (техническое описание)	Лит.	Лист 1	Листов 2
Проверил		Волкова						
Рук. маст.		Овчинников				ЦНИИП градостроительства г. Москва		
Утв.		Ермаков						

3. Изготовление

3.1. Металлические распашные ворота состоят из двух створок. Каркасы полотен ворот и калиток изготовляются из прокатных уголковых профилей (сталь марки Вст-3 кп 2 по ГОСТ 380-71) на сварке. Сварные швы должны быть зачищены.

3.2 Для обшивки каркаса сетчатых ворот применяется сетка по ГОСТ 5336-67 „Сетка плетеная одинарная." Сетка натягивается на крючки, которые приваривают к каркасу полотна швом толщиной 3 мм. Прутки решетчатой обшивки привариваются непосредственно к каркасу (раме).

3.3. Петли и ручка привариваются к створке (раме) в заводских условиях. Защелка в заводских условиях приваривается только к правой створке ворот; детали защелки, которые должны быть приварены к левой створке – привязываются вязальной проволокой и отправляются на место монтажа в комплекте с правой створкой.

3.4. Металлоконструкции ворот и калиток отправляются с завода огрунтованными железным суриком и окрашиваются на месте монтажа масляной краской за 2 раза.

4. Монтаж

4.1. До монтажа уточняется правильность положения закладных элементов в железобетонных столбах (железобетонные столбы разработаны в выпуске „1" настоящей серии)

4.2. Монтаж металлических створок ворот и полотна калитки должен производиться таким образом, чтобы наружная вертикальная поверхность была ровной и имела отклонение от вертикального положения не более 3 мм.

4.3. Места приварки петель к закладным огрунтовываются и окрашиваются масляной краской за 2 раза.

Изм.	Лист	№ докум.	Подпись	Дата	3.017-1.06.000.000 ТО	Лист 2

Стр.	Формат	Обозначение	Наименование	Примеч.
			ОБЛОЖКА	
	12		ТИТУЛЬНЫЙ ЛИСТ	
		"		
2	11	3.017-1.06.100.000	Ворота (спецификация)	
	11	"		
3	11	"		
	11	"		
4	12	3.017-1.06.100.000 СБ	Ворота	
5	11	3.017-1.06.110.000	Створка (спецификация)	
	11	"		
6	11	"		
	11	"		
7	11	"		
	11	"		
8	11	"		
	11	"		
9	11	"		
	11	"		
10	11	"		
	11	"		
11	12	3.017-1.06.110.000 СБ	Створка	
12	12	"		
13	12	"		
14	12	"		
15	12	"		

Инв. № подл. | Подп. и дата | Взам. инв. № | Инв. № дубл. | Подп. и дата

gost.e-ecolog.ru

Изм.	Лист	№ докум.	Подп.	Дата
Разраб.		Кудлач		
Пров.		Елецкий		
Рук. маст.		Починников		
Н. контр.		Елецкий		
Утв.		Ермаков		

3.017-1.06.000.000 ОП

Ворота металлические распашные шириной 3,5 м и калитки (опись).

Литера	Лист	Листов
		2

ЦНИИП градостроительства г. Москва

Стр.	Формат	Обозначение	Наименование	Примеч.
16	11	3.017-1.06.110.001	Поручень	
	11	3.017-1.06.110.002	Сетка	
17	11	3.017-1.06.110.100	Защелка (спецификация)	
	11	3.017-1.06.110.104	Планка	
18	12	3.017-1.06.110.100 СБ	Защелка	
19	11	3.017-1.06.110.101	Рукоятка	
	11	3.017-1.06.110.103	Ось	
20	11	3.017-1.06.110.200	Ручка (спецификация)	
	11	3.017-1.06.110.205	Планка	
21	12	3.017-1.06.110.200 СБ	Ручка	
22	11	3.017-1.06.110.300	Петля	
	11	3.017-1.06.110.400	Декоративная ручка	
23	11	3.017-1.06.111.000	Рама (спецификация)	
	11	"		
24	11	"		
	11	"		
25	12	3.017-1.06.111.000 СБ	Рама	
26	12	"		
27	12	3.017-1.06.112.001	Уголок	
28	11	3.017-1.06.000.000 ТО	Техническое описание	
	11	"		
29	11	3.017-1.06.000.000 ВП	Ворота металлические распашные шириной 3,5 м и калитки (опись)	

Инв. № подл. | Подп. и дата | Взам. инв. № | Инв. № дубл. | Подп. и дата

Изм.	Лист	№ докум.	Подп.	Дата

3.017-1.06.000.000 ОП

Лист 2