ГОСУДАРСТВЕННЫЙ КОМИТЕТ СОВЕТА МИНИСТРОВ СССР ПО ДЕЛАМ СТРОИТЕЛЬСТВА
(ГОССТРОЙ СССР)

ТИПОВЫЕ КОНСТРУКЦИИ И ДЕТАЛИ ЗДАНИЙ И СООРУЖЕНИЙ

СЕРИЯ 3.017-1

ОГРАЖДЕНИЯ ПЛОЩАДОК И УЧАСТКОВ ПРЕДПРИЯТИЙ, ЗДАНИЙ И СООРУЖЕНИЙ

ВЫПУСК 2

МЕТАЛЛИЧЕСКИЕ ЭЛЕМЕНТЫ ОГРАД

12870-03
ЦЕНА 0-48

gost.e-ecolog.ru

ЦЕНТРАЛЬНЫЙ ИНСТИТУТ ТИПОВОГО ПРОЕКТИРОВАНИЯ
ГОССТРОЯ СССР

Москва, А-445, Смольная ул., 22

Сдано в печать 1977 года

Заказ № 146 Тираж 650 экз.

ГОСУДАРСТВЕННЫЙ КОМИТЕТ СОВЕТА МИНИСТРОВ СССР ПО ДЕЛАМ СТРОИТЕЛЬСТВА
(ГОССТРОЙ СССР)

ТИПОВЫЕ КОНСТРУКЦИИ И ДЕТАЛИ ЗДАНИЙ И СООРУЖЕНИЙ

СЕРИЯ 3.017-1

ОГРАЖДЕНИЯ ПЛОЩАДОК И УЧАСТКОВ ПРЕДПРИЯТИЙ, ЗДАНИЙ И СООРУЖЕНИЙ

ВЫПУСК 2

МЕТАЛЛИЧЕСКИЕ ЭЛЕМЕНТЫ ОГРАД

РАЗРАБОТАН
ПРОЕКТНЫМ ИНСТИТУТОМ № 2
ГОССТРОЯ СССР И
ЦНИИП ГРАДОСТРОИТЕЛЬСТВА
ГОСГРАЖДАНСТРОЯ

УТВЕРЖДЕН И ВВЕДЕН В ДЕЙСТВИЕ
С 1/VII 1974 Г.
ПОСТАНОВЛЕНИЕ ГОССТРОЯ СССР № 58
ОТ 1/IV 1974 Г.

Содержание

Лист	Наименование	Стр
	Содержание. Пояснительная записка	2
1.	Панели ПМ1, ПМ2, ПМ3	3
2.	Панели ПМ4, ПМ5	4
3.	Панели ПМ6, ПМ7, ПМ8	5
4.	Столбы СМ1А, СМ2Б, СМ2В	6
5.	Столбы СМ3А, СМ3Б, СМ3В	7
6.	Столбы СМ4А, СМ4Б, СМ4В, СМ5В	8
7.	Рамки РМ1, РМ2, РМ3	9
8.	Соединительные элементы МС1÷МС16	10
9.	Рамки РМ4÷РМ9, соединительные элементы МС17÷МС19	11
10.	Соединительные элементы МС20÷МС22, рамки РМ10, РМ11	12
11.	Соединительные элементы МС23, МС24	13
12.	Соединительные элементы МС25÷МС36	14

Пояснительная записка

1. Настоящий выпуск содержит рабочие чертежи металлических элементов оград — сетчатые панели, столбы, рамки и соединительные элементы монтажных узлов.

2. Серия состоит из следующих выпусков:

Выпуск 0. Материалы для проектирования
Выпуск 1. Железобетонные элементы оград
Выпуск 2. Металлические элементы оград
Выпуск 3. Деревянные элементы оград
Выпуск 4. Монтажные узлы оград
Выпуск 5. Ворота металлические распашные шириной 4,5 м и калитки
Выпуск 6. Ворота металлические распашные шириной 3,5 м и калитки
Выпуск 7. Ворота деревянные распашные шириной 4,5 м и калитки
Выпуск 8. Ворота деревянные распашные шириной 3,5 м и калитки
Выпуск 9. Ворота металлические раздвижные с дистанционным управлением
Выпуск 10. Живые изгороди.

3. Схемы оград и указания по применению и расчету конструкций приведены в вып. 0.

4. Сетчатые панели ПМ1–ПМ8 состоят из стальных рамок с натянутой на них сеткой.

Для панелей ПМ1–ПМ3 применяют стальную плетеную сетку из оцинкованной проволоки с квадратными ячейками № 30-2 и № 50-2,5 по ГОСТ 5336-67, поставляемую в рулонах шириной 1,0; 1,5 и 2,0 м.

5. Для панелей ПМ4–ПМ8 принята сварная сетка по ГОСТ 8478-66 из проволоки диаметром 3 мм с квадратными ячейками 100×100 мм.

6. При изготовлении металлических элементов оград необходимо выполнять требования СНиП III-В.5-62* „Металлические конструкции. Правила изготовления и приемки."

7. Марка стали для изготовления рамок, столбов и соединительных элементов принята ВСт3кп2 по ГОСТ 380-71.

8. Столбы, сварная сетка и рамки панелей должны быть окрашены масляной краской за 2 раза по грунту из железного сурика.

9. Соединительные элементы должны быть покрыты двумя слоями эмали ПХВ по грунту из лака ФЛ-03К.

ТК	Металлические элементы оград	Серия 3.017-1	
1973	Содержание. Пояснительная записка	Выпуск 2	Лист

Нач. отд.	Мацеев	
Гл. констр.	Лапкин	
Рук. гр.	Самойлова	Галлерина
Ст. инж.	Гаранина	

Госстрой СССР
ПРОЕКТНЫЙ ИНСТИТУТ № 2
г. Москва

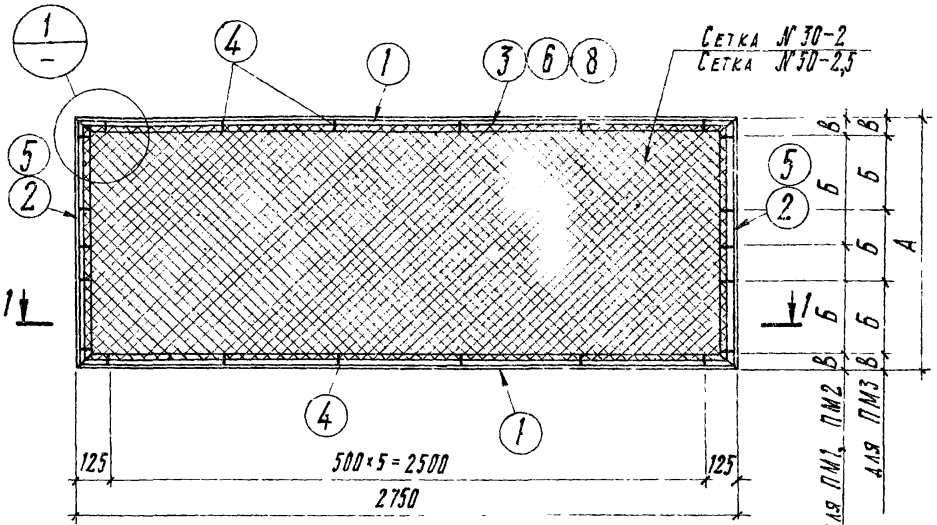

ПМ1, ПМ2, ПМ3

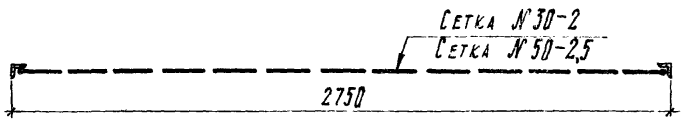

1–1

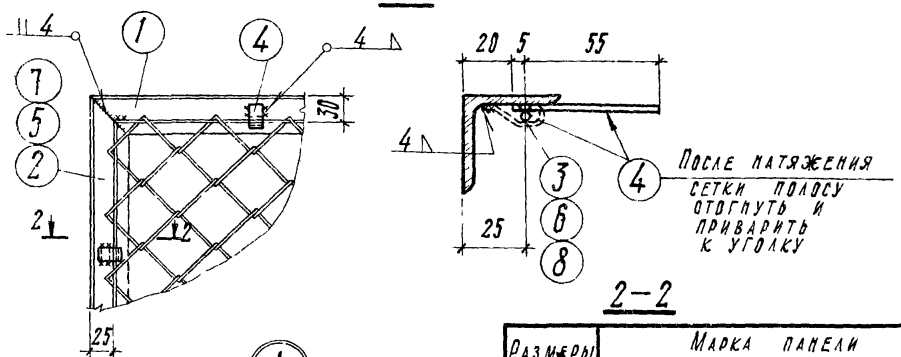

2–2

Размеры мм	Марка панели		
	ПМ1	ПМ2	ПМ3
А	1060	1560	2060
Б	400	600	600
В	130	180	130

Спецификация стали на одну панель

Марка панели	№ поз.	Сечение	Длина, мм	Колич., шт.	Масса, кг: 1 поз.	Масса, кг: всех	Масса, кг: марки	Примечания
ПМ1	1	∠40×4	2750	2	6,66	13,3	25,7	ГОСТ 8509-72
	2	∠40×4	1060	2	2,56	5,2		
	3	Ø6 AI	7400	1	1,7	1,7		ГОСТ 5781-61
	4	−12×4	60	18	0,023	0,5		ГОСТ 103-57*
		Сетка №30-2	2700×1000	2,70 м²	—	5,0		ГОСТ 5336-67
ПМ2	1	∠40×4	2750	2	6,66	13,3	30,1	ГОСТ 8509-72
	5	∠40×4	1560	2	3,78	7,5		
	6	Ø6 AI	8400	1	1,9	1,9		ГОСТ 5781-61
	4	−12×4	60	18	0,023	0,5		ГОСТ 103-57*
		Сетка №50-2,5	2700×1500	4,1 м²	6,9	6,9		ГОСТ 5336-67
ПМ3	1	∠40×4	2750	2	6,66	13,3	35,1	ГОСТ 8509-72
	7	∠40×4	2060	2	5,0	10,0		
	8	Ø6 AI	9400	1	2,1	2,1		ГОСТ 5781-61
	4	−12×4	60	20	0,023	0,5		ГОСТ 103-57*
		Сетка №50-2,5	2700×2000	5,4 м²	9,2	9,2		ГОСТ 5336-67

Примечания

1. Рамки должны быть окрашены масляной краской по грунту за 2 раза.
2. Электроды для сварки типа Э42 по ГОСТ 9467-60.
3. Высота сварных швов 4 мм.
4. На разрезе 2-2 сетка условно не показана.

ТК	Металлические элементы оград	Серия 3.017-1	
1973	Панели ПМ1, ПМ2, ПМ3	Выпуск 2	Лист 1

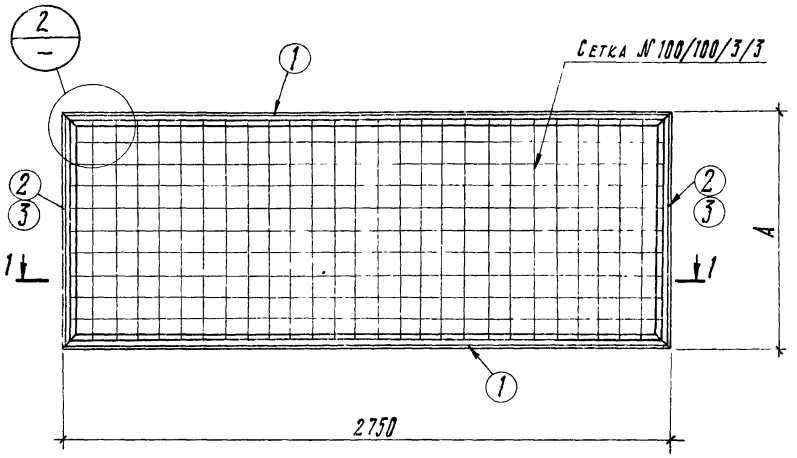

ПМ4, ПМ5

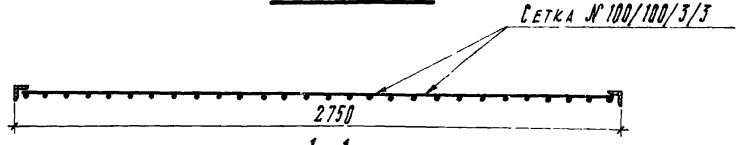

1–1

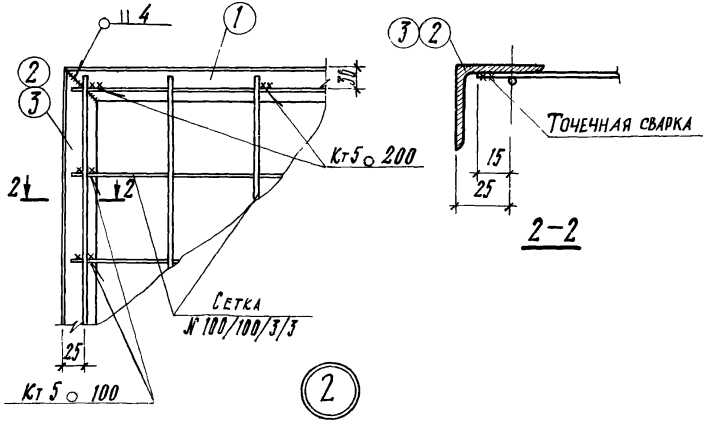

2–2

Спецификация стали на одну панель

Марка панели	№ поз.	Сечение	Длина, мм	Колич. шт	Масса, кг 1 поз.	Масса, кг всех	Масса, кг марки	Примечания
ПМ4	1	L40×4	2750	2	6,66	13,3	22,5	ГОСТ 8509-72
	2	L40×4	1060	2	2,82	5,6		
		Сетка № 100/100/3/3	1100×2730	3,0 м²	—	3,6		ГОСТ 8478-66
ПМ5	1	L40×4	2750	2	6,66	13,3	25,7	ГОСТ 8509-72
	3	L40×4	1560	2	3,78	7,6		
		Сетка № 100/100/3/3	1500×2730	4,1 м²	—	4,8		ГОСТ 8478-66

Размеры мм	Марка панели ПМ4	Марка панели ПМ5
A	1160	1560

Примечания

1. Рамки и сетки должны быть окрашены масляной краской по грунту за 2 раза.
2. Электроды для сварки типа Э42 по ГОСТ 9467-60
3. Высота сварных швов 4мм.

Гл. инж. пр.		Проверил	Гальперина
Нач. отд.	Мацнев		
Гл. констр.	Лапкин		
Рук. груп.	Гамольская		
Ст. инж.	Гальперина		

Госстрой СССР
Проектный институт №2
г. Москва

ТК	Металлические элементы оград	Серия 3.017-1	
1973	Панели ПМ4, ПМ5	Выпуск 2	Лист 2

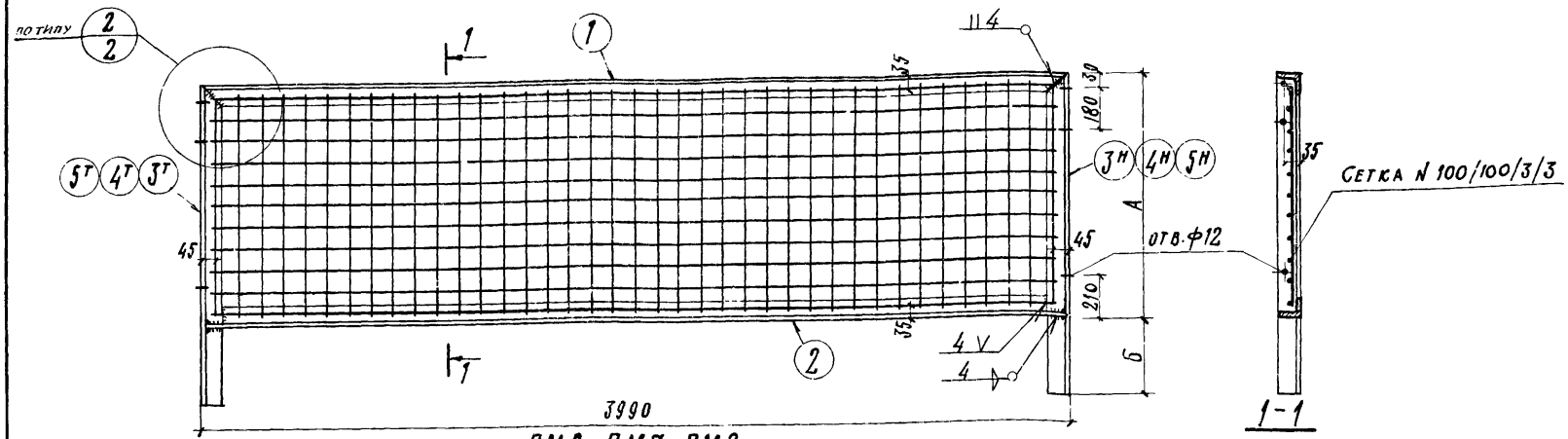

ПМ6, ПМ7, ПМ8

Размеры мм	Марка панели		
	ПМ6	ПМ7	ПМ8
А	1170	1470	1770
Б	600	700	800

Спецификация стали на одну панель.

Марка панели	№ поз.	Сечение	Длина мм	Кол. шт. Т	Кол. шт. Н	Масса, кг 1 поз.	Масса, кг всех	Масса, кг марки	Примеч.
ПМ6	1	∠63×4	3990	1	—	15.6	15.6	50.0	ГОСТ 8509-72
	2	∠63×4	3975	1	—	15.5	15.5		
	3	∠63×4	1770	1	1	6.9	13.8		
		Сетка N 100/100/3/3	1100×3900	4.3 м²		5.1	5.1		ГОСТ 8478-66
ПМ7	1	∠63×4	3990	1	—	15.6	15.6	54.3	ГОСТ 8509-72
	2	∠63×4	3975	1	—	15.5	15.5		
	4	∠63×4	2170	1	1	8.4	16.8		
		Сетка N 100/100/3/3	1400×3900	5.46 м²		6.4	6.4		ГОСТ 8478-66
ПМ8	1	∠63×4	3990	1	—	15.6	15.6	58.8	ГОСТ 8509-72
	2	∠63×4	3975	1	—	15.5	15.5		
	5	∠63×4	2570	1	1	10.0	20.0		
		Сетка N 100/100/3/3	1700×3900	6.63 м²		7.7	7.7		ГОСТ 8478-66

Примечания

1. Рамки и сетки окрасить масляной краской по грунту за 2 раза.
2. Электроды для сварки типа Э42 по ГОСТ 9467-60.
3. Высота сварных швов - 4 мм.
4. Размеры сетки даны в осях крайних стержней.
5. Все отверстия - сверленые.

ТК	Металлические элементы оград	Серия 3.017-1	
1973	Панели ПМ6, ПМ7, ПМ8	Выпуск 2	Лист 3

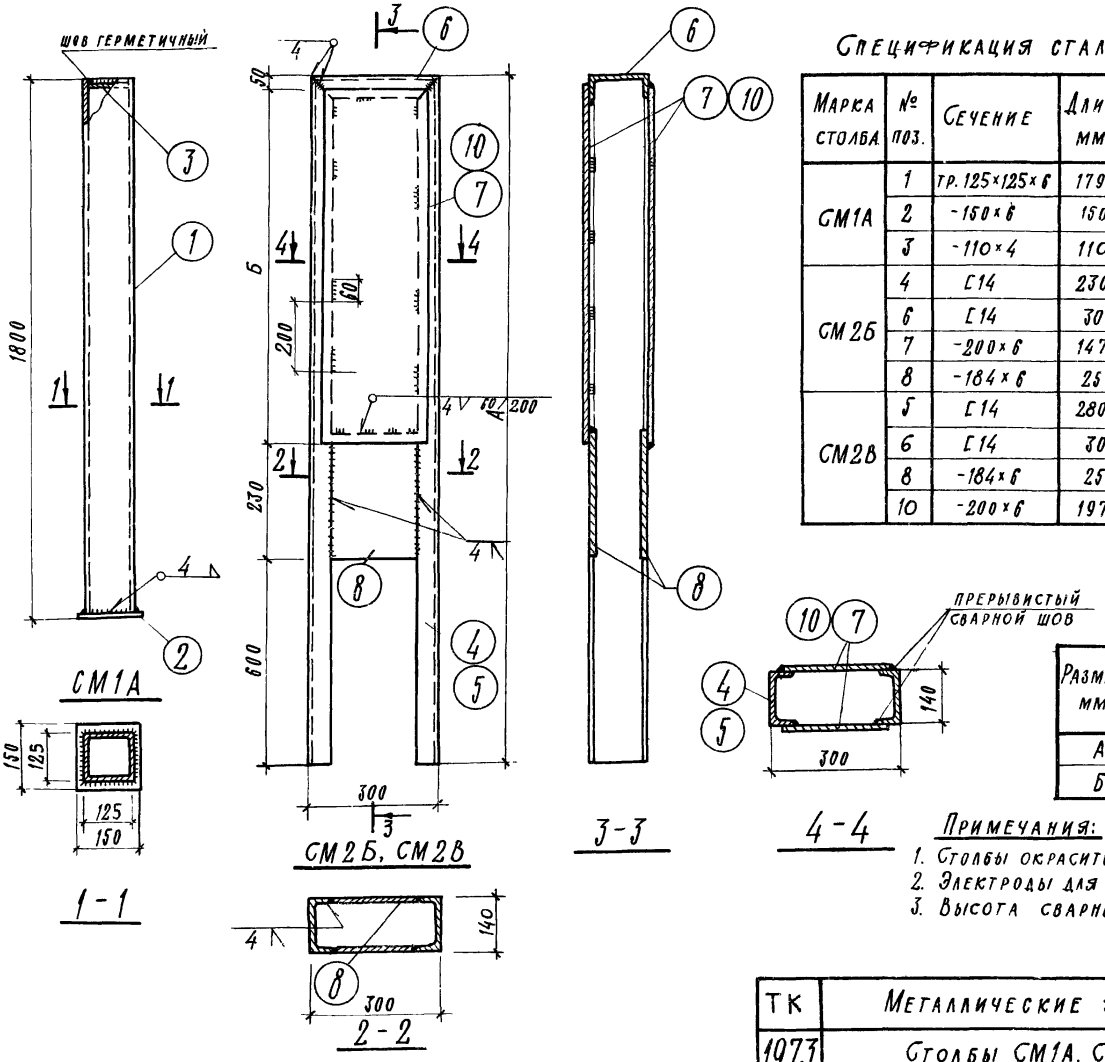

Спецификация стали на один столб

Марка столба	№ поз.	Сечение	Длина мм	Кол. шт.	Масса кг 1 поз.	Масса кг 8 сех	Масса кг Марки	Примечания
СМ1А	1	тр. 125×125×6	1794	1	38.6	38.6	40.0	ГОСТ 12336-66
	2	-150×6	150	1	1.06	1.06		ГОСТ 103-57*
	3	-110×4	110	1	0.38	0.38		
СМ2Б	4	С14	2300	2	28.2	56.4	90.0	ГОСТ 8240-72
	6	С14	300	1	3.7	3.7		
	7	-200×6	1470	2	13.8	27.6		ГОСТ 103-57*
	8	-184×6	250	2	2.2	2.2		
СМ2В	5	С14	2800	2	34.5	69.0	112.0	ГОСТ 8240-72
	6	С14	300	1	3.7	3.7		
	8	-184×6	250	2	18.5	37.0		ГОСТ 103-57*
	10	-200×6	1970	2	2.2	2.2		

Размеры мм	Марка столба СМ2Б	Марка столба СМ2В
А	2300	2800
Б	1470	1970

Примечания:

1. Столбы окрасить масляной краской по грунту за 2 раза.
2. Электроды для сварки типа Э42 по ГОСТ 9467-60.
3. Высота сварных швов 4 мм.

ТК	Металлические элементы оград	Серия 3.017-1	
1973	Столбы СМ1А, СМ2Б, СМ2В	Выпуск 2	Лист 4

ЦНИИП ГРАДОСТРОИТЕЛЬСТВА г. Москва

Зам. гл. инж. ин. — Ермаков
Рук. маст. №5 — Овчинников
Гл. инж. пр-та — Елецкий
Рук. гр. арх. — Саркисова
Ст. инженер — Волкова
Проверил — Елецкий

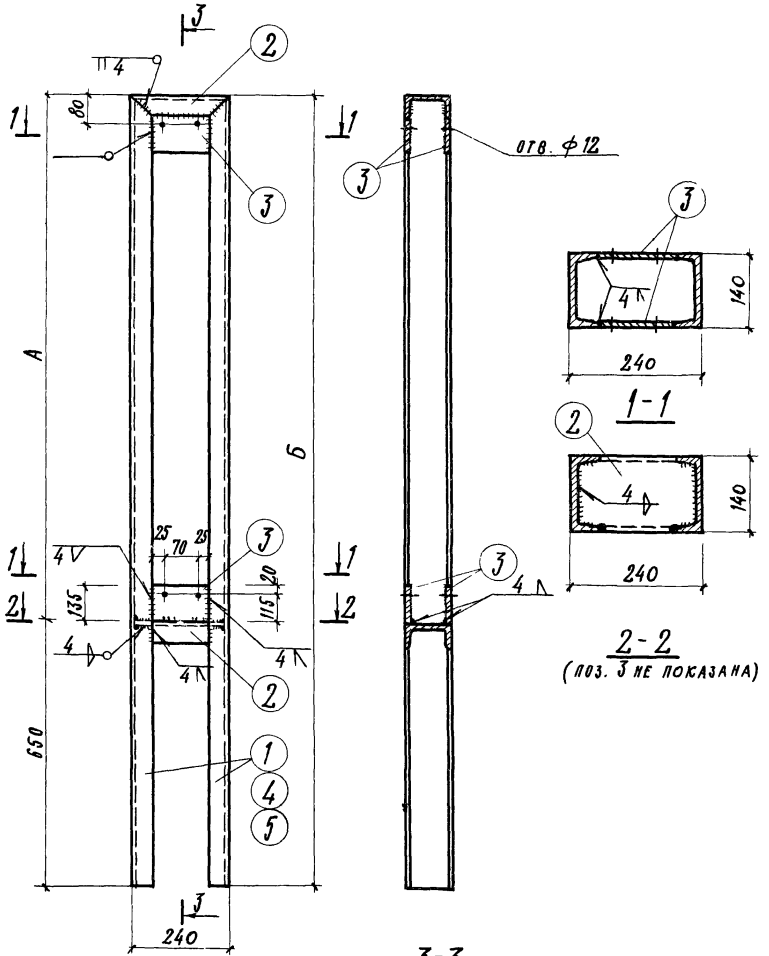

Спецификация стали на один столб.

Марка столба	№ поз.	Сечение	Длина мм	Кол. шт.	Масса, кг: 1 поз.	Масса, кг: Всех	Масса, кг: Марки	Примечания
СМ3А	1	⊏14	1900	2	23.5	47.0	55.2	ГОСТ 8240-72
	2	⊏14	240	2	2.95	5.9		
	3	−135×6	124	4	0.57	2.28		ГОСТ 103-57*
СМ3Б	4	⊏14	2200	2	27.0	54.0	58.3	ГОСТ 8240-72
	2	⊏14	240	2	2.95	5.9		
	3	−135×6	124	4	0.57	2.28		ГОСТ 103-57*
СМ3В	5	⊏14	2600	2	31.0	62.0	70.3	ГОСТ 8240-72
	2	⊏14	240	2	2.95	5.9		
	3	−135×6	124	4	0.57	2.28		ГОСТ 103-57*

Размеры мм	Марка столба: СМ3А	СМ3Б	СМ3В
А	1250	1550	1950
Б	1900	2200	2600

Примечания:

1. Столбы окрасить масляной краской по грунту за 2 раза.
2. Электроды для сварки типа Э42 по ГОСТ 9467-60.
3. Высота сварных швов - 4мм.

Спецификация стали на один столб

Марка столба	№ поз.	Сечение	Длина мм	Кол. шт.	Масса, кг: 1 поз.	Масса, кг: Всех	Масса, кг: Марки	Примечание
СМ4А	1	тр. 90×6	1900	1	32.2	32.2	32.8	ГОСТ 12336-66
	2	-78×6	78	1	0.3	0.3		ГОСТ 103-57*
	3	-80×6	80	1	0.3	0.3		
СМ4Б	4	тр. 90×6	2300	1	39.0	39.0	39.6	ГОСТ 12336-66
	2	-78×6	78	1	0.3	0.3		ГОСТ 103-57*
	3	-80×6	80	1	0.3	0.3		
СМ4В	5	тр 90×6	2700	1	46.0	46.0	46.6	ГОСТ 12336-66
	2	-78×6	78	1	0.3	0.3		ГОСТ 103-57*
	3	-80×6	80	1	0.3	0.3		
СМ5В	6	[20	3000	2	55.0	110.0	124.0	ГОСТ 8240-72
	7	-30×12	1880	2	5.5	11.0		ГОСТ 103-57*
	8	-170×6	220	1	1.8	1.8		
	9	-134×6	185	1	1.2	1.2		

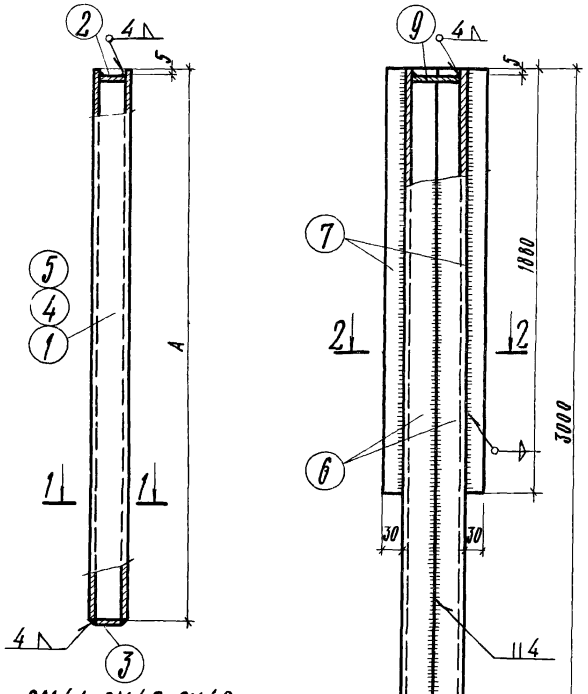

Размеры мм	Марка столба: СМ4А	СМ4Б	СМ4В
А	1900	2300	2700

Примечания

1. Столбы окрасить масляной краской по грунту за 2 раза.
2. Электроды для сварки типа Э42 по ГОСТ 9467-60.
3. Высота сварных швов 4 мм.

ТК	Металлические элементы оград	Серия 3.017-1	
1973	Столбы СМ4А, СМ4Б, СМ4В, СМ5В	Выпуск 2	Лист 6

ЦНИИП градостроительства г. Москва

Нам. гл. инж. инст. Гримов
Рук. марш. № 5 Кучинников
Гл. инж. пр-та Елецкий
Рук. гр. арх. Баранова
Ст. инженер Волкова

Проверил Елецкий

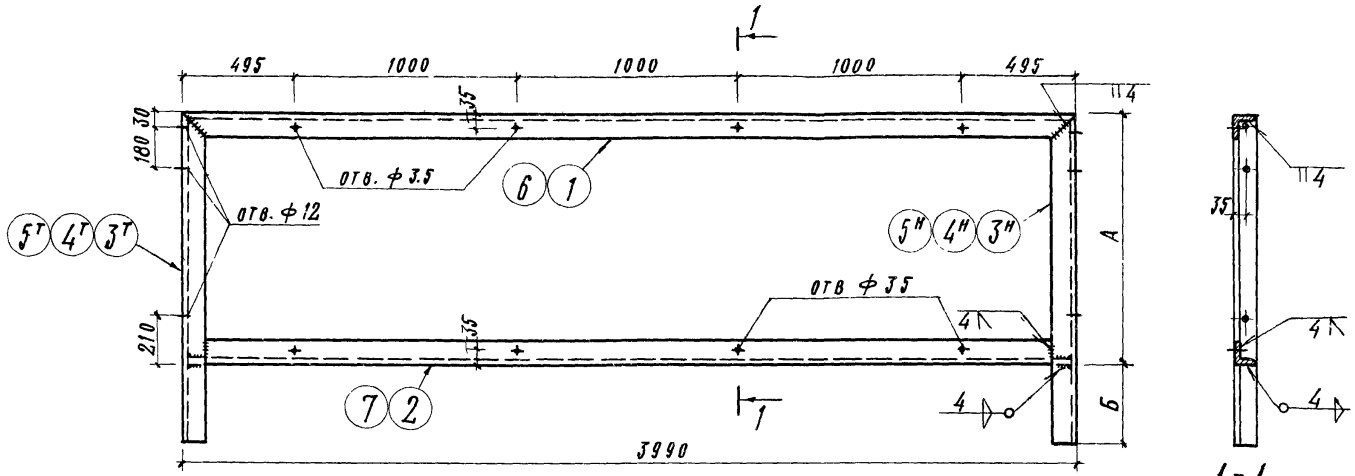

РМ1, РМ2, РМ3

Размеры, мм	Марка панели		
	РМ1	РМ2	РМ3
А	1070	1470	1870
Б	600	850	1000

Спецификация стали на одну рамку

Марка рамки	№ поз.	Сечение	Длина мм	Кол. шт. Т	Кол. шт. Н	Масса, кг 1 поз.	Масса, кг всех	Масса, кг марки	Примечание
РМ1	1	∠ 63×4	3990	1	—	15.6	15.6	44.1	ГОСТ 8509-72
	2	∠ 63×4	3975	1	—	15.5	15.5		
	3	∠ 63×4	1670	1	1	6.5	13.0		
РМ2	1	∠ 63×4	3990	1	—	15.6	15.6	49.1	
	2	∠ 63×4	3975	1	—	15.5	15.5		
	4	∠ 63×4	2320	1	1	9.0	18.0		
РМ3	6	∠ 63×6	3990	1	—	23.0	23.0	79.0	
	7	∠ 63×6	3975	1	—	23.0	23.0		
	5	∠ 63×6	2870	1	1	16.5	33.0		

Примечания:

1. Рамки окрасить масляной краской по грунту за 2 раза.
2. Электроды для сварки типа Э42 по ГОСТ 9467-60.
3. Высота сварных швов - 4 мм.
4. Все отверстия — сверленые.

ТК	Металлические элементы оград	Серия 3.017-1	
1973	Рамки РМ1, РМ2, РМ3	Выпуск 2	Лист 7

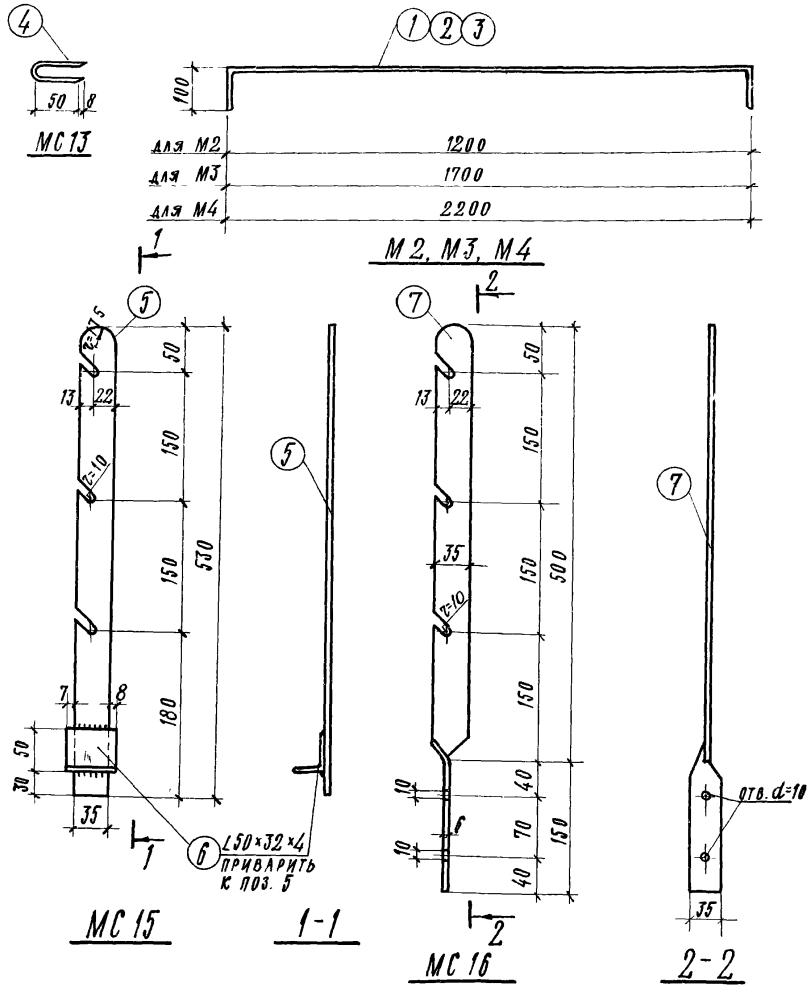

Спецификация стали на один стальной элемент

Марка элемента	№ поз.	Сечение	Длина, мм	Кол. шт.	Масса, кг 1 поз.	Масса, кг всех	Масса, кг марки	Примечан.
МС1		ф10АI	150	1	0.1	0.1	0.1	ГОСТ 5781-61
МС2	1	ф6АI	1400	1	0.31	0.31	0.31	ГОСТ 5781-61
МС3	2	ф6АI	1900	1	0.42	0.42	0.42	ГОСТ 5781-61
МС4	3	ф6АI	2400	1	0.53	0.53	0.53	ГОСТ 5781-61
МС5		ф10АI	1000	м	0.62	0.62	0.62	ГОСТ 5781-61
МС6		-40×8	45	1	0.19	0.19	0.19	ГОСТ 103-57*
МС7		ф12АI	100	1	0.09	0.09	0.09	ГОСТ 5781-61
МС8		ф6АI	1000	м	0.22	0.22	0.22	ГОСТ 5781-61
МС9		L50×32×4	50	1	0.12	0.12	0.12	ГОСТ 8510-72
МС10		-40×8	60	1	0.15	0.15	0.15	ГОСТ 103-57*
МС11		-40×8	40	1	0.10	0.10	0.10	ГОСТ 103-57*
МС12		Колючая проволока ф3	1000	м	0.055	0.055	0.06	ГОСТ 285-69
МС13	4	ф4ВI	120	1	0.1	0.1	0.1	ГОСТ 5781-61
МС14		ф6АI	390	1	0.09	0.09	0.09	ГОСТ 5781-61
МС15	5	-36×6	530	1	0.9	0.9	1.02	ГОСТ 103-57*
	6	L50×32×4	50	1	0.12	0.12		ГОСТ 8510-72
МС16	7	-36×6	650	1	1.1	1.1	1.1	ГОСТ 103-57*

Примечание

Антикоррозионную защиту соединительных элементов выполнить эмалью ПХВ за 2 раза по грунту из лака ФЛ-03к.

ТК	Металлические элементы оград	Серия 3.017-1	
1973	Соединительные элементы МС1 ÷ МС16	Выпуск 2	Лист 8

Гл. инж. пр. | Троицкий | Исполнит. | Дорожко
Нач. отд. | Мацнев | Проверил | Гальперина
Гл. констр. | Лапкин
Рук. гр. | Гамольская
Ст. инж. | Гальперина

Госстрой СССР
ПРОЕКТНЫЙ ИНСТИТУТ №2
г. Москва

Спецификация стали на один стальной элемент

Марка изделия	№№ поз.	Сечение	Длина, мм	Кол. шт. Т	Кол. шт. Н	Масса, кг 1 поз.	Масса, кг Всех	Марки	Примечан
РМ4	2	∠50×4	150	1		0.58	0.58	22.0	ГОСТ 8509-72
	3	•ф4	70	21		0.007	0.133		ГОСТ 5781-61
	4	Болт М12, с=25	25	1		0.065	0.065		ГОСТ 7798-70*
	5	Гайка М12		2		0.025	0.05		ГОСТ 5915-70*
	7	∠63×4	2148	1	1	8.5	17.0		ГОСТ 8509-72
	8	∠63×4	1070	1		4.3	4.3		
РМ5	2	∠50×4	150	1		0.58	0.58	9.5	ГОСТ 8509-72
	3	•ф4	70	9		0.007	0.05		ГОСТ 5781-61
	4	Болт М12, с=25	25	1		0.065	0.065		ГОСТ 7798-70*
	5	Гайка М12	—	2		0.025	0.05		ГОСТ 5915-70*
	11	∠63×4	550	1	1	2.2	4.4		ГОСТ 8509-72
	8	"	1070	1		4.3	4.3		
РМ6	2	∠50×4	150	1		0.58	0.58	24.0	ГОСТ 8509-72
	3	•ф4	70	23		0.007	0.147		ГОСТ 5781-61
	4	Болт М12, с=25	25	1		0.065	0.065		ГОСТ 7798-70*
	5	Гайка М12	—	2		0.025	0.05		ГОСТ 5915-70*
	7	∠63×4	2148	1	1	8.5	17.0		ГОСТ 8509-72
	13	"	1570	1		6.1	6.1		
РМ7	2	∠50×4	150	1		0.58	0.58	11.4	ГОСТ 8509-72
	3	•ф4	70	11		0.007	0.063		ГОСТ 5781-61
	4	Болт М12, с=25	25	1		0.065	0.065		ГОСТ 7798-70*
	5	Гайка М12	—	2		0.025	0.05		ГОСТ 5915-70*
	11	∠63×4	550	1	1	2.2	4.4		ГОСТ 8509-72
	13	"	1570	1		6.1	6.1		
РМ8	2	∠50×4	150	1		0.58	0.58	26.0	ГОСТ 8509-72
	3	•ф4	70	25		0.007	0.161		ГОСТ 5781-61
	4	Болт М12, с=25	25	1		0.065	0.065		ГОСТ 7798-70*
	5	Гайка М12	—	2		0.025	0.05		ГОСТ 5915-70*
	7	∠63×4	2148	1	1	8.5	17.0		ГОСТ 8509-72
	14	"	2070	1		8.0	8.0		
РМ9	2	∠50×4	150	1		0.58	0.58	13.2	ГОСТ 8509-72
	3	•ф4	70	13		0.007	0.077		ГОСТ 5781-61
	4	Болт М12, с=25	25	1		0.065	0.065		ГОСТ 7798-70*
	5	Гайка М12	—	2		0.025	0.05		ГОСТ 5915-70*
	11	∠63×4	550	1	1	2.2	4.4		ГОСТ 8509-72
	14	"	2070	1		8.0	8.0		
МС17	8	∠63×4	1070	1		4.3	4.3	4.3	ГОСТ 8509-72
	3	•ф4	70	5		0.007	0.02		ГОСТ 5781-61
МС18	13	∠63×4	1570	1		6.1	6.1	6.2	ГОСТ 8509-72
	3	•ф4	70	7		0.007	0.04		ГОСТ 5781-61
МС19	14	∠63×4	2070	1		8.0	8.0	8.1	ГОСТ 8509-72
	3	•ф4	70	9		0.007	0.05		ГОСТ 5781-61

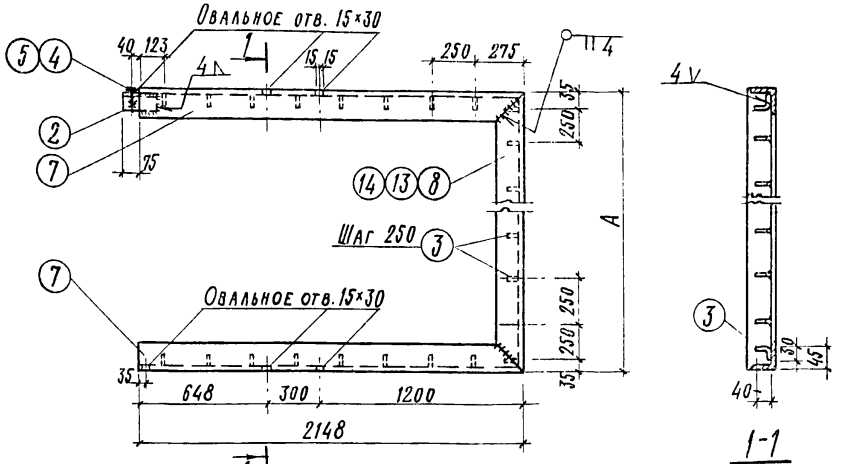

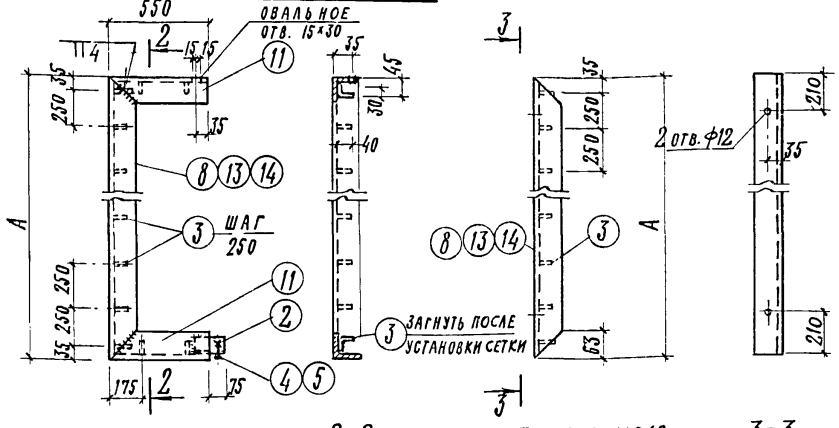

Размеры мм	Марка элемента РМ4, РМ5, МС17	РМ6, РМ7, МС18	РМ8, РМ9, МС19
А	1070	1570	2070

Примечание

1. Поз. 2 показана на л. 11.
2. Общие примечания см. л. 11.
3. Отверстия диаметром d = 12 мм сверленые.

ТК	Металлические элементы оград	Серия	3.017-1
1973	Рамки РМ4 ÷ РМ9. Соединительные элементы МС17 ÷ МС19.	Выпуск	2
		Лист	9

г. Москва. Инженер Волкова. Гл. инженер Райцес

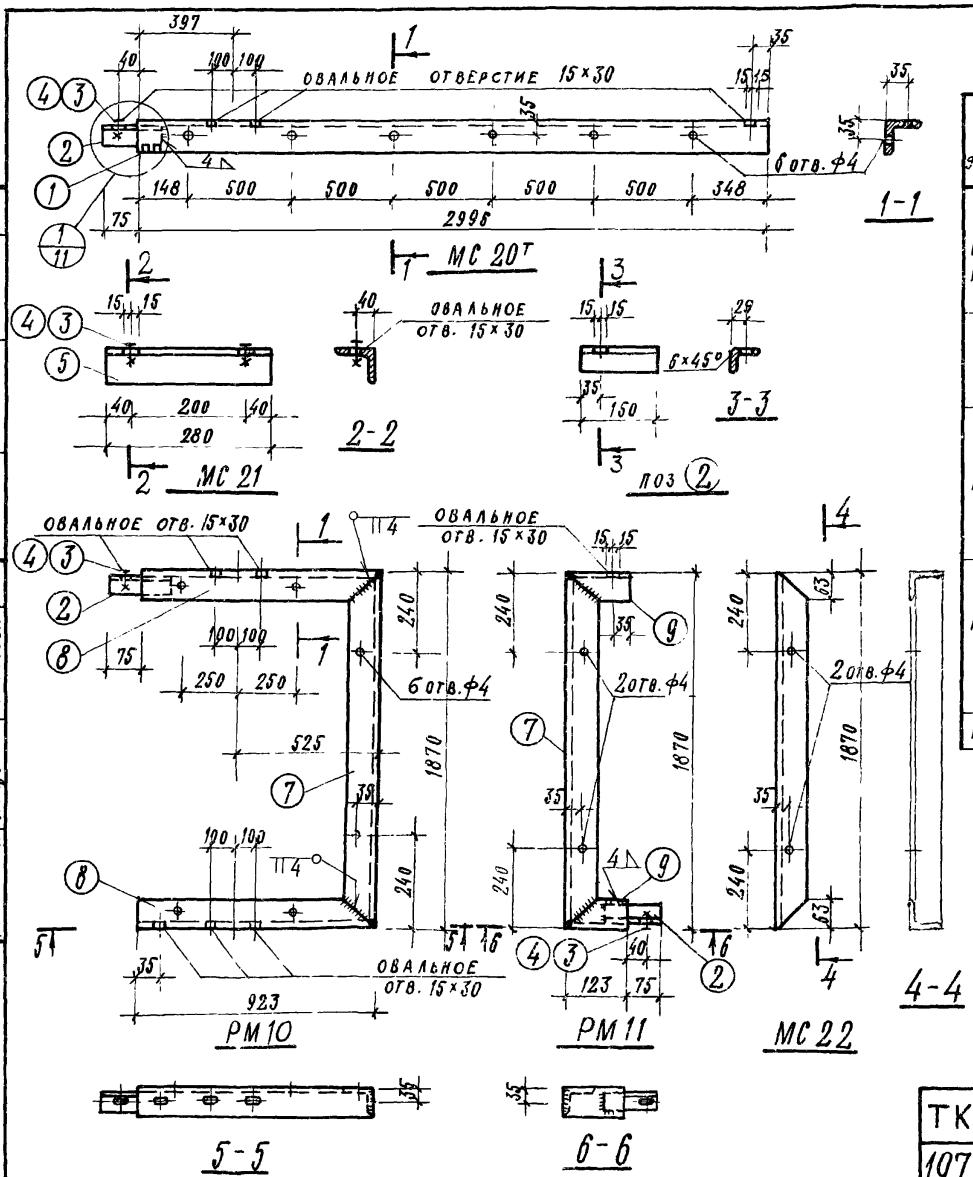

Спецификация стали на один стальной элемент

Марка элемента	№ поз.	Сечение	Длина мм	Колич Т	Колич Н	Масса, кг 1 поз.	Масса, кг всех	Масса, кг Марки	Примечания
МС 20т МС 20н	1	∟ 63×6	2996	1		21.8	21.6	22.5	ГОСТ 8509-72
	2	∟ 50×4	150	1		0.58	0.58		ГОСТ 7798-70*
	3	Болт М12, С=25	25	1		0.065	0.065		ГОСТ 5915-70*
	4	Гайка М12	—	1		0.025	0.025		
МС-21	5	∟ 75×5	280	1		2.28	2.28	2.52	ГОСТ 8509-72
	3	Болт М12, С=25	25	2		0.095	0.19		ГОСТ 7798-70*
	4	Гайка М12	—	2		0.025	0.05		ГОСТ 5915-70*
РМ10	2	∟ 50×4	150	1		0.58	0.58	27.8	ГОСТ 8509-72
	3	Болт М12, С=25	25	1		0.065	0.065		ГОСТ 7798-70*
	4	Гайка М12	—	1		0.025	0.025		ГОСТ 5915-70*
	7	∟ 63×6	1870	1		13.7	13.7		ГОСТ 8509-72
	8	∟ 63×6	923	1	1	6.72	13.44		
РМ11	2	∟ 50×4	150	1		0.58	0.58	16.2	ГОСТ 8509-72
	3	Болт М12, С=25	25	1		0.065	0.065		ГОСТ 7798-70*
	4	Гайка М12	—	1		0.025	0.025		ГОСТ 5915-70*
	7	∟ 63×6	1870		1	13.7	13.7		ГОСТ 8509-72
	9	∟ 63×6	123	1	1	0.9	1.8		
МС 22	7	∟ 63×6	1870		1	10.7	10.7	10.7	

Примечание.

1. Марка МС 20н - зеркальное отражение марки МС 20т.
2. Общие примечания см. л. 11.
3. Отверстия диаметром $d=4$ мм сверленые.

ТК	Металлические элементы оград	Серия 3.017-1	
1973	Соединительные элементы МС 20÷МС 22. Рамки РМ10, РМ11.	Выпуск 2	Лист 10

ЦНИИП градостроительства г. Москва

Зам. гл. инж. ин. Ермаков; Рук. маст. №5 Овчинников; Гл. инж. пр-та Елецкий; Ст. инженер Волкова; Рук. гр. арх. Саркисова; Проверил Елецкий

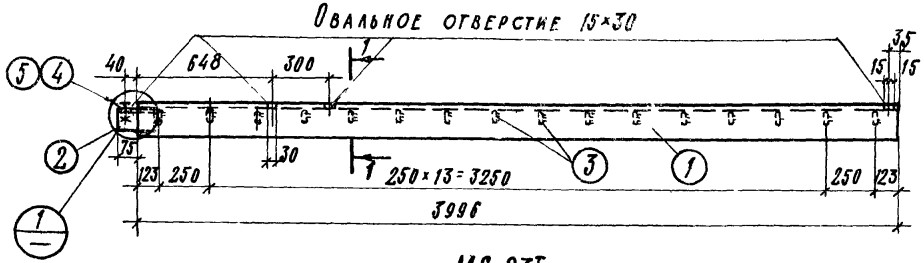

МС 23т

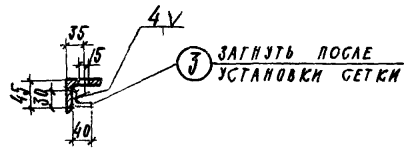

1-1

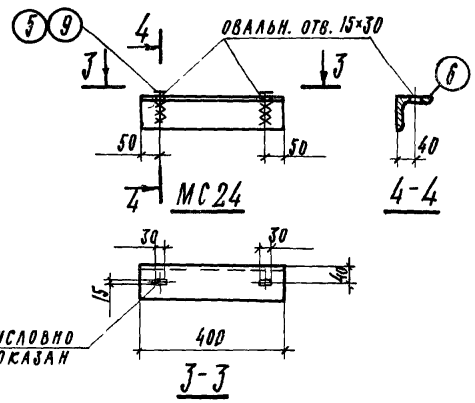

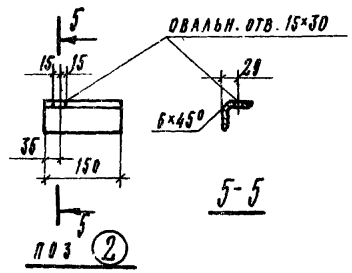

Спецификация стали на один стальной элемент

Марка изделия	NN поз.	Сечение	Длина мм	Кол-во шт.	Масса, кг			Примечание
					1 поз.	всех	марки	
МС 23т МС 23н	1	∟ 63×4	3996	1	15.5	15.5	16.3	ГОСТ 8509-72
	2	∟ 50×4	150	1	0.58	0.58		ГОСТ 8509-72
	3	• ф 4	70	16	0.007	0.112		ГОСТ 5781-61
	4	Болт М12 ℓ=25	25	1	0.065	0.065		ГОСТ 7798-70
	5	Гайка М12	—	1	0.025	0.025		ГОСТ 5915-70
МС 24	6	∟ 75×5	400	1	2.3	2.3	2.6	ГОСТ 8509-72
	9	Болт М12, ℓ=60	60	2	0.095	0.19		ГОСТ 7798-70
	5	Гайка М12	—	6	0.025	0.15		ГОСТ 5915-70

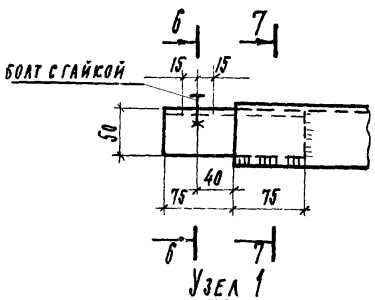

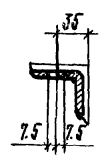



Примечания

1. Марка МС 23н - зеркальное отражение марки МС 23т.
2. Все металлические элементы окрасить масляной краской по грунту за 2 раза.
3. Электроды для сварки - типа Э42 по ГОСТ 9467-60.
4. Высота сварных швов 4мм.
5. При перевозке в элементах РМ10, РМ4, РМ6, РМ8 установить деревянную распорку.

Спецификация стали на один стальной элемент

Марка элемента	№ поз.	Сечение	Длина мм	Кол-во шт.	Масса, кг: 1 поз.	Масса, кг: всех	Масса, кг: марки	Примечание
МС 25	1	∠63×6	60	1	0.35	0.35	0.37	ГОСТ 8509-72
	2	Болт М10×25	—	1	0.01	0.01		ГОСТ 7798-70*
	3	Гайка М10	—	1	0.01	0.01		ГОСТ 5915-70*
МС 26	4	−60×10	60	1	0.28	0.28	0.30	ГОСТ 103-57*
	5	Болт М10×35	—	1	0.01	0.01		ГОСТ 7798-70*
	3	Гайка М10	—	1	0.01	0.01		ГОСТ 5915-70*
МС 27	6	−100×8	240	1	1.5	1.5	2.70	ГОСТ 103-57*
	7	∠160×10	100	1	2.5	2.5		ГОСТ 8509-72
МС 28	8	Болт М12	210	1	0.20	0.20	0.35	
	9	Гайка М12	—	1	0.01	0.01		ГОСТ 5915-70*
	10	Шайба-45×4	45	2	0.07	0.14		ГОСТ 103-57*
МС 29	11	Болт М12	ℓ=355	1	0.31	0.31	0.46	
	9	Гайка М12	—	1	0.01	0.01		ГОСТ 5915-70*
	10	Шайба-45×4	45	2	0.07	0.14		ГОСТ 103-57*
МС 30	12	Болт М12	ℓ=510	1	0.47	0.47	0.63	
	9	Гайка М12	—	1	0.01	0.01		ГОСТ 5915-70*
	10	Шайба-45×4	45	2	0.07	0.14		ГОСТ 103-57*
МС 31	13	Болт М10	ℓ=255	1	0.18	0.18	0.19	
	14	Гайка М10	—	1	0.01	0.01		ГОСТ 5915-70*
	15	Шайба 10	—	2	0.001	0.002		ГОСТ 10450-68*
МС 32	16	δ=8	—	1	4.6	4.6	4.6	ГОСТ 82-70
МС 33	17	−80×8	300	1	1.5	1.5	1.5	ГОСТ 103-57*
МС 34т	18	Гр. 90×63×4	1880	1	16.2	16.2	16.3	ГОСТ 12336-66
МС 34н	19	−40×4	80	1	0.1	0.1		ГОСТ 103-57*
МС 35		∠125×8	80	1	1.2	1.2	1.2	ГОСТ 8509-72
МС 36	9	Гайка М12	—	1	0,01	0,01	0,36	ГОСТ 5915-70*
	10	Шайба-45×4	45	2	0,07	0,14		ГОСТ 103-57*
	20	Болт М12	240	1	0,21	0,21		

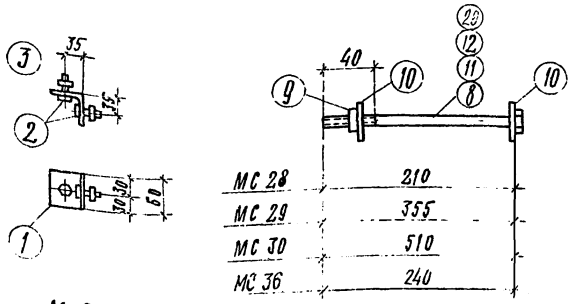

М 25

МС 28, МС 29, МС 30, МС 36

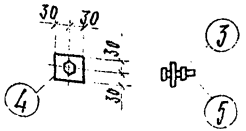

МС 26

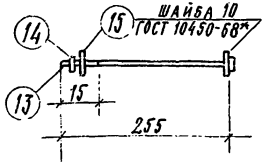

МС 31

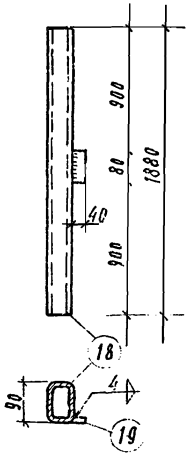

МС 34т

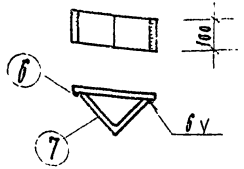

МС 27

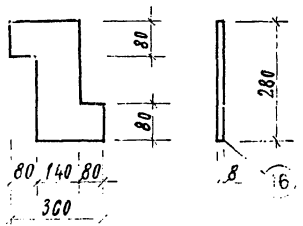

МС 32

Примечания

1. Коррозионную защиту для всех элементов выполнить из эмали ПХВ за 2 раза по грунту из лака ФЛ-03К
2. Марка МС 34н - зеркальное отражение марки МС 34т

ТК	Металлические элементы оград	Серия	3.017-1
1973	Соединительные элементы МС 25 ÷ МС 36	Выпуск 2	Лист 12

ГПИ Росстройпроект Госстроя СССР
Гл. инж. проекта Якунин
Рук. группы Гремин
Инженер Кочарян
Нач. отд. инж. инф. Рук. макет Гл. инж. пр-та Рук. группы Инженер
gost.e-ecolog.ru