ГОСУДАРСТВЕННЫЙ КОМИТЕТ СОВЕТА МИНИСТРОВ СССР
ПО ДЕЛАМ СТРОИТЕЛЬСТВА
/ГОССТРОЙ СССР/

ТИПОВЫЕ КОНСТРУКЦИИ И УЗЛЫ ЗДАНИЙ И СООРУЖЕНИЙ

СЕРИЯ 2.820-1

ТИПОВЫЕ УЗЛЫ КАРКАСОВ ОДНОЭТАЖНЫХ СЕЛЬСКОХОЗЯЙСТВЕННЫХ ЗДАНИЙ

ВЫПУСК 1

УЗЛЫ СБОРНЫХ КАРКАСОВ ЗДАНИЙ С АСБЕСТОЦЕМЕНТНОЙ КРОВЛЕЙ

13711

ЦЕНА 0-30

gost.e-ecolog.ru

ЦЕНТРАЛЬНЫЙ ИНСТИТУТ ТИПОВОГО ПРОЕКТИРОВАНИЯ
ГОССТРОЯ СССР

Москва, А-445, Стромынка ул., 22

Сдано в печать 12 1984 г.

Заказ № 11710 Тираж 150 экз.

ГОСУДАРСТВЕННЫЙ КОМИТЕТ СОВЕТА МИНИСТРОВ СССР
ПО ДЕЛАМ СТРОИТЕЛЬСТВА
/ГОССТРОЙ СССР/

ТИПОВЫЕ КОНСТРУКЦИИ И УЗЛЫ ЗДАНИЙ И СООРУЖЕНИЙ

СЕРИЯ 2.820-1

ТИПОВЫЕ УЗЛЫ КАРКАСОВ ОДНОЭТАЖНЫХ СЕЛЬСКОХОЗЯЙСТВЕННЫХ ЗДАНИЙ

ВЫПУСК I

УЗЛЫ СБОРНЫХ КАРКАСОВ ЗДАНИЙ С АСБЕСТОЦЕМЕНТНОЙ КРОВЛЕЙ

Разработан
институтом Гипронисельхоз
Минсельхоза СССР

Утверждены и введены
в действие Госстроем СССР
с 1-го сентября 1976 г.
Постановление №89 от 18 июня 1976 г.

13711 2

Содержание

	Лист	Стр.
Пояснительная записка	—	3-5
Маркировочные схемы	42и	67
Узел 1. Установка колонны в фундаментный башмак	3	8
Узлы 2; 3; 4. Опирание стропильных конструкций на колонну.	4	9
Узлы 5; 6; 7. Опирание стропильных конструкций на колонну.	5	10
Узлы 8; 9. Опирание стропильных и подстропильных конструкций на несущие стены.	6	11
Узлы 10; 11. Опирание стальных ферм на железобетонные балки.	7	12
Узел 12 Опирание стропильных конструкций на колонну.	8	13
Узел 13 Опирание стальной фермы на железобетонную балку.		
Ведомость стальных изделий на один узел.	9	14

Внесены исправления
ст. инж. Матвеева И.И.
27.12.77

ТД 1974	Содержание	Серия 2.820-1	
		Выпуск 1	Лист —
		Инвент. № 13711 3	

Пояснительная записка

I Общая часть

1. Серия 2.820-1 содержит типовые узлы каркасов одноэтажных сельскохозяйственных зданий.

2. Узлы предназначены для конструкций, эксплуатируемых в условиях животноводческих и птицеводческих зданий.

3. Выпуск 1. Узлы сборных каркасов зданий с асбестоцементной кровлей содержит маркировочные схемы узлов, рабочие чертежи типовых узлов и пояснения к ним, ведомость стальных крепежных изделий на один узел.

4. Узлы настоящего выпуска разработаны применительно к следующим конструкциям и изделиям:

№ п.п.	Наименование	Шифр серии	Номер выпуска
1.	Железобетонные колонны для производственных зданий сельского хозяйства	1.823-1	1 и 2
2.	Железобетонные балки покрытий сельских производственных зданий с асбестоцементной кровлей.	1.862-2	1 и 2
3.	Железобетонные треугольные безраскосные фермы для сельскохозяйственных производственных зданий с асбестоцементной кровлей.	1.863-1	1 и 2

4	Железобетонные фундаменты для производственных зданий сельского хозяйства.	1.810-1	1
5	Металлодеревянные треугольные клеевые фермы для покрытий сельских производственных зданий.	1.863-2	1и2
6	Деревянные клеевые трехшарнирные арки для покрытий сельских производственных зданий.	1.860-6	1
7.	Стальные конструкции покрытий сельскохозяйственных зданий	1.860-5	1
8.	Стеновые двухслойные панели и блоки из легких бетонов для сельскохозяйственных зданий.	1.832-5	6, 1и2
9.	Панели стен облегченной конструкции для производственных зданий сельского хозяйства.	1.832 1	1и2
10	Стальные изделия для крепления конструкций одноэтажных сельскохозяйственных зданий	1.800-4	

II Пояснения к узлам.

5. Крепление железобетонных стропильных и подстропильных конструкций к колоннам осуществляется на сварке, стальных и металлодеревянных стропильных конструкций - на болтах.

6 Для опирания железобетонной фермы пролетом 9м (узел 12) предусмотрен железобетонный столбик.

Конструкция столбика приведена в серии 1.800-6 „Одноэтажные сельскохозяйственные здания с самонесущими стенами из легкобетонных панелей и блоков, покрытием по железобетонным плитам и асбестоцементной кровлей. Материалы для проектирования."

7 Все сварные швы по ВНН сварку производить электродами типа Э42.

8 Стальные изделия должны быть покрыты цементным раствором или окрашены огнезащитными красками, обеспечивающими требуемый предел огнестойкости здания. Антикоррозионные покрытия, нарушенные в процессе монтажа и должны быть предварительно восстановлены.

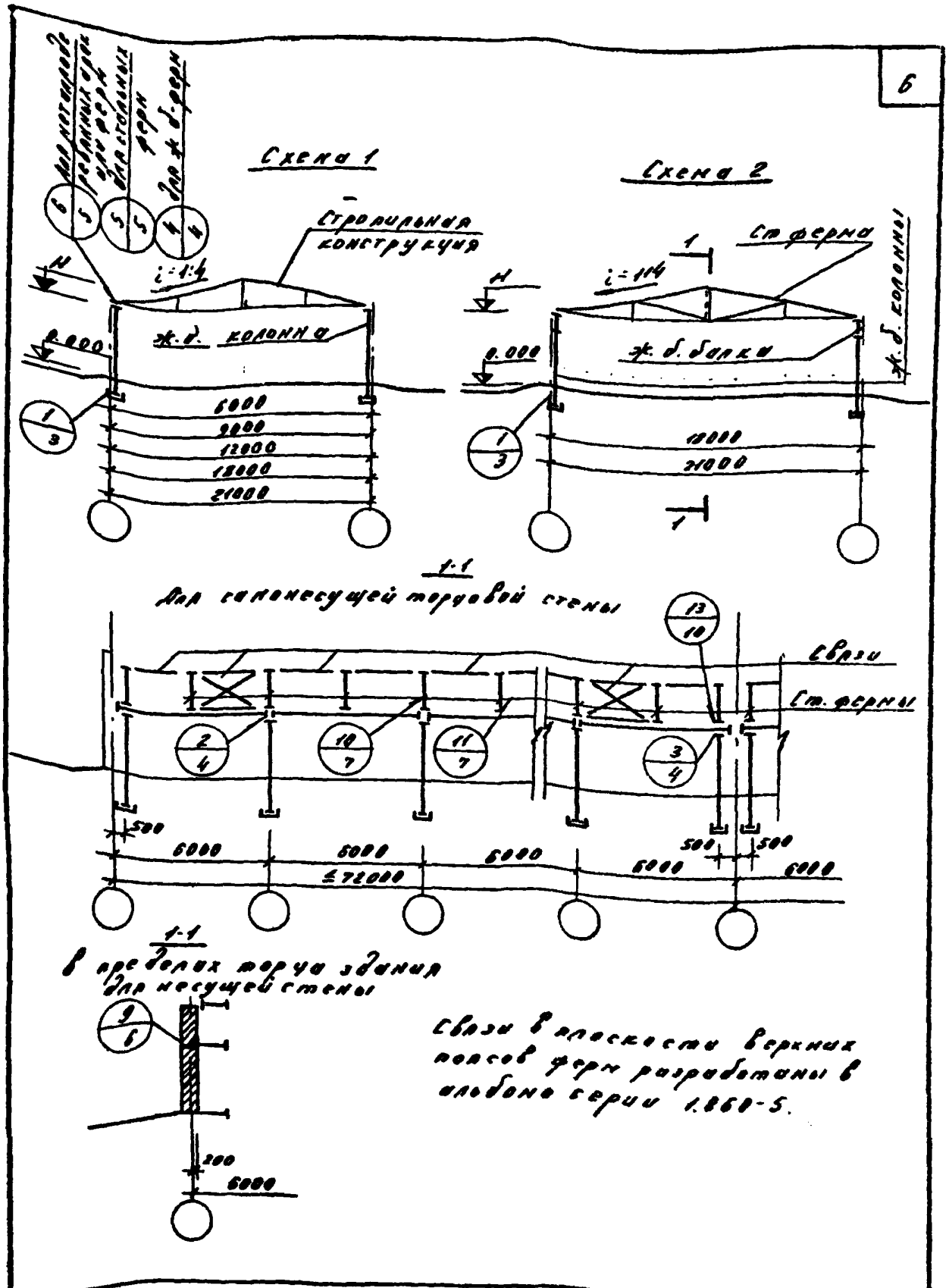

Связи в плоскости верхних поясов ферм разработаны в альбоме серии 1.860-5.

ТА 1974	Маркировочные схемы.	Серия г. 820-1
		Выпуск 1 / Лист 1ч
		Инвент. № 13911 7

Схема 3

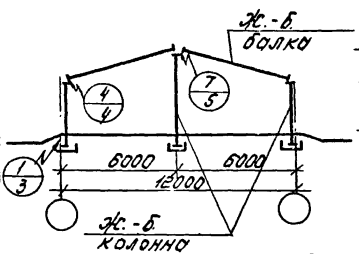

Схема 4

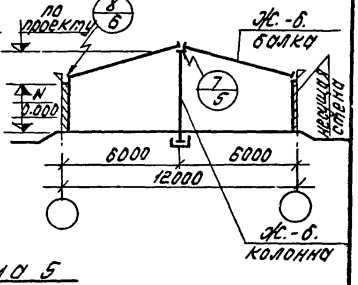

Схема 5

для зданий шириной 9+9+9м 12/8

для зданий шириной 6+6+6м и 7.5+5+7.5м 7/5

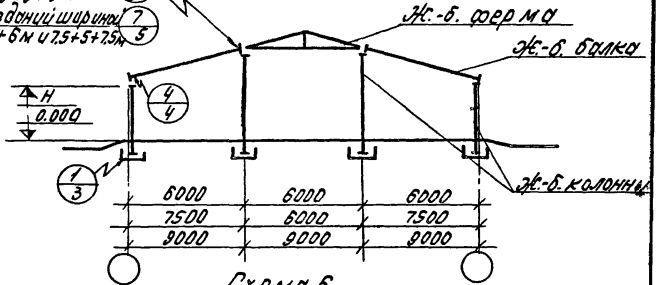

Схема 6

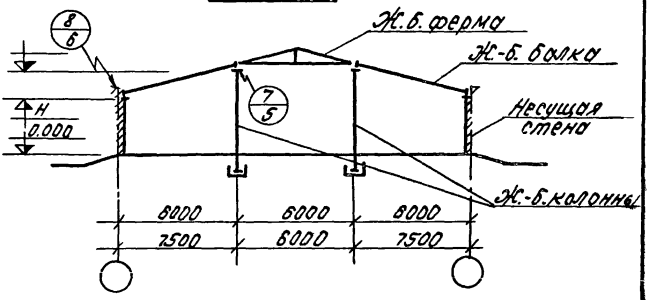

ТД 1974	Маркировочные схемы	Серия 2.820-1 Выпуск 1 Лист 2

13711 8

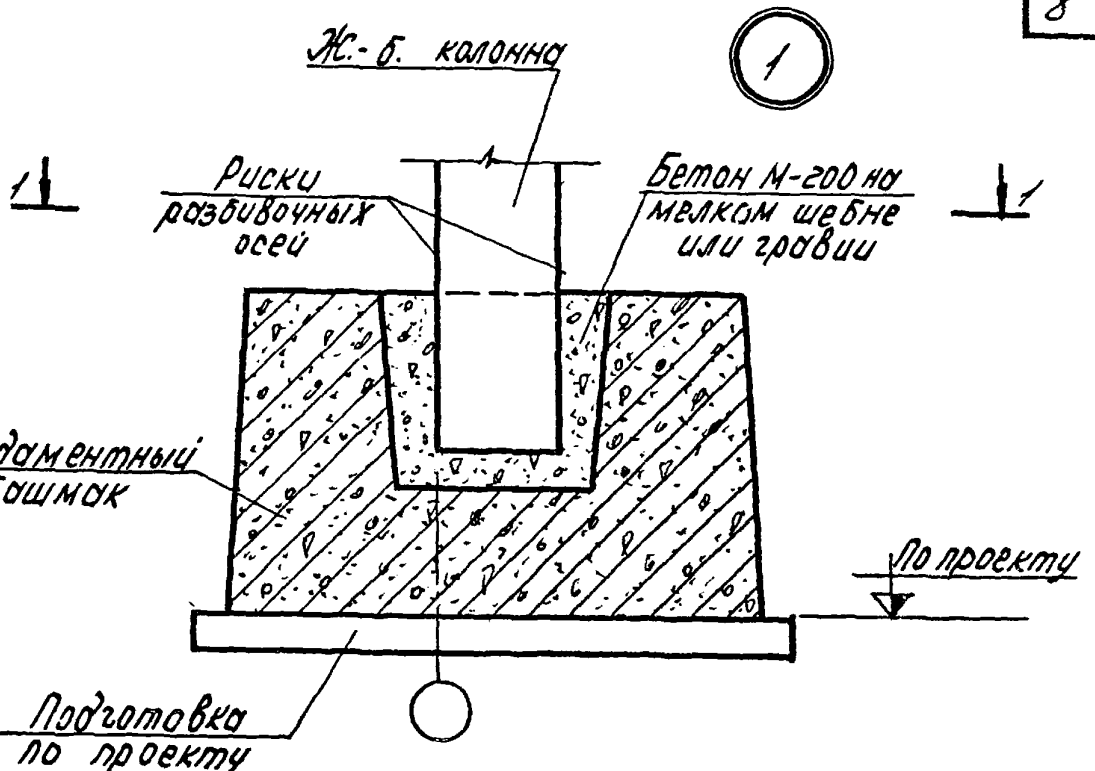

1-1

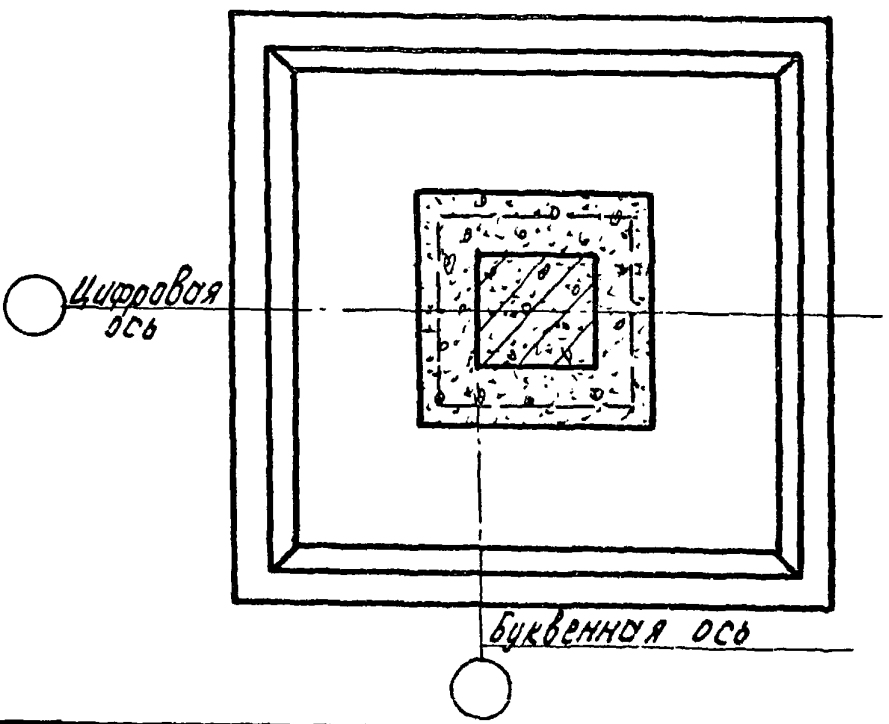

ТД 1974	Узел 1. Установка колонны в фундаментный башмак.	Серия 2.820-1	
		Выпуск 1	Лист 3

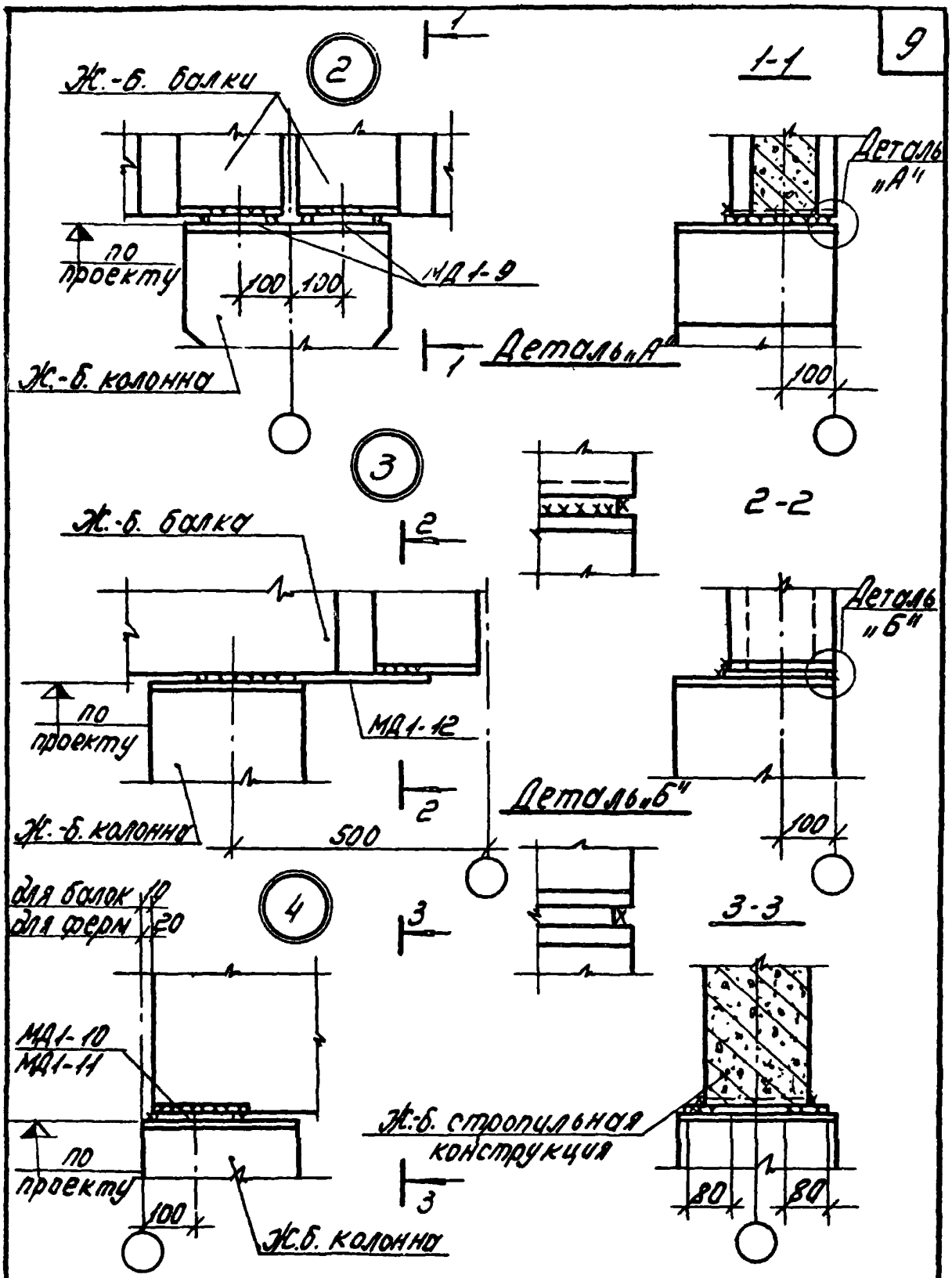

ТД 1974	Узлы 2; 3; 4. Опирание стропильных конструкций на колонну.	Серия 2.820-1 Выпуск 1 Лист 4

13711 10

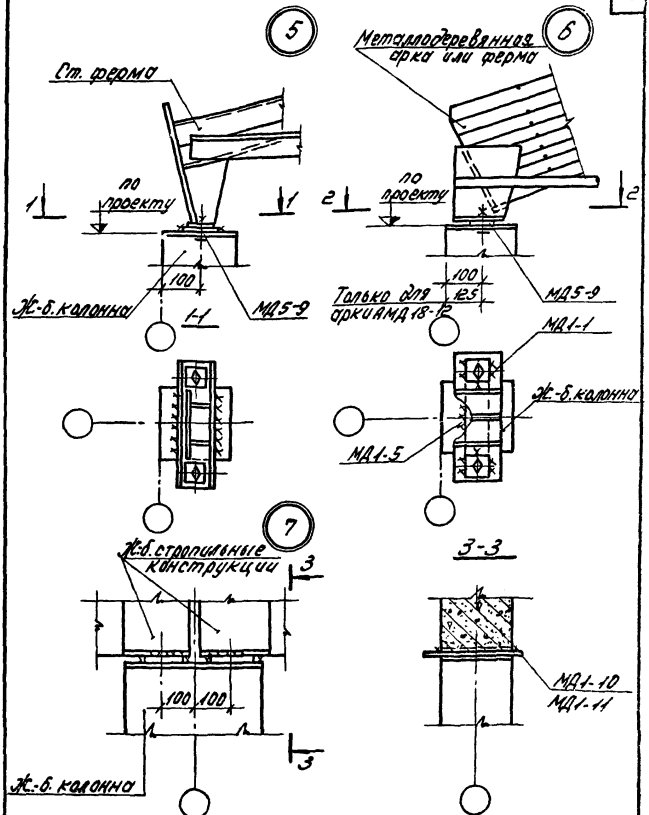

ТД 1974	Узлы 5, 6, 7. Опирание стропильных конструкций на колонну.	Серия 2.820.1 Выпуск 1 Лист 5

13711 Н

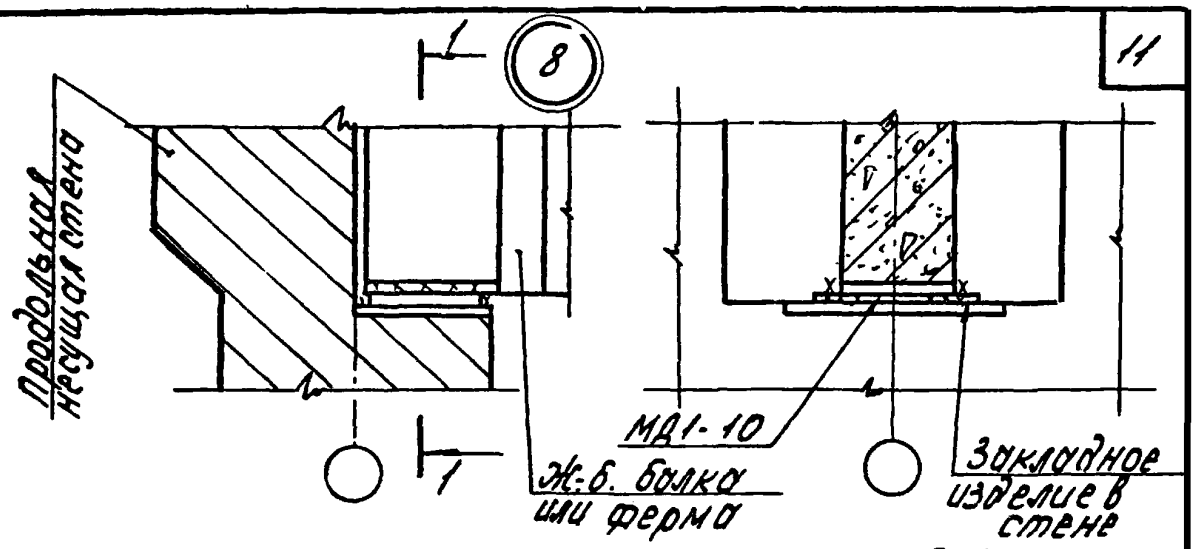

2-2

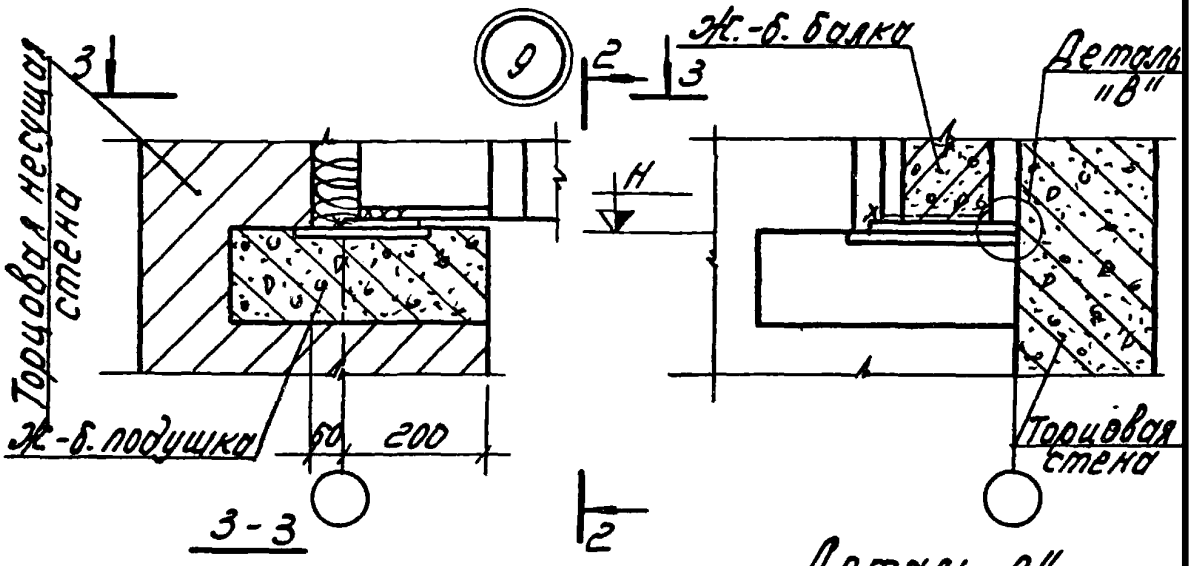

3-3

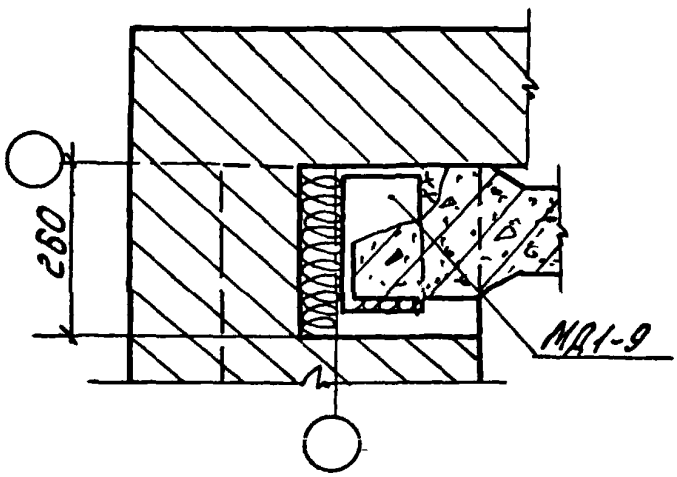

Деталь "В"

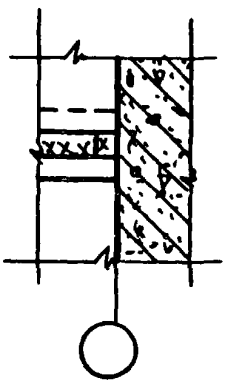

ТД 1974	Узлы 8; 9. Опирание стропильных и подстропильных конструкций на несущие стены	Серия 2.820-1	
		Выпуск 1	Лист 6

13711 12

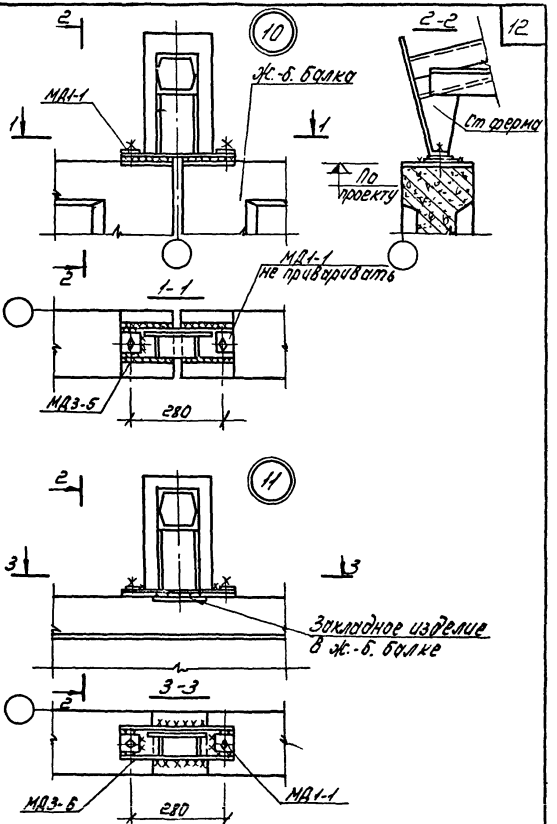

ТД 1974г.	Узлы 10; 11. Опирание стальных ферм на железобетонные балки	Серия 2.920-1 Выпуск 1	Лист 7

13711 13

12

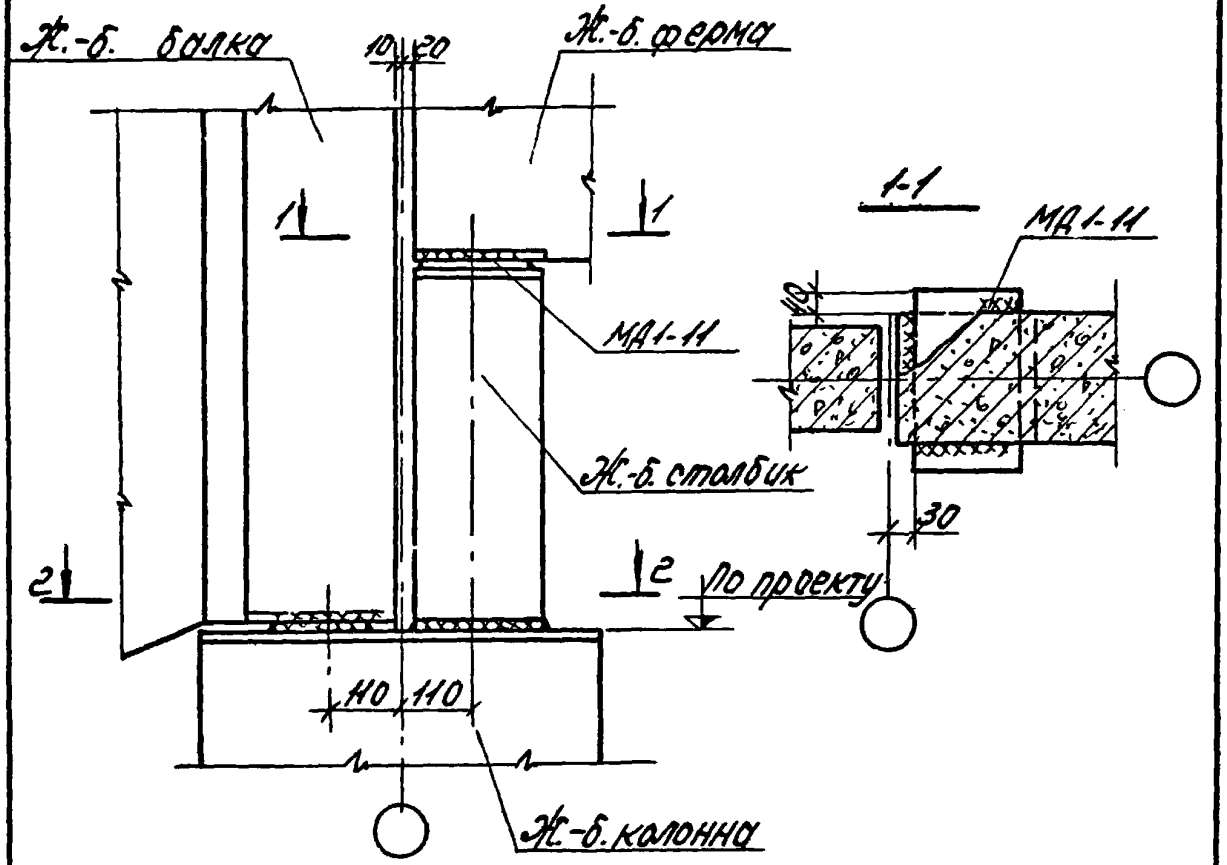

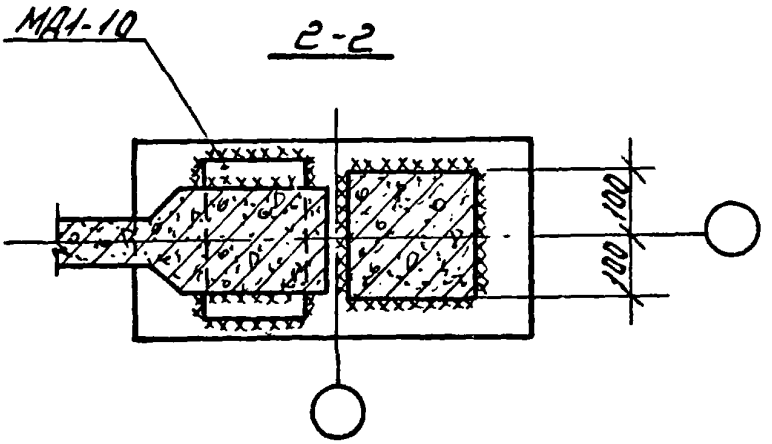

ТД. 1974г.	Узел 12. Опирание стропильных конструкций на колонну.	Серия 2.820-1 Выпуск 1 Лист 8

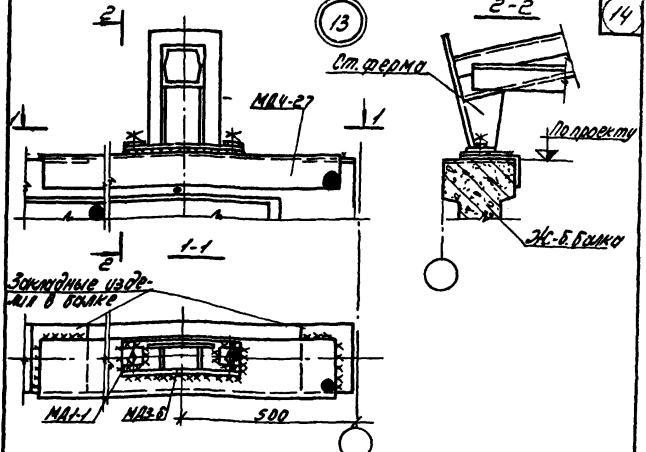

Ведомость стальных изделий на один узел

N узла	Марка стального изделия	Кол. шт.	Шифр серии и марка изделия	Примечан.
2	МД1-9	2	Серия 1.020-1 Вып. 1	
3	МД1-12	1		
	МД1-10	1		Для балок
4	МД1-11	1		Для ферм
5	МД5-1	2		
6	МД1-1	2		
	МД1-5	1		
	МД5-9	2		
7	МД1-10	2		Для двух балок
	МД1-10	1		Для балок и фермы
	МД1-11	1		
8	МД1-10	1		
9	МД1-9	1		
10	МД1-1	2		
	МД3-5	2		
11	МД1-1	2		
	МД3-6	1		
12	МД1-10	1		
	МД1-11	1		
13	МД1-1	2		
	МД3-6	1		
	МД4-27	1		

gost.e-ecolog.ru

ТК 1974	Узел 13. Опирание стальной фермы на железобетонную балку. Ведомость стальных изделий на один узел.	Серия 2.320-1 Выпуск 1 Лист 2