ГОСУДАРСТВЕННЫЙ КОМИТЕТ СОВЕТА МИНИСТРОВ СССР
ПО ДЕЛАМ СТРОИТЕЛЬСТВА
(ГОССТРОЙ СССР)

ТИПОВЫЕ КОНСТРУКЦИИ И ДЕТАЛИ ЗДАНИЙ И СООРУЖЕНИЙ

Серия 2.436-8

АРХИТЕКТУРНЫЕ ДЕТАЛИ ОКОННЫХ ПРОЁМОВ С ПАНЕЛЯМИ, ЗАПОЛНЕННЫМИ ПРОФИЛЬНЫМ СТЕКЛОМ КОРОБЧАТОГО И ШВЕЛЛЕРНОГО ТИПА СЕРИИ 1.436—8

ВЫПУСК 2

ДЕТАЛИ ОКОННЫХ ПРОЁМОВ

12734-02
ЦЕНА 0-41

gost.e-ecolog.ru

ЦЕНТРАЛЬНЫЙ ИНСТИТУТ ТИПОВОГО ПРОЕКТИРОВАНИЯ
ГОССТРОЯ СССР

Москва, А-445, Смольная ул., 22

Сдано в печать 4/II 1976 г.

Заказ № 921 Тираж 500 экз.

ГОСУДАРСТВЕННЫЙ КОМИТЕТ СОВЕТА МИНИСТРОВ СССР
ПО ДЕЛАМ СТРОИТЕЛЬСТВА
(ГОССТРОЙ СССР)

ТИПОВЫЕ КОНСТРУКЦИИ И ДЕТАЛИ ЗДАНИЙ И СООРУЖЕНИЙ

Серия 2.436-8

АРХИТЕКТУРНЫЕ ДЕТАЛИ ОКОННЫХ ПРОЁМОВ С ПАНЕЛЯМИ, ЗАПОЛНЕННЫМИ ПРОФИЛЬНЫМ СТЕКЛОМ КОРОБЧАТОГО И ШВЕЛЛЕРНОГО ТИПА СЕРИИ 1.436-8

ВЫПУСК 2

ДЕТАЛИ ОКОННЫХ ПРОЕМОВ

РАЗРАБОТАН
ИНСТИТУТАМИ
ЦНИИПРОМЗДАНИЙ
и ХАРЬКОВСКИЙ
ПРОМСТРОИНИИПРОЕКТ

УТВЕРЖДЕНЫ И ВВЕДЕНЫ
В ДЕЙСТВИЕ ГОССТРОЕМ СССР
С 15 НОЯБРЯ 1973 ГОДА
ПОСТАНОВЛЕНИЕ №165
ОТ 17 АВГУСТА 1973 ГОДА

Гл. инж. пр. ЦНИИпромзданий СЕРГЕЕВ
Гл. инж. пр. Харьковский Промстройниипроект АЛЕКСАНДРОВ
Гл. инж. пр. ЦНИИпромзданий ЮДИН
Гл. инж. пр. Харьковский Промстройниипроект ПРИТУЛА

12734-02 2

Содержание

		Стр.
Лист 1.	Деталь 1. Угол здания	4
Лист 2.	Угол „А". Деталь угла здания	5
Лист 3.	Деталь 2. Верх проема в пролете	6
Лист 4.	Деталь 3. Верх проема у простенка	7
Лист 5.	Деталь 4. Низ проема в пролете	8
Лист 6.	Деталь 5. Низ проема у простенка	9
Лист 7.	Деталь 6. Вертикальный стык	10
Лист 8.	Деталь 7. Верх проема у колонны	11
Лист 9.	Деталь 8. Верх проема в пролете	12
Лист 10.	Деталь 9. Низ проема в пролете	13
Лист 11.	Деталь 10. Вертикальный стык	14
Лист 12.	Деталь 11. Горизонтальный стык стеклопанелей и крепление к колонне	15
Лист 13.	Деталь 12. Горизонтальный стык в пролете стеклопанелей, с применением коробчатого профилита	16
Лист 14.	Деталь 12. Горизонтальный стык в пролете стеклопанелей, с применением швеллерного профилита	17

Рук. лаб. Александров
Ст. инж. отд. Лаухин
Гл. инж. пр. Соболев
Рук. группы Жеребов

Гипрогор-зданий ТА 1973

Содержание

Серия 2.436-8
Выпуск 2 Лист —

12734-02 3

Стр.

Лист 15. Деталь 13. Горизонтальный стык стеклопанели с оконной панелью и крепление к колонне 18
Лист 16. Деталь 14. Примыкание к простеночной панели 19
Лист 17. Деталь 15. Вертикальный стык стеклопанелей в температурном шве 20
Лист 18. Стальные крепежные элементы МС-1, МС-2, МС-3 21
Лист 19. Стальные крепежные элементы МС-4, МС-5, МС-6, МС-7 22
Лист 20. Стальные крепежные элементы МС-8, МС-9, МС-10 23
Лист 21. Стальные крепежные элементы МС-11, МС-12, МС-13, МС-14, МС-15 24
Лист 22. Спецификация на стальные крепежные элементы 25

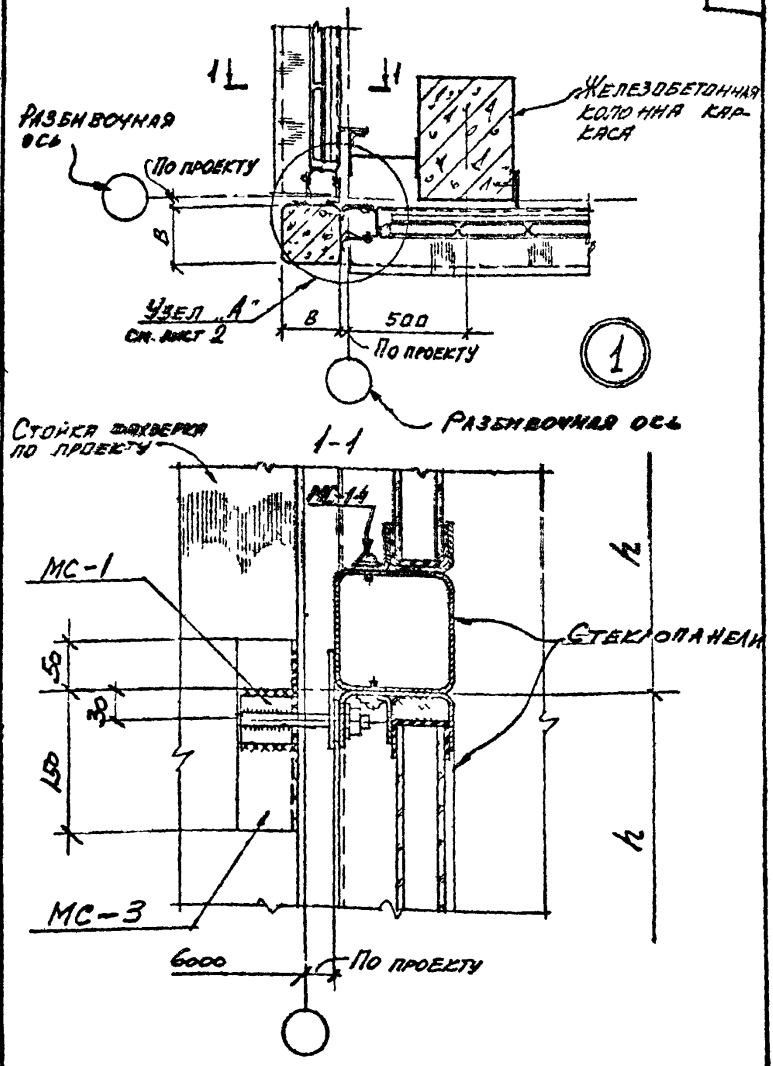

Рук. группы	Александров		
Ст. инж. сект.	Гринин		
Гл. инж. пр.	Сорокин		
Рук. группы	Тарасов		
Гл. инж. пр.	Ковешников		
Рук. мастерской	Сирман		
Инженер	Новикова		
Рук. сектора	Ковешников		
Гл. инж. отд.	Гродский		
Гл. инж. пр.	Ковешников		
Рук. мастерской	Ковешников

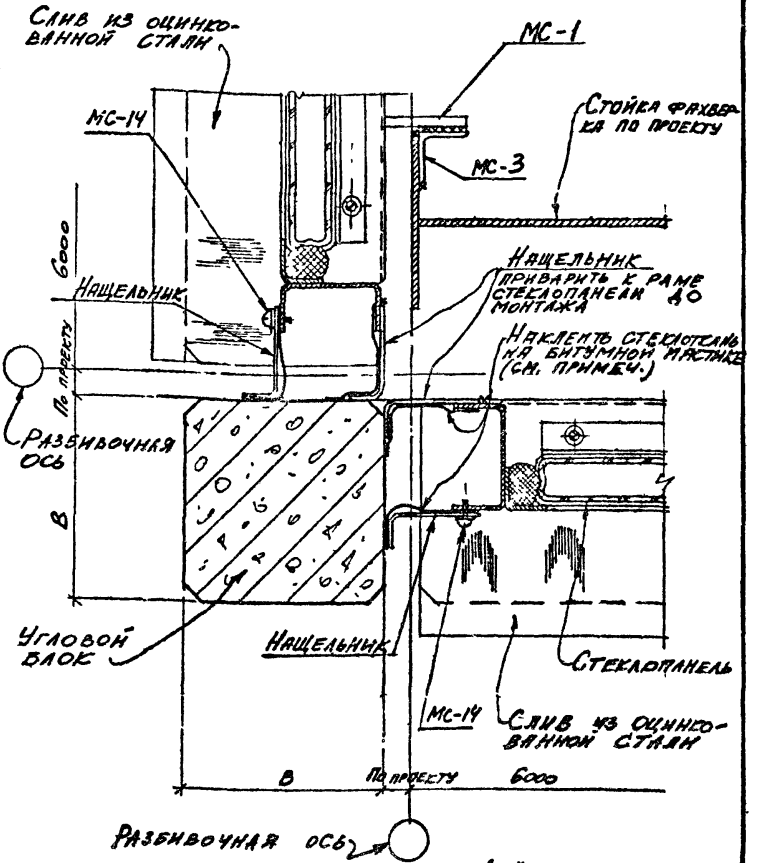

Узел „А"

Примечание.
После наклейки стеклоткань промазать битумной мастикой.

ТП 1973	Узел „А". Деталь угла здания.	Серия 2.436-8	
		Выпуск 2	Лист 2

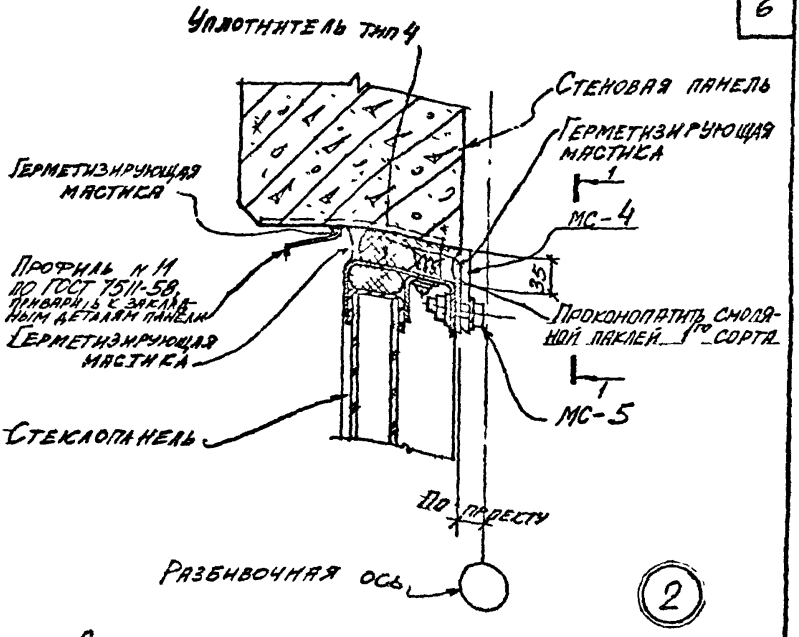

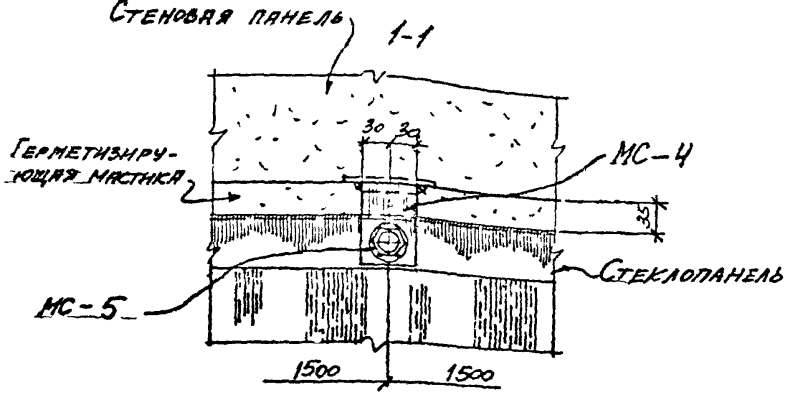

ЦНИИПромзданий 1973г	ТД	Деталь 2. Верх проема в пролете	Серия 2.436-8 Выпуск 2 Лист 3

12734-02 7

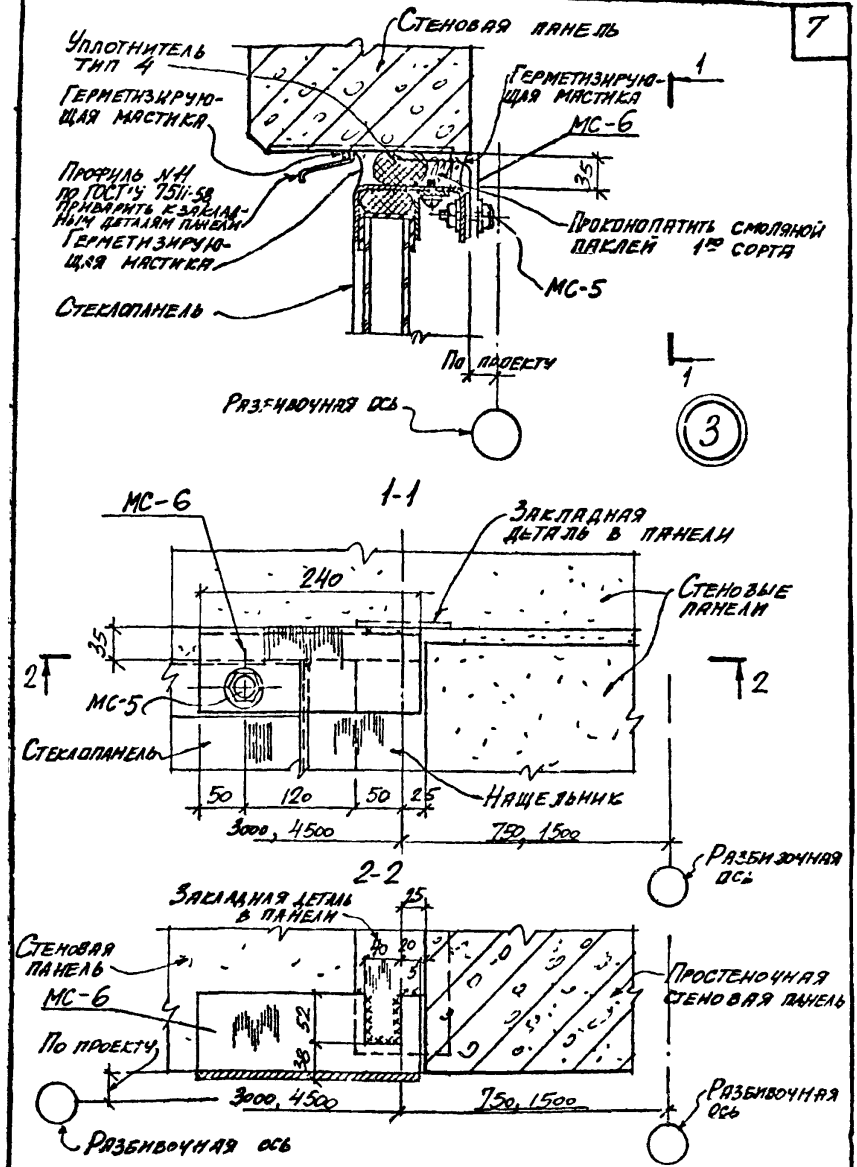

ТД 1973г	Деталь 3 Верх проема у простенка	Серия 2.436-8	
		Выпуск 2	Лист 4

12734-02 8

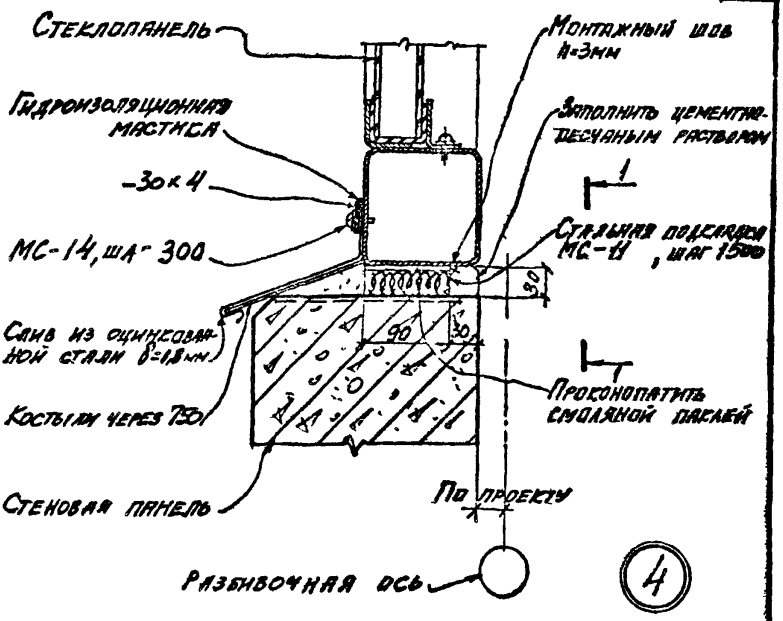

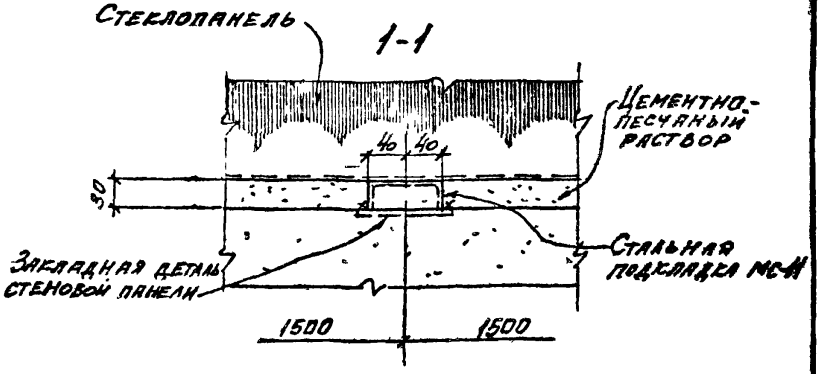

ГИП	Шкляр		
Рук. конструктивной мастерской	Шкляр		
Рук. группы	Шкляр		
Ст. инж.	Шкляр		
Ст. инж.	Сарина		
Ст. инж.	Сарина		
Исполнитель	Сарина		
Проверил	Кожевников		
Гл. спец.	Ястребов		
Нач. отд.	Ястребов		
Гл. спец.	Ястребов		
Нач. отд.	Ястребов		
Нач. пр.	Ядальянов		
Ст. инж.	Хромтсов		
Гл. спец.	Бросский		
Рук. гр.	Кожевников		
Нач. отдела	Ястребов		
Нач. пр.	Ястребов		
Ст. инж.	Ястребов		
Гл. спец.	Ястребов		
Рук. гр.	Ястребов

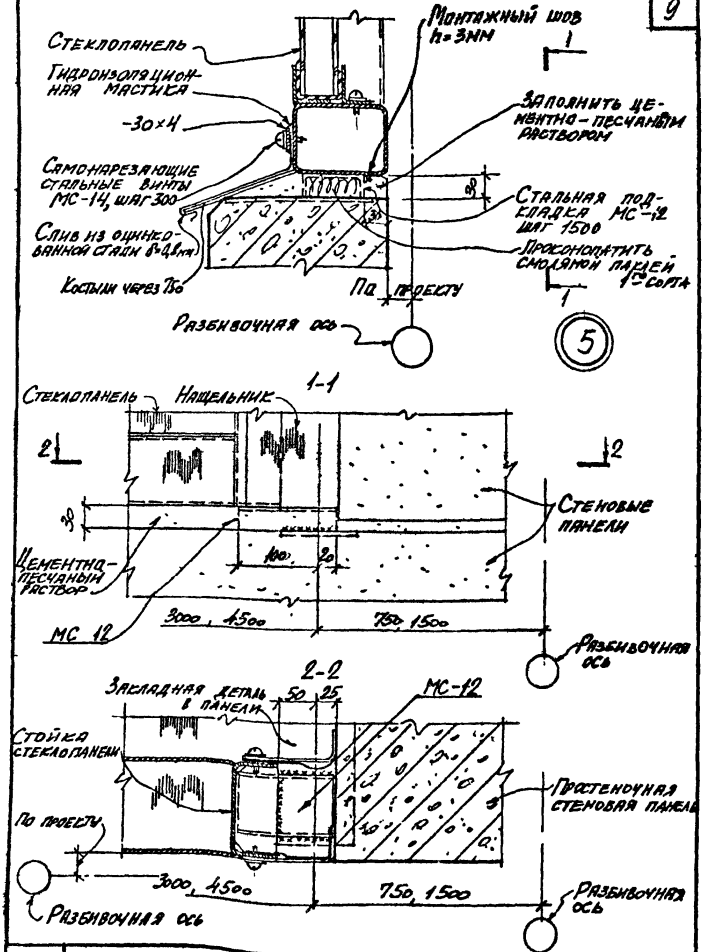

ТД 1973г	Деталь 5. Низ проема у простенка	Серия 2.136-8	
		Выпуск 2	Лист 6

12734-03 10

Вариант со стальным нащельником

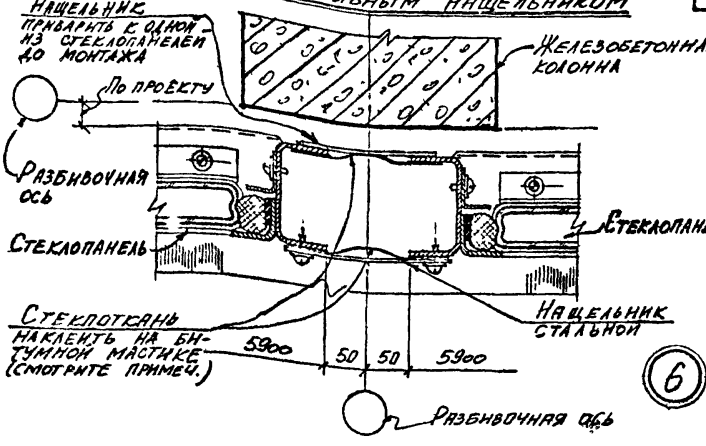

Вариант с алюминиевым нащельником

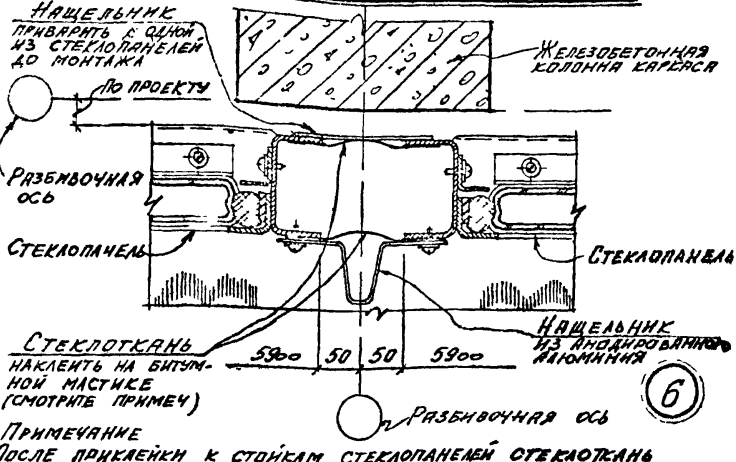

Примечание
После приклейки к стойкам стеклопанелей стеклоткань промазать битумной мастикой.

ЦНИИПромзданий	ТД 1973г	Деталь 6. Вертикальный стык	Серия 2.436-8 Выпуск 2 Лист 7

12234-02

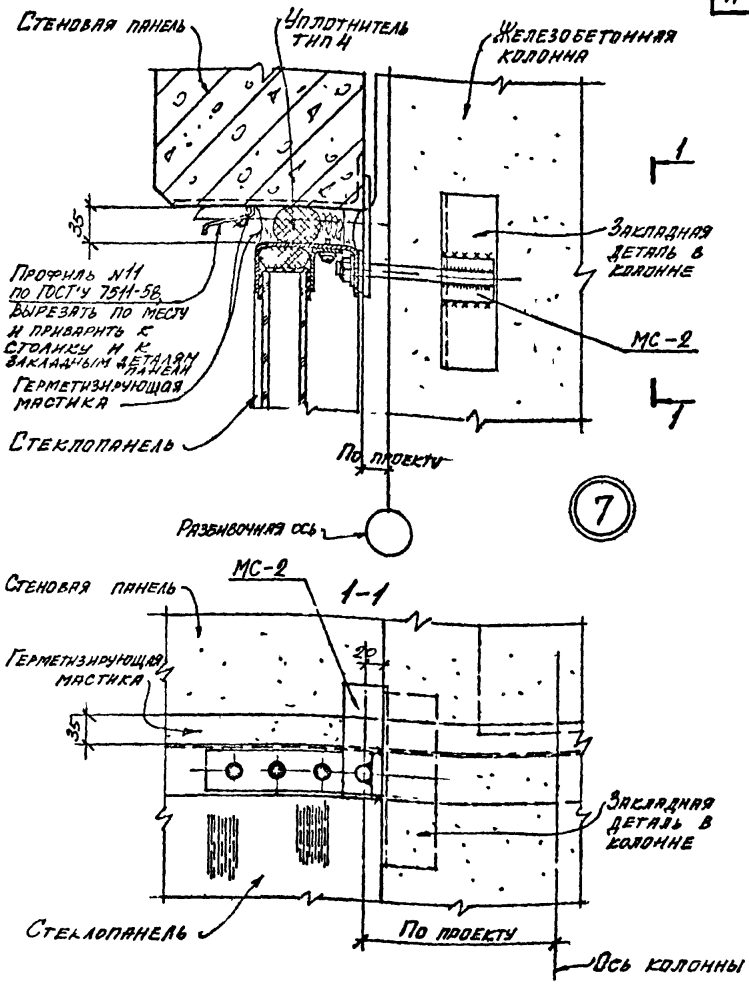

ТД 1973г.	Деталь 7. Верх проема у колонны	Серия 2.436-8	
		Выпуск 2	Лист 8

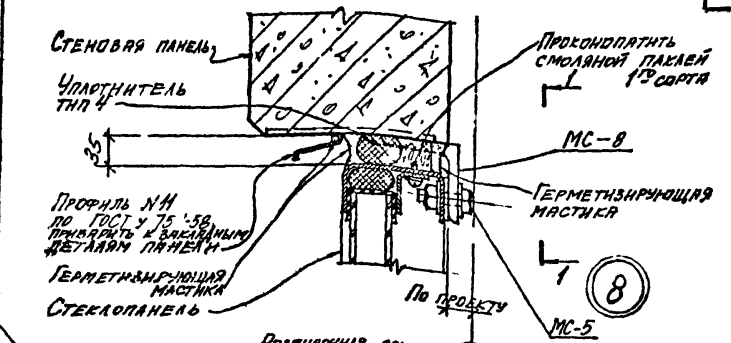

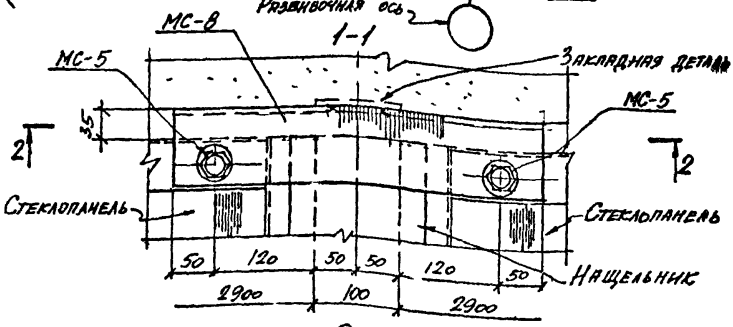

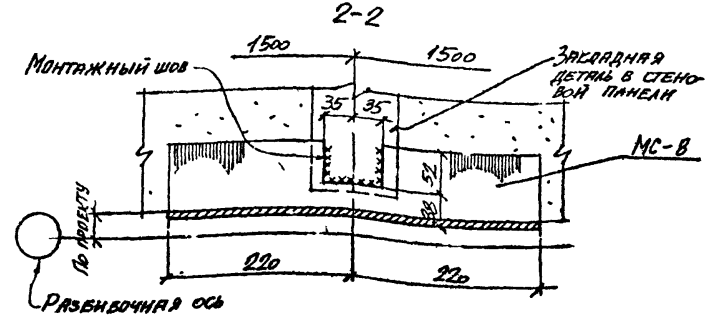

Рис. мастер	Шнейдман	Экзадис	
Ст. инж. пр.	Сарнин	Сарнин	
Рук. конструктив. гр.	Ковалев	Ковалев	
Рук. проект. гр.	Ст. инж.	Исполнит.	Трубецкой
Инж. пр.	Бедольятов	Харитонов	Ежов-Ин
Инж. пр.	Ст. инж.	Ст. инж.	Ст. инж.
Рук. проект. гр.	Конгаанисов		

Харьковский Промстройпроект

Рис. мастер	Гессонидеса		
Ст. инж. пр.	Гнесин		
Рук. проект. гр.	Сорокин		
Рук. группы	Гапсов		

ЦНИИПромзданий

ТД 1973.

Деталь 8. Верх проема в пролете

Серия 2.436-8

Выпуск 2

Лист 9

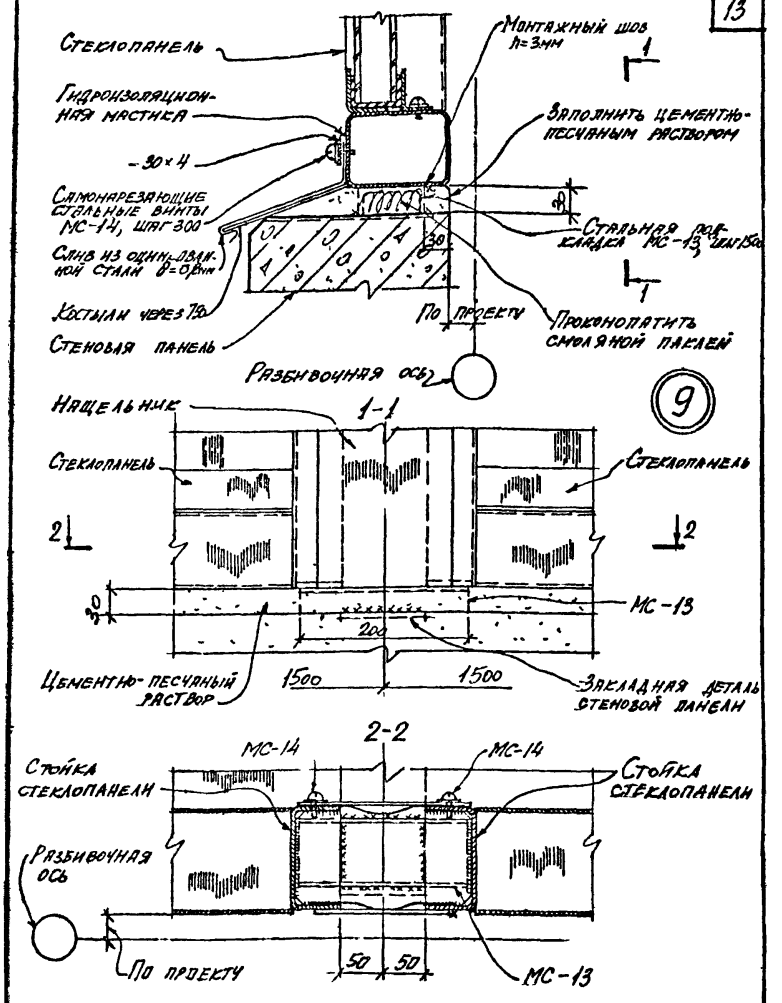

ТД 1973г.	Деталь 9. Низ проема в пролете	Серия 2.436-8	
		Выпуск 2	Лист 10

Вариант со стальным нащельником

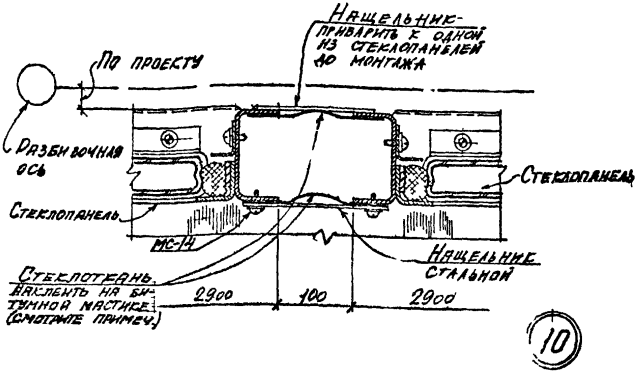

Вариант с алюминиевым нащельником

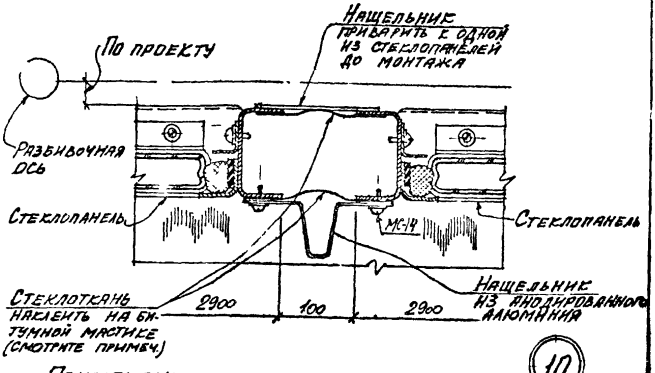

Примечание.
После приклейки к стойкам стеклопанелей стеклоткань промазать битумной мастикой.

ЦНИИпроз. зданий	ТД 1973г.	Деталь 10. Вертикальный стык	Серия 2.436-8 Выпуск 2 Лист 11

12734-02 15

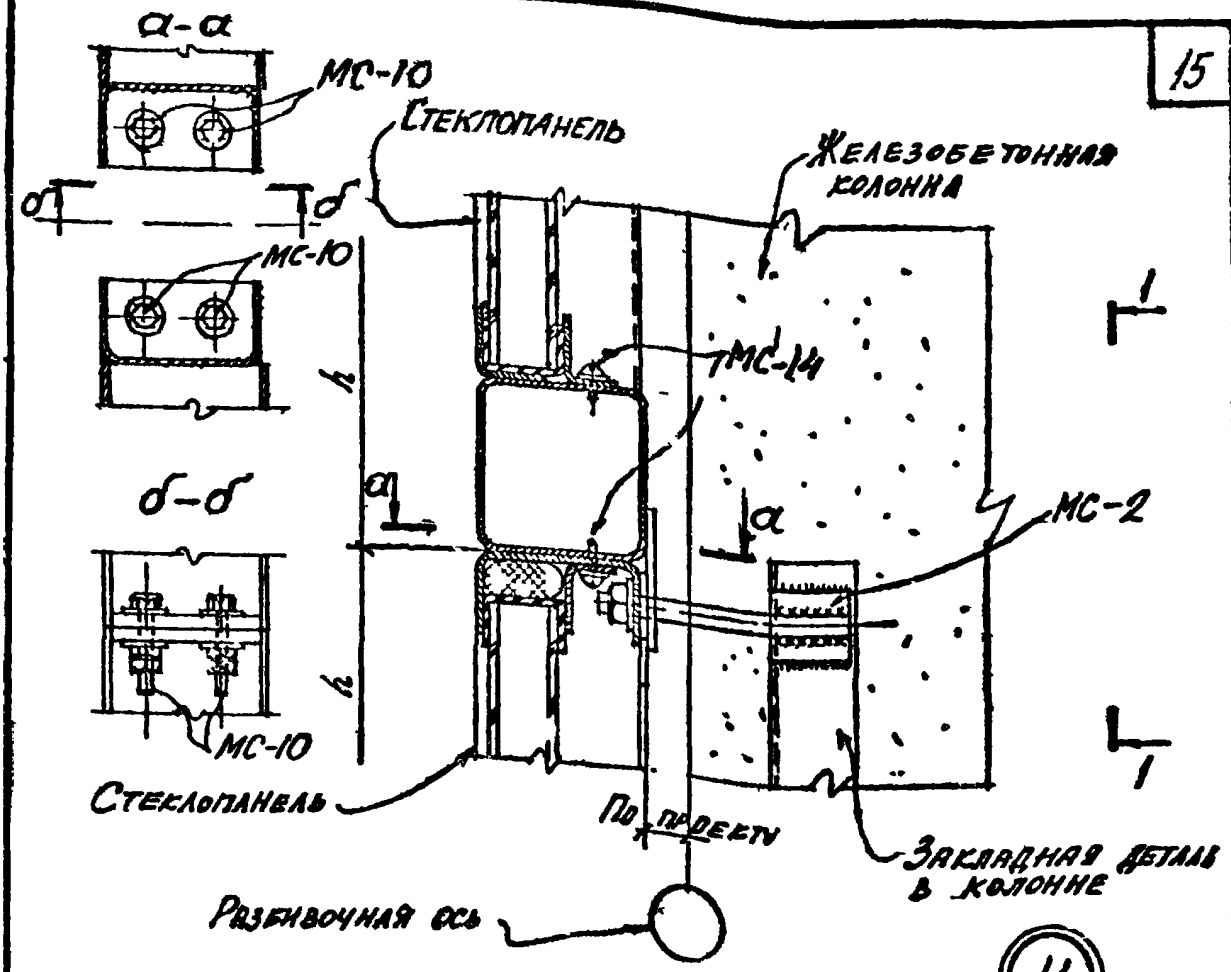

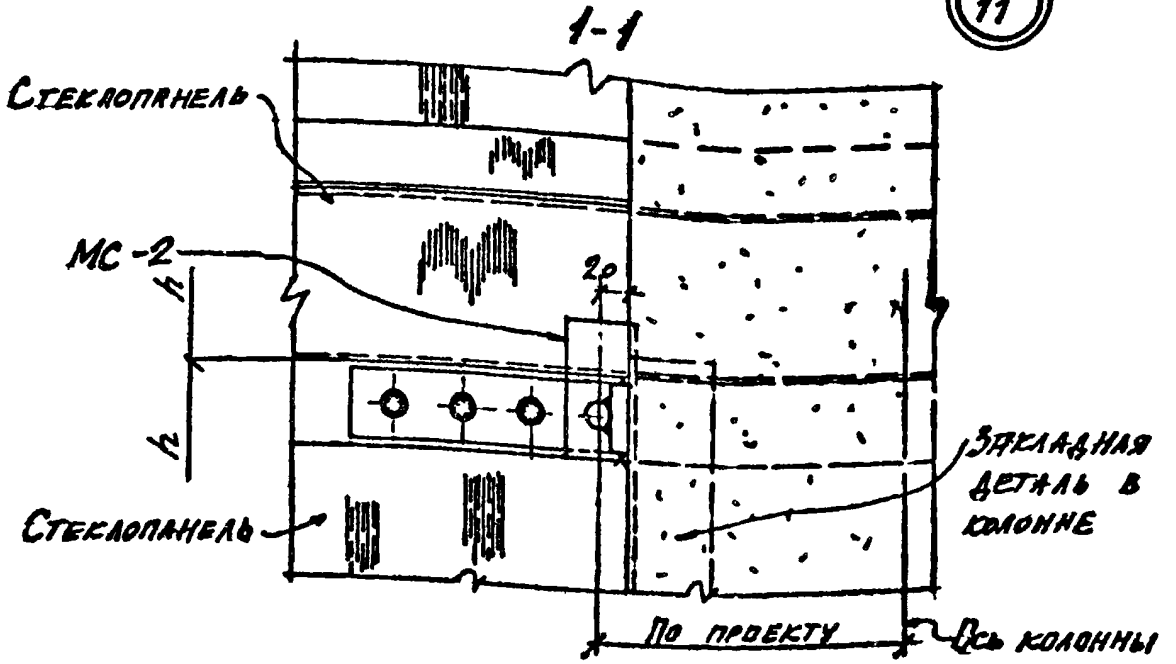

ТД 1973г	Деталь 11. Горизонтальный стык стеклопанелей и крепление к колонне	Серия 2.436-8	
		Выпуск 2	Лист 12

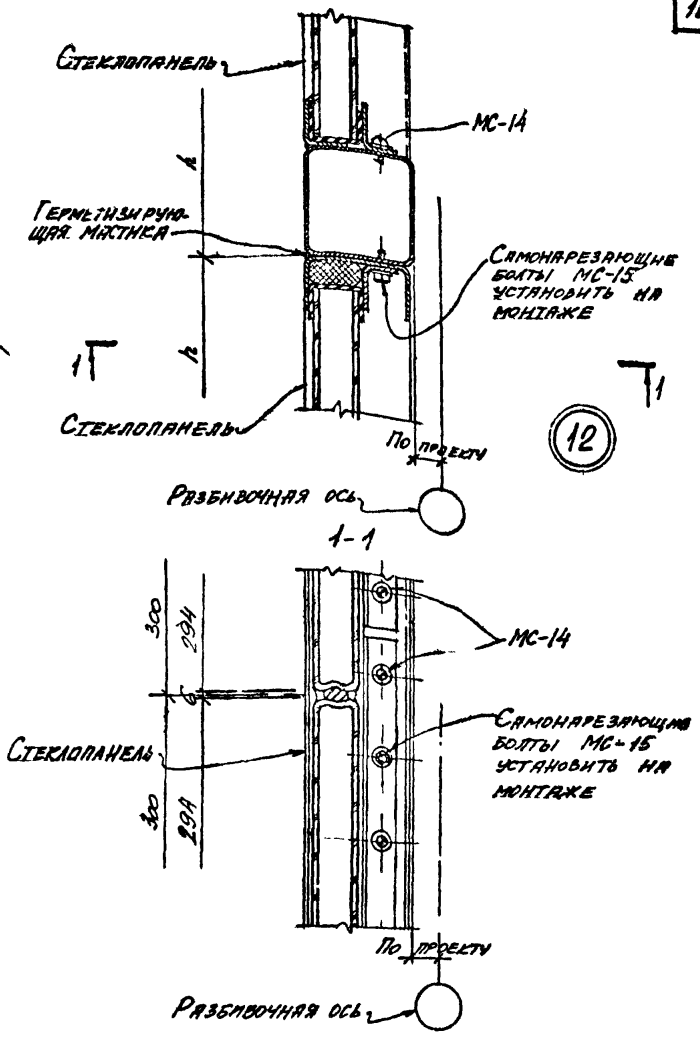

ТД	Деталь 12. Горизонтальный стык в пролете стеклопанелей с применением коробчатого профилита	Серия 2.436-8	
1973г.		Выпуск 2	Лист 13

ЦНИИПРОМЗДАНИЙ

Главный инж. проекта Шнейдман; Гл. арх. проекта Сарин; Рук. мастерской Ковалевский; Ст. инженер Крутит; Исполнит. Сорокин; Гл. инж. пр. Ковалевский; Рук. группы Тарасов; Ст. инженер Крутит; Гл. инж. пр. Сорокин; Рук. группы Тарасов; Гл. инж. пр. Ковалевский; Гл. арх. отд. Сарин; Гл. арх. отд. Харитонов; Гл. конструктор Бесценный; Рук. пр. гр. Ковалевский; Харьковский Промстройниипроект

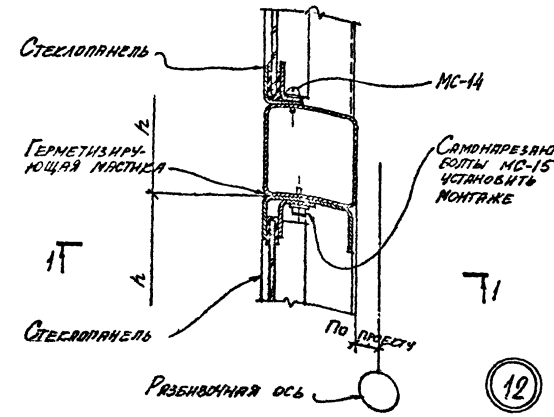

1-1

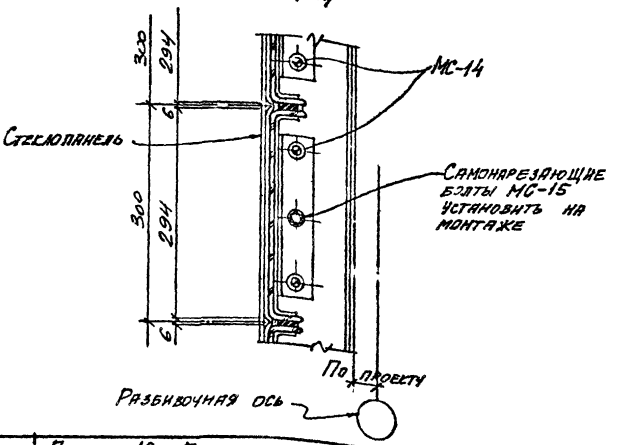

ТД 1973г.	Деталь 12. Горизонтальный стык в проеме стеклопанелей с применением швеллерного профиля	Серия 2.436-8	
		Выпуск 2	Лист 14

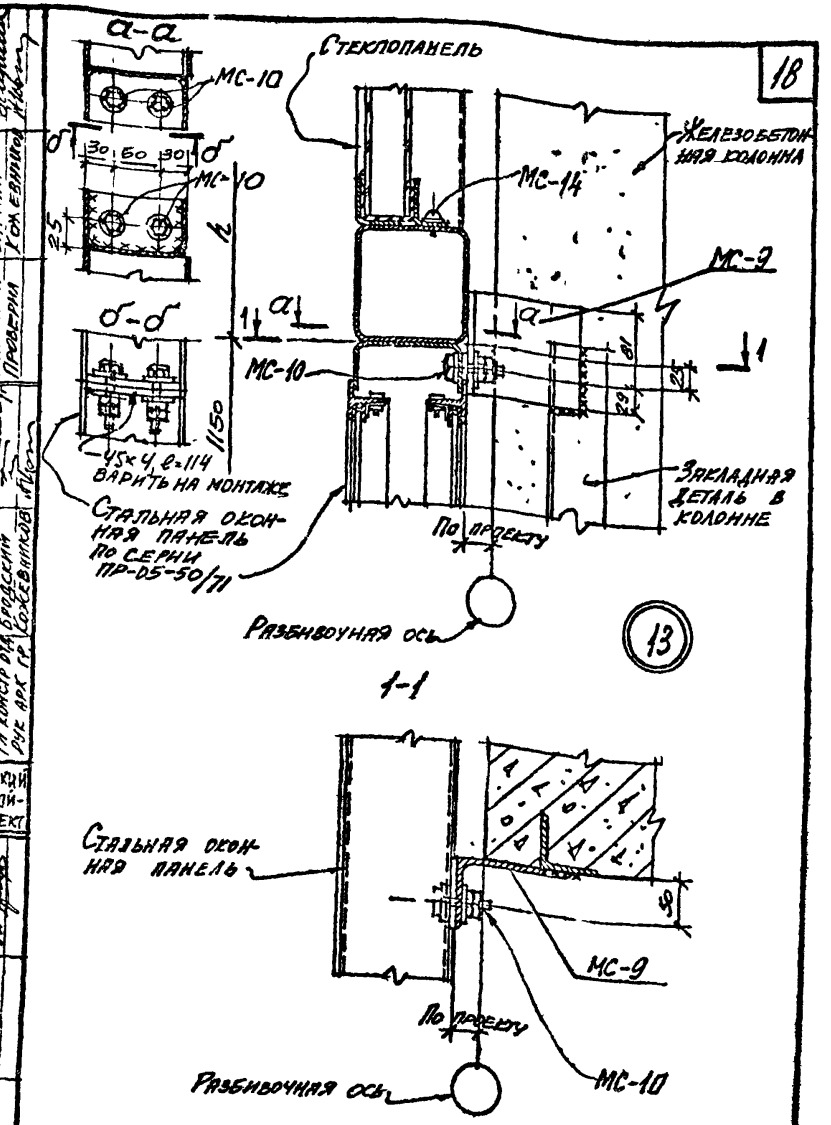
18
а-а
МС-10
б-б
30 60 30
МС-10
25
1150
45×4, ℓ=114
варить на монтаже
Стеклопанель
Железобетонная колонна
МС-14
МС-9
а
1
81
29
25
МС-10
Закладная деталь в колонне
Стальная оконная панель по серии ПР-05-50/71
По проекту
Разбивочная ось
13
1-1
Стальная оконная панель
50
МС-9
По проекту
МС-10
Разбивочная ось
Гл. инж. пр. Шнеерсон
Нач. отдела Сарнин
Гл. арх. отд. Сергеев
Гл. констр. отд. Ковешников
Рук. арх. гр. Ковешников
Харьковский промстройниипроект
Рук. мастер. Александров
Ст. инж. пр. Гинкин
Гл. инж. пр. Сорокин
Рук. группы Рафаилов
ТА
Цниипромзданий
1973г.
Деталь 13. Горизонтальный стык стеклопанели с оконной панелью и крепление к колонне
Серия 2.436-8
Выпуск 2
Лист 15
12734-02 19

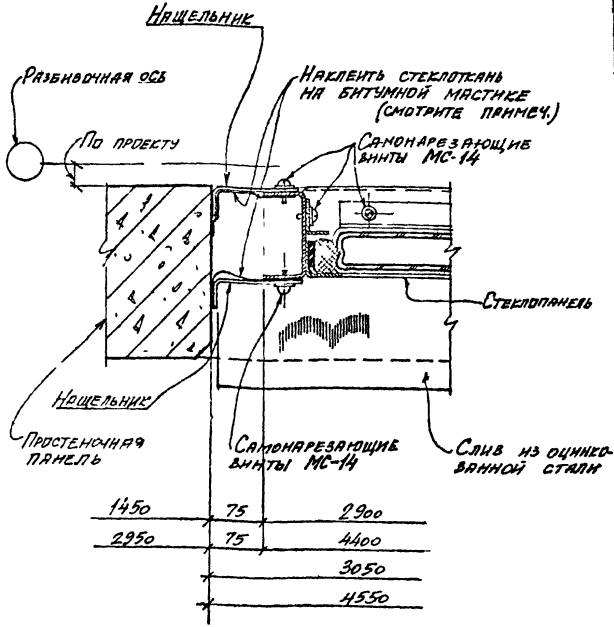

14

Примечание.
После приклейки к стойкам стеклопанели стеклоткань промазать битумной мастикой

ТП 1973г	Деталь 14. Примыкание к простеночной панели	Серия 2.436-8	
		Выпуск 2	Лист 16

Рук. мастерской	Александров		Мочин		Рук. группы	Шейдман	
Ст. инженер	Глинка		Болотьянов		Ст. архит.	Сарман	
Ст. инженер	Сорокин		Христонов		Исполнитель	Сарман	
Рук. группы	Тарасов		Бродский		Проверил	Кожевников	
			Кожевников				

ЦНИИЭП ЖИЛИЩА

ГПИ Промстройпроект

Госкомгражданстроя

ЗДАНИЕ

1975 г.

Деталь 15. Вертикальный стык стеклопанелей в температурном шве.

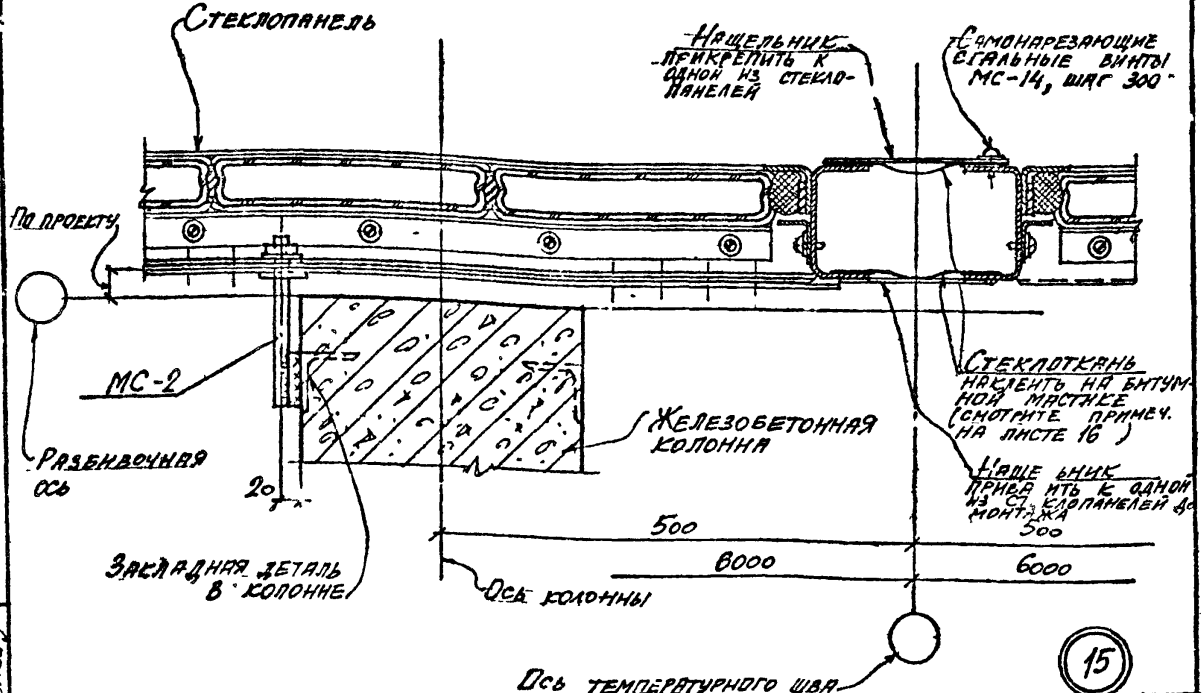

Серия 2.436-8 Выпуск 2 Лист 17

12734-02 ВЛ

21

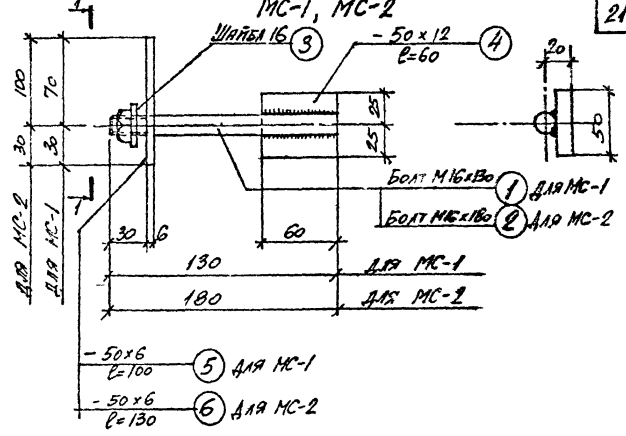

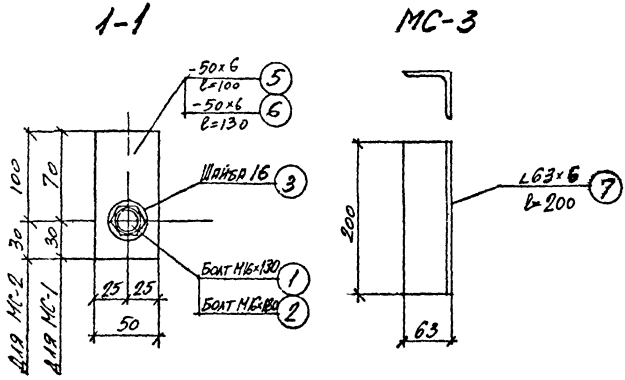

ТД 1973г	Стальные крепежные элементы МС-1, МС-2, МС-3	Серия 2.436-8 Выпуск 2 Лист 18

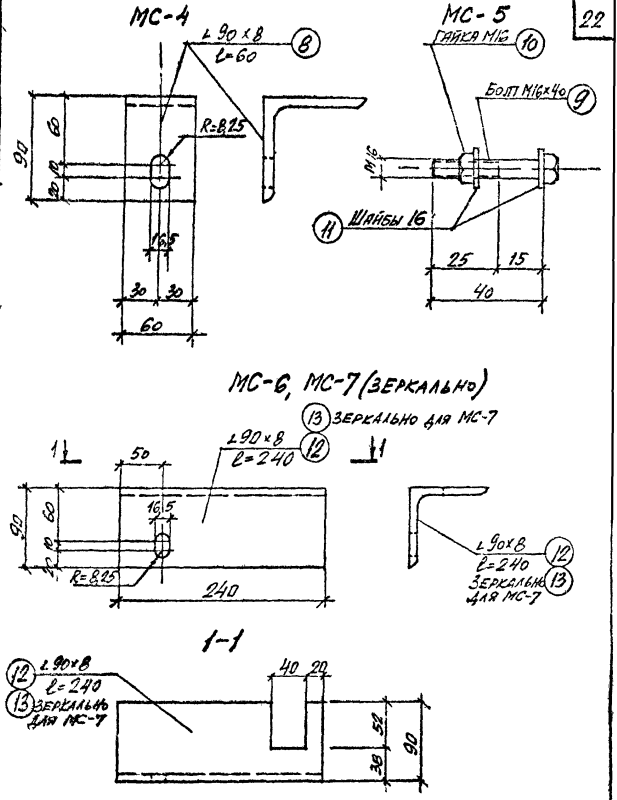

ТД	Стальные крепежные элементы МС-4, МС-5, МС-6, МС-7	Серия 2.4136-8	
ЦНИИПРОМЗДАНИЙ 1973г.		Выпуск 2	Лист 19

МС-8

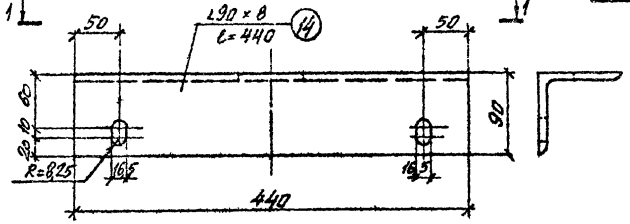

1-1

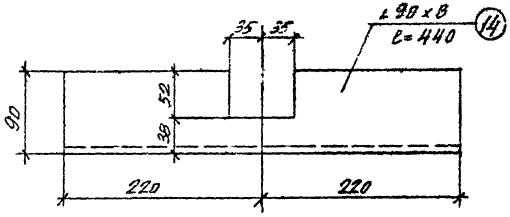

МС-9

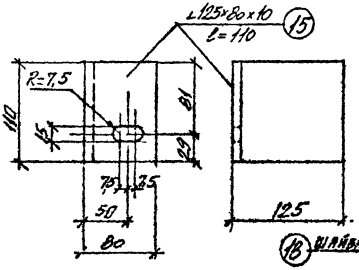

МС-10

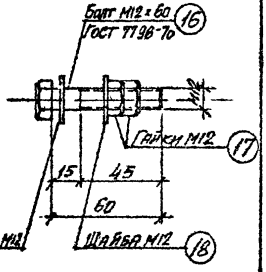

ГД 1973	Стальные крепежные элементы МС-8, МС-9, МС-10	Серия 2.436-8	
		Выпуск 2	Лист 20

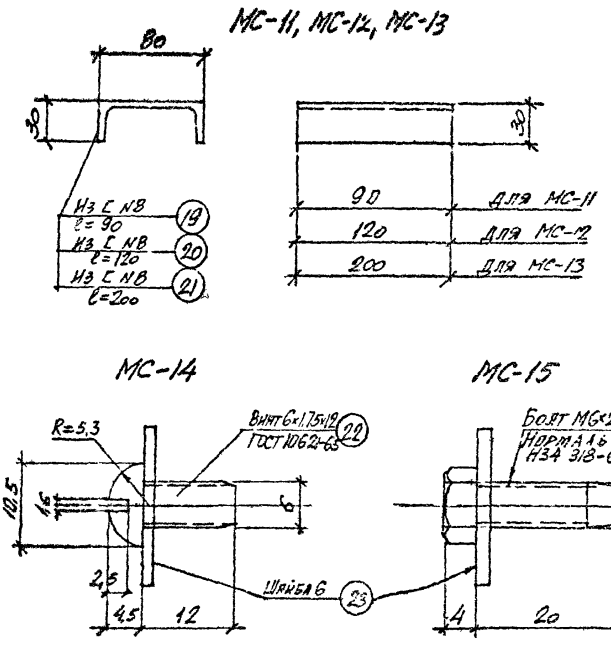

Гл. инженер проекта	Гольдин		
Нач. отдела	Сарин		
Рук. группы	Косенко	Сергин	
Инженер	Гребенюк		
Рук. группы	Ветрова		
Инженер	Ковешников		
Нач. отдела	Ждановский		
Инженер	Ковешников		
Н. пр.	Ю. Ф. Ковешников		
Харьковский Промстройниипроект			
Рук. лаборат.	Александров		
Ст. научн. сотр.	Ганкин		
Вед. инж. пр.	Сорокин		
Рук. группы	Тарасов		

ТД	Стальные крепежные элементы МС-11, МС-12, МС-13, МС-14, МС-15	Серия 2.430-8	
Цниипромзданий 1973 г.		Выпуск 2	Лист 21

Спецификация стали на один элемент

Марка элемента	№ поз.	Профиль	Длина мм	Колич. шт.	Масса; кг: одной шт.	Масса; кг: всех шт.	Масса; кг: элемента	Примечание
МС-1	1	Болт М16	130	1	0,23	0,23	0,74	ГОСТ 7798-70 с гайкой ГОСТ 5915-70
	3	Шайба 16	–	1	0,01	0,01		ГОСТ 11371-68
	4	-50х12	60	1	0,3	0,3		ГОСТ 380-71
	5	-50х6	100	1	0,2	0,2		ГОСТ 380-71
МС-2	2	Болт М16	180	1	0,33	0,33	0,98	ГОСТ 7798-70 с гайкой ГОСТ 5915-70
	3	Шайба 16	–	1	0,01	0,01		ГОСТ 11371-68
	4	-50х12	60	1	0,3	0,3		ГОСТ 380-71
	6	-50х6	130	1	0,34	0,34		ГОСТ 380-71
МС-3	7	∠63х6	200	1	1,15	1,15	1,15	ГОСТ 8509-72
МС-4	8	∠90х8	60	1	0,65	0,65	0,65	ГОСТ 8509-72
МС-5	9	Болт М16	40	1	0,09	0,09	0,14	ГОСТ 7798-70
	10	Гайка М16	–	1	0,03	0,03		ГОСТ 5915-70
	11	Шайба 16	–	2	0,01	0,02		ГОСТ 11371-68
МС-6	12	∠90х8	240	1	2,62	2,62	2,62	ГОСТ 8509-72
МС-7	13	∠90х8	240	1	2,62	2,62	2,62	–"–
МС-8	14	∠90х8	440	1	4,8	4,8	4,8	–"–
МС-9	15	∠125х80х10	110	1	1,71	1,71	1,71	ГОСТ 8510-72
МС-10	16	Болт М12	60	1	0,07	0,07	0,13	ГОСТ 7798-70
	17	Гайка М12	–	2	0,02	0,04		ГОСТ 5915-70
	18	Шайба 12	–	2	0,01	0,02		ГОСТ 11371-68
МС-11	19	Из СВ	90	1	0,45	0,49	0,49	ГОСТ 8240-72
МС-12	20	Из СВ	120	1	0,84	0,84	0,84	–"–
МС-13	21	Из СВ	200	1	1,40	1,40	1,40	–"–
МС-14	22	Винт самонарезающий 6М15	12	1	0,0004	0,0004	0,0034	ГОСТ 10621-63
	23	Шайба 6	–	1	0,003	0,003		ГОСТ 11371-68
МС-15	24	Болт самонарезающий 6х12	20	1	0,006	0,006	0,009	нормаль НЗЧ 318-68
	23	Шайба 6	–	1	0,003	0,003		ГОСТ 11371-68

Монтаж 3 серии 1.436-3, выпуск 2.

gost.e-ecolog.ru

ТА 1973	Спецификация на стальные крепежные элементы	Серия 2.435-8	Выпуск 2 / Лист 22