ТИПОВЫЕ КОНСТРУКЦИИ, ИЗДЕЛИЯ И УЗЛЫ ЗДАНИЙ И СООРУЖЕНИЙ

СЕРИЯ 1.494-36

ШАХТЫ ДЫМОУДАЛЕНИЯ ПРОИЗВОДСТВЕННЫХ ЗДАНИЙ ПРОМЫШЛЕННЫХ ПРЕДПРИЯТИЙ

ВЫПУСК 3

ВЕНТИЛЯЦИОННОЕ ОБОРУДОВАНИЕ

РАБОЧИЕ ЧЕРТЕЖИ

инв. N-15857-03
цена: 1-44
gost.e-ecolog.ru

ТИПОВЫЕ КОНСТРУКЦИИ, ИЗДЕЛИЯ И УЗЛЫ ЗДАНИЙ И СООРУЖЕНИЙ

СЕРИЯ 1.494-36

ШАХТЫ ДЫМОУДАЛЕНИЯ ПРОИЗВОДСТВЕННЫХ ЗДАНИЙ ПРОМЫШЛЕННЫХ ПРЕДПРИЯТИЙ

ВЫПУСК 3

СОСТАВ ПРОЕКТА

ВЫПУСК 1 МАТЕРИАЛЫ ДЛЯ ПРОЕКТИРОВАНИЯ РАБОЧИЕ ЧЕРТЕЖИ УЗЛОВ
ВЫПУСК 2 СЕКЦИИ ШАХТ РАБОЧИЕ ЧЕРТЕЖИ
ВЫПУСК 3 ВЕНТИЛЯЦИОННОЕ ОБОРУДОВАНИЕ РАБОЧИЕ ЧЕРТЕЖИ

РАЗРАБОТАНЫ
ПРОМСТРОЙПРОЕКТОМ ГОССТРОЯ СССР

ГЛАВНЫЙ ИНЖЕНЕР ИНСТИТУТА В.И. КОРОЛЕВ
ГЛАВНЫЙ АРХИТЕКТОР ИНСТИТУТА Л.К. ДЯТЛОВ
НАЧАЛЬНИК ОЗ Л.П. КВАРТАЛОВ
ГЛАВНЫЙ СПЕЦИАЛИСТ О.С. РАЙКИНА

УТВЕРЖДЕНЫ И ВВЕДЕНЫ
В ДЕЙСТВИЕ С 1 АПРЕЛЯ 1980 г.
ПОСТАНОВЛЕНИЕМ ГОССТРОЯ СССР
№ 231 ОТ 4 ДЕКАБРЯ 1979 г.
И ПИСЬМОМ № Д/2-143 ОТ 20.05.1980 г

Шифры 2040-10/1; 10/2; 10/3; 10/4

Серия 1.494-36 вып.3

Строка	Формат	Обозначение	Наименование	Страница
			Титульный лист	1
	11	ШД.2000÷4000.Д	Шахта дымоудаления	
			Содержание	2
	11	ШД.2000÷4000.Д	То же	3
	11	ШД.2000÷4000.ТУ	Шахта дымоудаления	
			Технические условия	3
	11	ШД.2000÷4000.ТУ	То же	4
	12	ШД.2000	Клапан утепленный	5
	12	ШД.2000	То же	6
	12	ШД.2000СБ	Клапан утепленный	
			Сборочный чертеж	7
	12	ШД.2000СБ	То же	8
	12	ШД.2000СБ	То же	9
	11	ШД.2010	Корпус подшипника	10
	11	ШД.2010СБ	Корпус подшипника	
			Сборочный чертеж	10
	11	ШД.2020	Блок с обоймой	11
	12	ШД.2020СБ	Блок с обоймой	
			Сборочный чертеж	12
	11	ШД.2021	Блок	13
	11	ШД.2030	Каркас клапана	13
	11	ШД.2030	То же	14

Инв. № подл. | Подпись и дата | Взам. инв. № | Инв. № дубл. | Подпись и дата

Изм.	Лист	№ докум.	Подп.	Дата
Разраб.	Барановская			
Пров.	Зеровская			
Рук. бр.	Молодина			
Н. контр.	Райкина			
УТВ	Кварталов			

ШД.2000÷4000.Д

Шахта дымоудаления
Содержание

Лит.	Лист	Листов
	1	3

Госстрой СССР
ПРОИСТРОЙПРОЕКТ
Москва

Копировал Сафронова Формат 11

Серия 1.494-36 вып.3

Строка	Формат	Обозначение	Наименование	Страница
	12	ШД.2030СБ	Каркас клапана	
			Сборочный чертеж	15
	11	ШД.2032	Полотно	16
	11	ШД.2036	Труба	16
	12	ШД.2040	Рамка	17
	12	ШД.2040СБ	Рамка	
			Сборочный чертеж	18
	11	ШД.2043, ШД.2044	Уголок	19
	11	ШД.2045, ШД.2046	Косынка	19
	11	ШД.2050	Опора	20
	11	ШД.2050СБ	Опора	
			Сборочный чертеж	21
	11	ШД.3000	Клапан утепленный	
			в патрубке	21
	11	ШД.3000	То же	22
	12	ШД.3000СБ	Клапан утепленный	
			в патрубке	
			Сборочный чертеж	23
	12	ШД.3000СБ	То же	24
	11	ШД.3000СБ	То же	25
	11	ШД.3001	Вал	25
	11	ШД.3003	Рукоятка	26
	11	ШД.3004	Сектор	26
	11	ШД.3005	Лапка	27

Инв. № подл. | Подпись и дата | Взам. инв. № | Инв. № дубл. | Подпись и дата

Изм.	Лист	№ докум.	Подп.	Дата

ШД.2000÷4000.Д

Лист 2

Копировал Сафронова Формат 11

Шифры 2040-10/1; 10/2; 10/3; 10/4
Серия 1.494-36 вып.3

Строки	Формат	Обозначение	Наименование	Страница
	11	ШД. 3010	Блок с обоймой	27
	11	ШД. 3010 СБ	Блок с обоймой	
			Сборочный чертеж	28
	11	ШД. 3020	Патрубок	28
	11	ШД. 3020	То же	29
	12	ШД. 3020 СБ	Патрубок	
			Сборочный чертеж	30
	11	ШД. 3020 СБ	То же	31
	11	ШД. 3023	Фланец	31
	11	ШД. 3024	Патрубок	32
	11	ШД. 3026, ШД.3027	Накладка	32
	11	ШД. 4000	Лебедка ручная	33
	12	ШД. 4000 СБ	Лебедка ручная	
			Сборочный чертеж	34
	11	ШД. 4003	Храповик	35
	11	ШД. 4004	Барабан	35
	11	ШД. 4006	Фланец	36
	11	ШД. 4011	Собачка	36

Инв.№ подл. | Подп. и дата | Взам. инв.№ | Инв.№ дубл. | Подп. и дата

Изм.	Лист	№ докум.	Подп.	Дата	ШД. 2000÷4000. Д	Лист 3

Копировал Формат 11

Серия 1.494-36 вып.3

1. Общие сведения

1.1. Работа „Шахты дымоудаления производственных зданий промышленных предприятий" состоит из трех выпусков.

Выпуск 1. Материалы для проектирования.

Рабочие чертежи узлов.

Выпуск 2. Секции шахт. Рабочие чертежи.

Выпуск 3 Вентиляционное оборудование Рабочие чертежи.

1.2. В выпуске 3 разработаны рабочие чертежи:

а) клапана утепленного ШД. 2000 для шахты дымоудаления из помещения, граничащего с кровлей (см. схему III, выпуск №1),

б) клапана утепленного в патрубке ШД. 3000 для шахт дымоудаления из тоннеля или из первого этажа двухэтажного корпуса (см. схемы I и II выпуск №1);

в) лебедки ручной ШД. 4000 для ручного управления клапанами.

1.3. Клапаны разработаны для шахт дымоудаления Ф500, 1000, 1400.

2. Конструкция клапана

2.1. Клапан помещен во внешнюю рамку и связан с ней легкоплавким замком, при этом клапан прикреплен к валу наглухо, а рамка подвешена к нему свободно. Канат ручного управления соединен с лебедкой и прикреплен к внешней рамке. При ослаблении каната клапан под действием противовеса вместе с рамкой поворачивается на 90° и открывает проем. При расплавлении легкоплавкого замка клапан под действием противовеса автоматически открывается. В качестве легкоплавкого замка применен замок тросовой системы 23т, изготовляемый Прилукским заводом противопожарного оборудования, Черниговская обл., Прилукский р-н, поселок Ладан.

2.2. Для помещений категории А и Б рамки (ШД. 2040,-01,-02), рукоятки (ШД. 3003, -01,-02), блок (ШД. 2021) необходимо выполнять из латуни по ГОСТ 15527-70, лебедку устанавливать вне этих помещений.

Инв.№ подл. | Подп. и дата | Взам. инв.№ | Инв.№ дубл. | Подп. и дата

Изм.	Лист	№ докум.	Подп.	Дата	ШД. (2000÷4000) ТУ			
Разраб.		Молодина			Шахта дымоудаления. Технические условия	Лит	Лист 1	Листов 3
Пров.		Зборовская				Госстрой СССР ПРОМСТРОЙПРОЕКТ Москва		
Рук. гр		Молодина						
Н. контр.		Райкина						
Утв.		Кварталов						

Копировал Формат 11

3. Требования к материалам

3.1. Соответствие качества материалов требованиям ГОСТов на эти материалы должно быть подтверждено сертификатами завода-изготовителя.

3.2 При изготовлении деталей применять материалы указанные в чертежах.

4. Требования на изготовление деталей и сборку узлов

4.1. Чистота обработки деталей без разработки их в чертежах, но указанных в спецификациях, должна быть не ниже R_z 80. Предельные отклонения размеров отверстий — по A_7, валов — по B_7, остальных — по CM_7.

4.2. Забоины и вмятины на обрабатываемых поверхностях не допускаются. Все заусенцы и стружки после механической обработки должны быть удалены.

4.3. Все узлы и детали, поступающие в сборку, должны быть приняты ОТК. Перед сборкой все сопрягаемые поверхности мест разъема деталей, мест посадки осей, трущиеся поверхности и резьбы должны быть смазаны тонким слоем смазки УТВ по ГОСТ 1631-61.

4.4. При сборке не допускается попадание грязи, стружки, влаги и других посторонних предметов в шарикоподшипниковые узлы и на трущиеся поверхности. После окончательной сборки узла и изделия не допускается сверловка отверстий, нарезание резьбы и другая обработка, приводящая к попаданию стружки в подшипниковые узлы и на трущиеся поверхности.

4.5. Все подшипники должны собираться с заводской смазкой, если их упаковка и смазка не были повреждены и загрязнены до сборки. В противном случае подшипники надо промыть и смазать смазкой УТВ по ГОСТ 1631-61.

4.6. Соединение деталей с натягом должно производиться без применения стального молотка и ручной доводки посадочных мест.

4.7. При ручной сварке применять электроды Э-42А ГОСТ 9467-75. Толщина электродов 1÷2 мм. Швы должны быть ровными без подтеков и брызг. В сварных швах не допускается пережог металла непроварка шва и др. дефекты. Наплывы видимых стыковых швов зачищаются до плоскости основного металла. Контроль качества сварных соединений осуществляется ОТК завода.

5. Предохранение от коррозии

5.1. Все узлы после сборки на заводе-изготовителе должны покрыты грунтом ГФ-020 по ГОСТ 4056-63м. Поверхности трения, резьбы и посадочные места грунтовать не разрешается.

5.2. Все поверхности перед грунтовкой должны быть тщательно очищены от жира и грязи. Перед окраской все неровности должны быть тщательно зашпаклеваны.

5.3. Все поверхности кроме трущихся, резьбовых соединений и резиновых профилей окрашиваются алюминиевой краской АЛ-177 ГОСТ 5631-70 за 2 раза снаружи и один раз изнутри.

6. Маркировка, упаковка и условия хранения

6.1. Каждый комплект клапана, лебедки при отправке с завода-изготовителя должны быть снабжены этикеткой, в которой указать:

а) наименование изделия — например: клапан утепленный, лебедка ручная;

б) обозначение изделия — например: ШД. 2000. 01, ШД 4000;

в) номер стандартов или технических условий, которым удовлетворяет изделие;

г) сведения о приемке изделия ОТК,

д) сведения о количестве изделий в одной упаковке;

е) дата выпуска

6.2. Перед упаковкой проверить наличие и состояние антикоррозионных покрытий. При необходимости смазать тонким слоем смазку УТВ по ГОСТ 1631-61 Неокрашенные поверхности деталей и узлов должны быть покрыты промасленной бумагой.

6.3. Хранить изделия разрешается только в закрытых складах.

Шифры 2040-10/1; 10/2; 10/3; 10/4

Серия 1.494-36 вып.3

Формат	Зона	Поз	Обозначение	Наименование	Кол.	Примечание
				Документация		
12			ШД. 2000 СБ	Сборочный чертеж		
				Сборочные единицы		
11		1	ШД. 2010	Корпус подшипника	2	
11		2	ШД. 2020	Блок с обоймой	1	
				Детали		
64		3	ШД. 2001	Плита		
				Полоса 10×50 ГОСТ 103-76 / ВСТ3кп2 ГОСТ 535-58*		
				L = 216	2	0,85 кгс
64		4	ШД. 2002	Вал		
				Круг В 36-3 ГОСТ 7417-75 / 45-Н-А ГОСТ 1050-74		
				L = 180	2	1,33 кгс
54		5	ШД. 2003	Втулка		
				Круг В 50 ГОСТ 2590-71 / 45 ГОСТ 1050-74		
				L = 40	2	0,30 кгс

Изм.	Лист	№ докум.	Подп.	Дата
Разраб.	Дарановский			
Провер.	Оборовская			
Рук. бр.	Молодина			
Н. конт.	Балкина			
Утв.	Кварталов			

ШД. 2000

Клапан утепленный

Лит	Лист	Листов
	1	4

Госстрой СССР
Промстройпроект
Москва

Копировал Сафронова Формат 11

Серия 1.494-36 вып.3

Формат	Зона	Поз	Обозначение	Наименование	Кол.	Примечание
				Стандартные изделия		
		6		Канат 3,3-Г-В-А-Н-160		
				ГОСТ 3063-66 L-по месту	1	
		7		Канат 1,8-I-120-СС		
				ГОСТ 3062-69 L-по мест	2	
		8		Болт М8×75		
				ГОСТ 7798-70*	2	
		9		Болт М16×50		
				ГОСТ 7798-70*	4	Головку срезать
		10		Гайка М8 ГОСТ 5915-70*	4	
		11		Гайка М16 ГОСТ 5915-70*	8	
		12		Шайба 8 ГОСТ 11371-68*	2	
		13		Шайба 16 ГОСТ 11371-68*	4	
		14		Подшипник 206 ГОСТ 8338-75	2	
				Прочие изделия		
		15		Замок тросовой системы 23Т	2	Прилукский завод ППО

Изм.	Лист	№ докум.	Подп.	Дата

ШД. 2000

Лист 2

Копировал Сафронова Формат 11

Шифры 2040-10/1; 10/2; 10/3; 10/4.

Серия 1.494-36 вып.3

Формат	Зона	Поз.	Обозначение	Наименование	Кол.	Примечание
				Переменные данные для исполнений		
				ШД. 2000		
				Сборочные единицы		
А4		15	ШД. 2030	Каркас клапана	1	
А4		17	ШД. 2040	Рамка	1	
А4		18	ШД. 2050	Опора	1	
				Детали		
А4		19	ШД. 2004	Упор		
				Уголок 40×40×4 ГОСТ 8509-72 / Ст3кп2 ГОСТ 535-58*		
				L = 220	1	0,53 кгс
				ШД. 2000-01		
				Сборочные единицы		
		15	ШД. 2030-01	Каркас клапана	1	
		17	ШД. 2040-01	Рамка	1	
		18	ШД. 2050-01	Опора	1	

Инв. № подл. | Подп. и дата | Взам. инв. № | Инв. № дубл. | Подп. и дата

Изм. Кол. уч. Лист № докум. Подп. Дата

ШД. 2000

Лист 3

Копировал Сафронова Формат А4

Серия 1.494-36 вып.3

Формат	Зона	Поз.	Обозначение	Наименование	Кол.	Примечание
				Детали		
		19	ШД. 2004-01	Упор		
				Уголок 40×40×4 ГОСТ 8509-72 / Ст3кп2 ГОСТ 535-58*		
				L = 210	1	0,51 кгс
				ШД. 2000-02		
				Сборочные единицы		
		15	ШД. 2030-02	Каркас клапана	1	
		17	ШД. 2040-02	Рамка	1	
		18	ШД. 2050-02	Опора	1	
				Детали		
		19	ШД. 2004-02	Упор		
				Уголок 40×40×4 ГОСТ 8509-72 / Ст3кп2 ГОСТ 535-58*		
				L = 200	1	0,485 кгс

Инв. № подл. | Подп. и дата | Взам. инв. № | Инв. № дубл. | Подп. и дата

Изм. Кол. уч. Лист № докум. Подп. Дата

ШД 2000

Лист 4

Копировал Сафронова Формат А4

ШД. 2000 СБ

Шифры 2040-10/1; 10/2; 10/3; 10/4
Серия 1.484-36 вып. 8

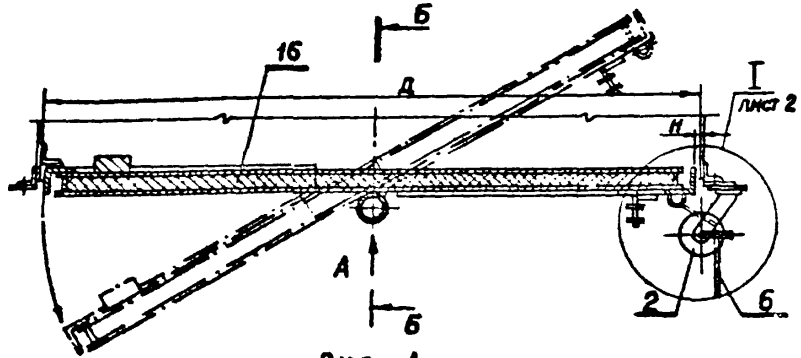

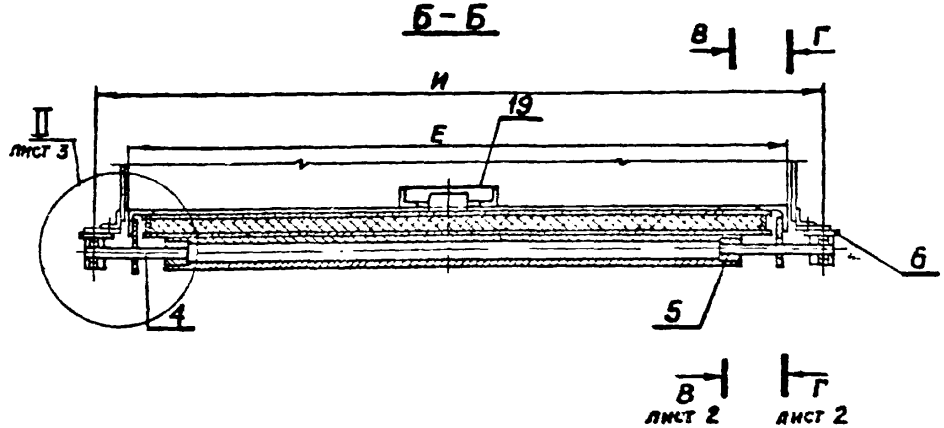

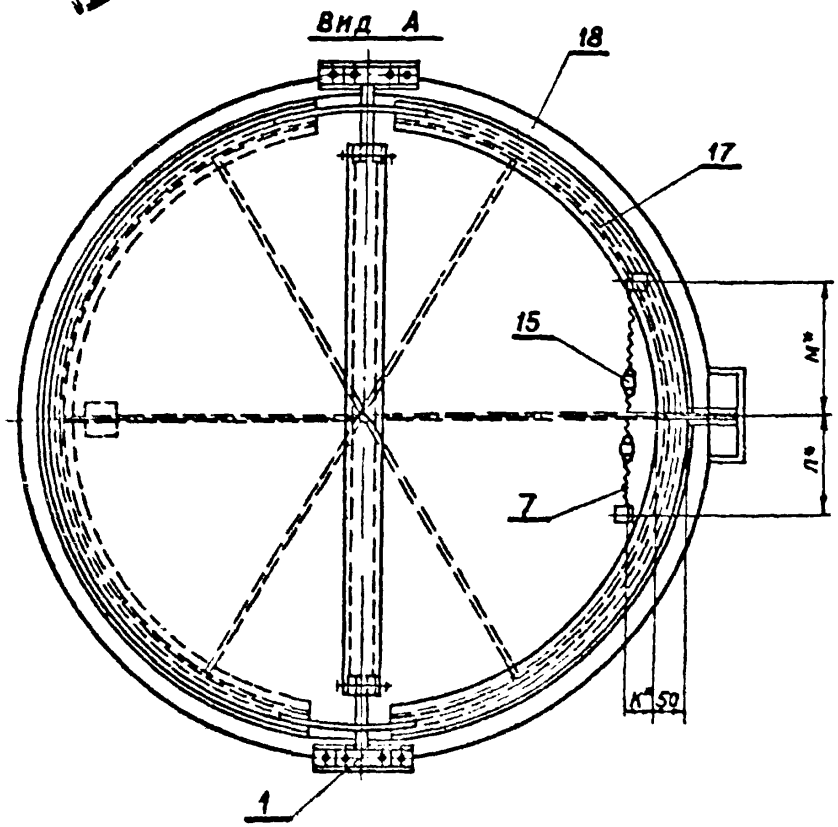

Обозначение	Размеры, мм							Вес, кгс
	Д	Е	И	К	Л	М	Н	
ШД. 2000	500	474	574	50	100	160	13	42,3
-01	1000	984	1074	70	200	300	8	79,9
-02	1400	1388	1474	100	280	370	6	119,85

1. Неуказанные предельные отклонения размеров по СМ7.
2. *Размеры для справок.

Изм	Лист	№ докум.	Подп	Дата
Разраб.		Гашенкова		
Пров.		Зборовская		
Рук. бр		Молодина		
Н. контр		Райкина		
Утв		Кварталов		

ШД. 2000 СБ

Клапан утепленный. Сборочный чертеж

Лит	Вес	Масштаб
	см табл	—

Лист 1 Листов 3

Госстрой СССР
ПРОМСТРОЙПРОЕКТ
Москва

Копировал

Формат 12

Инв. № подл. | Подп. и дата | Взам. инв. № | Инв. № дубл. | Подп. и дата

ШД. 2000 СБ

Шифры 2040-10/1; 10/2; 10/3; 10/4.
Серия 1494-36 вып.3

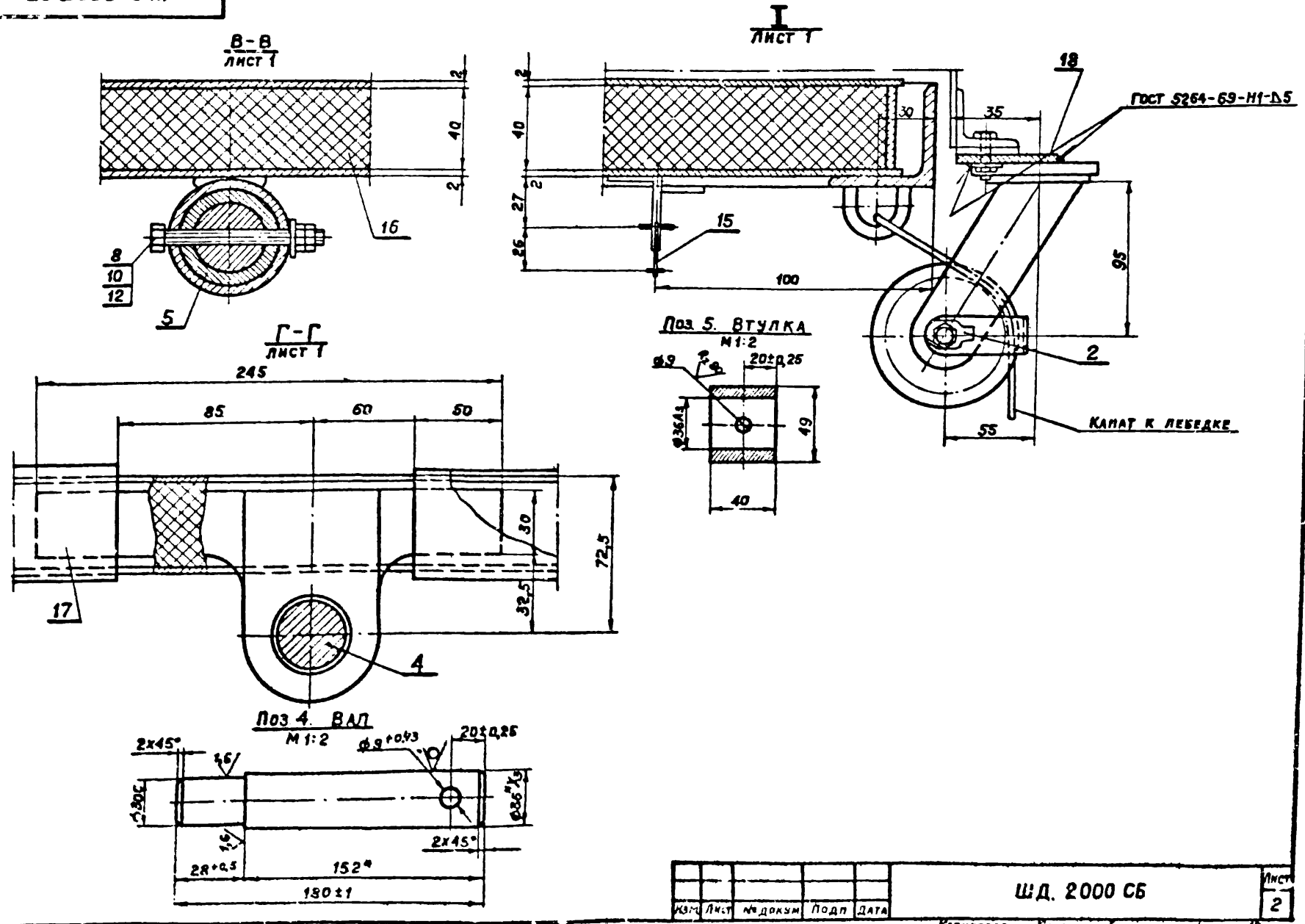

Изм	Лист	№ докум	Подп	Дата	ШД. 2000 СБ	Лист 2

Копировал [signature] формат 12

Инв. № подл | Подп. и дата | Взам. инв. № | Инв. № дубл | Подп. и дата

ШД. 2000-СБ

Шифры 2040-10/1; 10/2; 10/3; 10/4
Серия 1.494-36 вып.3

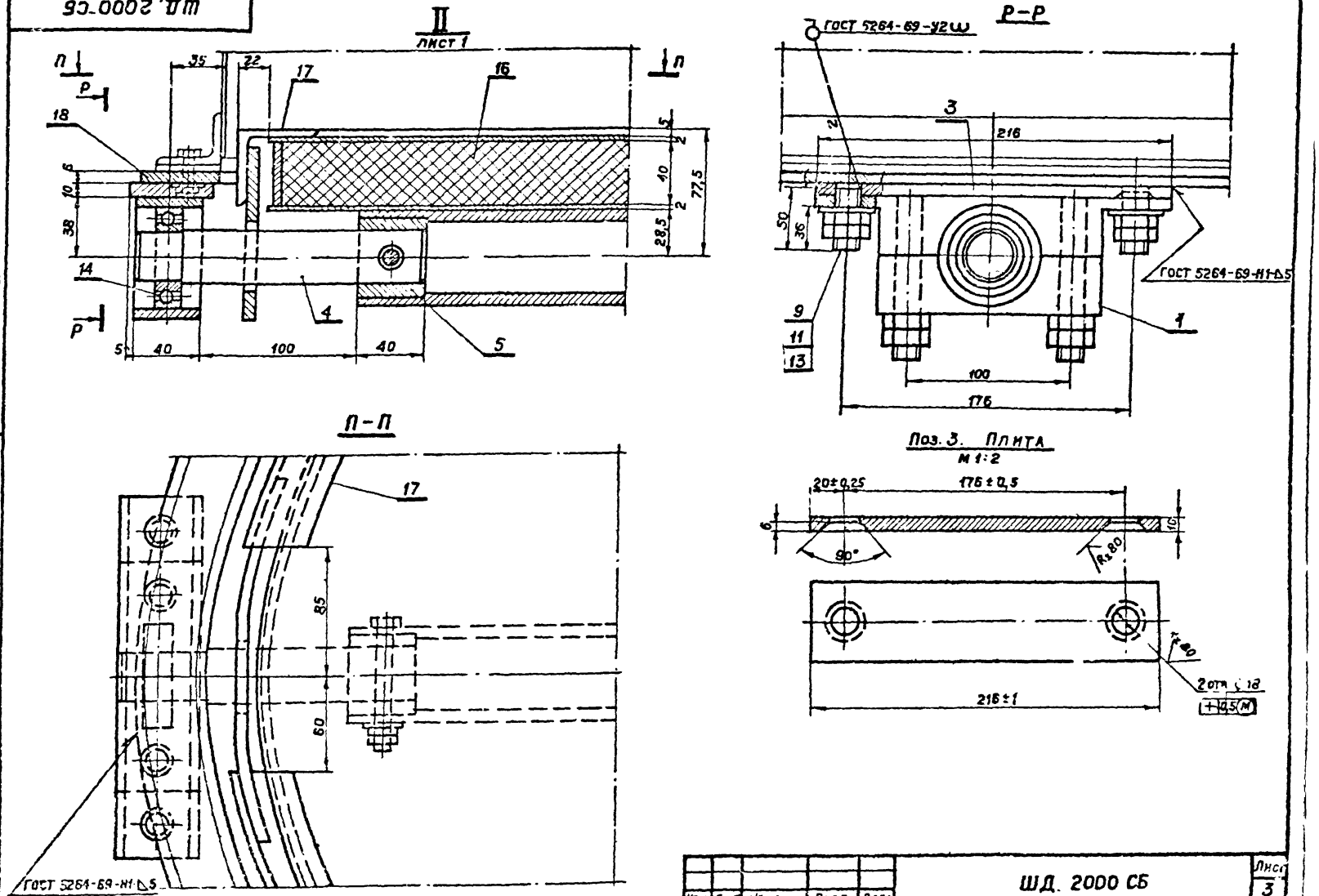

Изм.	Лист	№ докум.	Подп.	Дата	ШД. 2000 СБ	Лист 3

Копировал [signature] Формат 12

Инв. № подл.	Подп. и дата	Взам. инв. №	Инв. № дубл.	Подп. и дата

Шифры 2040-10/1; 10/2; 10/3; 10/4
Серия 1494-36 вып.3

Формат	Зона	Поз.	Обозначение	Наименование	Кол.	Примечание
				Документация		
А1			ШД. 2010 СБ	Сборочный чертеж		
				Детали		
Б.Ч.		1	ШД 2011	Основание		
				Квадрат 840 ГОСТ 2591-71 / 20 ГОСТ 1051-73		
				L = 216	1	1,56 кгс
Б.Ч.		2	ШД 2012	Крышка		
				Квадрат 840 ГОСТ 2591-71 / 20 ГОСТ 1051-73		
				L = 136	1	1,5 кгс
				Стандартные изделия		
		3		Болт М16×110		
				ГОСТ 7798-70*	2	Головку срезать
		4		Гайка М16		
				ГОСТ 5915-70*	4	

Подпись и дата | Инв. № дубл. | Взам. инв. № | Подпись и дата | Инв. № подл.

Изм.	Лист	№ докум.	Подпись	Дата
Разраб.		Барановская		
Пров.		Зборовская		
Рук. бр.		Молодина		
Н. контр.		Райкина		
Утв.		Квасталов		

ШД. 2010

Корпус подшипника

Лит.	Лист	Листов
	—	1

Госстрой СССР
ПРОМСТРОЙПРОЕКТ
Москва

Копировал

Формат А1

ШД. 2010 СБ

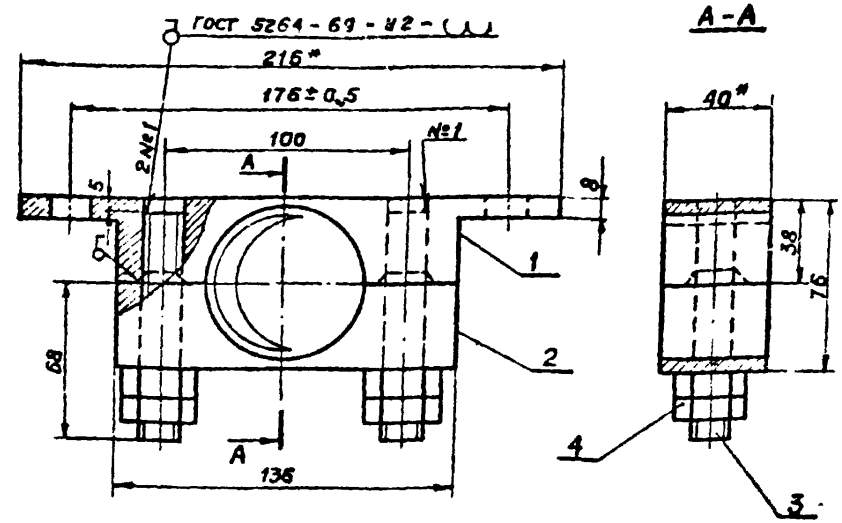

Поз 1 Основание

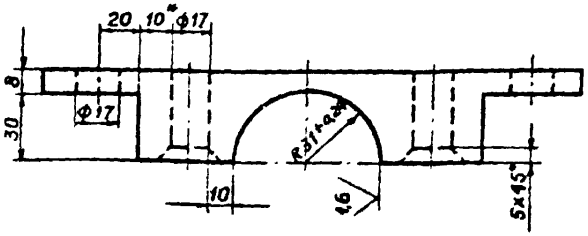

1. Неуказанные предельные отклонения размеров по CM_7.
2. *Размеры для справок.

Серия 1494-36 вып.3

Подпись и дата | Инв. № дубл. | Взам. инв. № | Подпись и дата | Инв. № подл.

Изм.	Лист	№ докум.	Подпись	Дата
Разраб.		Гашенкова		
Пров.		Зборовская		
Рук. бр.		Молодина		
Н. контр.		Райкина		
Утв.		Квасталов		

ШД. 2010 СБ

Корпус подшипника
Сборочный чертеж

Лит.	Вес	Масштаб
	3,55	1:2
Лист	Листов	
	1	

Госстрой СССР
ПРОМСТРОЙПРОЕКТ
Москва

Копировал

Формат А1

Шифры 2040-10/1; 10/2; 10/3; 10/4

Серия 1.494-36 вып.3

Формат	Зона	Поз.	Обозначение	Наименование	Кол	Примечание
				Документация		
12			ШД 2020-СБ	Сборочный чертеж		
				Детали		
11		1	ШД 2021	Блок		
6,4		2	ШД 2022	Скоба		
				Полоса 4х20 ГОСТ 103-76 / Ст3кп2 ГОСТ 535-58*		
				L=160	1	0,095кгс
6,4		3	ШД 2023	Валик		
				Круг В10 ГОСТ 2590-71 / Ст3кп2 ГОСТ 535-58*		
				L=66	1	0,041кгс
6,4		4	ШД 2024	Втулка		
				Бронза Ф15 ГОСТ 17328-71		
				L=32	1	0,025кгс
6,4		5	ШД 2025	Полоса		
				Полоса 4х60 ГОСТ 103-76 / Ст3кп2 ГОСТ 535-58*		
				L=60	1	0,04кгс
6,4		6	ШД 2026	Щека		
				Полоса 4х40 ГОСТ 103-76 / Ст3кп2 ГОСТ 535-58*		
				L=135	2	0,17кгс
6,4		7	ШД 2027	Плита		
				Полоса 5х50 ГОСТ 103-76 / Ст3кп2 ГОСТ 535-58*		
				L=80	1	0,147кгс
				Стандартные изделия		
		8		Гайка М10		
				ГОСТ 5915-70*	4	
		9		Шайба 10		
				ГОСТ 11371-68*	2	
		10		Шайба стопорная 10		
				ГОСТ 13463-77	2	
		11		Болт М10х23		
				ГОСТ 7798-70	2	Головку срезать

Инв.№ подл. | Подпись и дата | Взам. инв.№ | Инв.№ дубл. | Подпись и дата

Изм.	Лист	№ докум.	Подп.	Дата
Разраб.		Баранковская		
Пров.		Здоровская		
Рук. гр.		Молодина		
Н. контр.		Райкина		
Утв.		Кварталов		

ШД 2020

Блок с обоймой

Лит	Лист	Листов
	1	2

Госстрой СССР
ПРОМСТРОЙПРОЕКТ
Москва

Копировал Сафронова Формат 11

ШД 2020

Лист 2

Копировал Сафронова Формат 11

ШД 2020 СБ

Шифры 2040-10/1; 10/2; 10/3; 10/4

Серия 1494-36 вып.5

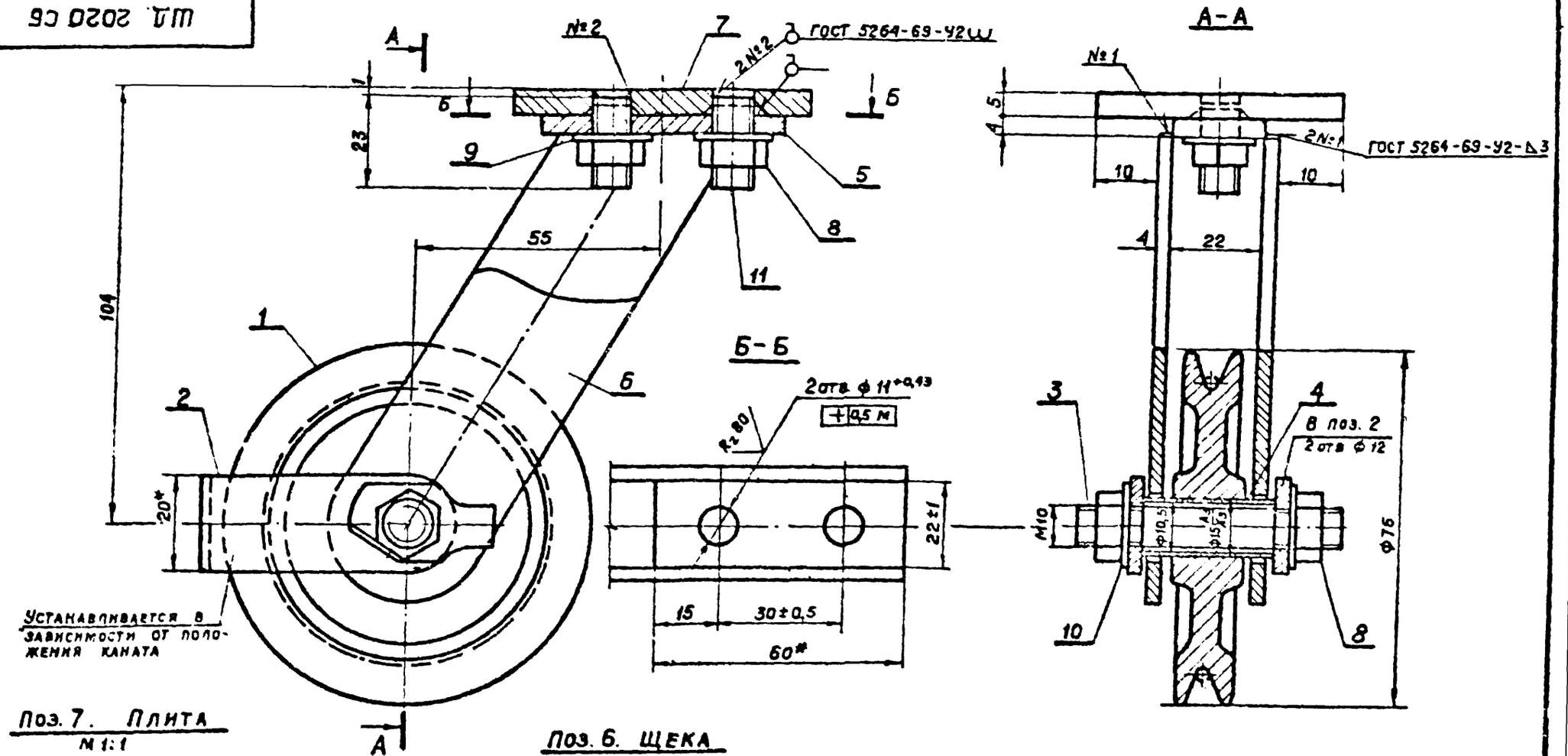

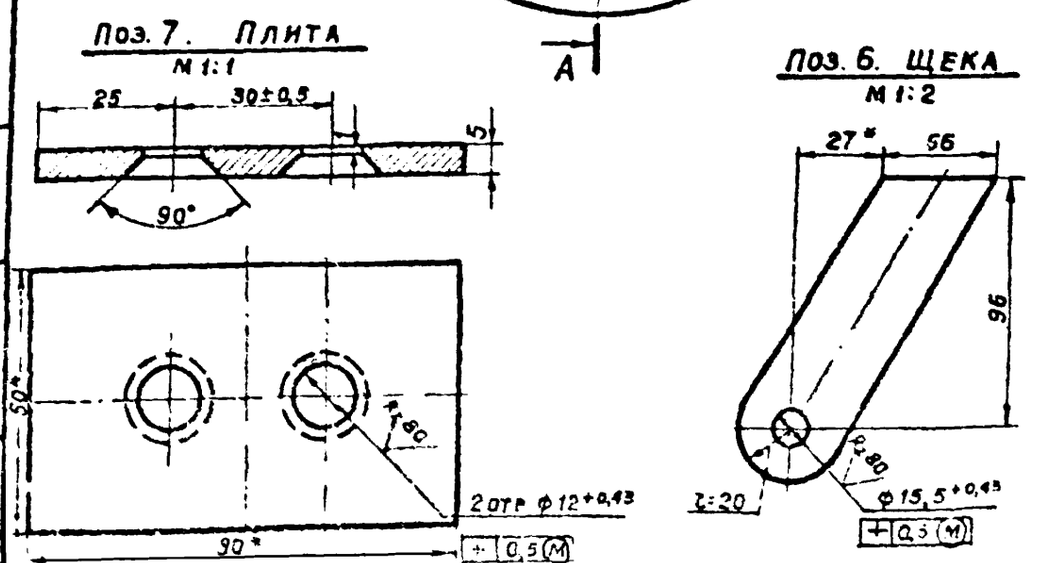

1. Неуказанные предельные отклонения размеров по СМ;
2. * Размеры для справок.

Изм	Лист	№ докум	Подп	Дата	ШД 2020 СБ			
					Блок с обоймой Сборочный чертеж	Лит.	Вес	Масштаб
Разраб		Гашенкова					1,3	—
Пров		Зборовская				Лист	Листов 1	
Рук. бр		Молодина				Госстрой СССР ПРОМСТРОЙПРОЕКТ Москва		
Н. контр		Райкина						
Утв		Кварталов						

Копировал

Формат 12

Шифры 2040-10/1; 10/2; 10/3; 10/4
Серия 1.494-36 вып.3

ШД. 2021

Rz 80 (V)

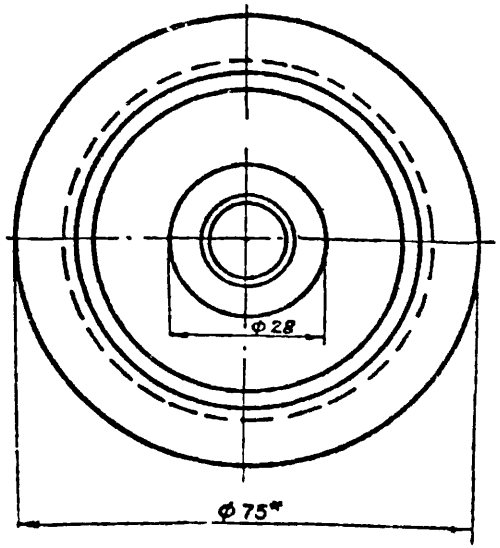

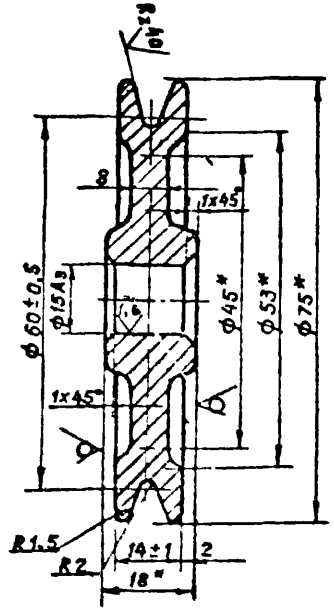

Обозначение	Материал	Вес, кгс.	Примечание
ШД. 2021	Круг 75 ГОСТ 2590-71 / 45 ГОСТ 1050-74	0,46	
	Лист Л63 Гк 18 ГОСТ 931-70	0,53	Для помещений категорий А, Б

1. Неуказанные предельные отклонения размеров по $СМ_7$
2. ТВЧ h 0,8, HRC 55.....60 (для стали)
3. *Размеры для справок

Изм.	Лист	№ докум.	Подпись	Дата
Разраб.	Гашенкова			
Пров.	Зборовская			
Рук. бр.	Молодина			
Н. контр.	Райкина			
Утв.	Квартанов			

ШД. 2021

Блок

См. табл.

Лит	Вес	Масштаб
	см. табл.	—

Лист | Листов 1

Госстрой СССР ПРОМСТРОЙПРОЕКТ Москва

Копировал [signature] Формат 11

Серия 1.494-36 вып.3

Формат	Зона	Поз.	Обозначение	Наименование	Кол.	Примечание
				Документация		
12			ШД. 2030 СБ	Сборочный чертеж		
				Детали		
Б.Ч.		1	ШД. 2031	Скоба		
				Полоса 4x30 ГОСТ 103-76 / ВСт.3кп.2 ГОСТ 535-58*		
				L=60	1	0,056кгс
				Переменные данные для исполнений		
				ШД. 2030		
				Детали		
11		2	ШД. 2032	Полотно	2	
Б.Ч.		3	ШД. 2033	Кольцо		
				Полоса 4x40 ГОСТ 103-76 / ВСт.3кп.2 ГОСТ 535-58*		
				L=1340	1	1,7кгс
Б.Ч.		4	ШД. 2034	Жесткость		
				Полоса 4x40 ГОСТ 103-76 / ВСт.3кп.2 ГОСТ 535-58*		
				L=415	1	0,52кгс

Изм.	Лист	№ докум.	Подпись	Дата
Разраб.	Барановская			
Пров.	Зборовская			
Рук. бр.	Молодина			
Н. контр.	Райкина			
Утв.	Квартанов			

ШД. 2030

Каркас клапана

Лит	Лист	Листов
	1	3

Госстрой СССР ПРОМСТРОЙПРОЕКТ Москва

Копировал [signature] Формат 11

Шифры 2040-10/1; 10/2; 10/3; 10/4

Серия 1.494-36 вып. 3

Формат	Зона	Поз.	Обозначение	Наименование	Кол.	Примечание
6,4		6	ШД.2035	Жесткость		
				Полоса 4×40 ГОСТ 103-76 / ВСТ3кп2 ГОСТ 535-58*		
				L=205	4	0,26кгс
11		6	ШД.2036	Труба	1	
6,4		7	ШД.2037	Противовес		
				Квадрат 100 ГОСТ 2591-71 / ВСТ3кп2 ГОСТ 535-58*		
				L=40	1	3,0кгс
6,4		8	ШД.2038	Утеплитель δ=40		
				Плита мягкая ГОСТ 9573-72		
				0,14 м²	1	0,28кгс
				ШД 2030-01		
		2	ШД.2032-01	Полотно	2	
6,4		3	ШД.2033-01	Кольцо		
				Полоса 4×40 ГОСТ 103-76 / ВСТ3кп2 ГОСТ 535-58*		
				L=2940	1	3,7кгс
6,4		4	ШД.2034-01	Жесткость		
				Полоса 4×40 ГОСТ 103-76 / ВСТ3кп2 ГОСТ 535-58*		
				L=925	1	1,17кгс
6,4		5	ШД.2035-01	Жесткость		
				Полоса 4×40 ГОСТ 103-76 / ВСТ3кп2 ГОСТ 535-58*		
				L=460	4	0,58кгс
11		6	ШД.2036-01	Труба	1	

Подп. и дата | Инв. № дубл. | Взам. инв. № | Подп. и дата | Инв. № подл.

Изм.	Лист	№ докум.	Подп.	Дата	ШД.2030	Лист 2

Копировал Сафронова Формат 11

Серия 1.494-36 вып. 3

Формат	Зона	Поз.	Обозначение	Наименование	Кол.	Примечание
6,4		7	ШД 2037-01	Противовес		
				Квадрат 100 ГОСТ 2591-71 / ВСТ3кп2 ГОСТ 535-58*		
				L=50	1	4,0кгс
6,4		8	ШД.2038-01	Утеплитель δ=40		
				Плита мягкая ГОСТ 9573-72		
				0,7 м²	1	1,4кгс
				ШД 2030-02		
		2	ШД.2032-02	Полотно		
6,4		3	ШД.2033-02	Кольцо		
				Полоса 4×40 ГОСТ 103-76 / ВСТ3кп2 ГОСТ 535-58*		
				L=4200	1	5,3кгс
6,4		4	ШД.2034-02	Жесткость		
				Полоса 4×40 ГОСТ 103×76 / ВСТ3кп2 ГОСТ 535-58*		
				L=1330	1	1,68кгс
6,4		5	ШД.2035-02	Жесткость		
				Полоса 4×40 ГОСТ 103-76 / ВСТ3кп2 ГОСТ 535-58*		
				L=662	4	0,84кгс
11		6	ШД.2036-02	Труба		
6,4		7	ШД.2037-02	Противовес		
				Квадрат 100 ГОСТ 2591-71 / ВСТ3кп2 ГОСТ 535-58*		
				L=65	1	5,0кгс
6,4		8	ШД.2038-02	Утеплитель		
				Плита мягкая ГОСТ 9573-72		
				1,4 м²	1	2,8кгс

Подп. и дата | Инв. № дубл. | Взам. инв. № | Подп. и дата | Инв. № подл.

Изм.	Лист	№ докум.	Подп.	Дата	ШД.2030	Лист 3

Копировал Сафронова Формат 11

ШД. 2030 СБ

Шифры 2040-10/1; 10/2; 10/3; 10/4

Серия 1.494-36 вып.3

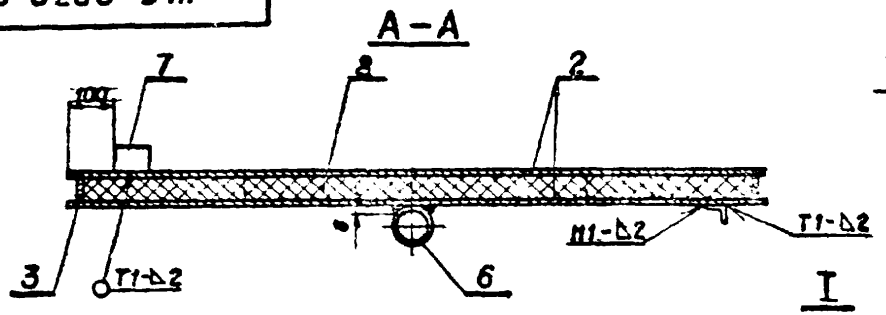

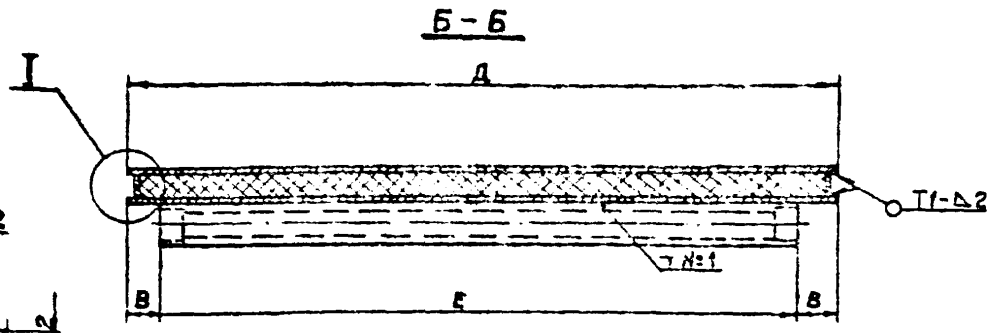

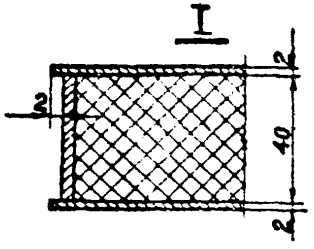

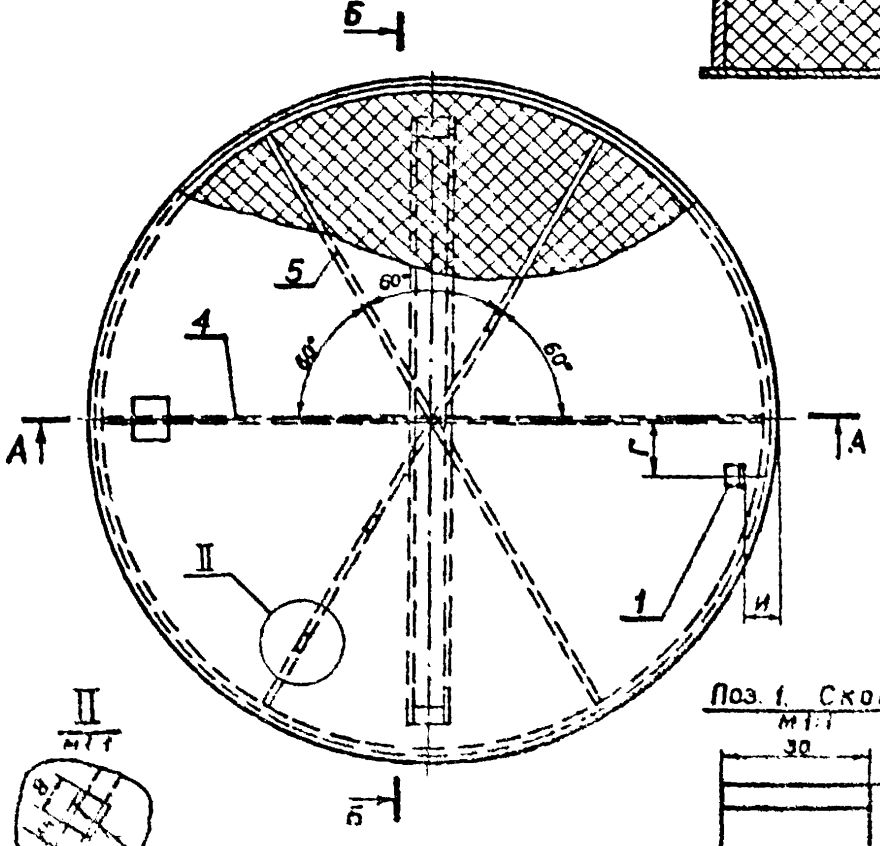

Поз. 1. Скоба

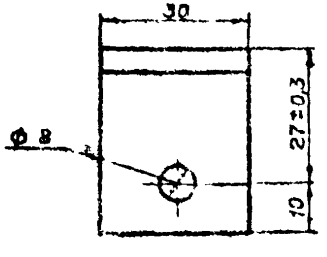

1. Сварные швы по ГОСТ 5264-69
2. Сварной шов №1 сварка ручная электродуговая.
3. Неуказанные предельные отклонения размеров: отверстий – по A_7, валов – по B_7, остальных – по CM_7.
4. Размеры для справок.

Обозначение	Размеры, мм					Вес, кгс
	В	Г	Д	Е	И	
ШД. 2030	48	100	430	334	78	13,7
-01	53	200	940	831	98	40,8
-02	55	280	1344	1234	128	72,3

Изм.	Лист	№ докум.	Подп.	Дата
Разраб.	Гашенкова			
Пров.	Зборовская			
Рук. бр	Молодина			
Н. контр	Райкина			
Утв	Кварталов			

ШД. 2030 СБ

Каркас клапана

Сборочный чертеж

Лит	Вес	Масштаб
	См. табл.	—

Госстрой СССР
ПРОМСТРОЙПРОЕКТ

Подп. и дата | Инв. № подл. | Взам. инв. № | Инв. № дубл. | Подп. и дата

Шифры 2032-01; 02; 1063; 10/к

Серия 1.494-36 вып.3

ШД. 2032

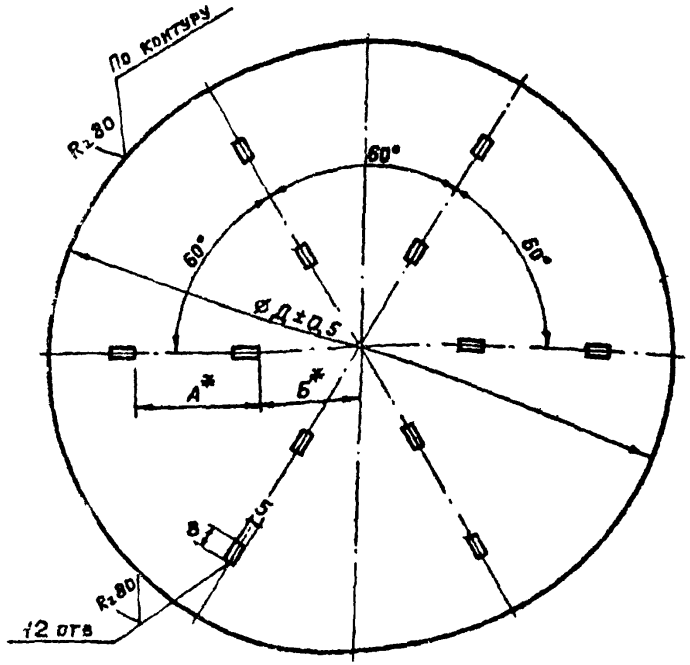

Обозначение	Размеры, мм			Вес, кгс.
	Д	А	Б	
ШД. 2032	430	180	150	2,3
-01	940	420	380	10,9
-02	1344	600	400	22,4

1. Неуказанные предельные отклонения размеров по СМ7
2. *Размеры для справок.

Изм.	Лист	№ докум.	Подп.	Дата
Разраб.	Гашинова			
Пров.	Зьсоровская			
Рук. гр.	Мальцев			
Н. контр.	Дедяшин			
ГИП	Квартальнов			

ШД. 2032

Полотно

Лит.	Вес	Масштаб
	См. табл.	—
Лист	Листов 1	

Материал: Ст-0-2.0 ГОСТ 19903-74
Ст-III-Кп-С 3 ГОСТ 16523-70

Госстрой СССР
Предприятие
Москва

Серия 1.494-36 вып.3

ШД. 2036

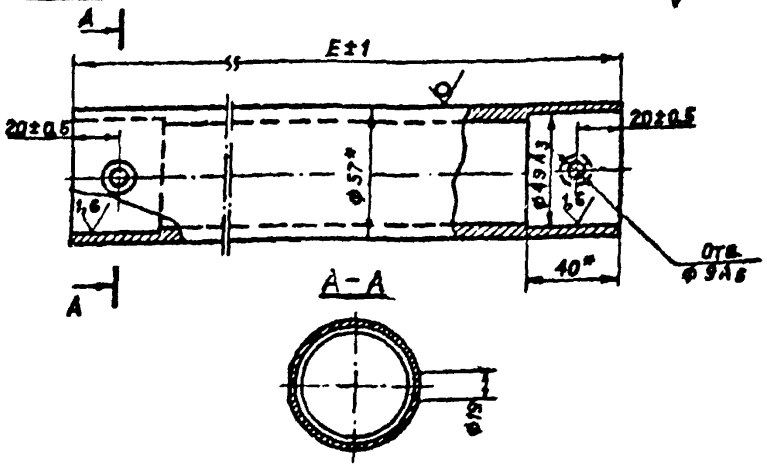

Обозначение	Размер, мм	Вес, кгс
	Е	
ШД. 2036	334	2,6
-01	834	6,27
-02	1234	8,3

1. Неуказанные предельные отклонений размеров по СМ7.
2. *Размеры для справок.

Изм.	Лист	№ докум.	Подп.	Дата
Разраб.	Гашинова			
Пров.	Зьсоровская			
Рук. гр.	Мальцев			
Н. контр.	Дедяшин			
ГИП	Квартальнов			

ШД. 2036

Труба

Лит.	Вес	Масштаб
	См. табл.	—
Лист	Листов 1	

Труба 57×6 ГОСТ 8732-78
ВСт3 сп5 ГОСТ 5781-74

Госстрой СССР
Промстройпроект
Москва

Копировал

Формат А1

Инв. № подл. | Подпись и дата | Взам. инв. № | Инв. № дубл. | Подпись и дата

Шифры 2040-10/1; 10/2; 10/3; 10/4
Серия 1.494-36 вып.3

Формат	Зона	Поз.	Обозначение	Наименование	Кол.	Примечание
				Документация		
12			ШД. 2040 СБ	Сборочный чертеж		
				Детали		
6.4		1	ШД. 2041	Скоба		
				Полоса $\frac{4\times30 \text{ ГОСТ } 103\text{-}76}{\text{В Ст.3 кп.2 ГОСТ } 535\text{-}58^*}$		
				Лист Л63 Гк 5		Для помещ. категорий А, Б
				ГОСТ 951-70 L=55	1	0,052 кгс.
6.4		2	ШД. 2042	Петля		
				Круг $\frac{8 \text{ ГОСТ } 2590\text{-}71}{\text{В Ст.3 кп 2 ГОСТ } 535\text{-}58^*}$		
				Пруток Л60 т. кр. В. Т-8		Для помещ. категорий А, Б
				ГОСТ 2060-73 L=50	1	0,025 кгс
			Переменные данные для исполнений			
				ШД. 2040		
				Детали		
11		3	ШД. 2043	Уголок	1	

Изм. Лист	№ докум.	Подп.	Дата
Разраб.	Молодина		
Пров.	Зборовская		
Рук. бр.	Молодина		
Н. контр.	Райкина		
Утв.	Кварталов		

ШД 2040

Рамка

Лит	Лист	Листов
	1	2

Госстрой СССР
ПРОМСТРОЙПРОЕКТ
Москва

Подпись и дата | Инв. № дубл. | Взам. инв. № | Подпись и дата | Инв. № подл.

Серия 1.494-36 вып.3

Формат	Зона	Поз.	Обозначение	Наименование	Кол.	Примечание
11		4	ШД. 2044	Уголок	1	
11		5	ШД. 2045	Косынка	1	
11		6	ШД. 2046	Косынка	1	
				ШД. 2040-01		
		3	ШД. 2043-01	Уголок	1	
		4	ШД. 2044-01	Уголок	1	
		5	ШД. 2045-01	Косынка	1	
		6	ШД. 2046-01	Косынка	1	
				ШД. 2040-02		
		3	ШД. 2043-02	Уголок	1	
		4	ШД. 2044-02	Уголок	1	
		5	ШД. 2045-02	Косынка	1	
		6	ШД. 2046-02	Косынка	1	

Изм.	Лист	№ докум.	Подп.	Дата

ШД 2040

Лист 2

Копировал [illegible] Формат 11

ШД. 2040 СБ

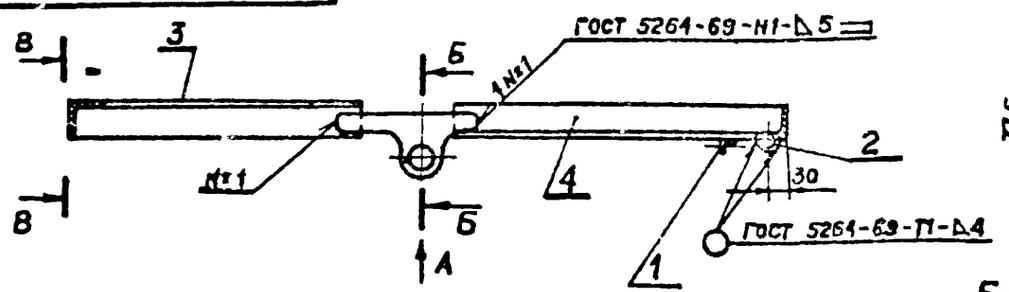

В-В

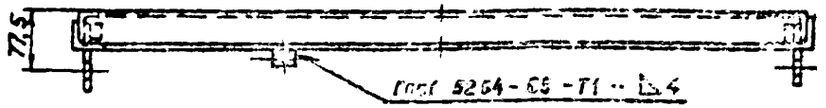

Вид А-А

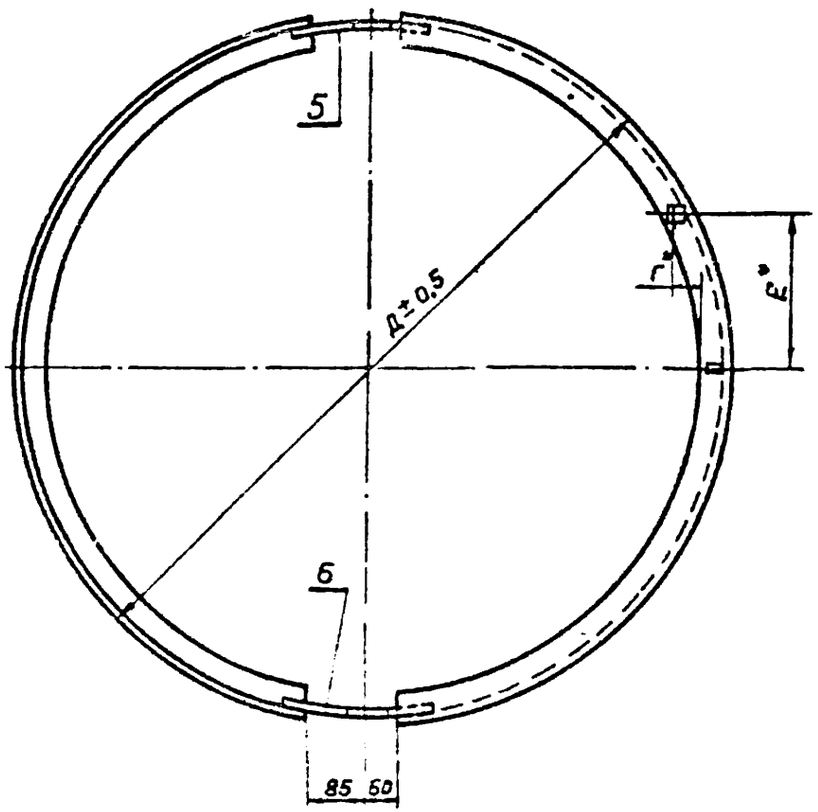

Б-Б

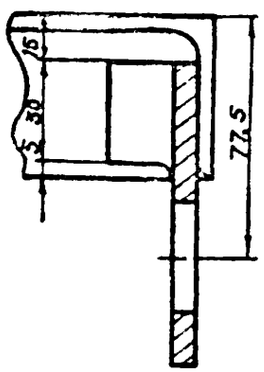

Поз. 1. Скоба

М 1:1

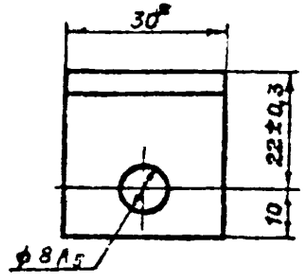

Поз 2 Петля

М 1:1

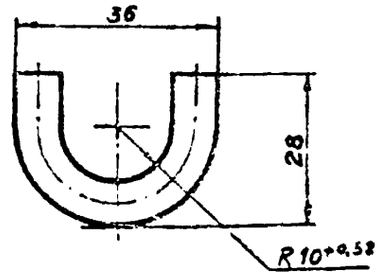

Обозначение	Размеры, мм			Вес, кгс.
	Г	Д	Е	
ШД. 2040	50	474	160	6,1
-01	70	984	300	12,1
-02	100	1388	370	16,91

1. Неуказанные предельные отклонения размеров по СМ7.
2. *Размеры для справок.

Изм	Лист	№ докум	Подп	Дата
Разраб		Ташенкова		
Пров.		Зборовская		
Рук. бр		Молодина		
Н. контр		Райкина		
Утв		Кварталов		

ШД. 2040 СБ

Рамка

Сборочный чертеж

Лит.	Вес	Масштаб
	СМ табл.	—

Лист | Листов

Госстрой СССР

ПРОМСТРОЙПРОЕКТ

Шифры 2040-10/4; 10/2; 10/3; 10/4

Серия 4.484-36 вып.3

Инв № подл	Подп и дата	Взам инв №	Инв № дубл.	Подп и дата

Шифры 2040-10/1; 10/2; 10/3; 10/4

Серия 1.494-36 вып.3

ШД. 2043, ШД. 2044

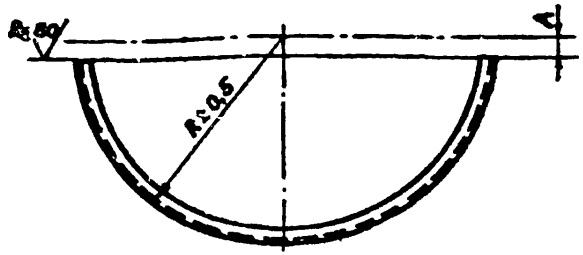

Обозначение	Размеры, мм			Вес, кгс.
	R	A	L	
ШД. 2043	237	85	570	2,14
ШД. 2043-01	492	85	1370	5,16
ШД. 2043-02	694	85	2010	7,55
ШД. 2044	237	60	620	2,33
ШД. 2044-01	492	60	1420	5,35
ШД. 2044-02	694	60	2060	7,8

1. Для помещений категорий А, Б материал — латунь ГОСТ 931-70.
2. L — длина развертки.
3. Неуказанные предельные отклонения размеров по СМ7.

Изм.	Лист	№ докум.	Подпись	Дата
Разраб.		Гашенкова		
Пров.		Зборовская		
Рук. бр.		Молодина		
Н. контр.		Райкина		
Утв.		Кварталов		

ШД. 2043, ШД. 2044

Уголок

Уголок 50×50×5 ГОСТ 8509-72 / ВСт.3 кл.2 ГОСТ 535-58*

Лит	Вес	Масштаб
	См. табл.	—

Лист | Листов 1

Госстрой СССР ПРОМСТРОЙПРОЕКТ Москва

Копировал Формат 11

Серия 1.494-36 вып.3

ШД. 2045, ШД. 2046

ШД. 2045. -01, -02

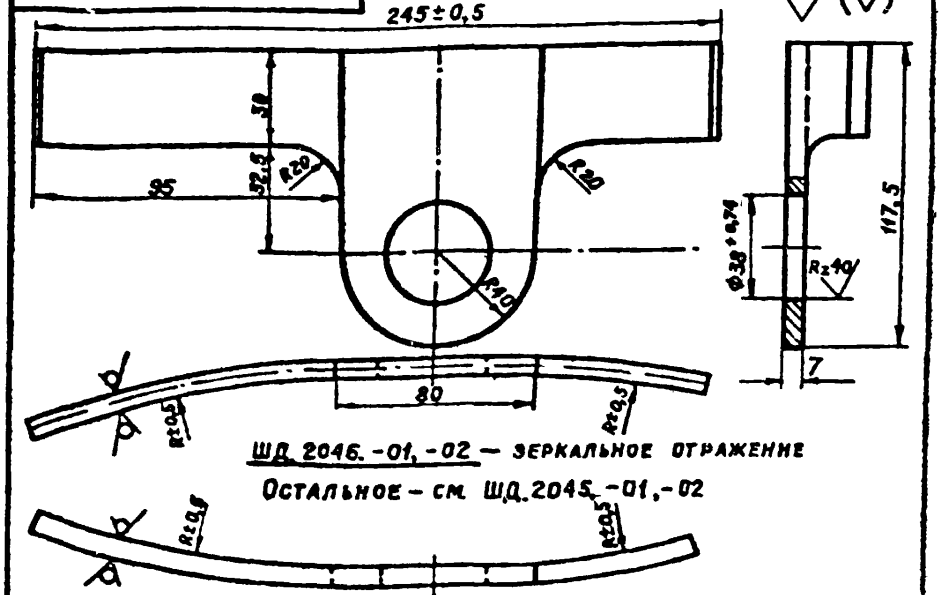

ШД. 2046. -01, -02 — зеркальное отражение

Остальное — см. ШД. 2045. -01, -02

Обозначение	Размеры, мм		Вес, кгс
	R	L	
ШД. 2045	232	260	0,76
ШД. 2045-01	487	255	0,75
ШД. 2045-02	689	250	0,74

1. Для помещений категорий А, Б материал — латунь ГОСТ 931-70.
2. h — длина развертки.

Изм.	Лист	№ докум.	Подпись	Дата
Разраб.		Гашенкова		
Пров.		Зборовская		
Рук. бр.		Молодина		
Н. контр.		Райкина		
Утв.		Кварталов		

ШД 2045, ШД. 2046

Косынка

Полоса 7×120 ГОСТ 103-76 / ВСт.3. кл.2 ГОСТ 535-58*

Лит.	Вес	Масштаб
	См. табл.	—

Лист | Листов 1

Госстрой СССР ПРОМСТРОЙПРОЕКТ Москва

Копировал Формат 11

Шифры 2040-10/1; 10/2; 10/3; 10/4

Серия 1.494-36 вып.3

Формат	Зона	Поз.	Обозначение	Наименование	Кол.	Примечание
				Документация		
11			ШД.2050 СБ	Сборочный чертеж		
				Переменные данные для исполнений		
				ШД.2050		
				Детали		
Б.4		1	ШД.2051	Фланец		
				Полоса 6×60 ГОСТ 103-76 / ВСт3кп2 ГОСТ 535-58*		
				L=1800	1	5,1 кгс
				Стандартные изделия		
		2		Болт М8×30		
				ГОСТ 7798-70	10	
		3		Шайба 8 ГОСТ 11371-68*	10	
		4		Гайка 8 ГОСТ 5915-70*	10	
				ШД.2050-01		
				Детали		
		1	ШД.2051-01	Фланец		
				Полоса 6×60 ГОСТ 103-76 / ВСт3кп2 ГОСТ 535-58*		
				L=3360	1	9,5 кгс
				Стандартные изделия		
		2		Болт М8×30		
				ГОСТ 7798-70*	16	
		3		Шайба 8 ГОСТ 11371-68	16	
		4		Гайка М8 ГОСТ 5915-70	16	
				ШД.2050-02		
				Детали		
		1	ШД.2051-02	Фланец		
				Полоса 6×60 ГОСТ 103-76 / ВСт3кп2 ГОСТ 535-58*		
				L=4600	1	13 кгс
				Стандартные изделия		
		2		Болт М10×30		
				ГОСТ 7798-70*	22	
		3		Шайба 10 ГОСТ 11371-68*	22	
		4		Гайка М10 ГОСТ 5915-70*	22	

Серия 1.494-36 вып.3

Подпись и дата | Взам. инв. № | Инв. № дубл. | Подпись и дата | Инв. № подл.

Изм.	Лист	№ докум.	Подп.	Дата
Разраб.		Молодина		
Пров.		Зборовская		
Рук. гр.		Молодина		
Н. контр.		Райкина		
Утв.		Кварталов		

ШД 2050

Опора

Лит	Масса	Масштаб
	1	2

Госстрой СССР
ПРОМСТРОЙПРОЕКТ
Москва

ШД 2050

Лист 2

Копировал Сафронова Формат А4

Шифр 2840-КЖ; 10/2, 10/3; 18ф
Серия 1.494-36 вып.3

ШД. 2050 СБ

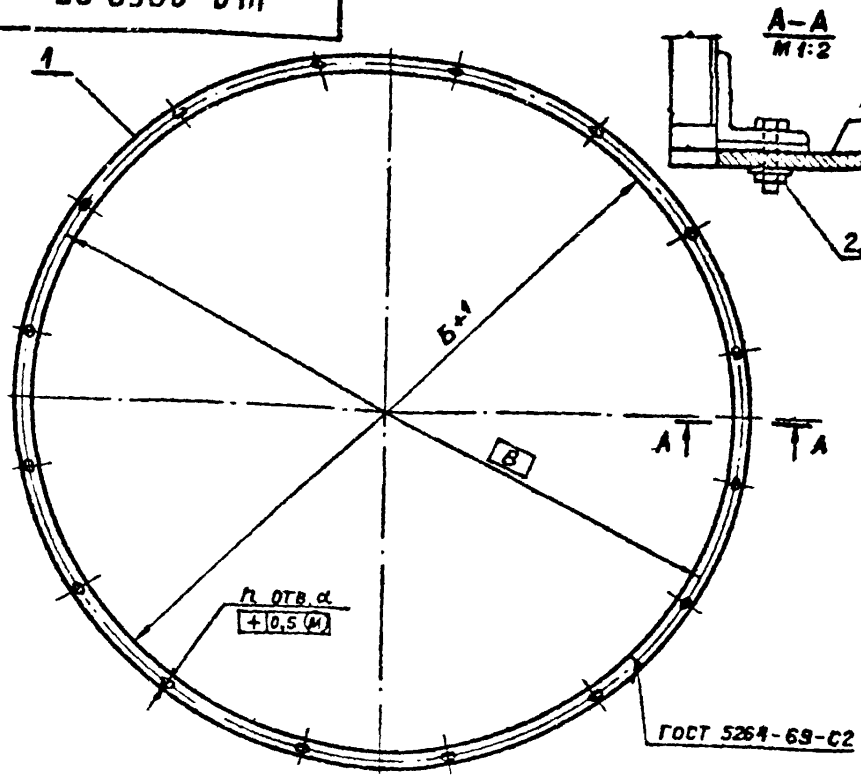

Обозначение	Размеры, мм Б	В	Кол. n	α	Вес, кгс.
ШД. 2050	506	530	10	8	5,6
-01	1006	1010	16	10	10,1
-02	1406	1442	22	12	13,8

* Размеры для справок

Серия 1.494-36 вып.3

Формат	Зона	Поз.	Обозначение	Наименование	Кол.	Примечание
				Документация		
А2			ШД. 3000 СБ	Сборочный чертеж		
				Сборочные единицы		
11		1	ШД. 2010	Корпус подшипника	2	
11		2	ШД. 3010	Блок с обоймой	1	
				Детали		
Б.Ч.		3	ШД. 2001	Плита		
				Полоса 10×50 ГОСТ 103-76 / Ст.3кп2 ГОСТ 535-58		
				L = 216	2	0,85кгс
Б.Ч.		4	ШД. 2002	Вал		
				Круг В35-3 ГОСТ 7417-75 / 45-И-А ГОСТ 1051-73		
				L = 180	1	1,33кгс
Б.Ч.		5	ШД. 2003	Втулка		
				Круг В 50 ГОСТ 2590-71 / 45 ГОСТ 1050-74		
				L = 40	2	0,30кгс
11		6	ШД. 3001	Вал	1	
Б.Ч.		7	ШД. 3002	Фиксатор		
				Круг В14 ГОСТ 2590-71 / 20 ГОСТ 1050-74		
				L = 30	1	0,03 кгс

Инв. № подл. | Подпись и дата | Взам. инв. № | Инв. № дубл. | Подпись и дата

Изм.	Лист	№ докум.	Подпись	Дата	ШД 2050 СБ			
Разраб.		Гашенкова			Опора. Сборочный чертеж	Лит.	Вес	Масштаб
Пров.		Зборовская					См. табл.	—
Рук. гр.		Молодкина				Лист	Листов 1	
Н. контр.		Райкина				Госстрой СССР ПРОМСТРОЙПРОЕКТ Москва		
Утв.		Кварталов						

Копировал Формат А4

Изм.	Лист	№ докум.	Подпись	Дата	ШД 3000			
Разраб.		Барановская			Клапан утепленный в патрубке	Лит.	Лист 1	Листов 3
Пров.		Зборовская				Госстрой СССР ПРОМСТРОЙПРОЕКТ Москва		
Рук. гр.		Молодкина						
Н. контр.		Райкина						
Утв.		Кварталов						

Инв. № подл. | Подпись и дата | Взам. инв. № | Инв. № дубл. | Подпись и дата

Копировал Формат А4

Шифр 2040-10//; 10/2; 10/3; 10/4

Серия 1.494-36 вып.3

Формат	Зона	Поз.	Обозначение	Наименование	Кол.	Примечание
		7		Латунь ГОСТ 2060-73		для пон категД,Б
				L=30	1	0,036кгс
				Стандартные изделия		
		8		Канат 3,3-Г-В-Л-Н-160		
				ГОСТ 3069-66 L-по месту	1	
		9		Канат 1,8-Т-20-СС		
				ГОСТ 3062-69 L-по месту	2	
				Болты ГОСТ 7798-70*		
		10		М8×25	4	
		11		М8×75	2	
		12		М16×50	4	головку срезать
				Гайки ГОСТ 5915-70*		
		13		М8	8	
		14		М16	8	
		15		Шайба 8 ГОСТ 11371-68*	8	
		16		Шайба 16 ГОСТ 11371-68*	4	
		17		Подшипник 206 ГОСТ 8338-75	2	
				Прочие изделия		
		18		Замок тросовой		прицепной
				системы 23Т	2	завод ЛПО
			Переменные данные для исполнений			
				ШД.3000		
				Сборочные единицы		
12		19	ШД.2030	Каркас клапана	1	
12		20	ШД.2040	Рамка	1	
12		21	ШД.3020	Патрубок	1	

Инв.№подл. | Подп. и дата | Взам.инв.№ | Инв.№дубл. | Подп. и дата

Изм.	Лист	№докум.	Подп.	Дата	ШД 3000	Лист 2

Копировал Сафронова Формат А1

Формат	Зона	Поз.	Обозначение	Наименование	Кол.	Примечание
				Детали		
11		22	ШД.3003	Рукоятка	1	
11		23	ШД.3004	Сектор	1	
11		24	ШД.3005	Лапка	2	
				ШД.3000-01		
		19	ШД.2030-01	Каркас клапана	1	
		20	ШД.2040-01	Рамка	1	
		21	ШД.3020-01	Патрубок	1	
				Детали		
		22	ШД.3003-01	Рукоятка	1	
		23	ШД.3004-01	Сектор	1	
		24	ШД.3005-01	Лапка	2	
				ШД.3000-02		
		19	ШД.2030-02	Каркас клапана	1	
		20	ШД.2040-02	Рамка	1	
		21	ШД.3020-02	Патрубок	1	
				Детали		
		22	ШД.3003-02	Рукоятка	1	
		23	ШД.3004-02	Сектор	1	
		24	ШД.3005-02	Лапка	2	

Инв.№подл. | Подп. и дата | Взам.инв.№ | Инв.№дубл. | Подп. и дата

Изм.	Лист	№докум.	Подп.	Дата	ШД 3000	Лист 3

Копировал Сафронова Формат А1

ШД. 3000 СБ

Шифр 2040-10/1; 10/2; 10/3; 10/4
Серия 1.494-36 вып. 3

Инв. № подл. | Подпись и дата | Взам. инв. № | Инв. № дубл. | Подпись и дата

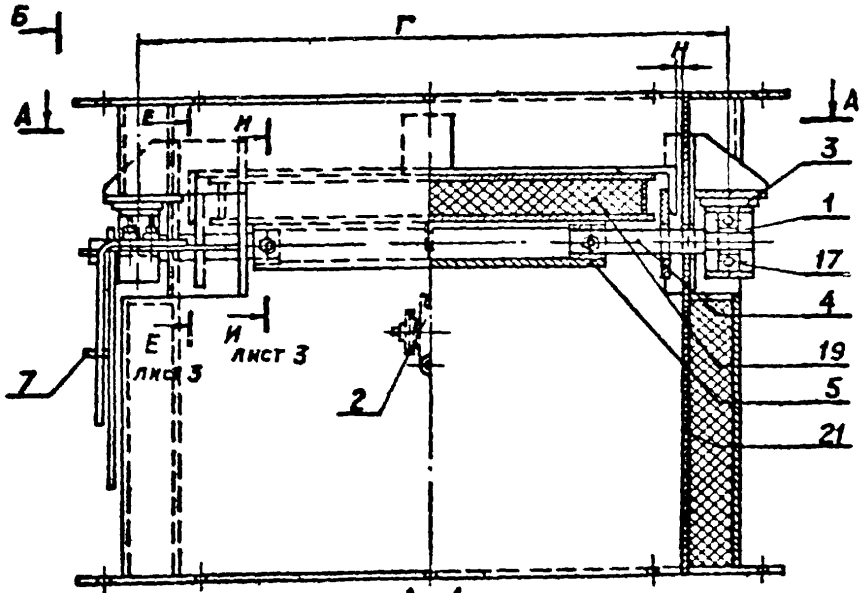

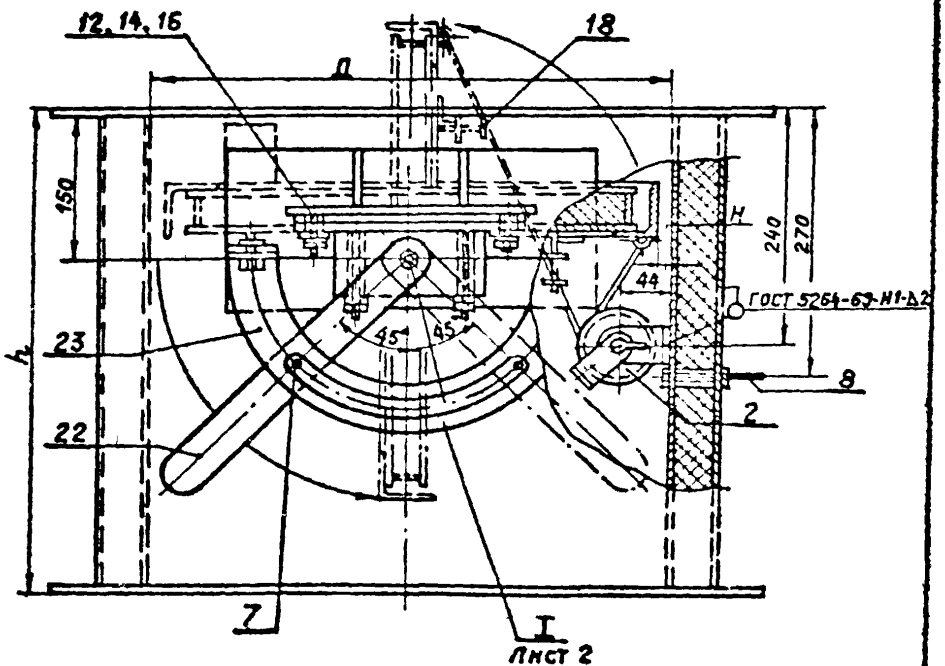

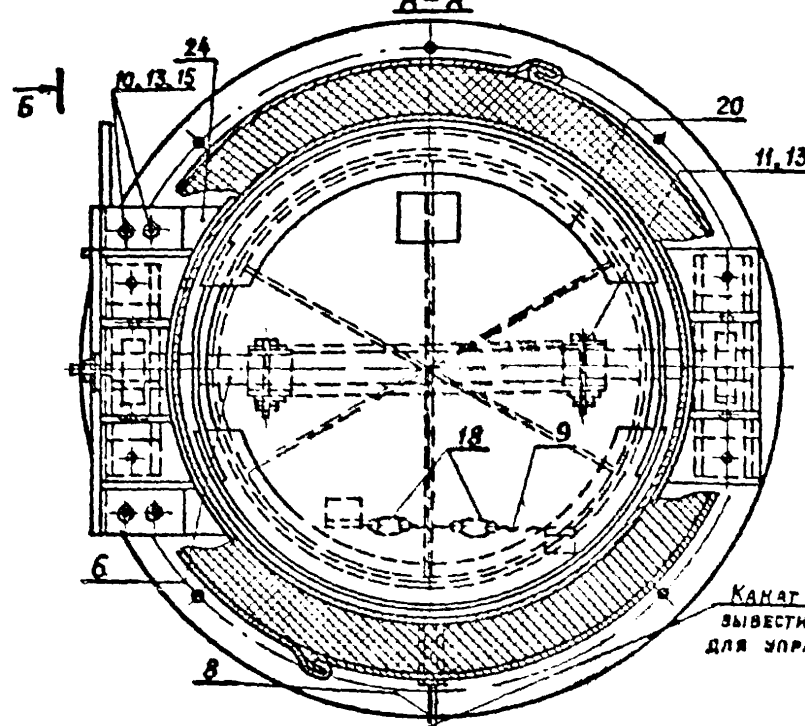

Обозначение	Размеры, мм					Вес, кгс.
	Д	h	Г	Н	R	
ШД 3000	500	500	574	13	150	85,0
-01	1000	1000	1074	8	200	207,5
-02	1400	1400	1474	6	250	350,0

Размеры для справок

Изм.	Лист	№ докум.	Подп.	Дата
Разраб.		Гашенкова		
Пров.		Зборовская		
Рук. вр.		Молодина		
Н. контр.		Райкина		
Утв.		Квартанов		

ШД. 3000 СБ

Клапан утепленный в патрубке
Сборочный чертеж

Лит.	Вес	Масштаб
	см. табл.	—
Лист 1	Листов 3	

Госстрой СССР
ПРОМСТРОЙПРОЕКТ
Москва

Копировал

Формат А2

ШД. 3000 СБ

Шифр 2040-10/1; 10/2; 10/3; 10/4
Серия 1.494-36 вып 3

Инв. № подл. | Подп. и дата | Взам. инв. № | Инв. № дубл. | Подп. и дата

I
Лист 1

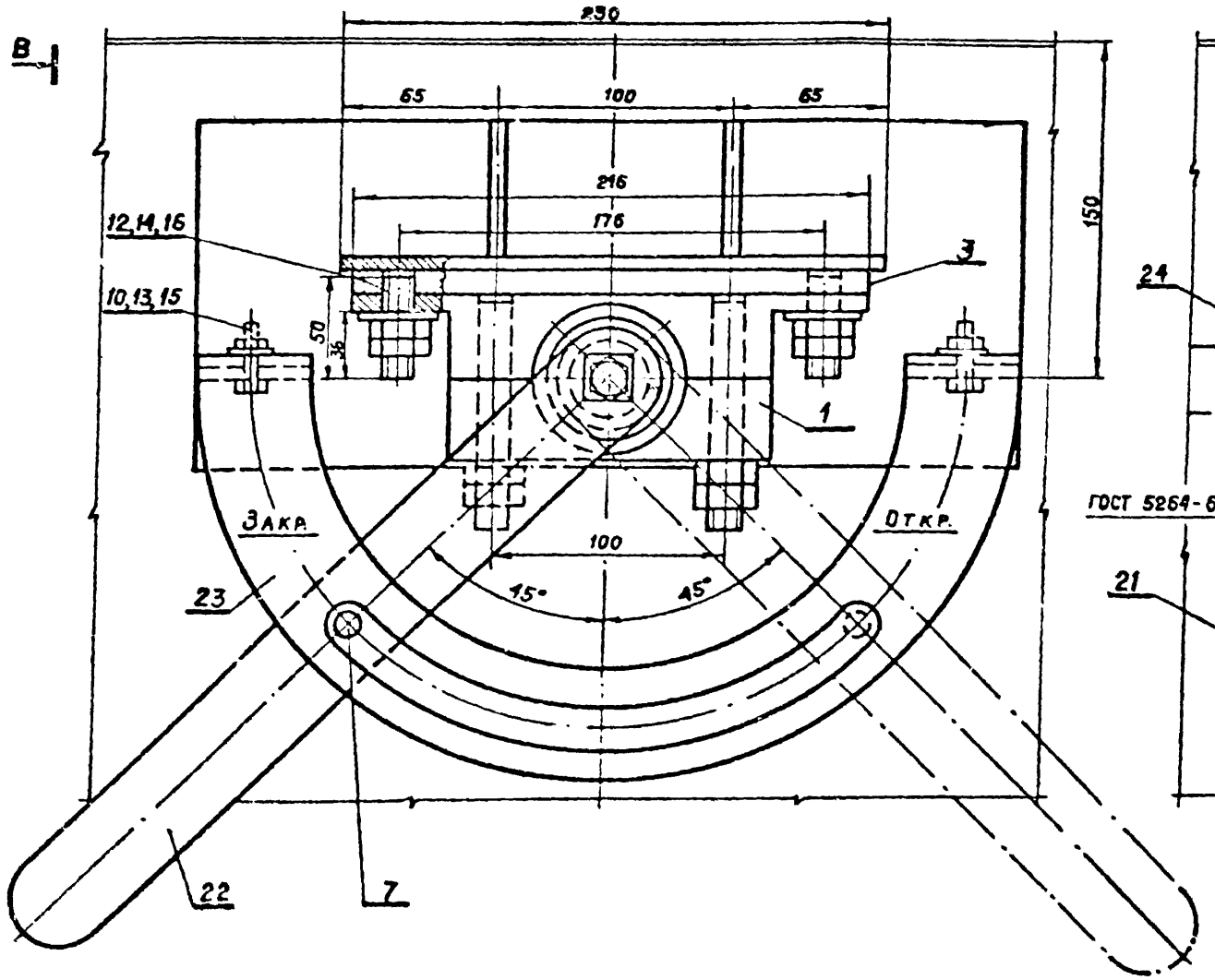

В - В

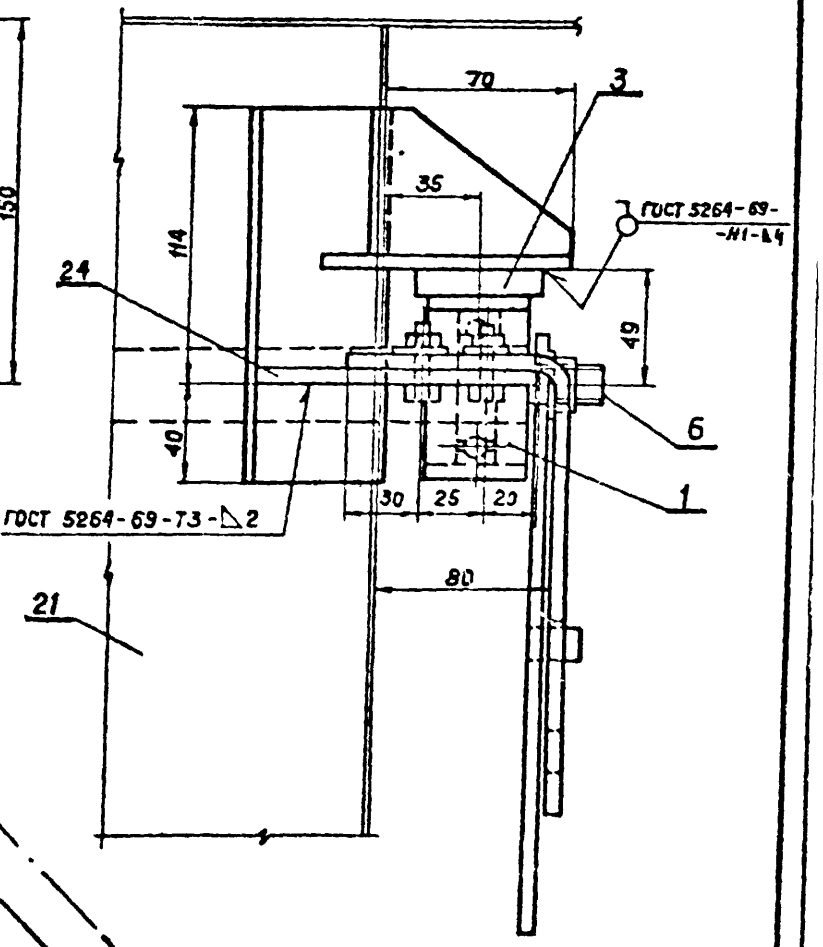

Изм.	Лист	№ докум.	Подп.	Дата	ШД. 3000 СБ	Лист 2

Копировал

Формат 12

ШД. 3000 СБ

Шифр 2040-10/1; 10/2; 10/3; 10/4

Серия 1.494-36 вып.3

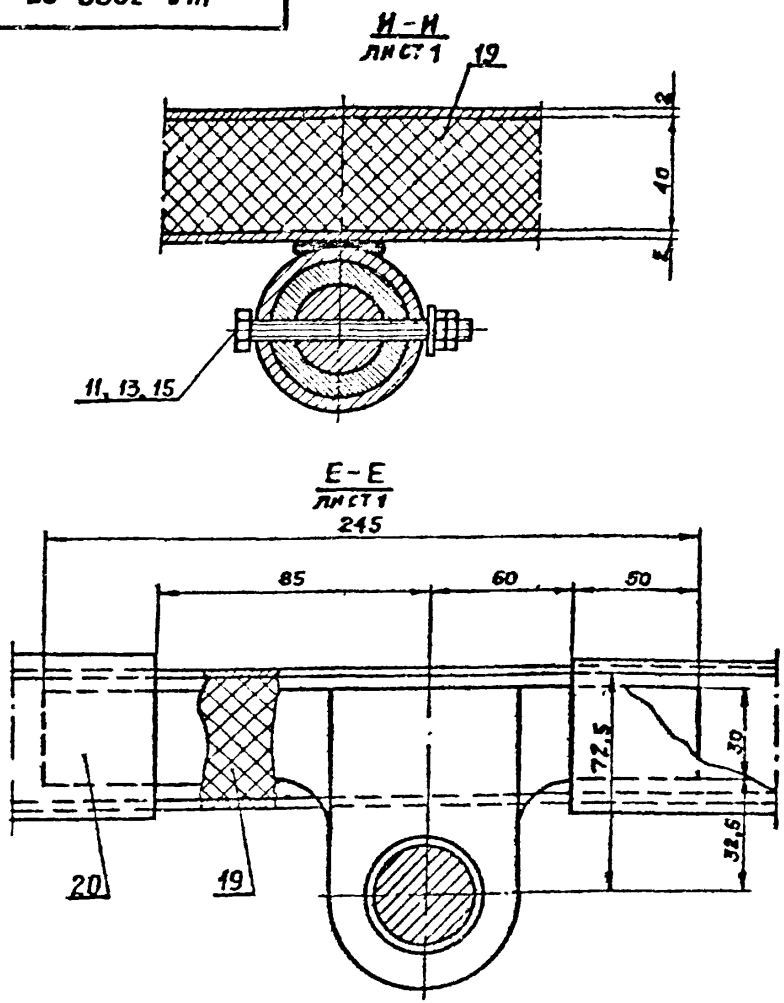

Изм	Лист	№ докум	Подпись	Дата	ШД. 3000 СБ	Лист 3

Копировал Кирилл Формат 11

ШД. 3001

Серия 1.494-36 вып.3

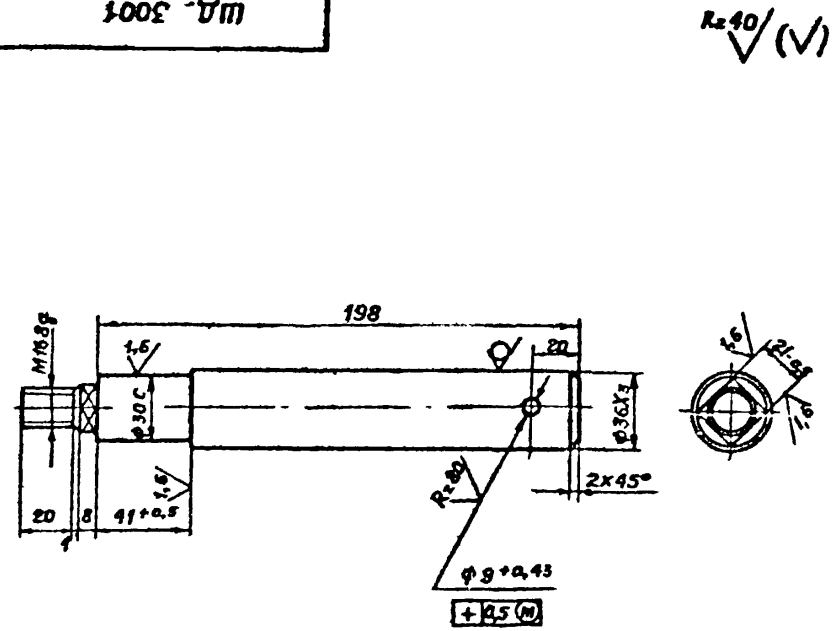

1. Неуказанные предельные отклонения размеров по СМ7.

Изм	Лист	№ докум	Подпись	Дата	ШД. 3001			
Разраб.	Гашенкова				Вал	Лит.	Вес 1,46	Масштаб —
Пров.	Зберовская					Лист	Листов 1	
Рук. бр.	Молодина				Круг В-36-3 ГОСТ 7417-75 / 45-Н-А 1051-73	Госстрой СССР ПРОМСТРОЙПРОЕКТ Москва		
Н. контр.	Райкина							
Утв.	Кварталов							

Копировал Кирилл Формат 11

Шифр 2040-10/1; 10/2; 10/3; 10/4
Серия 1.494-36 вып.3

ШД. 3003

Rz 80 (√)

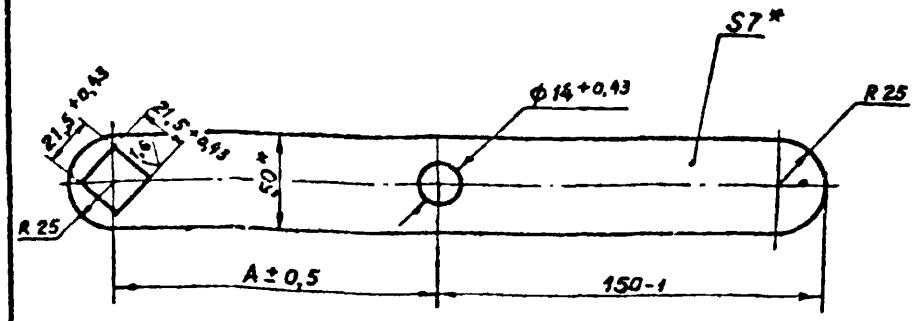

Обозначение	Размер А	Материал	Вес, кгс.	Примечание
ШД. 3003	150	Полоса 50х7 ГОСТ 103-76 / 20 ГОСТ 1050-74	0,82	
		Лист Л63 Гк7 ГОСТ 931-70	0,88	Для помещений категорий А, Б
ШД. 3003-01	200	Полоса 50х7 ГОСТ 103-76 / 20 ГОСТ 1050-74	0,96	
		Лист Л63 Гк7 ГОСТ 931-70	1,09	Для помещений категории А, Б
ШД. 3003-02	250	Полоса 50х7 ГОСТ 103-76 / 20 ГОСТ 1050-74	1,1	
		Лист Л63 Гк7 ГОСТ 931-70	1,22	Для помещений категории А, Б

* Размеры для справок

Изм	Лист	№ докум	Подп	Дата
Разраб	Гашенкова			
Пров	Зборовская			
Рук. бр	Молодина			
Н. контр	Райкина			
Утв	Кварталов			

ШД. 3003

Рукоятка

Лит.	Вес	Масштаб
	см табл	—

Лист | Листов 1

См таб

Госстрой СССР
Промстройпроект
Москва

Серия 1.494-36 вып.3

ШД. 3004

(√)

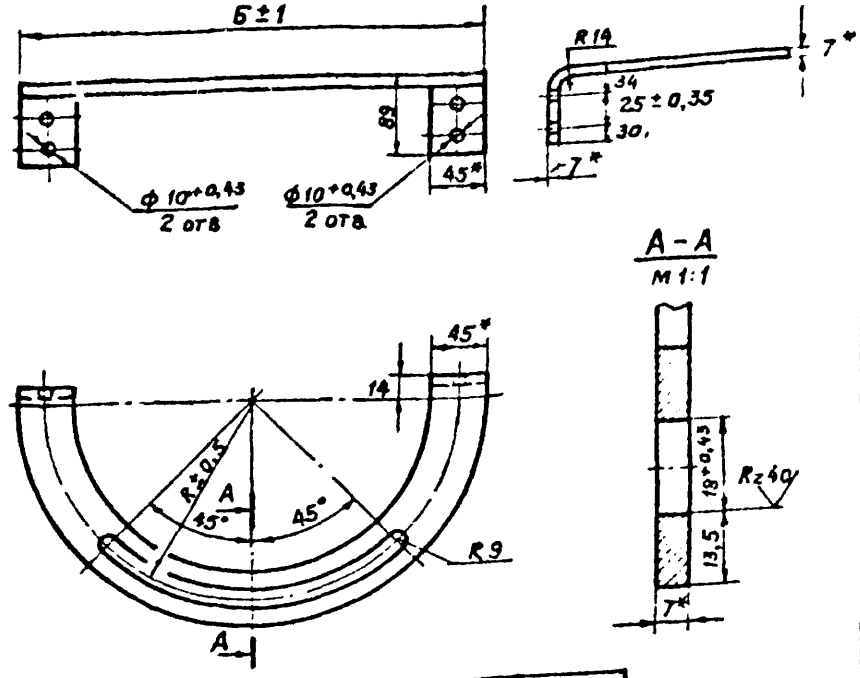

Обозначение	Размеры, мм R	Б	L	Вес, кгс
ШД. 3004	150	345	681	1,35
-01	200	445	834	1,65
-02	250	545	991	1,96

1 L — длина заготовки
2 *Размеры для справок

Изм	Лист	№ докум.	Подп	Дата
Разраб.	Гашенкова			
Пров.	Зборовская			
Рук. бр	Молодина			
Н. контр	Райкина			
Утв	Кварталов			

ШД. 3004

Сектор

Лит	Вес	Масштаб
	см табл	—

Лист

Подп. и дата | Взам. инв № | Инв № дубл | Подп. и дата | Инв № подл

Шифр 2040-10/1; 10/2; 10/3; 10/4

Серия 1.494-36 вып.3

ШД. 3005

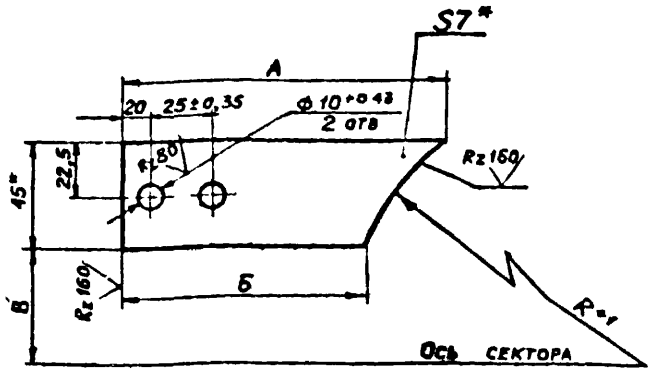

Обозначение	Размеры, мм				Вес, кг
	R	А	Б	В	
ШД. 3005	254	140	108	127,5	0,31
-01	504	123	104	177,5	0,284
-02	704	126	109	227,5	0,292

* Размеры для справок.

Изм.	Лист	№ докум.	Подпись	Дата
Разраб.	Гашенкова			
Пров.	Здоровецкая			
Рук. гр.	Молодкина			
Н. контр.	Ревякина			
Утв.	Квартальнов			

ШД. 3005

ЛАПКА

Лит	Вес	Масштаб
	См. табл	—
Лист	Листов 1	

Полоса 7х45 ГОСТ 103-76 / Вст3 кп2 ГОСТ 535-58*

Госстрой СССР Промстройпроект Москва

Серия 1.494-36 вып.3

Формат	Зона	Поз.	Обозначение	Наименование	Кол.	Примечание
				Документация		
11			ШД. 3010 СБ	Сборочный чертеж		
				Детали		
11		1	ШД. 2021	Блок	1	
Б.Ч.		2	ШД. 2022	Скоба	1	
Б.Ч.		3	ШД. 2023	Валик	1	
Б.Ч.		4	ШД. 2024	Втулка	1	
Б.Ч.		5	ШД. 3011	Щека	1	
				Полоса 4х40 ГОСТ 103-76 / Вст3 кп2 ГОСТ 535-58*		
				L=60	2	0,066 кгс
Б.Ч.		6	ШД. 3012	Плита		
				Полоса 4х40 ГОСТ 103-76 / Вст3 кп2 ГОСТ 535-58*		
				L=40	1	0,05 кгс
				Стандартные изделия		
		7		Гайка М10 ГОСТ 5915-70*	2	
		8		Шайба стопорная ГОСТ 13463-77	10	
					2	

Изм.	Лист	№ докум.	Подпись	Дата
Разраб.	Карачевская			
Пров.	Здоровецкая			
Рук. гр.	Молодкина			
Н. контр.	Ревякина			
Утв.	Квартальнов			

ШД. 3010

Блок с обоймой

Лит	Лист	Листов

Госстрой СССР Промстройпроект Москва

Инв. № подл. | Подпись и дата | Взам. инв. № | Инв. № дубл. | Подпись и дата

Шифр 2040-10/1, 10/2, 10/3, 10/4
Серия 1.494-36 вып.3

ШД. 3010 СБ

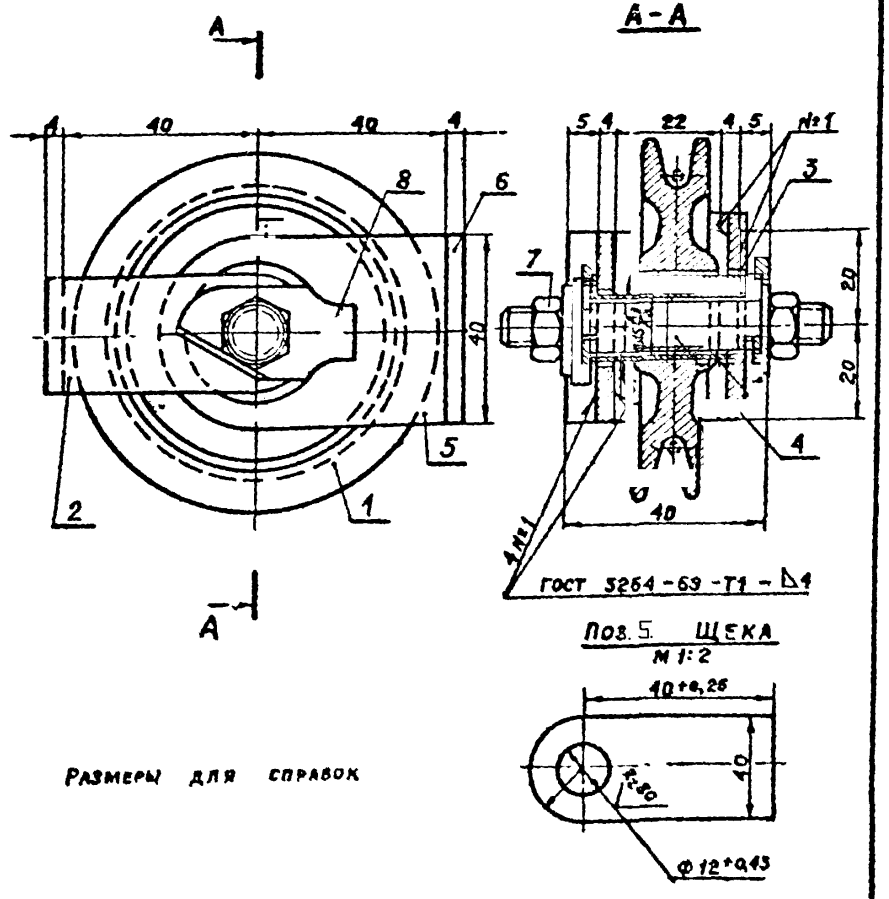

Размеры для справок

Изм	Лист	№ докум.	Подп	Дата
Разраб.	Гашенкова			
Пров.	Зборовская			
Рук. бр	Молодина			
Н. контр	Райкина			
Утв	Кварталов			

ШД. 3010 СБ

Блок с обоймой. Сборочный чертеж

Лит	Вес	Масштаб
	0,83	1:1

Лист | Листов 1

Госстрой СССР
ПРОМСТРОЙПРОЕКТ
Москва

Копировал | Формат 11

Серия 1.494-36 вып.3

Формат	Зона	Поз.	Обозначение	Наименование	Кол.	Примечание
				Документация		
12				Сборочный чертеж		
				Детали		
6.4		1	ШД 3021	Ребро		
				Полоса 4×60 ГОСТ 103-76 / ВСт.3 кл.2 ГОСТ 535-58		
				L=72	4	0,085 кгс
6.4		2	ШД. 3022	Труба		
				Труба 16×2,8 ГОСТ 8734-75 / ВСт.3 сп 5 ГОСТ 8731-74		
				L=65	1	0,045 кгс
				Стандартные изделия		
		3		Гайка М10 ГОСТ 5915-70*	8	
		4		Болт М10×30		
				ГОСТ 7798-70*	16	
		5		Шайба 10 ГОСТ 11371-68*	16	
				Материал		
		6		Проволока Ф2 мм		
				ГОСТ 3282-74, L по месту	1	

Изм	Лист	№ докум.	Подп.	Дата
Разраб.	Барановская			
Пров.	Зборовская			
Рук. бр	Молодина			
Н. контр	Райкина			
Утв.	Кварталов			

ШД. 3020

Патрубок

Лит.	Лист	Листов
	1	3

Госстрой СССР
ПРОМСТРОЙПРОЕКТ
Москва

Копировал | Формат 11

Шифр 2040-10/1, 10/2, 10/3, 10/4.

Серия 1494-36 вып 3

Формат	Зона	Поз.	Обозначение	Наименование	Кол.	Примечание
			Переменные данные для исполнений			
				ШД. 3020		
				Детали		
11		7	ШД. 3023	Фланец	2	
11		8	ШД. 3024	Патрубок	1	
6.4		9	ШД. 3025	Плита		
				Полоса $\frac{6\times230\ ГОСТ\ 103-76}{ВСт3кп2\ ГОСТ\ 535-58^*}$		
				L = 98	2	1,06кгс
11		10	ШД 3026	Накладка	1	
		11	ШД 3027	Накладка	1	
5.4		12	ШД 3028	Кожух		
				Лист $\frac{Б-ПУ-0-0,8\ ГОСТ\ 19903-74}{3-III-Н-Ст3\ ГОСТ\ 16523-70}$		
				490 × 2060	1	5,96кгс
				Материал		
		13		Плита мягкая марка 50		
				ГОСТ 9573-72* 0,9 м²	1	2,25кгс
				ШД. 3020-01		
				Детали		
		7	ШД. 3023-01	Фланец		
		8	ШД. 3024-01	Патрубок		
		9	ШД. 3025-01	Плита L = 84		
				Полоса $\frac{6\times230\ ГОСТ\ 103-76}{ВСт3кп2\ ГОСТ\ 535-58^*}$	2	0,91кгс

Изм. Лист № докум. Подп. Дата

ШД. 3020

Лист 2

Копировал Сафронова Форм. 11

Серия 1494-36 вып 3

Формат	Зона	Поз.	Обозначение	Наименование	Кол.	Примечание
		10	ШД. 3026-01	Накладка	1	
		11	ШД. 3027-01	Накладка	1	
		12	ШД. 3028-01	Кожух		
				Лист $\frac{Б-ПУ-0-0,8\ ГОСТ\ 19903-74}{3-III-Н-Ст3\ ГОСТ\ 16523-70}$		
				900 × 3534	1	21,95кгс
				Материал		
		13		Плита мягкая марка 50		
				ГОСТ 9573-72* 3,5 м²	1	8,75кгс
				ШД 3020-02		
				Детали		
		7	ШД. 3023-02	Фланец	2	
		8	ШД. 3024-02	Патрубок	1	
		9	ШД. 3025-02	Плита		
				Полоса $\frac{6\times230\ ГОСТ\ 103-76}{ВСт3кп2\ ГОСТ\ 535-58^*}$		
				L = 79	2	0,86кгс
		10	ШД. 3026-02	Накладка	1	
		11	ШД. 3027-02	Накладка	1	
		12	ШД. 3028-02	Кожух		
				Лист $\frac{Б-ПУ-0-0,8\ ГОСТ\ 19903-74}{3-III-Н-Ст3\ ГОСТ\ 16523-70}$		
				1390 × 4895	1	40,7кгс
				Материал		
		13		Плита мягкая марка 50		
				ГОСТ 9573-72* 6,2 м²	1	15,5кгс

Изм. Лист № докум. Подп. Дата

ШД. 3020

Лист 3

Копировал Сафронова Формат 11

ШД. 3020 СБ

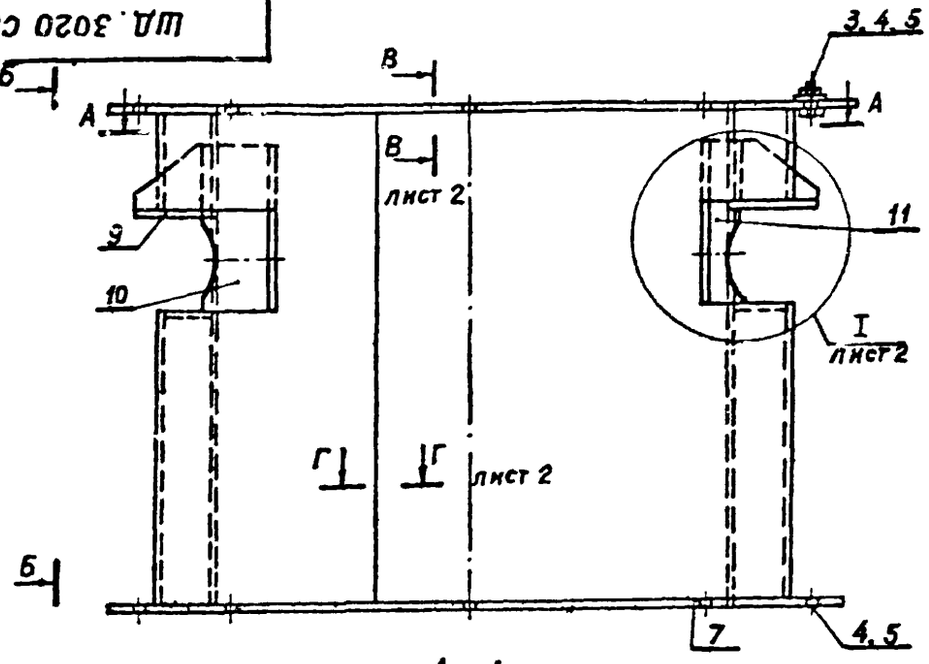

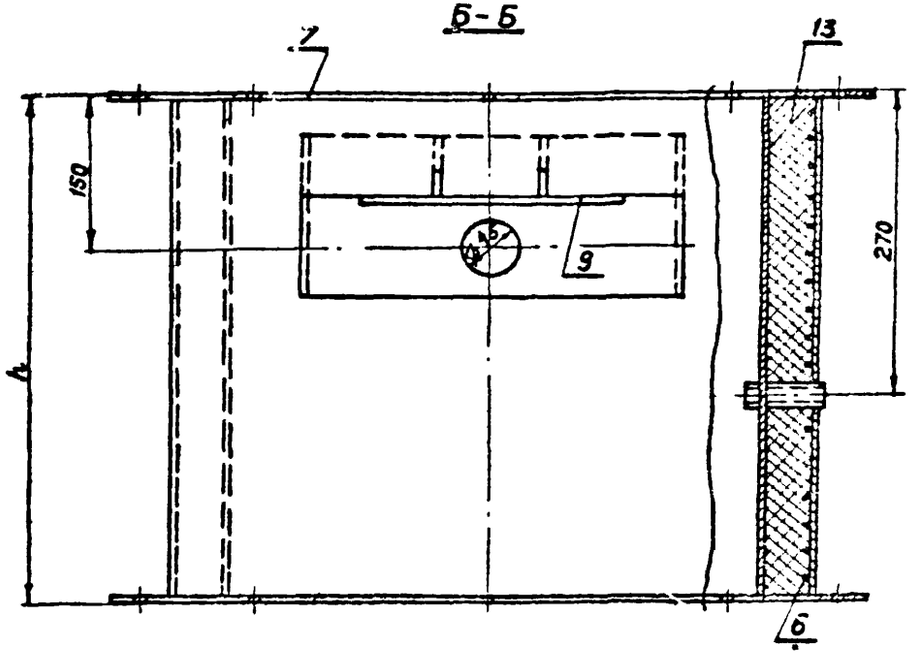

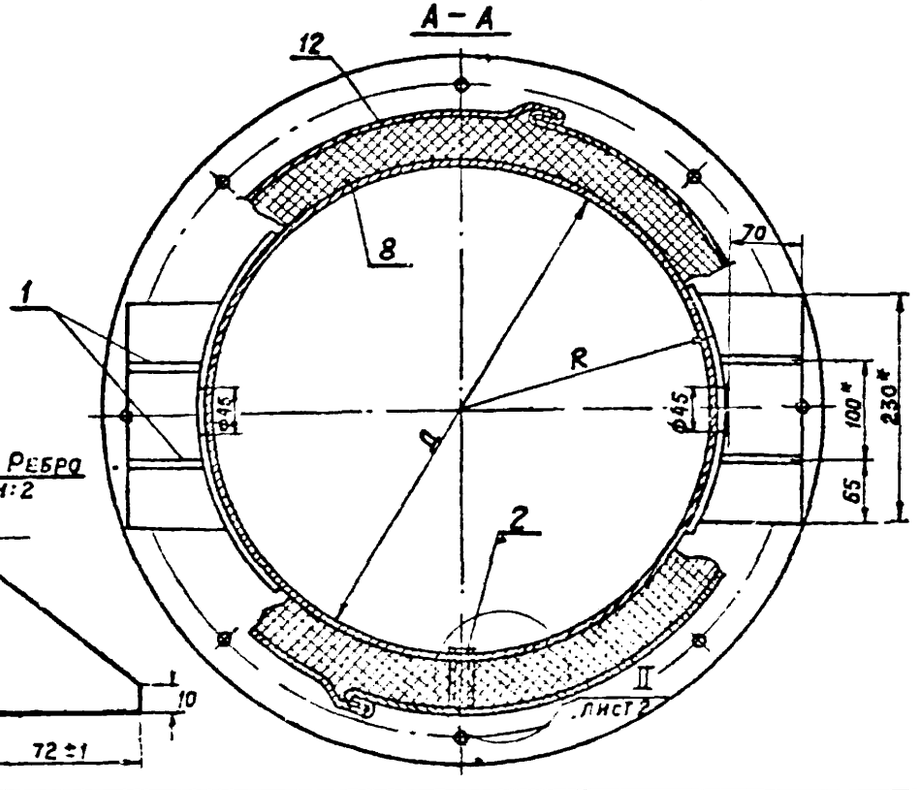

1. При установке изоляции и ее металлического защитного слоя должны быть предусмотрены окна для вывода корпуса подшипников и сектора для управления клапаном.
2. Размеры для справок.

Обозначение	Размеры, мм			Вес, кгс.
	Д	h	R	
ШД 3020	500	500	255	48,4
-01	1000	1000	505	137,4
-02	1400	1400	705	243,1

Изм.	Лист	№ докум.	Подп.	Дата
Разраб.		Гашенкова		
Пров.		Зборовская		
Рук. бр.		Молодина		
Н. контр.		Райкина		
Утв.		Азаргалов		

ШД. 3020 СБ

Патрубок
Сборочный чертеж

Лит.	Вес	Масштаб
	см. табл.	—

Лист 1 Листов 2

Госстрой СССР
Промстройпроект
Москва

Копировал

Шифр 2040-10/1, 10/2, 10/3, 10/4
Серия 1.494-36 вып. 3

Инв. № подл. | Подпись и дата | Взам. инв. № | Инв. № дубл. | Подпись и дата

ШД. 3020 С6

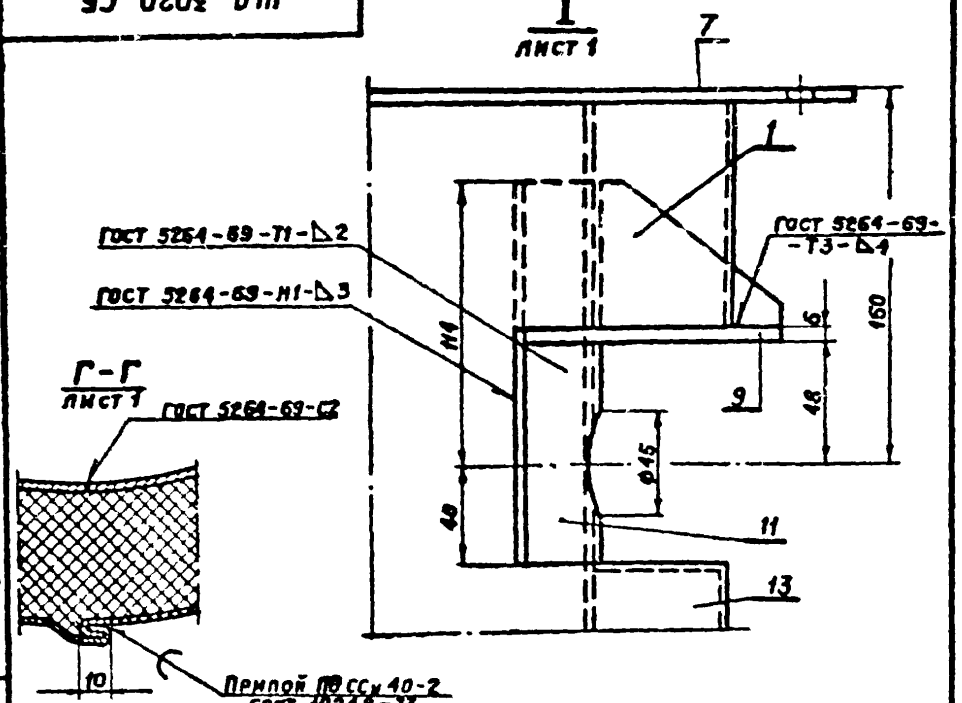

Серия 1.494-36 вып 3

Шифр 2020-01 ТМ, ТХ 12/74

Инв. № подл.	Подпись и дата	Взам. инв. №	Инв. № дубл.	Подпись и дата

Изм.	Лист	№ докум.	Подпись	Дата
Разраб.		Гашенкова		
Пров.		Зборовская		
Рук. бр.		Молодина		
Н. контр.		Ранкина		
Утв.		Кварталов		

ШД 3020 С6

Лист 2

Копировал Формат А1

ШД. 3023

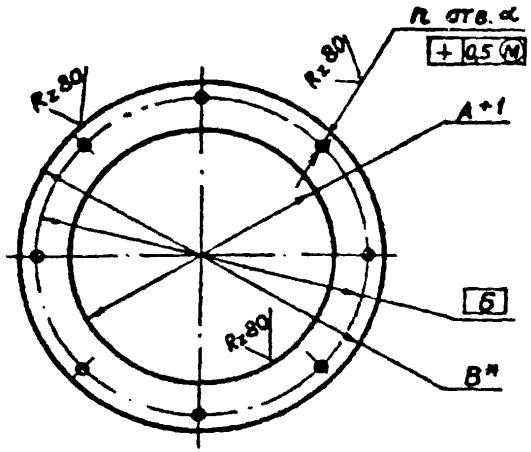

Обозначение	Размеры, мм					Вес, кг
	А	Б	В	α	n	
ШД. 3023	506	650	680	8	10	7,0
-01	1006	1150	1180	10	16	12,8
-02	1406	1550	1580	12	22	17,5

* Размеры для справок

Инв. № подл.	Подпись и дата	Взам. инв. №	Инв. № дубл.	Подпись и дата

Изм.	Лист	№ докум.	Подпись	Дата
Разраб.		Гашенкова		
Пров.		Зборовская		
Рук. бр.		Молодина		
Н. контр.		Ранкина		
Утв.		Кварталов		

ШД 3023

ФЛАНЕЦ

Лит | Вес | Масштаб
См. табл.

Лист | Листов

Лист 6-ВУ-0-5,0 ГОСТ 19903-74
3-Ш-Н-Ст3 ГОСТ 16523-70

Госстрой СССР
ПРОМСТРОЙПРОЕКТ

Шифр 2040-10/к, юз.93, т.4

Серия 1.494-36 вып.3

ШД. 3024

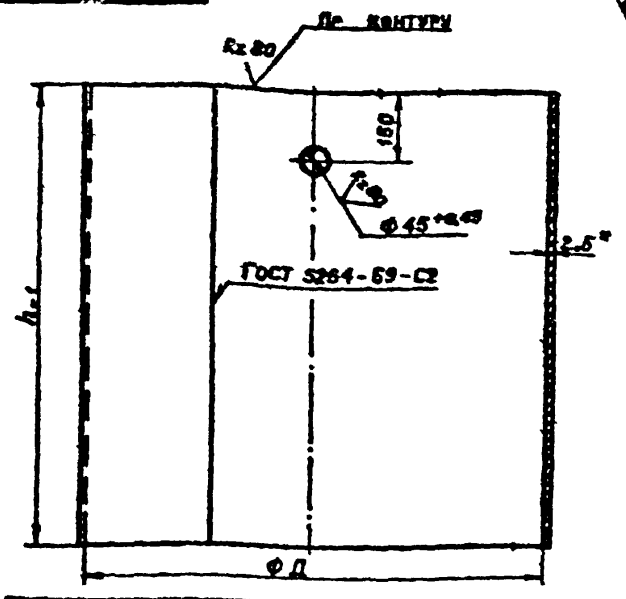

Обозначение	Размеры, мм			Вес, кгс.
	Д	h	L	
ШД 3024	500	496	1570	18,7
-01	1000	996	3146	74,0
-02	1400	1396	4396	144,5

1. L – длина развертки.
2. * Размеры для справок.
3. Неуказанные предельные отклонения размеров по CN_7.

Инв. № подл. | Подпись и дата | Взам. инв. № | Инв. № дубл. | Подпись и дата

Изм.	Лист	№ докум.	Подп.	Дата
Разраб.		Гашенкова		
Пров.		Зборовская		
Рук. гр.		Молодкина		
Н. контр.		Райкина		
ГИП		Кварталов		

ШД 3024

Патрубок

Лит.	Вес	Масштаб
	См. табл.	—
Лист	Листов 1	

Госстрой СССР ГРОМСТРОЙПРОЕКТ Москва

Лист Х/К 5-ПУ-0-2,5 ГОСТ 19904-74 / 3-Ш-Н-Ст5 ГОСТ 16523-70

Копировал | Формат А4

ШД. 3026, ШД. 3027

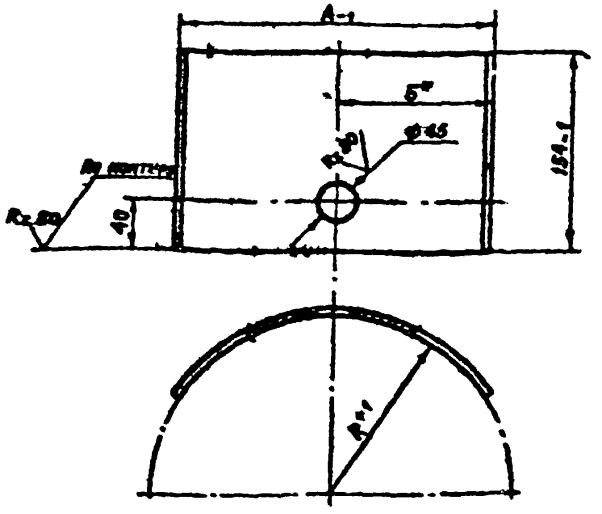

Обозначение	Размеры, мм				Вес, кгс.
	А	Б	R	L	
ШД. 3026	370	185	253	410	0,99
ШД. 3026-01	470	235	503	485	1,18
ШД. 3026-02	570	285	703	575	1,4
ШД. 3027	240	120	253	250	0,607
ШД. 3027-01	250	125	503	254	0,615
ШД. 3027-02	250	125	703	252	0,61

1. * Размеры для справок.
2. Неуказанные предельные отклонения размеров: отверстий – по A_7, остальных – по CN_7.
3. L – длина развертки.

Инв. № подл. | Подпись и дата | Взам. инв. № | Инв. № дубл. | Подпись и дата

Изм.	Лист	№ докум.	Подпись	Дата
Разраб.		Гашенкова		
Пров.		Зборовская		
Рук. гр.		Молодкина		
Н. контр.		Райкина		
ГИП		Кварталов		

ШД. 3026, ШД. 3027

Накладка

Лит.	Вес	Масштаб
	См. табл.	—
Лист	Листов 1	

Госстрой СССР ПРОМСТРОЙПРОЕКТ Москва

Лист 5-ПУ-0-2,0 ГОСТ 19903-74 / 3-Ш-Н-Ст3 ГОСТ 16523-70

Копировал | Формат А4

Шифр 2040-101, 102, 105, 104

Серия 1.494-36 вып.3

Формат	Зона	Поз.	Обозначение	Наименование	Кол.	Примечание
				Документация		
12			ШД. 4000 СБ	Сборочный чертеж		
				Детали		
Б.4		1	ШД. 4001	Диск		
				Лист 8-ПУ-О-5,0 ГОСТ 19903-74 / 3-III-Н-Ст3 ГОСТ 14637-69		
				Ф 162	1	0,69 кгс
Б.4		2	ШД. 4002	Фланец		
				Круг 100 ГОСТ 2590-71 / Вст3кп2 ГОСТ 535-58*		
				Ф 96, L=20	1	1,1 кгс
11		3	ШД. 4003	Храповик		
11		4	ШД. 4004	Барабан		
Б.4		5	ШД. 4005	Рычаг		
				Полоса 5х30 ГОСТ 103-76 / 20 ГОСТ 1050-74		
				L = 180	1	0,2 кгс
11		6	ШД. 4006	Фланец	1	0,34 кгс
Б.4		7	ШД. 4007	Ручка		
				Труба 18х2 ГОСТ 8734-75* / Вст3сп5 ГОСТ 8731-74		
				L = 150	1	0,083 кгс
Б.4		8	ШД. 4008	Ось ручки		
				Круг 12 ГОСТ 2590-71 / Вст3кп2 ГОСТ 535-58		
				L = 124	1	0,11 кгс

Инв. № подл. | Подп. и дата | Взам. инв. № | Инв. № дубл. | Подп. и дата

Изм.	Лист	№ докум.	Подп.	Дата
Разраб.	Барановская			
Гл. пр.	Здоровская			
Рук. бр.	Молодкина			
Н. контр.	Ранкина			
Утв.	Квартало			

ШД. 4000

Лебедка ручная

Лит	Лист	Листов
	1	2

Госстрой СССР
ПРОМСТРОЙПРОЕКТ
Москва

Копировал Сафронова Формат 11

Серия 1.494-36 вып.3

Формат	Зона	Поз.	Обозначение	Наименование	Кол.	Примечание
Б.4		9	ШД. 4009	Ось барабана		
				Круг 22 ГОСТ 2590-71 / Вст3кп2 ГОСТ 535-58*		
				L = 76	1	0,225 кгс
Б.4		10	ШД. 4011	Втулка		
				Круг 18 ГОСТ 2590-71 / Вст3кп2 ГОСТ 535-58*		
				L = 20	1	0,037 кгс
11		11	ШД. 4012	Собачка	1	
Б.4		12	ШД 4013	Пружина		
				Проволока II-1		
				ГОСТ 9389-75		
				L = 60	1	0,0018 кгс
Б.4		13	ШД. 4014	Клин		
				Лист Б-ПУ-О-4,0 ГОСТ 19903-74 / 3-III-Н-Ст3 ГОСТ 14637-69		
				0,0022 м²	1	0,005 кгс
				Стандартные изделия		
				Болты ГОСТ 7798-70*		
		14		М6 х 15	1	
		15		М6 х 20	1	
		16		М6 х 30	1	
		17		Шайба 12 ГОСТ Н371-68*	1	
		18		Шплинт 3х20	1	
				ГОСТ 397-[illegible]		

Инв. № подл. | Подп. и дата | Взам. инв. № | Инв. № дубл. | Подп. и дата

Изм.	Лист	№ докум.	Подп.	Дата

ШД. 4000

Лист 2

Копировал Сафронова Формат 11

ШД.4000 СБ

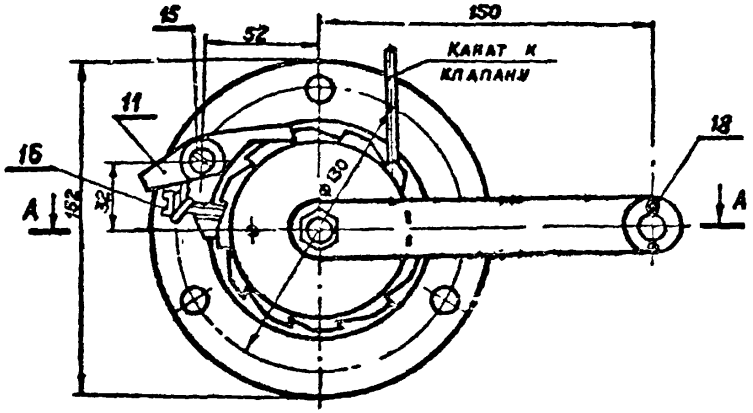

А-А

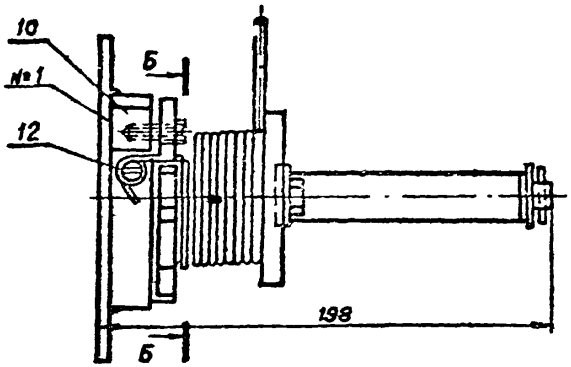

Б-Б

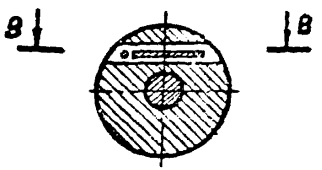

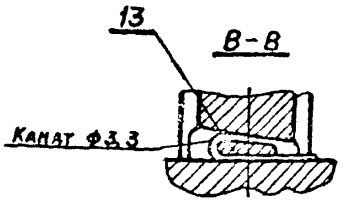

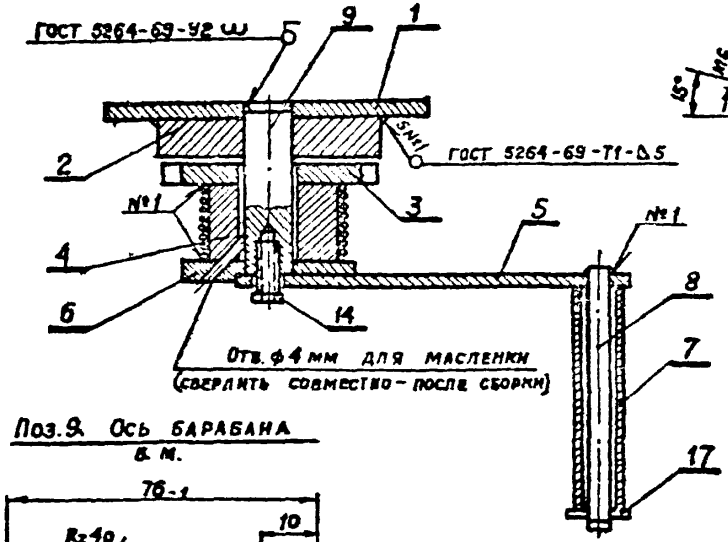

Поз. 2. ФЛАНЕЦ
М 1:2

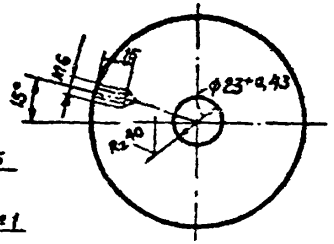

Поз. 12. ПРУЖИНА
Б.М.

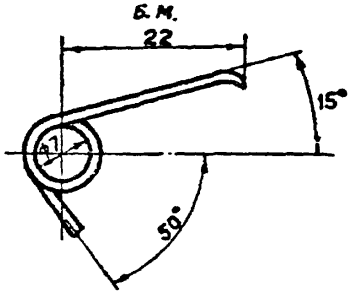



Поз. 13. КЛИН
М 2:1

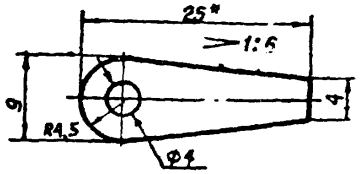

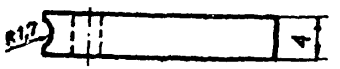

Размеры для справок.

Поз. 9. Ось БАРАБАНА
Б.М.

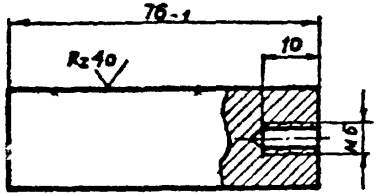

					ШД.4000 СБ		
Изм.	Лист	№ докум.	Подп.	Дата			
Провер.		Зборовская			Лебедка ручная. Сборочный чертеж	Лит.	Вес 4,2 / Масштаб 1:2
Разраб.		Гашенкова				Лист	Листов 1
Рук. гр.		Молодина				Госстрой СССР ПРОМСТРОЙПРОЕКТ Москва	
Н. контр.		Райкина					
Утв.		Кварталов					

Копировал Кириллов

Форма 12

Инв. № подл. | Подп. и дата | Взам. инв. № | Инв. № дубл. | Подп. и дата

Шифр 2040-10К.ПЗ.10/3; ч.0,4
Серия 1494-35 вып.3

Шифр 2040-10/1, 10/2, 10/3, 10/4
Серия 1.494-36 вып.3

ШД. 4003

Rz 80 (√)

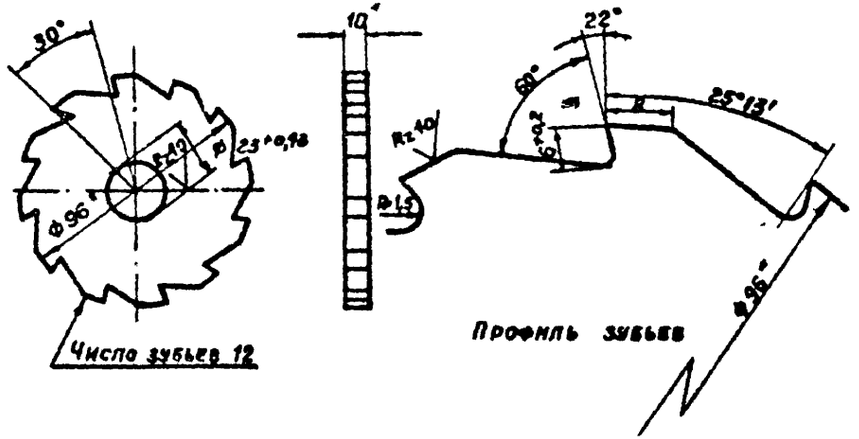

1. Предельные отклонения расстояния между любыми несмежными зубьями ±0,1 мм.
2. * Размеры для справок.

Изм.	Лист	№ докум.	Подпись	Дата	ШД. 4003			
Разраб.		Гащенкова			Храповик	Лит.	Вес	Масштаб
Пров.		Зборовская					0,526	1:2
Рук. бр.		Молодкина				Лист	Листов 1	
Н. контр.		Райкина			Круг 100 ГОСТ 2590-71 / Ст.3 кп.2 ГОСТ 535-58*	Госстрой СССР ПРОМСТРОЙПРОЕКТ Москва		
Утв.		Кварталов						

Копировал Кириллова Формат 11

ШД. 4004

Rz 80 (√)

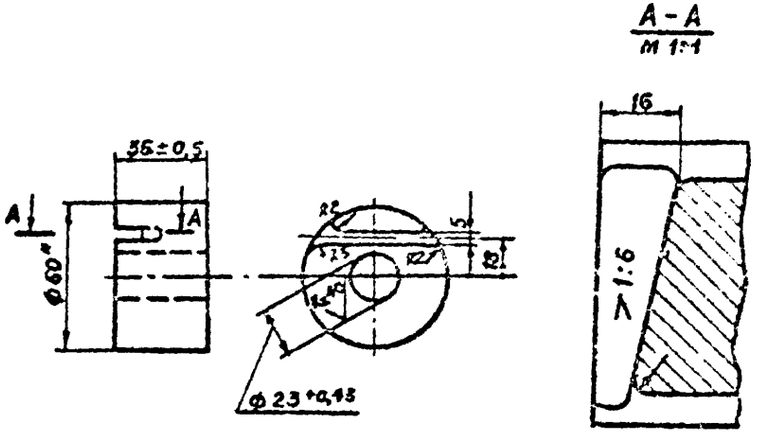

1. Неуказанные предельные отклонения размеров по СМ7.
2. * Размеры для справок.

Изм.	Лист	№ докум.	Подпись	Дата	ШД. 4004			
Разраб.		Гащенкова			Барабан	Лит.	Вес	Масштаб
Пров.		Зборовская					0,67	1:2
Рук. бр.		Молодкина				Лист	Листов	
Н. контр.		Райкина			Круг 60 ГОСТ 2590-71 / Ст.3 кп.2 ГОСТ 535-58*	Госстрой СССР ПРОМСТРОЙПРОЕКТ Москва		
Утв.		Кварталов						

Копировал

Серия 1.494-36 вып.3

Подпись и дата | Взам. инв. № | Инв. № дубл. | Подпись и дата | Инв. № подл.

ШД. 4006

Rz 80

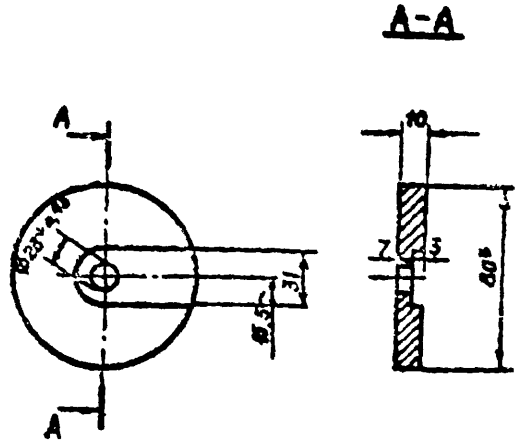

1. Неуказанные предельные отклонения размеров по $СМ_7$.

2.* Размеры для справок.

Изм.	Лист	№ докум.	Подп.	Дата
Разраб.		Гащенкова		
Пров.		Зборовская		
Рук. бр		Молоднина		
Н. контр		Райкина		
Утв		Кварталов		

ШД. 4006

Фланец

Лит	Вес	Масштаб
	0,34	1:2

Лист | Листов 1

Круг 30 ГОСТ 2590-71
Ст 3 сп.2 ГОСТ 535-58*

Госстрой СССР
ПРОМСТРОЙПРОЕКТ
Москва

Формат А

Серия 1.494-36 вып.3

ШД. 4011

Rz 80

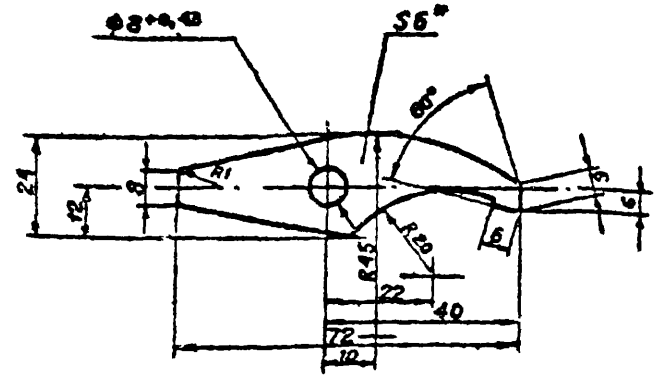

1. Неуказанные предельные отклонения размеров по $СМ_7$

2.* Размеры для справок.

Изм.	Лист	№ докум.	Подп.	Дата
Разраб.		Гащенкова		
Пров.		Зборовская		
Рук. бр		Молоднина		
Н. контр		Райкина		
Утв		Кварталов		

ШД. 4011

Собачка

Лит.	Вес	Масштаб
	0,03	1:1

Лист | Листов 1

Лист Б-ПУ-3-Б.0 ГОСТ 19903-74
3-Ш-Н-Ст.3 ГОСТ 14637-69

Госстрой СССР
ПРОМСТРОЙПРОЕКТ
Москва

Копировал Кирилл Формат 11

gost.e-ecolog.ru