ТИПОВЫЕ КОНСТРУКЦИИ. ИЗДЕЛИЯ И УЗЛЫ ЗДАНИЙ И СООРУЖЕНИЙ

СЕРИЯ 1.494-36

ШАХТЫ ДЫМОУДАЛЕНИЯ ПРОИЗВОДСТВЕННЫХ ЗДАНИЙ ПРОМЫШЛЕННЫХ ПРЕДПРИЯТИЙ

ВЫПУСК 2

СЕКЦИИ ШАХТ

РАБОЧИЕ ЧЕРТЕЖИ

ИНВ. N-15857-02
gost.e-ecolog.ru

ТИПОВЫЕ КОНСТРУКЦИИ, ИЗДЕЛИЯ И УЗЛЫ ЗДАНИЙ И СООРУЖЕНИЙ

СЕРИЯ 1.494-36

ШАХТЫ ДЫМОУДАЛЕНИЯ ПРОИЗВОДСТВЕННЫХ ЗДАНИЙ ПРОМЫШЛЕННЫХ ПРЕДПРИЯТИЙ

ВЫПУСК 2

СОСТАВ ПРОЕКТА:

ВЫПУСК 1 МАТЕРИАЛЫ ДЛЯ ПРОЕКТИРОВАНИЯ РАБОЧИЕ ЧЕРТЕЖИ УЗЛОВ
ВЫПУСК 2 СЕКЦИИ ШАХТ РАБОЧИЕ ЧЕРТЕЖИ
ВЫПУСК 3 ВЕНТИЛЯЦИОННОЕ ОБОРУДОВАНИЕ РАБОЧИЕ ЧЕРТЕЖИ

ГЛАВНЫЙ ИНЖЕНЕР ИНСТИТУТА В.И. КОРОЛЕВ
ГЛАВНЫЙ АРХИТЕКТОР ИНСТИТУТА Л.К. ДЯТЛОВ
НАЧАЛЬНИК СКО-2 М.Р. ЛЮДКОВСКИЙ
ГЛАВНЫЙ ИНЖЕНЕР ПРОЕКТА Е.М. НИКИТИН

РАЗРАБОТАНЫ
ПРОМСТРОЙПРОЕКТОМ ГОССТРОЯ СССР

УТВЕРЖДЕНЫ И ВВЕДЕНЫ
В ДЕЙСТВИЕ С 1 АПРЕЛЯ 1980 г.
ПОСТАНОВЛЕНИЕМ ГОССТРОЯ СССР
№ 231 ОТ 4 ДЕКАБРЯ 1979 г.
И ПИСЬМОМ № 2/2-143 ОТ 20.05.1980 г.

Шифры 2040-10/1, 10/2, 10/3, 10/4
Серия 1.494-36 Выпуск 2

№ строки	Формат	Обозначение	Наименование	Страница
1				
2				
3	12		Титульный лист	1
4	11	ШД 0000 Д	Шахта дымоудале-	
5			ния. Содержание	2
6	11	ШД 0000 Д	То же	2
7	11	ШД 0000 Д	"	3
8	11	ШД 0000 Д	"	3
9	11	ШД 0000 ТУ	Шахта дымоудаления	
10			Технические условия	4
11	11	ШД 0000 ТУ	То же	4
12				
13				
14	11	ШД 0001	Скоба стяжная	5
15	11	ШД 0002	Фланец	5
16	11	ШД 0003	Полукольцо	6
17	11	ШД 0004	Плита	6
18	11	ШД 0010	Кожух	7
19	11	ШД 0010		7
20	12	ШД 0010 СБ	Кожух	
21			Сборочный чертеж	8
22	11	ШД 0020	Конус	9
23	11	ШД 0020		9
24	11	ШД 0020 СБ	Конус	
25			Сборочный чертеж	10
26				

Подп. и дата | Инв. № дубл. | Взам. инв. № | Подп. и дата | Инв. № подл.

ШД 0000 Д

Изм.	Лист	№ докум.	Подп.	Дата
Разраб.	Абросимов			
Пр. ОО.	Алексеев			
Рук. бр.	Алексеев			
Н. контр.	Подбуженко			
Утв.	Бухатин			

Шахта дымоудаления
Содержание

Лит.	Лист	Листов
	1	4

Госстрой СССР
ПРОМСТРОЙПРОЕКТ
Москва

Серия 1.494-36 Выпуск 2

№ строки	Формат	Обозначение	Наименование	Страница
1				
2	11	ШД 0030	Патрубок	10
3	11	ШД 0030 СБ	Патрубок	
4			Сборочный чертеж	11
5	11	ШД 0040	Патрубок	11
6	11	ШД 0040	"	12
7	11	ШД 0040	"	12
8	11	ШД 0040 СБ	Патрубок	
9			Сборочный чертеж	13
10	11	ШД 0050	Патрубок	13
11	11	ШД 0050	"	14
12	11	ШД 0050	"	14
13	11	ШД 0050	"	15
14	12	ШД 0050 СБ	Патрубок	
15			Сборочный чертеж	16
16	11	ШД 0060	Секция колена	15
17	11	ШД 0060	То же	17
18	11	ШД 0060	"	17
19	11	ШД 0060 СБ	Секция колена	
20			Сборочный чертеж	18
21	11	ШД 0070	Секция колена	18
22	11	ШД 0070	То же	19
23	11	ШД 0070	"	19
24	11	ШД 0070	"	20
25	11	ШД 0070	Секция колена	
26			Сборочный чертеж	20
27	11	ШД 0080	Стойка	21
28	11	ШД 0080	"	21
29	11	ШД 0080	Стойка	
30			Сборочный чертеж	22

Подп. и дата | Инв. № дубл. | Взам. инв. № | Подп. и дата | Инв. № подл.

ШД 0000 Д

Изм.	Лист	№ докум.	Подп.	Дата

Лист 2

Копировал: Матвеева

Формат 11

Шифры 2040-10/1, 10/2, 10/3, 10/4
Серия 1.494-36 Выпуск 2

№ строк	Формат	Обозначение	Наименование	Страница
1				
2	11	ШД 0090	Болт конический	
3			с цангами ф 12 мм	22
4	11	ШД 0090СБ	Болт конический	
5			с цангами ф 12 мм	
6			Сборочный чертеж	23
7	11	ШД 0091	Цанга	23
8	11	ШД 0100	Секция	24
9	11	ШД 0100	"	24
10	11	ШД 0100	"	25
11	11	ШД 0100	"	25
12	12	ШД 0100СБ	Секция	
13			Сборочный чертеж	26
14	11	ШД 0102	Фланец	27
15	11	ШД 0200	Секция	27
16	11	ШД 0200	"	28
17	11	ШД 0200	"	28
18	11	ШД 0200	"	29
19	11	ШД 0200	"	29
20	12	ШД 0200СБ	Секция	
21			Сборочный чертеж	30
22	12	ШД 0200СБ	То же	31
23				
24	11	ШД 1000	Компенсатор	32
25	11	ШД 1000	"	32
26	11	ШД 1000СБ	Компенсатор	
27			Сборочный чертеж	33
28	11	ШД 1001	Шпилька	
29			монтажная	33
30				

Серия 1.494-36 Выпуск 2

№ строк	Формат	Обозначение	Наименование	Страница
1				
2	11	ШД 1100	Секция компенсатора	34
3	11	ШД 1100	То же	34
4	11	ШД 1100	"	35
5	11	ШД 1100	"	35
6	12	ШД 1100 СБ	Секция компенсатора	
7			Сборочный чертеж	36
8	11	ШД 1200	Секция компенсатора	37
9	11	ШД 1200	То же	37
10	11	ШД 1200	"	38
11	11	ШД 1200	"	38
12	12	ШД 1200 СБ	Секция компенсатора	
13			Сборочный чертеж	39
14				
15				
16				
17				
18				
19				
20				
21				
22				
23				
24				
25				
26				
27				
28				
29				
30				

Инв. № подл. | Подп. и дата | Взам. инв. № | Инв. № дубл. | Подп. и дата

Шифры 2040-10/1, 10/2, 10/3, 10/4
Серия 1.494-36 Выпуск 2

1. Требования к материалам

1.1. Соответствие качества материалов требованиям ГОСТ должно быть подтверждено сертификатом завода-изготовителя.

1.2. Сварку производить электродами Э-46 или Э-42А ГОСТ 9467-75. Диаметры электродов должны соответствовать толщине свариваемого металла.

1.3. Для пайки применять оловянно-свинцовый припой ПрЗ ПОССУ 40-2 ГОСТ 21931-76. Паяные соединения выполнять по ГОСТ 19249-73.

1.4. Грунтование стальных поверхностей без покрытия, кроме трущихся, осуществлять грунтовкой ГФ-020 ГОСТ 4056-63, а окраску-эмалью ХВ-124 ГОСТ 10144-74.

1.5. Для теплоизоляции в секциях шахты и компенсаторе применять мягкую минераловатную плиту марки 50 на синтетическом связующем толщиной соответственно 50 и 40 мм ГОСТ 9573-72.

1.6. Уплотнение между фланцами производить прокладками из асбестового картона КАОН-1 толщиной 5 мм ГОСТ 2850-75

1.7. Для крепления минераловатных плит применять проволоку диаметром 2 мм ГОСТ 3282-74.

1.8. Материалы для изготовления деталей должны применяться в строгом соответствии с материалами, указанными в чертежах.

Изм.	Кол.	№ докум.	Подп.	Дата	ШД 0000 ТУ			
Разраб.		Алексеев			Шахты дымоудаления Технические условия	Лит.	Лист 1	Листов 2
Пров.		Никитин				Госстрой СССР ПРОИСТРОЙПРОЕКТ Москва		
Рук. бр.		Алексеев						
Н. контр.		Подбужеников						
Утв.		Никитин						

Инв. № подл. | Подп. и дата

Копировал: Матвеева Формат: 11

Серия 1.494-36 Выпуск 2

2. Требования к деталям, узлам, их упаковке и хранению

2.1. Все детали, поступающие на сборку, должны быть приняты ОТК завода-изготовителя.

2.2. Величина шероховатости поверхностей деталей без чертежей, указанных в спецификациях, не должна превышать R_2 80

Предельные отклонения размеров: охватывающих - по A_7; охватываемых - по B_7 прочих по CM_8.

2.3. Заводу-изготовителю при отправке каждого комплекта изделий прилагать бирку, в которой указывать:

а) наименование изделий;

б) обозначение изделий;

в) основные размеры,

г) сведения о количестве изделий в одной упаковке (если в одной упаковке более одного изделия);

д) дату выпуска изделия.

2.4. Готовый комплект упаковывать в тару, исключающую механические повреждения и попадание влаги и пыли при транспортировке.

2.5. Хранение изделий разрешается только в закрытых складах.

Инв. № подл. | Подп. и дата | Взам. инв. № | Инв. № дубл. | Подп. и дата

Изм.	Кол.	Докум.	Подп.	Дата	ШД 0000 ТУ	Лист 2

Копировал: Матвеева Формат: 11

Шифры 2040-10/1, 10/2, 10/3, 10/4
Серия 1.494-36 Выпуск 2

ШД 0001

Рис. 1

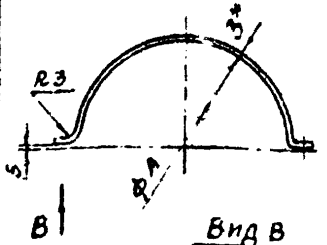

Рис. 2

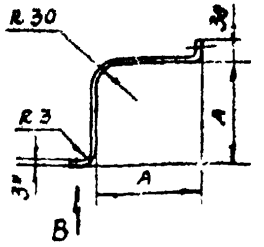

Рис. 3

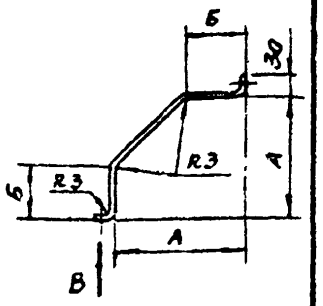

Вид В
М 1:4

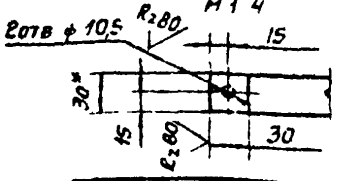

Обозначение	Рис	Размеры мм А	Размеры мм Б	Вес кгс	Прим.
ШД 0001	1	515		0,62	
-01	2	365		0,52	для стальных стаканов
-02	3	615	253	0,58	
-03	3	815	335	0,91	
-04	1	1015		1,18	
-05	2	415		0,57	для железобетонных стаканов
-06	3	665	273	0,74	
-07	3	865	355	0,94	
-08	1	1415		1,62	

1. *Размер для справок
2. Неуказанные предельные отклонения размеров: отверстий – по A_4 остальных – по CM_8.

Изм	Лист	№ докум.	Подп.	Дата
Разраб.	Абросимова			
Пров.	Алексеев			
Рук. бр.	Алексеев			
Н. контр.	Подбуженко			
Утв.	Никитин			

ШД 0001

Скоба стяжная

Лит.	Вес	Масштаб
	см табл	—

Лист | Листов

Госстрой СССР
Промстройпроект
Москва

Ент. 3-30 ГОСТ 6009-74
Ст 3 ГОСТ 535-58

Копировал Матвеева

Формат 11

Подп. и дата | Инв. № дубл. | Взам. инв. № | Подп. и дата | Инв. № подл.

Серия 1.494-36 Выпуск 2

ШД 0002

R2,80 (√)

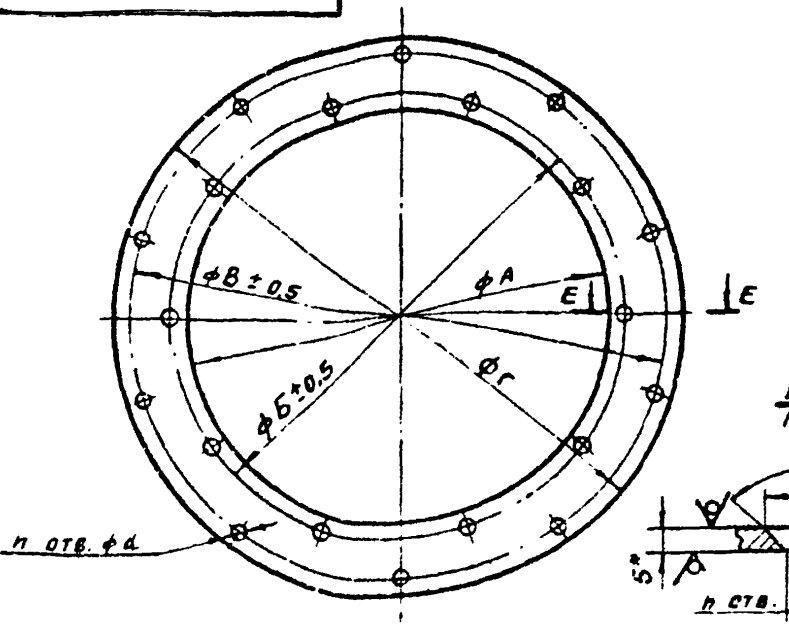

Е – Е
М 1:1

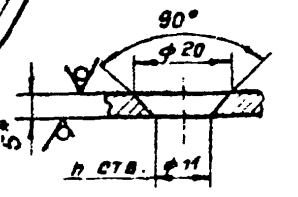

Обозначение	Размеры, мм А	Б	В	Г	d	n	Вес, кгс
ШД 0002	505	530	660	680	8	10	6,3
-01	1005	1040	1160	1180	10	16	11,8
-02	1405	1448	1570	1590	12	22	17,1

1. Неуказанные предельные отклонения размеров диаметров – по A_4, остальных – по CM_8
2. *Размер для справок.

Изм	Лист	№ докум.	Подп.	Дата
Разраб.	Абросимова			
Пров.	Алексеев			
Рук. бр.	Алексеев			
Н. контр.	Подбуженко			
Утв.	Никитин			

ШД 0002

Фланец

Лит	Вес	Масштаб
	См. табл.	—

Лист | Листов 1

Госстрой СССР
Промстройпроект
Москва

Лист 1/к Б-ПУ-0-5.0 ГОСТ 19974-74
3-III-Н-С 3 ГОСТ 16523-70

Копировал Матвеева

Формат 11

Шифры 2040-10/1, 10/2, 10/3, 10/4
Серия 1.494-36 Выпуск 2

ШД 0003

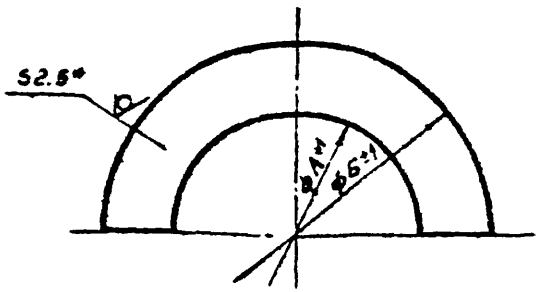

Обозначение	Размеры, мм		Вес, кгс
	А	Б	
ШД 0003	510	800	3.0
-01	1010	1300	5.2
-02	1410	1700	7.2

* Размер для справок

Изм.	Лист	№ докум.	Подп.	Дата
Разраб.		Абросимова		
Пров.		Алексеев		
Рук. бр.		Алексеев		
Н. контр.		Подбуженко		
Утв.		Никитин		

ШД 0003

Полукольцо

Лит.	Вес	Масштаб
	См. табл.	–

Лист | Листов: 1

Лист № 5-ПУ-0-2.5 ГОСТ 19904-74
3-III-Н-СТ 3 ГОСТ 16523-70

Госстрой СССР
Промстройпроект
Москва

Копировал: Матвеева

Формат 11

Серия 1.494-36 Выпуск 2

ШД 0004

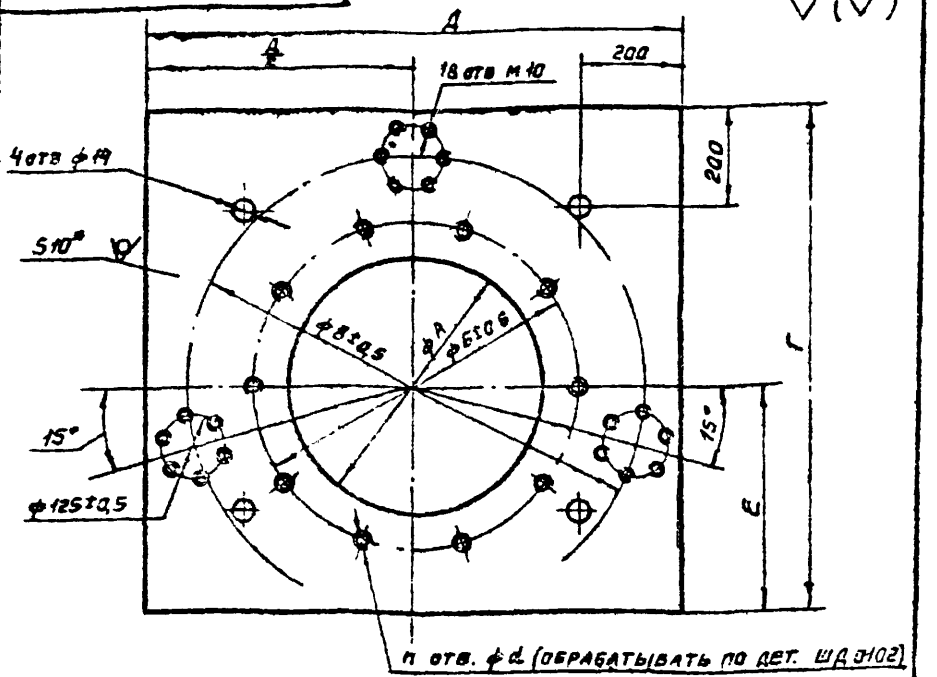

Обозначение	Размеры, мм							n	Вес, кгс
	А	Б	В	Г	Д	Е	d		
ШД 0004	500	650	920	995	1075	450	М6	10	9.8
-01	1000	1150	1420	1405	1575	610	М8	16	17.1
-02	1400	1550	1820	1805	1975	810	М10	22	20.9

1. Неуказанные предельные отклонения размеров: отверстий – по A_4, остальных – по CM_8.
2. *Размеры для справок.

Изм.	Лист	№ докум.	Подп.	Дата
Разраб.		Абросимова		
Пров.		Алексеев		
Рук. бр.		Алексеев		
Н. контр.		Подбуженко		
Утв.		Никитин		

ШД 0004

Плита

Лит.	Вес	Масштаб
	См. табл.	–

Лист | Листов 1

Лист 6-ПУ-0-10.0 ГОСТ 19903-74
3-III-Н-СТ 3 ГОСТ 16523-70

Госстрой СССР
Промстройпроект
Москва

Копировал: [illegible]

Формат 11

Шифры 2040-10/1, 10/2, 10/3, 10/4

Серия 1.494-36 Выпуск 2

Инв. № подл.	Подп. и дата	Взам. инв. №	Инв. № дубл.	Подп. и дата

Формат	Зона	Поз.	Обозначение	Наименование	Кол. на исполн. ШД 0010- –	01	02	03	04	05	06	07	08	Примечание
				Документация										
12			ШД 0010 СБ рис. 1	Сборочный чертеж	X			X			X			
			рис. 2	Сборочный чертеж		X	X		X	X		X	X	
11			ШД 0000 ТУ	Технические условия	X	X	X	X	X	X	X	X	X	

Лит	Шифр	ф 500	ф 1000	ф 1400	ф 500	ф 1000	ф 1400	ф 500	ф 1000	ф 1400

Изм.	Лист	№ докум.	Подп.	Дата	ШД 0010		
Разраб.		Абросимова			Кожух	Лит.	Лист 1	Листов 2
Пров.		Алексеев				Госстрой СССР ПРОМСТРОЙПРОЕКТ Москва		
Рук. гр.		Алексеев						
Н. контр.		Подбуженко						
Утв.		Никитин						

Копировал: Матвеева Формат: 11

Инв. № подл.	Подп. и дата	Взам. инв. №	Инв. № дубл.	Подп. и дата

Серия 1.494-36 Выпуск 2

Формат	Зона	Поз.	Обозначение	Наименование	Кол. на исполн. ШД 0010- –	01	02	03	04	05	06	07	08	Примечание
				Материалы										
				Лист $\frac{6\text{-}114\text{-}0\text{-}0.8\ ГОСТ\ 19904}{3\text{-}Ш\text{-}Н\text{-}Ст3\ ГОСТ\ 16523\text{-}70}$	8,89	11,8	15,5	9,3	12,7	16,1	10,5	15,3	19,8	КГС
				Припой ПрЗ ПОССу 40-2 ГОСТ 21931-76										
				Грунтовка ГФ-020 ГОСТ 4056-63										
				Эмаль ХВ-124 ГОСТ 10144-72										

Изм.	Лист	№ докум.	Подп.	Дата	ШД 0010	Лист 2

Копировал: Матвеева Формат: 11

ШД 0010 СБ

Рис.1

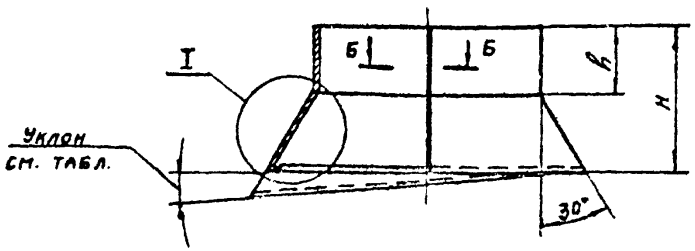

Рис.2

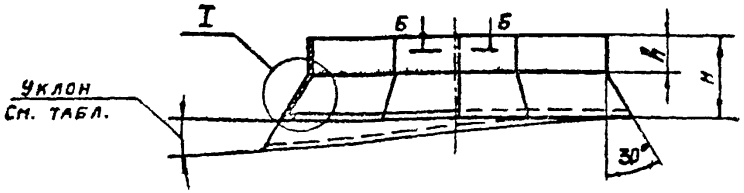

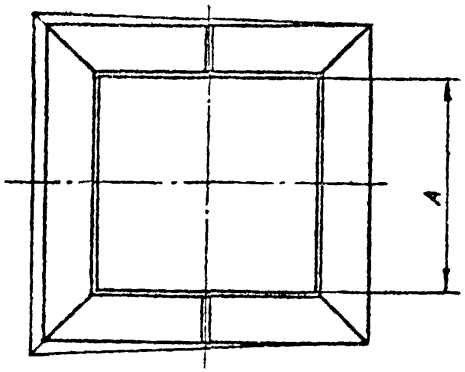

Б-Б
М 1:1



I
М 1:1

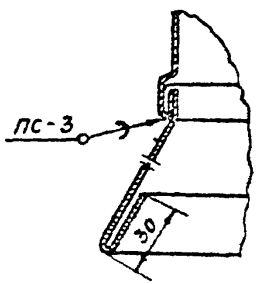

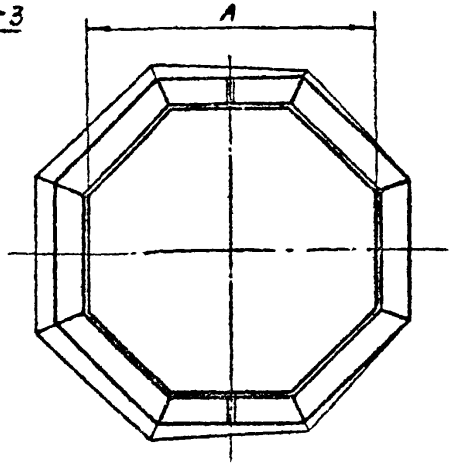

Обозначение	Рис.	Уклон, %	Размеры, мм A	H	h	Вес, кгс	Прим.
ШД 0010	1	1.5	745	330	150	8.85	для
-01	2	1.5	1245	330	150	11.80	стальных
-02	2	1.5	1645	330	150	15.50	стаканов
-03	1	1.5	840	315	160	9.30	
-04	2	1.5	1340	315	160	12.70	для
-05	2	1.5	1740	315	160	16.10	железо-
-06	1	8.0	840	315	160	10.50	бетонных
-07	2	8.0	1340	315	160	15.30	стаканов
-08	2	8.0	1740	315	160	19.80	

Неуказанные предельные отклонения размеров: отверстий - по A_4, остальных - по CM_8.

Изм.	Лист	№ докум.	Подп.	Дата
Разраб.	Абросимова			
Пров.	Алексеев			
Рук. вр.	Алексеев			
Н. контр.	Подгульная			
Утв.	Никитин			

ШД 0010 СБ

Кожух

Сборочный чертеж

Лит.	Вес	Масштаб
	см. табл.	—

Лист Листов 1

Госстрой СССР ПРОМСТРОЙПРОЕКТ Москва

Шифры 2040-10/1, 10/2, 10/3, Ю/ч
Серия 1.434-36 Выпуск 2

Инв. № подл. | Подп. и дата | Взам. инв. № | Инв. № дубл. | Подп. и дата

Шифры 2040-10/1, 10/2, 10/3, 10/4
Серия 1.494-36 Выпуск 2

Инв. № подл.	Подп. и дата	Взам. инв. №	Инв. № дубл.	Подп. и дата

Форма	Зона	Поз.	Обозначение	Наименование	Кол. на исполн. ШД 0020-										Примечание
					–	01	02	03	04	05	05	07			
				ДОКУМЕНТАЦИЯ											
11			ШД 0020 СБ рис. 1	Сборочный чертеж	X	X	X		X	X	X				
			рис. 2	Сборочный чертеж				X				X			
11			ШД 0000 ТУ	Технические условия	X	X	X	X	X	X	X	X			
				Шифр / Лит.	ф 500	ф 1000	ф 1400	ф 1400	ф 500	ф 1000	ф 1400	ф 1400			

Изм.	Лист	№ докум.	Подп.	Дата
Разраб.		Абросимова		
Пров.		Алексеев		
Рук. бр.		Алексеев		
Н. контр.		Подбужен.		
Утв.		Никитин		

ШД 0020

Конус

Лит.	Лист	Листов
	1	2

Госстрой СССР
ПРОМСТРОЙПРОЕКТ
МОСКВА

Копировал: Формат: 11

Инв. № подл.	Подп. и дата	Взам. инв. №	Инв. № дубл.	Подп. и дата

Форма	Зона	Поз.	Обозначение	Наименование	Кол. на исполн. ШД 0020-										Примечание
					–	01	02	03	04	05	06	07			
				МАТЕРИАЛЫ											
				Лист Х/К Б-ПУ-0-0 8 ГОСТ 19904-74 / В-III-Н-Ст3 ГОСТ 16523-70	9,2	13,5	23,2	9,3	10,3	14,9	20,7	21,0			Кгс
				Припой ПрЗ ПОССУ 40-2 ГОСТ 21931-76											
				Грунтовка ГФ-020 ГОСТ 4058-63											
				Эмаль ХВ-124 ГОСТ 10144-72											

Изм.	Лист	№ докум.	Подп.	Дата

ШД 0020

Лист 2

Копировал: Матвеев Формат 11

Шифры 2040-10/1, 10/2, 10/3, 10/4
Серия 1.494-36. Выпуск 2

ШД. 0020 СБ

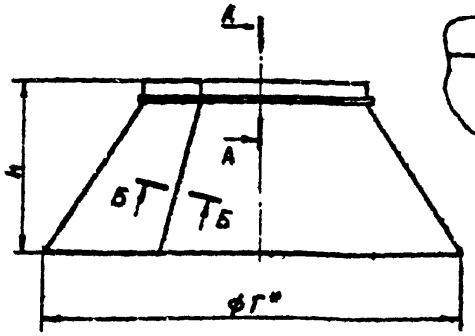

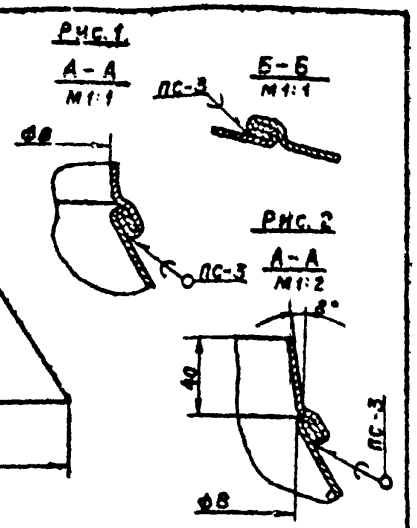

Обозначение	Рис.	Размеры, мм			Вес, кгс.
		В	Г	Н	
ШД. 0020	1	515	1115	465	9,2
-01	1	1015	1520	472	13,5
-02	1	1415	1900	470	23,2
-03	2	1415	1900	470	23,5
-04	1	515	1230	415	10,3
-05	1	1015	1550	555	14,9
-06	1	1415	1980	390	20,7
-07	2	1415	1980	470	21,0

1. Неуказанные предельные отклонения размеров: диаметров по A_4, остальных — по $СМ_8$.
2. * Размер для справок

Изм.	Лист	№ докум.	Подп.	Дата
Разраб.	Абрасимова			
Пров.	Алексеев			
Рук. бр.	Алексеев			
Н. контр.	Подгуженко			
Утв.	Никитин			

ШД. 0020 СБ

Конус. Сборочный чертеж

Лит	Вес	Масштаб
	см табл	—

Лист | Листов 1

Госстрой СССР
ПРОМСТРОЙПРОЕКТ
Москва

Формат 11

Серия 1.494-36 Выпуск 2

Формат	Зона	Поз.	Обозначение	Наименование	Кол.	Примечание
				Документация		
11			ШД. 0030 СБ	Сборочный чертеж		
11			ШД. 0000 ТУ	Технические условия		
				Детали		
Б.Ч.		1	ШД 0031	Труба		
				Лист №/к 6-ПУ-0-2,5 ГОСТ 19904-74 / 3-(II)-Н-Ст.3 ГОСТ 16523-70		
				1002×4260	1	84,0 кгс
				Фланец		
				Уголок 6-32×32×4 ГОСТ 8509-72 / Ст.3 ГОСТ 535-58		
Б.Ч.		2	ШД. 0032	L=3962	1	7,6 кгс
Б.Ч.		3	-01	L=4434	1	8,5 кгс
				Материалы		
				Грунтовка ГФ-020		
				ГОСТ 4056-63		
				Электрод 942-А		
				ГОСТ 9467-75		
				Эмаль ХВ-124		
				ГОСТ 10144-74		

Изм.	Лист	№ докум.	Подп.	Дата
Разраб.	Абрасимова			
Пров.	Алекс.			
Рук. бр.	Алекс.			
Н. контр.	Подгу...			
Утв.	Никитин			

ШД. 0030

Патрубок

Лит	Лист	Листов
		1

Госстрой СССР
ПРОМСТРОЙПРОЕКТ

Шифр 2040-0/1.10/2.10/3.10/4 Серия 1.494-36 Выпуск 2

ШД 0030 СБ

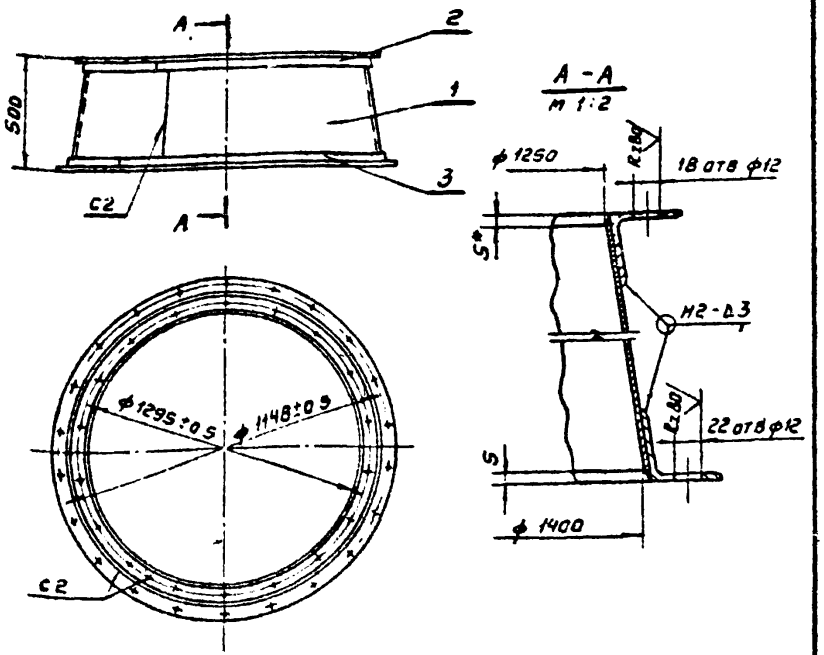

1. Неуказанные предельные отклонения размеров: диаметров - по А4, В4, остальных - по СМ8.
2. Уголки 32×32×4 обработать по указанным размерам.
3. Сварные швы по ГОСТ 5264-69
4. *Размеры для справок

Изм.	Лист	№ докум.	Подп.	Дата
Разраб.		Аверсмотов		
Пров.		Алексеев		
Рук. гр.		Алексеев		
Н. контр.		Гольдман		
Утв.		Никитин		

ШД 0030 СБ

Патрубок

Сборочный чертеж

Лит.	Вес	Масштаб
	49,5	1:20
Лист	Листов 1	

Госстрой СССР Промстройпроект Москва

Инв. № подл. | Подп. и дата | Взам. инв. № | Инв. № дубл. | Подп. и дата

Поз.	Обозначение	Наименование	Кол.	Примечание
		Документация		
11	ШД 0040 СБ	Сборочный чертеж		
11	ШД 0000 ТУ	Технические условия		
		Переменные данные	**для исполнений**	
		ШД 0040		
		Детали		
1	ШД 0041	Труба		
		Лист $\frac{\text{Б-ПУ-В-2,5 ГОСТ 19904-74}}{\text{3-III-Н-Ст.3 ГОСТ 16523-70}}$		
		490 × 1580	1	15,3 кгс
2	ШД 0042	Фланец		
		Уголок $\frac{\text{Б·25×25×4 ГОСТ 8509-72}}{\text{Ст 3 ГОСТ 535-58}}$		
		L = 1602	2	7,2 кгс
		Материалы		
		Грунтовка ГФ-020 ГОСТ 4056-63		

Изм.	Лист	№ докум.	Подп.	Дата
Разраб.		Аверсмотов		
Пров.		Алексеев		
Рук. гр.		Алексеев		
Н. контр.		Гольдман		
Утв.		Никитин		

ШД 0040

Патрубок

Лит.	Лист	Листов
	1	3

Госстрой СССР Промстройпроект Москва

Шифры 2040-10/1, 10/2, 10/3, 10/4
Серия 1.494-36 Выпуск 2

Формат	Зона	Поз.	Обозначение	Наименование	Кол.	Примечание
				Электрод Э42-А		
				ГОСТ 9467-75		
				Эмаль ХВ-124		
				ГОСТ 10144-74		
				ШД 0040-01		
				Детали		
Б.4		1	ШД 0041-01	Труба		
				Лист $\frac{\text{Б-ПУ-0-2,5 ГОСТ 19304-74}}{\text{3-Ш-Н Ст3 ГОСТ 16523-70}}$		
				490×3150	1	31,3 кгс
Б.4		2	ШД 0042-01	Фланец		
				Уголок $\frac{\text{Б-32×32×4 ГОСТ 8509-72}}{\text{Ст.3 ГОСТ 535-58}}$		
				L = 3178	2	12,2 кгс
				Материалы		
				См. исполн. ШД 0040		

Инв. № подл. | Подп. и дата | Взам. инв. № | Инв. № дубл. | Подп. и дата

Изм. Лист № докум. Подп. Дата

ШД 0040

Лист 2

Формат А4

Серия 1.494-36 Выпуск 2

Формат	Зона	Поз.	Обозначение	Наименование	Кол.	Примечание
				ШД 0040-02		
				Детали		
Б.4		1	ШД 0041-02	Труба		
				Лист $\frac{\text{Б-ПУ-0-2,5 ГОСТ 19304-74}}{\text{3-Ш-Н Ст3 ГОСТ 16523-70}}$		
				490×4400		
Б.4		2	ШД 0042-02	Фланец		
				Уголок $\frac{\text{Б-32×32×4 ГОСТ 8509-72}}{\text{Ст.3 ГОСТ 535-58}}$		
				L = 4434		
				Материалы		
				См. исполн. ШД 0040		

Инв. № подл. | Подп. и дата | Взам. инв. № | Инв. № дубл. | Подп. и дата

Изм. Лист № докум. Подп. Дата

ШД 0040

Лист 3

Формат А4

Шифры 2040-10/1, 102, 10/3, 10/4
Серия 1.494-36 Выпуск 2

ШД 0040 СБ

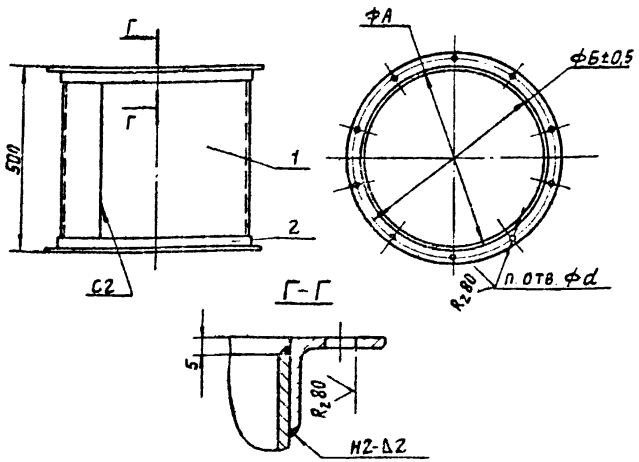

Обозначение	Размеры, мм				n	Вес, кгс
	А	Б	В	d		
ШД 0040	500	530	555	8	20	19,2
-01	1000	1040	1069	10	32	43,6
-02	1400	1448	1469	12	44	55,5

1. Неуказанные предельные отклонения размеров: диаметров - по A_4, B_4, остальных - по CM_3
2. Сварные швы по ГОСТ 5264-69.

Инв. № подл. | Подп. и дата | Взам. инв. № | Инв. № дубл. | Подп. и дата

Изм.	Лист	№ докум.	Подп.	Дата
Разраб.		Абросимова		
Пров.		Алексеев		
Рук. бр.		Алексеев		
Н. контр.		Подыменко		
Утв.		Никитин		

ШД 0040 СБ

Патрубок
Сборочный чертеж

Лит.	Вес	Масштаб
	см. ТРБЛ	—

Лист	Листов 1

Госстрой СССР
Промстройпроект
Москва

Копировал | Формат А4

Серия 1.494-36 Выпуск 2

Формат	Зона	Поз.	Обозначение	Наименование	Кол.	Примечание
				Документация		
А2			ШД 0050 СБ	Сборочный чертеж		
А1			ШД 0000 ТУ	Технические условия		
				Детали		
Бч		1	ШД 0051	Ребро	8	
				Лист Б-ПУ-0-2,5 ГОСТ 19904-74 / К3-III-Н-Ст.3 ГОСТ 16523-70		см. СБ
				Стандартные изделия		
		2		Муфта короткая 15ст		
				ГОСТ 8966-75	1	
				Переменные данные для исполнений		
				ШД 0050		
				Детали		
Бч		3	ШД 0052	Труба		
				Лист Б-ПУ-0 2,5 ГОСТ 19904-74 / К3-III-Н-Ст.3 ГОСТ 16523-70		
				990×1580	1	

Инв. № подл. | Подп. и дата | Взам. инв. № | Инв. № дубл. | Подп. и дата

Изм.	Лист	№ докум.	Подп.	Дата
Разраб.		Абросимова		
Пров.		Алексеев		
Рук. бр.		Алексеев		
Н. контр.		Подыменко		
Утв.		Никитин		

ШД 0050

Патрубок

Лит.	Лист	Листов
	1	4

Госстрой СССР
Промстройпроект
Москва

Копировал | Формат А4

Формат	Зона	Поз.	Обозначение	Наименование	Кол	Примечание
БЧ		4	ШД 0053	Фланец		
				Уголок $\frac{Б\text{-}25\times25\times4\ ГОСТ\ 8509\text{-}72}{Ст.3\ ГОСТ\ 535\text{-}58}$		
				L = 1595	2	
БЧ		5	ШД 0054	Фланец		
				Лист $\frac{Б\text{-}ПУ\text{-}0\text{-}5.0\ ГОСТ\ 19904\text{-}74}{К\ 3\text{-}В\text{-}Н\text{-}Ст3\ ГОСТ\ 16523\text{-}70}$		
				ФВМ. 505; ФН 805	1	
БЧ		6	ШД 0055	Кольцо		
				Уголок $\frac{Б\text{-}20\times20\times3\ ГОСТ\ 8509\text{-}72}{Ст.3\ ГОСТ\ 535\text{-}58}$		
				L = 1414	1	
				Материалы		
				Грунтовка ГФ-020		
				ГОСТ 4056-63		
				Электрод Э42-А		
				ГОСТ 9467-75		
				Эмаль ХВ-124		
				ГОСТ 10144-74		
				ШД 0050-01		
				Детали		
БЧ		3	ШД 0052-01	Труба		
				Лист $\frac{Б\text{-}ПУ\text{-}0\text{-}2.5\ ГОСТ\ 19904\text{-}74}{К\ 3\text{-}В\text{-}Н\text{-}Ст3\ ГОСТ\ 16523\text{-}70}$		
				990 × 3152	1	

Инв. № подл. | Подп. и дата | Взам. инв. № | Инв. № дубл. | Подп. и дата

Изм.	Лист	№ докум.	Подп.	Дата	ШД 0050	Лист 2

Копировал: Белова Формат А1

Формат	Зона	Поз.	Обозначение	Наименование	Кол.	Примечание
БЧ		4	ШД 0053-01	Фланец		
				Уголок $\frac{Б\text{-}32\times32\times4\ ГОСТ\ 8509\text{-}72}{Ст.3\ ГОСТ\ 535\text{-}58}$		
				L = 3178	2	
БЧ		5	ШД 0054-01	Фланец		
				Лист $\frac{Б\text{-}ПУ\text{-}0\text{-}5.0\ ГОСТ\ 19904\text{-}74}{К\ 3\text{-}В\text{-}Н\text{-}Ст3\ ГОСТ\ 16523\text{-}70}$		
				ФВМ 1005; ФН 1305	1	
БЧ		6	ШД 0055-01	Кольцо		
				Уголок $\frac{Б\text{-}20\times20\times3\ ГОСТ\ 8509\text{-}72}{Ст\ 3\ ГОСТ\ 535\text{-}58}$		
				L = 2985		
				Материалы		
				см. исполн. ШД 0050		
				ШД 0050-02		
				Детали		
		4	ШД 0053-02	Труба		
				Лист $\frac{Б\text{-}ПУ\text{-}0\text{-}2.5\ ГОСТ\ 19904\text{-}74}{К\ 3\text{-}В\text{-}Н\text{-}Ст3\ ГОСТ\ 16523\text{-}70}$		
				990 × 4408	1	

Инв. № подл. | Подп. и дата | Взам. инв. № | Инв. № дубл. | Подп. и дата

Изм.	Лист	№ докум.	Подп.	Дата	ШД 0050	Лист 3

Копировал Белова Формат А1

Чертежи 2000-10/1, 10/2, 10/3, 10/4
Серия 1.494-36 Выпуск 2

Формат	Зона	Поз.	Обозначение	Наименование	Кол.	Примечание
		4	ШД 0053-02	Фланец		
				Уголок Б-32х32х4 ГОСТ 8509-72 / Ст.3 ГОСТ 535-58		
				L = 443	2	
		5	ШД 0054-02	Фланец		
				Лист Б-ПУ-8-5.0 ГОСТ 19904-74 / 3-II-н-Ст3 ГОСТ 16523-70		
				ФВт 1435; фн 1785	1	
		6	ШД 0055-02	Кольцо		
				Уголок Б-20х20х4 ГОСТ 8509-72 / Ст.3 ГОСТ 535-58		
				L = 4240		
				Материалы		
				см. испол. ШД 0050		

Инв. № подл. | Подп. и дата | Взам. инв. № | Инв. № дубл. | Подп. и дата

Изм.	Лист	№ докум.	Подп.	Дата

ШД 0050

Лист 4

Формат А4

Серия 1.494-36 Выпуск 2

Формат	Зона	Поз.	Обозначение	Наименование	Кол.	Примечание
				Документация		
11			ШД 0060 СБ	Сборочный чертеж		
11			ШД 0000 ТУ	Технические условия		
				Переменные данные для исполнений		
				ШД 0060		
				Детали		
Б4		1	ШД 0061	Труба		
				Лист Б-ПУ-8-2,5 ГОСТ 19904-74 / 3-I-н-Ст3 ГОСТ 16523-70		
				280 × 1584	1	7,0 кгс
Б4		2	ШД 0062	Кожух		
				Лист Б-ПУ-8-0,8 ГОСТ 19904-74 / 3-II-н-Ст3 ГОСТ 16523-70		
				300 × 2060	1	
				Материаль		
				Грунтовка ГФ-020		
				ГОСТ 4056-63		

Продолжение см. на стр 17

Инв. № подл. | Подп. и дата | Взам. инв. № | Инв. № дубл. | Подп. и дата

Изм.	Лист	№ докум.	Подп.	Дата
Разраб.	Дорофеев			
Пров.	Алексеев			
Рук. бр.	Алексеев			
Н. контр.	Полушкин			
	Дмитрин			

ШД 0060

Свидня колена

Лит	Лист	Листов
	1	3

Госстрой СССР ПРОЙСТРОЙПРОЕКТ Москва

Формат А4

ШД 0050 СБ

Шифры 2040-10/1, 10/2, 10/3, 10/4
Серия 1.494-35 Выпуск 2

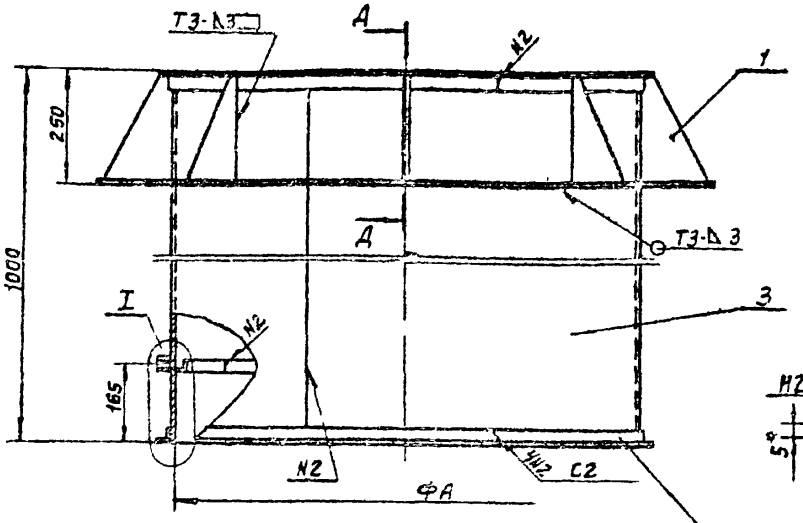

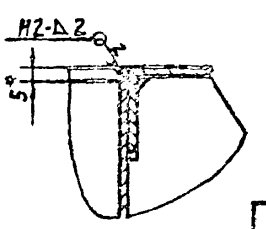

I

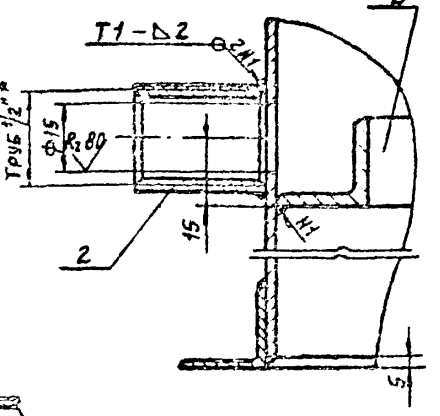

Поз 1 ребро
т 1 5

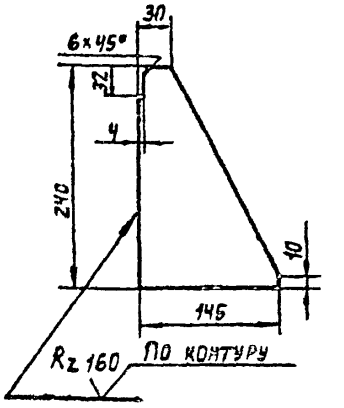

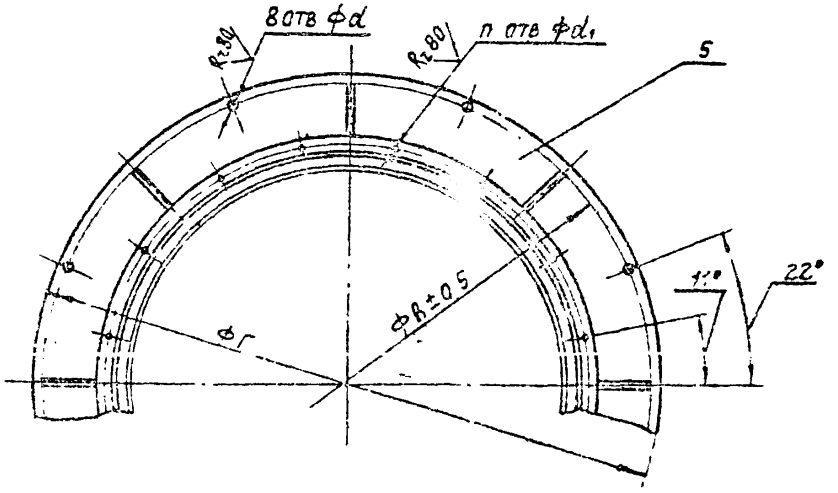

Обозначение	Размеры, мм						n	Вес, кг·с
	А	Б	В	Г	d	d1		
ШД 0050	500	530	772	820	15	8	20	54,4
- 01	1000	1040	1272	1320	19	10	32	104,2
- 02	1400	1448	1672	1720	19	12	44	148,5

1. * Размеры для справок
2. Неуказанные предельные отклонения размеров: диаметров - по A_4, B_4, остальных - по C_{m8}
3. Сварные швы по ГОСТ 5264-69.

Изм.	Лист	№ докум.	Подп.	Дата
Разраб.	Оборотникова			
Пров.	Алексеева			
Рук. бр.	Алексеев			
Н. контр.	Подбуженко			
Утв.	Никитин			

ШД 0050 СБ

Патрубок
Сборочный чертеж

Лит.	Вес	Масштаб
	ст табл	—
Лист	Листов 1	

Госстрой СССР
Промстройпроект
Москва

Копировал Свинарева Формат А2

Инв. № подл. | Подп. и дата | Взам. инв. № | Инв. № дубл. | Подп. и дата

Шифры 2040-10/1, 10/2, 10/3, 10/4
Серия 1.494-36 Выпуск 2

Формат	Зона	Поз.	Обозначение	Наименование	Кол.	Примечание
		3		Плита мягкая минерало-		
				ватная толщ. 50мм		
				марки 50 ГОСТ 9573-72	1,0	кгс
		4		Проволока ф2		
				ГОСТ 3282-74	0,42	кгс
				Электрод Э42-А		
				ГОСТ 9467-75		
				Эмаль ХВ-124		
				ГОСТ 10144-74		
				Припой ПР3 ПОССу40-2		
				ГОСТ 21931-76		
				ШД 0060-01		
				Детали		
Б.4		1	ШД 0061-01	Труба		
				Лист х/к Б-ПУ-0-2,5 ГОСТ 19904-74 / 3-III-Н-Ст.3 ГОСТ 16523-70		
				410 х 3154	1	14,1 кгс
Б.4		2	ШД 0062-01	Кожух		
				Лист х/к Б-ПУ-0-0,8 ГОСТ 19904-74 / 3-III-Н-Ст.3 ГОСТ 16523-70		
				450 х 3635	1	
				Материалы		
				Плита мягкая минерало-		
				ватная толщ. 50мм		
				марки 50 ГОСТ 9573-72	3,5	кгс

Начало см. на стр 15

Подп. и дата | Инв. № дубл. | Взам. инв. № | Подп. и дата

ШД 0060 Лист 2

Серия 1.494-36 Выпуск 2

Формат	Зона	Поз.	Обозначение	Наименование	Кол.	Примечание
				Проволока ф2		
				ГОСТ 3282-74	1,0	кгс
				Остальное см.		
				исполн. ШД 0060		
				ШД 0060-02		
				Детали		
Б.4		1	ШД 0061-02	Труба		
				Лист х/к Б-ПУ-0-2,5 ГОСТ 19904-74 / 3-III-Н-Ст.3 ГОСТ 16523-70		
				570 х 4408	1	17,9 кгс
Б.4		2	ШД 0062-02	Кожух		
				Лист х/к Б-ПУ-0-0,8 ГОСТ 19904-74 / 3-III-Н-Ст.3 ГОСТ 16523-70		
				600 х 4855	1	
				Материалы		
		3		Плита мягкая минерало-		
				ватная толщ. 50мм		
				марки 50 ГОСТ 9573-72	6,6	кгс
		4		Проволока ф2		
				ГОСТ 3282-74	1,2	кгс
				Остальное см.		
				исполн. ШД 0060		

Подп. и дата | Инв. № дубл. | Взам. инв. № | Подп. и дата

ШД 0060 Лист 3

Шифры 2040-10/1, 10/2, 10/3, 10/4
Серия 1.494-36 Выпуск 2

ШД 0060 СБ

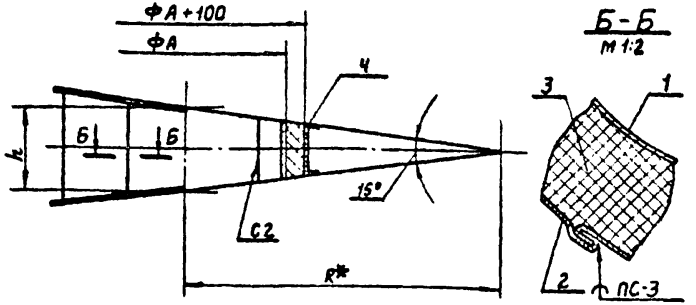

Обозначение	Размеры, мм			Вес, кгс
	A	R	h	
ШД 0060	505	805	216	10,6
-01	1005	1555	416	39,4
-02	1405	2155	568	74,4

1. Сварку труб ШД 0061 и ШД 0071 осуществлять по реальному проекту.
2. После сварки труб произвести утепление и обвязку проволокой.
3. Отбортовку кожуха производить по нормали завода-изготовителя.
4. Сварные швы по ГОСТ 5264-69.
5. Неуказанные предельные отклонения размеров диаметров - по A_4, B_4, остальных - по Cm_8.
6. * Размеры для справок.

Изм.	Лист	№ докум.	Подп.	Дата
Разраб.		Абросимова		
Пров.		Алексеев		
Рук. бр.		Алексеев		
Н. контр.		Подбуженко		
Утв.		Никитин		

ШД 0060 СБ

Секция колена
Сборочный чертеж

Лит	Вес	Масштаб
	см табл	—

Лист | Листов 1

Госстрой СССР
ПРОМСТРОЙПРОЕКТ
Москва

Копировала Свинарев Формат 11

Инв. № подл. | Подп. и дата | Взам. инв. № | Инв. № дубл. | Подп. и дата

Серия 1.494-36 Выпуск 2

18

Формат	Зона	Поз.	Обозначение	Наименование	Кол.	Примечание
				Документация		
11			ШД 0070 СБ	Сборочный чертеж		
11			ШД 0000 ТУ	Технические условия		
				Переменные данные для исполнений		
				ШД 0070		
				Детали		
Б4		1	ШД 0071	Труба		
				Лист х/к Б-ПУ-0-2,5 ГОСТ 19904-74 / 3-III-Н-Ст3 ГОСТ 16523-70		
				138×158ч	1	
Б4		2	ШД 0072	Фланец		
				Лист х/к Б-ПУ-0-5,0 ГОСТ 19904-74 / 3-III-Н-Ст3 ГОСТ 16523-70		
				Фвн 505 · Фн 680	1	
Б4		3	ШД 0073	Кожух		
				Лист х/к Б-ПУ-0-0,8 ГОСТ 19904-74 / 3-III-Н-Ст3 ГОСТ 16523-70		
				150×2050	1	

Изм.	Лист	№ докум.	Подп.	Дата
Разраб.		Абросимова		
Пров.		Алексеев		
Рук. бр.		Алексеев		
Н. контр.		Подбуженко		
Утв.		Никитин		

Секция колена

Лит. | Лист | Листов

Госстрой СССР
ПРОМСТРОЙПРОЕКТ
Москва

Инв. № подл. | Подп. и дата | Взам. инв. № | Инв. № дубл. | Подп. и дата

Шифры 2040-10/1, 10/2, 10/3, 10/4
Серия 1.494-36 Выпуск 2

Формат	Зона	Поз.	Обозначение	Наименование	Код	Примечание
				Материалы		
		4		Плита мягкая минерало-		
				ватная толщ. 50		
				марки 50 ГОСТ 9573-72	0,5	кгс
		5		Проволока ф2		
				ГОСТ 3282-74	0,21	кгс
				Припой ПРЗ ПОССу 40-2		
				ГОСТ 21931-76		
				Грунтовка гф-020		
				ГОСТ 4056-63		
				Электрод Э42-А		
				ГОСТ 9467-75		
				Эмаль ХВ-124		
				ГОСТ 10144-74		
				ШД 0070-01		
				Детали		
Б4		1	ШД 0071-01	Труба		
				Лист х/Б-ПУ-0-2,5 ГОСТ 19904-74 / К 3-III-Н-Ст3 ГОСТ 16523-70		
				205 × 3151	1	
Б4		2	ШД 0072-01	Фланец		
				Лист х/Б-ПУ-0-5,0 ГОСТ 19904-74 / К 3-III-Н-Ст3 ГОСТ 16523-70		
				фвн 1005; фн 1180		

Инв. № подл. | Подп. и дата | Взам. инв. № | Инв. № дубл. | Подп. и дата

Изм. | Лист | № докум. | Подп. | Дата

ШД 0070 | Лист 2

Копировал | Формат 11

Серия 1.494-36 Выпуск 2

Формат	Зона	Поз.	Обозначение	Наименование	Код	Примечание
Б4		3	ШД 0073-01	Кожух		
				Лист х/Б-ПУ-0-0,8 ГОСТ 19904-74 / К 3-III-Н-Ст3 ГОСТ 16523-70		
				220 × 3635	1	
				Материалы		
		4		Плита мягкая минерало-		
				ватная толщ. 50		
				марки 50 ГОСТ 9573-72	1,75	кгс
		5		Проволока ф2		
				ГОСТ 3282-74	0,5	кгс
				Остальное см		
				исполн. ШД 0070		
				ШД 0070-02		
				Детали		
Б4		1	ШД 0071-02	Труба		
				Лист х/Б-ПУ-0-2,5 ГОСТ 19904-74 / К 3-III-Н-Ст3 ГОСТ 16523-70		
				294 × 4408	1	
Б4		2	ШД 0072-02	Фланец		
				Лист х/Б-ПУ-0-5,0 ГОСТ 19904-74 / К 3-III-Н-Ст3 ГОСТ 16523-70		
				фвн 1405, фн 1580	1	

Инв. № подл. | Подп. и дата | Взам. инв. № | Инв. № дубл. | Подп. и дата

Изм. | Лист | № докум. | Подп. | Дата

ШД 0070 | Лист 3

Копировал | Формат 11

Шифры 2040-10/1, 10/2, 10/3, 10/4
Серия 1.494-36 Выпуск 2

Формат	Зона	Поз.	Обозначение	Наименование	Кол.	Примечание
6.4		3	ШД 0073-02	Кожух		
				Лист/к Б-ПУ-0-0,8 ГОСТ 19904-74 / 3-III-Н-Ст3 ГОСТ 16523-70		
				300 × 4895	1	
				МАТЕРИАЛЫ		
				Плита мягкая минерало-		
				ватная толщ. 50		
				марки 50 ГОСТ 9573-72	3,3	кгс
				Проволока ф2		
				ГОСТ 3282-74	0,6	кгс
				Остальное см.		
				исполн. ШД 0070		

ШД 0070 Лист 4

Серия 1 494-36 Выпуск 2

ШД 0070 СБ

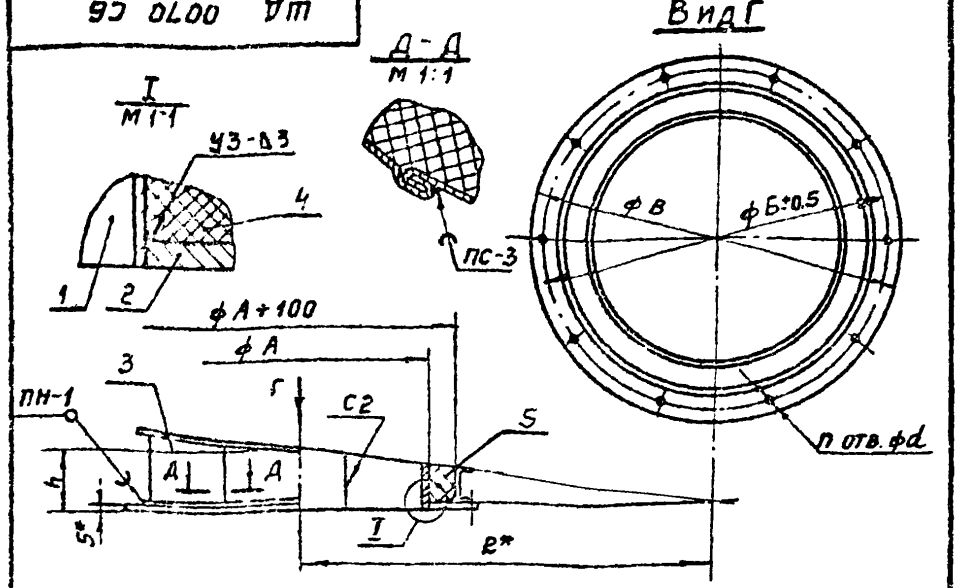

Обозначение	Размеры, мм						n	Вес, кгс
	А	Б	В	R	h	d		
ШД 0070	505	650	680	805	106	8	10	12,0
-01	1005	1150	1180	1555	206	10	16	34,5
-02	1405	1650	1680	2155	285	12	22	54,3

1. Сварку труб ШД 0061 и ШД 0071 осуществлять по реальному проекту.
2. После сварки труб произвести утепление и обвязку проволокой
3. Отбортовку кожуха производить по нормали завода-изготовителя
4. Сварные швы по ГОСТ 5264-69
5. Неуказанные предельные отклонения размеров: диаметров - по АвВ, остальных - по СМ0.
6. *Размеры для справок

Изм.	Лист	№ докум.	Подп.	Дата
Разраб.		Абросимов		
Пров.		Алексеев		
Рук. бр.		Алексеев		
Н. контр.		Новоженко		
Утв.		Никитин		

ШД 0070 СБ

Секция колена
Сборочный чертеж

Лит.	Вес	Масштаб
	см. табл.	—

Лист | Листов: 1

Госстрой СССР
Промстройпроект
Москва

Копировал: Матвеева Формат: 11

Шифры 2040-10/1; 10/2; 10/3; 10/4
Серия 1.494-36 Выпуск 2

Формат	Зона	Поз.	Обозначение	Наименование	Кол.	Примечание
				Документация		
11			ШД 0080 СБ	Сборочный чертеж		
11			ШД 0000 ТУ	Технические условия		
				Детали		
Б4		1	ШД 0081	Фланец фн 150		
				Лист 1/К 5-ПУ-0-5.0 ГОСТ 19904-74 / 3-Ш-Н Ст3 ГОСТ 16523-70	2	0,7 кгс
				Переменные данные для исполнений		
				ШД 0080		
				Детали		
Б4		2	ШД 0082	Труба		
				Труба 95×8 ГОСТ 8734-75		
				L = 500	1	8,6 кгс
				Материалы		
				Грунтовка ГФ-020		
				ГОСТ 4056-63		

Инв. № подл. | Подп. и дата | Взам. инв. № | Инв. № дубл. | Подп. и дата

Изм.	Лист	№ докум.	Подп.	Дата
Разраб.		Абросимова		
Пров.		Алексеев		
Рук. бр.		Алексеев		
Н. контр.		Лидзинская		
Утв.		Никитин		

ШД 0080

Стойка

Лит.	Лист	Листов
	1	2

Госстрой СССР ПРОМСТРОЙПРОЕКТ МОСКВА

Копировал Куц Формат 11

Серия 1.494-36 Выпуск 2

Формат	Зона	Поз.	Обозначение	Наименование	Кол.	Примечание
				Электрод Э42-А		
				ГОСТ 9467-75		
				Эмаль ХВ-124		
				ГОСТ 10144-74		
				ШД 0080-01		
				Детали		
Б4		2	ШД 0082-01	Труба		
				Труба 95×8 ГОСТ 8734-75		
				L = 1000	1	
				Материалы		
				см. исполн. ШД 0080		
				ШД 0080-02		
				Детали		
Б4		2	ШД 0082-02	Труба		
				Труба 95×8 ГОСТ 8734-75		
				L = 1400	1	
				Материалы		
				см. исполн. ШД 0080		

Инв. № подл. | Подп. и дата | Взам. инв. № | Инв. № дубл. | Подп. и дата

Изм.	Лист	№ докум.	Подп.	Дата

ШД 0080

Лист 2

Копировал Куц Формат 11

Шифры 2040-10/1, 10/2, 10/3, 10/4
Серия 1.494-36 Выпуск 2

ШД 0080 СБ

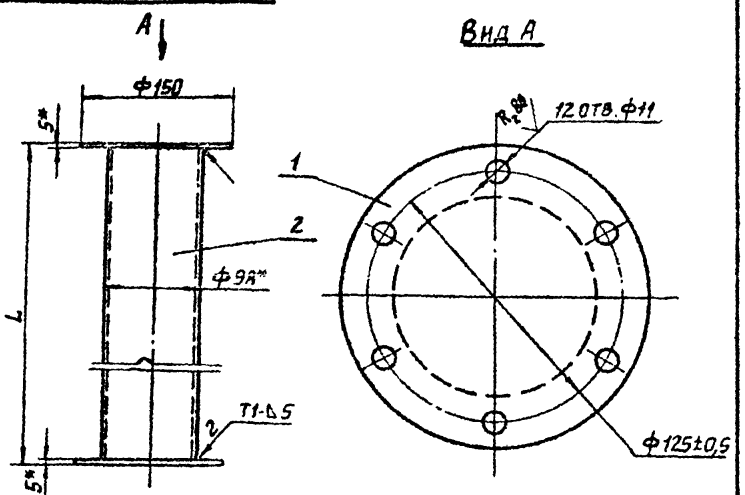

Обозначение	L, мм	Вес, кгс
ШД 0080	510	10,0
-01	1010	18,6
-02	1410	25,4

1. Неуказанные предельные отклонения размеров диаметров - по A_4, B_4, остальных - по CM_8
2. Сварные швы по ГОСТ 5264-69
3 *Размеры для справок

Изм.	Лист	№ докум.	Подп.	Дата
Разраб.	Абросимова			
Пров.	Алексеев			
Рук. бр.	Алексеев			
Н. контр.	Подбуженко			
Чтв.	Никитин			

ШД 0080 СБ

Стойка
Сборочный чертеж

Лит.	Вес	Масштаб
	см табл	—

Лист: Листов: 1

Госстрой СССР
Промстройпроект
Москва

Серия 1.494-36 Выпуск 2

Формат	Зона	Поз.	Обозначение	Наименование	Кол.	Примечание
				Документация		
11			ШД 0090 СБ	Сборочный чертеж		
11			ШД 0000 ТУ	Технические условия		
				Детали		
11		1	ШД 0091	Цанга	1	
6.4		2	ШД 0092	Болт конический		см. СБ
				Сталь 35 ГОСТ1050-74	1	HRC30,40
				Стандартные изделия		
		3		Гайка М12 ГОСТ5915-70	1	
		4		Кольцо запорное 18		
				МН 470-61	1	
		5		Шайба 12 ГОСТ 11371-68	1	

Изм.	Лист	№ докум.	Подп.	Дата
Разраб.	Абросимова			
Пров.	Алексеев			
Рук. бр.	Алексеев			
Н. контр.	Подбуженко			
Утв.	Никитин			

ШД 0090

Болт конический с цангами Ф12мм

Лит.	Лист	Листов
		1

Госстрой СССР
Промстройпроект
Москва

Подп. и дата | Инв. № дубл. | Взам. инв. № | Подп. и дата | Инв. № подл.

Шифры 2040-10/1, 10/2, 10/3, 10/4
Серия 1.494-36 Выпуск 2

ШД 0090 СБ

Rz 40 (✓)

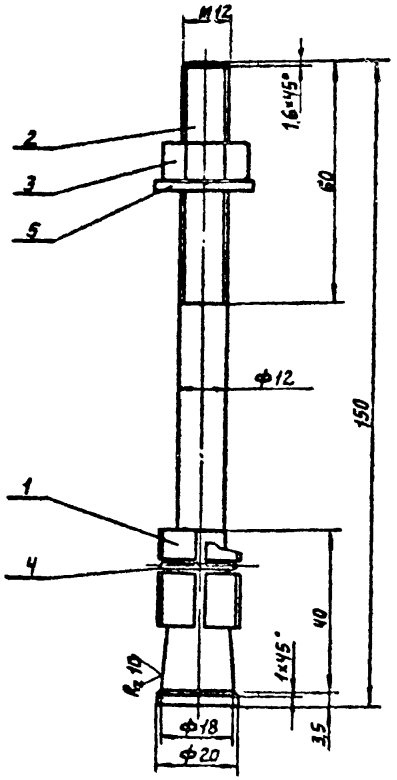

1 Неуказанные предельные отклонения размеров: валов - по B_7, остальных по CM_7.

Изм	Лист	№ докум	Подп	Дата
Разраб.		Абросимова		
Пров		Алексеев		
Рук. гр.		Алексеев		
Н. контр.		Подбужников		
Чт		Никитин		

ШД 0090 СБ

Болт конический с цангами Ф12 mm
Сборочный чертеж

Лит	Вес	Масштаб
	0,3	1:1

Лист | Листов 1

Госстрой СССР
ПРОМСТРОЙПРОЕКТ
Москва

Инв. № подл. | Подп. и дата | Взам. инв. № | Инв. № дубл. | Подп. и дата

ШД 0091

Rz 160 (✓)

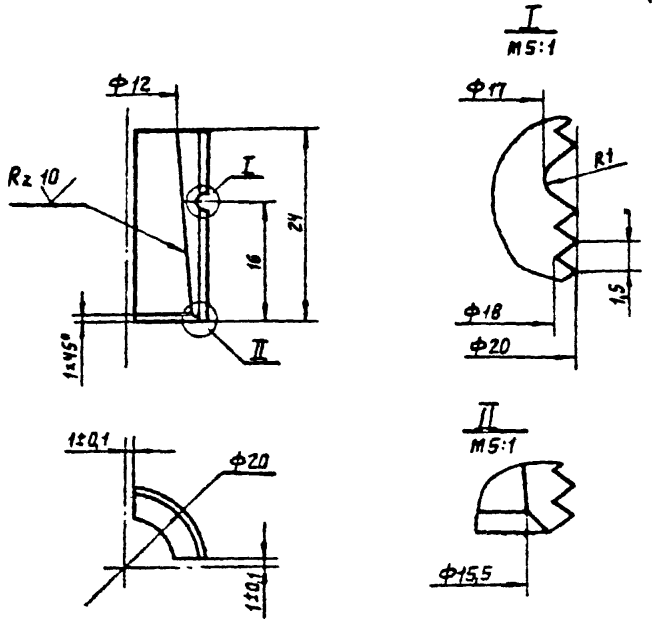

1. HRC 30...40
2. Неуказанные предельные отклонения размеров: диаметров - по A_7, B_7, остальных - по CM_7.

Изм	Лист	№ докум	Подп	Дата
Разраб.		Абросимова		
Пров.		Алексеев		
Рук. гр.		Алексеев		
Н. контр.		Подбужников		
Чт		Никитин		

ШД 0091

Цанга

Лит	Вес	Масштаб
	0,006	2:1

Лист | Листов 1

Сталь 35 ГОСТ 1050-74

Госстрой СССР
ПРОМСТРОЙПРОЕКТ
Москва

Серия 1.494-36 Выпуск 2

Инв. № подл. | Подп. и дата | Взам. инв. № | Инв. № дубл. | Подп. и дата

Шифры 2040-10/1, 10/2, 10/3, 10/4
Серия 1.494-36 Выпуск 2

Инв. № подл.	Подп. и дата	Взам. инв. №	Инв. № дубл.	Подп. и дата

Формат	Зона	Поз	Обозначение	Наименование	Кол. на исполн. ШД 0100-										Примечание
					-	01	02	03	04	05					
				Документация											
12			ШД 0100 СБ рис. 1	Сборочный чертеж	X	X	X								
			рис. 2	Сборочный чертеж				X	X	X					
11			ШД 0000 ТУ	Технические условия	X	X	X	X	X	X					
				Детали											
64		1	ШД 0101	Ребро				3	3	3					см. сб.
				Лист $\frac{\text{Б-ПУ-0-2,5 ГОСТ 19904-74}}{\text{К3-III-Н-Ст3 ГОСТ 16523-70}}$											
				Лит.											
				Шифр	ф 500	ф 1000	ф 1400	ф 500	ф 1000	ф 1400					

Изм.	Лист	№ докум.	Подп.	Дата
Разраб.		Абросимова		
Пров.		Алексеев		
Рук. бр.		Алексеев		
Н. контр.		Подбуженко		
Утв.		Никитин		

ШД 0100

Секция

Лит.	Лист.	Листов
	1	4

Госстрой СССР
ПРОМСТРОЙПРОЕКТ
Москва

Копировал: Формат: 11

Инв. № подл.	Подп. и дата	Взам. инв. №	Инв. № дубл.	Подп. и дата

Серия 1.494-36 Выпуск 2

Формат	Зона	Поз	Обозначение	Наименование	Кол. на исполн. ШД 0100-										Примечание
					-	01	02	03	04	05					
11		2	ШД 0102	фланец				1							
			-01	фланец					1						
			-02	фланец						1					
				Фланец											
				Лист $\frac{\text{Б-ПУ-0-5,0 ГОСТ 19904-74}}{\text{К3-III-Н-Ст3 ГОСТ 16523-70}}$											
64		3	ШД 0103	фвн 505; фн 680	2			1							
			-01	фвн 1005; ф 1180		2			1						
			-02	фвн 1405; ф 1580			2			1					
				Труба											
				Лист $\frac{\text{Б-ПУ-0-2,5 ГОСТ 19904-74}}{\text{К3-III-Н-Ст3 ГОСТ 16523-70}}$											
64		4	ШД 0104	2000 × 1584	1			1							
			-01	2030 × 3154		1			1						
			-02	2000 × 4408			1			1					

Изм.	Лист	№ докум.	Подп.	Дата

ШД 0100

Лист 2

Копировал: Формат: 11

Шифры 2040-10/1, 10/2, 10/3, 10/4
Серия 1.494-38 Выпуск 2

Инв. № подл. | Подп. и дата | Взам. инв. № | Инв. № дубл. | Подп. и дата

Формат	Зона	Поз.	Обозначение	Наименование	Кол. на исполн. ШД 0100- –	01	02	03	04	05	Примечание
				Кожух							
				Лист $\frac{\text{ХВ-ПУ-0-0,8 ГОСТ 19904-74}}{\text{3-III-II-Ст3 ГОСТ 19903-70}}$							
	6		ШД С109	2000 × 2060	1			1			
			-01	2000 × 3834		1			1		
			-02	2000 × 4893			1			1	
				МАТЕРИАЛЫ							
				Грунтовка ГФ-020							
				ГОСТ 4056-63							
	5			Плита мягкая минераловатная толщ 50мм							
				марки 50 ГОСТ 9573-72	9,0	16,6	22,8	9,0	16,6	22,8	кгс

Изм. | Лист | № докум. | Подп. | Дата

ШД 0100

Лист 3

Копировал Матвеева Формат А4

Инв. № подл. | Подп. и дата | Взам. инв. № | Инв. № дубл. | Подп. и дата

Серия 1.494-36 Выпуск 2

Формат	Зона	Поз.	Обозначение	Наименование	Кол. на исполн ШД 0100- –	01	02	03	04	05	Примечание
				Припой Пр3 ПОССу 40-2							
				ГОСТ 21931-76							
		7		Проволока ф 2							
				ГОСТ 3282-74	2,5	4,4	5,9	2,5	4,4	5,9	кгс
				Электрод Э42-А							
				ГОСТ 9467-75							
				Эмаль ХВ-124							
				ГОСТ 10144-74							

Изм. | Лист | № докум. | Подп. | Дата

ШД 0100

Лист 4

Копировал: Матвеева Формат А4

ШД 0100СБ

Шифры 2040-10/1, 10/2, 10/3, 10/4
Серия 1.494-36 Выпуск 2

Рис. 1

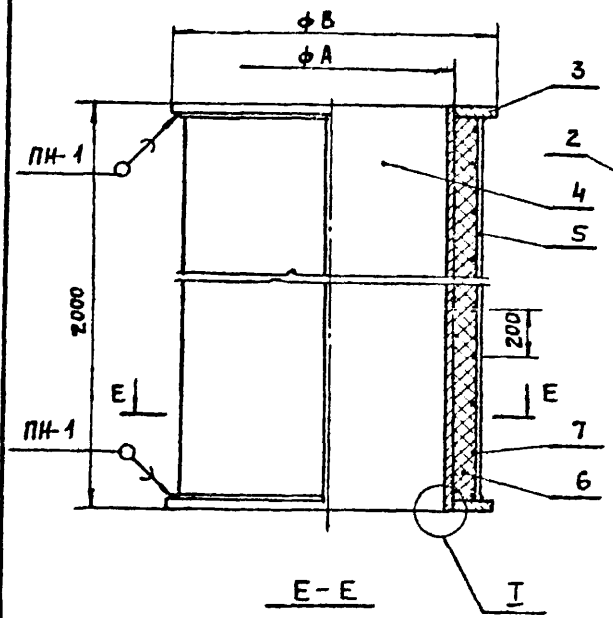

Ж - Ж

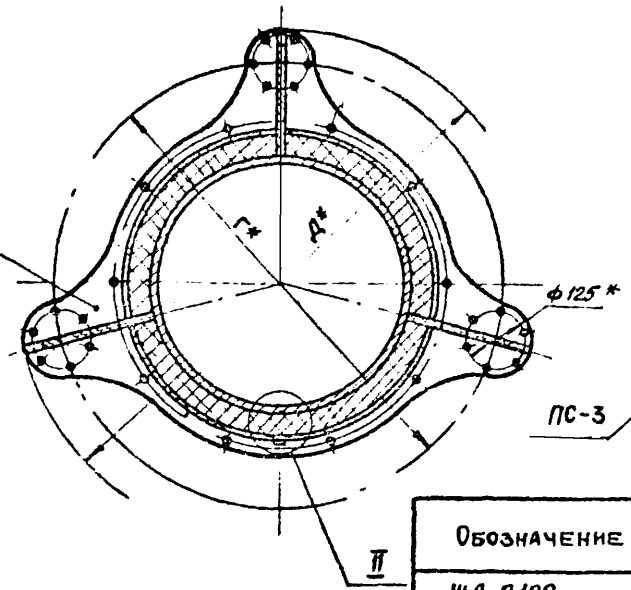

II
м 1:2

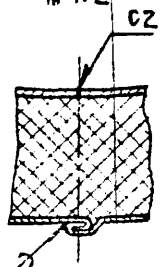

Рис. 2
Остальное см. рис. 1

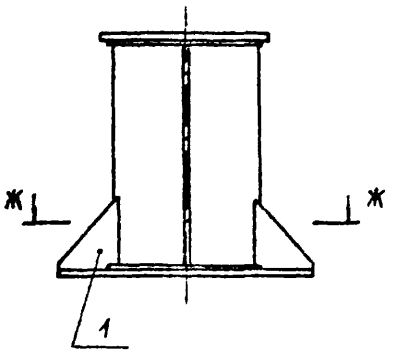

Е - Е

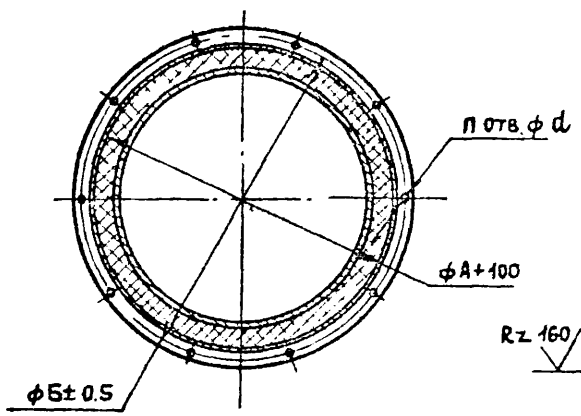

I
м 1:1

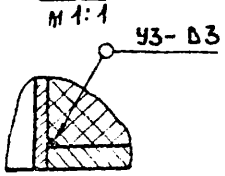

Поз. 1 Ребро
м 1:10

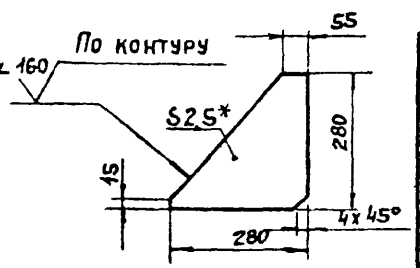

Обозначение	Рис.	Размеры, мм						n	Вес, кгс
		А	Б	В	Г	Д	d		
ШД 0100	1	505	650	680	—	—	8	20	98,8
-01	1	1005	1150	1180	—	—	10	32	178,6
-02	1	1405	1550	1580	—	—	12	44	289,5
-03	2	505	650	680	920	1070	8	20	120,1
-04	2	1005	1150	1180	1420	1570	10	32	225,3
-05	2	1405	1550	1580	1820	1970	12	44	305,7

1. * Размеры для справок.
2. Неуказанные предельные отклонения размеров: диаметров - по А4, В4, остальных - по СМ8.
3. Сварные швы по ГОСТ 5264-69.

Изм.	Лист	№ докум.	Подп.	Дата
Разраб		Абросимов		
Пров		Алексеев		
Рук. бр		Алексеев		
Н. контр.		Подуженко		
Утв		Никитин		

ШД 0100 СБ

Секция
Сборочный чертеж

Лит.	Вес	Масштаб
	см. табл.	—
Лист	Листов 1	

Госстрой СССР
ПРОМСТРОЙПРОЕКТ
Москва

Копировал Ермолина Формат 12

Инв. № подл. | Подп. и дата | Взам. инв. № | Инв. № дубл. | Подп. и дата

Шифры 2040-10/1, 10/2, 10/3, 10/4
Серия 1.494-36 Выпуск 2

ШД 0102

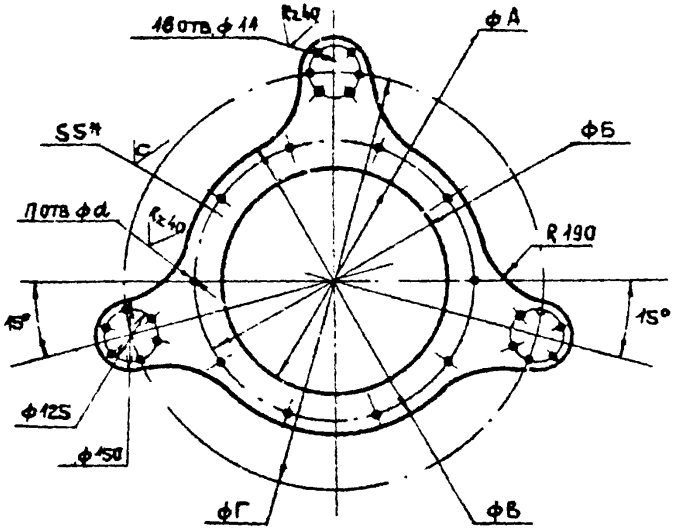

Обозначение	Размеры, мм					n	Вес, кгс
	А	Б	В	Г	d		
ШД 0102	505	650	680	920	8	10	9,6
-01	1005	1150	1180	1420	10	16	17,1
-02	1405	1550	1580	1820	12	22	20,9

1. Неуказанные предельные отклонения размеров: диаметров - по А4, В4 остальных - по Ст8
2. * Размер для справок.

Изм.	Лист	№ докум.	Подп.	Дата
Разраб.		Абросимова		
Пров.		Алексеев		
Рук. бр.		Алексеев		
Н. контр.		Подбуженко		
Утв.		Никитин		

ШД 0102

Фланец

Лит.	Вес	Масштаб
	см табл.	—

Лист | Листов

Лист х/к 5-ПУ-0-5,0 ГОСТ 19904-74 / 3-III-11-Ст3 ГОСТ 16523-70

Госстрой СССР Промстройпроект Москва

Инв. № подл. | Подп. и дата | Взам. инв. № | Инв. № дубл. | Подп. и дата

Серия 1.494-36 Выпуск 2

Формат	Зона	Поз.	Обозначение	Наименование	Кол. на исполн. ШД 0200-										Примечание
					–	01	02	03	04	05					
				Документация											
12			ШД 0200С5 рис. 1	Сборочный чертеж	X	X	X								
			рис. 2	Сборочный чертеж				X	X	X					
11			ШД 0000 ТУ	Технические условия	X	X	X	X	X	X					
				Детали											
01	1		ШД 0101	Ребро				1	1	1					см. ШД 0100

Шифр	Лит.									
ф 500	ф 1000	ф 1400	ф 500	ф 1000	ф 1400					

ШД С200

Изм.	Лист	№ докум.	Подп.	Дата
Разраб.		Абросимова		
Пров.		Алексеев		
Рук. бр.		Алексеев		
Н. контр.		Подбуженко		
Утв.		Никитин		

Секция

Лит.	Лист	Листов
	1	5

Госстрой СССР Промстройпроект Москва

Копировал: Ермолина

Формат 11

Шифры 2040-10/1, 10/2, 10/3, 10/4
Серия 1 494-35 Выпуск 2

Инв. № подл.	Подп. и дата	Взам. инв. №	Инв. № дубл.	Подп. и дата

Формат	Зона	Поз.	Обозначение	Наименование	Кол. на исполн. ШД 0200-	01	02	03	04	05					Примечание
11		2	ШД 0102	Фланец				1							
			-01	Фланец					1						
			-02	Фланец						1					
				Труба											
				Лист х/к 6 ПУ-0-2,5 ГОСТ 19904-74 / 3 III Н-Ст 3 ГОСТ 16523-70											
54		3	ШД 0201	2000 × 1584	1			1							
			-01	2000 × 3154		1			1						
			-02	2000 × 4408			1			1					
				Фланец											
				Лист х/к 6-ПУ-0-5,0 ГОСТ 19904-74 / 3-III-Н-Ст 3 ГОСТ 16523-70											
54		4	ШД 0202	фвн 505 фн 680	2			1							
			-01	фвн 1005 фн 1180		2			1						
			-02	фвн 1405 фн 1580			2			1					

Изм.	Лист	№ докум.	Подп.	Дата	ШД 0200	Лист 2

Копировал Матвеева Формат 11

Серия 1 494-36 Выпуск 2

Инв. № подл.	Подп. и дата	Взам. инв. №	Инв. № дубл.	Подп. и дата

Формат	Зона	Поз.	Обозначение	Наименование	Кол. на исполн. ШД 0200-	01	02	03	04	05					Примечание
				Кожух											
				Лист х/к 6-ПУ-0-0,8 ГОСТ 19904-74 / 3-III-Н-Ст. 3 ГОСТ 16523-70											
54		5	ШД 0203	2000 × 2060	1			1							
			01	2000 × 3635		1			1						
			-02	2000 × 4895			1			1					
				Короб											
				Лист х/к 6-ПУ-0-2,5 ГОСТ 19904-74 / 3 III Н-Ст 3 ГОСТ 16523-70											
54		6	ШД 0204	305 × 2600				1							
			-01	405 × 4000					1						
			-02	415 × 5300						1					
				Фланец											
				Лист х/к 6-ПУ-0-5,0 ГОСТ 19904-74 / 3-III-Н-Ст. 3 ГОСТ 16523-70											
54		7	ШД 0205	600 × 700				1							
			-01	1000 × 1000					1						
			-02	1200 × 1450						1					

Изм.	Лист	№ докум.	Подп.	Дата	ШД 0200	Лист 3

Копировал Матвеева Формат 11

Шифры 2040-10/1, 10/2, 10/3, 10/4
Серия 1.494-36 Выпуск 2

Инв. № подл.	Подп. и дата	Взам. инв. №	Инв. № дубл.	Подп. и дата

Формат	Зона	Поз.	Обозначение	Наименование	Кол. на испол. ШД 0200-										Примечание
					-	01	02	03	04	05					
				Кожух											
				Лист $\frac{\text{В-ПУ-0-0,8 ГОСТ 19904-74}}{\text{Ш-Н-Ст3 ГОСТ 16523-70}}$											
Б4		8	ШД 0206	300 × 2900				1							
			-01	400 × 4400					1						
			-02	410 × 5500						1					
				МАТЕРИАЛЫ											
				Грунтовка ГФ-020											
				ГОСТ 4056-63											
		9		Плита мягкая минераловатная толщ. 50 мм											
				марки 50 ГОСТ 9573-72	11,0	18,6	24,9	11,0	18,6	24,9					кгс

Изм.	Лист	№ докум.	Подп.	Дата	ШД 0200	Лист 4

Копировал: Матвеева Формат: А4

Инв. № подл.	Подп. и дата	Взам. инв. №	Инв. № дубл.	Подп. и дата

Серия 1.494-36 Выпуск 2

Формат	Зона	Поз.	Обозначение	Наименование	Кол. на испол. ШД 0200-										Примечание
					-	01	02	03	04	05					
		10		Проволока ф 2											
				ГОСТ 3282-74	2,7	4,6	6,1	2,7	4,6	6,1					кгс
				Электрод Э42-А											
				ГОСТ 9467-75											
				Эмаль ХВ-124											
				ГОСТ 10144-74											
				Припой ПрЗ ПОССу 40-2											
				ГОСТ 21931-76											

Изм.	Лист	№ докум.	Подп.	Дата	ШД 0200	Лист 5

Копировал: Матвеева Формат: А4

ШД 0200 СБ

Шифры 2040-10/1, 10/2, 10/3, 10/4
Серия 1.494-36 выпуск 2

Рис. 1

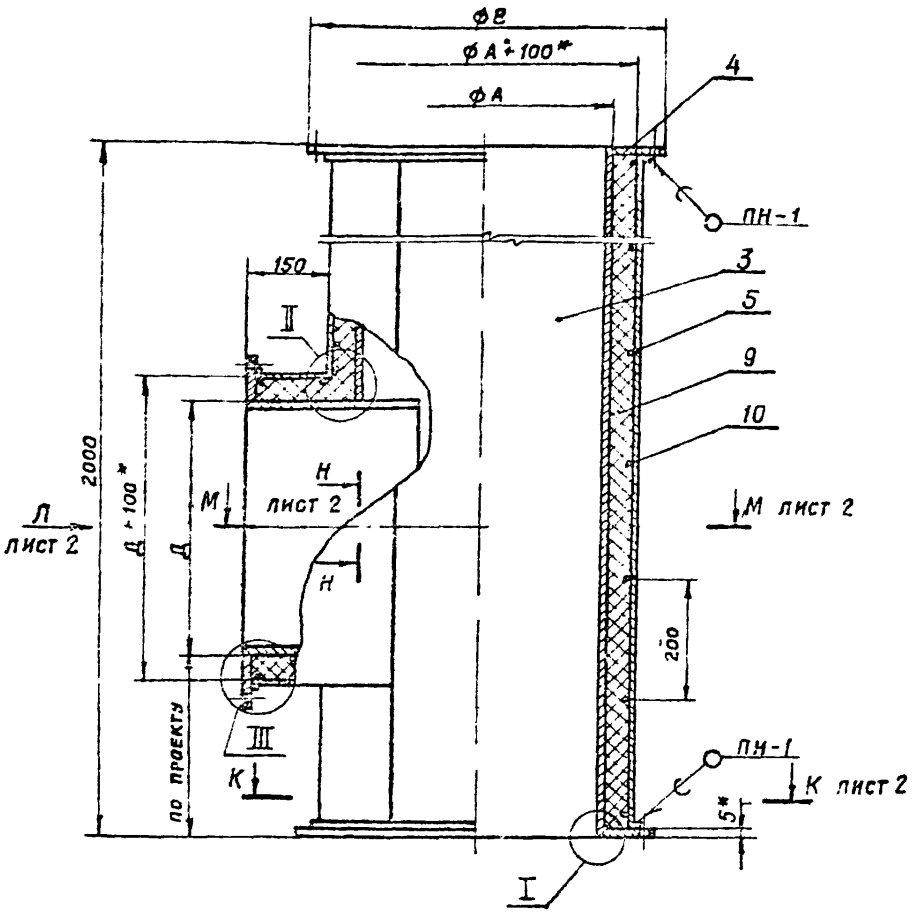

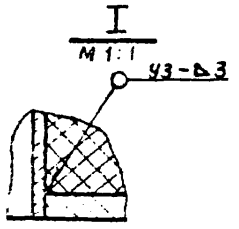

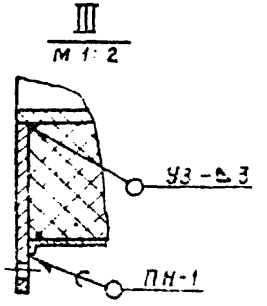

Рис. 2

Остальное см. рис. 1

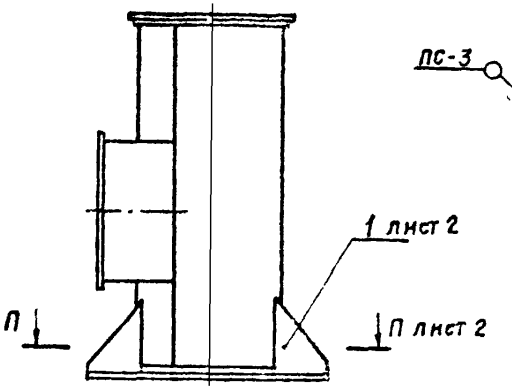

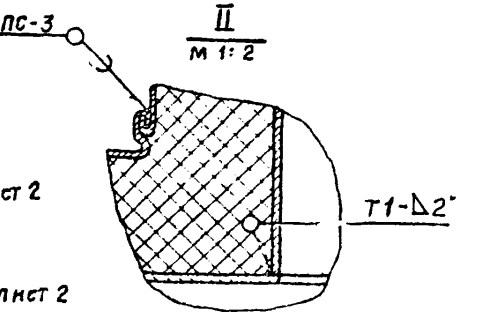

Обозначение	Рис.	Размеры, мм								h	Вес, кгс
		А	Б	В	Г	Д	Е	Ж	d		
ШД. 0200	1	505	650	680	405	505	600	700	8	20	104,4
-01	1	1005	1150	1180	805	805	1000	1000	10	32	195,7
-02	1	1405	1550	1580	1000	1255	1200	1450	12	44	201,5
-03	2	505	650	680	405	505	600	700	8	20	110,4
-04	2	1005	1150	1180	805	805	1000	1000	10	32	201,7
-05	2	1405	1550	1580	1000	1255	1200	1450	12	44	258,5

1. Неуказанные предельные отклонения размеров диаметров по А4, В4 остальных — по СМ8
2. Сварные швы по ГОСТ 5264-69
3. *Размеры для справок.

Изм	Лист	№ докум	Подп	Дата
Разраб		Абросимова		
Пров.		Алексеева		
Рук бр		Алексеева		
Н контр		Подежжева		
Утв		[illegible]		

ШД 0200 СБ

Секция
Сборочный чертеж

Лит	Вес	Масштаб
	См табл	—

Лист 1 Листов 2

Госстрой СССР
Армотранспроект
Москва

Инв. № подл | Подпись и дата | Взам. инв. № | Инв. № дубл | Подпись и дата

ШД 0200 СБ

Шифры-2040-10/1, 10/2, 10/3, 10/4
Серия 1.494-38 Выпуск 2

К-К лист 1

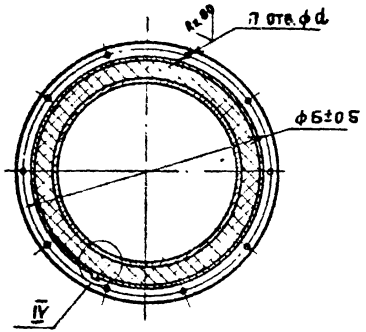

М-М лист 1

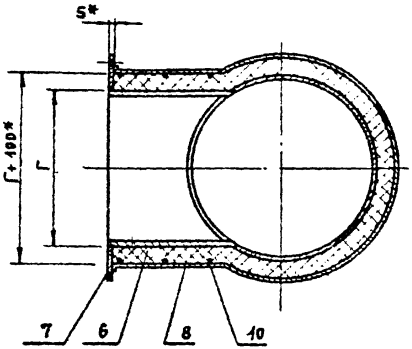

Вид Л лист 1

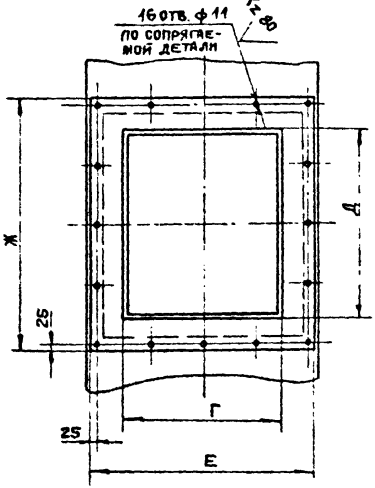

П-П лист 1

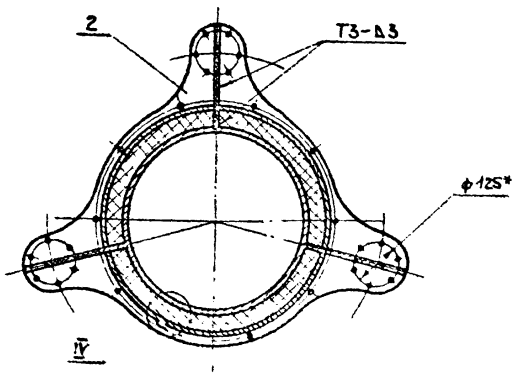

Н-Н лист 1
м 1:2

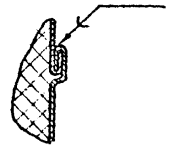

IV
м 1:2

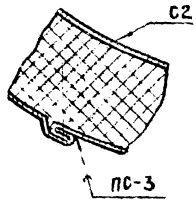

Поз. 1 Ребро
м 1:10

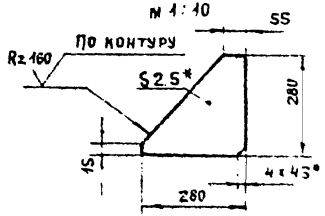

Изм.	Лист	№ докум.	Подп.	Дата

ШД 0200 СБ

Инв. № подл. | Подп. и дата | Взам. инв. № | Инв. № дубл. | Подп. и дата

Шифры 2040-10/1, 10/2, 10/3, 10/4
Серия 1.494-38 Выпуск 2

Формат	Зона	Поз.	Обозначение	Наименование	Кол.	Примечание
				Документация		
11			ШД 1000 СБ	Сборочный чертеж		
11			ШД 0000 ТУ	Технические условия		
				Детали		
11		1	ШД 1001	Шпилька монтажная	4	
				Стандартные изделия		
		2		Гайка М12 ГОСТ 5915-70	12	
		3		Шплинт 4х25 ГОСТ 397-56	4	
			Переменные данные	для исполнений		
				ШД 1000		
				Сборочные единицы		
11		4	ШД 1100	Секция компенсатора	1	
11		5	ШД 1200	Секция компенсатора	1	
				Материалы		
		6		Плита мягкая минера		
				ловатная толщ. 40мм		
				марки 50 ГОСТ 9573-72	5,3	кгс

Подп. и дата | Инв. № дубл. | Взам. инв. № | Подп. и дата | Инв. № подл.

Изм.	Лист	№ докум.	Подп.	Дата
Разраб.	Абросимова			
Пров.	Алексеев			
Рук. бр.	Алексеев			
Н. контр.	Подбуженко			
Утв.	Никитин			

ШД 1000

Компенсатор

Лит.	Лист	Листов
	1	2

Госстрой СССР
Промстройпроект
Москва

Копировал: Матвеева Формат 11

Серия 1.494-38 Выпуск 2

Формат	Зона	Поз.	Обозначение	Наименование	Кол.	Примечание
		7		Стеклоткань Э-0,1		
				ГОСТ 8481-75	0,14	кгс
				ШД 1001-01		
				Сборочные единицы		
11		4	ШД 1100-01	Секция компенсатора	1	
11		5	ШД 1200-01	Секция компенсатора	1	
				Материалы		
		6		Плита мягкая минера-		
				ловатная толщ. 40мм		
				марки 50 ГОСТ 9573-72	9,8	кгс
		7		Стеклоткань Э-0,1		
				ГОСТ 8481-75	0,27	кгс
				ШД 1000-02		
				Сборочные единицы		
11		4	ШД 1100	Секция компенсатора	1	
11		5	ШД 1200	Секция компенсатора	1	
				Материалы		
		6		Плита мягкая минера-		
				ловатная толщ. 40мм		
				марки 50 ГОСТ 9573-72	13,4	кгс
		7		Стеклоткань Э-01		
				ГОСТ 8481-75	0,35	кгс

Подп. и дата | Инв. № дубл. | Взам. инв. № | Подп. и дата | Инв. № подл.

Изм.	Лист	№ докум.	Подп.	Дата

ШД 1000

Лист 2

Копировал: Матвеева Формат 11

Шифры 2040-10/1, 10/2, 10/3, 10/4
Серия 1.494-36 Выпуск 2

ШД 1000 СБ

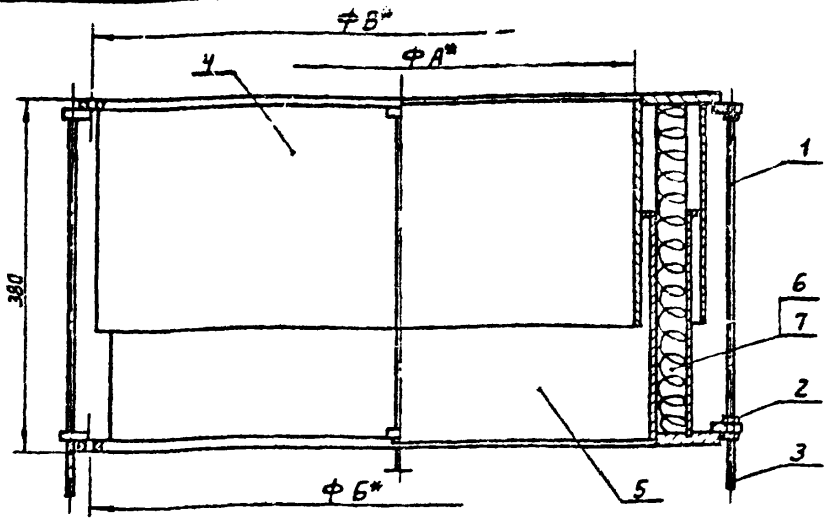

Обозначение	Размеры, мм			Вес, кгс
	А	Б	В	
ШД 1000	500	650	660	82,0
-01	1000	1150	1160	154,4
-02	1400	1550	1560	216,6

1 Для обеспечения свободного перемещения секций компенсатора с одновременным их уплотнением и предотвращения выветривания волокон из минераловатной плиты последнюю поместить в специально изготовленный чехол из стеклоткани и простегать.

2* Размеры для справок

Изм.	Лист	№ докум.	Подп.	Дата
Разраб.		Аверсинова		
Пров.		Алексеев		
Рук. бр.		Алексеев		
Н. контр.		Подбужский		
Утв.		Никитин		

ШД 1000 СБ

Компенсатор

Сборочный чертеж

Лит	Вес	Масштаб
	ст таб.л	—
Лист	Листов 1	

Госстрой СССР ПРОМСТРОЙПРОЕКТ Москва

Копировал Свинарева Формат 11

Инв. № подл. | Подп. и дата | Взам. инв. № | Инв. № дубл. | Подп. и дата

Серия 1.494-36 Выпуск 2

ШД 1001

$R_z 80$ (V)

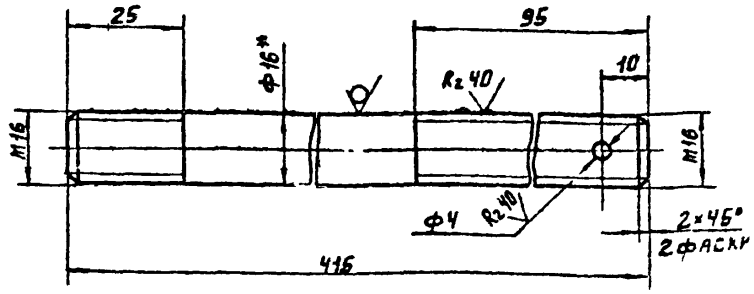

1 Неуказанные предельные отклонения размеров: диаметров - по A_4, B_4, остальных - по CM_B.

2* Размер для справок.

Изм.	Лист	№ докум.	Подп.	Дата
Разраб.		Аверсинова		
Пров.		Алексеев		
Рук. бр.		Алексеев		
Н. контр.		Подбужский		
Утв.		Никитин		

ШД 1001

Шпилька

Лит	Вес	Масштаб
	0,65	1:1
Лист:	Листов 1	

Круг 16-Ч ГОСТ 7417-75
45-Н-В ГОСТ 1051-73

Госстрой СССР ПРОМСТРОЙПРОЕКТ Москва

Копировала: Свинарева Формат: 11

Инв. № подл. | Подп. и дата | Взам. инв. № | Инв. № дубл. | Подп. и дата

Шифры 2040-10/1, 10/2, 10/3, 10/4
Серия 1.494-36 Выпуск 2

Формат	Зона	Поз.	Обозначение	Наименование	Кол.	Примечание
				Документация		
12			ШД 1100 СБ	Сборочный чертеж		
11			ШД 0000 ТУ	Технические условия		
				Детали		
Б.Ч.		1	ШД 1101	Ушко		
				Полоса 10×80 ГОСТ 103-76 / Ст. 3 ГОСТ 535-58		
				L = 55	4	
				Переменные данные для исполнений		
				ШД 1100		
				Детали		
Б.Ч.		2	ШД 1102	Фланец		
				Лист Е-ПУ-О-10,0 ГОСТ 19903-74 / 3-I-Н-Ст 3 ГОСТ 16523-70		
				фвн. 510; фн 680	1	

Инв. № подл. | Подп. и дата | Взам. инв. № | Инв. № дубл. | Подп. и дата

Изм.	Лист	№ докум.	Подп.	Дата	ШД 1100			
Разраб.	Абросимова				Секция компенсатора	Лит.	Лист 1	Листов 4
Пров.	Алексеев					Госстрой СССР ПРОМСТРОЙПРОЕКТ Москва		
Рук. гр.	Алексеев							
Н. контр.	Подбуженко							
Утв.	Никитин							

Копировал Матвеева Формат А4

Серия 1.494-36 Выпуск 2

Формат	Зона	Поз.	Обозначение	Наименование	Кол.	Примечание
Б.Ч.		3	ШД 1103	Труба		
				Лист К/К Б-ПУ-О-5,0 ГОСТ 19904-74 / 3-III-Н-Ст 3 ГОСТ 16523-70		
				245 × 1585	1	
Б.Ч.		4	ШД 1104	Труба		
				Лист К/К Б-ПУ-О-2,0 ГОСТ 19904-74 / 3-III-Н-Ст 3 ГОСТ 16523-70		
				242 × 997	1	
				Материалы		
				Грунтовка ГФ-020 ГОСТ 4056-63		
				Электрод Э-42-А ГОСТ 9467-75		
				Эмаль ХВ-124 ГОСТ 10144-74		
				ШД 1100-01		
				Детали		
Б.Ч.		2	ШД 1102-01	Фланец		
				Лист Б-ПУ-О-10,0 ГОСТ 19903-74 / 3-III-Н-Ст 3 ГОСТ 16523-70		
				фвн 1010. фн 1180	1	

Инв. № подл. | Подп. и дата | Взам. инв. № | Инв. № дубл. | Подп. и дата

Изм.	Лист	№ докум.	Подп.	Дата	ШД 1100	Лист 2

Копировал Матвеева Формат А4

Шифры 2040-10/1, 10/2, 10/3, 10/4,
Серия 1.494-38 Выпуск 2

Формат	Зона	Поз.	Обозначение	Наименование	Кол.	Примечание
Б.Ч.		3	ШД 1103-01	Труба		
				Лист х/к Б-ПУ-0-5.0 ГОСТ 19904-74 / 3-III-Н-Ст3 ГОСТ 16523-70		
				245 × 3155	1	
Б.Ч.		4	ШД 1104-01	Труба		
				Лист х/к Б-ПУ-0-2.0 ГОСТ 19904-74 / 3-III-Н-Ст3 ГОСТ 16523-70		
				242 × 3557	1	
				Материалы		
				см. исполнение		
				ШД 1100		
				ШД 1100-02		
				Детали		
Б.Ч.		2	ШД 1102-02	Фланец		
				Лист Б-ПУ-0-10.0 ГОСТ 19903-74 / 3-III-Н-Ст3 ГОСТ 16523-70		
				фвн 1410; фн 1590	1	

Инв. № подл. | Подп. и дата | Взам. инв. № | Инв. № дубл. | Подп. и дата

Изм. | Лист | № докум. | Подп. | Дата

ШД 1100

Лист 2

Копировал Матвеева Формат 11

Серия 1.494-36 Выпуск 2

Формат	Зона	Поз.	Обозначение	Наименование	Кол.	Примечание
Б.Ч.		3	ШД 1103-02	Труба		
				Лист х/к Б-ПУ-0-5.0 ГОСТ 19904-74 / 3-III-Н-Ст.3 ГОСТ 16523-70		
				245 × 4410	1	
Б.Ч.		4	ШД 1104-02	Труба		
				Лист х/к Б-ПУ-0-2.0 ГОСТ 19904-74 / 3-III-Н-Ст3 ГОСТ 16523-70		
				242 × 4883	1	
				Материалы		
				см. исполнение		
				ШД 1100		

Инв. № подл. | Подп. и дата | Взам. инв. № | Инв. № дубл. | Подп. и дата

Изм. | Лист | № докум. | Подп. | Дата

ШД 1100

ШД 1100 СБ

Шифры 2040-10/1, 10/2, 10/3, 10/4
Серия 1.494-36 Выпуск 2

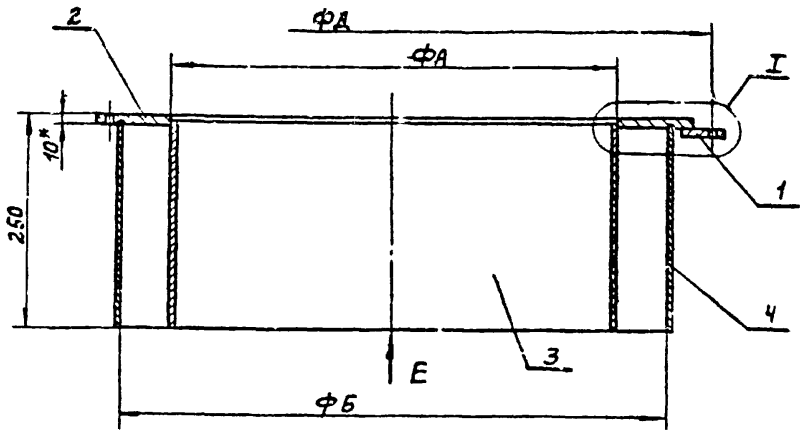

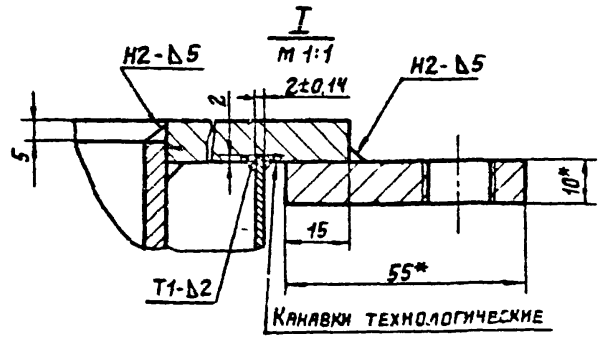

Обозначение	Размеры, мм						n	α	Вес, кгс
	А	Б	В	Г	Д	d			
ШД 1100	510	636	660	680	730	8	10	9°	35,3
-01	1010	1136	1160	1180	1230	10	16	11°	68,2
-02	1410	1536	1570	1590	1630	12	22	4°	96,2

Вид Е

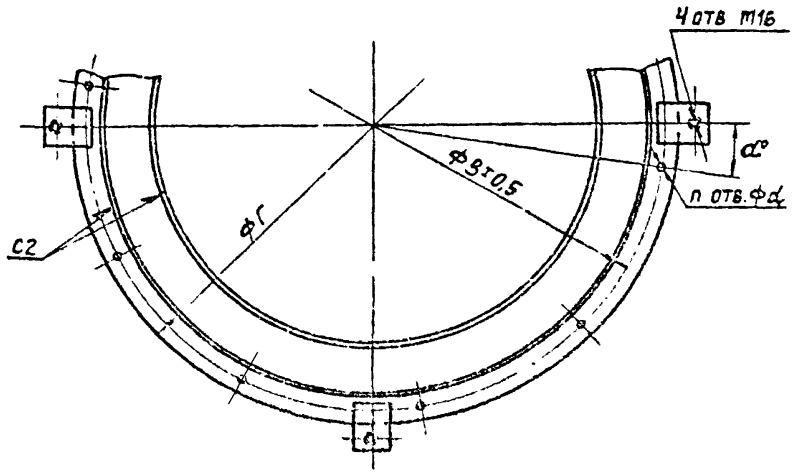

1 Неуказанные предельные отклонения размеров: диаметров - по A_4, B_4, остальных - по Cm_8

2. Сварные швы по ГОСТ 5264-69.

3. * Размеры для справок.

Изм.	Лист	№ докум.	Подп.	Дата
Разраб.		Абросимова		
Пров.		Алексеев		
Рук. бр.		Алексеев		
Н. контр.		Подбужский		
Утв.		Никитин		

ШД 1100 СБ

Секция компенсатора
Сборочный чертеж

Лит.	Вес	Масштаб
	см. табл.	—

Лист | Листов 1

Госстрой СССР
Промстройпроект
Москва

Копировал Свинарева

Формат 12

Инв. № подл. | Подп. и дата | Взам. инв. № | Инв. № дубл. | Подп. и дата

Шифры 2040-10/1, 10/2, 10/3, 10/4
Серия 1.494-36 Выпуск 2

Формат	Зона	Поз.	Обозначение	Наименование	Кол.	Примечание
				Документация		
12			ШД 1200 СБ	Сборочный чертеж		
11			ШД 0000 ТУ	Технические условия		
				Детали		
Б.Ч.		1	ШД 1201	Ушко		
				Полоса $\frac{10\times50 \text{ ГОСТ } 103-76}{\text{Ст. 3 ГОСТ } 535-58}$		
				L = 50	4	
				Переменные данные для исполнений		
				ШД 1200		
				Детали		
Б.Ч.		2	ШД 1202	Фланец		
				Лист $\frac{\text{Б-ПУ-0-10,0 ГОСТ 19903-74}}{\text{3-III-Н-Ст3 ГОСТ 16523-70}}$		
				фвн 536, фн 680	1	

Подп. и дата | Инв. № дубл. | Взам. инв. № | Подп. и дата | Инв. № подл.

Изм.	Лист	№ докум.	Подп.	Дата
Разраб.	Абросимова			
Пров.	Алексеев			
Рук. бр.	Алексеев			
Н. контр.	Поссужаев			
Утв.	[illegible]			

ШД 1200

Секция компенсатора

Лит.	Лист	Листов
	1	4

Госстрой СССР
Промстройпроект
Москва

Копировал: Матвеева Формат 11

Серия 1494-36 Выпуск 2

Формат	Зона	Поз.	Обозначение	Наименование	Кол.	Примечание
Б.Ч.		3	ШД 1203	Труба		
				Лист $\frac{\text{Б-ПУ-0-5,0 ГОСТ 19904-74}}{\text{3-III-Н-Ст3 ГОСТ 16523-70}}$		
				246 × 1695	1	
Б.Ч.		4	ШД 1204	Труба		
				Лист $\frac{\text{Б-ПУ-0-2,0 ГОСТ 19904-74}}{\text{3-III-Н-Ст3 ГОСТ 16523-70}}$		
				242 × 1937	1	
				Кольцо		
				Квадрат $\frac{\text{В6 ГОСТ 2591-71}}{\text{Ст3 ГОСТ 535-58}}$		
Б.Ч.		5	ШД 1205	L = 1632	1	
Б.Ч.		6	-01	L = 1965	1	
				Материал		
				Грунтовка ГФ-020		
				ГОСТ 4056-63		
				Электрод Э42-А		
				ГОСТ 9467-75		
				Эмаль ХВ-124		
				ГОСТ 10144-74		

Подп. и дата | Инв. № дубл. | Взам. инв. № | Подп. и дата | Инв. № подл.

Изм.	Лист	№ докум.	Подп.	Дата

ШД 1200

Лист 2

Копировал: Матвеева Формат: 11

Формат	Зона	Поз.	Обозначение	Наименование	Кол.	Примечание
				ШД 1100-01		
				ДЕТАЛИ		
Б4		2	ШД 1202-01	Фланец		
				Лист Б-ПУ-0-10,0 ГОСТ 19903-74 / 3-III-н-Ст3 ГОСТ 16523-70		
				фВн 1036: фн 1180	1	
Б4		3	ШД 1203-01	Труба		
				Лист х/к Б-ПУ-0-5,0 ГОСТ 19904-74 / 3-III-н-Ст3 ГОСТ 16523-70		
				245 × 3262	1	
Б4		4	ШД 1204-01	Труба		
				Лист х/к Б-ПУ-0-2,0 ГОСТ 19904-74 / 3-III-н-Ст3 ГОСТ 16523-70		
				242 × 3506	1	
				Кольцо		
				Квадрат 86 ГОСТ 2591-71 / Ст3 ГОСТ 535-58		
Б4		5	ШД 1205 -02	L = 3202	1	
Б4		6	-03	L = 3535	1	
				МАТЕРИАЛЫ		
				См. исполнение ШД 1200		

Подп. и дата | Взам. инв. № | Инв. № дубл. | Подп. и дата

Формат	Зона	Поз.	Обозначение	Наименование	Кол.	Примечание
				ШД 1200-02		
				ДЕТАЛИ		
Б4		2	ШД 1202-02	Фланец		
				Лист Б-ПУ-0-10,0 ГОСТ 19903-74 / 3-III-н-Ст3 ГОСТ 16523-70		
				фВн 1036. фн 1580	1	
Б4		3	ШД 1203-02	Труба		
				Лист х/к Б-ПУ-0-5,0 ГОСТ 19904-74 / 3-III-н-Ст3 ГОСТ 16523-70		
				245×4520	1	
Б4		4	ШД 1204-02	Труба		
				Лист х/к Б-ПУ-0-2,0 ГОСТ 19904-74 / 3-III-н-Ст3 ГОСТ 16523-70		
				242 × 4762	1	
				Кольцо		
				Квадрат 86 ГОСТ 2591-71 / Ст3 ГОСТ 535-58		
Б4		5	ШД 1206-01	L = 4458	1	
Б4			-05	L = 4790	1	
				МАТЕРИАЛЫ		
				См. исполнение ШД 1200		

Инв. № подл. | Подп. и дата | Взам. инв. № | Инв. № дубл. | Подп. и дата

ШД 1200 СБ

(39)

Шифры 2040-10/1, 10/2, 10/3, 10/4
Серия 1.494-36 Выпуск 2

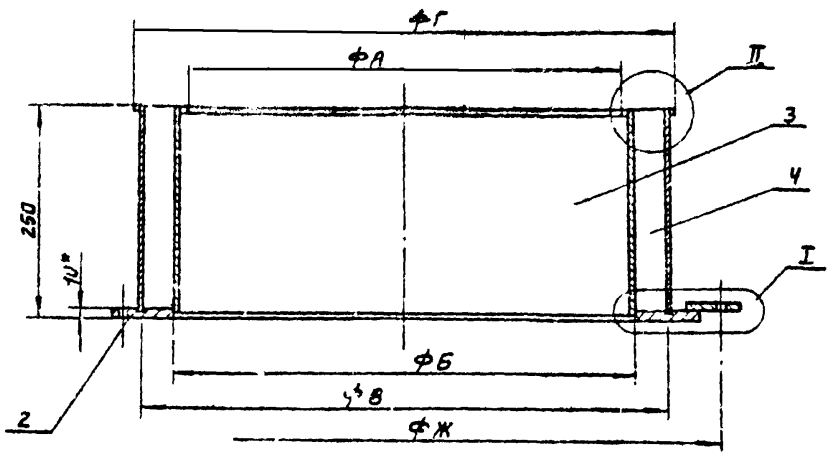

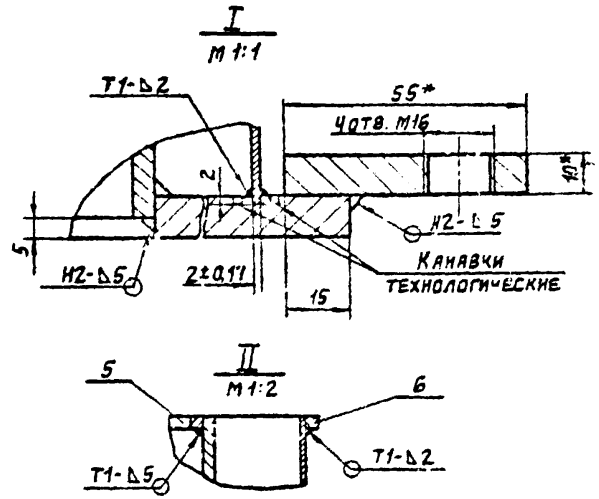

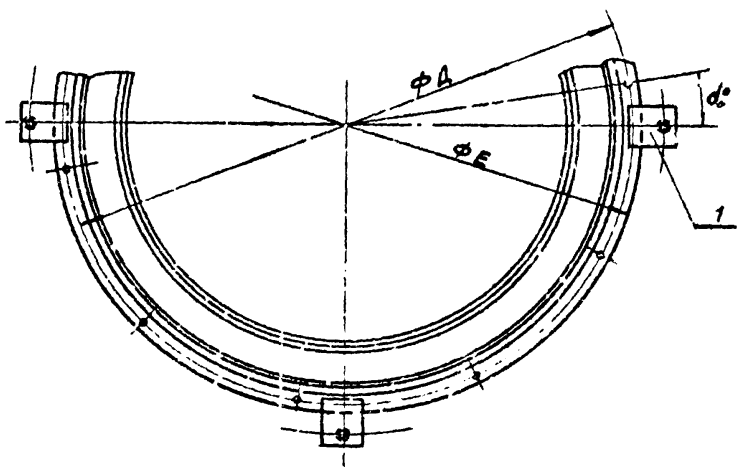

Обозначение	Размеры, мм								n	α	Вес, кгс
	А	Б	В	Г	Д	Е	Ж	d			
ШД 1200	514	536	616	632	650	680	730	8	10	9°	37,3
-01	1014	1036	1116	1132	1150	1180	1230	10	16	11°	71,8
-02	1414	1436	1516	1532	1550	1580	1630	12	22	4°	99,5

1. Неуказанные предельные отклонения размеров. диаметров - по A_4, B_4, остальных - по CM_B
2. Сварные швы по ГОСТ 5264-69
3. * Размеры для справок

Изм	Лист	№ докум	Подп	Дата
Разраб	Абросимова			
Пров	Алексеев			
Рук бр	Алексеев			
Н.контр	Подбуженко			
Утв	[illegible]			

ШД 1200 СБ

Секция компенсатора
Сборочный чертеж

Лит	Вес	Масштаб
	см табл	—

Лист | Листов

Госстрой СССР
Промстройпроект
Москва

Формат 11

Инв. № подл. | Подп. и дата | Взам. инв. № | Инв. № дубл. | Подп. и дата

gost.e-ecolog.ru