ТИПОВОЙ ПРОЕКТ

902-2-362.83

ОТСТОЙНИКИ КАНАЛИЗАЦИОННЫЕ

РАДИАЛЬНЫЕ ПЕРВИЧНЫЕ

ИЗ СБОРНОГО ЖЕЛЕЗОБЕТОНА

ДИАМЕТРОМ 18м

Альбом VII

18600-08

ЦЕНА 2-28

gost.e-ecolog.ru

ЦЕНТРАЛЬНЫЙ ИНСТИТУТ ТИПОВОГО ПРОЕКТИРОВАНИЯ
ГОССТРОЯ СССР

Москва, А-445, Смольная ул., 22
Сдано в печать 12 1983 г.
Заказ № 10560 Тираж 570 экз.

ТИПОВОЙ ПРОЕКТ
902-2-362.83

ОТСТОЙНИКИ КАНАЛИЗАЦИОННЫЕ РАДИАЛЬНЫЕ ПЕРВИЧНЫЕ ИЗ СБОРНОГО ЖЕЛЕЗОБЕТОНА ДИАМЕТРОМ 18

СОСТАВ ПРОЕКТА:

АЛЬБОМ I Технологическая и санитарно-техническая части
II Архитектурно-строительная часть
III Строительные изделия
IV Электротехническая часть
V Задание заводу-изготовителю
VI Нестандартизированное оборудование. Илоскреб. Часть 1 и часть 2
VII Нестандартизированное оборудование. Затворы щитовые, установка сигнализатора уровня осадка и фасонные части
VIII Нестандартизированное оборудование. Токоприемник кольцевой (из т.п. 902-2-346)
IX Нестандартизированное оборудование. Устройство для удаления плавающих веществ.
X Заказные спецификации
XI Сметы
XII Ведомости потребности в материалах

АЛЬБОМ VII

РАЗРАБОТАН
проектным институтом
„МосводоканалНИИпроект"

Главный инженер института (СОКОЛИН)
Главный инженер проекта (КАЗАНОВ)

Рабочие чертежи введены в действие
МосводоканалНИИпроектом
Приказ № 191 от 17 ноября 1982 г.

Привязан

Инв. №

Содержание альбома

Наименование	Обозначение чертежа	N N стр
1	2	3
Титульный лист		1
Содержание альбома		2
Затвор плоский поверхностный		
600х800 Лист 1	1Ф.644.00.000СБ	3
Лист 2		4
Затвор плоский поверхностный		
600х800. Спецификация	1Ф.644.00.000	4
Щит. Спецификация	1Ф.644.01.100	4
Щит	1Ф.644.01.100СБ	5
Обшивка	1Ф.644.01.101	5
Планка	1Ф.644.01.102	5
Планка	1Ф.644.01.102-01	5
Уплотнение	1Ф.644.01.103	6
Стойка	1Ф.644.01.104	6
Рама затвора. Спецификация	1Ф.644.01.200	
Лист 1÷2		6
Рама затвора	1Ф.644.01.200СБ	7
Направляющая	1Ф.644.01.201	8
Направляющая	1Ф.644.01.201-01	8
Полоса	1Ф.644.01.202	8
Полоса анкерная	1Ф.644.01.203	8
Поперечина	1Ф.644.01.204	8
Уплотнение	1Ф.644.01.205	9
Угольник	1Ф.644.01.206	9
Привод ручной	1Ф.644.01.300СБ	9
Ограждение	1Ф.644.00.001	9
Привод ручной. Спецификация	1Ф.644.01.300	10
Вайка подъемная	1Ф.644.01.301	10
Шпилька	1Ф.644.01.302	10
Пластина верхняя	1Ф.644.01.303	10
Пластина нижняя	1Ф.644.01.304	11
Штанга	1Ф.644.01.001	11
Ось	1Ф.644.01.002	11
Затвор данного выпуска. Спецификация	1Ф.645.00.000	11
Затвор данного выпуска	1Ф.645.00.000СБ	12
Щиток. Спецификация	1Ф.645.01.100	13
Щиток	1Ф.645.01.100СБ	13
Клин	1Ф.645.01.101	13
Ручка	1Ф.645.01.102	13
Рама затвора. Спецификация	1Ф.645.01.200	14
Рама затвора	1Ф.645.01.200СБ	14
Обрамление. Спецификация	1Ф.645.01.210	14
Обрамление	1Ф.645.01.210СБ	14
Пластина	1Ф.645.01.211	15
Направляющая	1Ф.645.01.201	15

1	2	3
Проставка	1Ф.645.01.202	15
Скоба	1Ф.645.00.001	15
Пробоотборник	9А.458.00.000СБ	16
Пробоотборник. Спецификация	9А.458.00.000	17
Корпус. Спецификация	9А.458.01.000	17
Корпус	9А.458.01.000СБ	17
Патрубок	9А.458.01.001	18
Лист	9А.458.01.002	18
Лист	9А.458.01.003	18
Лист	9А.458.01.004	19
Крышка откидная. Спецификация	9А.458.02.000	19
Крышка откидная	9А.458.02.000СБ	19
Петля. Спецификация	9А.458.02.100	19
Петля	9А.458.02.100СБ	20
Скоба	9А.458.02.101	20
Скоба	9А.458.02.102	20
Ручка	9А.458.00.001	20
Установка сигнализатора уровня		
осадка с фотосопротивлением	3Р.71.000СБ	21
Установка сигнализатора уровня		
осадка с фотосопротивлением		
Спецификация	3Р.71.000	22
Корпус	3Р.71.100СБ	22
Корпус. Спецификация	3Р.71.100	22
Труба	3Р.71.101	22
Корпус	3Р.71.102	23
Скоба закладная	3Р.71.200	23
Шпилька	3Р.71.201	23
Упор	3Р.71.202	23
Скоба	3Р.71.203	24
Прижим	3Р.71.300	24
Полоса	3Р.71.301	24
Пластина опорная	3Р.71.001	24
Тройник косой 530х9	6С.53.125.000	25
Патрубок	6С.53.125.001	25
Патрубок	6С.53.125.002	25
Патрубок Ду 700 с отводом. Спецификация	6С.23.170.000	25
Патрубок Ду 700 с отводом	6С.23.170.000СБ	26
Патрубок	6С.23.170.100	26
Полукольцо	6С.23.170.101	26
Ствол	6С.23.170.102	27
Короб. Спецификация	6С.23.170.200	27
Короб	6С.23.170.200СБ	27
Стенка боковая	6С.23.170.201	28
Отвод	6С.23.170.300	28
Полукольцо	6С.23.170.301	28
Кольцо	6С.23.170.302	(28)

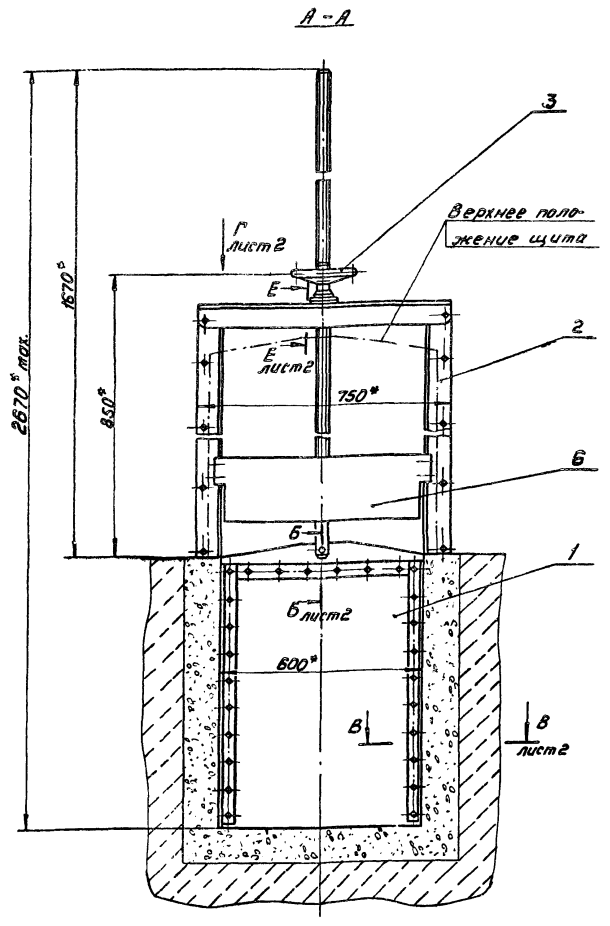

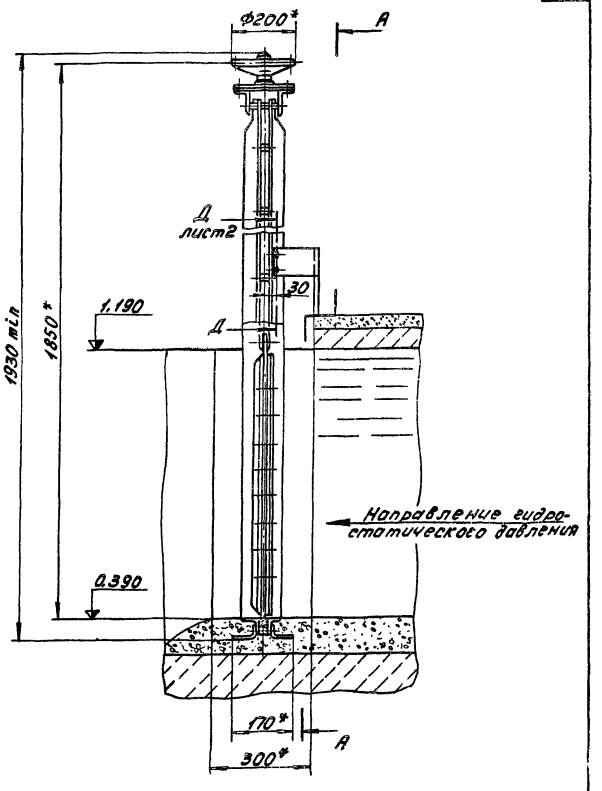

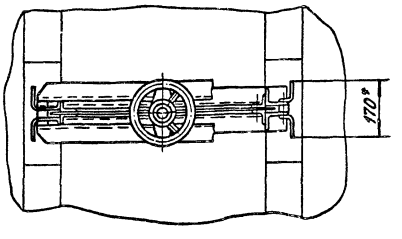

Технические требования.

1. Изготовление и монтаж затвора производить в соответствии со строительными нормами и правилами СНиП-18-75.
2. $H14, h14, \pm \frac{IT14}{2}$.
3. * Размеры для справок.
4. ** Размечать по сопрягаемой детали.
5. Количество и толщину регулировочных прокладок поз. 7 при установке ручного привода поз. 3 определить по месту в пределах размера, указанного на чертеже (см. сечение Е-Е).
6. Затвор покрыть грунтом ХС-010, краской Эм ХС-710, серый, лак ХС-76 IV В ГОСТ 9355-81 кругом, за исключением обрабатываемых и соприкасающихся поверхностей со штрабным бетоном.
7. Применять смазку ЦИАТИМ-203 ГОСТ 8773-73.
8. Шероховатость обрабатываемых поверхностей деталей без чертежа - $\sqrt{}$ Ra 50.

Техническая характеристика

Тип затвора	Плоский скользящий с резиновым уплотнением
Ширина проема рамы затвора в свету	600 мм
Высота проема перекрываемого щитом	800 мм
Направление гидростатического давления	Одностороннее
Расчетное подъемное усилие при перепаде, равном высоте щита	112 кг
Тип привода	Ручной с винтовым подъемным механизмом
Время, необходимое для полного подъема или опускания щита	≈ 3 мин
Наибольшее расчетное усилие на маховике	≈ 5,0 кг
Вес подвижных частей затвора	≈ 38 кг

					1Ф.644.00.000СБ		
Изм.	Лист	№ док.	Подп.	Дата	Затвор плоский поверхностный 600×800 Сборочный чертеж	Лит.	Масса	Масштаб
Разраб.		Потупова				И	125.0	1:10
Пров.		Пендерев				Лист 1	Листов 2	
Рук.		Пендерев				Мосводоканалниипроект Отдел №25		
Н. контр.		Кулагина						
Утв.		Горилов						

1Ф 651.00.000 СБ

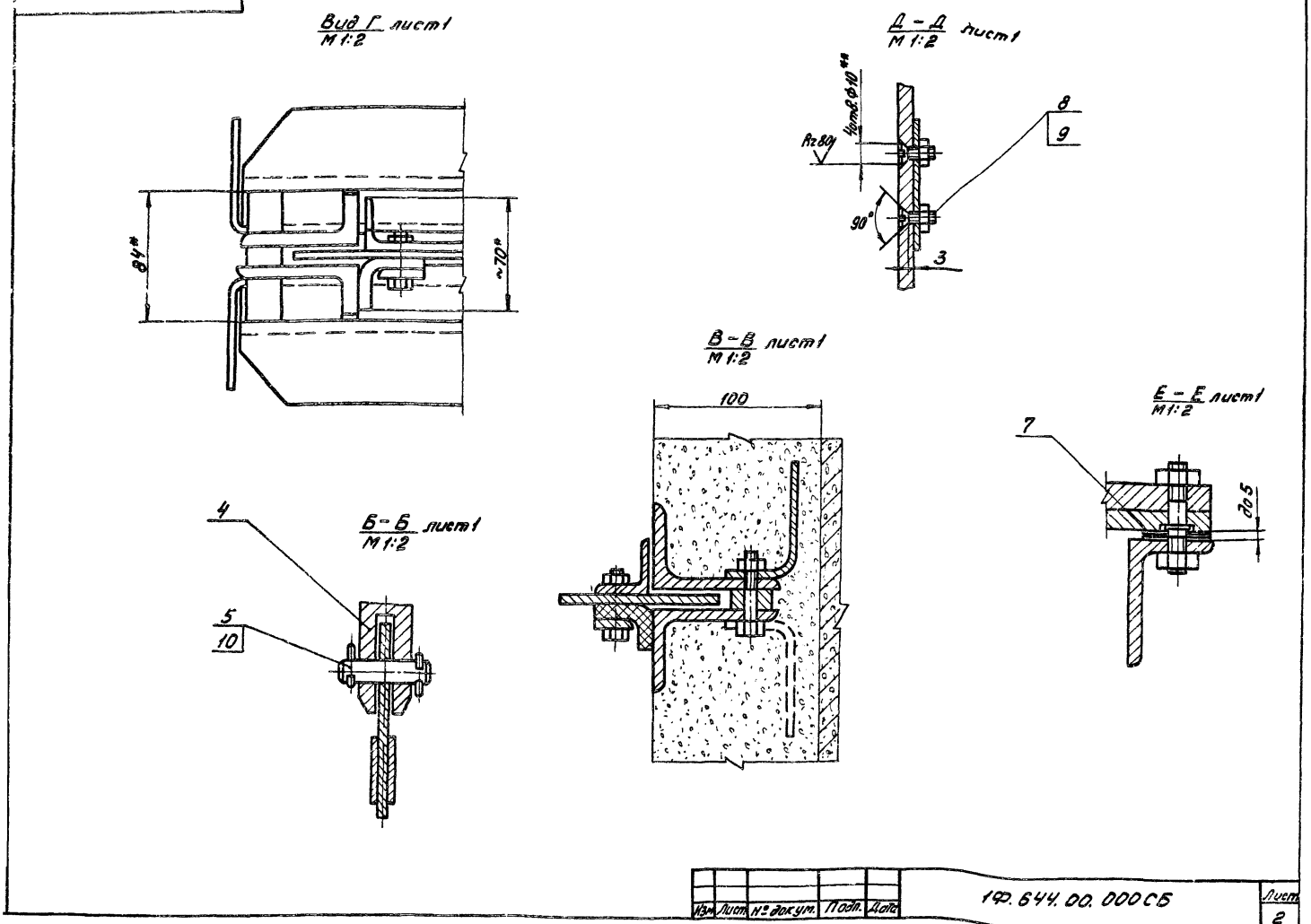

Изм.	Лист	№ докум.	Подп.	Дата	1Ф. 644. 00. 000 СБ	Лист 2

Формат 12

Формат	Зона	Поз.	Обозначение	Наименование	Кол.	Примечание
				Документация.		
*)			1Ф. 644. 00. 000 СБ	Сборочный чертеж		*) 22, 12
				Сборочные единицы.		
11		1	1Ф. 644. 01. 100	Щит	1	
11		2	1Ф. 644. 01. 200	Рама затвора	1	
11		3	1Ф. 644. 01. 300	Привод ручной	1	
				Детали		
11		4	1Ф. 644. 00. 001	Штанга винтовая	1	
11		5	1Ф. 644. 00. 002	Ось	1	
11		6	1Ф. 644. 00. 003	Ограждение	1	
64		7	1Ф. 644. 00. 004	Прокладка Ф40h14×Ф13h14		
				Лист Б1 ГОСТ 19903-74 / В Ст.3 сп ГОСТ 16523-70	8	См. примечан. 2
				Стандартные изделия		
		8		Винт 2М8×18. 58. 05		
				ГОСТ 17475-72	4	
		9		Гайка М8. 5. 05 ГОСТ 5915-70	4	
		10		Шплинт 5×25-001 ГОСТ 397-79	2	

Изм.	Лист	№ докум.	Подп.	Дата	1Ф. 644. 00. 000			
Разраб.		Кривошеев			Затвор плоский поверхностный 1000×800 с ручным приводом	Лит. И	Лист	Листов 1
Пров.		Пендерев				Мосводоканалнипроект Отдел №5		
Рук.		Пендерев						
Н. контр.		Потутков						
Утв.		Гаврилов						

Формат 11

Формат	Зона	Поз.	Обозначение	Наименование	Кол.	Примечание
				Документация.		
12			1Ф. 644. 01. 100 СБ	Сборочный чертеж		
				Детали.		
11		1	1Ф. 644. 01. 101	Обшивка	1	
11		2	1Ф. 644. 01. 102	Планка	2	
		3	1Ф. 644. 01. 102-01	Планка	2	
11		4	1Ф. 644. 01. 103	Уплотнение	2	
11		5	1Ф. 644. 01. 104	Стойка	2	
				Стандартные изделия		
		6		Болт М8×35. 58. 096		
				ГОСТ 7798-70	20	
		7		Гайка М8. 5. 096		
				ГОСТ 5915-70	20	
		8		Заклепка 8×22		
				ГОСТ 10299-80	6	

Изм.	Лист	№ докум.	Подп.	Дата	1Ф. 644. 01. 100			
Разраб.		Криничная			Щит	Лит. И	Лист	Листов 1
Пров.		Дубинец				Мосводоканалнипроект Отдел №5		
Рук.		Пендерев						
Н. контр.		Потутков						

Инв. № подл. | Подп. и дата | Взам. инв. № | Инв. № дубл. | Подп. и дата

Копировал: 18600-08 5 Формат 11

1Ф.644.01.100 СБ

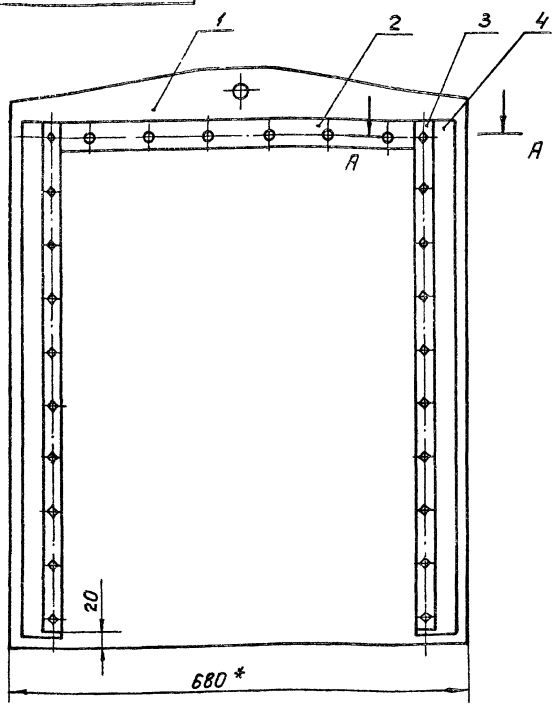

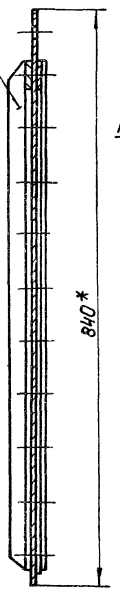

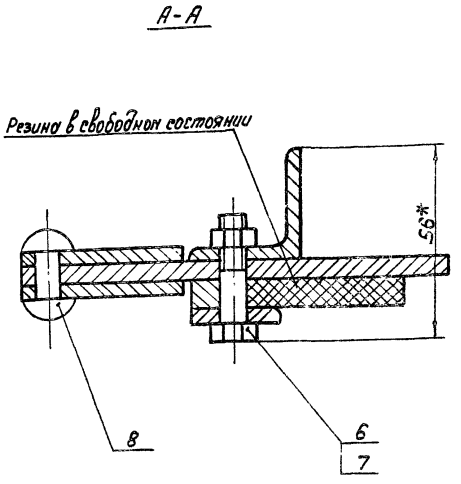

1. h 14; $\pm \frac{IT14}{2}$.

2. * Размеры для справок.

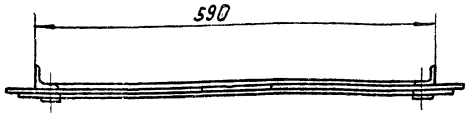

Изм.	Лист	№ докум.	Подп.	Дата	1Ф.644.01.100 СБ			
Разраб.		Криничная			Щит сборочный чертеж	Лит.	Масса	Масштаб
Пров.		Пендерев				И	33,5	1:5
Рук.		Пендерев				Лист	Листов 1	
Н.контр.		Потутков				Мосводоканалниипроект Отдел №5		

Формат 12

1Ф.644.01.101

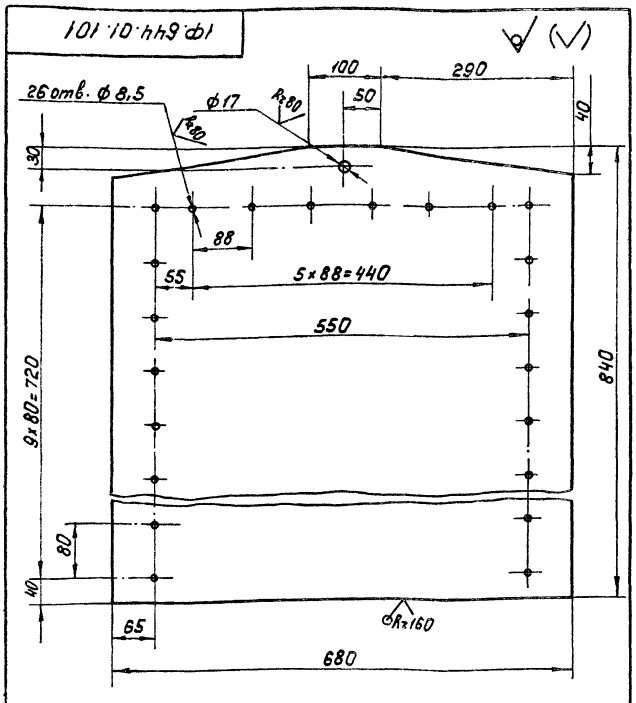

H14; h 14; $\pm \frac{IT14}{2}$.

Изм.	Лист	№ докум.	Подп.	Дата	1Ф.644.01.101			
Разраб.		Криничная			Обшивка	Лит.	Масса	Масштаб
Пров.		Пендерев				И	26,2.	1:5
Рук.		Пендерев				Лист	Листов 1	
Н.контр.		Потутков			Лист Б6 ГОСТ 19903-74 Вст3сп ГОСТ 14637-79	Мосводоканалниипроект Отдел №5		

Формат 11

1Ф.644.01.102

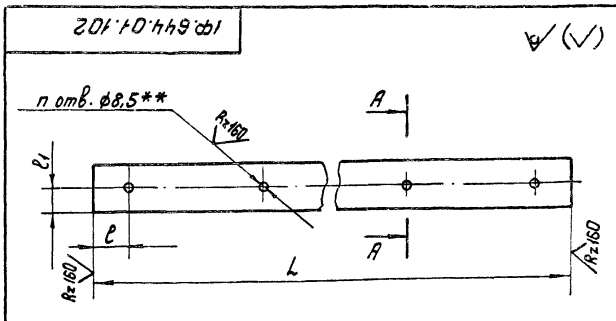

А-А
М 1:1

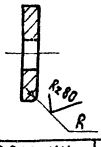

Обозначение	Размеры, мм n	R	c	c1	L	Материал	Вес, кг
1Ф.644.01.102	6	—	40	20	520	Полоса 5-2-4×40 ГОСТ 103-76 Вст.3 ГОСТ 535-79	0,65
1Ф.644.01.102-01	10	3	20	14	760	Полоса 5-2-5×28 ГОСТ 103-76 Вст.3 ГОСТ 535-79	0,83

1. ** Размечать по сопрягаемой детали 1Ф.644.01.001.

2. H14; h14; $\pm \frac{IT14}{2}$

Изм.	Лист	N докум.	Подп.	Дата	1Ф.644.01.102			
Разраб.		Криничная			Планка	Лит.	Масса	Масштаб
Пров.		Дубинец				И	см. табл.	—
Рук.		Пендерев				Лист	Листов 1	
Н.контр.		Потутков			см. табл.	Мосводоканалниипроект Отдел №5		

Инв.№ подл. | Подп. и дата | Взам. инв.№ | Инв.№ дубл. | Подп. и дата

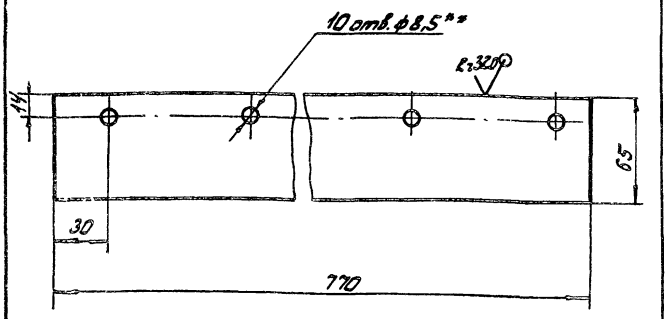

1. ** Размечать по сопрягаемой детали 1Ф.644.01.001
2. $H14; h14; \pm \frac{IT14}{2}$.

Изм.	Лист	№ докум.	Подп.	Дата	1Ф.644.01.103
Разраб.		Кричичная			Уплотнение
Пров.		Дубинец			Лит. И; Масса 0,47; Масштаб 1:2
Рук.		Пендерев			Лист; Листов: 1
Н.контр.		Потутков			Пластина 1 ПМБ-М.В ГОСТ 7338-77; Мосводоканалниипроект Отдел №5

Формат 12

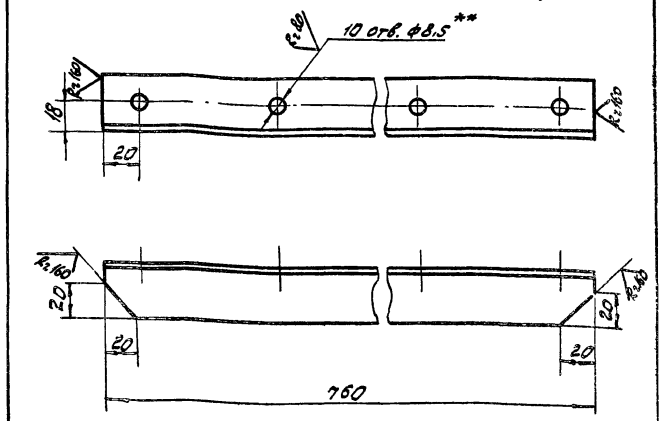

1. ** Размечать по сопрягаемой детали 1Ф.644.01.001.
2. $H14; h14; \pm \frac{IT14}{2}$.

Изм.	Лист	№ докум.	Подп.	Дата	1Ф.644.01.104
Разраб.		Кричичная			Стойка
Пров.		Дубинец			Лит. И; Масса 1,4; Масштаб 1:2
Рук.		Пендерев			Лист; Листов: 1
Н.контр.		Потутков			Уголок Б-32х32хV ГОСТ 8509-72 / Ст3сп ГОСТ 535-79; Мосводоканалниипроект Отдел №5

Формат 11

Формат	Зона	Поз.	Обозначение	Наименование	Кол.	Примеч.
				Документация		
22			1Ф.644.01.200 СБ	Сборочный чертеж		
				Детали		
11		1	1Ф.644.01.201	Направляющая	2	
		2	1Ф.644.01.201-01	Направляющая	2	
11		3	1Ф.644.01.202	Полоса	2	
11		4	1Ф.644.01.203	Полоса анкерная	11	
11		5	1Ф.644.01.204	Поперечина	2	
11		6	1Ф.644.01.205	Уплотнение	1	
11		7	1Ф.644.01.206	Угольник	2	
64		8	1Ф.644.01.207	Втулка		
				Труба 20х3 ГОСТ 8734-75 / Ст10 ГОСТ 8733-74		
				L = 28 h14	10	
64		9	1Ф.644.01.208	Втулка		
				Труба 20х3 ГОСТ 8734-75 / Ст10 ГОСТ 8733-74		
				L = 12 h14	10	

Изм.	Лист	№ докум.	Подп.	Дата	1Ф.644.01.200
Разраб.		Кричичная			Рама затвора
Пров.		Дубинец			Лит. И; Лист 1; Листов 2
Рук.		Пендерев			Мосводоканалниипроект Отдел №5
Н.контр.		Потутков			

Формат 11

Формат	Зона	Поз.	Обозначение	Наименование	Кол.	Примеч.
				Стандартные изделия		
				Болт ГОСТ 7798-70		
		10		М10х45.58.096	18	
		11		М10х55.58.096	5	
		12		М12х120.58.096	2	
				Гайка ГОСТ 5915-70		
		13		М10.5.096	23	
		14		М12.5.096	2	

Изм.	Лист	№ докум.	Подп.	Дата	1Ф.644.01.200
					Лист 2

Копировал

1Ф.644.01.200СБ

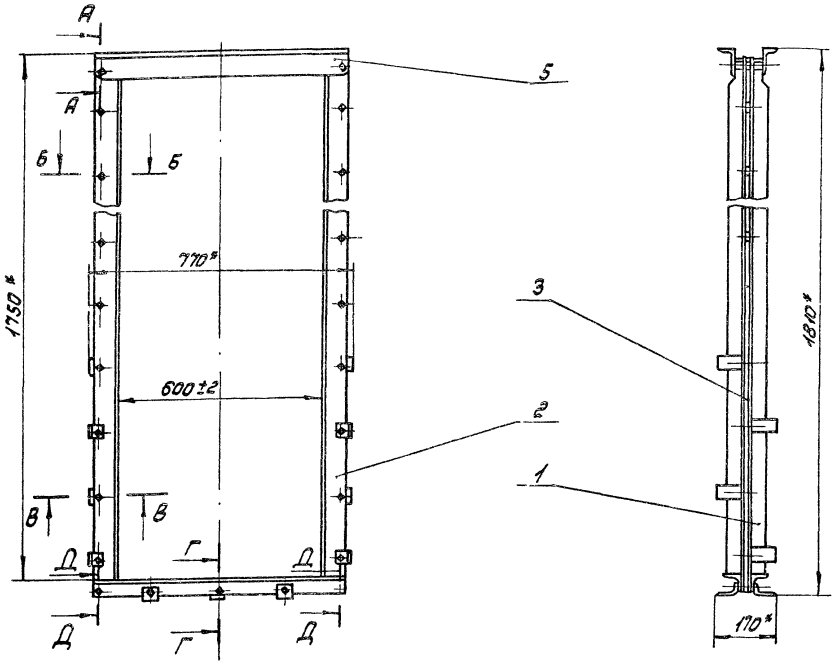

Д-Д
М 1:2

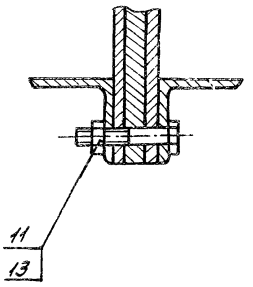

В-В
М 1:2

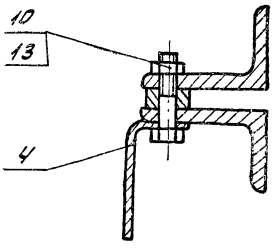

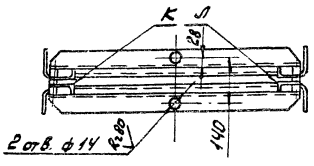

Б-Б
М 1:2

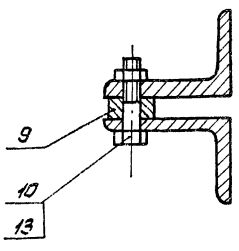

А-А
М 1:2

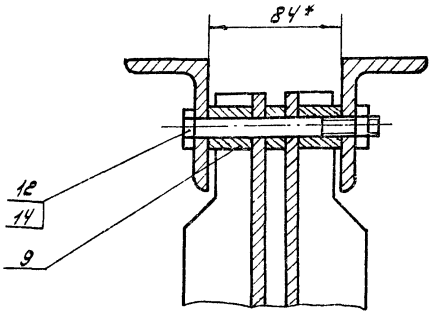

Г-Г
М 1:2

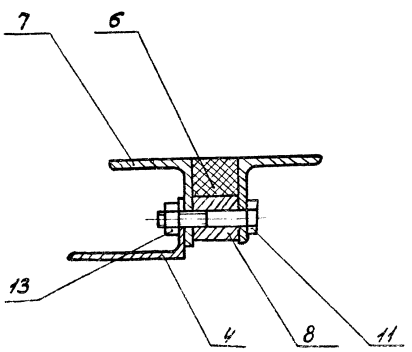

1. Поверхности К и Л после сборки рамы затвора должны находиться в одной плоскости, допускаемые отклонения не более 1,5 мм на длине 1000 мм.
2. При сборке рамы затвора уплотнение поз. 6 приклеить к угольникам поз. 7 клеем N 88 ТУ 38105161-76.
3. Неуказанные предельные отклонения размеров: Н14, $\pm \frac{IT14}{2}$.
4* Размеры для справок.
5. Шероховатость обрабатываемых поверхностей деталей без чертежа Rz160.

					1Ф.644.01.200СБ			
Изм.	Лист	№ докум.	Подп.	Дата	Рама затвора	Лит.	Масса	Масштаб
Разраб.		Криничная				И	78,0	1:10
Пров.		Дубинец			Сборочный чертеж	Лист	Листов: 1	
Рук.		Пендерев				Мосводоканалниипроект		
Н. контр.		Потутков				Отдел N5		

Копировал: [illegible] 18600-08 8 Формат 22

1Ф.644.01.201

1Ф.644.01.201 - изображено
1Ф.644.01.201-01 - зеркальное отражение

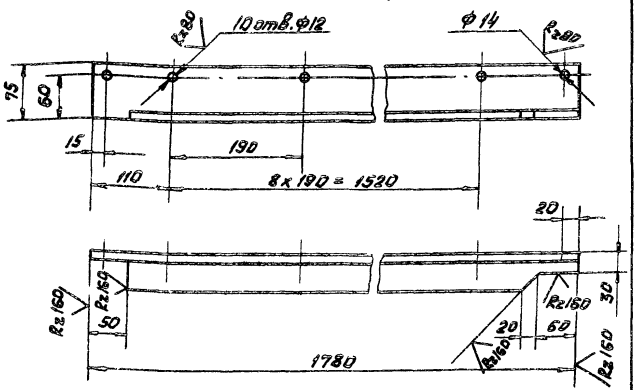

H14; h14; ±IT14/2

Изм.	Лист	№ докум.	Подп.	Дата	1Ф.644.01.201		
Разраб.		Криничная			Направляющая	Лит.	Масса	Масштаб
Пров.		Дубинец				И	13.2	1:5
Рук.		Пендерев				Лист	Листов 1
Н.контр.		Потутков			Уголок Б-75х50х8 ГОСТ 8510-72 / В Ст3сп ГОСТ 535-79	Москводоканалниипроект Отдел №5	

Формат 11

1Ф.644.01.202

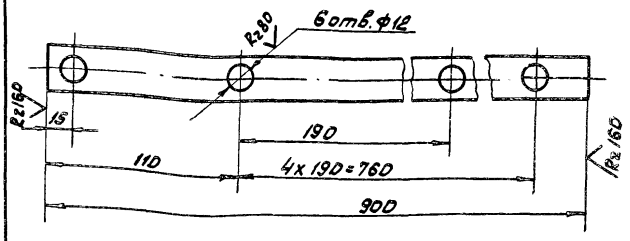

H14; h14; ±IT14/2.

Изм.	Лист	№ докум.	Подп.	Дата	1Ф.644.01.202		
Разраб.		Криничная			Полоса	Лит.	Масса	Масштаб
Пров.		Дубинец				И	2.1	1:2
Рук.		Пендерев				Лист	Листов 1
Н.контр.		Потутков			Полоса Б-2-12х25 ГОСТ 103-76 / В ст3сп ГОСТ 535-79	Москводоканалниипроект Отдел №5	

Формат 11

1Ф.644.01.203

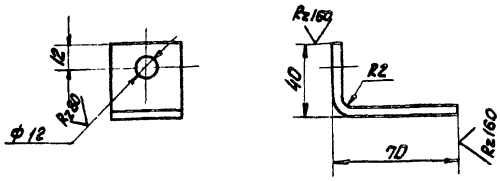

1. Развернутая длина L = 106.
2. H14; h14; ±IT14/2.

Изм.	Лист	№ докум.	Подп.	Дата	1Ф.644.01.203		
Разраб.		Криничная			Полоса анкерная	Лит.	Масса	Масштаб
Пров.		Пендерев				И	0.14	1:2
Рук.		Пендерев				Лист	Листов 1
Н.контр.		Потутков			Полоса Б-2-4х40 ГОСТ 103-76 / В ст3сп ГОСТ 535-79	Москводоканалниипроект Отдел №5	

Формат 11

1Ф.644.01.204

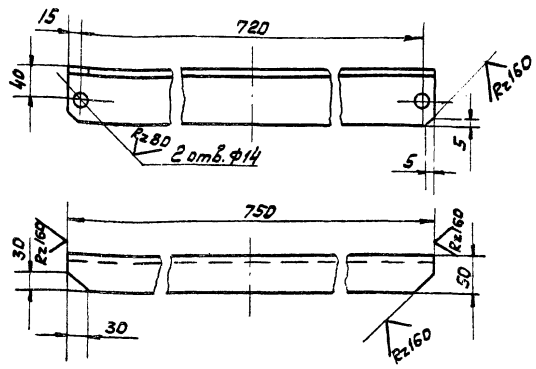

1. H14; h14; ±IT14/2.
2.* Размер для справок.

Изм.	Лист	№ докум.	Подп.	Дата	1Ф.644.01.204		
Разраб.		Криничная			Поперечина	Лит.	Масса	Масштаб
Пров.		Пендерев				И	5.2	1:5
Н.контр.		Потутков				Лист	Листов 1
					Уголок Б-75х50х8 ГОСТ 8510-72 / В Ст3сп ГОСТ 535-79	Москводоканалниипроект Отдел №5	

Инв.№ подл. | Подп. и дата | Взам. инв.№ | Инв.№ дубл. | Подп. и дата

Копировал: Ф

Формат 11

1Ф. 644. 01. 205

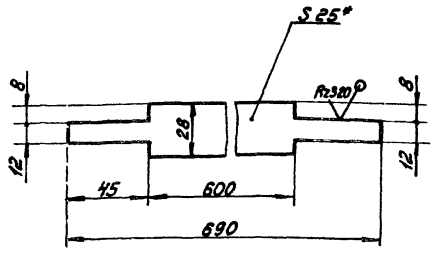

1. h14, $\pm \frac{IT14}{2}$.
2.* Размер для справок.

Изм. Лист № докум. Подп. Дата	1Ф. 644. 01. 205				
Разраб. Хрипичная	Уплотнение	Лит.	Масса	Масштаб	
Пров. Пендерей		Н	0,4	1:2	
		Лист	Листов 1		
Н. контр. Потупков	Пластина I, лист ПМБ-м-25 ГОСТ 7338-77	Мосводоканалниипроект Отдел №5			

Формат 11

1Ф. 644. 01. 206

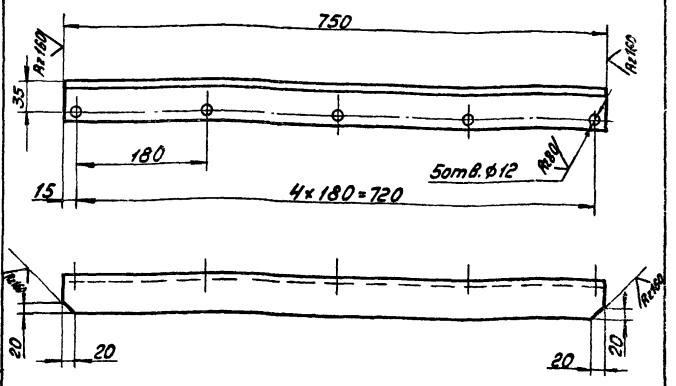

H14, h14, $\pm \frac{IT14}{2}$.

Изм. Лист № докум. Подп. Дата	1Ф. 644. 01. 206				
Разраб. Хрипичная	Уголник	Лит.	Масса	Масштаб	
Пров. Пендерей		Н	2,8	1:5	
		Лист	Листов 1		
Н. контр. Потупков	Уголок Б-50×50×5 ГОСТ 8509-72 Вст. 3 сп ГОСТ 535-79	Мосводоканалниипроект Отдел №5			

Формат 11

1Ф. 644. 01. 300СБ

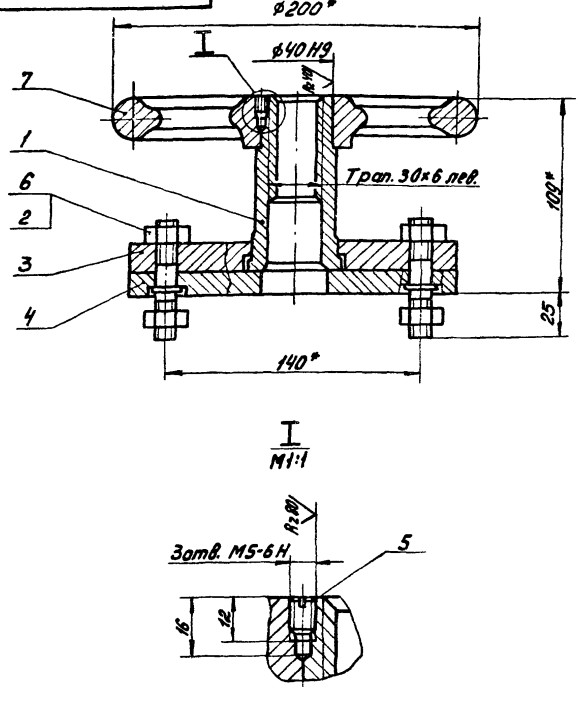

1.* Размеры для справок.
2. H14, $\pm \frac{IT14}{2}$.

Изм. Лист № докум. Подп. Дата	1Ф. 644. 01. 300СБ				
Разраб. Хрипичная	Привод ручной	Лит.	Масса	Масштаб	
Пров. Пендерей		Н	5,3	1:2	
Рук. Пендерей	Сборочный чертеж	Лист	Листов 1		
Н. контр. Потупков		Мосводоканалниипроект Отдел №5			

Формат 11

1Ф. 644. 00. 001

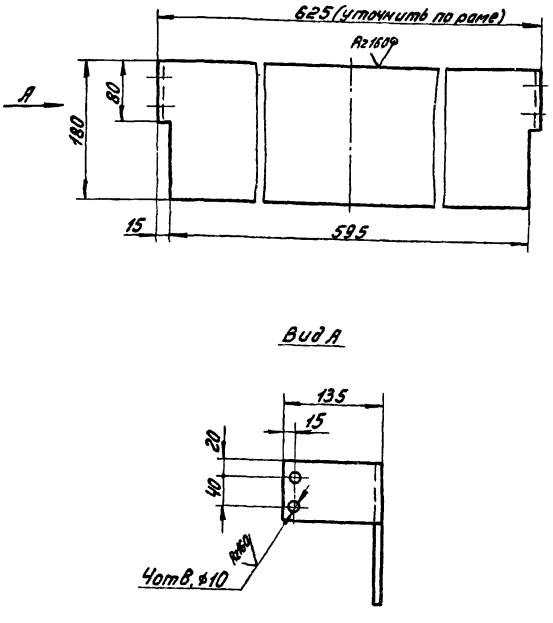

1. Внутренний радиус гибки R = 2мм.
2. Развернутая длина L = 888 мм.
3. H14, h14, $\pm \frac{IT14}{2}$.

Изм. Лист № докум. Подп. Дата	1Ф. 644. 00. 001				
Разраб. Хрипичная	Ограждение	Лит.	Масса	Масштаб	
Пров. Пендерей		Н	2,6	1:5	
		Лист	Листов 1		
Н. контр. Потупков	Лист Б2 ГОСТ 19904-74 Вст. 3 сп ГОСТ 18573-70	Мосводоканалниипроект Отдел №5			

Копировал: 18600-08 10 Формат 11

Формат	Зона	Поз.	Обозначение	Наименование	Кол.	Примечание
				Документация		
11			1Ф.644.01.300 СБ	Сборочный чертеж		
				Детали		
11		1	1Ф.644.01.301	Гайка подъемная	1	
11		2	1Ф.644.01.302	Шпилька	2	
11		3	1Ф.644.01.303	Пластина верхняя	1	
11		4	1Ф.644.01.304	Пластина нижняя	1	
				Стандартные изделия		
		5		Винт М5×10.58.096		
				ГОСТ 1477-75	3	
		6		Гайка М12.5.096		
				ГОСТ 5915-70	4	
		7		Маховик 2-В-200×36	1	
				ГОСТ 5260-75		

Изм.	Лист	№ докум.	Подп.	Дата	1Ф.644.01.300			
Разраб.		Криничная			Привод ручной	Лит. И	Лист	Листов 1
Пров.		Пендерев				Мосводоканалниипроект Отдел №5		
Н.контр.		Потутков						

Формат 11

1Ф.644.01.301

Rz80 (√)

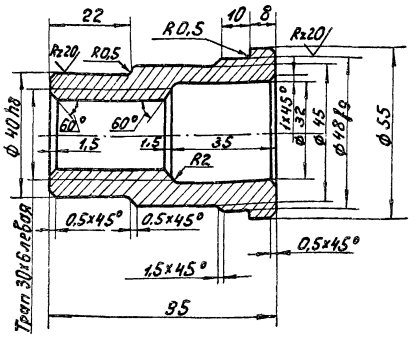

Неуказанные предельные отклонения размеров: H14, h14; $\pm\frac{IT14}{2}$.

Изм.	Лист	№ докум.	Подп.	Дата	1Ф.644.01.301			
Разраб.		Криничная			Гайка подъемная	Лит. И	Масса 0,5	Масштаб 1:1
Пров.		Пендерев				Лист	Листов: 1	
Н.контр.		Потутков			С415-32 ГОСТ 1412-79	Мосводоканалниипроект Отдел №5		

Инв.№ подл. | Подп. и дата | Взам.инв.№ | Инв.№ дубл. | Подп. и дата

Формат 11

1Ф.644.01.302

Rz80 (√)

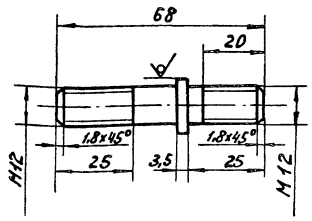

h14, $\pm\frac{IT14}{2}$.

Изм.	Лист	№ докум.	Подп.	Дата	1Ф.644.01.302			
Разраб.		Криничная			Шпилька	Лит. И	Масса 0,06	Масштаб 1:1
Пров.		Пендерев				Лист	Листов: 1	
Н.контр.		Потутков			Круг В18 ГОСТ 2590-71 / ВСт3сп ГОСТ 535-79	Мосводоканалниипроект Отдел №5		

Формат 11

1Ф.644.01.303

Rz80 (√)

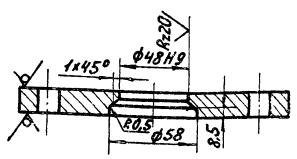

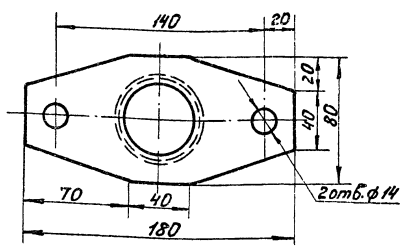

H14, h14; $\pm\frac{IT14}{2}$.

Изм.	Лист	№ докум.	Подп.	Дата	1Ф.644.01.303			
Разраб.		Криничная			Пластина верхняя	Лит. И	Масса 1,1	Масштаб 1:2
Пров.		Пендерев				Лист	Листов: 1	
Н.контр.		Потутков			Лист Б16 ГОСТ 19903-74 / ВСт3сп ГОСТ 14637-79	Мосводоканалниипроект Отдел №5		

Инв.№ подл. | Подп. и дата | Взам.инв.№ | Инв.№ дубл. | Подп. и дата

Копировал: ИГР 18600-08 11

Формат 11

1Ф.644.01.304

Rz80 (√)

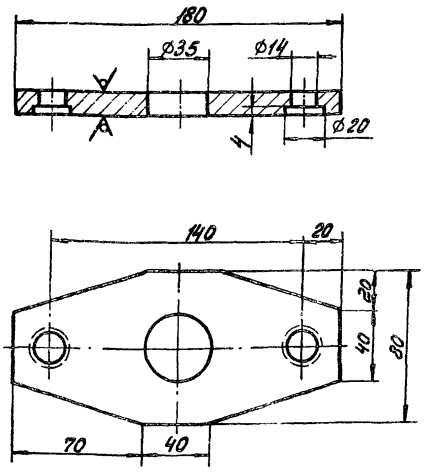

H14, h14, ± IT14/2.

Изм.	Лист	№ докум.	Подп.	Дата	1Ф.644.01.304			
Разраб.		Криничная			Пластина нижняя	Лит. И	Масса 1,0	Масштаб 1:2
Пров.		Пендерев				Лист	Листов 1	
Н. контр.		Потутков			Лист 612 ГОСТ 19903-74 / В Ст.3сп ГОСТ 14637-79	Мосводоканалниипроект		
						Отдел №5		

Формат 11

1Ф.644.01.001

Rz80

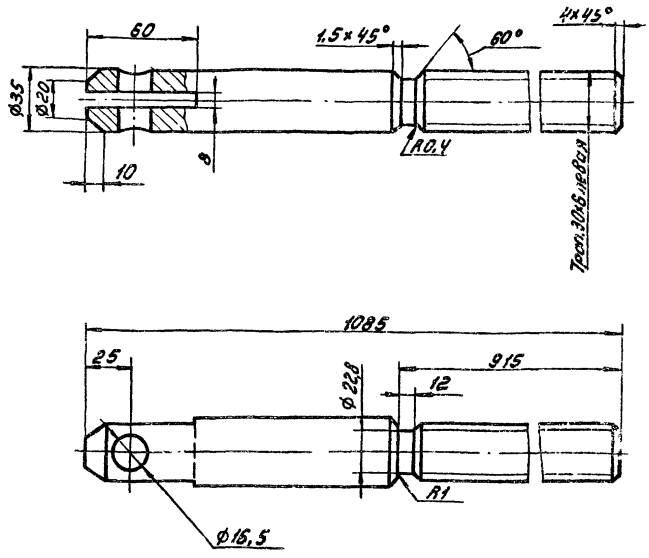

H14, h14, ± IT14/2.

Изм.	Лист	№ докум.	Подп.	Дата	1Ф.644.01.001			
Разраб.		Криничная			Штанга	Лит. И	Масса 4,8	Масштаб 1:2
Пров.		Пендерев				Лист	Листов 1	
Н. контр.		Потутков			Круг В36 ГОСТ 2590-71 / В Ст.3сп ГОСТ 535-79	Мосводоканалниипроект		
						Отдел №5		

Формат 11

Инв. № подл. | Подп. и дата | Взам. инв. № | Инв. № дубл. | Подп. и дата

1Ф.644.01.002

Rz80

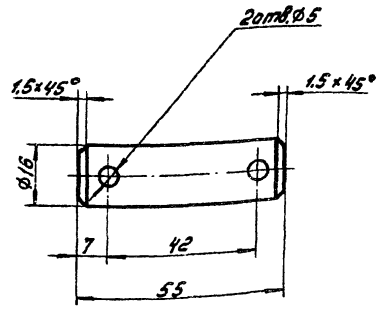

H14, h14, ± IT14/2.

Изм.	Лист	№ докум.	Подп.	Дата	1Ф.644.01.002			
Разраб.		Криничная			Ось	Лит. И	Масса 0,09	Масштаб 1:1
Пров.		Пендерев				Лист	Листов 1	
Н. контр.		Потутков			Круг В18 ГОСТ 2590-71 / В Ст.3сп ГОСТ 535-79	Мосводоканалниипроект		
						Отдел №5		

Формат 11

Формат	Зона	Поз.	Обозначение	Наименование	Кол.	Примечание
				Документация.		
22			1Ф.645.00.000СБ	Сборочный чертеж		
				Сборочные единицы.		
11		1	1Ф.645.01.100	Щиток	1	
11		2	1Ф.645.01.200	Рама затвора	1	
				Детали.		
11		3	1Ф.645.00.001	Скоба	1	
				Стандартные изделия.		
		4		Винт М10×18.58.096 ГОСТ 1491-80	2	

Инв. № подл. | Подп. и дата | Взам. инв. № | Инв. № дубл. | Подп. и дата

Изм.	Лист	№ докум.	Подп.	Дата	1Ф.645.00.000			
Разраб.		Криничная			Затвор донного выпуска	Лит. И	Лист	Листов 1
Пров.		Пендерев				Мосводоканалниипроект		
Рук.		Пендерев				Отдел №5		
Н. контр.		Потутков						
Утв.		Гаврилов						

Копировал: 18600-08 12 Формат 11

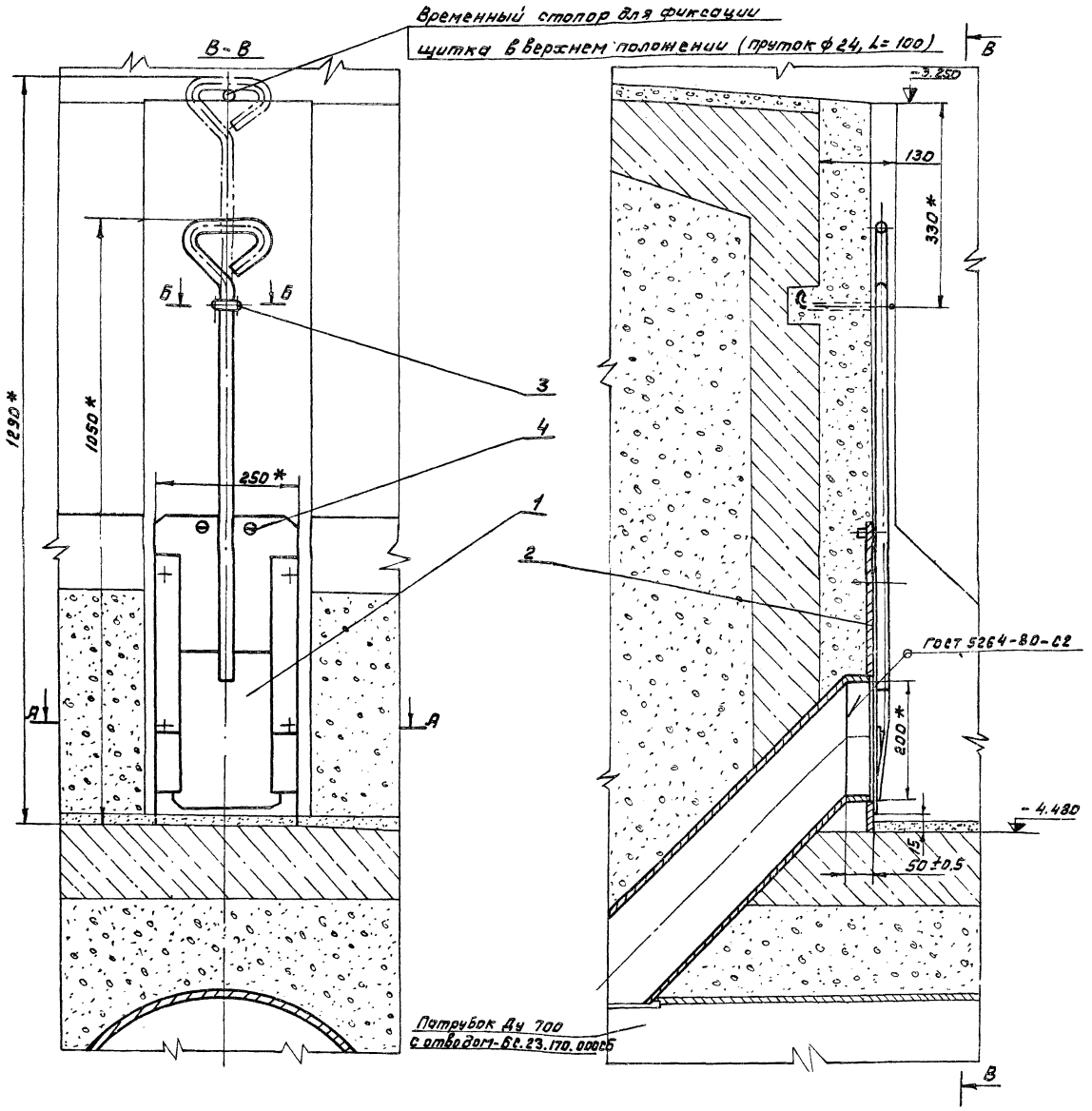

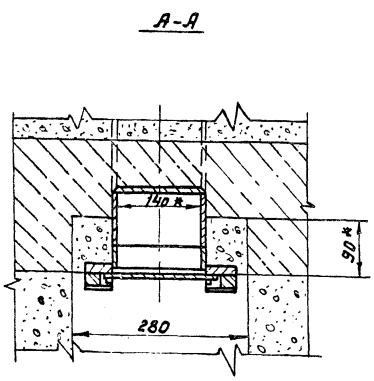

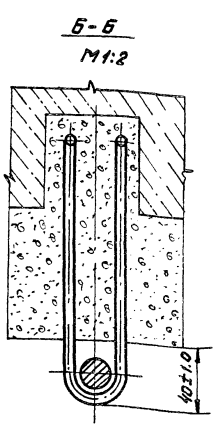

1. Окраску производить грунтом ХС-010, краска ЭНХС, серый, лак ХС-75 IV В ГОСТ 9355-81 кругом, за исключением поверхностей заделываемых в строительную часть и сопрягаемых поверхностей.

2. * Размеры для справок.

					1Ф.645.00.000СБ			
Изм.	Лист	№ докум.	Подп.	Дата	Затвор донного выпуска Сборочный чертеж	Лит.	Масса	Масштаб
Разраб.		Крапчатая				И	21	1:5
Пров.		Пендерев				Лист	Листов 1	
Рук.		Пендерев				Новгородоканалпроект Отдел №5		
Н.контр.		Потапков						
Утв.		Забралов						

Формат	Зона	Поз	Обозначение	Наименование	Кол.	Примеч.
				Документация		
11			1Ф.645.01.100СБ	Сборочный чертеж		
				Детали		
11		1	1Ф.645.01.101	Клин	2	
11		2	1Ф.645.01.102	Ручка	1	
64		3	1Ф.645.01.103	Пластина		
				лист Б6 ГОСТ 19903-74 / Вст3сп ГОСТ 14637-79		
				250h14 x 190h14	1	2,2кг

Изм.	Лист	№ докум.	Подп.	Дата
Разраб.		Криничная		
Пров.		Пендерев		
Рук.		Пендерев		
Н.контр.		Потутков		

1Ф.645.01.100

Щиток

Лит.	Лист	Листов
И		1

Мосводоканалниипроект Отдел N5

формат 11

1Ф.645.01.100СБ

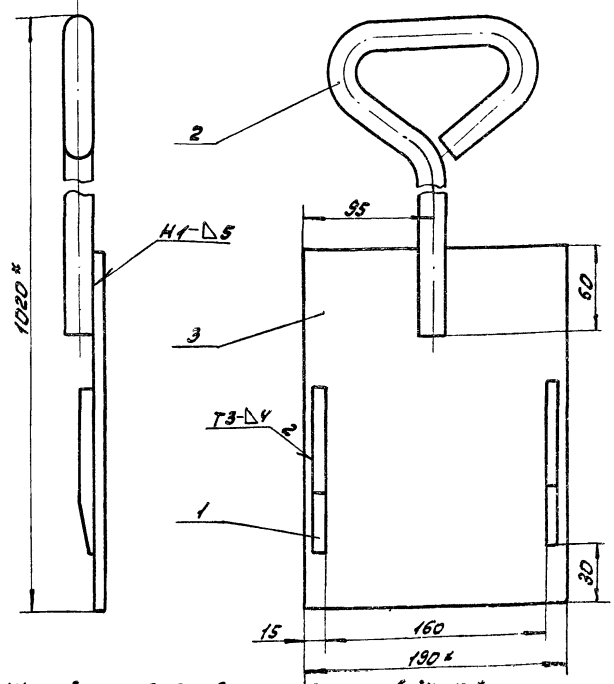

1. Шероховатость обрабатываемых поверхностей деталей без чертежа — Rz160.
2. h14; ± IT14/2.
3. Сварку произвести по ГОСТ 5264-69.
4. * Размеры для справок.

Изм.	Лист	№ докум.	Подп.	Дата
Разраб.		Криничная		
Пров.		Пендерев		
Рук.		Пендерев		
Н.контр.		Потутков		

1Ф.645.01.100СБ

Щиток

Сборочный чертеж

Лит.	Масса	Масштаб
И	5,2	1:2,5

Лист | Листов: 1

Мосводоканалниипроект Отдел N5

формат 11

1Ф.645.01.101

Rz160 √(√)

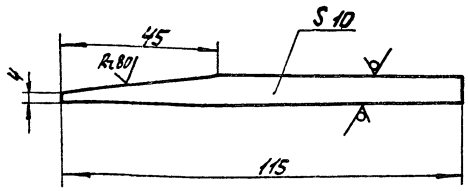

h14; ± IT14/2

Изм.	Лист	№ докум.	Подп.	Дата
Разраб.		Криничная		
Пров.		Пендерев		
Н.контр.		Потутков		

1Ф.645.01.101

Клин

Лит.	Масса	Масштаб
И	0,07	1:1

Лист | Листов: 1

Лист Б8 ГОСТ 19903-74 / Вст3сп ГОСТ 14637-79

Мосводоканалниипроект Отдел N5

формат 11

1Ф.645.01.102

√(√)

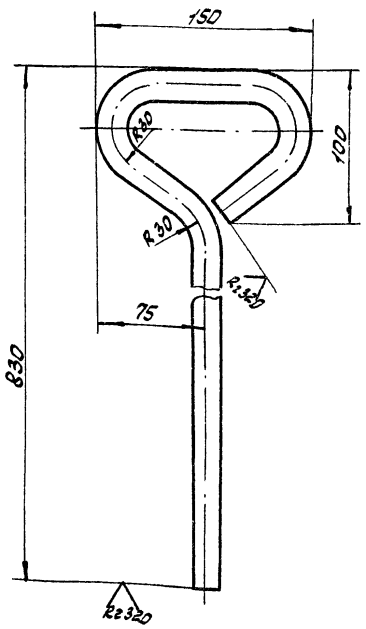

1. Развернутая длина L = 1130 мм.
2. h14; ± IT14/2.

Изм.	Лист	№ докум.	Подп.	Дата
Разраб.		Криничная		
Пров.		Пендерев		
Н.контр.		Потутков		

1Ф.645.01.102

Ручка

Лит.	Масса	Масштаб
И	2,8	1:2,5

Лист | Листов: 1

Круг В20 ГОСТ 2590-71 / Вст3сп ГОСТ 535-79

Мосводоканалниипроект Отдел N5

Копировал: [illegible]

18600 [illegible]

Формат	Зона	Поз.	Обозначение	Наименование	Кол.	Примеч.
				Документация		
11			1Ф.645.01.200СБ	Сборочный чертеж		
				Сборочные единицы		
11		1	1Ф.645.01.210	Обрамление	1	
				Детали		
11		2	1Ф.645.01.201	Направляющая	1	
11		3	1Ф.645.01.201-01	Направляющая	1	
11		4	1Ф.645.01.202	Проставка	2	
				Стандартные изделия		
		5		Болт М10×50.58.096		
				ГОСТ 7798-70	4	
		6		Гайка М10.5.096		
				ГОСТ 5915-70	4	

Изм.	Лист	№ докум.	Подпись	Дата
Разраб.		Криничная		
Пров.		Пендерев		
Рук.		Пендерев		
Н.контр.		Потутков		

1Ф.645.01.200

Рама затвора

Литера	Лист	Листов
И		1

Мосводоканалниипроект
Отдел №5

Инв.№подл. | Подпись и дата | Взам.инв.№ | Инв.№дубл. | Подпись и дата

1Ф.645.01.200СБ

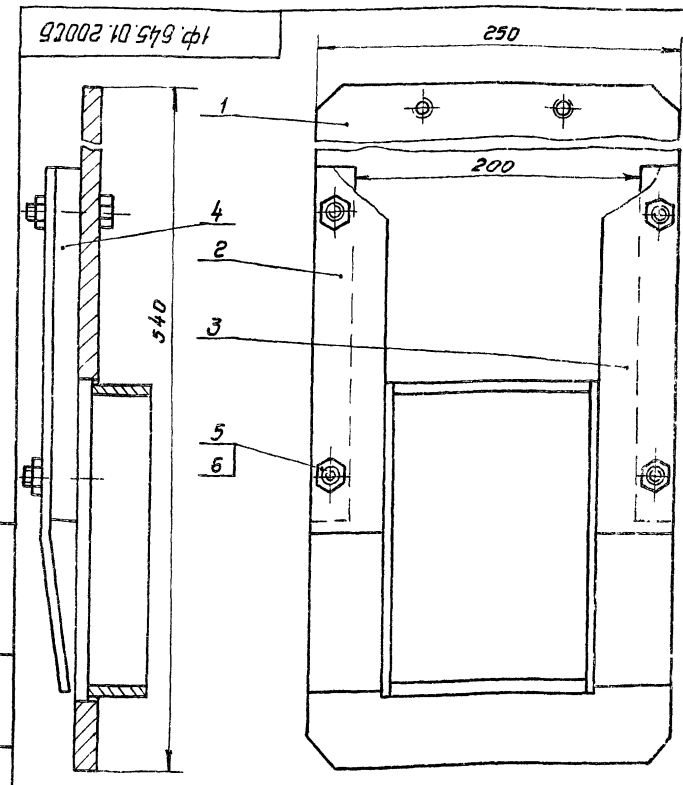

Размер для справок

Изм.	Лист	№ докум.	Подпись	Дата
Разраб.		Криничная		
Пров.		Пендерев		
Рук.		Пендерев		
Н.контр.		Потутков		

Рама затвора
Сборочный чертеж

Литера	Масса	Масштаб
И	15,5	1:2,5
Лист	Листов: 1	

Мосводоканалниипроект
Отдел №5

Формат 11

Формат	Зона	Поз.	Обозначение	Наименование	Кол.	Примеч.
				Документация		
11			1Ф.645.01.210СБ	Сборочный чертеж		
				Детали		
11		1	1Ф.645.01.211	Пластина	1	
64		2	1Ф.645.01.212	Стенка горизонтальная		
				Б5 ГОСТ 19903-74 / Лист В Ст3сп ГОСТ 14637-79		
				140 h14 × 42 h14	2	0,23кг
64		3	1Ф.645.01.213	Стенка вертикальная		
				Б5 ГОСТ 19903-74 / Лист В Ст3сп ГОСТ 14637-79		
				210 h16 × 42 h16	2	0,34кг

Изм.	Лист	№ докум.	Подпись	Дата
Разраб.		Криничная		
Пров.		Пендерев		
Рук.		Пендерев		
Н.контр.		Потутков		

1Ф.645.01.210

Обрамление

Литера	Лист	Листов
И		1

Мосводоканалниипроект
Отдел №5

Формат 11

Инв.№подл. | Подпись и дата | Взам.инв.№ | Инв.№дубл. | Подпись и дата

1Ф.645.01.210СБ

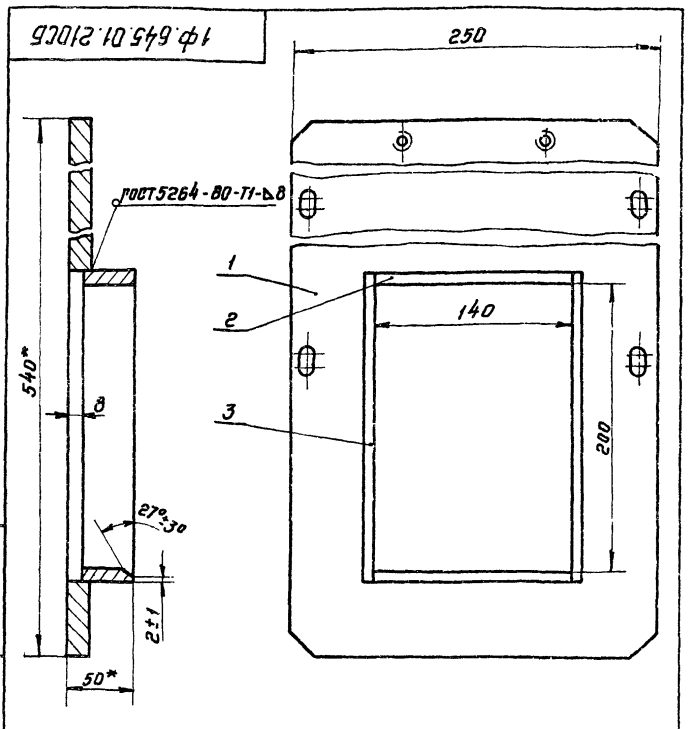

1. Неуказанные предельные отклонения размеров: h14, $\pm\frac{IT14}{2}$.
2. *Размеры для справок.
3. Шероховатость обрабатываемых поверхностей деталей без чертежа — Rz 160.

Изм.	Лист	№ докум.	Подпись	Дата
Разраб.		Криничная		
Пров.		Пендерев		
Рук.		Пендерев		
Н.контр.		Потутков		

Обрамление
Сборочный чертеж

Литера	Масса	Масштаб
И	11,0	1:2,5
Лист	Листов: 1	

Мосводоканалниипроект
Отдел №5

1Ф.645.01.211

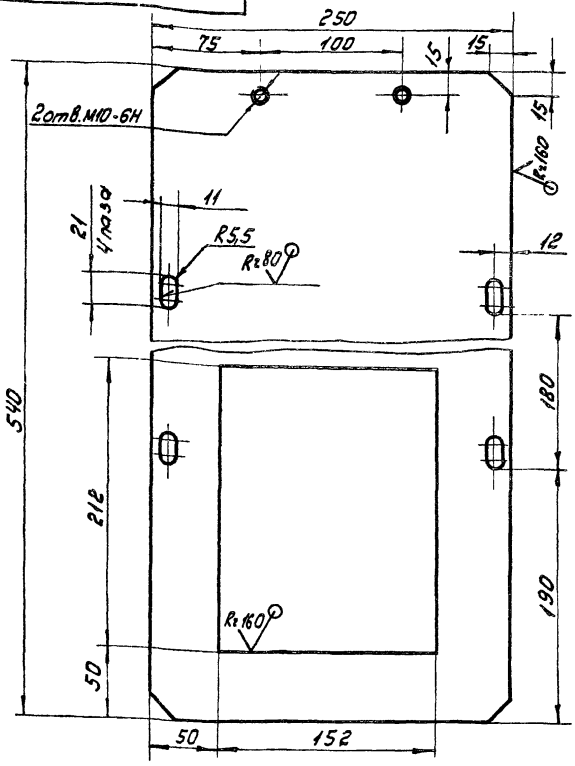

H14; h14; ± IT14/2.

Изм.	Лист	№ докум.	Подп.	Дата	1Ф.645.01.211			
Разраб.		Кричичная			Пластина	Лит.	Масса	Масштаб
Пров.		Пенёрев				И	9,8	1:2,5
Н.контр.		Потутков			Лист Б12 ГОСТ 19903-74 / Вст 3 сп ГОСТ 14637-79	Лист	Листов 1	
						Мосводоканалниипроект Отдел №5		

Формат 11

1Ф.645.01.201

R2.160

1Ф.645.01.201 - изображено
1Ф.645.01.201-01 - зеркальное отражение

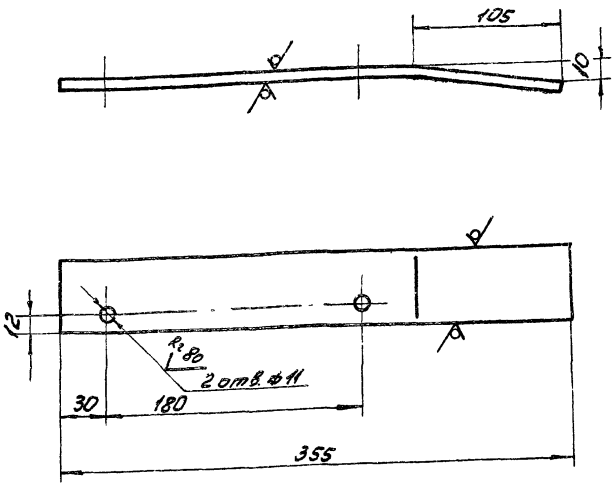

H14; h14; ± IT14/2.

Инв.№ подл. | Подп. и дата | Взам.инв.№ | Инв.№ дубл. | Подп. и дата

Изм.	Лист	№ докум.	Подп.	Дата	1Ф.645.01.201			
Разраб.		Кричичная			Направляющая	Лит.	Масса	Масштаб
Пров.		Пенёрев				И	0,85	1:2,5
Н.контр.		Потутков			Полоса Б-2-6х50 ГОСТ 103-76 / Вст 3сп ГОСТ 535-79	Лист	Листов 1	
						Мосводоканалниипроект Отдел №5		

Формат 11

1Ф.645.01.202

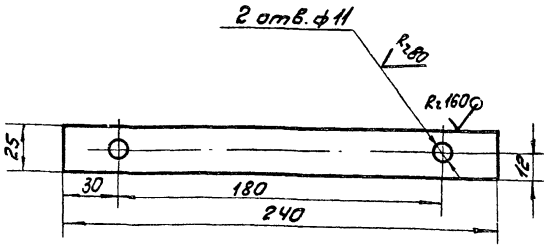

H14; h14; ± IT14/2.

Изм.	Лист	№ докум.	Подп.	Дата	1Ф.645.01.202			
Разраб.		Кричичная			Проставка	Лит.	Масса	Масштаб
Пров.		Пенёрев				И	0,94	1:2
Н.контр.		Потутков			Лист Б20 ГОСТ 19903-74 / Вст.3 сп ГОСТ 14637-79	Лист	Листов 1	
						Мосводоканалниипроект Отдел №5		

Формат 11

1Ф.645.00.001

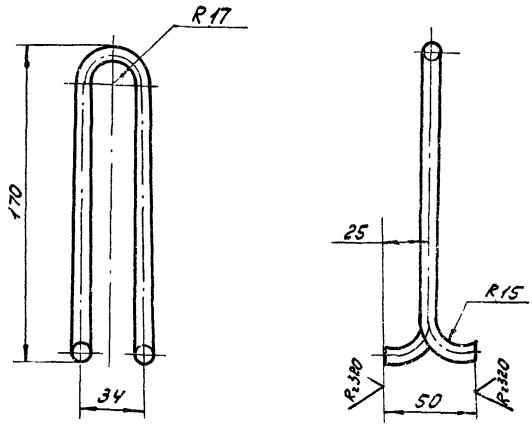

1. h14; ± IT14/2.
2. Развернутая длина L=380 мм.

Инв.№ подл. | Подп. и дата | Взам.инв.№ | Инв.№ дубл. | Подп. и дата

Изм.	Лист	№ докум.	Подп.	Дата	1Ф.645.00.001			
Разраб.		Кричичная			Скоба	Лит.	Масса	Масштаб
Пров.		Пенёрев				И	0,15	1:2
Н.контр.		Потутков			Круг В8 ГОСТ 2590-71 / Вст.3сп. ГОСТ 535-79	Лист	Листов 1	
						Мосводоканалниипроект Отдел №5		

Формат 11

9А.458.00.000СБ

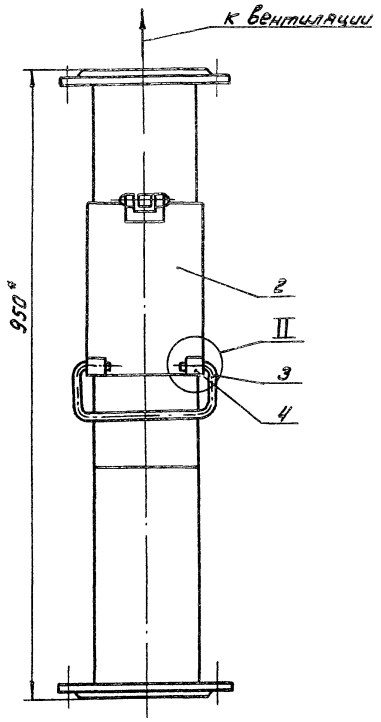

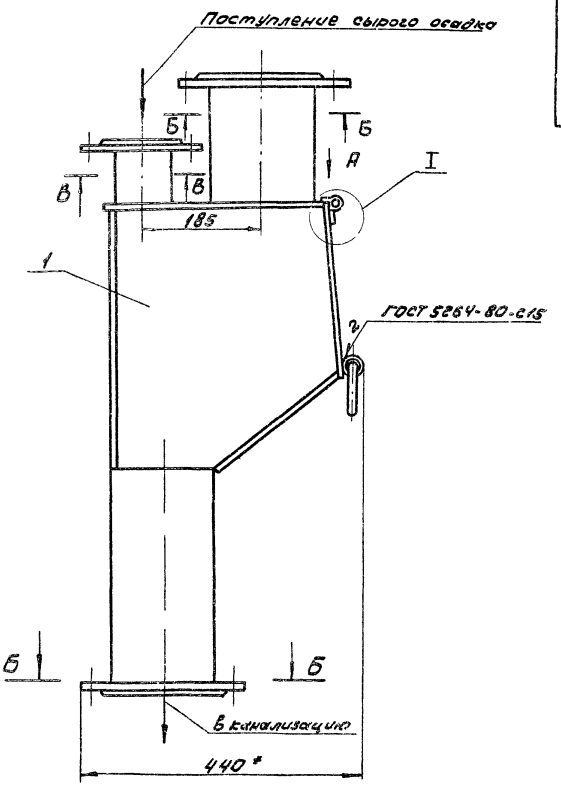

В–В

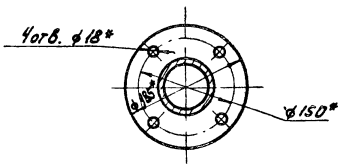

I
М1:1

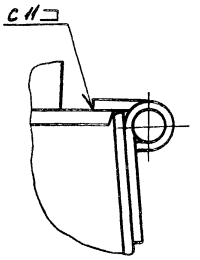

Вид А
М1:1

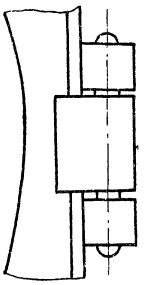

II
М1:2



Б–Б

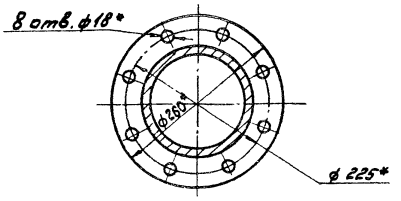

1. $H14; \pm \frac{IT14}{2}$.
2. * Размеры для справок.
3. Окраску произвести грунтом ХС-010, краской Эм ХС-710 и лаком ХС-76 IV В ГОСТ 9355-81.
4. Шероховатость обрабатываемых поверхностей деталей без чертежа – $R_z 160$

Изм.	Лист	№ докум.	Подп.	Дата	9А.458.00.000СБ			
Разраб.		Криничная			Пробоотборник	Лит.	Масса	Масштаб
Пров.		Пендерев				И	326	1:5
Рук.		Пендерев			Сборочный чертеж	Лист	Листов: 1	
Н. контр.		Потутков				Мосводоканалниипроект Отдел № 5		
Утв.		Гаврилов						

Копировал: 18600-08 17 формат 22

Формат	Зона	Поз.	Обозначение	Наименование	Кол.	Примечание
				Документация		
22			9А.458.00.000 СБ	Сборочный чертеж		
				Сборочные единицы		
11		1	9А.458.01.000	Корпус	1	
11		2	9А.458.02.000	Крышка откидная	1	
				Детали		
11		3	9А.458.00.001	Ручка	1	
64		4	9А.458.00.002	Втулка		
				Труба 15×2,5 ГОСТ 8734-75 / В20 ГОСТ 8733-74		
				L = 25 h14	2	0,06 кг

Изм.	Лист	№ докум.	Подп.	Дата	9А.458.00.000			
Разраб.		Криничная			Пробоотборник	Лит. И	Лист	Листов 1
Пров.		Пендерев				Насводоканалниипроект Отдел №5		
Рук.		Пендерев						
Н.контр.		Потупков						
Утв.		Гобрилов						

Формат 11

Формат	Зона	Поз.	Обозначение	Наименование	Кол.	Примечание
				Документация		
12			9А.458.01.000 СБ	Сборочный чертеж		
				Детали		
12		1	9А.458.01.001	Патрубок	1	
11		2	9А.458.01.002	Лист	1	
11		3	9А.458.01.003	Лист	2	
11		4	9А.458.01.004	Лист	1	
64		5	9А.458.01.005	Патрубок		
				Труба 89×4 ГОСТ 8732-78 / Ст 2 сп ГОСТ 8731-74		
				L = 93 h14	1	0,8 кг
64		6	9А.458.01.006	Патрубок		
				Труба 159×6 ГОСТ 8732-78 / Ст 2 сп ГОСТ 8731-74		
				L = 190 h14	1	4,5 кг
64		7	9А.458.01.007	Лист		
				Лист Б-3,0 ГОСТ 19903-74 / Ст 3 сп ГОСТ 16523-70		
				395 h14 × 170 h14	1	2,0 кг
				Стандартные изделия		
				Фланец 150-2,5 ГОСТ 1255-67	2	
				Фланец 80-2,5 ГОСТ 1255-67	1	

Инв.№ подл. | Подпись и дата | Взам. инв.№ | Инв.№ дубл. | Подпись и дата

Изм.	Лист	№ докум.	Подп.	Дата	9А.458.01.000			
Разраб.		Криничная			Корпус	Лит. И	Лист	Листов 1
Пров.		Пендерев				Насводоканалниипроект Отдел №5		
Рук.		Пендерев						
Н.контр.		Потупков						

Формат 11

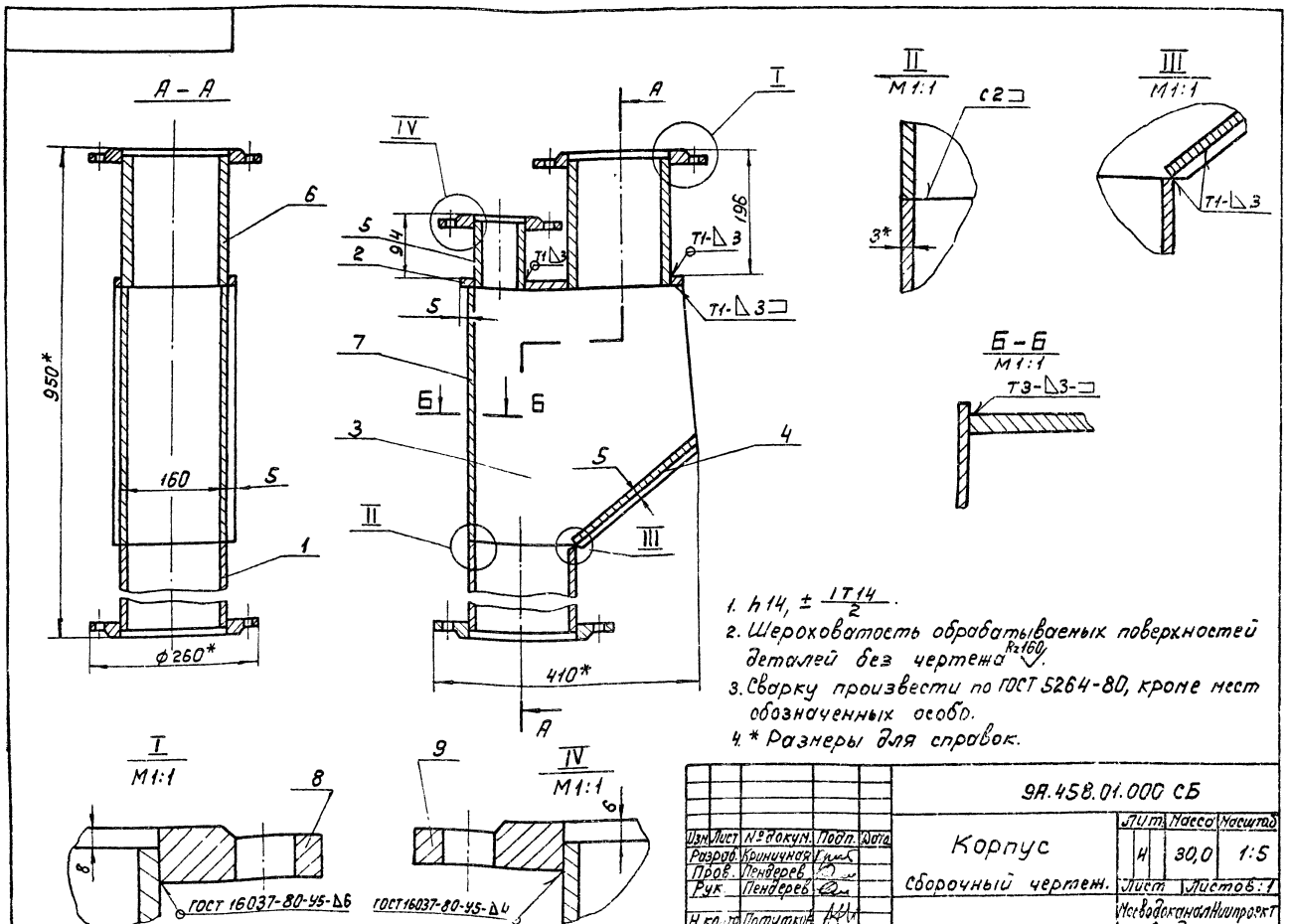

1. h14, $\pm \frac{IT14}{2}$.
2. Шероховатость обрабатываемых поверхностей деталей без чертежа $R_z 160$.
3. Сварку произвести по ГОСТ 5264-80, кроме мест обозначенных особо.
4. * Размеры для справок.

Изм.	Лист	№ докум.	Подп.	Дата	9А.458.01.000 СБ			
Разраб.		Криничная			Корпус	Лит.	Масса	Масштаб
Пров.		Пендерев				И	30,0	1:5
Рук.		Пендерев			Сборочный чертеж.	Лист	Листов 1	
Н.контр.		Потупков				Насводоканалниипроект Отдел №5		

Копировал: Ларг — 18000-78 — 18 — Формат 12

9А.458.01.001

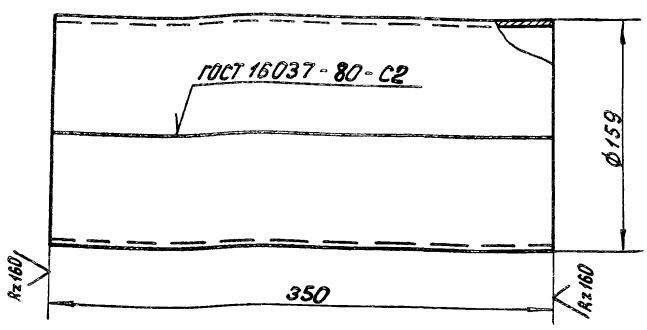

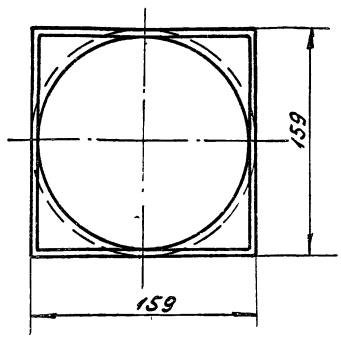

Развертка
М1:5

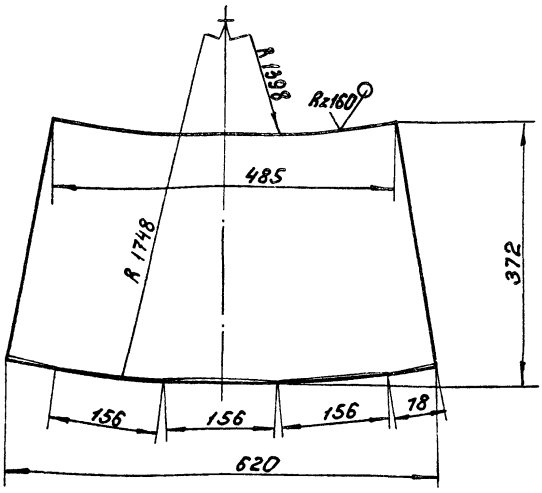

$h14, \pm \frac{IT14}{2}$.

					9А.458.01.001			
Изм.	Лист	№ докум.	Подп.	Дата	Патрубок	Лит.	Масса	Масштаб
Разраб.		Криничная				И	4,8	1:2,5
Пров.		Пендерев				Лист	Листов 1	
Н.контр.		Потутков			Лист Б 3.0 ГОСТ 19903-74 / ВСт.3сп ГОСТ 16523-70	Мосводоканалниипроект Отдел №5		

Формат 12

9А.458.01.002

Rz160

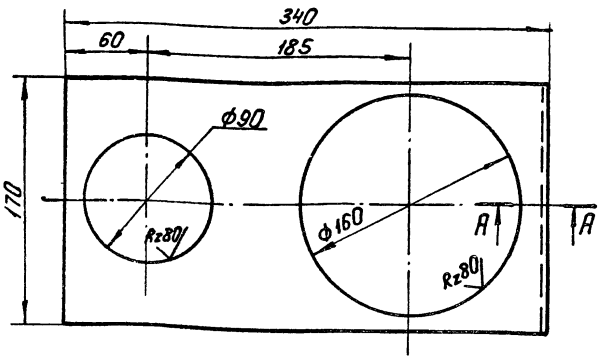

А-А
М1:1

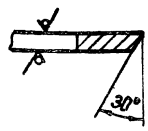

$H14, h14, \pm \frac{IT14}{2}$.

					9А.458.01.002			
Изм.	Лист	№ докум.	Подп.	Дата	Лист	Лит.	Масса	Масштаб
Разраб.		Криничная				И	1,5	1:2,5
Пров.		Пендерев				Лист	Листов: 1	
Н.контр.		Потутков			Лист Б 5 ГОСТ 19903-74 / ВСт.3сп ГОСТ 14637-79	Мосводоканалниипроект Отдел №5		

Формат 11

9А.458.01.003

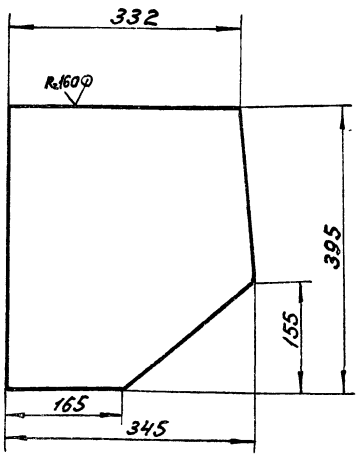

$h14, \pm \frac{IT14}{2}$.

					9А.458.01.003			
Изм.	Лист	№ докум.	Подп.	Дата	Лист	Лит.	Масса	Масштаб
Разраб.		Криничная				И	3,2	1:5
Пров.		Пендерев				Лист	Листов: 1	
Н.контр.		Потутков			Лист Б 3 ГОСТ 19903-74 / ВСт.3сп ГОСТ 16523-70	Мосводоканалниипроект Отдел №5		

Инв.№ подл. | Подп. и дата | Взам.инв.№ | Инв.№ дубл. | Подп. и дата

Копировал: ИДЪ 18600-08 19 Формат 11

9А.458.02.000

Rz 160 (√)

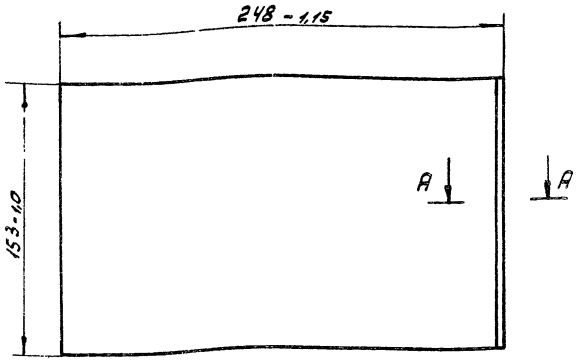

А – А
М 2:1

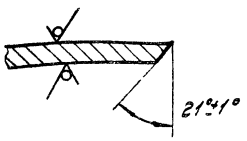

Изм.	Лист	№ докум.	Подп.	Дата
Разраб.		Криничная		
Пров.		Пендерев		
Н. контр.		Потуткова		

9А.458.01.004

Лит.	Масса	Масштаб
И	0,8	1:1

Лист

Лист 5-3 ГОСТ 19903-74
Вст3сп ГОСТ 16523-70

Лист | Листов 1

Мосводоканалниипроект
Отдел №5

Формат А1

Формат	Зона	Поз.	Обозначение	Наименование	Кол.	Примеч.
				Документация		
А1			9А.458.02.000СБ	Сборочный чертеж		
				Сборочные единицы		
А1		1	9А.458.02.100	Петля	1	
				Детали		
Б4		2	9А.458.02.001	Лист Лист 5-3 ГОСТ 19903-74 Вст3сп ГОСТ 16523-70		
				260 h 14 x 170 h 14	1	4,0 кг

Инв. № подл. | Подп. и дата | Взам. инв. № | Инв. № дубл. | Подп. и дата

Изм.	Лист	№ докум.	Подп.	Дата
Разраб.		Криничная		
Пров.		Пендерев		
Рук.		Пендерев		
Н. контр.		Потуткова		

9А.458.02.000

Крышка откидная

Лит.	Лист	Листов
И	1	1

Мосводоканалниипроект
Отдел №5

9А.458.02.000СБ

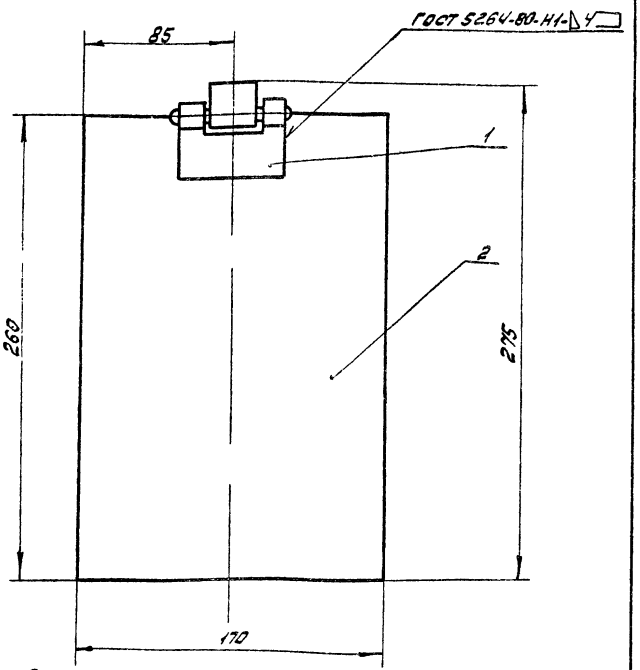

1. Размеры для справки.
2. Шероховатость обрабатываемых поверхностей деталей без чертежа – Rz 80 (√)

Изм.	Лист	№ докум.	Подп.	Дата
Разраб.		Криничная		
Пров.		Пендерев		
Рук.		Пендерев		
Н. контр.		Потуткова		

9А.458.02.000СБ

Крышка откидная
Сборочный чертеж

Лит.	Масса	Масштаб
И	1,5	1:2

Лист | Листов 1

Мосводоканалниипроект
Отдел №5

Формат А1

Формат	Зона	Поз.	Обозначение	Наименование	Кол.	Примеч.
				Документация		
А1			9А.458.02.100СБ	Сборочный чертеж		
				Детали		
А1		1	9А.458.02.101	Скоба	1	
А1		2	9А.458.02.102	Скоба	1	
Б4		3	9А.458.02.103	Ось Круг Ø6 ГОСТ 2590-71 Вст3сп ГОСТ 535-79		
				L = 75 h 14	1	0,02 кг

Инв. № подл. | Подп. и дата | Взам. инв. № | Инв. № дубл. | Подп. и дата

Изм.	Лист	№ докум.	Подп.	Дата
Разраб.		Криничная		
Пров.		Пендерев		
Рук.		Пендерев		
Н. контр.		Потуткова		

9А.458.02.100

Петля

Лит.	Лист	Листов
И	1	1

Мосводоканалниипроект
Отдел №5

Копировал: Зал

Формат А1

9А.458.02.100СБ

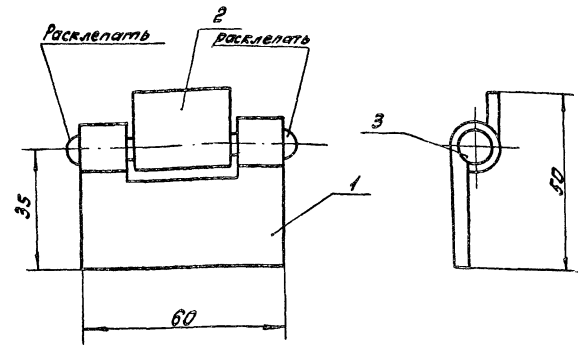

1. Размеры для справок.
2. При расклепывании концов оси поз.3 должно быть обеспечено свободное проворачивание скоб поз. 1 и 2 относительно друг друга.
3. Шероховатость обрабатываемых поверхностей деталей без чертежа – Rz160.

Изм.	Лист	№ докум.	Подп.	Дата	9А.458.02.100СБ	Лит.	Масса	Масштаб
Разраб.		Криничная			Петля	И	0,15	1:1
Пров.		Пендерев			Сборочный чертеж	Лист	Листов: 1	
Рук.		Пендерев						
Н.контр.		Потутков				Мосводоканалниипроект Отдел N5		

Формат 11

9А.458.02.101

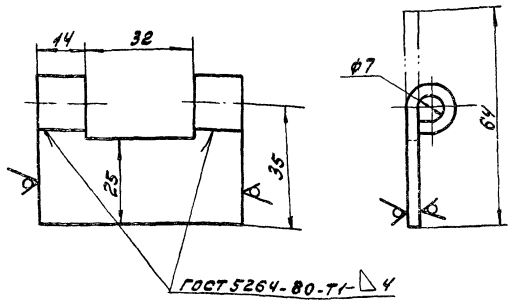

$H14, h14; \pm \frac{IT14}{2}$.

Изм.	Лист	№ докум.	Подп.	Дата	9А.458.02.101	Лит.	Масса	Масштаб
Разраб.		Криничная			Скоба	И	0,08	1:1
Пров.		Пендерев				Лист	Листов: 1	
Н.контр.		Потутков			полоса Б-2-4х60 ГОСТ 103-76 / В ст3сп ГОСТ 535-79	Мосводоканалниипроект Отдел N5		

Инв.№ подл. | Подп. и дата | Взам. инв. | Инв.№ дубл. | Подп. и дата

Формат 11

9А.458.02.102

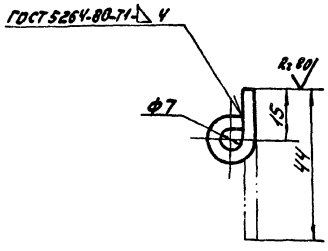

$H14; h14; \pm \frac{IT14}{2}$

Изм.	Лист	№ докум.	Подп.	Дата	9А.458.02.102	Лит.	Масса	Масштаб
Разраб.		Криничная			Скоба	И	0,05	1:1
Пров.		Пендерев				Лист	Листов: 1	
Н.контр.		Потутков			полоса Б-2-4х30 ГОСТ 103-76 / В ст3сп ГОСТ 535-79	Мосводоканалниипроект Отдел N5		

Формат 11

9А.458.00.001

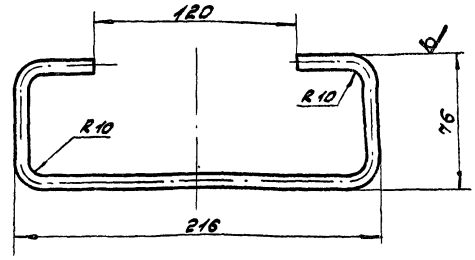

1. Развернутая длина L = 450 мм.
2. $H14, h14; \pm \frac{IT14}{2}$.

Изм.	Лист	№ докум.	Подп.	Дата	9А.458.00.001	Лит.	Масса	Масштаб
Разраб.		Криничная			Ручка	И	0,18	1:2
Пров.		Пендерев				Лист	Листов: 1	
Н.контр.		Потутков			круг В8 ГОСТ 2590-71 / В ст3сп ГОСТ 535-79	Мосводоканалниипроект Отдел N5		

Инв.№ подл. | Подп. и дата | Взам. инв. | Инв.№ дубл. | Подп. и дата

Копировал: [illegible]

Формат 11

ЭР 71.000 СБ

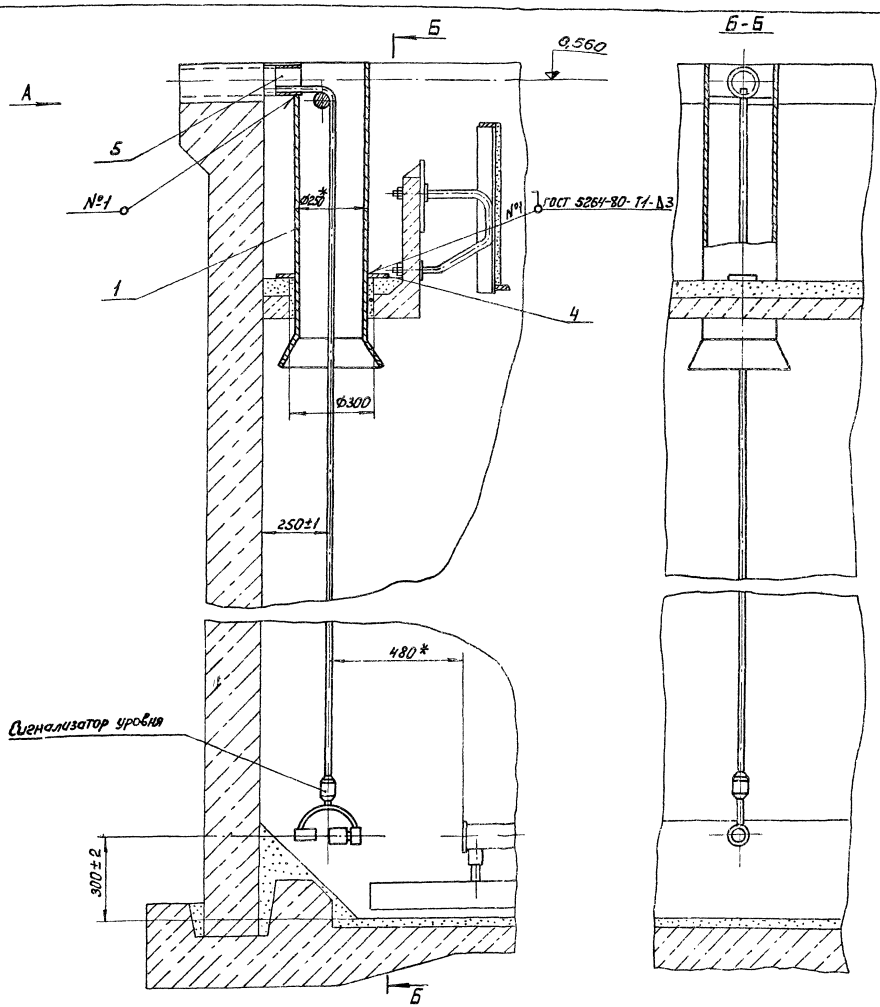

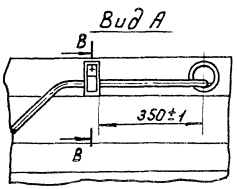

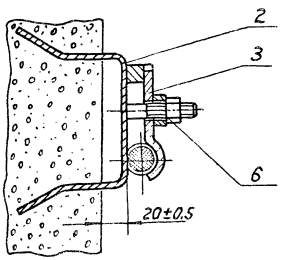

1. Опорные пластины поз. 4 приварить после установки корпуса.
2. Детали поз. 1, 2, 4 (после заделки в бетон) и деталь поз. 3 покрыть грунтом ХС-010, краска ЭН ХС-710, серый, лак ХС-76 IV В ГОСТ 9355-81 кругом кроме резьбы.
3. Конец патрубка поз. 5 заделать заподлицо с бортом отстойника.
4. * Размеры для справки.
5. Шероховатость обрабатываемых поверхностей детали без чертежа – Rz 160.

				ЭР 71.000 СБ			
Изм.	Лист	№ докум.	Подп.	Дата	Установка сигнализатора уровня осадка с фотосопротивлением. Сборочный чертеж.	Лит.	Масса	Масштаб
Разраб.		Кринициан				И	28,0	1:10
Пров.		Пенберев				Лист	Листов 1	
Рук.		Пенберев						
Н. контр.		Потутков				Мосводоканалнипроект Отдел №5		
Утв.		Гавриловский						

Формат	Зона	Поз.	Обозначение	Наименование	Кол.	Примечание
				Документация		
22			ЗР.71.000 СБ	Сборочный чертеж		
				Сборочные единицы		
11		1	ЗР.71.100	Корпус	1	
11		2	ЗР.71.200	Скоба закладная	1	
11		3	ЗР.71.300	Прижим	1	
				Детали		
11		4	ЗР.71.001	Пластина опорная	2	
БЧ		5	ЗР.71.002	Патрубок закладной		
				Труба 65х4		
				ГОСТ 3262-75		
				ℓ = 430 h14	1	3,0 кг
				Стандартные изделия		
		6		Гайка М10-5.05		
				ГОСТ 11871-80	1	

Изм.	Лист	№ докум.	Подп.	Дата	ЗР.71.000			
Разраб.		Кривошеева			Установка сигнализатора уровня или с фотосопротивлением	Лит.	Лист	Листов
Пров.		Пендерев				И		1
Рук.		Пендерев				Мосводоканалниипроект Отдел №5		
Н.контр.		Потутков						
Утв.		Гаврилов						

Формат 11

ЗР.71.100 СБ

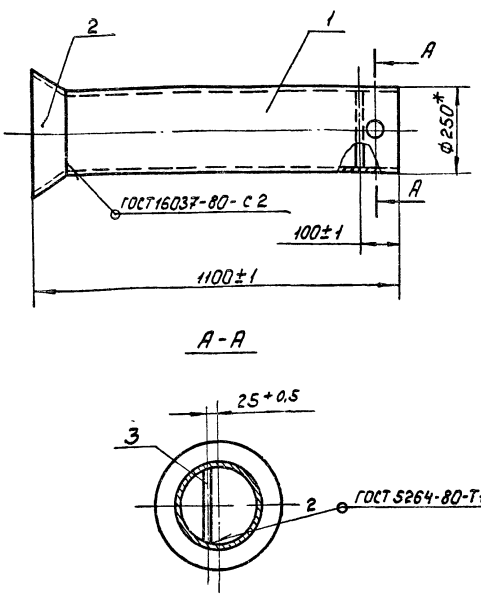

А-А

1. Шероховатость обрабатываемых поверхностей деталей без чертежа – $R_z 160$.
2*. Размеры для справок.

Изм.	Лист	№ докум.	Подп.	Дата	ЗР.71.100 СБ			
Разраб.		Кривошеева			Корпус Сборочный чертеж	Лит.	Масса	Масштаб
Пров.		Пендерев				И	19	1:10
Рук.		Пендерев				Лист	Листов 1	
Н.контр.		Потутков				Мосводоканалниипроект Отдел №5		

Инв.№ подл. | Подп. и дата | Взам. инв.№ | Инв.№ дубл. | Подп. и дата

Формат 11

Формат	Зона	Поз.	Обозначение	Наименование	Кол.	Примечание
				Документация		
11			ЗР.71.100 СБ	Сборочный чертеж		
				Детали		
11		1	ЗР.71.101	Труба	1	
11		2	ЗР.71.102	Конус	1	
БЧ		3	ЗР.71.103	Пруток		
				Проволока 8-I		
				ГОСТ 3282-74		
				ℓ = 240 h14	1	0,01 кг

Изм.	Лист	№ докум.	Подп.	Дата	ЗР.71.100			
Разраб.		Кривошеева			Корпус	Лит.	Лист	Листов
Пров.		Пендерев				И		1
Рук.		Пендерев				Мосводоканалниипроект Отдел №5		
Н.контр.		Потутков						

Формат 11

ЗР.71.101

Rz80 (∨)

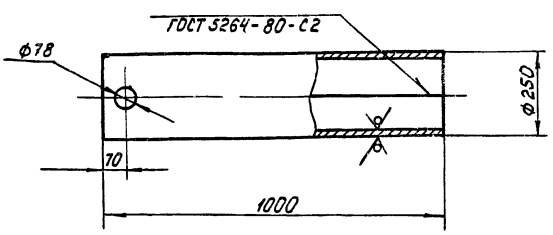

1. Развернутая длина ℓ = 775 мм.
2. H14; h14; $\pm \frac{IT14}{2}$.

Изм.	Лист	№ докум.	Подп.	Дата	ЗР.71.101			
Разраб.		Кривошеева			Труба	Лит.	Масса	Масштаб
Пров.		Пендерев				И	18,3	1:10
Н.контр.		Потутков			Лист Б-3 ГОСТ 19903-74 Вст.3сп ГОСТ 16523-70	Лист	Листов 1	
						Мосводоканалниипроект Отдел №5		

Инв.№ подл. | Подп. и дата | Взам. инв.№ | Инв.№ дубл. | Подп. и дата

ЗР. 71. 102

Rz160 (√)

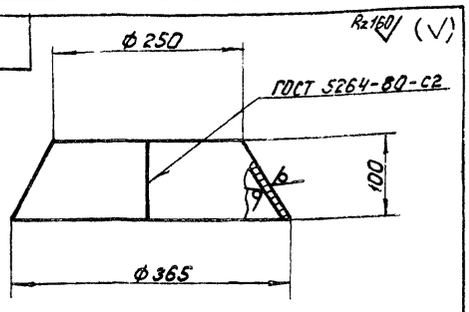

Развертка

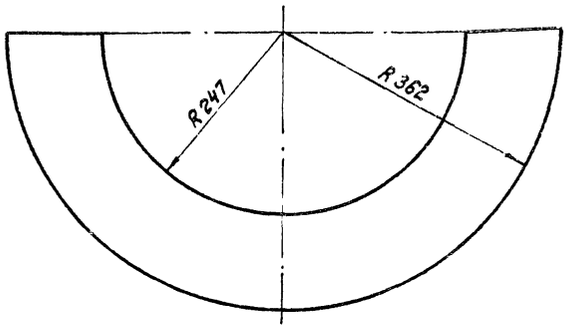

$h14, \pm \frac{IT14}{2}$

Изм.	Лист	№ докум.	Подп.	Дата	ЗР. 71. 102	Лит	Масса	Масштаб
Разраб.		Кривошеева			Конус	И	0,65	1:5
Пров.		Пендерев				Лист	Листов: 1	
Н. контр.		Потутков			Лист Б3 ГОСТ 19903-74 / Вст3сп ГОСТ 16523-70	Мосводоканалниипроект Отдел №5		

формат 11

ЗР. 71. 200

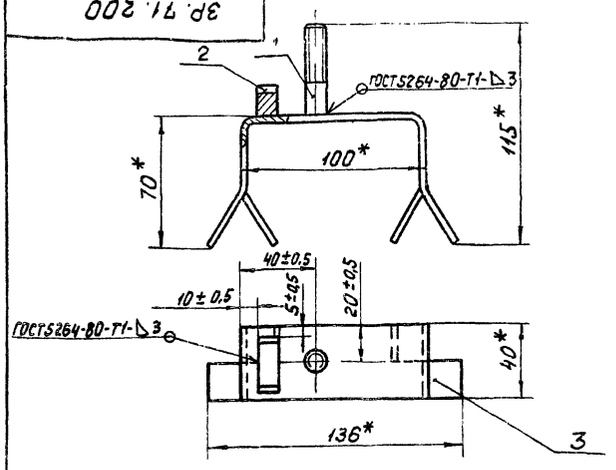

* Размеры для справок.

Формат	Зона	Поз.	Обозначение	Наименование	Кол.	Примечание
				Детали		
11		1	ЗР. 71. 201	Шпилька	1	
11		2	ЗР. 71. 202	Упор	1	
11		3	ЗР. 71. 203	Скоба	1	

Изм.	Лист	№ докум.	Подп.	Дата	ЗР 71. 200	Лит.	Масса	Масштаб
Разраб.		Заруцкая			Скоба закладная	И	0,4	1:2
Пров.		Пендерев				Лист	Листов 1	
Рук.		Пендерев						
Н. контр.		Потутков				Мосводоканалниипроект Отдел №5		

формат 11

ЗР. 71. 201

Rz80 (√)

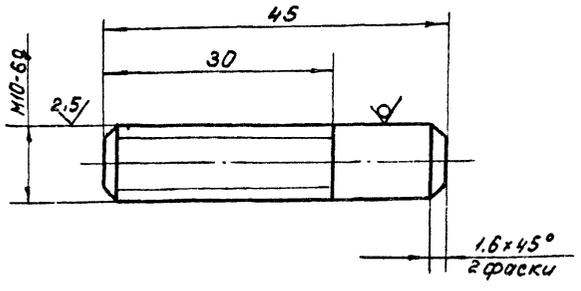

Неуказанные предельные отклонения размеров: $h14, \pm \frac{IT14}{2}$.

Изм.	Лист	№ докум.	Подп.	Дата	ЗР. 71. 201	Лит.	Масса	Масштаб
Разраб.		Кривошеева			Шпилька	И	0,03	2:1
Пров.		Пендерев				Лист	Листов: 1	
Н. контр.		Потутков			Круг В10 ГОСТ 2590-71 / В Ст3сп ГОСТ 535-79	Мосводоканалниипроект Отдел №5		

формат 11

ЗР. 71. 202

Rz160

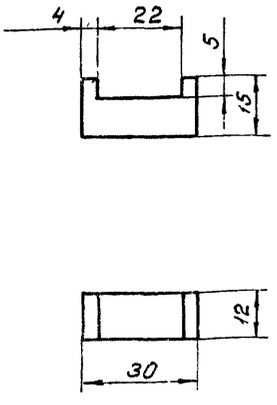

$H14, h14; \pm \frac{IT14}{2}$.

Изм.	Лист	№ докум.	Подп.	Дата	ЗР. 71 202	Лит.	Масса	Масштаб
Разраб.		Кривошеева			Упор	И	0,04	1:1
Пров.		Пендерев				Лист	Листов: 1	
Н. контр.		Потутков			Ст3 ГОСТ 380-71	Мосводоканалниипроект Отдел №5		

18600-08 24 копировал

формат 11

ЗР 71 203

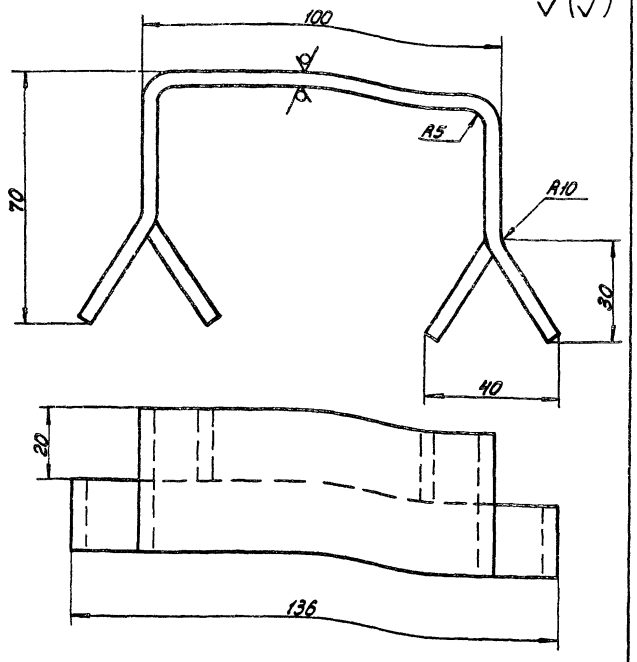

1. Развернутая длина ℓ = 230 мм.
2. H14, h14, $\pm \frac{IT14}{2}$.

Изм.	Лист	№ докум.	Подп.	Дата
Разраб.		Крайчикова		
Пров.		Пендерев		
Н. контр.		Полуткоб		

ЗР. 71. 203

Скоба

Лит.	Масса	Масштаб
И	0,3	1:1

Лист | Листов 1

Полоса Б-24х40 ГОСТ 103-76 / Ст. 3сп ГОСТ 535-79

Мосводоканалнипроект Отдел №25

Формат 11

ЗР 71 300

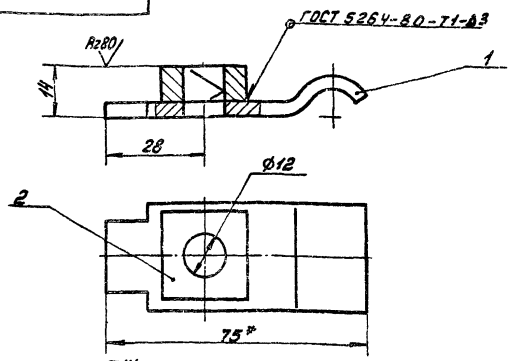

1. H14, h14, $\pm \frac{IT14}{2}$.
2. Шероховатость обрабатываемых поверхностей детали без чертежа - Rz 160 V.
3. * Размеры для справок.

Формат	Зона	Поз.	Обозначение	Наименование	Кол.	Примечание
				Детали.		
11	1		ЗР. 71. 301	Полоса	1	
БЧ	2		ЗР. 71. 302	Бабышка		
				Квадрат В25 ГОСТ 2591-71 / Ст. 3сп ГОСТ 535-79		
				10 h 14	1	0,04 кг

Инв. № подл. | Подп. и дата | Взам. инв. № | Инв. № дубл. | Подп. и дата

Изм.	Лист	№ докум.	Подп.	Дата
Разраб.		Крайчикова		
Пров.		Пендерев		
Рук.		Пендерев		
Н. контр.		Полуткоб		

ЗР 71. 300

Прижим

Лит.	Масса	Масштаб
И	0,12	1:1

Лист | Листов 1

Мосводоканалнипроект Отдел №25

Формат 11

ЗР 71 301

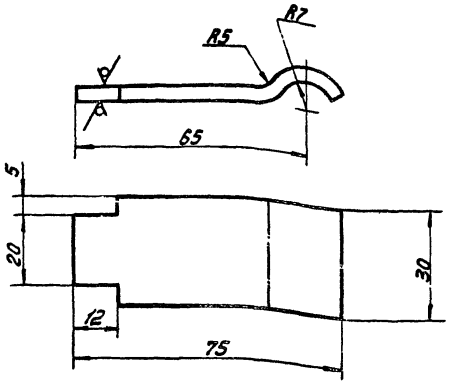

1. Развернутся длина L = 85 мм.
2. H14, h14, $\pm \frac{IT14}{2}$.

Изм.	Лист	№ докум.	Подп.	Дата
Разраб.		Крайчикова		
Пров.		Пендерев		
Н. контр.		Полуткоб		

ЗР. 71. 301

Полоса

Лит.	Масса	Масштаб
И	0,08	1:1

Лист | Листов 1

Лист БЧ ГОСТ 19903-74 / Ст. 3сп ГОСТ 14637-79

Мосводоканалнипроект Отдел №25

Формат 11

ЗР 71 001

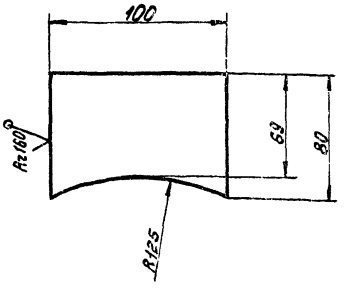

H14, h14, $\pm \frac{IT14}{2}$.

Инв. № подл. | Подп. и дата | Взам. инв. № | Инв. № дубл. | Подп. и дата

Изм.	Лист	№ докум.	Подп.	Дата
Разраб.		Крайчикова		
Пров.		Пендерев		
Н. контр.		Полуткоб		

ЗР. 71. 001

Пластина опорная

Лит.	Масса	Масштаб
И	0,16	1:2

Лист | Листов 1

Лист БЗ ГОСТ 19903-74 / В Ст. 3сп ГОСТ 16523-70

Мосводоканалнипроект Отдел №25

Копировал: 18000-08 25 Формат 11

6С.53.125.000

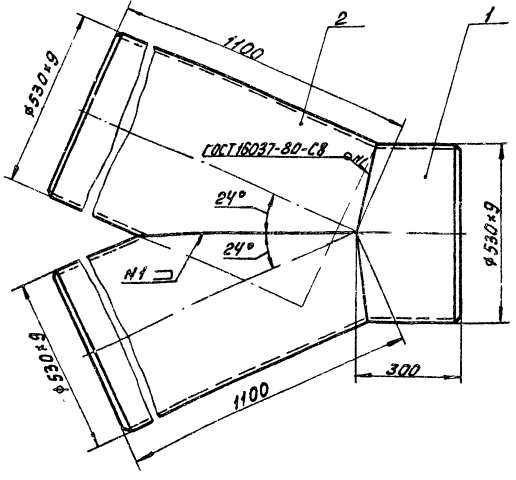

Размеры для справок.

Формат	Зона	Поз.	Обозначение	Наименование		Примечание
				Детали.		
11		1	6С.53.125.001	Патрубок	1	
11		2	6С.53.125.002	Патрубок	2	

6С.53.125.000

Изм.	Лист	№ докум.	Подп.	Дата	Тройник косой 530х9	Лит.	Масса	Масштаб
Разраб.		Крипчучкая				И	260,0	1:10
Пров.		Пендерев				Лист	Листов 1	
Рук.		Пендерев				Мосводоканалниипроект Отдел №5		
Н.контр.		Потутков						

Формат 11

6С.53.125.001

Rz80 ▽(√)

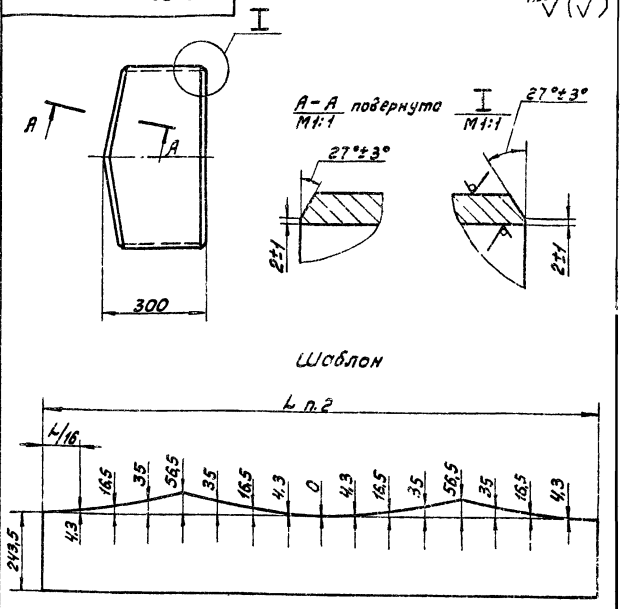

1. $h14, \pm \frac{IT14}{2}$.
2. Размер L равен длине окружности, измеренной по фактическому наружному диаметру разрезаемой трубы.

Инв.№подл. | Подп. и дата | Взам.инв.№ | Инв.№дубл. | Подп. и дата

6С.53.125.001

Изм.	Лист	№ докум.	Подп.	Дата	Патрубок	Лит.	Масса	Масштаб
Разраб.		Крипчучкая				И	35,0	1:10
Пров.		Пендерев				Лист	Листов 1	
Н.контр.		Потутков			Труба 530х9 ГОСТ 10704-76 / ВСт.3сп ГОСТ 10706-76	Мосводоканалниипроект Отдел №5		

Формат 11

6С.53.125.002

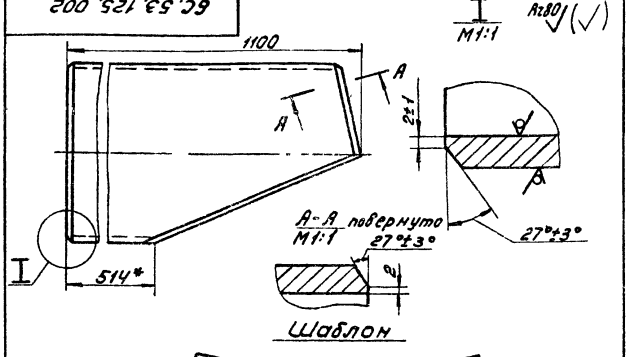

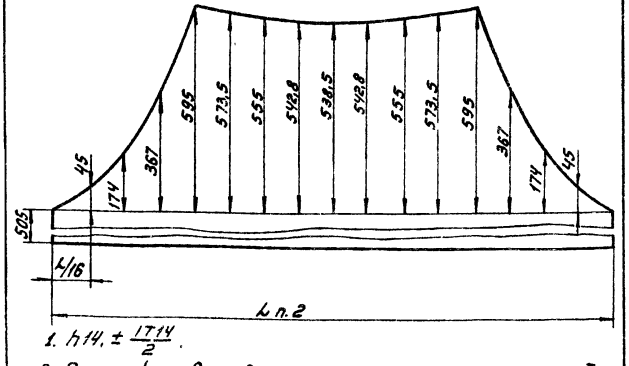

1. $h14, \pm \frac{IT14}{2}$.
2. Размер L равен длине окружности, измеренной по фактическому наружному диаметру разрезаемой трубы.

Инв.№подл. | Подп. и дата | Взам.инв.№ | Инв.№дубл. | Подп. и дата

6С.53.125.002

Изм.	Лист	№ докум.	Подп.	Дата	Патрубок.	Лит.	Масса	Масштаб
Разраб.		Крипчучкая				И	112,5	1:10
Пров.		Пендерев				Лист	Листов 1	
Н.контр.		Потутков			Труба 530х9 ГОСТ 10704-76 / ВСт.3сп ГОСТ 10706-76	Мосводоканалниипроект Отдел №5		

Формат 11

Формат	Зона	Поз.	Обозначение	Наименование	Кол.	Примечание
				Документация.		
12			6С.23.170.000СБ	Сборочный чертеж		
				Сборочные единицы.		
11		1	6С.23.170.100	Патрубок	1	
11		2	6С.23.170.200	Короб	1	
11		3	6С.23.170.300	Отвод	1	

Инв.№подл. | Подп. и дата | Взам.инв.№ | Инв.№дубл. | Подп. и дата

6С.23.170.000

Изм.	Лист	№ докум.	Подп.	Дата	Патрубок Ду700 с отводом	Лит.	Масса	Масштаб
Разраб.		Крипчучкая				И		1
Пров.		Пендерев				Мосводоканалниипроект Отдел №5		
Рук.		Пендерев						
Н.контр.		Потутков						

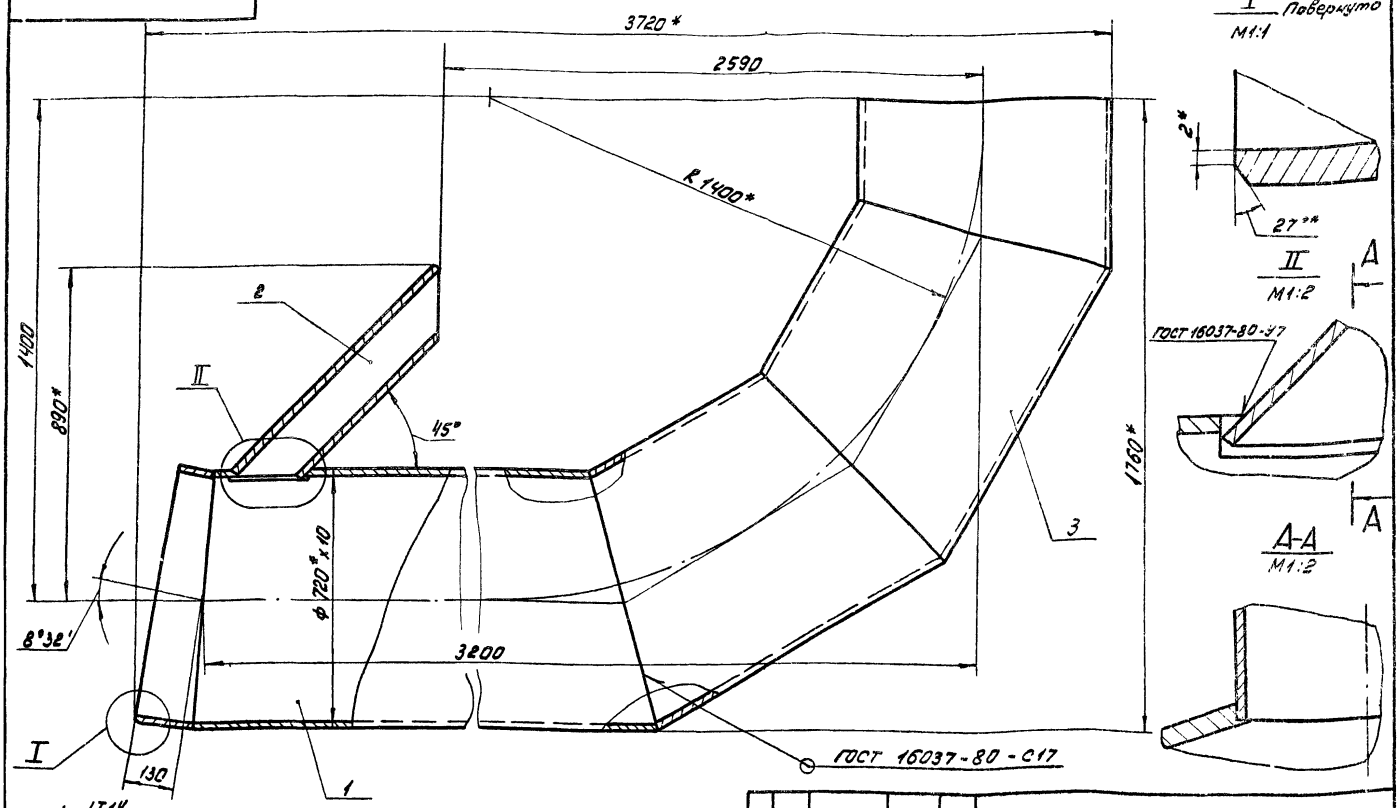

1. $\pm \frac{IT14}{2}$.
2. * Размеры для справок.
3. Патрубок покрыть лаком БТ-577 ГОСТ 5631-79 за исключением поверхностей, соприкасающихся с бетоном.
4. Сварные швы патрубка испытать на герметичность путём смачивания керосином.
5. Гидравлическое испытание отвода на прочность произвести на месте монтажа совместно со всем трубопроводом.

Изм.	Лист	№ докум.	Подп.	Дата
Разраб.		Крамчинская		
Пров.		Пендерев		
Рук.		Пендерев		
Н.контр.		Потутков		

6С.23.170.000СБ

Патрубок Ду 700 с отводом

Сборочный чертеж

Лит.	Масса	Масштаб
И	865	1:10
Лист	Листов: 1	

Мосводоканалниипроект
Отдел № 5

Формат 12

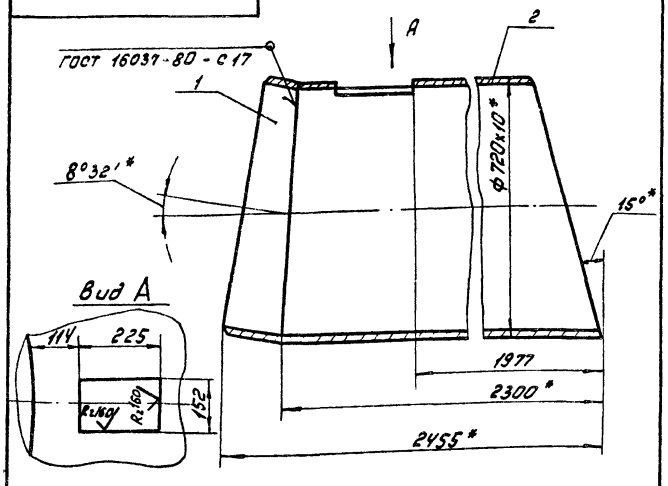

1. H14, h14; $\pm \frac{IT14}{2}$.
2. * Размеры для справок.

Формат	Зона	Поз.	Обозначение	Наименование	Кол.	Примечание
				Детали		
А1		1	6С.23.170.101	Полукольцо	1	
А1		2	6С.23.170.102	Ствол	1	

6С.23.170.100

Патрубок

Лит.	Масса	Масштаб
И	455,0	1:10
Лист	Листов: 1	

Мосводоканалниипроект
Отдел № 5

Изм.	Лист	№ докум.	Подп.	Дата
Разраб.		Крамчинская		
Пров.		Пендерев		
Н.контр.		Потутков		

Формат 11

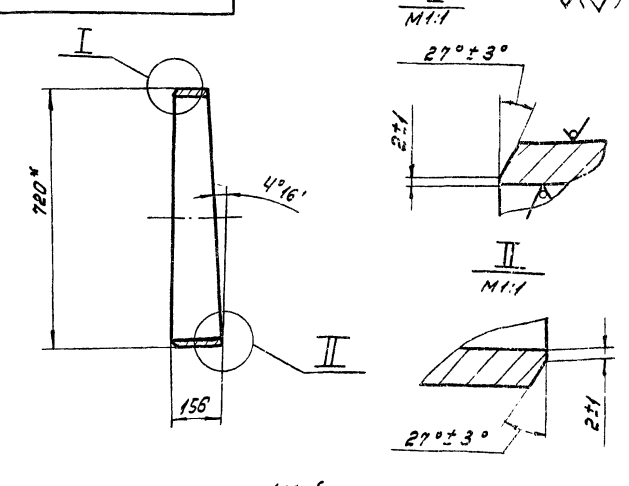

Шаблон
М1:20

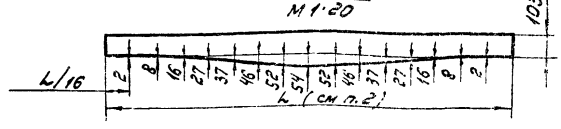

1. h14, $\pm \frac{IT14}{2}$.
2. Размер L равен длине окружности измеренной по фактическому наружному диаметру разрезаемой трубы.
3. * Размеры для справок.

6С.23.170.101

Полукольцо

Лит.	Масса	Масштаб
И	22,8	1:10
Лист	Листов: 1	

Труба $\frac{720 \times 10 \text{ ГОСТ } 10704\text{-}75}{\text{В ст 3 сп ГОСТ } 10705\text{-}76}$

Мосводоканалниипроект
Отдел № 5

Изм.	Лист	№ докум.	Подп.	Дата
Разраб.		Крамчинская		
Пров.		Пендерев		
Н.контр.		Потутков		

Инв. № подл. | Подп. и дата | Взам. инв. № | Инв. № дубл. | Подп. и дата

Копировал: [illegible]

6С.23.170.102

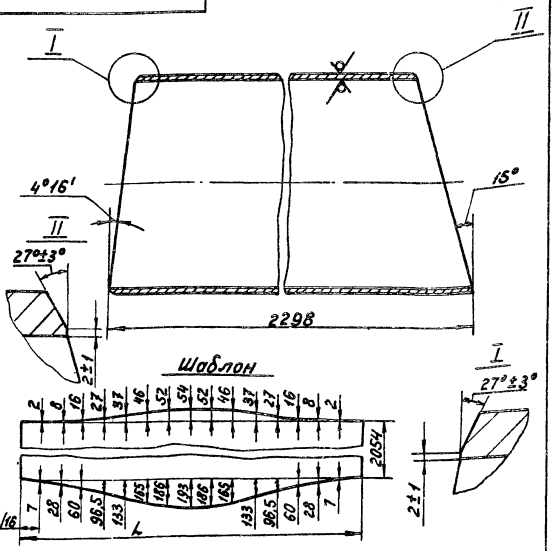

1. Неуказанные предельные отклонения размеров: h14, $\pm \frac{IT14}{2}$.
2. Размер L равен длине окружности измеренной по фактическому наружному диаметру развернутой трубы.

			6С.23.170.102		
Изм. Лист	№ докум.	Подп.	Дата		
Разраб.	Кричунова			Ствол	Лит. И; Масса 375,0; Масштаб 1:10
Пров.	Пендерев				Лист; Листов 1
Н.контр.	Потутков			Труба 720х10 ГОСТ 10704-76 / ВСт.3сп ГОСТ 10706-76	Мосводоканалниипроект Отдел №5

Формат А1

Формат	Зона	Поз.	Обозначение	Наименование	Кол.	Примечание
				Документация		
12			6С.23.170.200СБ	Сборочный чертеж		
				Детали		
11		1	6С.23.170.201	Стенка боковая	2	
54		2	6С.23.170.202	Стенка нижняя		
				Лист Б5 ГОСТ 19903-74 / ВСт.3сп ГОСТ 14637-79		
				140 h14 × 465 h14	1	2,6 кг
64		3	6С.23.170.203	Стенка верхняя		
				Лист Б5 ГОСТ 19903-74 / ВСт.3сп ГОСТ 14637-79		
				140 h14 × 755 h14	1	4,1 кг

Инв.№ подл. | Подп. и дата | Взам. инв.№ | Инв.№ дубл. | Подп. и дата

			6С.23.170.200		
Изм. Лист	№ докум.	Подп.	Дата		
Разраб.	Кричунова			Короб	Лит. И; Лист; Листов
Пров.	Пендерев				
Рук.	Пендерев				Мосводоканалниипроект Отдел №5
Н.контр.	Потутков				

Формат А1

6С.23.170.200СБ

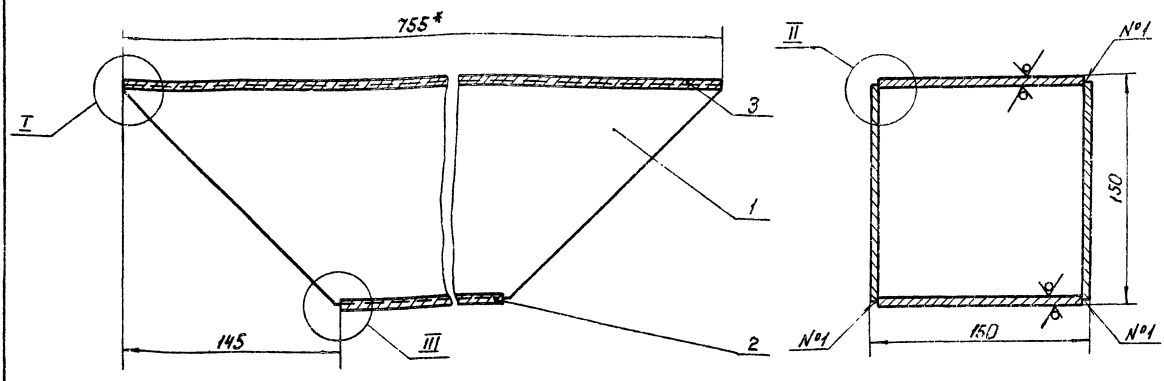

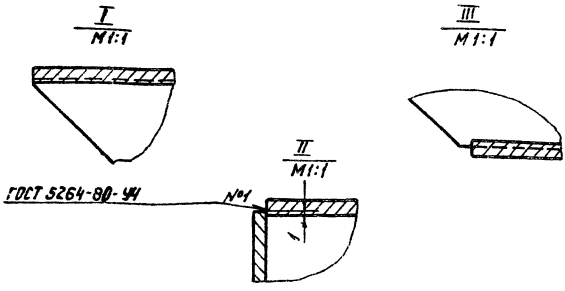

1. h14, $\pm \frac{IT14}{2}$.
2. Шероховатость обрабатываемых поверхностей деталей без чертежа – Rz160 ▽
3. * Размеры для справок.

			6С.23.170.200СБ		
Изм. Лист	№ докум.	Подп.	Дата		
Разраб.	Кричунова			Короб сборочный чертеж	Лит. И; Масса 14,0; Масштаб 1:2
Пров.	Пендерев				Лист; Листов 1
Рук.	Пендерев				Мосводоканалниипроект Отдел №5
Н.контр.	Потутков				

6С.23.170.201

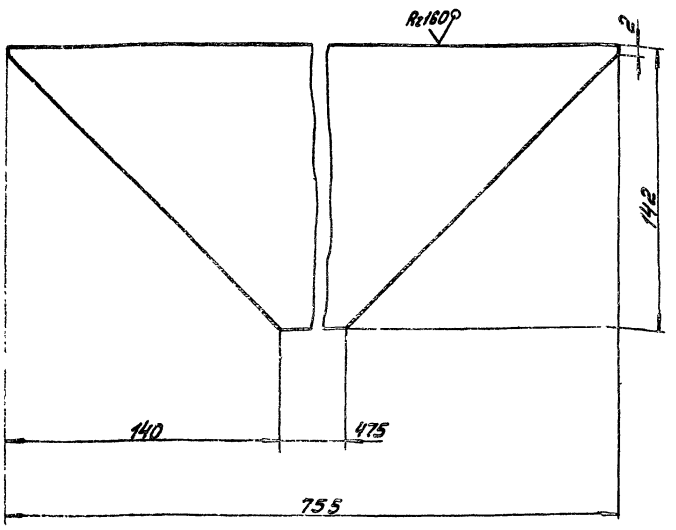

$h14 \pm \frac{IT14}{2}$

Изм.	Лист	№ докум.	Подп.	Дата	6С.23.170.201			
Разраб.		Криничная			Стенка боковая	Лит. И	Масса 3,4	Масштаб 1:2
Пров.		Пендерев				Лист	Листов 1	
Н.контр.		Потутков			Лист 65 ГОСТ 19903-74 / ВСт.3сп ГОСТ 14637-79	Мосводоканалниипроект Отдел №5		

Формат 11

6С.23.170.300С6

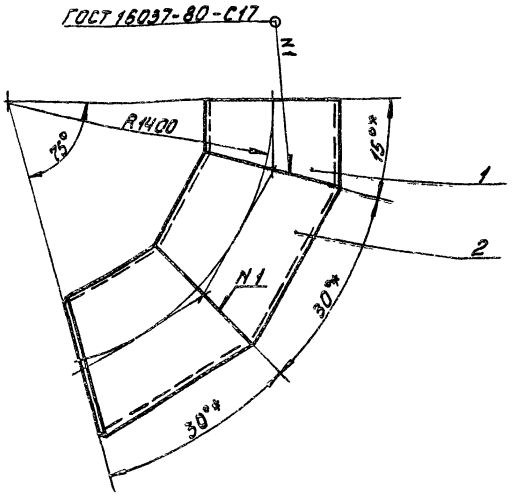

1. $h14, \pm \frac{IT14}{2}$,
2* Размеры для справок

Формат	Зона	Поз.	Обозначение	Наименование	Кол.	Примечание
				Детали		
11		1	6С.23.170.301	Полукольцо	1	
11		2	6С.23.170.302	Кольцо	2	

Изм.	Лист	№ докум.	Подп.	Дата	6С.23.170.300			
Разраб.		Криничная			Отвод	Лит. И	Масса 328,0	Масштаб 1:20
Пров.		Пендерев				Лист	Листов 1	
Рук.		Пендерев				Мосводоканалниипроект Отдел №5		
Н.контр.		Потутков						

Инв. № подл. | Подп. и дата | Взам. инв. № | Инв. № дубл. | Подп. и дата

Формат 11

6С.23.170.301

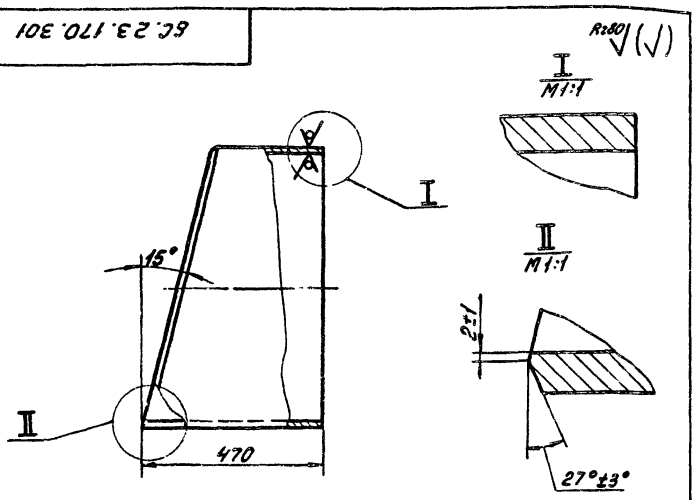

Шаблон
M1:20

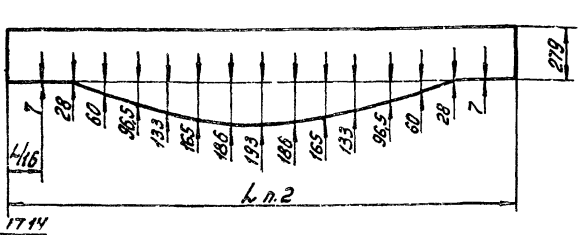

1. $h14, \pm \frac{IT14}{2}$.
2. Размер L равен длине окружности, измеренной по фактическому наружному диаметру разрезаемой трубы.

Изм.	Лист	№ докум.	Подп.	Дата	6С.23.170.301			
Пров.		Пендерев			Полукольцо	Лит. И	Масса 65,5	Масштаб 1:10
Н.контр.		Потутков				Лист	Листов 1	
					Труба 720×10 ГОСТ 10704-76 / ВСт.3сп ГОСТ 10706-76	Мосводоканалниипроект Отдел №5		

Формат 11

6С.23.170.302

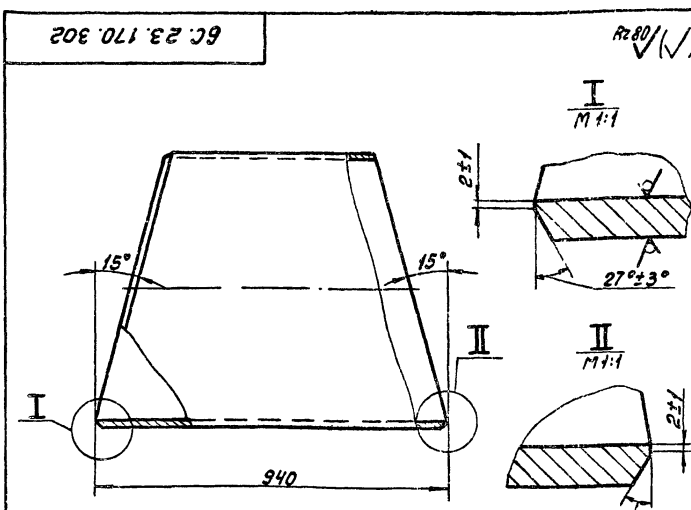

Шаблон
M1:20

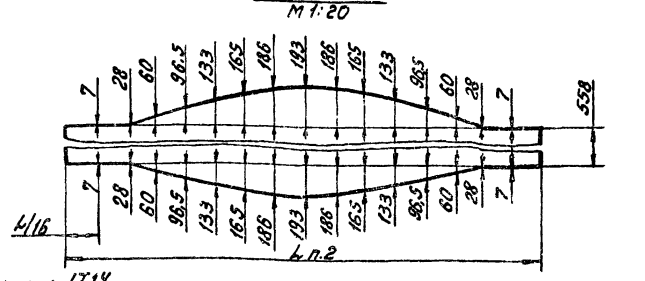

1. $h14, \pm \frac{IT14}{2}$.
2. Размер L равен длине окружности, измеренной по фактическому наружному диаметру разрезаемой трубы

Изм.	Лист	№ докум.	Подп.	Дата	6С.23.170.302			
Разраб.		Криничная			Кольцо	Лит. И	Масса 131,0	Масштаб 1:10
Пров.		Пендерев				Лист	Листов 1	
Н.контр.		Потутков			Труба 720×10 ГОСТ 10704-76 / ВСт.3сп ГОСТ 10706-76	Мосводоканалниипроект Отдел №5		

Инв. № подл. | Подп. и дата | Взам. инв. № | Инв. № дубл. | Подп. и дата

Копировал: 18600-08

29 Формат 11

gost.e-ecolog.ru