ТИПОВОЙ ПРОЕКТ

902-2-362.83

# ОТСТОЙНИКИ КАНАЛИЗАЦИОННЫЕ

РАДИАЛЬНЫЕ ПЕРВИЧНЫЕ
ИЗ СБОРНОГО ЖЕЛЕЗОБЕТОНА
ДИАМЕТРОМ 18м

Альбом VI
Часть 2

18600-07
цена 5-17

gost.e-ecolog.ru

ЦЕНТРАЛЬНЫЙ ИНСТИТУТ ТИПОВОГО ПРОЕКТИРОВАНИЯ
ГОССТРОЯ СССР

Москва, А-445, Средняя ул., 22

Сдано в печать IX 1963 г.
Заказ № 10581 Тираж 520 экз.

ТИПОВОЙ ПРОЕКТ
902-2-362.83

# ОТСТОЙНИКИ КАНАЛИЗАЦИОННЫЕ РАДИАЛЬНЫЕ ПЕРВИЧНЫЕ ИЗ СБОРНОГО ЖЕЛЕЗОБЕТОНА

ДИАМЕТРОМ 18 М

## АЛЬБОМ VI

НЕСТАНДАРТИЗИРОВАННОЕ ОБОРУДОВАНИЕ. ИЛОСКРЕБ. ЧАСТЬ 2

18600-07
ЦЕНА 5-17

4И 429.04.00 000 СБ

| N N п.п. | Скорость вращения илоскреба об/м | Сменная пара шестерен | | | | Скорость вращения колеса об/мин. |
|---|---|---|---|---|---|---|
| | | поз. 4,5,6 | | поз 7,8,9 | | |
| | | $Z_1$ | Обозначение | $Z_2$ | Обозначение | |
| 1 | 2,32 | 24 | 4И.429.04.00.003 | 53 | 4И.429.04.00.004 | 0,855 |
| 2 | 2,91 | 28 | 4И.429.04.00.002 | 49 | 4И.429.04.00.005 | 1.075 |
| 3 | 6,33 | 32 | 4И.429.04.00.001 | 45 | 4И.429.04.00.006 | 1,34 |

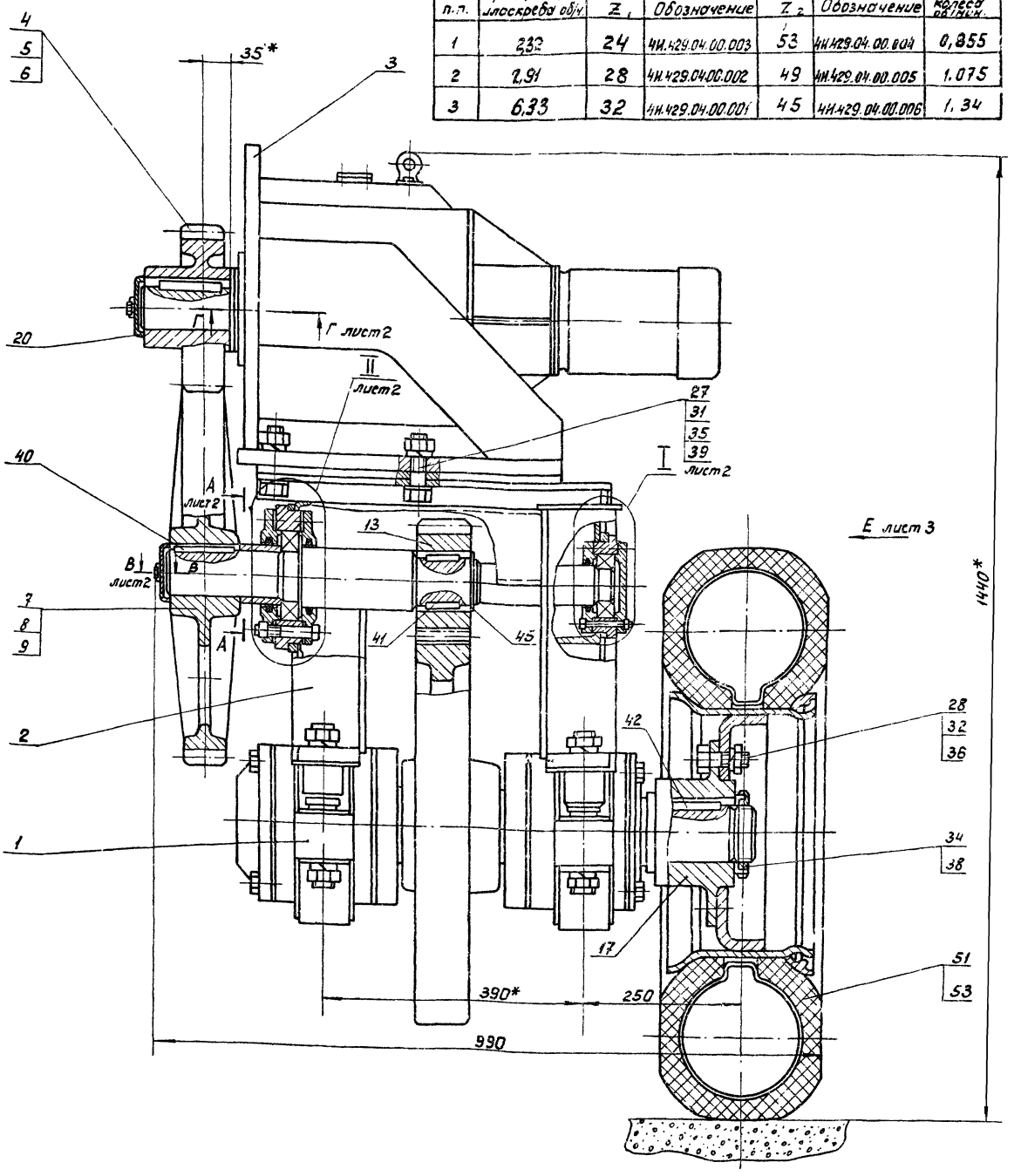


2. При подсчете общего веса привода учтена только одна пара сменных колеса и шестерни.
3. Для регулировки межцентрового расстояния допускается подложить под кронштейн поз.3 мотора-редуктора подкладки, размером 100×300 толщиной 0,5 мм Количество подкладок определить при монтаже по месту.
4. Для смазки подшипников рекомендуется применять смазку ЦИАТИМ-203 ГОСТ 8773-73.
5. При сборке привода применяется заднее (малое) колесо автопогрузчика 4043 или автопогрузчика 4045 Диск и обод в сборе № 303; 5.00-15 Шина 240-381 (8,25-15) модель Л-187, ГОСТ 8430-76
6. Размеры для справок.

1. Для изменения скорости вращения илоскреба в приводе предусмотрены три пары шестерен поз. 4,5,6 и сменных колес поз. 7,8,9. В помещенной на чертеже таблице указаны скорости вращения илоскреба и ходового колеса, получающиеся в результате установки каждой из пар
Комплектация привода сменными колесами и шестернями производится в соответствии с технологическими соображениями по усмотрению заказчика

| | | | | | | | |
|---|---|---|---|---|---|---|---|
| | | | | | 4И 429 04 00 000 СБ | | |
| Изм. | Лист | № докум. | Подп. | Дата | Привод<br>Сборочный чертеж | Лит. | Масса | Масштаб |
| Разраб. | | Самохина | | | | И | 820 | 1:4 |
| Пров. | | Пендерев | | | | Лист | Листов 3 |
| Рук. | | Пендерев | | | | Мосводоканалниипроект<br>Отдел № 5 | |
| Н.контр. | | Кулагина | | | | | |

В - В лист1
М 1:1

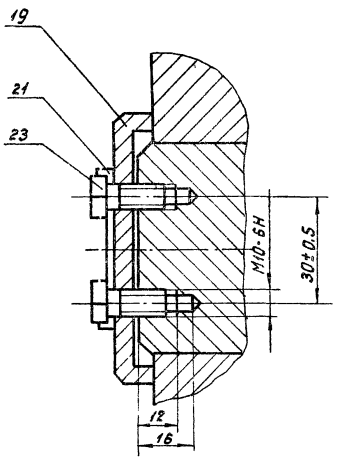


А - А лист1
М 1:2

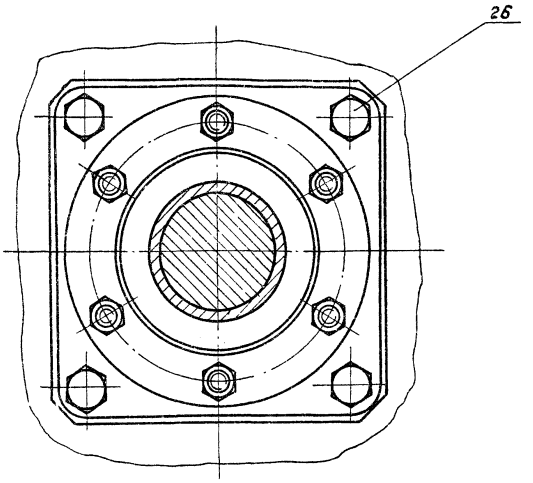


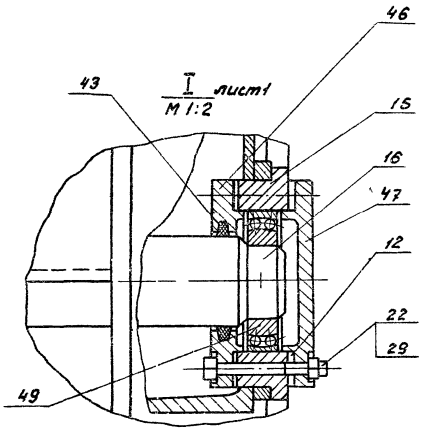


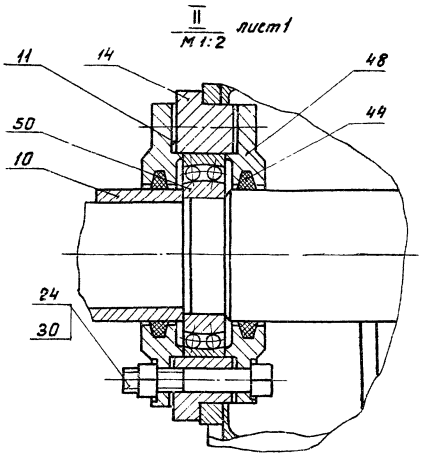


Г - Г лист1
М 1:2

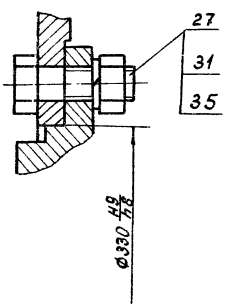


Б - Б лист3
М 1:2

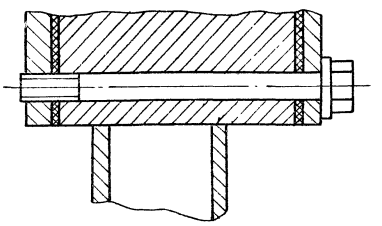

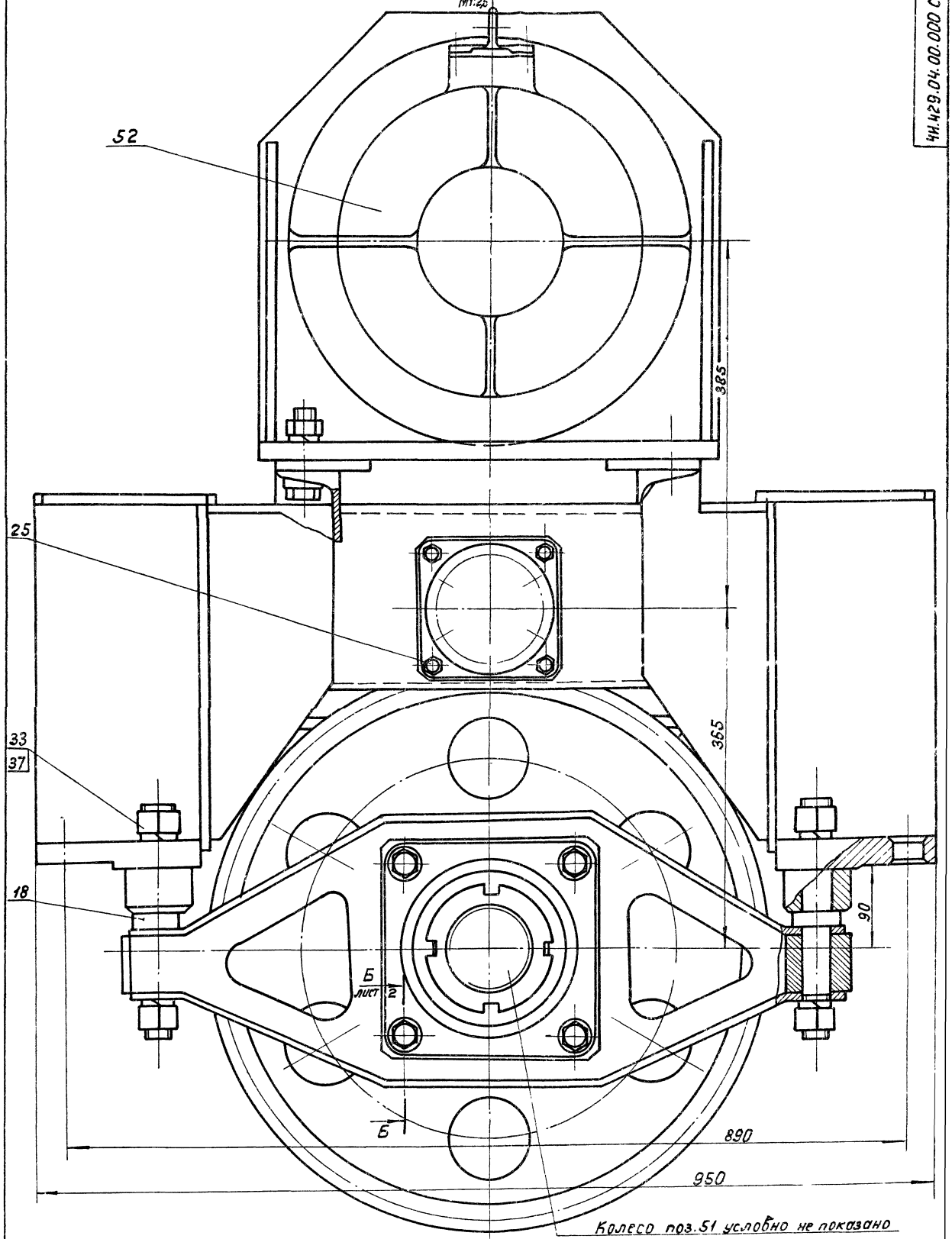


| | | | | | | | | |
|---|---|---|---|---|---|---|---|---|
| | | | | | 4И 429 04 00.000 СБ | | | |
| Изм. | Лист | № докум. | Подп. | Дата | Привод<br>Сборочный чертеж | Лит. | Масса | Масштаб |
| Разраб. | | Санокино | | | | И | — | — |
| Пров. | | Пендерев | | | | Лист 3 | Листов | |
| Рук. | | Пендерев | | | | Мосводоканалниипроект<br>Отдел № 5 | | |
| Н.контр. | | Кулагина | | | | | | |

15-00-07 4

| Формат | Зона | Поз. | Обозначение | Наименование | Кол. | Примечание |
|---|---|---|---|---|---|---|
| | | | | | | |
| | | | | Документация | | |
| | | | | | | |
| 22 | | | 4И 429.04.00.000 СБ | Сборочный чертеж | | |
| | | | | | | |
| | | | | Сборочные единицы | | |
| | | | | | | |
| 11 | | 1 | 4И. 429.04.01.000 | Вал в сборе | 1 | |
| 11 | | 2 | 4И. 429.04.02.000 | Рама | 1 | |
| 11 | | 3 | 4И. 429.04.03.000 | Кронштейн | 1 | |
| | | | | | | |
| | | | | Детали | | |
| | | | | | | |
| 12 | | 4 | 4И. 429.04.00.001 | Шестерня сменная | 1 | |
| 12 | | 5 | 4И. 429.04.00.002 | Шестерня сменная | 1 | |
| 12 | | 6 | 4И. 429.04.00.003 | Шестерня сменная | 1 | |
| 22 | | 7 | 4И. 429.04.00.004 | Колесо зубчатое | | |
| | | | | сменное | 1 | |
| 22 | | 8 | 4И. 429.04.00.005 | Колесо зубчатое | | |
| | | | | сменное | 1 | |
| 22 | | 9 | 4И. 429.04.00.006 | Колесо зубчатое | | |
| | | | | сменное | 1 | |
| 11 | | 10 | 4И. 429.04.00.007 | Втулка дистанционная | 1 | |

| Изм | Лист | № докум. | Подп. | Дата |
|---|---|---|---|---|
| Разраб. | | Селюкина | | |
| Пров. | | Пендерев | | |
| Рук. | | Пендерев | | |
| Н. контр. | | Полуэктов | | |

4И. 429.04.00.000

Привод

| Лит. | Лист | Листов |
|---|---|---|
| И | 1 | 4 |

Мосводоканалниипроект
Отдел №5

Формат А1

| Формат | Зона | Поз. | Обозначение | Наименование | Кол. | Примечание |
|---|---|---|---|---|---|---|
| 11 | | 11 | 4И. 429.04.00.008 | Прокладка | 2 | |
| 11 | | 12 | 4И 429.04.00.008-01 | Прокладка | 2 | |
| 12 | | 13 | 4И. 429.04.00.009 | Шестерня | 1 | |
| 11 | | 14 | 4И. 429.04.00.011 | Стакан | 1 | |
| 11 | | 15 | 4И. 429.04.00.012 | Стакан | 1 | |
| 12 | | 16 | 4И. 429.04.00.013 | Вал промежуточный | 1 | |
| 11 | | 17 | 4И. 429.04.00.014 | Ступица | 1 | |
| 11 | | 18 | 4И. 429.04.00.015 | Палец | 4 | |
| 11 | | 19 | 4И. 429.04.00.016 | Шайба глухая | 1 | |
| 11 | | 20 | 4И. 429.04.00.016-01 | Шайба глухая | 1 | |
| 11 | | 21 | 4И. 429.04.00.017 | Шайба стопорная | 2 | |
| | | | | | | |
| | | | | Стандартные изделия | | |
| | | | | | | |
| | | | | Болты ГОСТ 7798-70 | | |
| | | 22 | | М8х75.58.096 | 6 | |
| | | 23 | | М10х20.58.096 | 4 | |
| | | 24 | | М10х75.58.096 | 6 | |
| | | 25 | | М12х35.58.096 | 4 | |
| | | 26 | | М16х35.58.096 | 4 | |
| | | 27 | | М20х75.58.096 | 10 | |
| | | 28 | | М22х60.58 096 | 6 | |
| | | | | Гайки ГОСТ 5915-70 | | |
| | | 29 | | М8.5.096 | 6 | |
| | | 30 | | М10.5.096 | 6 | |
| | | 31 | | М20.5.096 | 10 | |

Инв. № подл. | Подп. и дата | Взам. инв. № | Инв. № дубл. | Подп. и дата

| Изм | Лист | № докум. | Подп. | Дата |
|---|---|---|---|---|

4И. 429.04 00 000

Лист 2

Формат А1

| Формат | Зона | Поз. | Обозначение | Наименование | Кол. | Примечание |
|---|---|---|---|---|---|---|
| | | 32 | | М 22.5.096 | 6 | |
| | | 33 | | М30.5.096 | 8 | |
| | | 34 | | Гайка М85х2.28 096 | | |
| | | | | ГОСТ 11871-80 | 1 | |
| | | | | Шайба 1 ГОСТ 6402-70 | | |
| | | 35 | | 20.65Г.096 | 10 | |
| | | 36 | | 22.65Г.096 | 6 | |
| | | 37 | | 30.65Г.096 | 8 | |
| | | 38 | | Шайба 85.35.096 | | |
| | | | | ГОСТ 11872-80 | 1 | |
| | | 39 | | Шайба 20.02.096 | | |
| | | | | ГОСТ 10906-78 | 4 | |
| | | | | Шпонки ГОСТ 23360-78 | 1 | |
| | | 40 | | 20х12х90 | 1 | |
| | | 41 | | 20х12х50 | 2 | |
| | | 42 | | 24х14х90 | 1 | |
| | | 43 | | Кольцо СП-76-59-6 | | |
| | | | | ГОСТ 6308-71 | 1 | |
| | | 44 | | Кольцо СП-103-84-7 | | |
| | | | | ГОСТ 6308-71 | 2 | |
| | | 45 | | Кольцо 16-70 | | |
| | | | | ГОСТ 13940-68 | 1 | |
| | | 46 | | Крышка 2-80х60 | | |
| | | | | ГОСТ 11641-73 | 1 | |
| | | 47 | | Крышка 2,2-90 | | |
| | | | | ГОСТ 18511-73 | 1 | |

| Изм | Лист | № докум. | Подп. | Дата |
|---|---|---|---|---|

4И. 429.04.00.000

Лист 3

Формат А1

| Формат | Зона | Поз. | Обозначение | Наименование | Кол. | Примечание |
|---|---|---|---|---|---|---|
| | | 48 | | Крышка 2-130х86 5 | | |
| | | | | ГОСТ 11641-73 | 2 | |
| | | 49 | | Подшипник 1210 | | |
| | | | | ГОСТ 5720-75 | 1 | |
| | | 50 | | Подшипник 1215 | | |
| | | | | ГОСТ 5720-75 | 1 | |
| | | | | | | |
| | | | | Прочие изделия | | |
| | | | | | | |
| | | 51 | | Коле со №303,500115 | 1 | п.5 |
| | | 52 | | Мотор-редуктор | | |
| | | | | МПО 2-15Ф-204-0,75/6,7 | | |
| | | | | 4А х 71В4У3 | 1 | |
| | | 53 | | Шина 240-381 | | |
| | | | | (8,25-15) модель Л-187 | 1 | |

Инв. № подл. | Подп. и дата | Взам. инв. № | Инв. № дубл. | Подп. и дата

| Изм | Лист | № докум. | Подп. | Дата |
|---|---|---|---|---|

4И 429.04.00.000

Лист 4

Формат А1

| Формат | Зона | Поз. | Обозначение | Наименование | Кол. | Примечание |
|---|---|---|---|---|---|---|
| | | | | Документация | | |
| 22 | | | 4И. 429.04.01.000 СБ | Сборочный чертеж | | |
| | | | | Сборочные единицы | | |
| 11 | | 1 | 4И. 429.04.01.100 | Траверса | 2 | |
| | | | | Детали | | |
| 11 | | 2 | 4И. 429.04.01.001 | Втулка | 1 | |
| 12 | | 3 | 4И. 429.04.01.002 | Колесо зубчатое | 1 | |
| 12 | | 4 | 4И. 4..9.04.01.003 | Крышка подшипника | 1 | |
| 12 | | 5 | 4И. 429.04.01.004 | Вал | 1 | |
| 11 | | 6 | 4И. 429.04.01.005 | Кольцо дистанционное | 2 | |
| 11 | | 7 | 4И. 429.04.01.006 | Прокладка | 4 | |
| 11 | | 8 | 4И. 429.04.01.007 | Кольцо уплотнительное | 2 | |
| 11 | | 9 | 4И. 429.04.01.008 | Полукольцо | 4 | |
| 12 | | 10 | 4И. 429.04.01.009 | Крышка подшипника | 2 | |
| 12 | | 11 | 4И. 429.04.01.011 | Крышка подшипника | 1 | |

| Изм. | Лист | № докум. | Подп. | Дата | 4И 429 04 01 000 | | | |
|---|---|---|---|---|---|---|---|---|
| Разраб. | | Самохина | | | Вал в сборе | Лит. | Лист | Листов |
| Пров. | | Пендерев | | | | И | 1 | 2 |
| Н.контр. | | Кулагина | | | | Мосводоканалниипроект Отдел №5 | | |

Формат 11

| Формат | Зона | Поз. | Обозначение | Наименование | Кол. | Примечание |
|---|---|---|---|---|---|---|
| | | | | Стандартные изделия | | |
| | | 12 | | Болт М16×180 58 096 | | |
| | | | | ГОСТ 7798-70 | 8 | |
| | | 13 | | Винт М16×40 58 096 | | |
| | | | | ГОСТ 1482-75 | 1 | |
| | | 14 | | Гайка М85×2.28 096 | | |
| | | | | ГОСТ 11871-80 | 1 | |
| | | 15 | | Кольцо СП-129-104-0,5 | | |
| | | | | ГОСТ 6308-71 | 1 | |
| | | 16 | | Масленка 1.2 Ц6 | | |
| | | | | ГОСТ 19853-74 | 2 | |
| | | 17 | | Подшипник 318 | | |
| | | | | ГОСТ 8338-75 | 4 | |
| | | 18 | | Шайба 16 65Г | | |
| | | | | ГОСТ 6402-70 | 1 | |
| | | 19 | | Шайба 85 36 096 | | |
| | | | | ГОСТ 11872-80 | 1 | |
| | | 20 | | Шпонка 32×18×120 | | |
| | | | | ГОСТ 23360-78 | 1 | |

Инв. № подл. | Подп. и дата | Взам. инв. № | Инв. № дубл. | Подп. и дата

| Изм. | Лист | № докум. | Подп. | Дата | 4И. 429.04.01.000 | Лист 2 |
|---|---|---|---|---|---|---|

Формат 11

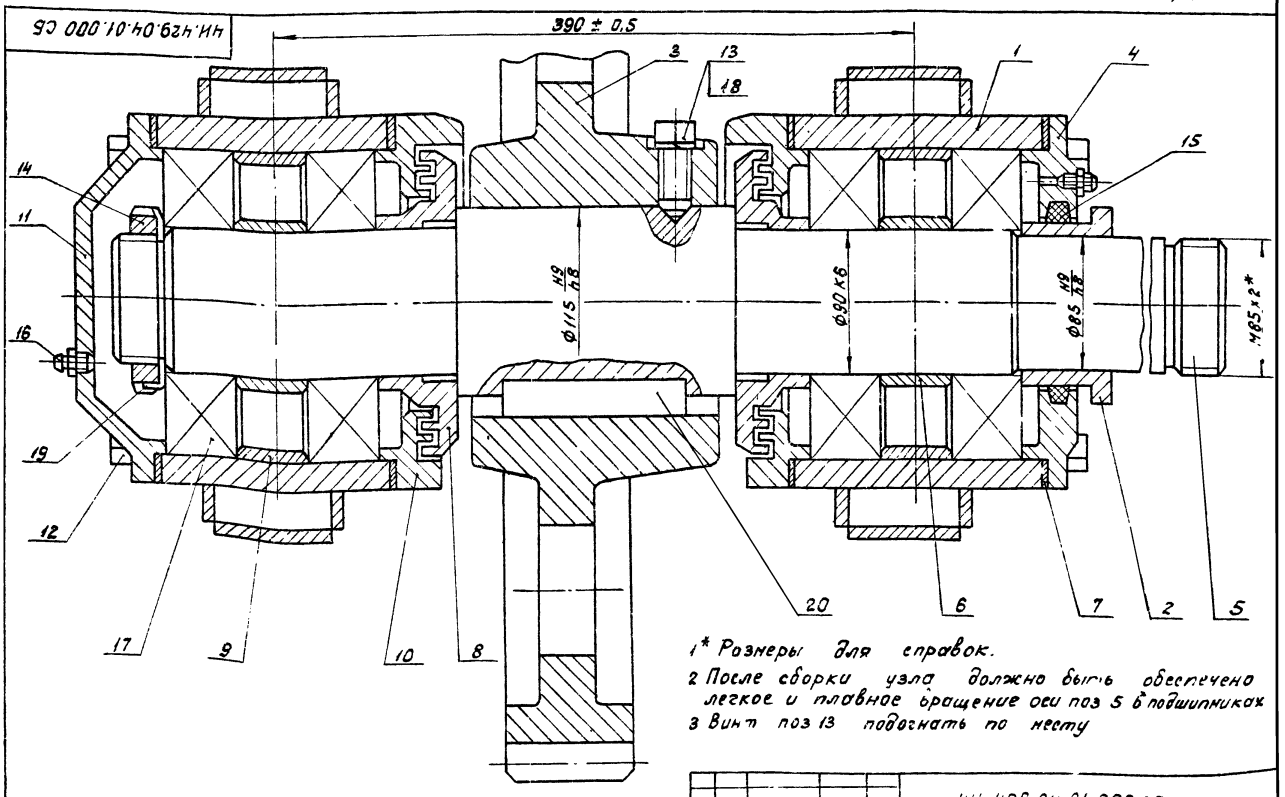


1* Размеры для справок.
2 После сборки узла должно быть обеспечено легкое и плавное вращение оси поз 5 в подшипниках
3 Винт поз 13 подогнать по месту

| Изм. | Лист | № докум. | Подп. | Дата | 4И. 429.04.01.000 СБ | | | |
|---|---|---|---|---|---|---|---|---|
| Разраб. | | Самохина | | | Вал в сборе | Лит. | Масса | Масштаб |
| Пров. | | Пендерев | | | Сборочный чертеж | И | 335 | 1:2 |
| Рук. | | Пендерев | | | | Лист | Листов | |
| Н.контр. | | Кулагина | | | | Мосводоканалниипроект Отдел | | |

4И.429.04.01.100 СБ

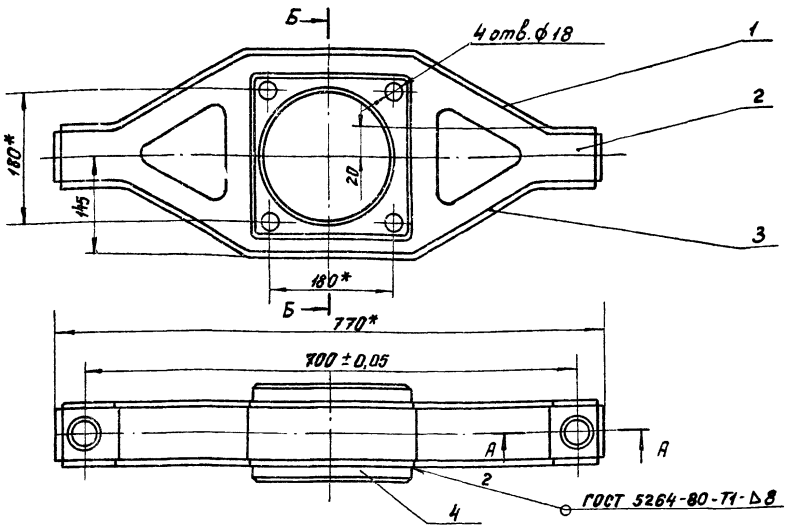


Б-Б

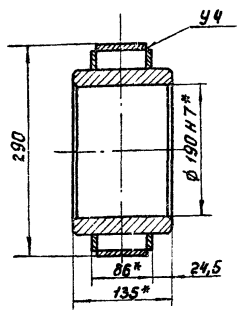


А-А
М 1:2

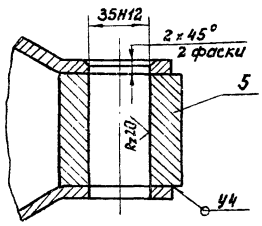


1. Неуказанные предельные отклонения размеров Н14, h14, ± $\frac{IT14}{2}$
2. Шероховатость обрабатываемых поверхностей деталей без чертежа - Rz160 ✓.
3*. Размеры для справок.

| | | | | | | | | |
|---|---|---|---|---|---|---|---|---|
| | | | | | 4И.429.04.01.100 СБ | | | |
| Изм. | Лист | № докум. | Подп. | Дата | Траверса | Лит. | Масса | Масштаб |
| Разраб. | | Самохина | | | Сборочный чертеж | И | 50,0 | 1:5 |
| Пров. | | Пендерев | | | | Лист | Листов 1 | |
| Рук. | | Пендерев | | | | Мосводоканалниипроект Отдел № 5 | | |
| Н контр | | Кулагина | | | | | | |

Формат 12

| Формат | Зона | Поз. | Обозначение | Наименование | Кол. | Примечание |
|---|---|---|---|---|---|---|
| | | | | Документация | | |
| 22 | | | 4И.429.04.01.100 СБ | Сборочный чертеж | | |
| | | | | Детали | | |
| 11 | | 1 | 4И.429.04.01.101 | Полоса верхняя | 1 | |
| 11 | | 2 | 4И.429.04.01.102 | Стенка | 2 | |
| 11 | | 3 | 4И.429.04.01.103 | Полоса нижняя | 1 | |
| 11 | | 4 | 4И.429.04.01.104 | Обойма | 1 | |
| Б4 | | 5 | 4И.429.04.01.105 | Бобышка | | |
| | | | | Квадрат $\frac{В70\ ГОСТ\ 2591-71}{ВСт\ 3сп\ ГОСТ\ 535-79}$ | | |
| | | | | L = 62 h14 | 2 | 2,4 кг |

| | | | | | | | | |
|---|---|---|---|---|---|---|---|---|
| | | | | | 4И.429.04.01.100 | | | |
| Изм. | Лист | № докум. | Подп. | Дата | Траверса | Лит. | Лист | Листов |
| Разраб. | | Самохина | | | | И | | 1 |
| Пров. | | Пендерев | | | | Мосводоканалниипроект Отдел № 5 | | |
| Н.контр. | | Кулагина | | | | | | |

4И.429.04.01.101

Rz160 ✓ (✓)

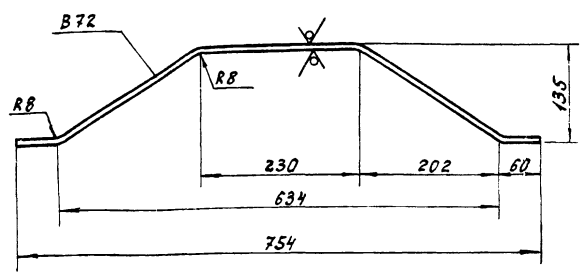


h14; ± $\frac{IT14}{2}$.

| | | | | | | | | |
|---|---|---|---|---|---|---|---|---|
| | | | | | 4И 429 04 01 101 | | | |
| Изм. | Лист | № докум. | Подп. | Дата | Полоса верхняя | Лит | Масса | Масштаб |
| Разраб. | | Заруцкая | | | | И | 3,7 | 1:5 |
| Пров. | | Пендерев | | | | Лист | Листов 1 | |
| Н контр | | Кулагина | | | Лист Б10 ГОСТ 19903-74 / В Ст.3 сп ГОСТ 14637-79 | Мосводоканалниипроект Отдел № 5 | | |

Подп и дата | Инв № дубл | Взам инв № | Подп и дата | Инв № подл

18600-07 7

ЧИ 429.04.01.102

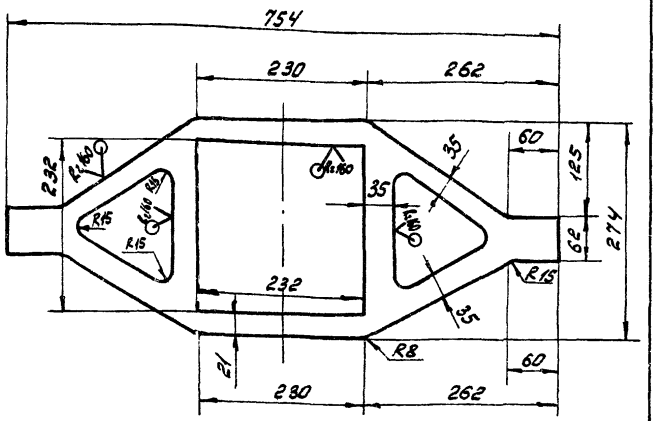


H14; h14; ± $\frac{IT14}{2}$.

| | | | | | | | | |
|---|---|---|---|---|---|---|---|---|
| Изм. | Лист | № докум. | Подп. | Дата | ЧИ. 429.04.01.102 | | | |
| Разраб. | | Самохина | | | Стенка | Лит. И | Масса 3,8 | Масштаб 1:5 |
| Пров. | | Пендерев | | | | Лист | Листов 1 | |
| Н.контр. | | Кулагина | | | Лист 68 ГОСТ 19903-74 / В ст. 3 сп. ГОСТ 14637-79 | Мосводоканалниипроект Отдел №5 | | |

формат 11

ЧИ 429.04.01.103

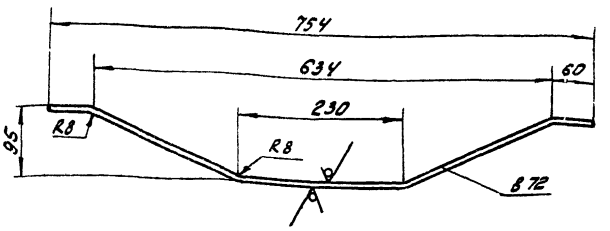


h14; ± $\frac{IT14}{2}$.

| | | | | | | | | |
|---|---|---|---|---|---|---|---|---|
| Изм. | Лист | № докум. | Подп. | Дата | ЧИ. 429.04.01.103 | | | |
| Разраб. | | Самохина | | | Полоса нижняя | Лит. И | Масса 1,45 | Масштаб 1:5 |
| Пров. | | Пендерев | | | | Лист | Листов 1 | |
| Н.контр. | | Кулагина | | | Лист 68 ГОСТ 19903-74 / В ст 3 сп ГОСТ 14637-79 | Мосводоканалниипроект Отдел №5 | | |

формат 11

ЧИ 429.04.01.104

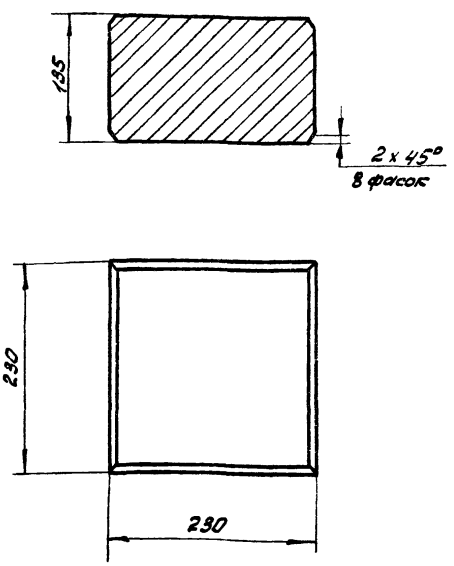


Неуказанные предельные отклонения размеров:
H14; h14; ± $\frac{IT14}{2}$.

| | | | | | | | | |
|---|---|---|---|---|---|---|---|---|
| Изм. | Лист | № докум. | Подп. | Дата | ЧИ.429.04.01.104 | | | |
| Разраб. | | Самохина | | | Обойма | Лит. И | Масса 32,0 | Масштаб 1:4 |
| Пров. | | Пендерев | | | | Лист | Листов: 1 | |
| Н.контр. | | Кулагина | | | Ст 3 ГОСТ 380-71 | Мосводоканалниипроект Отдел №5 | | |

ЧИ 429.04.01.001

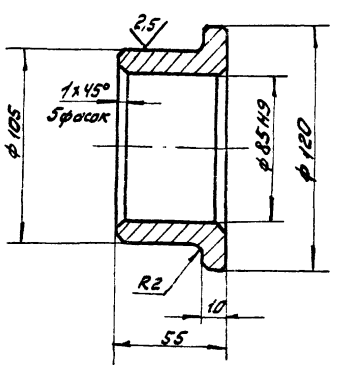


Неуказанные предельные отклонения размеров:
h14; ± $\frac{IT14}{2}$.

| | | | | | | | | |
|---|---|---|---|---|---|---|---|---|
| Изм. | Лист | № докум. | Подп. | Дата | ЧИ 429.04.01.001 | | | |
| Разраб. | | Самохина | | | Втулка | Лит. И | Масса 1,45 | Масштаб 1:2 |
| Пров. | | Пендерев | | | | Лист | Листов: 1 | |
| Н.контр. | | Кулагина | | | Ст 3 ГОСТ 1050-74 | Мосводоканалниипроект Отдел №5 | | |

Инв. № подл. | Подп. и дата | Взам. инв. № | Инв. № дубл. | Подп. и дата

ЧИ.429.04.01.002

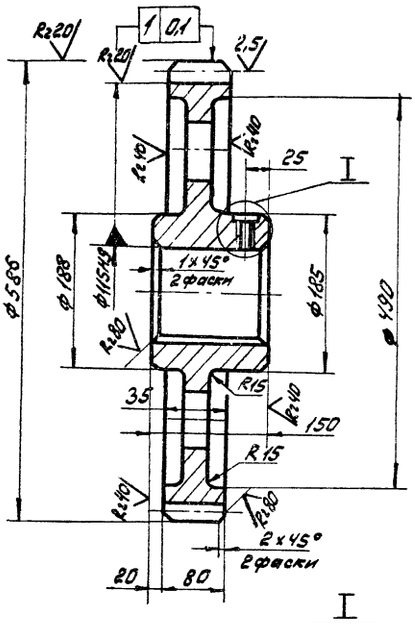


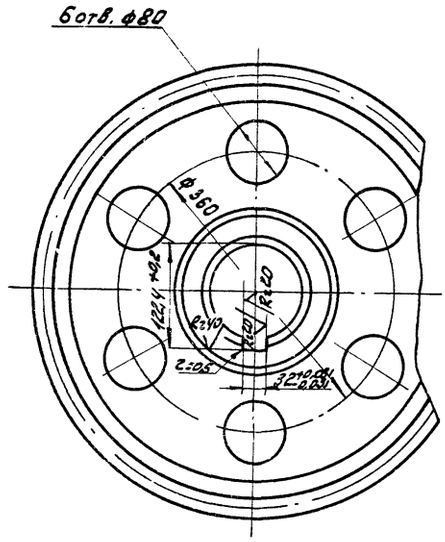


| | | |
|---|---|---|
| Модуль | m | 10 |
| Число зубьев | z | 57 |
| Нормальный исходный контур | — | ГОСТ 13755-81 |
| Коэффициент смещения | x | 0,2 |
| Степень точности по ГОСТ 1643-72 | — | 8-Ва |
| Толщина зуба по хорде | S | $12{,}585^{-0{,}26}_{-0{,}495}$ |
| Высота головки зуба по хорде | $h_x$ | 5,72 |
| Делительный диаметр | d | 570 |
| Обозначение чертежа сопряженной шестерни | | ЧИ.429.04.00.003 |

I
М 1:1

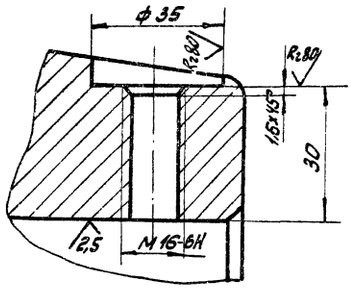


1. Допускаемые отклонения на размеры отливки - по III классу точности ГОСТ 1855-55.
2. Литейные радиусы - R5, уклоны 1:20.
3. Неуказанные предельные отклонения размеров: Н14, h14, $\pm\frac{IT14}{2}$.

| Изм. | Лист | № докум. | Подп. | Дата | ЧИ.429.04.01.002 | | | |
|---|---|---|---|---|---|---|---|---|
| Разраб. | | Самохина | | | Колесо зубчатое | Лит | Масса | Масштаб |
| Пров. | | Пендерев | | | | И | 110,0 | 1:5 |
| Рук. | | Пендерев | | | | Лист | Листов 1 | |
| Н. контр. | | Кулагина | | | С424-44 ГОСТ 1412-79 | Мосводоканалниипроект Отдел №5 | | |

формат 12

ЧИ.429.04.01.003

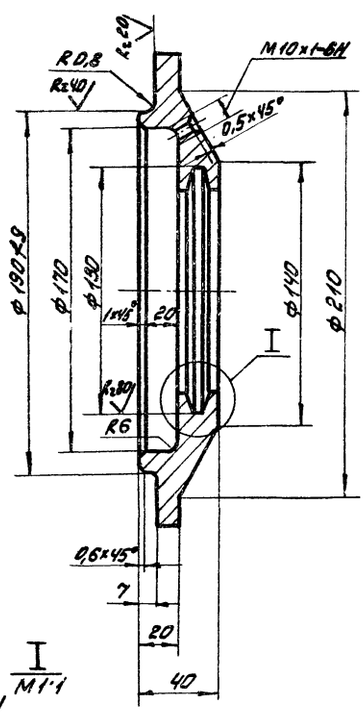


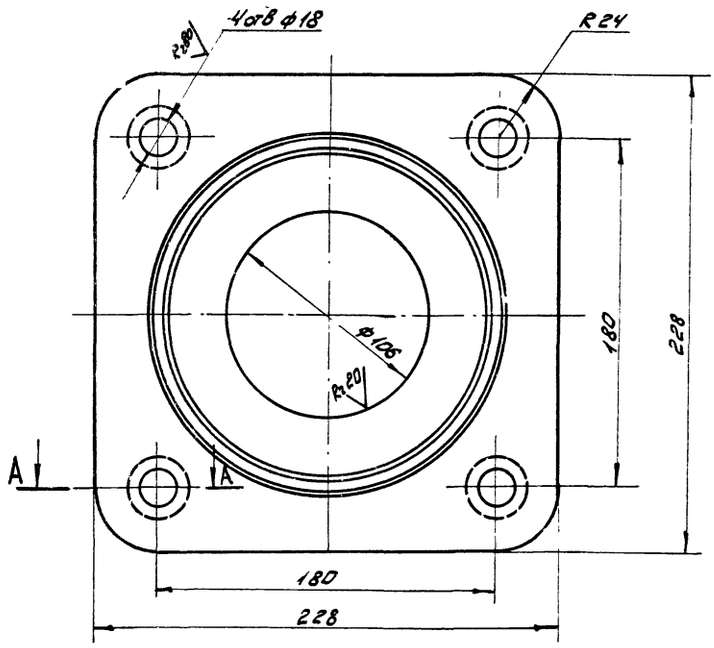


I
М 1:1

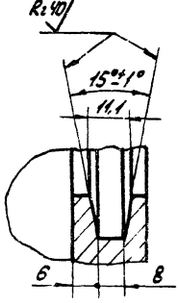


А-А
М 1:2

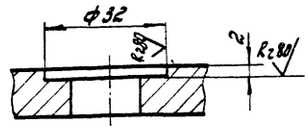


1 Допускаемые отклонения на размеры отливки выполнить по III классу точности по ГОСТ 1855-55
2 Литейные радиусы - R3
3 Неуказанные предельные отклонения размеров: Н14, h14; $\pm\frac{IT14}{2}$.

| Изм. | Лист | № докум. | Подп. | Дата | ЧИ.429.04.01.003 | | | |
|---|---|---|---|---|---|---|---|---|
| Разраб. | | Самохина | | | Крышка подшипника | Лит. | Масса | Масштаб |
| Пров. | | Пендерев | | | | И | 3,5 | 1:2 |
| Рук. | | Пендерев | | | | Лист | Листов 1 | |
| Н. контр. | | Кулагина | | | С418-36 ГОСТ 1412-79 | Мосводоканалниипроект Отдел №5 | | |

ЧИ.429.04.01.004

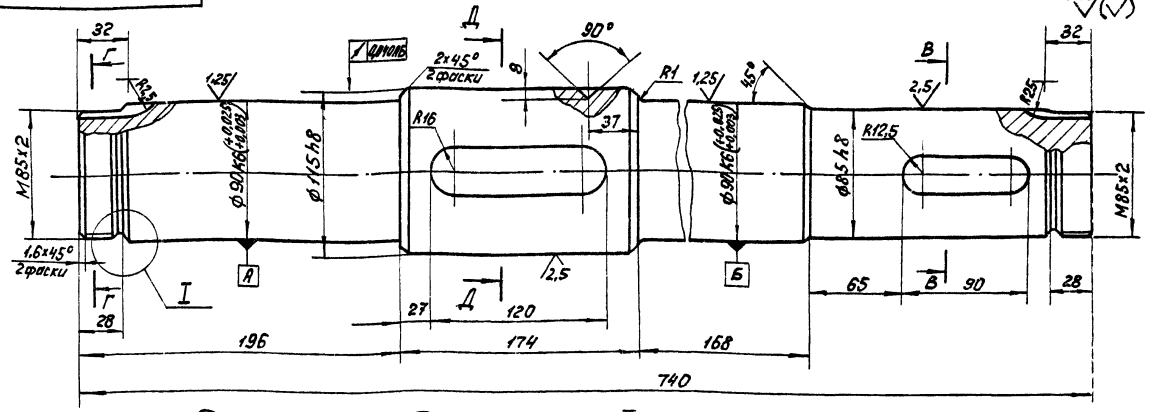


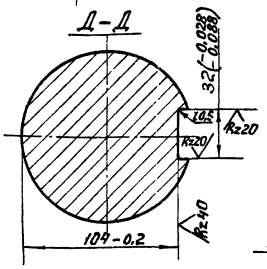


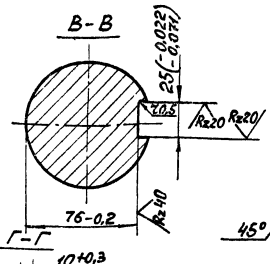


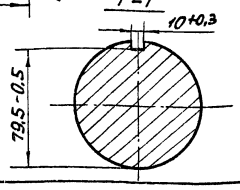


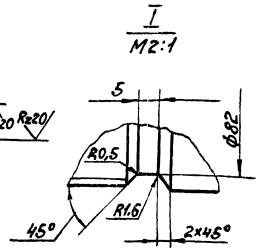


Неуказанные предельные отклонения размеров: $H14; h14; \pm \frac{IT14}{2}$

| | | | | | | | |
|---|---|---|---|---|---|---|---|
| Изм. | Лист | № докум. | Подп. | Дата | ЧИ.429.04.01.004 | | |
| Разраб. | | Самохина | | | Вал | Лит. | Масса | Масштаб |
| Пров. | | Пендерев | | | | И | 43,0 | 1:2 |
| Рук. | | Пендерев | | | | Лист | Листов: 1 |
| Н.контр. | | Кулагина | | | Сталь 45 ГОСТ 1050-74 | Мособводоканалпроект Отдел № 5 | |

Формат 12

ЧИ.429.04.01.005

Rz80

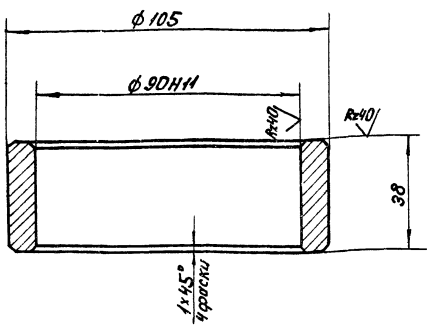


Неуказанные предельные отклонения размеров: $h14; \pm \frac{IT14}{2}$.

| | | | | | | | |
|---|---|---|---|---|---|---|---|
| Изм. | Лист | № докум. | Подп. | Дата | ЧИ.429.04.01.005 | | |
| Разраб. | | Самохина | | | Кольцо дистанционное | Лит. | Масса | Масштаб |
| Пров. | | Пендерев | | | | И | 0,31 | 1:1 |
| Н.контр. | | Кулагина | | | Ст.3 ГОСТ 380-71 | Лист | Листов: 1 |
| | | | | | | Мособводоканалпроект Отдел № 5 | |

ЧИ.429.04.01.006

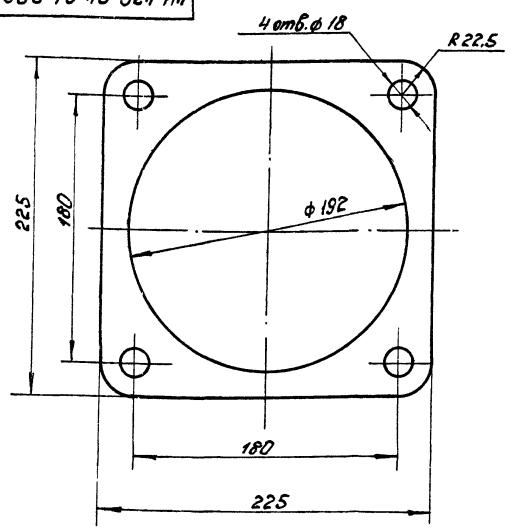


| | | | | | | | |
|---|---|---|---|---|---|---|---|
| Изм. | Лист | № докум. | Подп. | Дата | ЧИ.429.04.01.006 | | |
| Разраб. | | Самохина | | | Прокладка | Лит. | Масса | Масштаб |
| Пров. | | Пендерев | | | | И | 0,03 | 1:2 |
| Н.контр. | | Кулагина | | | картон В1,5 ГОСТ 9347-74 | Лист | Листов: 1 |
| | | | | | | Мособводоканалпроект Отдел № 5 | |

Инв.№ подл. | Подп. и дата | Взам. инв.№ | Инв.№ дубл. | Подп. и дата

4И. 429.04.01.007

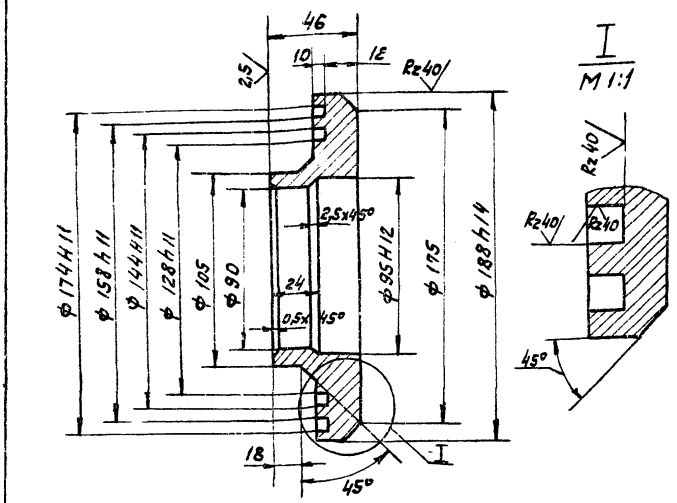


1. Неуказанные предельные отклонения размеров: $h14; \pm \frac{IT14}{2}$.
2. Допускаемые отклонения на размеры отливки выполнить по III классу точности ГОСТ 1855-55.

| Изм. | Лист | № докум. | Подп. | Дата | 4И. 429.04.01.007 | | | |
|---|---|---|---|---|---|---|---|---|
| Разраб. | | Самохина | | | Кольцо уплотнительное | Лит. | Масса | Масштаб |
| Пров. | | Пендерев | | | | И | 3.8 | 1:2 |
| | | | | | | Лист | Листов 1 | |
| Н. контр. | | Кулагина | | | С4-18-36 ГОСТ 1412-79 | Мосводоканалниипроект Отдел №5 | | |

формат 11

4И. 429.04.01.008

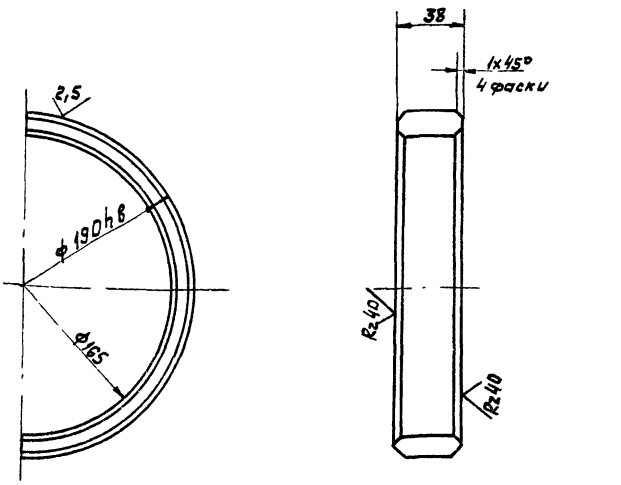


$h14; \pm \frac{IT14}{2}$

| Изм. | Лист | № докум. | Подп. | Дата | 4И. 429.04.01.008 | | | |
|---|---|---|---|---|---|---|---|---|
| Разраб. | | Самохина | | | Полукольцо | Лит. | Масса | Масштаб |
| Пров. | | Пендерев | | | | И | 0.05 | 1:2 |
| | | | | | | Лист | Листов 1 | |
| Н. контр. | | Кулагина | | | Лист Б26 ГОСТ 19903-74 / В Ст3 Сп ГОСТ 14637-79 | Мосводоканалниипроект Отдел №5 | | |

Подп. и дата | Взам. инв. № | Инв. № дубл. | Подп. и дата | Инв. № подл.

формат 11

4И. 429.04.01.009

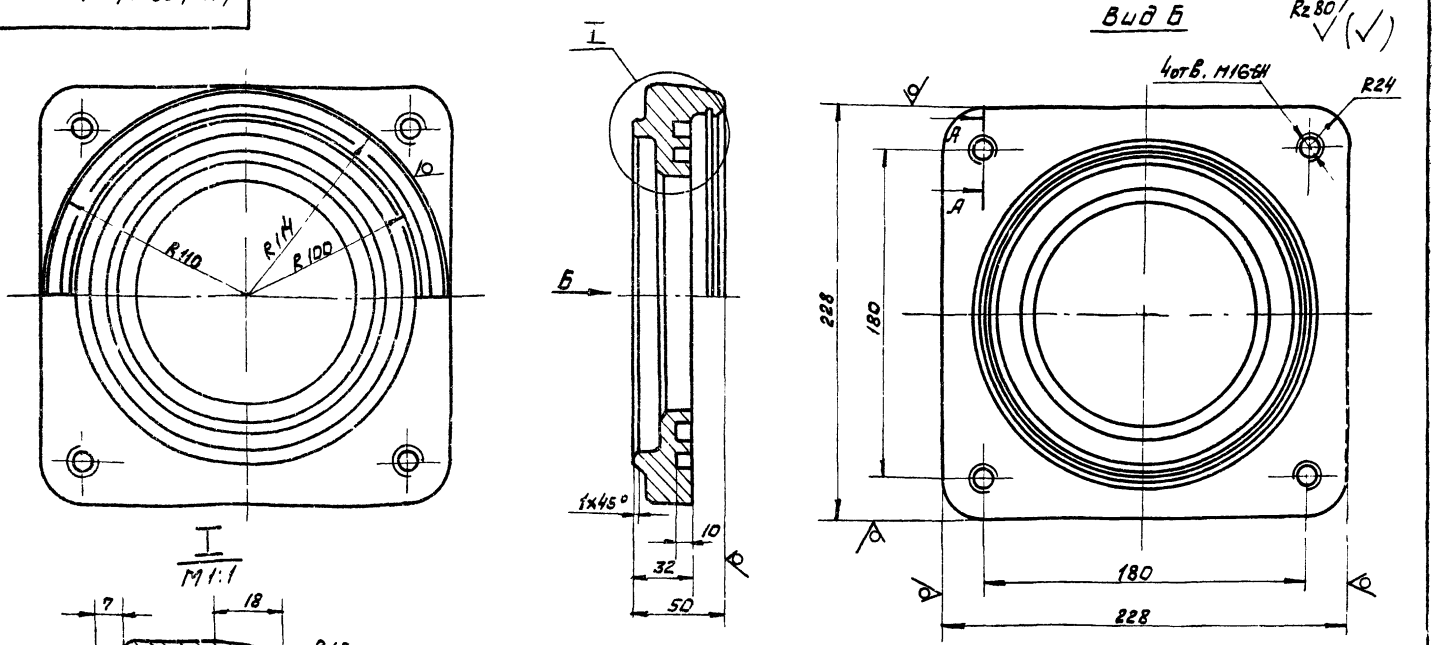


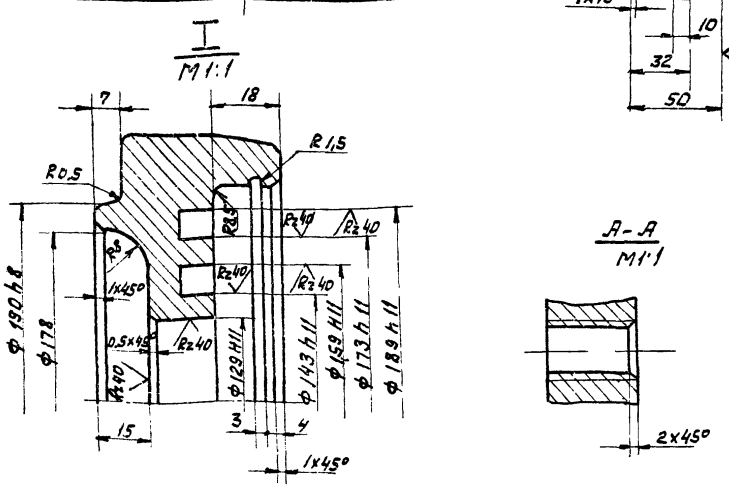


1. Допускаемые отклонения на размеры отливки выполнить по III классу точности по ГОСТ 1855-55
2. Литейные радиусы - R3, уклоны 1 0
3. Неуказанные предельные отклонения размеров $H14; h14; \pm \frac{IT14}{2}$

| Изм. | Лист | № докум. | Подп. | Дата | 4И. 429.04.01.009 | | | |
|---|---|---|---|---|---|---|---|---|
| Разраб. | | Самохина | | | Крышка подшипника | Лит. | Масса | Масштаб |
| Пров. | | Пендерев | | | | И | 7.0 | 1:2 |
| | | | | | | Лист | Листов 1 | |
| Н. контр. | | Кулагина | | | С418-36 ГОСТ 1412-79 | Мосводоканалниипроект Отдел №5 | | |

4И.429.04.01.011

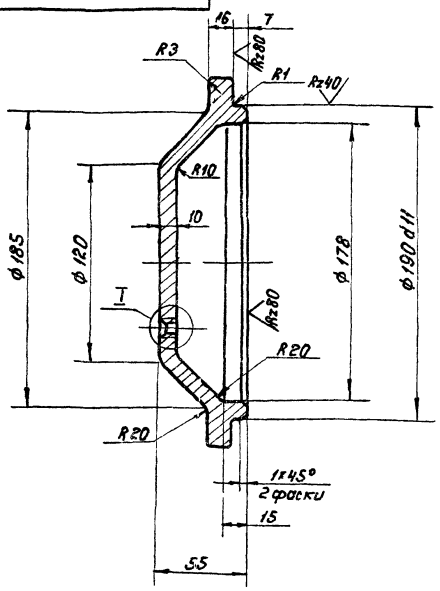


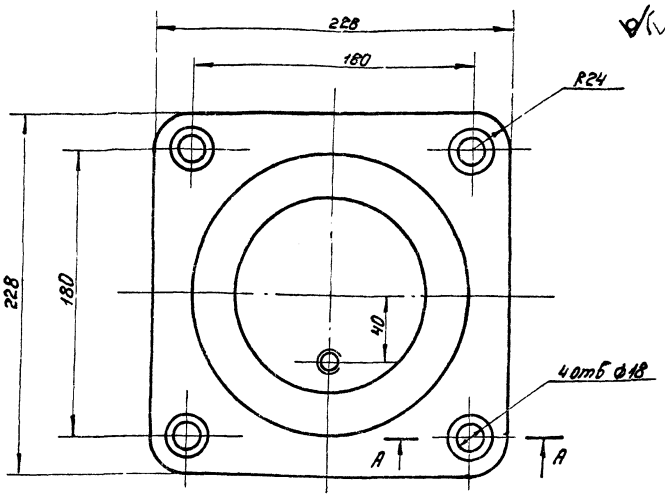


1. Допускаемые отклонения на размеры отливки выполнить по III классу точности по ГОСТ 1855-55
2. Литейные радиусы – R3, уклоны 1:5.
3. Неуказанные предельные отклонения размеров H14; h14; $\pm \frac{IT14}{2}$.

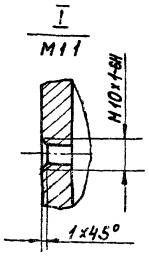


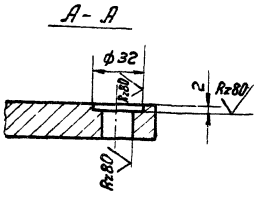


| | | | | | | | | |
|---|---|---|---|---|---|---|---|---|
| | | | | | 4И.429.04.01.011 | | | |
| Изм. | Лист | № докум. | Подп. | Дата | Крышка подшипника | Лит. | Масса | Масштаб |
| Разраб. | | Самохина | | | | И | 6,0 | 1:2 |
| Пров. | | Пендерев | | | | Лист | Листов: 1 | |
| Н.контр. | | Кулагина | | | СЧ 18-36 ГОСТ 1412-79 | Мосводоканалниипроект Отдел № 5 | | |

формат 12

| Формат | Зона | Поз. | Обозначение | Наименование | Кол | Примечание |
|---|---|---|---|---|---|---|
| | | | | Документация | | |
| | | | 4И 429 04 02 000 СБ | Сборочный чертеж | | |
| | | | | Детали | | |
| 11 | | 1 | 4И.429.04.02.001 | Накладка | 4 | |
| 11 | | 2 | 4И.429.04.02.001-01 | Накладка | 1 | |
| 11 | | 3 | 4И.429.04.02.001-02 | Накладка | 1 | |
| 11 | | 4 | 4И.429.04.02.002 | Швеллер | 1 | |
| 11 | | 5 | 4И.429.04.02.002-01 | Швеллер | 1 | |
| 11 | | 6 | 4И.429.04.02.003 | Ребро | 4 | |
| 11 | | 7 | 4И.429.04.02.004 | Лапа | 4 | |
| Б4 | | 8 | 4И.429.04.02.005 | Стяжка | | |
| | | | | Швеллер 12 ГОСТ 8240-72 / Ст3сп ГОСТ 535-79 | | |
| | | | | L = 270 h14 | 2 | 2,8кг |
| Б4 | | 9 | 4И.429.04.02.006 | Пластина | | |
| | | | | Полоса Б214x100 ГОСТ 103-76 / ВСт3сп ГОСТ 535-79 | | |
| | | | | L = 425 h14 | 2 | 3,1кг |

| | | | | | | | | |
|---|---|---|---|---|---|---|---|---|
| | | | | | 4И 429 04 02.000 | | | |
| Изм. | Лист | № докум. | Подп. | Дата | Рама | Лит. | Лист | Листов |
| Разраб. | | Самохина | | | | И | 1 | 2 |
| Пров. | | Пендерев | | | | Мосводоканалниипроект Отдел № 5 | | |
| Н.контр. | | Кулагина | | | | | | |

| Формат | Зона | Поз. | Обозначение | Наименование | Кол. | Примечание |
|---|---|---|---|---|---|---|
| Б4 | | 10 | 4И.429.04.02.011 | Ребро | | |
| | | | | Лист Б10 ГОСТ 19903-74 / ВСт3Сп ГОСТ 14637-79 | | |
| | | | | 105h14x375h14 | 4 | 3,1кг |
| Б4 | | 11 | 4И.429.04.02.012 | Ребро | | |
| | | | | Лист Б10 ГОСТ 19903-74 / ВСт3Сп ГОСТ 14637-79 | | |
| | | | | 170h14x375h14 | 4 | 5,0кг |
| Б4 | | 12 | 4И.429.04.02.013 | Бобышка | | |
| | | | | Круг В70 ГОСТ 2590-71 / ВСт3Сп ГОСТ 535-79 | | |
| | | | | L = 50h14 | 4 | 1,5кг |
| Б4 | | 13 | 4И.429.04.02.014 | Швеллер | | |
| | | | | Швеллер 20 ГОСТ 8240-72 / ВСт3Сп ГОСТ 535-79 | | |
| | | | | L = 590 h14 | 1 | 10,9кг |
| Б4 | | 14 | 4И.429.04.02.015 | Швеллер | | |
| | | | | Швеллер 24 ГОСТ 8240-72 / ВСт3Сп ГОСТ 535-79 | | |
| | | | | L = 590h14 | 1 | 14,2кг |

Инв. № подл. | Подп. и дата | Взам. инв. № | Инв. № дубл. | Подп. и дата

| | | | | | | |
|---|---|---|---|---|---|---|
| Изм. | Лист | № докум. | Подп. | Дата | 4И.429.04.02.000 | Лис. 2 |

18600-07 12 формат 11

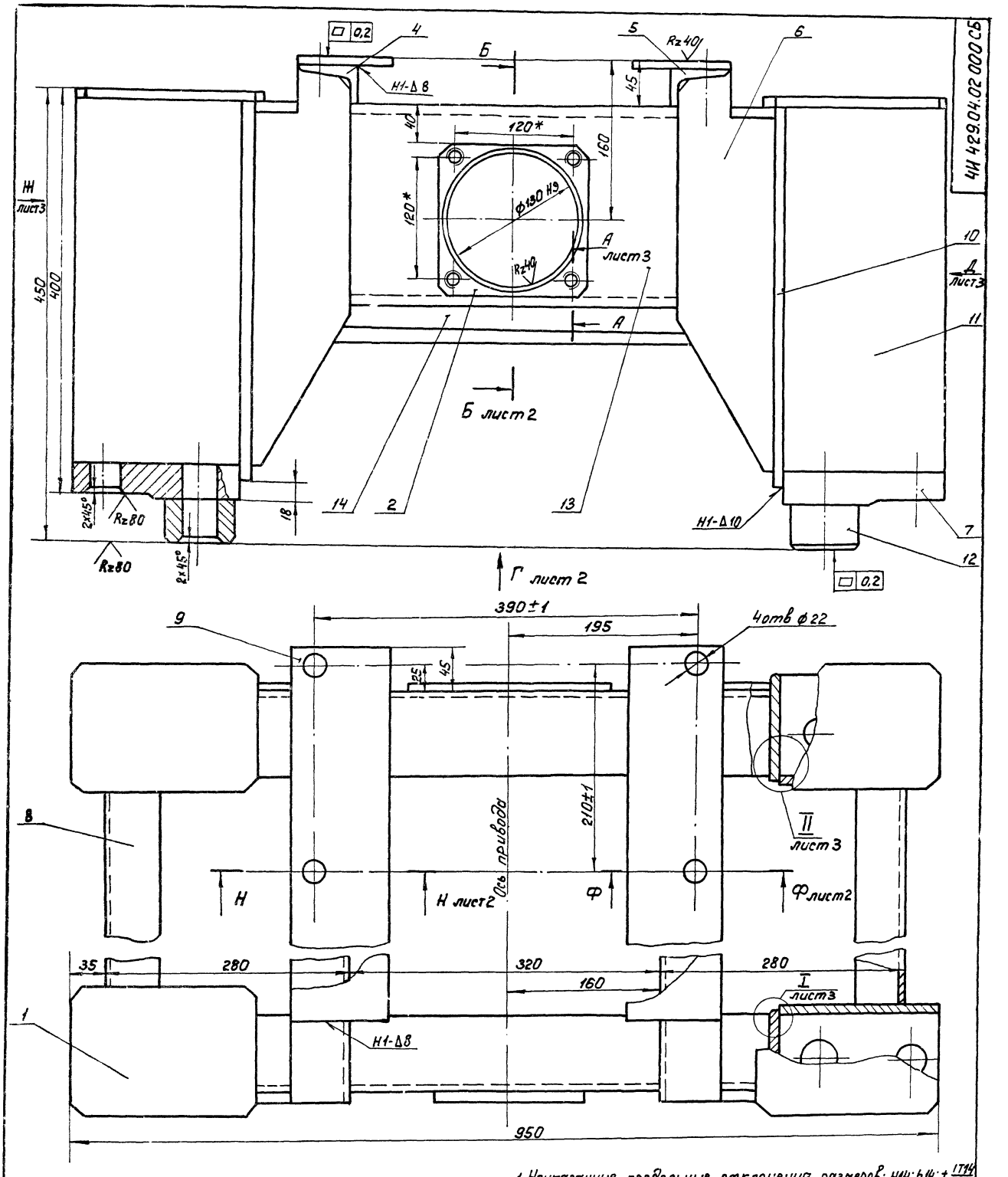


1 Неуказанные предельные отклонения размеров: H14; h14; $\pm \frac{IT14}{2}$.

2. Сварку произвести по контуру прилегания деталей по ГОСТ 5264-80-Т1-Δ8, кроме мест обозначенных особо.

3. Шероховатость обрабатываемых поверхностей деталей без чертежа Rz 160.

4. ** Размечать по сопрягаемым деталям.

5 * Размеры для справок

| Изм. | Лист | № докум. | Подп. | Дата |
|---|---|---|---|---|
| Разраб. | | Самохина | | |
| Пров. | | Пенберей | | |
| Рук. | | Пенберей | | |
| Н. контр. | | Кулагина | | |

4И.429.04.02.000 СБ

Рама

Сборочный чертеж

| Лит. | Масса | Масштаб |
|---|---|---|
| И | 124,0 | 1:25 |

| Лист 1 | Листов 3 |
|---|---|

Мосводоканалнипроект

## Б-Б лист 1

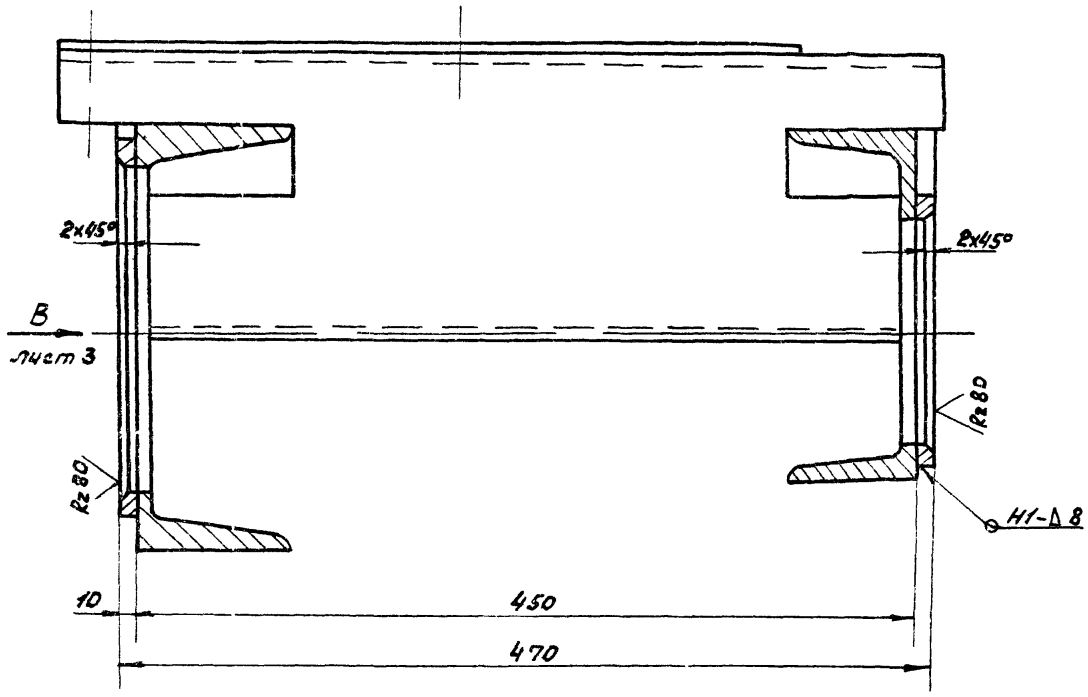


## Н-Н лист 1
М 1:2

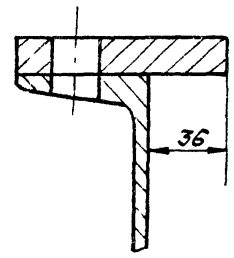


## Ф-Ф лист 1
М 1:2

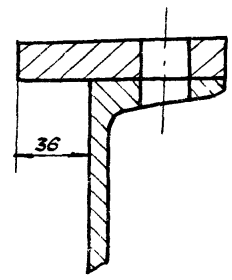


## Вид Г лист 1

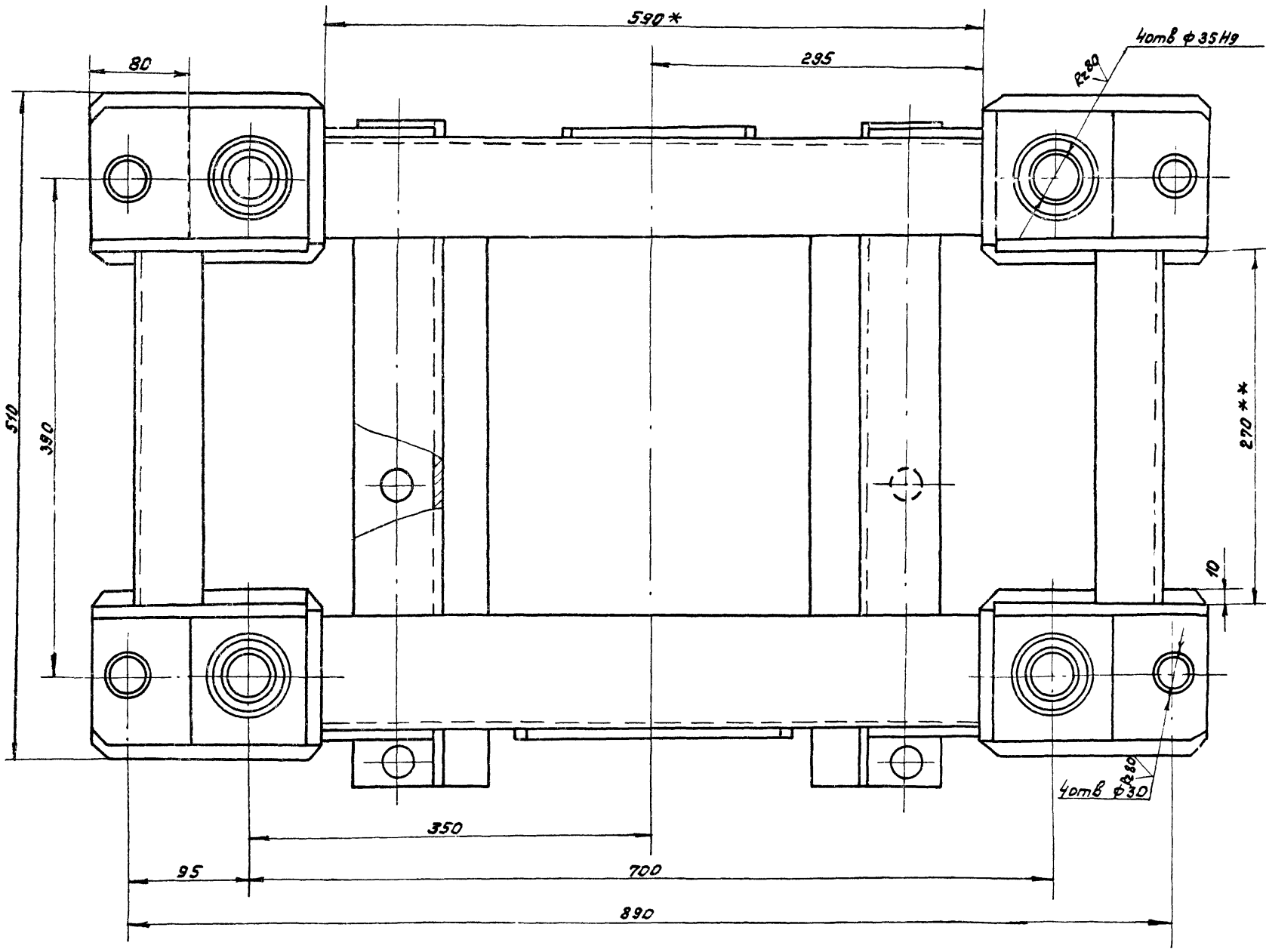


| | | | | | |
|---|---|---|---|---|---|
| | | | | | 4И 429 04 02 000 СБ |
| Изм. | Лист | № докум. | Подп. | Дата | |
| Разраб | | Самохина | | | Рама |
| Пров | | Пендерев | | | Сборочный чертеж |
| Рук. | | Пендерев | | | |
| Н. контр | | Мулогина | | | |

| Лит | Масса | Масштаб |
|---|---|---|
| И | — | — |
| Лист 2 | Листов | |

Нововодоканалпроект Отдел №5

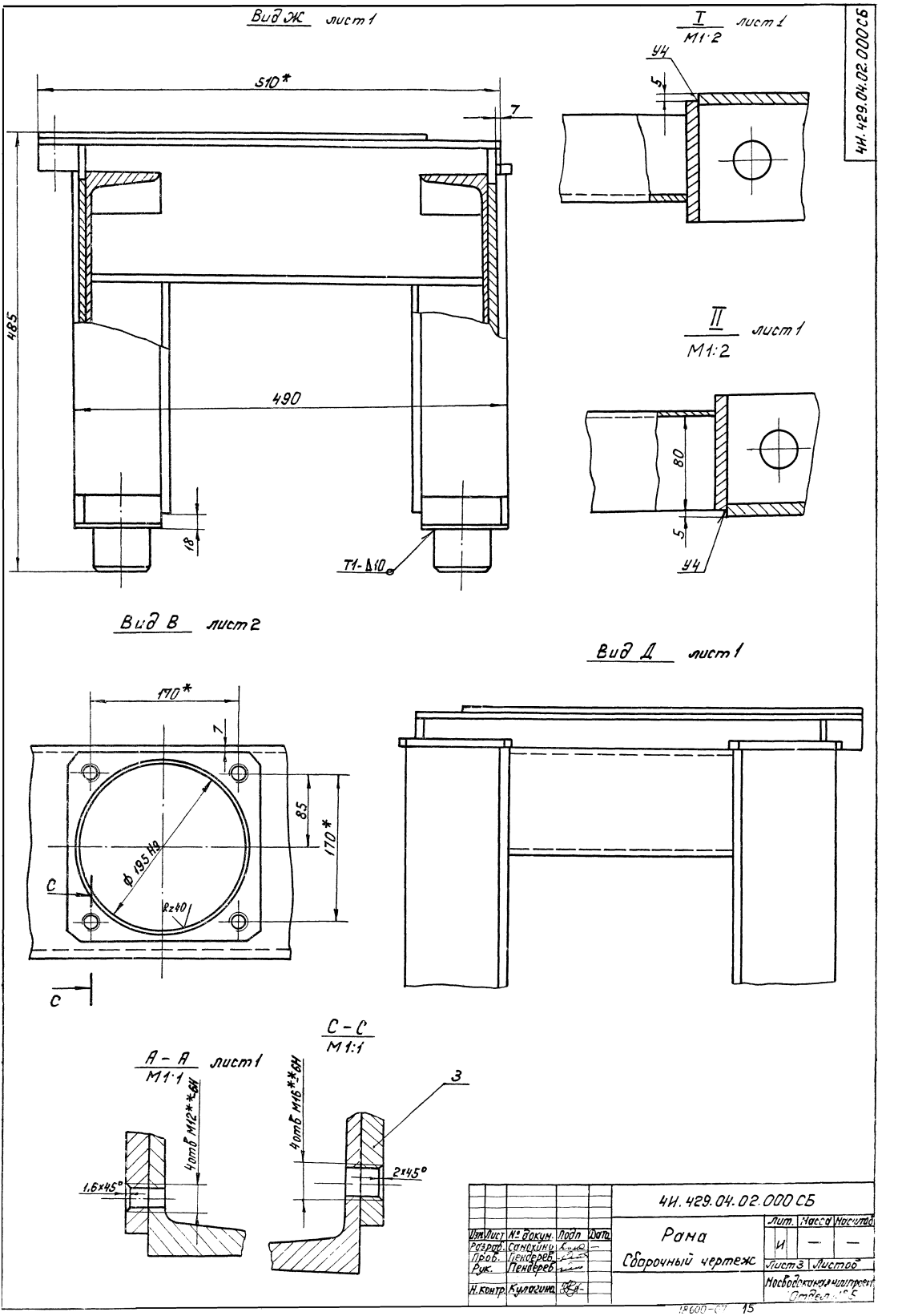

Вид Ж лист 1
510*
7
485
490
18
T1-Δ10
I лист 1
М1:2
У4
5
II лист 1
М1:2
80
5
У4
Вид В лист 2
170*
7
85
170*
ф 195 Н9
R=40
С
С
Вид Д лист 1
А – А лист 1
М1:1
4отв М12**6Н
1,6×45°
С – С
М1:1
4отв М16**6Н
3
2×45°
4И.429.04.02.000СБ
Изм. Лист № докум. Подп. Дата
Разраб. Самохин
Пров. Пендерев
Рук. Пендерев
Н.контр. Кулагина
4И.429.04.02.000 СБ
Рама
Сборочный чертеж
Лит. Масса Масштаб
И — —
Лист 3 Листов
Новосибирский проект
Отдел № 5

ЧИ.429.04.02.001

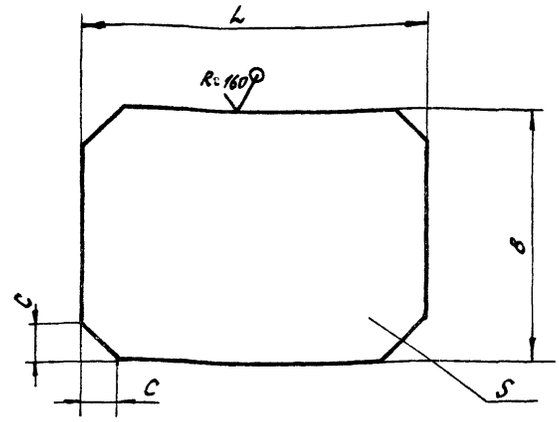


| Обозначение | $L_{мм}$ | $B_{мм}$ | $S_{мм}$ | $C_{мм}$ | Масса, кг |
|---|---|---|---|---|---|
| ЧИ.429.04.02.001 | 190 | 130 | 10 | 10 | 1,8 |
| ЧИ.429.04.02.001-01 | 150 | 150 | 14 | 10 | 2,5 |
| ЧИ.429.04.02.001-02 | 216 | 216 | 14 | 18 | 4,5 |

$h14; \pm \frac{IT14}{2}$.

| Изм. | Лист | № докум. | Подп. | Дата | ЧИ. 429.04.02.001 | Лит. | Масса | Масштаб |
|---|---|---|---|---|---|---|---|---|
| Разраб. | | Самохина | | | Накладка | И | СМ. табл. | — |
| Пров. | | Пендерев | | | | Лист | Листов: 1 | |
| Н.контр. | | Кулагина | | | Лист Б ГОСТ 19903-74 / В ст 3 сп ГОСТ 14637-79 | Мосводоканалниипроект Отдел №6 | | |

Формат 11

ЧИ.429.04.02.002

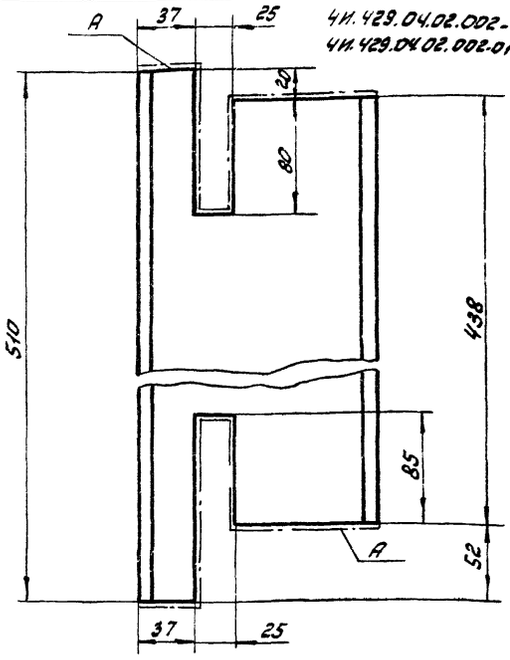


ЧИ.429.04.02.002 - изображено
ЧИ.429.04.02.002-01 - зеркальное отражение

1. Шероховатость поверхности А – R=160
2. Н14; $h14; \pm \frac{IT14}{2}$.

| Изм. | Лист | № докум. | Подп. | Дата | ЧИ. 429.04.02.002 | Лит. | Масса | Масштаб |
|---|---|---|---|---|---|---|---|---|
| Разраб. | | Самохина | | | Швеллер | И | 6,2 | 1:2,5 |
| Пров. | | Пендерев | | | | Лист | Листов: 1 | |
| Н.контр. | | Кулагина | | | Швеллер 16 ГОСТ 8240-72 / В ст 3 сп ГОСТ 535-79 | Мосводоканалниипроект Отдел №5 | | |

Инв. № подл. | Подп. и дата | Взам. инв. | Инв. № дубл. | Подп. и дата

Формат 11

ЧИ.429.04.02.003

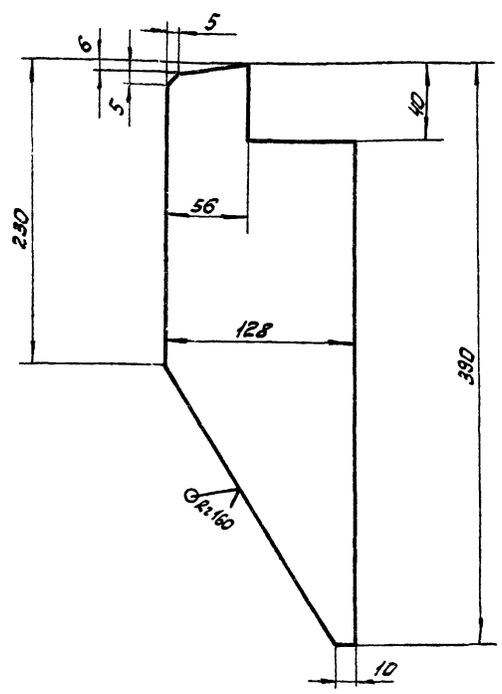


$h14; \pm \frac{IT14}{2}$

| Изм. | Лист | № докум. | Подп. | Дата | ЧИ. 429.04.02.003 | Лит. | Масса | Масштаб |
|---|---|---|---|---|---|---|---|---|
| Разраб. | | Самохина | | | Ребро | И | 2,0 | 1:2,5 |
| Пров. | | Пендерев | | | | Лист | Листов: 1 | |
| Н.контр. | | Кулагина | | | Лист Б8 ГОСТ 19903-74 / В ст 3 сп ГОСТ 14637-79 | Мосводоканалниипроект Отдел №5 | | |

ЧИ.429.04.02.004

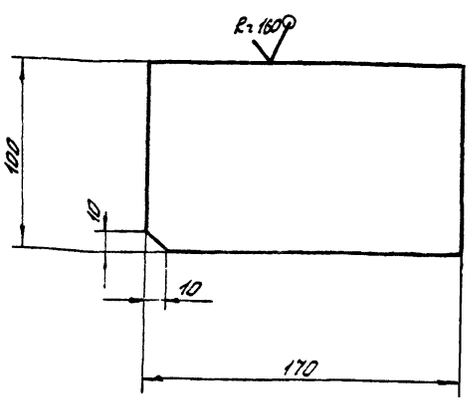


Н14, $h14; \pm \frac{IT14}{2}$

| Изм. | Лист | № докум. | Подп. | Дата | ЧИ. 429.04.02.004 | Лит. | Масса | Масштаб |
|---|---|---|---|---|---|---|---|---|
| Разраб. | | Самохина | | | Лапа | И | 4,2 | 1:2 |
| Пров. | | Пендерев | | | | Лист | Листов: 1 | |
| Н.контр. | | Кулагина | | | Полоса Б-2 32х100 ГОСТ 103-76 / В ст 3 сп ГОСТ 535-79 | Мосводоканалниипроект Отдел №5 | | |

Инв. № подл. | Подп. и дата | Взам. инв. | Инв. № дубл. | Подп. и дата

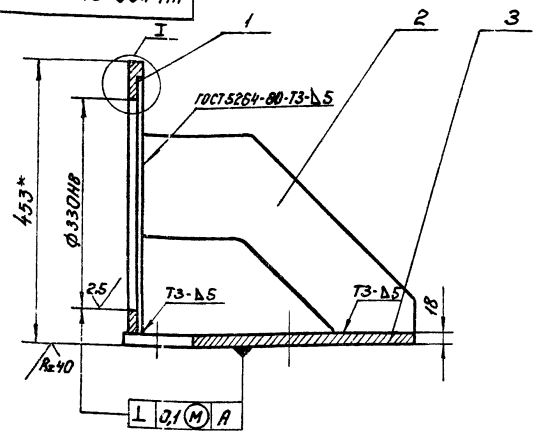


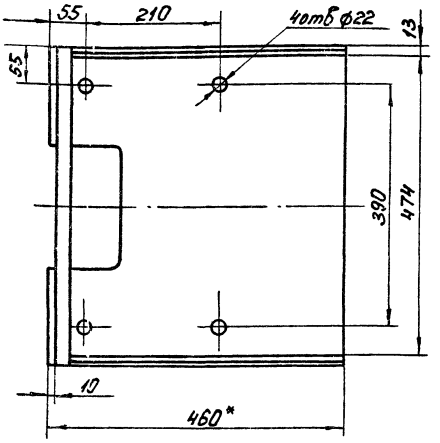


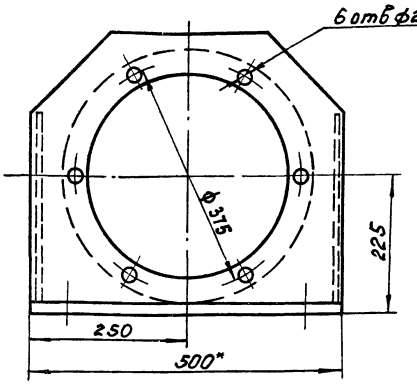


I
М1:2

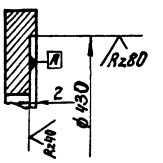


1. Неуказанные предельные отклонения размеров: H14; h14; $\pm \frac{IT14}{2}$.
2. Размеры для справок.

| Изм. | Лист | № докум. | Подп. | Дата | 4И.429.04.03.000СБ | | | |
|---|---|---|---|---|---|---|---|---|
| Разраб. | | Самокина | | | Кронштейн | Лит. | Масса | Масштаб |
| Пров. | | Пенофеев | | | Сборочный чертеж. | И | 56,5 | 1:5 |
| Н. контр. | | Кулогина | | | | Лист | Листов 1 | |
| | | | | | | Мособлоканализпроект Отдел №5 | | |

Формат А2

| Формат | Зона | Поз. | Обозначение | Наименование | Кол. | Примечание |
|---|---|---|---|---|---|---|
| | | | | **Документация** | | |
| А2 | | | 4И.429.04.03.000.СБ | Сборочный чертеж | | |
| | | | | **Детали** | | |
| А1 | | 1 | 4И.429.04.03.001 | Фланец | 1 | |
| А1 | | 2 | 4И.429.04.03.002 | Ребро | 2 | |
| А1 | | 3 | 4И.429.04.03.003 | Основание | 1 | |

| Изм. | Лист | № докум. | Подп. | Дата | 4И.429.04.03.000 | | | |
|---|---|---|---|---|---|---|---|---|
| Разраб. | | Самокина | | | Кронштейн | Лит. | Лист | Листов |
| Пров. | | Пенофеев | | | | И | | 1 |
| Н. контр. | | Кулогина | | | | Мособлоканализпроект Отдел №5 | | |



√(√)

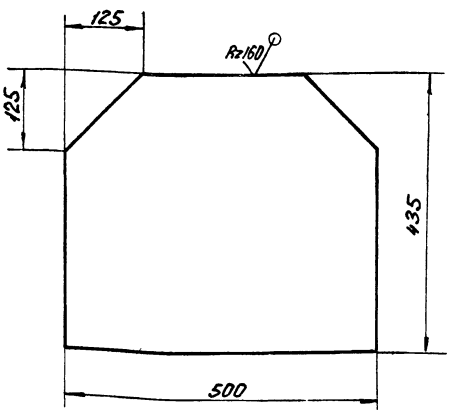


H14; h14; $\pm \frac{IT14}{2}$.

| Изм. | Лист | № докум. | Подп. | Дата | 4И.429.04.03.001 | | | |
|---|---|---|---|---|---|---|---|---|
| Разраб. | | Самокина | | | Фланец | Лит. | Масса | Масштаб |
| Пров. | | Пенофеев | | | | И | 19,4 | 1:5 |
| Н. контр. | | Кулогина | | | | Лист | Листов 1 | |
| | | | | | Лист 620 ГОСТ 19903-74 Вст.3Сп ГОСТ 14637-79 | Мособлоканализпроект Отдел №5 | | |

Инв. № подл. | Подп. и дата | Взам. инв. № | Инв. № дубл. | Подп. и дата

4И. 429.04.03.002

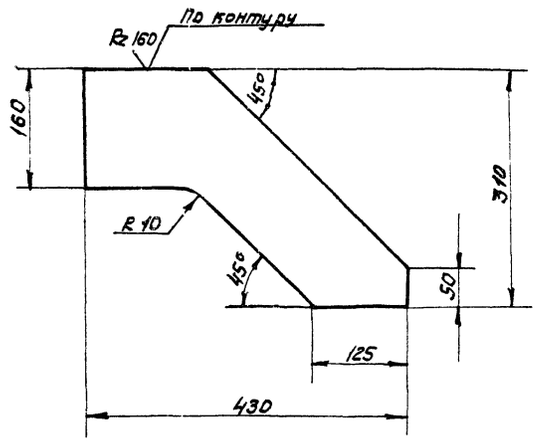


$h14; \pm \frac{IT14}{2}$.

| | | | | | | | | | |
|---|---|---|---|---|---|---|---|---|---|
| | | | | | 4И. 429.04.03.002 | | | | |
| Изм. | Лист | № докум. | Подп. | Дата | Ребро | Лит. | Масса | Масштаб | |
| Разраб. | | Самохина | | | | И | 4.3 | 1:5 | |
| Пров. | | Пендерев | | | | Лист | Листов: 1 | | |
| Н. контр. | | Кулагина | | | 68 ГОСТ 19903-74 / 8 Ст3 Сп ГОСТ 14637-79 | Москводоканалниипроект Отдел №5 | | | |

Формат 11

4И. 429.04.03.003

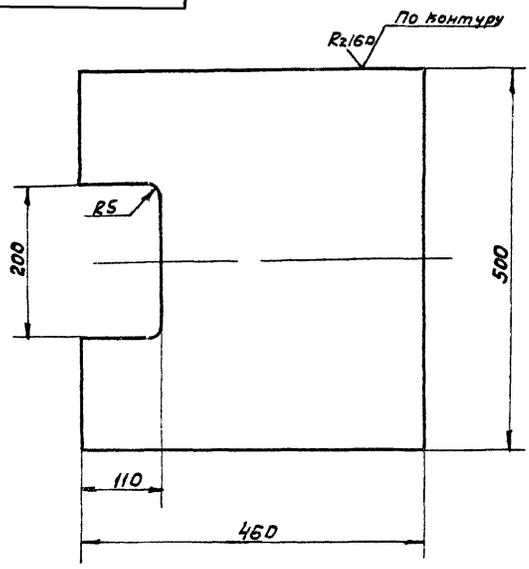


$H14, h14; \pm \frac{IT14}{2}$.

| | | | | | | | | | |
|---|---|---|---|---|---|---|---|---|---|
| | | | | | 4И. 429.04.03.003 | | | | |
| Изм. | Лист | № докум. | Подп. | Дата | Основание | Лит. | Масса | Масштаб | |
| Разраб. | | Самохина | | | | И | 32.5 | 1:5 | |
| Пров. | | Пендерев | | | | Лист | Листов: 1 | | |
| Н. контр. | | Кулагина | | | 6 20 ГОСТ 19903-74 / 8 Ст3 Сп ГОСТ 14637-79 | Москводоканалниипроект Отдел №5 | | | |

Подп. и дата | Взам. инв. | Инв. № дубл. | Подп. и дата | Инв. № подл.

Формат 11

4И. 429.04.00.001

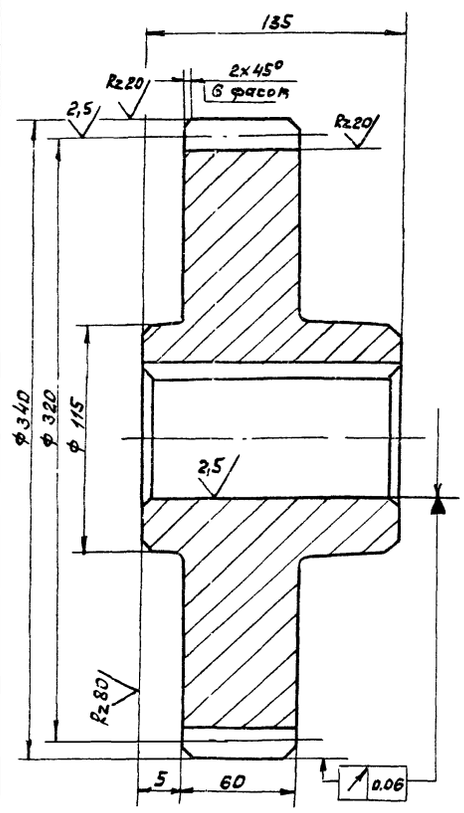


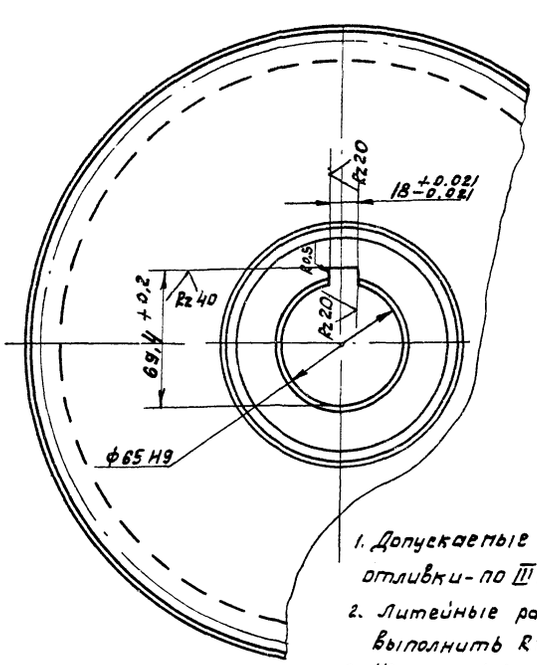


| | | |
|---|---|---|
| Модуль | m | 10 |
| Число зубьев | z | 32 |
| Нормальный исходный контур | — | ГОСТ 13755-81 |
| Коэффициент смещения | X | 0.2 |
| Степень точности по ГОСТ 1643-72 | | 8-Ва |
| Толщина зуба по хорде | S | $^{-0.185}_{13.87-0.365}$ |
| Высота зуба по хорде | hx | 7.48 |
| Делительная окружность | d | 320 |
| Обозначение чертежа сопряженного колеса | — | 4И 429 04 00 006 |

1. Допускаемые отклонения на размеры отливки - по III кл точности ГОСТ 1855-55
2. Литейные радиусы, не указанные на чертеже, выполнить R3, уклоны 1:10
3. Неуказанные предельные отклонения размеров $h14 \pm \frac{IT14}{2}$

| | | | | | | | | | |
|---|---|---|---|---|---|---|---|---|---|
| | | | | | 4И. 429.04.00.001 | | | | |
| Изм. | Лист | № докум. | Подп. | Дата | Шестерня сменная | Лит. | Масса | Масштаб | |
| Разраб. | | Самохина | | | | И | 31.0 | 1:2 | |
| Пров. | | Пендерев | | | | Лист | Листов 1 | | |
| Рук. | | Пендерев | | | | | | | |
| Н. контр. | | Кулагина | | | С4 24-44 ГОСТ 1412-79 | Москводоканалниипроект Отдел №5 | | | |

ЧИ 429.04.00.002

✓ (√)

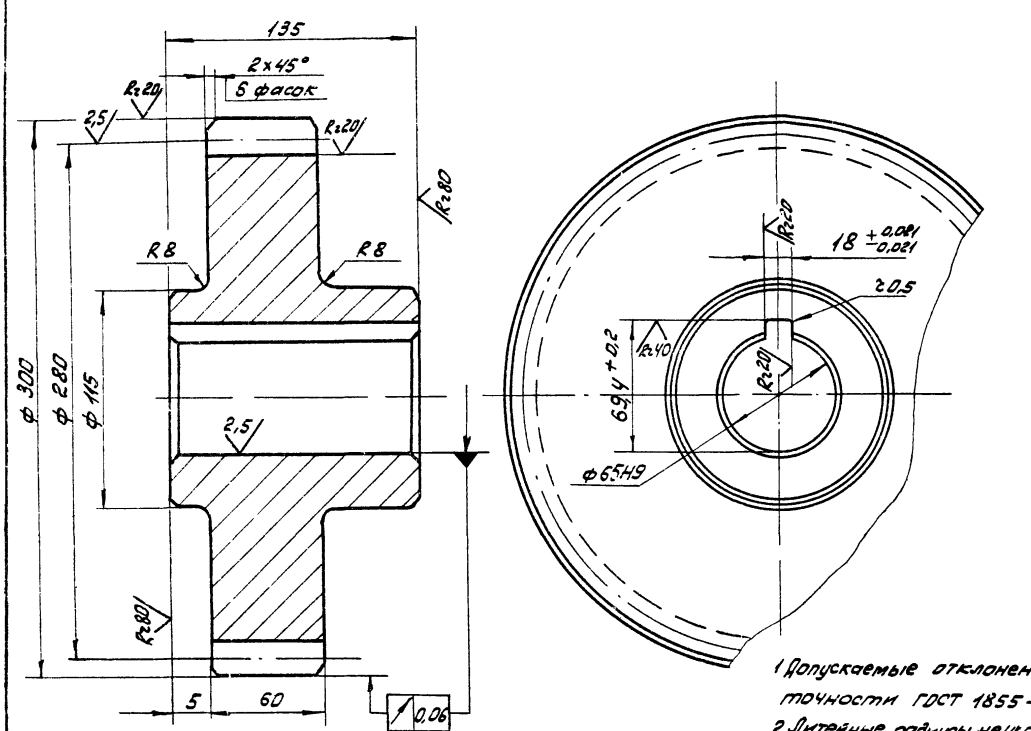


| | | |
|---|---|---|
| Модуль | m | 10 |
| Число зубьев | z | 28 |
| Нормальный исходный контур | — | ГОСТ 13755-81 |
| Коэффициент смещения | x | 0,2 |
| Степень точности по ГОСТ 1632-72 | | 8-Ва |
| Толщина зуба по хорде | S | $13{,}87^{-0{,}185}_{-0{,}365}$ |
| Высота зуба по хорде | hx | 7,48 |
| Делительная окружность | d | 280 |
| Обозначение чертежа сопряженного колеса | — | ЧИ 429.04.00.005 |

1. Допускаемые отклонения на размеры отливки – по III кл. точности ГОСТ 1855-55
2. Литейные радиусы неуказанные на чертеже выполнить R3, уклоны 1:10
3. h14; ± IT14/2

| | | | | |
|---|---|---|---|---|
| Изм. | Лист | № докум. | Подп. | Дата |
| Разраб. | | Самохина | | |
| Пров. | | Пендерев | | |
| Рук. | | Пендерев | | |
| Н.контр. | | Кулагина | | |

ЧИ.429.04.00.002

Шестерня сменная

| Лит. | Масса | Масштаб |
|---|---|---|
| И | 29,0 | 1:2 |
| Лист | Листов 3:1 | |

С424-44 ГОСТ 1412-79

Мособлсельхозпроект Отдел N5

Формат 12

ЧИ 429.04.00.003

✓ ✓

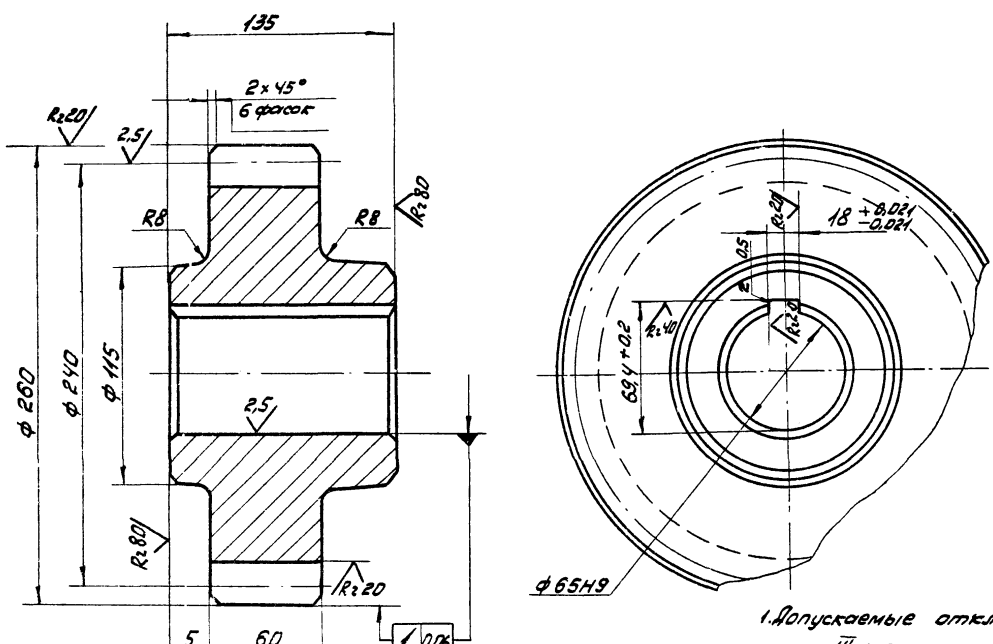


| | | |
|---|---|---|
| Модуль | m | 10 |
| Число зубьев | z | 24 |
| Нормальный исходный контур | — | ГОСТ 13755-81 |
| Коэффициент смещения | x | 0,2 |
| Степень точности по ГОСТ 1643-72 | | 8-Ва |
| Толщина зуба по хорде | S | $13{,}87^{-0{,}185}_{-0{,}365}$ |
| Высота зуба по хорде | hx | 7,48 |
| Делительная окружность | d | 240 |
| Обозначение чертежа сопряженного колеса | — | ЧИ 429.04.00.004 |

1. Допускаемые отклонения на размеры отливки — — по III кл. точности ГОСТ 1855-55.
2. Литейные радиусы неуказанные на чертеже выполнить R3, уклоны 1:10.
3. h14; ± IT14/2.

| | | | | |
|---|---|---|---|---|
| Изм. | Лист | № докум. | Подп. | Дата |
| Разраб. | | Самохина | | |
| Пров. | | Пендерев | | |
| Рук. | | Пендерев | | |
| Н.контр. | | Кулагина | | |

ЧИ.429.04.00.003

Шестерня сменная

| Лит. | Масса | Масштаб |
|---|---|---|
| И | 23,0 | 1:2 |
| Лист | Листов: 1 | |

С424-44 ГОСТ 1412-79

Мособлсельхозпроект Отдел N5

ИИ.429.04.00.004

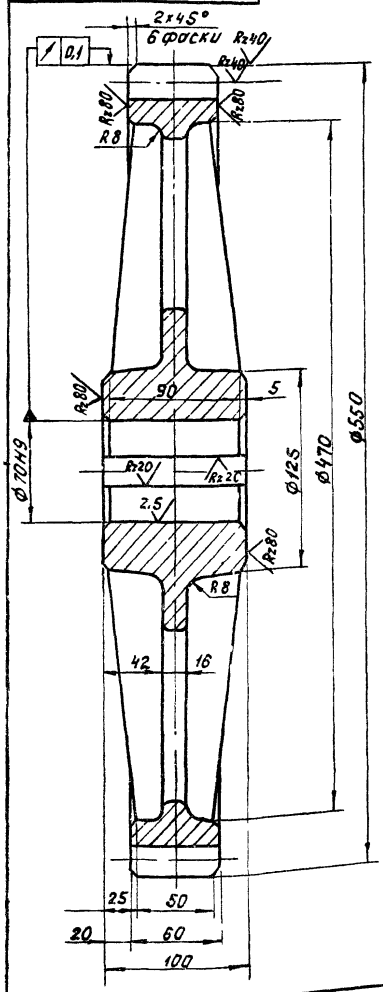


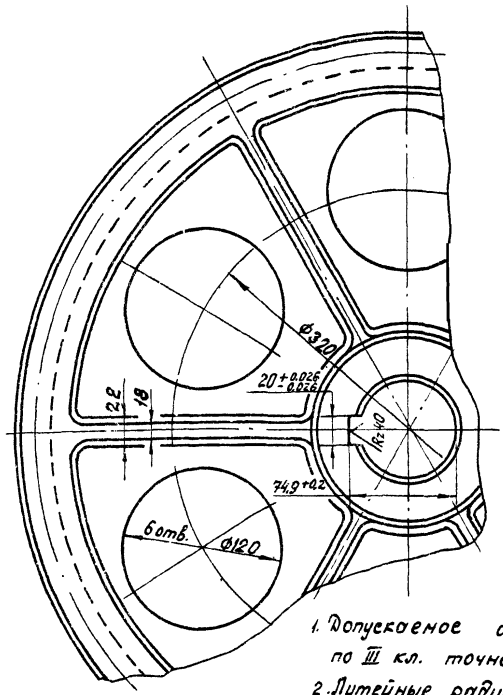


| | | |
|---|---|---|
| Модуль | m | 10 |
| Число зубьев | z | 53 |
| Нормальный исходный контур | — | ГОСТ 13755-81 |
| Коэффициент смещения | x | 0,2 |
| Степень точности по ГОСТ 1643-72 | — | 8-Ва |
| Толщина зуба по хорде | S | $13,87^{-0,22}_{-0,40}$ |
| Высота зуба по хорде | $h_x$ | 7,476 |
| Делительный диаметр | d | 530 |
| Обозначение чертежа сопряженной шестерни | | ИИ.429.04.00.003 |

1. Допускаемое отклонение на размеры отливки по III кл. точности ГОСТ 1855-55
2. Литейные радиусы не указанные на чертеже R3 уклоны
3. H14; h14; $\pm \frac{IT14}{2}$.

| | | | | |
|---|---|---|---|---|
| Изм. | Лист | № докум. | Подп. | Дата |
| Разраб. | | Сапохина | | |
| Пров. | | Пендерев | | |
| Н. контр. | | Кулагина | | |

ИИ.429.04.00.004

Колесо зубчатое сменное

| Лит. | Масса | Масштаб |
|---|---|---|
| И | 46,0 | 1:2,5 |
| Лист | Листов 1 | |

СЧ-24-44 ГОСТ 1412-79

Мосводоканалнипроект Отдел № 5

Формат 12

ИИ.429.04.00.005

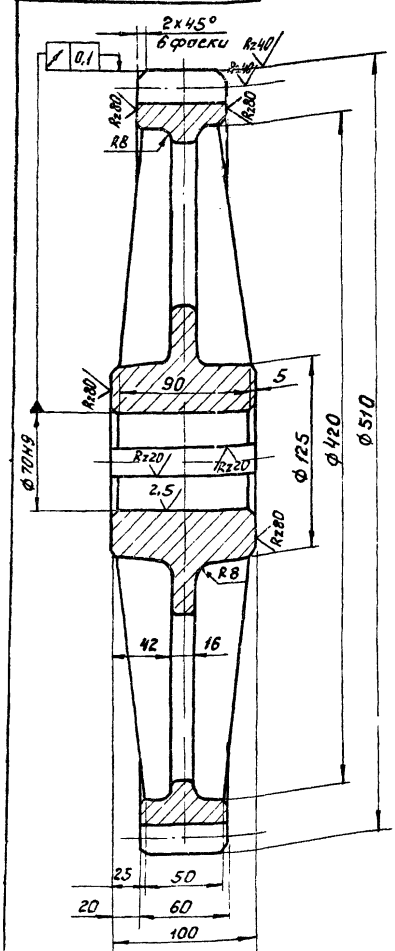


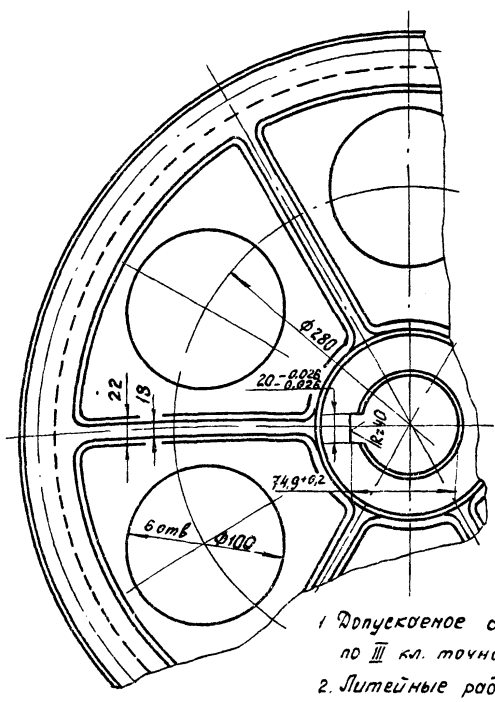


| | | |
|---|---|---|
| Модуль | m | 10 |
| Число зубьев | z | 49 |
| Нормальный исходный контур | — | ГОСТ 13755-81 |
| Коэффициент смещения | x | 0,2 |
| Степень точности по ГОСТ 1643-72 | — | 8-Ва |
| Толщина зуба по хорде | S | $13,87^{-0,22}_{-0,40}$ |
| Высота зуба по хорде | $h_x$ | 7,476 |
| Делительный диаметр | d | 490 |
| Обозначение чертежа сопряженной шестерни | | ИИ.429.04.00.002 |

1. Допускаемое отклонение на размеры отливки по III кл. точности ГОСТ 1855-55
2. Литейные радиусы не указанные на чертеже R3 уклоны
3. H14; h14; $\pm \frac{IT14}{2}$

| | | | | |
|---|---|---|---|---|
| Изм. | Лист | № докум. | Подп. | Дата |
| Разраб. | | Сапохина | | |
| Пров. | | Пендерев | | |
| Н. контр. | | Кулагина | | |

ИИ.429.04.00.005

Колесо зубчатое сменное

| Лит. | Масса | Масштаб |
|---|---|---|
| И | 51,0 | 1:2,5 |
| Лист | Листов 1 | |

СЧ-24-44 ГОСТ 1412-79

Мосводоканалнипроект Отдел № 5

ЧИ.429.04.00.006

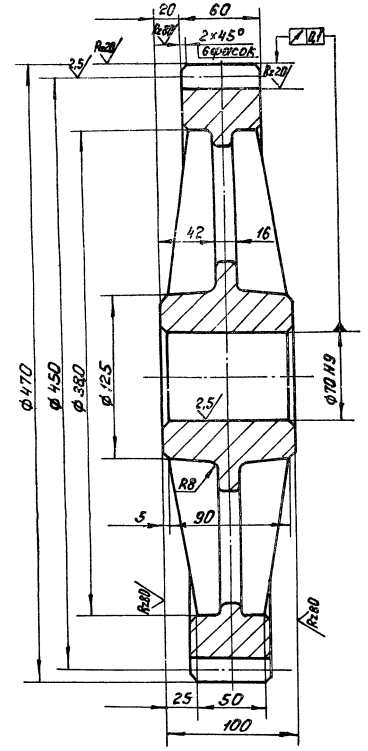


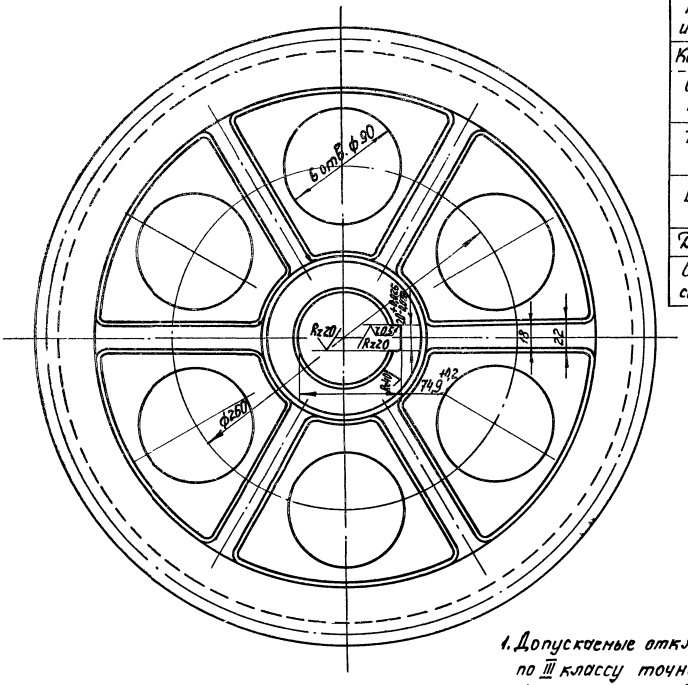


| | | |
|---|---|---|
| Модуль | m | 10 |
| Число зубьев | z | 45 |
| Нормальный исходный контур | — | ГОСТ 13755-81 |
| Коэффициент смещения | x | 0,2 |
| Степень точности по ГОСТ 1643-72 | — | 8-8а |
| Толщина зуба по хорде | $\bar{S}$ | $13{,}87^{-0{,}22}_{-0{,}40}$ |
| Высота зуба по хорде | $h_x$ | 7,48 |
| Делительный диаметр | d | 450 |
| Обозначение чертежа сопряженной шестерни | | ЧИ 429 04 00 001 |

1. Допускаемые отклонения на размеры отливки по III классу точности ГОСТ 1855-55.
2. Неуказанные предельные отклонения размеров: H14; h14; $\pm \frac{IT14}{2}$
3. Литейные радиусы, не указанные на чертеже, выполнить R3, литейные уклоны 1:10.

| | | | | | | | | |
|---|---|---|---|---|---|---|---|---|
| | | | | | ЧИ.429.04.00.006 | | | |
| Изм. | Лист | № докум. | Подп. | Дата | Колесо зубчатое сменное Z=45; m=10 | Лит. | Масса | Масштаб |
| Разраб. | | Самохина | | | | И | 46,0 | 1:2 |
| Пров. | | Пендерев | | | | Лист | Листов 1 | |
| Н.контр. | | Кулагина | | | С424-44 ГОСТ 1412-79 | Посвобоканалмилтроект Отдел №5 | | |

ЧИ. 429.04.00.007

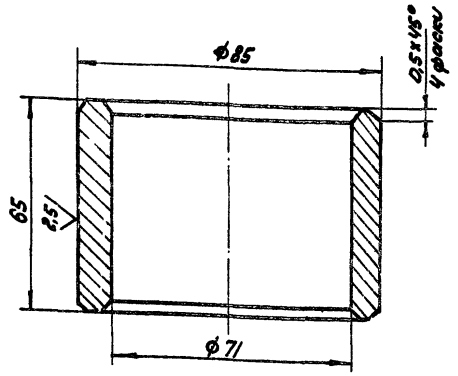


H14; h14.

| Изм. | Лист | № докум. | Подп. | Дата | ЧИ. 429 04 00.007 | | | |
|---|---|---|---|---|---|---|---|---|
| Разраб. | | Самохина | | | Втулка дистанционная | Лит. И | Масса 0,78 | Масштаб 1:1 |
| Пров. | | Пендерев | | | | Лист | Листов: 1 | |
| Н. контр. | | Кулагина | | | Сталь 45 ГОСТ 1050-74 | Мосводоканал Ниипроект Отдел N5 | | |

Формат 11

ЧИ. 429.04.00.008

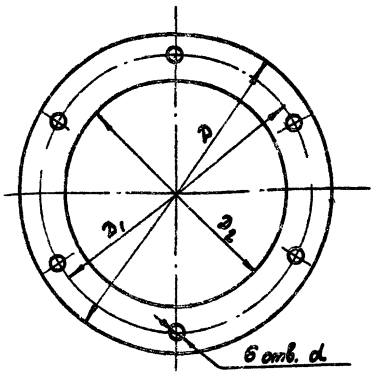


| Обозначение | Размеры, мм D | $D_1$ | $D_2$ | d | Масса, кг |
|---|---|---|---|---|---|
| ЧИ. 429.04.00.008 | Ф175 | Ф160 | Ф132 | Ф11 | 0,02 |
| ЧИ. 429.04.00.008-01 | Ф130 | Ф110 | Ф92 | Ф10 | 0,015 |

| Изм. | Лист | № докум. | Подп. | Дата | ЧИ. 429.04.00.008 | | | |
|---|---|---|---|---|---|---|---|---|
| Разраб. | | Самохина | | | Прокладка | Лит. И | Масса см. табл. | Масштаб — |
| Пров. | | Пендерев | | | | Лист | Листов: 1 | |
| Н. контр. | | Кулагина | | | картон А2 ГОСТ 9347-60 | Мосводоканал Ниипроект Отдел N5 | | |

Формат 11

Подп. и дата | Взам. инв. | Инв. N дубл. | Подп. и дата | Инв. N подл.

ЧИ. 429.04.00.009

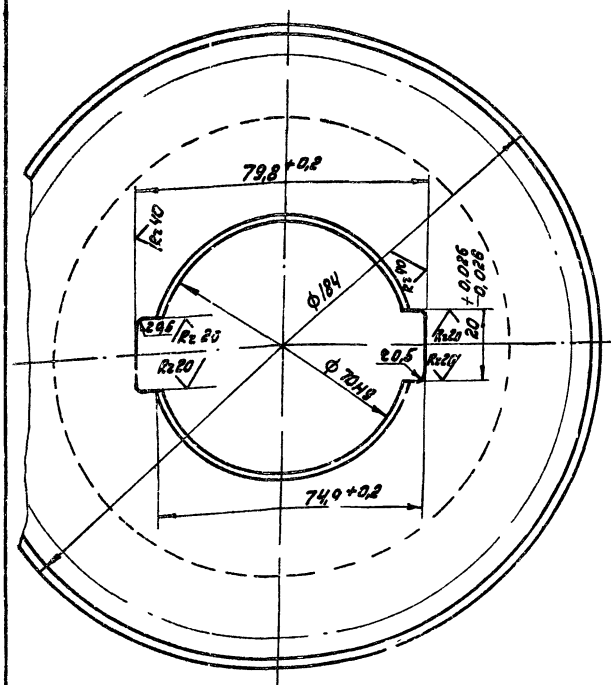


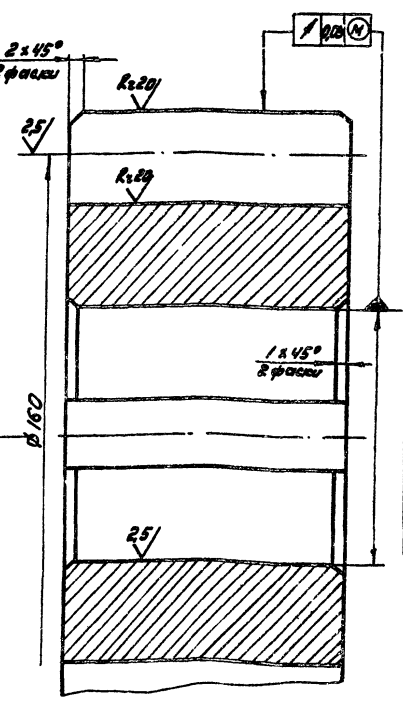


(√)

| | | |
|---|---|---|
| Модуль | m | 10 |
| Число зубьев | z | 16 |
| Нормальный исходный контур | — | ГОСТ 13755-81 |
| Коэффициент смещения | X | 0,8 |
| Степень точности по ГОСТ 1643-72 | | 8-Ва |
| Толщина зуба по хорде | S | $16{,}157^{-0{,}145}_{-0{,}300}$ |
| Высота зуба по хорде | hx | 9,24 |
| Делительная окружность | d | 160 |
| Обозначение чертежа сопряженного колеса | — | ЧИ. 429.04.00.002 |

Неуказанные предельные отклонения размеров: $h14; \pm\frac{IT14}{2}$.

| Изм. | Лист | № докум. | Подп. | Дата | ЧИ. 429.04.00.009 | | | |
|---|---|---|---|---|---|---|---|---|
| Разраб. | | Самохина | | | Шестерня | Лит. И | Масса 9,0 | Масштаб 1:1 |
| Пров. | | Пендерев | | | | Лист | Листов: 1 | |
| Н. контр. | | Кулагина | | | Ст5 ГОСТ 380-71 | Мосводоканал Ниипроект Отдел N5 | | |

4И.429.04.00.011

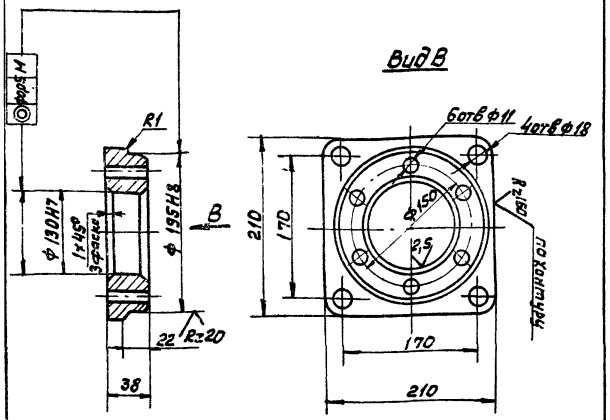


1. Допускаемые отклонения на размеры отливки – по III кл. точности ГОСТ 1855-55.
2. Неуказанные предельные отклонения размеров H14; h14; $\pm \frac{IT14}{2}$.

| Изм. | Лист | N докум. | Подп. | Дата | 4И.429.04.00.011 | | | |
|---|---|---|---|---|---|---|---|---|
| Разраб. | | Скворцов | | | Стакан | Лит. | Масса | Масшт. |
| Пров. | | Пендерев | | | | И | 6.2 | 1:4 |
| Н. контр. | | Кулагина | | | Ст 18-36 ГОСТ 1412-79 | Лист | Листов 1 | |
| | | | | | | Мосводоканалпроект Отдел №5 | | |

Формат А1

4И.429.04.00.012

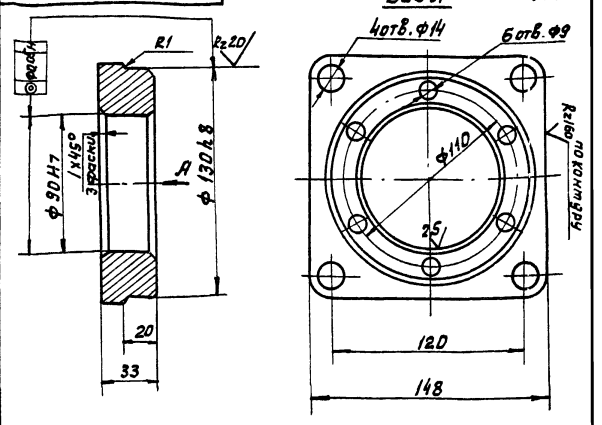


1. Допускаемые отклонения на размеры отливки выполнить по III кл. точности по ГОСТ 1855-55.
2. Неуказанные предельные отклонения размеров H14; h14 $\pm \frac{IT14}{2}$.

Инв.№ подл. | Подп. и дата | Взам. инв.№ | Инв.№ дубл. | Подп. и дата

| Изм. | Лист | N докум. | Подп. | Дата | 4И.429.04.00.012 | | | |
|---|---|---|---|---|---|---|---|---|
| Разраб. | | Скворцов | | | Стакан | Лит. | Масса | Масшт. |
| Пров. | | Пендерев | | | | И | 2.8 | 1:2 |
| Н. контр. | | Кулагина | | | Ст 18-36 ГОСТ 1412-79 | Лист | Листов 1 | |
| | | | | | | Мосводоканалпроект Отдел №5 | | |

Формат А1

4И.429.04.00.013

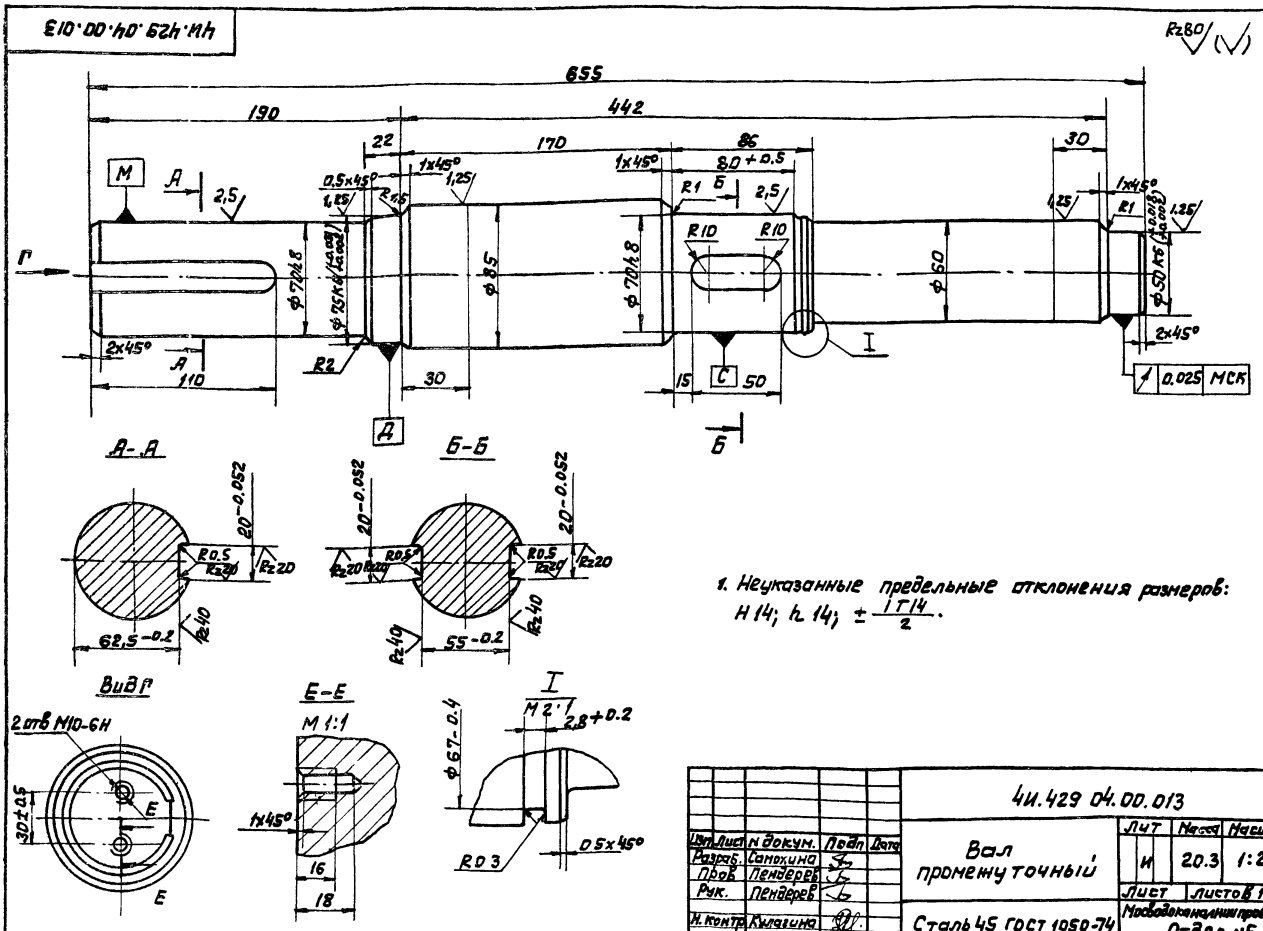


1. Неуказанные предельные отклонения размеров: H14; h14; $\pm \frac{IT14}{2}$.

| Изм. | Лист | N докум. | Подп. | Дата | 4И.429 04.00.013 | | | |
|---|---|---|---|---|---|---|---|---|
| Разраб. | | Самохина | | | Вал променуточный | Лит. | Масса | Масшт. |
| Пров. | | Пендерев | | | | И | 20.3 | 1:2 |
| Рук. | | Пендерев | | | | Лист | Листов 1 | |
| Н. контр. | | Кулагина | | | Сталь 45 ГОСТ 1050-74 | Мосводоканалпроект Отдел №5 | | |



Формат А2

4И.429.04.00.014

Rz80 (√)

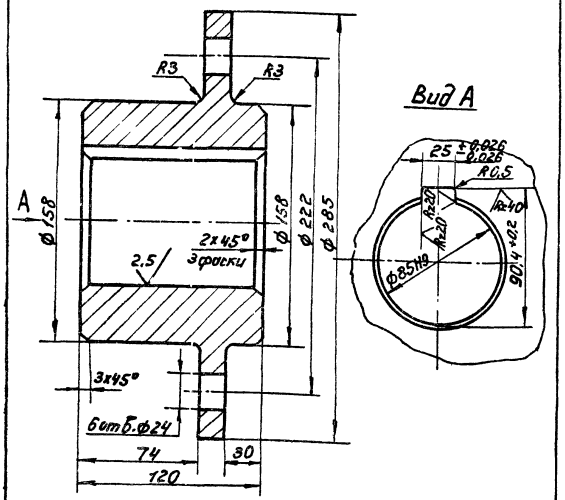


Неуказанные предельные отклонения размеров: H14; h14; ± IT14/2.

| | | | | | | | |
|---|---|---|---|---|---|---|---|
| | | | | 4И.429.04.00.014 | | | |
| Изм. | Лист | № докум. | Подп. | Дата | Ступица | Лит. И | Масса 18,5 | Масштаб 1:2 |
| Разраб. | | Самохина | | | | Лист | Листов 1 |
| Пров. | | Пендерев | | | | | |
| Н. контр. | | Кулагина | | | Ст.3 ГОСТ 380-71 | Мосводоканалниипроект Отдел №5 | |

формат 11

4И.429.04.00.015

Rz80 (√)

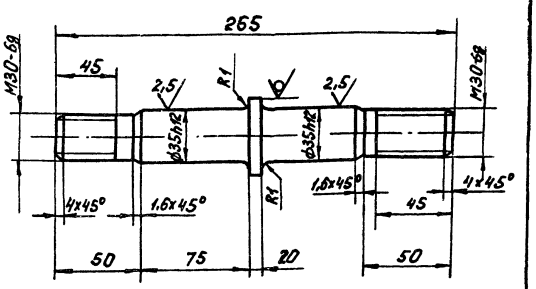


Неуказанные предельные отклонения размеров: h14; ± IT14/2.

| | | | | | | | |
|---|---|---|---|---|---|---|---|
| | | | | 4И.429.04.00.015 | | | |
| Изм. | Лист | № докум. | Подп. | Дата | Палец | Лит. И | Масса 1,2 | Масштаб 1:2 |
| Разраб. | | Самохина | | | | Лист | Листов 1 |
| Пров. | | Пендерев | | | | | |
| Н. контр. | | Кулагина | | | Круг В50 ГОСТ 2590-71 / Ст.3 сп ГОСТ 535-79 | Мосводоканалниипроект Отдел №5 | |

формат 11

Инв. № подл. | Подп. и дата | Взам. инв. № | Инв. № дубл. | Подп. и дата

4И.429.04.00.017

Rz80 (√)

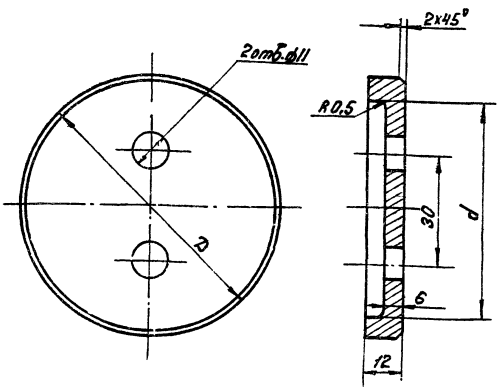


| Обозначение | $D_{мм}$ | $d_{мм}$ | Масса, кг |
|---|---|---|---|
| 4И.429.04.00.016 | 85 | 72 | 0,34 |
| 4И.429.04.00.016-01 | 80 | 66 | 0,30 |

| | | | | | | | |
|---|---|---|---|---|---|---|---|
| | | | | 4И.429.04.00.016 | | | |
| Изм. | Лист | № докум. | Подп. | Дата | Шайба глухая | Лит. И | Масса СН. табл. | Масштаб — |
| Разраб. | | Самохина | | | | Лист | Листов 1 |
| Пров. | | Пендерев | | | | | |
| Н. контр. | | Кулагина | | | Ст.3 ГОСТ 380-71 | Мосводоканалниипроект Отдел №5 | |

4И.429.04.00.017

(√)

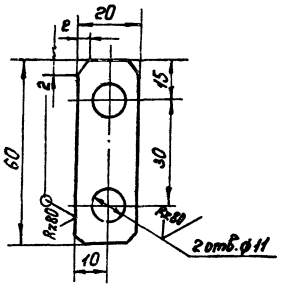


H14; h14; ± IT14/2.

| | | | | | | | |
|---|---|---|---|---|---|---|---|
| | | | | 4И.429.04.00.017 | | | |
| Изм. | Лист | № докум. | Подп. | Дата | Шайба стопорная | Лит. И | Масса 0,01 | Масштаб 1:1 |
| Разраб. | | Самохина | | | | Лист | Листов 1 |
| Пров. | | Пендерев | | | | | |
| Н. контр. | | Кулагина | | | Лист Б1.0 ГОСТ 19903-74 / В Ст.3сп ГОСТ 16523-70 | Мосводоканалниипроект Отдел №5 | |

Инв. № подл. | Подп. и дата | Взам. инв. № | Инв. № дубл. | Подп. и дата

ЧИ.429.05.00.000СБ

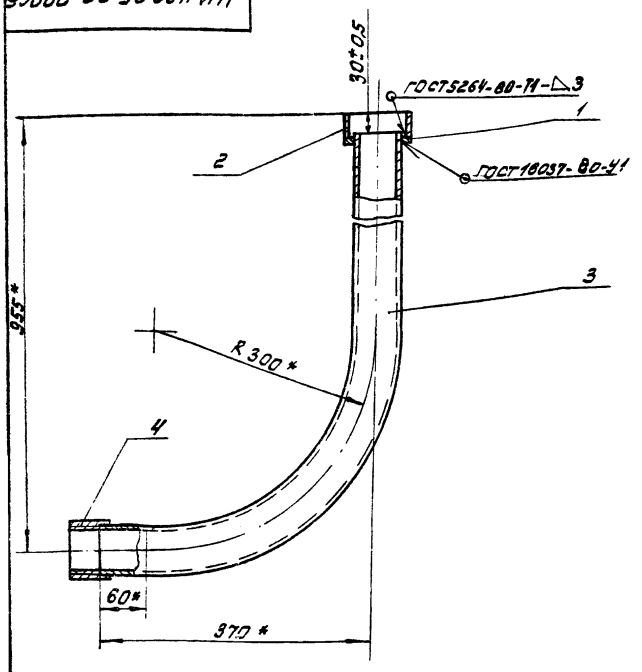


* Размеры для справок.

| Изм. | Лист | № докум. | Подп. | Дата |
|---|---|---|---|---|
| Разраб. | | Ковалев | | |
| Пров. | | Сотокина | | |
| Рук. | | Пендерев | | |
| Н. контр. | | Кулагина | | |

ЧИ.429.05.00.000СБ

Труба для кабеля
Сборочный чертеж

| Лит. | Масса | Масштаб |
|---|---|---|
| И | 6,75 | 1:5 |
| Лист | Листов: 1 | |

Мосводоканалниипроект
Отдел N5

Формат 11

| Формат | Зона | Поз. | Обозначение | Наименование | Кол. | Примеч. |
|---|---|---|---|---|---|---|
| | | | | Документация | | |
| 11 | | | ЧИ.429.05.00.000СБ | Сборочный чертеж | | |
| | | | | Детали | | |
| 11 | | 1 | ЧИ.429.05.00.001 | Шайба | 1 | |
| 11 | | 2 | ЧИ.429.05.00.002 | Кольцо | 1 | |
| 11 | | 3 | ЧИ.429.05.00.003 | Труба | 1 | |
| | | | | Стандартные изделия | | |
| | | 4 | | Муфта короткая 50 ст ГОСТ 8966-75 | 1 | |

Инв. N подл. | Подп. и дата | Взам. инв. N | Инв. N дубл. | Подп. и дата

| Изм. | Лист | № докум. | Подп. | Дата |
|---|---|---|---|---|
| Разраб. | | Ковалев | | |
| Пров. | | Сотокина | | |
| Рук. | | Пендерев | | |
| Н. контр. | | Кулагина | | |

ЧИ.429.05.00.000

Труба для кабеля

| Лит. | Лист | Листов |
|---|---|---|
| | | 1 |

Мосводоканалниипроект
Отдел N5

Формат 11

ЧИ.429.05.00.001

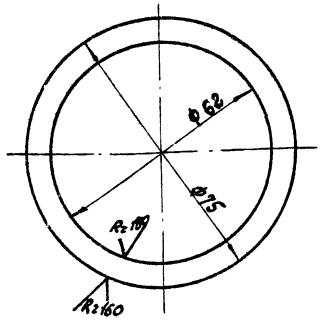


Н14; h14

| Изм. | Лист | № докум. | Подп. | Дата |
|---|---|---|---|---|
| Разраб. | | Ковалев | | |
| Пров. | | Сотокина | | |
| Рук. | | Пендерев | | |
| Н. контр. | | Кулагина | | |

ЧИ429.05.00 001

Шайба

| Лит. | Масса | Масштаб |
|---|---|---|
| И | 0,033 | 1:1 |
| Лист | Листов: 1 | |

Лист 63.0 ГОСТ 19903-74
Вст3сп ГОСТ 16523-70

Мосводоканалниипроект
Отдел N5

ЧИ.429.05.00.002

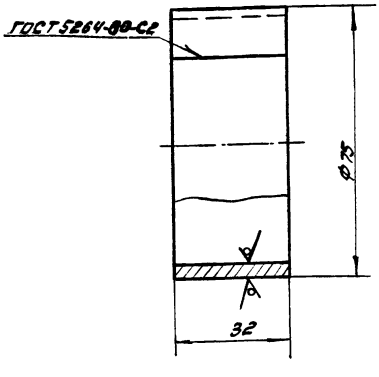


h14

| Изм. | Лист | № докум. | Подп. | Дата |
|---|---|---|---|---|
| Разраб. | | Ковалев | | |
| Пров. | | Сотокина | | |
| Рук. | | Пендерев | | |
| Н. контр. | | Кулагина | | |

ЧИ.429.05.00.002

Кольцо

| Лит. | Масса | Масштаб |
|---|---|---|
| И | 0,17 | 1:1 |
| Лист | Листов: 1 | |

Лист 63.0 ГОСТ 19903-74
Вст3сп ГОСТ 16523-70

Мосводоканалниипроект
Отдел N5

4И.429.05.00.003

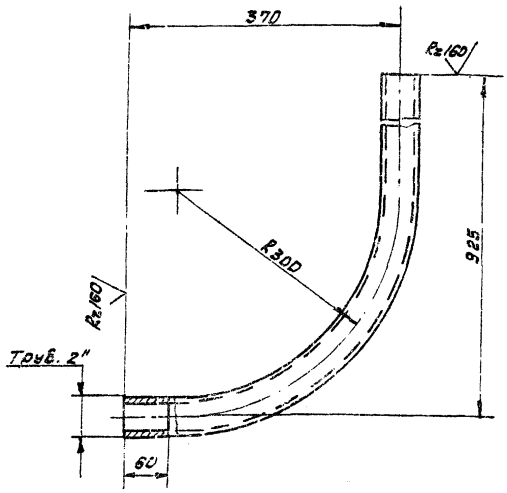


$\pm \frac{IT14}{2}$

| | | | | | | | |
|---|---|---|---|---|---|---|---|
| | | | | | 4И.429.05.00.003 | | |
| Изм. | Лист | № докум. | Подп. | Дата | | | |
| Разраб. | | Ковалев | | | Труба | Лит. / Масса / Масштаб | |
| Пров. | | Сапожина | | | | И / 5.7 / 1:5 | |
| Рук. | | Пенделев | | | | Лист / Листов 1 | |
| Н. контр. | | Кулагина | | | Труба 50×4.5 ГОСТ 3262-75 | Росводоканалниипроект Отдел №5 | |

Формат 11

4И.429.06.00.000СБ

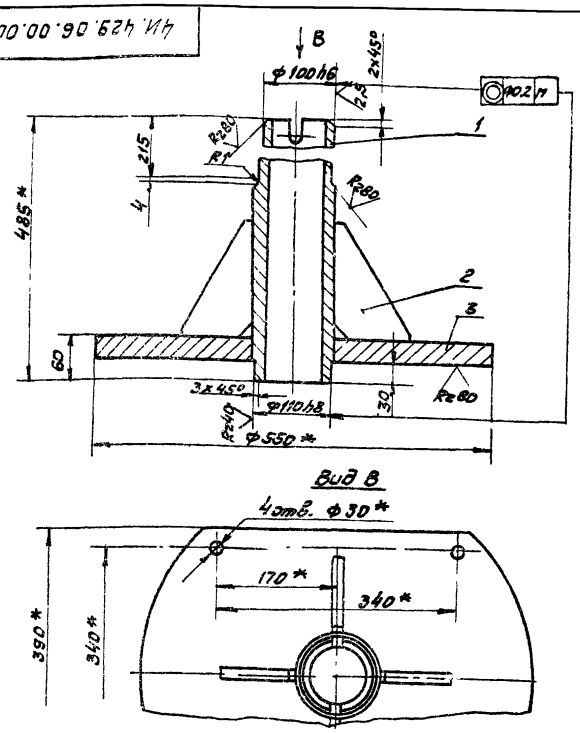


Вид B




1. $\pm \frac{IT14}{2}$
2. Сварку произвести по контуру прилегания деталей по ГОСТ 5264-80-Т5-Д10.
3. * Размеры для справок.

| | | | | | 4И.429.06.00.000СБ | | |
|---|---|---|---|---|---|---|---|
| Изм. | Лист | № докум. | Подп. | Дата | | | |
| Разраб. | | Ковалев | | | Опора центральная | Лит. / Масса / Масштаб | |
| Пров. | | Сапожина | | | Сборочный чертеж | И / 73.0 / 1:5 | |
| Рук. | | Пенделев | | | | Лист / Листов 1 | |
| Н. контр. | | Кулагина | | | | Росводоканалниипроект Отдел №5 | |

Формат 11

| Формат | Зона | Поз. | Обозначение | Наименование | Кол. | Примеч. |
|---|---|---|---|---|---|---|
| | | | | **Документация** | | |
| 11 | | | 4И.429.06.00.000СБ | Сборочный чертеж | | |
| | | | | **Детали** | | |
| 11 | | 1 | 4И.429.06.00.001 | Труба | 1 | |
| 11 | | 2 | 4И.429.06.00.002 | Ребро | 4 | |
| 11 | | 3 | 4И.429.06.00.003 | Фланец | 1 | |

| | | | | | 4И.429.06.00.000 | | |
|---|---|---|---|---|---|---|---|
| Изм. | Лист | № докум. | Подп. | Дата | | | |
| Разраб. | | Ковалев | | | Опора центральная | Лит. / Лист / Листов | |
| Пров. | | Сапожина | | | | И / 1 / 1 | |
| Рук. | | Пенделев | | | | Росводоканалниипроект Отдел №5 | |
| Н. контр. | | Кулагина | | | | | |

100 00 90 624 Ин

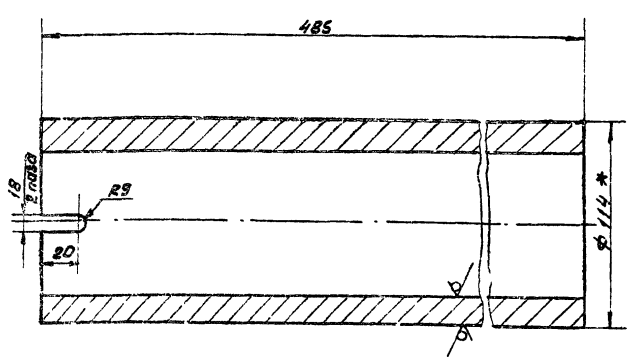


1. H14; h14; $\pm \frac{IT14}{2}$
2. * Размер для справок.

| | | | | | 4И.429.06.00.001 | | |
|---|---|---|---|---|---|---|---|
| Изм. | Лист | № докум. | Подп. | Дата | | | |
| Разраб. | | Това. зв | | | Труба | Лит. / Масса / Масштаб | |
| Пров. | | Сапожина | | | | И / 14.5 / 1:2 | |
| Рук. | | Пенделев | | | | Лист / Листов 1 | |
| Н. контр. | | Кулагина | | | Труба 114×16 ГОСТ 8732-78 В Ст2сп ГОСТ 8731-74 | Росводоканалниипроект Отдел №5 | |

4И.429.06.00.002

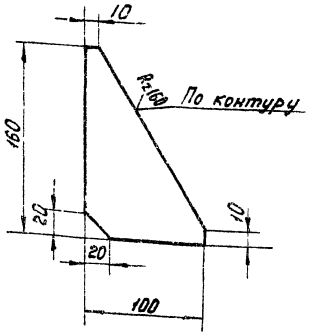


h14; ± $\frac{IT14}{2}$.

| Изм. | Лист | № докум. | Подп. | Дата | 4И.429.06.00.002 | | | |
|---|---|---|---|---|---|---|---|---|
| Разраб. | | Ковалев | | | Ребро | Лит. | Масса | Масштаб |
| Пров. | | Самохина | | | | И | 0,7 | 1:2,5 |
| Рук. | | Пендерев | | | | Лист | Листов 1 | |
| Н.контр. | | Кулагина | | | Лист Б10 ГОСТ 19903-74 Вст3сп ГОСТ 14637-79 | Мосводоканалниипроект Отдел №5 | | |

формат 11

4И.429.06.00.003

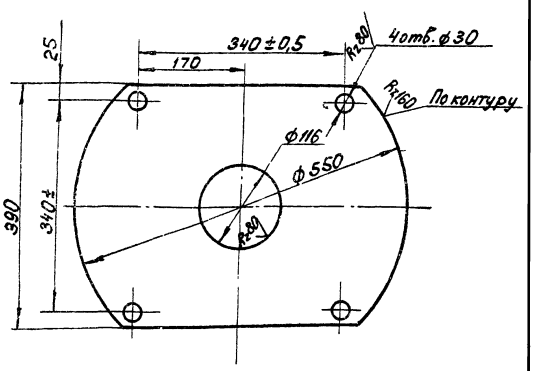


Неуказанные предельные отклонения размеров: H14; h14; ± $\frac{IT14}{2}$.

| Изм. | Лист | № докум. | Подп. | Дата | 4И.429.06.00.003 | | | |
|---|---|---|---|---|---|---|---|---|
| Разраб. | | Ковалев | | | Фланец | Лит. | Масса | Масштаб |
| Пров. | | Самохина | | | | И | 55,0 | 1:5 |
| Рук. | | Пендерев | | | | Лист | Листов 1 | |
| Н.контр. | | Кулагина | | | Лист Б32 ГОСТ 19903-74 Вст3сп ГОСТ 14637-79 | Мосводоканалниипроект Отдел №5 | | |

формат 11

Инв. № подл. | Подп. и дата | Взам. инв. № | Инв. № дубл. | Подп. и дата

4И.429.07.00.000 СБ

А-А

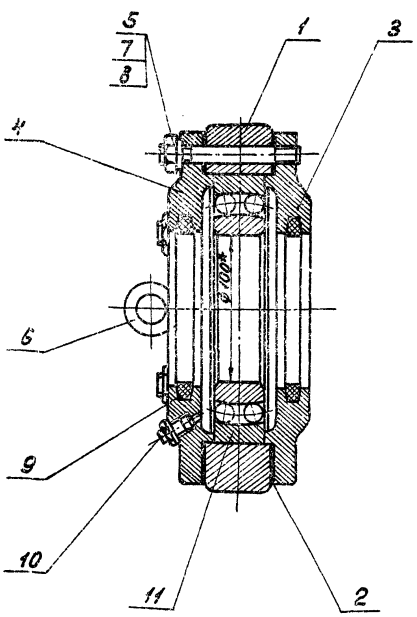


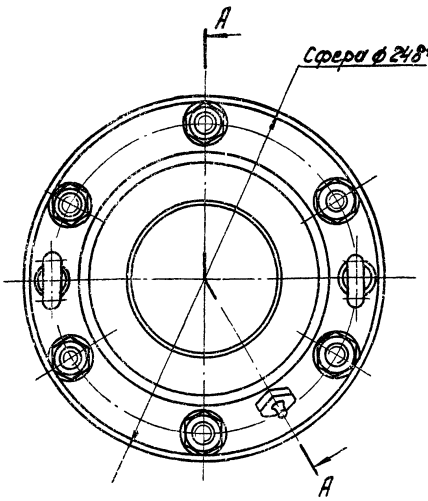


* Размеры для справок.

| Изм. | Лист | № докум. | Подп. | Дата | 4И.429.07.00.000 СБ | | | |
|---|---|---|---|---|---|---|---|---|
| Разраб. | | Скворцов | | | Опора радиальная сборочный чертеж | Лит. | Масса | Масштаб |
| Пров. | | Самохина | | | | И | 21,0 | 1:2 |
| Н.контр. | | Кулагина | | | | Лист | Листов 1 | |
| | | | | | | Мосводоканалниипроект Отдел №5 | | |

| Формат | Зона | Поз. | Обозначение | Наименование | Кол. | Примеч. |
|---|---|---|---|---|---|---|
| | | | | **Документация** | | |
| 12 | | | 4И.429.07.00.000СБ | Сборочный чертеж | | |
| | | | | **Детали** | | |
| 11 | | 1 | 4И.429.07.00.001 | Обойма | 1 | |
| 11 | | 2 | 4И.429.07.00.002 | Прокладка | 2 | |
| 12 | | 3 | 4И.429.07.00.003 | Крышка подшипника | 1 | |
| 12 | | 4 | 4И.429.07.00.004 | Крышка подшипника | 1 | |
| | | | | **Стандартные изделия** | | |
| | | 5 | | Гайка М12.5.096 | | |
| | | | | ГОСТ 5915-70 | 6 | |
| | | 6 | | Рым-болт М8-019 | | |
| | | | | ГОСТ 4751-73 | 2 | |
| | | 7 | | Шайба 12.65 Г | | |
| | | | | ГОСТ 6402-70 | 6 | |
| | | 8 | | Шпилька М12-6g×80.58.096 | | |
| | | | | ГОСТ 22033-76 | 6 | |

| Изм. | Лист | № докум. | Подп. | Дата | 4И.429.07.00.000 | | | |
|---|---|---|---|---|---|---|---|---|
| Разраб. | | Зарицкая | | | Опора радиальная | Лит. | Лист | Листов |
| Пров. | | Пендерев | | | | И | 1 | 2 |
| Н.контр. | | Кулагина | | | | Мосводоканалниипроект Отдел №5 | | |

Формат 11

| Формат | Зона | Поз. | Обозначение | Наименование | Кол. | Примеч. |
|---|---|---|---|---|---|---|
| | | 9 | | Кольцо СП124×99×9,5 | | |
| | | | | ГОСТ 6308-71 | 2 | |
| | | 10 | | Масленка 1.2.Ц6 | | |
| | | | | ГОСТ 19853-74 | 1 | |
| | | 11 | | Подшипник 1220 | | |
| | | | | ГОСТ 5720-75 | 1 | |

Инв. № подл. | Подп. и дата | Взам. инв. № | Инв. № дубл. | Подп. и дата

| Изм. | Лист | № докум. | Подп. | Дата | 4И.429.07.00.000 | Лист 2 |
|---|---|---|---|---|---|---|

Формат 11

4И.429.07.00.001

Rz80 (✓)

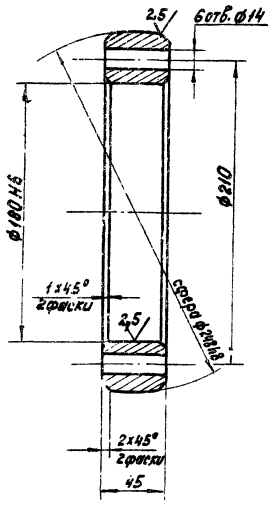


h14; ± IT14/2.

| Изм. | Лист | № докум. | Подп. | Дата | 4И.429.07.00.001 | | | |
|---|---|---|---|---|---|---|---|---|
| Разраб. | | Скворцов | | | Обойма | Лит. | Масса | Масштаб |
| Пров. | | Санохина | | | | И | 7,5 | 1:2 |
| Н.контр. | | Кулагина | | | С418-36 ГОСТ 1412-79 | Лист | Листов 1 | |
| | | | | | | Мосводоканалниипроект Отдел №5 | | |

4И.429.07.00.002

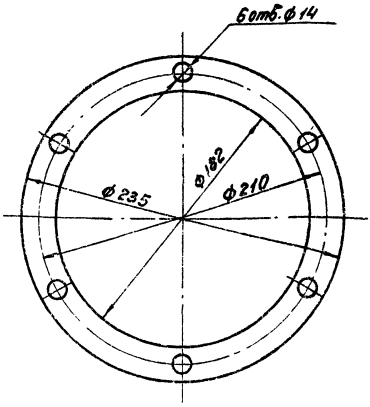


| Изм. | Лист | № докум. | Подп. | Дата | 4И.429.07.00.002 | | | |
|---|---|---|---|---|---|---|---|---|
| Разраб. | | Скворцов | | | Прокладка | Лит. | Масса | Масштаб |
| Пров. | | Санохина | | | | И | 0,03 | 1:2 |
| Н.контр. | | Кулагина | | | картон прокладочный А-1 ГОСТ 9347-74 | Лист | Листов 1 | |
| | | | | | | Мосводоканалниипроект Отдел №5 | | |

Инв. № подл. | Подп. и дата | Взам. инв. № | Инв. № дубл. | Подп. и дата

ЧИ 429.07.00.003

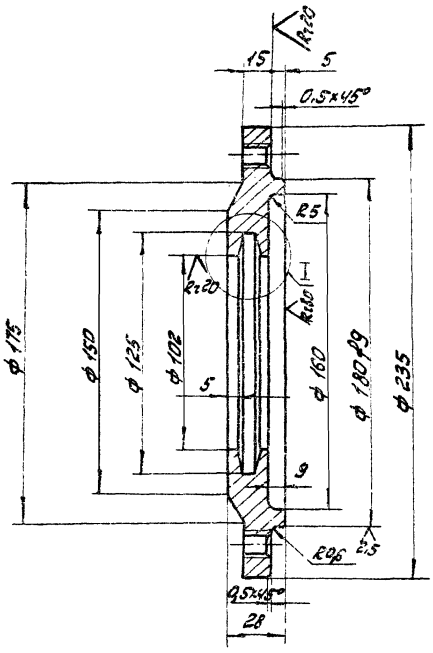


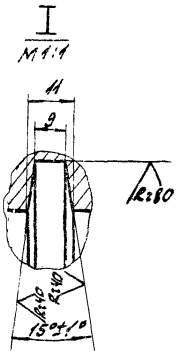


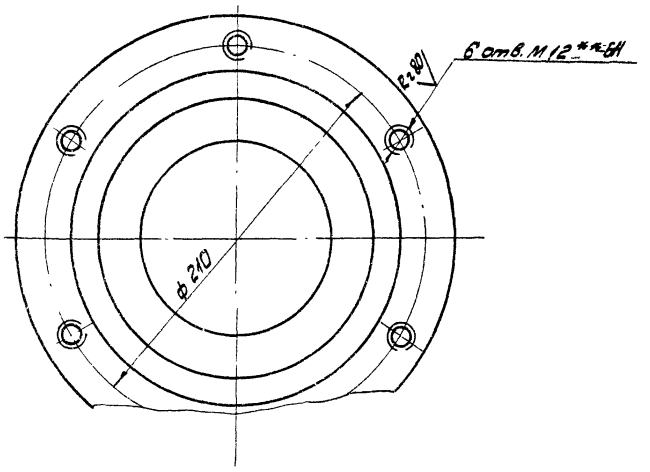


1. Допускаемые отклонения на размеры отливки выполнять по III классу точности ГОСТ 1855-55.
2. Литейные радиусы выполнить R3.
3. Неуказанные предельные отклонения размеров: H14; h14; ± IT14/2.

** Размечать по сопрягаемым деталям.

| | | | | | | | |
|---|---|---|---|---|---|---|---|
| | | | | | ЧИ.429.07.00.003 | | |
| Изм. | Лист | № докум. | Подп. | Дата | | | |
| Разраб. | | Северцев | | | Крышка подшипника | Лит. | Масса 4,55 | Масштаб 1:2 |
| Пров. | | Самохина | | | | Лист | Листов: 1 | |
| Н.контр. | | Кулагина | | | СЧ18-36 ГОСТ 1412-79 | Мосводоканалниипроект Отдел №5 | | |

Формат 12

ЧИ 429.07.00.004

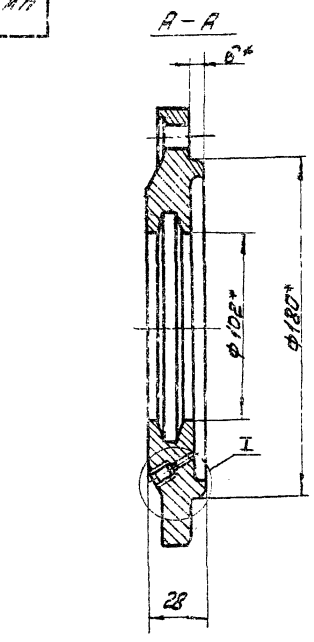


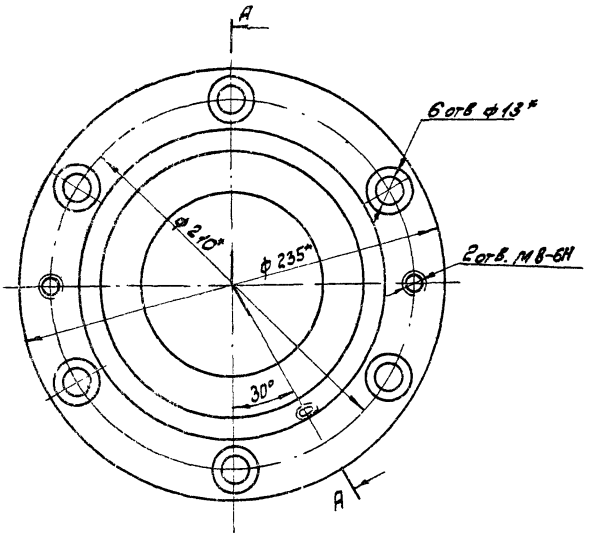


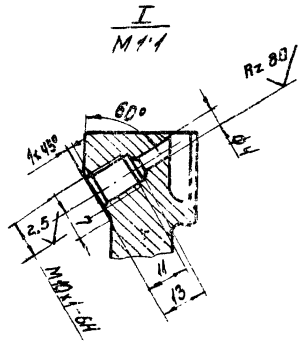


1. H14.
2. * Размеры для справок.

| | | | | | | | |
|---|---|---|---|---|---|---|---|
| | | | | | ЧИ.429.07.00.004 | | |
| Изм. | Лист | № докум. | Подп. | Дата | | | |
| Разраб. | | Северцев | | | Крышка подшипника | Лит. | Масса 4,5 | Масштаб 1:2 |
| Пров. | | Самохина | | | | Лист | Листов: 1 | |
| Н.контр. | | Кулагина | | | Крышка 2-180×102 ГОСТ 11641-73 | Мосводоканалниипроект Отдел №5 | | |

4И.429.08.00.000СБ

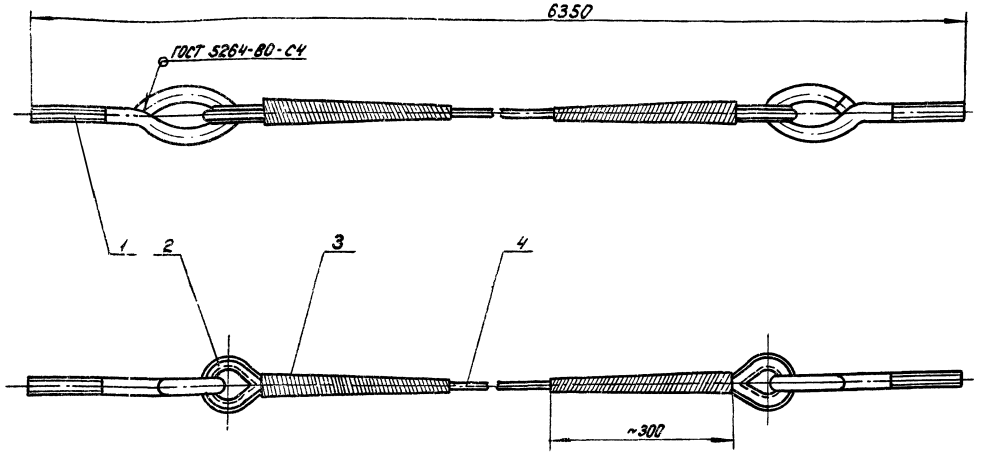


1. h14.
2. При заделке коушей поз.2 свободные концы каната поз.4 заплести на длине не менее 300мм; места заплетки обмотать мягкой оцинкованной проволокой (поз.3).

| Изм. | Лист | № докум. | Подп. | Дата | 4И.429.08.00.000 СБ | Лит. | Масса | Масштаб |
|---|---|---|---|---|---|---|---|---|
| Разраб. | | Ковалев | | | Расчалка | И | 16,4 | 1:5 |
| Пров. | | Самохина | | | Сборочный чертеж | Лист | Листов 1 | |
| Рук. | | Лендерев | | | | Мосводоканалниипроект Отдел №5 | | |
| Н.контр. | | Кулагина | | | | | | |

копировал. ИП — формат 1А

| Формат | Зона | Поз | Обозначение | Наименование | Кол. | Примечание |
|---|---|---|---|---|---|---|
| | | | | Документация | | |
| 12 | | | 4И.429.08.00.000 СБ | Сборочный чертеж | | |
| | | | | Детали | | |
| И | | 1 | 4И.429.08.00.001 | Серьга | 2 | |
| | | | | Стандартные изделия | | |
| | | 2 | | Коуш 50 ГОСТ 2224-72 | 2 | |
| | | 3 | | Проволока К02 ГОСТ 792-67 | 28м | |
| | | 4 | | Канат 16-Г-1-СС-Р-120 ГОСТ 3063-80 | 75м | |

| Изм. | Лист | № докум. | Подп. | Дата | 4И.429.08.00.000 | Лит. | Лист | Листов |
|---|---|---|---|---|---|---|---|---|
| Разраб. | | Ковалев | | | Расчалка | И | | 1 |
| Пров. | | Самохина | | | | Мосводоканалниипроект Отдел №5 | | |
| Н.контр. | | Кулагина | | | | | | |

Подп. и дата | Инв. № дубл. | Взам. инв. № | Подп. и дата | Инв. № подл.

4И.429.08.00.001

Rz 160 (✓)

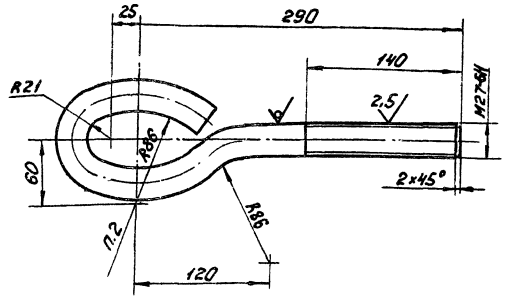


1. ± $\frac{IT14}{2}$.
2. Длина заготовки - 540мм
3. До окончательного загиба и заварки, на серьгу надеть коуш (см черт. 4И.429.08.00.000 поз.2).

| Изм. | Лист | № докум. | Подп. | Дата | 4И.429.08.00.001 | Лит. | Масса | Масштаб |
|---|---|---|---|---|---|---|---|---|
| Разраб. | | Ковалев | | | Серьга | И | 2,4 | 1:2,5 |
| Пров. | | Самохина | | | | Лист | Листов 1 | |
| Н.контр. | | Кулагина | | | Круг В28 ГОСТ 2590-71 / Ст 3 ГОСТ 535-79 | Мосводоканалниипроект Отдел №5 | | |

18600-07 30

4И.429.09.00.000 СБ

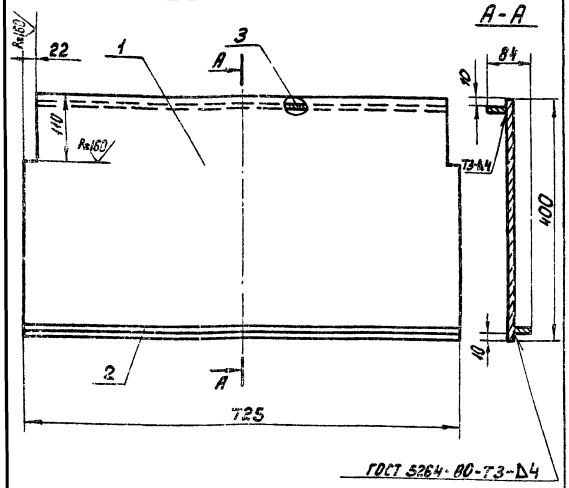


1. h14; $\pm \frac{IT14}{2}$.
2. Шероховатость поверхностей деталей без чертежа Rz160.

| Изм. | Лист | № докум. | Подп. | Дата | 4И.429.09.00.000 СБ | | | |
|---|---|---|---|---|---|---|---|---|
| Разраб. | | Скворцов | | | Перекрытие Сборочный чертеж. | Лит. | Масса | Масштаб |
| Пров. | | Самохина | | | | И | 11,5 | 1:5 |
| | | | | | | Лист | Листов: 1 | |
| Н.контр. | | Кулагина | | | | Мосводоканалниипроект Отдел №5 | | |

формат 11

| Формат | Зона | Поз. | Обозначение | Наименование | Кол. | Примеч. |
|---|---|---|---|---|---|---|
| | | | | Документация | | |
| 11 | | | 4И.429.09.00.000 СБ | Сборочный чертеж | | |
| | | | | Детали | | |
| Б4 | | 1 | 4И.429.09.00.001 | Панель | | |
| | | | | Лист ромб 0-ПН-4 БСт3 ГОСТ 8568-77 | | |
| | | | | 400h14×725h14 | 1 | 9,1 кг |
| Б4 | | 2 | 4И.429.09.00.002 | Полоса | | |
| | | | | Полоса Б-2-4×40 ГОСТ 103-76 ВСт.3Сп ГОСТ 535-79 | | |
| | | | | l = 725h14 | 1 | 0,91 кг |
| Б4 | | 3 | 4И.429.09.00.003 | Полоса | | |
| | | | | Полоса Б-2-4×40 ГОСТ 103-76 ВСт.3Сп ГОСТ 535-79 | | |
| | | | | l = 680h14 | 1 | 0,85 кг |

Подп. и дата | Инв. № дубл. | Взам. инв. № | Подп. и дата | Инв. № подл.

| Изм. | Лист | № докум. | Подп. | Дата | 4И.429.09.00.000 | | | |
|---|---|---|---|---|---|---|---|---|
| Разраб. | | Скворцов | | | Перекрытие | Лит. | Лист | Листов |
| Пров. | | Самохина | | | | И | | 1 |
| Н.контр. | | Кулагина | | | | Мосводоканалниипроект Отдел №5 | | |

формат 11

4И.429.10.00.000 СБ

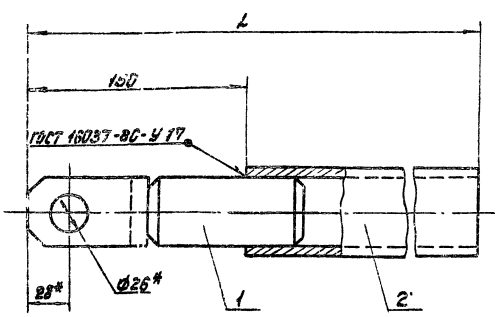


| Обозначение | Размеры, мм L | Масса, кг |
|---|---|---|
| 4И.429.10.00.000СБ | 2540 | 14,7 |
| 4И.429.10.00.000СБ-01 | 1840 | 10,8 |

1. h14.
2. Длина трубы поз.2 дана с допуском. После уточнения на месте монтажа скребкового крыла обрезать лишнюю часть трубы.
3*. Размеры для справок.

| Изм. | Лист | № докум. | Подп. | Дата | 4И.429.10.00.000 СБ | | | |
|---|---|---|---|---|---|---|---|---|
| Разраб. | | Скворцов | | | Стержень Сборочный чертеж | Лит. | Масса | Масштаб |
| Пров. | | Самохина | | | | И | см. табл. | — |
| | | | | | | Лист | Листов: 1 | |
| Н.контр. | | Кулагина | | | | Мосводоканалниипроект Отдел №5 | | |

| Формат | Зона | Поз. | Обозначение | Наименование | Кол. | Примеч. |
|---|---|---|---|---|---|---|
| | | | | Документация | | |
| 11 | | | 4И.429.10.00.000 СБ | Сборочный чертеж | | |
| | | | | Сборочные единицы | | |
| 11 | | 1 | 4И.429.10.00.100 | Вилка | 1 | |
| | | | | Переменные данные для исполнений | | |
| | | | | 4И.429.10.00.000 | | |
| | | | | Детали | | |
| Б4 | | 2 | 4И.429.10.00.001 | Труба L = 2490h14 | | |
| | | | | Труба 50×4,5 ГОСТ 3262-75 | 1 | 10,5 кг |
| | | | | 4И.429.10.00.000-01 | | |
| | | | | Детали | | |
| Б4 | | 2 | 4И.429.10.00.001-01 | Труба L = 1690h14 | | |
| | | | | Труба 50×4,5 ГОСТ 3262-75 | 1 | 7,1 кг |

Подп. и дата | Инв. № дубл. | Взам. инв. № | Подп. и дата | Инв. № подл.

| Изм. | Лист | № докум. | Подп. | Дата | 4И.429.10.00.000 | | | |
|---|---|---|---|---|---|---|---|---|
| Разраб. | | Скворцов | | | Стержень | Лит. | Лист | Листов |
| Пров. | | Самохина | | | | И | 1 | 1 |
| Н.контр. | | Кулагина | | | | Мосводоканалниипроект Отдел №5 | | |

ЧИ 429.10.00.100СБ

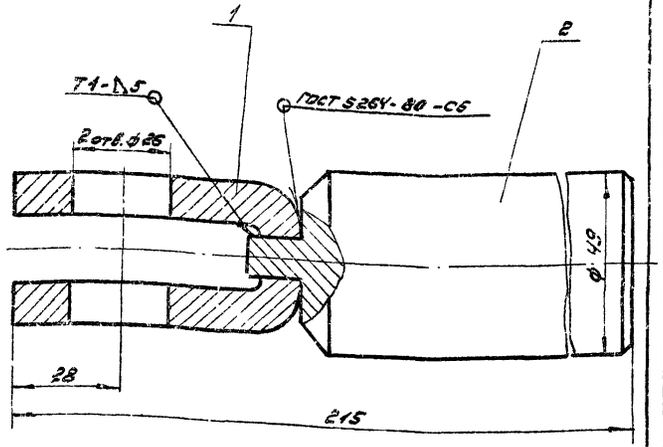


Размеры для справок.

| Изм. | Лист | № докум. | Подп. | Дата |
|---|---|---|---|---|
| Разраб. | Самохина | | | |
| Пров. | Пенёрев | | | |
| Н. контр. | Кулагина | | | |

ЧИ.429.10.00.100СБ

Вилка

Сборочный чертеж

| Лит. | Масса | Масштаб |
|---|---|---|
| И | 25 | 1:1 |

Лист | Листов: 1

Мосводоканалниипроект Отдел №5

Формат А1

| Формат | Зона | Поз. | Обозначение | Наименование | Кол. | Примеч. |
|---|---|---|---|---|---|---|
| | | | | Документация | | |
| А1 | | | ЧИ.429.10.00.100СБ | Сборочный чертеж | | |
| | | | | Детали | | |
| А1 | 1 | | ЧИ 429 10 00 101 | Скоба | 1 | |
| А1 | 2 | | ЧИ 429 10 00 102 | Вставка | 1 | |

Инв. № подл. | Подп. и дата | Взам. инв. № | Инв. № дубл. | Подп. и дата

| Изм. | Лист | № докум. | Подп. | Дата |
|---|---|---|---|---|
| Разраб. | Скворцов | СКВ | | |
| Пров. | Самохина | | | |
| Н. контр. | Кулагина | | | |

ЧИ.429.10.00.100

Вилка

| Лит. | Лист | Листов |
|---|---|---|
| И | 1 | 1 |

Мосводоканалниипроект Отдел №5

Формат А1

ЧИ 429.10.00.101

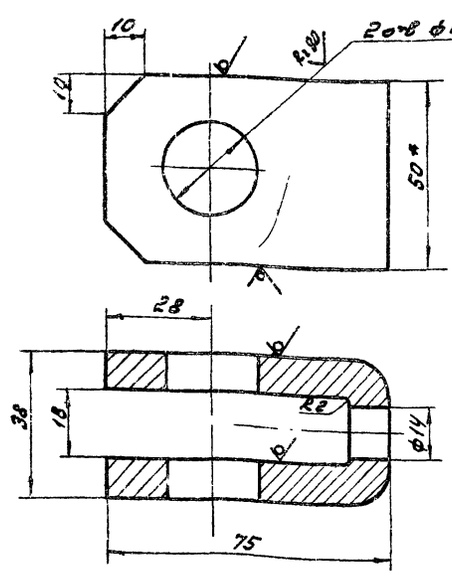


H14; h14; ± IT14/2.

| Изм. | Лист | № докум. | Подп. | Дата |
|---|---|---|---|---|
| Разраб. | Самохина | | | |
| Пров. | Пенёрев | | | |
| Н. контр. | Кулагина | | | |

ЧИ.429.10.00.101

Скоба

| Лит. | Масса | Масштаб |
|---|---|---|
| И | 0,6 | 1:1 |

Лист | Листов: 1

Полоса Б-2-10×50 ГОСТ 103-76 Ст3сп ГОСТ 535-79

Мосводоканалниипроект Отдел №5

ЧИ 429.10.00.102

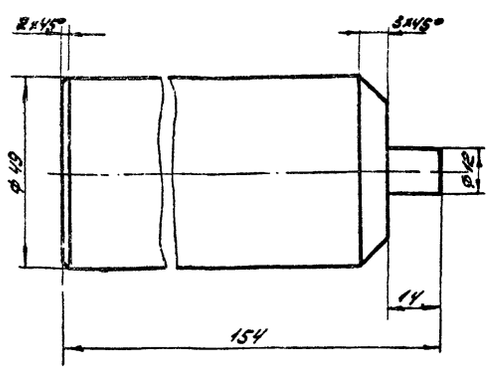


h14; ± IT14/2.

| Изм. | Лист | № докум. | Подп. | Дата |
|---|---|---|---|---|
| Разраб. | Самохина | | | |
| Пров. | Пенёрев | | | |
| Н. контр. | Кулагина | | | |

ЧИ.429.10.00.102

Вставка

| Лит. | Масса | Масштаб |
|---|---|---|
| И | 1,9 | 1:1 |

Лист | Листов: 1

Ст3 ГОСТ 380-71

Мосводоканалниипроект Отдел №5

4И.429.11.00.000 СБ

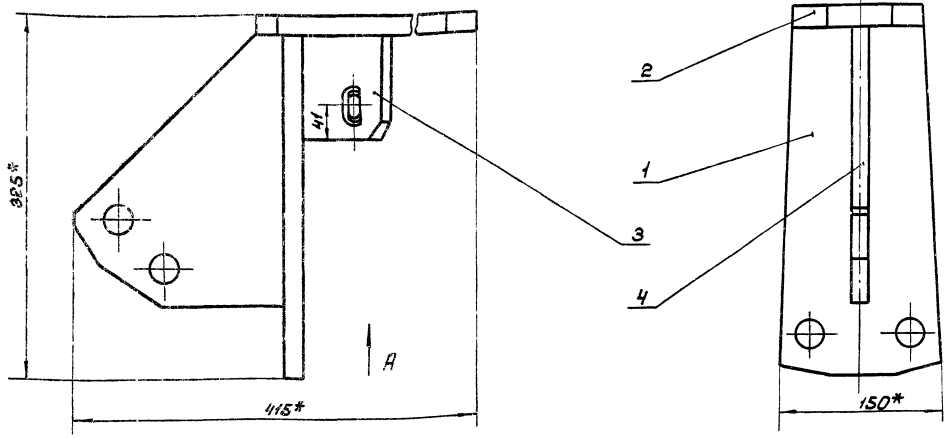


Вид А

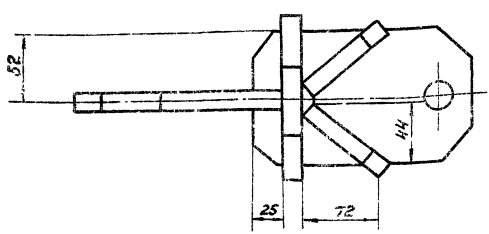


1. h14; ± $\frac{IT14}{2}$.
2.* Размеры для справок.
3. Сварку произвести по контуру прилегания деталей по ГОСТ 5264-80 - Т1 - Δ 15.

| Изм. | Лист | № докум. | Подп. | Дата | 4И.429.11.00.000 СБ | | | |
|---|---|---|---|---|---|---|---|---|
| Разраб. | | Самохина | | | Узел крепления Сборочный чертеж | Лит. | Масса | Масштаб |
| Пров. | | Пендерев | | | | И | 14,5 | 1:2,5 |
| Рук. | | Пендерев | | | | Лист | Листов: 1 | |
| Н.контр. | | Кулагина | | | | Мосводоканалниипроект Отдел № 5 | | |

копировал: Ирр

формат 12

| Формат | Зона | Поз. | Обозначение | Наименование | Кол. | Примечание |
|---|---|---|---|---|---|---|
| | | | | Документация | | |
| 12 | | | 4И.429.11.00.000 СБ | Сборочный чертеж | | |
| | | | | Детали | | |
| 11 | | 1 | 4И.429.11.00.001 | Ребро | 1 | |
| 11 | | 2 | 4И.429.11.00.002 | Пластина | 1 | |
| 11 | | 3 | 4И.429.11.00.003 | Ребро | 2 | |
| 11 | | 4 | 4И.429.11.00.004 | Ребро | 1 | |

| Изм. | Лист | № докум. | Подп. | Дата | 4И.429.11.00.000 | | | |
|---|---|---|---|---|---|---|---|---|
| Разраб. | | Самохина | | | Узел крепления | Лит. | Лист | Листов |
| Пров. | | Пендерев | | | | И | | 1 |
| Н.контр. | | Кулагина | | | | Мосводоканалниипроект Отдел № 5 | | |

4И.429.11.00.001

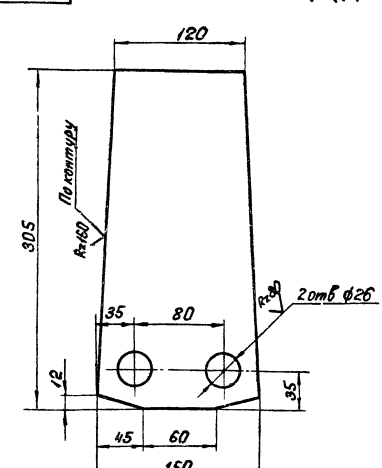


| Изм. | Лист | № докум. | Подп. | Дата | 4И.429.11.00.001 | | | |
|---|---|---|---|---|---|---|---|---|
| Разраб. | | Скворцов | | | Ребро | Лит. | Масса | Масштаб |
| Пров. | | Пендерев | | | | И | 4,5 | 1:2,5 |
| Н.контр. | | Кулагина | | | | Лист | Листов 1 | |
| | | | | | Лист Б16 ГОСТ 19903-74 ВСт 3сп ГОСТ 14637-79 | Мосводоканалниипроект Отдел № 5 | | |

Инв. № подл. | Подп. и дата | Взам. инв. № | Инв. № дубл. | Подп. и дата

ЧИ.429.11.00.002

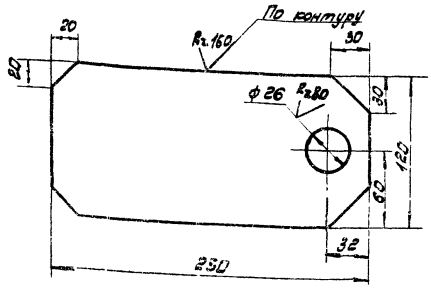


H14; h14; ± IT14/2

| | | | | | | | |
|---|---|---|---|---|---|---|---|
| Изм. | Лист | № докум. | Подп. | Дата | ЧИ.429.11.00.002 | | |
| Разраб. | | Скворцов | | | Пластина | Лит. И | Масса 3,5 | Масштаб 1:2,5 |
| Пров. | | Пендерев | | | | Лист | Листов: 1 |
| Н. контр. | | Кулагина | | | Лист Б20 ГОСТ 19903-74 / Вст3сп ГОСТ 14637-79 | Мосводоканалниипроект Отдел №5 | |

Формат 11

ЧИ.429.11.00.003

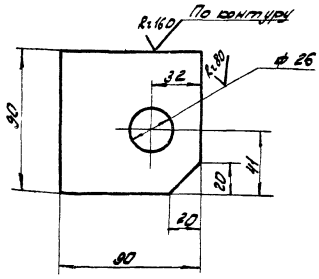


H14; h14; ± IT14/2

| | | | | | | | |
|---|---|---|---|---|---|---|---|
| Изм. | Лист | № докум. | Подп. | Дата | ЧИ.429.11.00.003 | | |
| Разраб. | | Скворцов | | | Ребро | Лит. И | Масса 0,9 | Масштаб 1:2 |
| Пров. | | Пендерев | | | | Лист | Листов: 1 |
| Н. контр. | | Кулагина | | | Лист Б16 ГОСТ 19903-74 / Вст3сп ГОСТ 14637-79 | Мосводоканалниипроект Отдел №5 | |

Формат 11

ЧИ.429.11.00.004

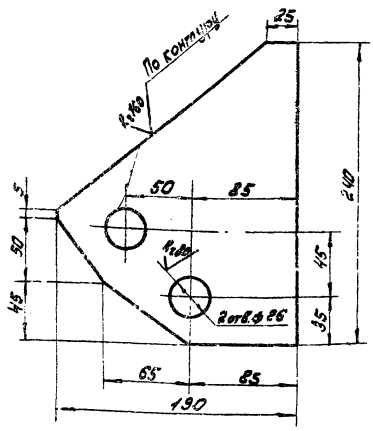


H14, h14; ± IT14/2

| | | | | | | | |
|---|---|---|---|---|---|---|---|
| Изм. | Лист | № докум. | Подп. | Дата | ЧИ.429.11.00.004 | | |
| Разраб. | | Скворцов | | | Ребро | Лит. И | Масса 3,8 | Масштаб 1:2,5 |
| Пров. | | Пендерев | | | | Лист | Листов: 1 |
| Н. контр. | | Кулагина | | | Лист Б16 ГОСТ 19903-74 / Вст3Сп ГОСТ 14637-79 | Мосводоканалниипроект Отдел №5 | |

ЧИ.429.12.00.000 СБ

ЧИ.429.12.00.000 – изображено
ЧИ.429.12.00.000-01 – зеркальное отражение

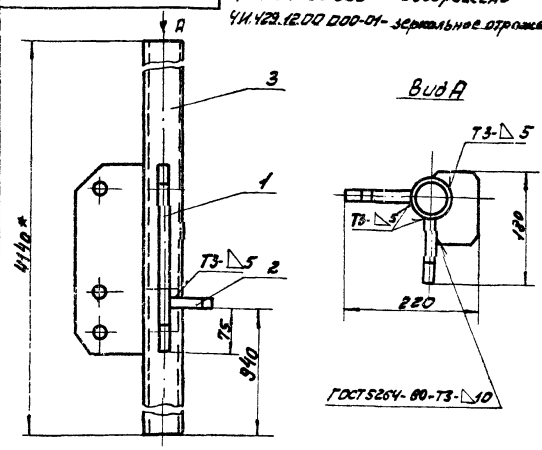


1. Длина трубы поз. 3 дана с припуском
После уточнения на месте монтажа плоскреба лишнюю часть трубы отрезать,
2. Предельные отклонения размеров – по IT14/2
3. Шероховатость обрабатываемых поверхностей деталей без чертежа – R=160
4. * Размер для справок

| | | | | | | | |
|---|---|---|---|---|---|---|---|
| Изм. | Лист | № докум. | Подп. | Дата | ЧИ 429.12.00.000СБ | | |
| Разраб. | | Самохина | | | Стойка | Лит. И | Масса 34,0 | Масштаб 1:5 |
| Пров. | | Пендерев | | | Сборочный чертеж | Лист | Листов: 1 |
| Н. контр. | | Кулагина | | | | Мосводоканалниипроект Отдел №5 | |

| Формат | Зона | Поз. | Обозначение | Наименование | Кол. | Примеч. |
|---|---|---|---|---|---|---|
| | | | | Документация | | |
| | | | ЧИ 429.12.00.000 СБ | Сборочный чертеж | | |
| | | | | Детали | | |
| 11 | | 1 | ЧИ. 429.12.00.001 | Ребро | 2 | |
| 11 | | 2 | ЧИ. 429.12.00.002 | Ребро | 1 | |
| 54 | | 3 | ЧИ. 429.12.00.003 | Труба | | |
| | | | | Труба 50×4,5 ГОСТ 3262-75 | | |
| | | | | L = 4140h14 | 1 | 25 кг |

| Изм. | Лист | № докум. | Подп. | Дата |
|---|---|---|---|---|
| Разраб. | | Самохина | | |
| Пров. | | Пендерев | | |
| Н. контр. | | Кулагина | | |

ЧИ.429.12.00.000

Стойка

| Лит. | Лист | Листов |
|---|---|---|
| И | | 1 |

Мосводоканалниипроект Отдел N5

Формат 11

ЧИ. 429. 12.00.001

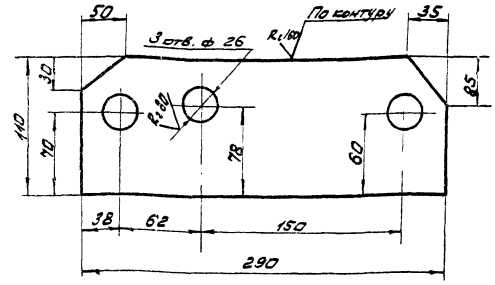


H14; h14; ± IT14/2.

| Изм. | Лист | № докум. | Подп. | Дата |
|---|---|---|---|---|
| Разраб. | | Самохина | | |
| Пров. | | Пендерев | | |
| Н. контр. | | Кулагина | | |

Ребро

| Лит. | Масса | Масштаб |
|---|---|---|
| И | 4.0 | 1:2.5 |

Лист | Листов: 1

Лист Б16 ГОСТ 19904-74 / В ст3сп ГОСТ 14637-79

Мосводоканалниипроект Отдел N5

Формат 11

ЧИ. 429 12.00.002

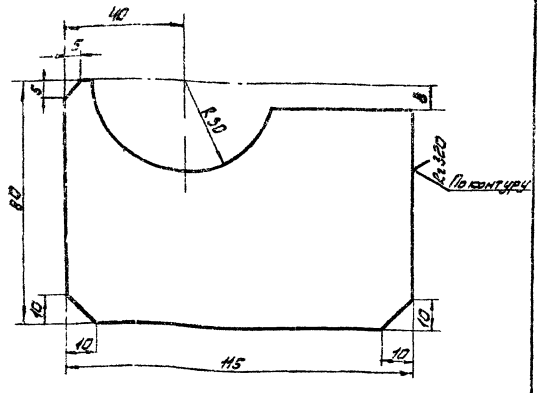


h14; ± IT14/2.

| Изм. | Лист | № докум. | Подп. | Дата |
|---|---|---|---|---|
| Разраб. | | Самохина | | |
| Пров. | | Пендерев | | |
| Н. контр. | | Кулагина | | |

ЧИ 429 12.00.002

Ребро

| Лит. | Масса | Масштаб |
|---|---|---|
| И | 0,98 | 1:1 |

Лист | Листов: 1

Лист Б16 ГОСТ 19904-74 / В ст3сп ГОСТ 14637-79

Мосводоканалниипроект Отдел N5

ЧИ. 429.13.00.000 СБ

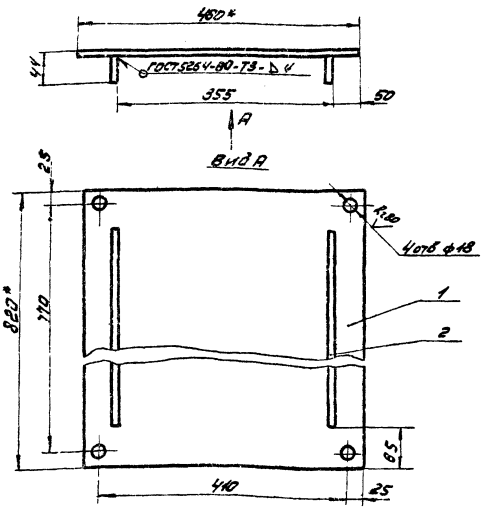


1* Размеры для справок.

2 H14; h14; ± IT14/2.

| Изм. | Лист | № докум. | Подп. | Дата |
|---|---|---|---|---|
| Разраб. | | Самохина | | |
| Пров. | | Пендерев | | |
| Рук. | | Пендерев | | |
| Н. контр. | | Кулагина | | |

ЧИ.429.13.00.000СБ

Перекрытие съемное

Сборочный чертеж

| Лит. | Масса | Масштаб |
|---|---|---|
| И | 14.5 | 1:5 |

Лист | Листов: 1

Мосводоканалниипроект Отдел N5

| Формат | Зона | Поз. | Обозначение | Наименование | Кол. | Примеч. |
|---|---|---|---|---|---|---|
| | | | | **Документация** | | |
| | | | | | | |
| А4 | | | 4Н.429.13.00.000 СБ | Сборочный чертеж | | |
| | | | | | | |
| | | | | **Детали** | | |
| | | | | | | |
| А4 | | 1 | 4Н.429.13.00.001 | Лист | | |
| | | | | Лист рома О-ПН-4 Бст3сп ГОСТ 8568-77 | | |
| | | | | 460h14х 820h14 | 1 | 12,8 кг |
| А4 | | 2 | 4Н.429.13.00.002 | Полоса | | |
| | | | | Полоса Б-2-4х40 ГОСТ 103-76 ВСт3Сп ГОСТ 535-79 | | |
| | | | | L=690h14 | 2 | 0,85 кг |

| Изм. | Лист | № докум. | Подп. | Дата | 4Н.429.13.00.000 | | | |
|---|---|---|---|---|---|---|---|---|
| Разраб. | | Самохина | | | Перекрытие съемное | Лит. | Лист | Листов |
| Пров. | | Пендерев | | | | И | | 1 |
| Н.контр. | | Кулагина | | | | Мосводоканалниипроект Отдел №5 | | |

Формат А4

4Н.429.14.00.000

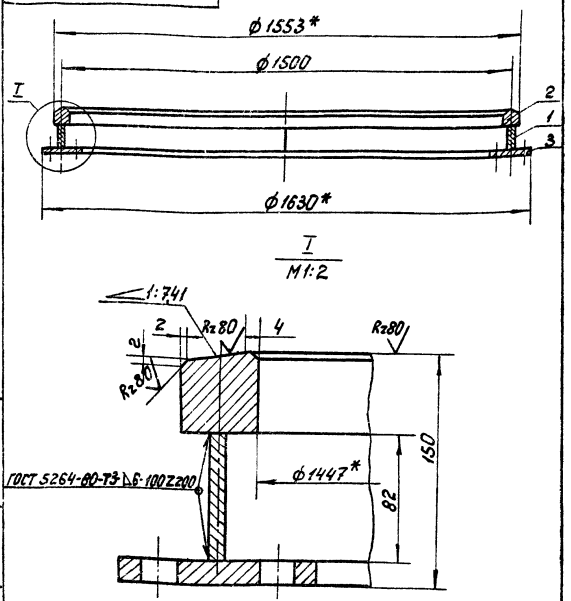


1. Предельные отклонения размеров: h14
2.* Размеры для справок.

| Изм. | Лист | № докум. | Подп. | Дата | 4Н.429.14.00.000 СБ | | | |
|---|---|---|---|---|---|---|---|---|
| Разраб. | | Самохина | | | Путь рельсовый внутренний Сборочный чертеж | Лит. | Масса | Масштаб |
| Пров. | | Пендерев | | | | И | 207,0 | 1:10 |
| Н.контр. | | Кулагина | | | | Лист | Листов 1 | |
| | | | | | | Мосводоканалниипроект Отдел №5 | | |

Формат А1

| Формат | Зона | Поз. | Обозначение | Наименование | Кол. | Примеч. |
|---|---|---|---|---|---|---|
| | | | | **Документация** | | |
| | | | | | | |
| А1 | | | 4Н.429.14.00.000 СБ | Сборочный чертеж | | |
| | | | | | | |
| | | | | **Детали** | | |
| | | | | | | |
| А1 | | 1 | 4Н.429.14.00.001 | Кольцо | 1 | |
| А1 | | 2 | 4Н.429.14.00.002 | Головка | 1 | |
| А1 | | 3 | 4Н.429.14.00.003 | Основание | 1 | |

| Изм. | Лист | № докум. | Подп. | Дата | 4Н.429.14.00.000 | | | |
|---|---|---|---|---|---|---|---|---|
| Разраб. | | Самохина | | | Путь рельсовый внутренний | Лит. | Лист | Листов |
| Пров. | | Пендерев | | | | И | | 1 |
| Н.контр. | | Кулагина | | | | Мосводоканалниипроект Отдел №5 | | |

4Н.429.14.00.001

Rz160 (√)

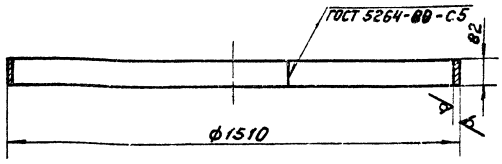


1. Развернутая длина заготовки L=4710мм.
2. h14.

| Изм. | Лист | № докум. | Подп. | Дата | 4Н.429.14.00.001 | | | |
|---|---|---|---|---|---|---|---|---|
| Разраб. | | Самохина | | | Кольцо | Лит. | Масса | Масштаб |
| Пров. | | Пендерев | | | | И | 30,2 | 1:10 |
| Н.контр. | | Кулагина | | | | Лист | Листов 1 | |
| | | | | | Лист БП.ГОСТ 19903-74 Вст3сп ГОСТ 14637-79 | Мосводоканалниипроект Отдел №5 | | |

4И.429.14.00.002

Rz160

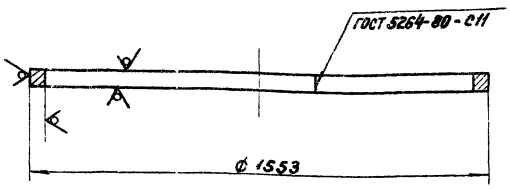


1. Развернутая длина заготовки L = 4710 мм.
2. h14.

| | | | | | | | |
|---|---|---|---|---|---|---|---|
| | | | | | 4И.429.14.00.002 | | |
| Изм. | Лист | № докум. | Подп. | Дата | | | |
| Разраб. | | Санокина | | | Головка | Лит. | Масса | Масштаб |
| Пров. | | Пендерев | | | | И | 100,0 | 1:10 |
| | | | | | | Лист | Листов: 1 |
| Н.контр. | | Кулагина | | | Квадрат В53 ГОСТ 2591-71 Вст.3сп ГОСТ 535-79 | Новосибоканалинипроект Отдел №5 | |

4И.429.14.00.003

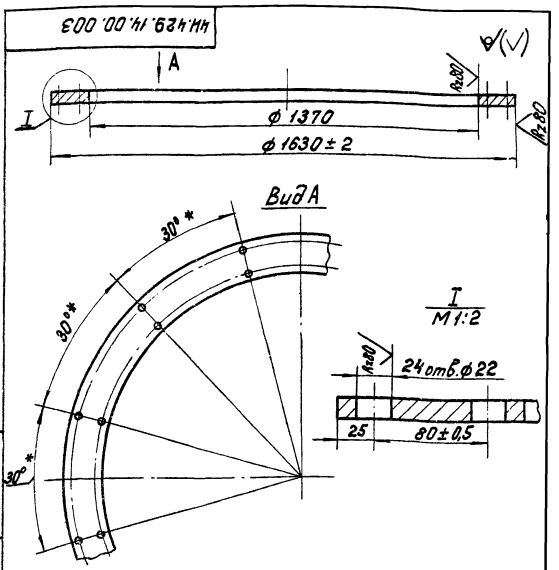


1. Деталь допускается изготовить из нескольких частей, соединив их швом по ГОСТ 5264-80 - С15.
2. H14; h14; ± IT14/2.
3* Размеры для справок.

Инв.№ подл. | Подп. и дата | Взам. инв.№ | Инв.№ дубл. | Подп. и дата

| | | | | | | | |
|---|---|---|---|---|---|---|---|
| | | | | | 4И.429.14.00.003 | | |
| Изм. | Лист | № докум. | Подп. | Дата | | | |
| Разраб. | | Санокина | | | Основание | Лит. | Масса | Масштаб |
| Пров. | | Пендерев | | | | И | 76,5 | 1:10 |
| | | | | | | Лист | Листов: 1 |
| Н.контр. | | Кулагина | | | Лист Б16 ГОСТ 19903-74 ВСт.3сп ГОСТ 14637-79 | Новосибоканалинипроект Отдел №5 | |

Формат А1

4И.429.15.00.000 СБ

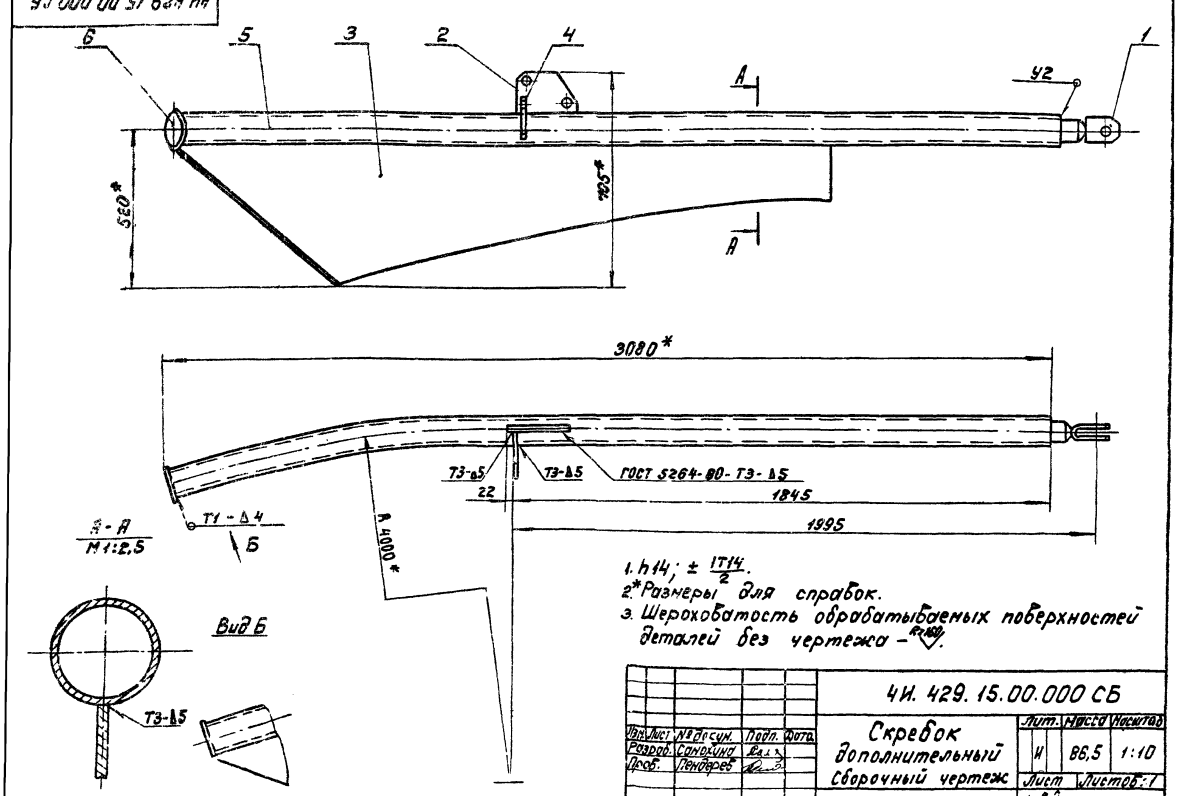


1. h14; ± IT14/2.
2* Размеры для справок.
3. Шероховатость обрабатываемых поверхностей деталей без чертежа - Rz160.

| | | | | | | | |
|---|---|---|---|---|---|---|---|
| | | | | | 4И.429.15.00.000 СБ | | |
| Изм. | Лист | № докум. | Подп. | Дата | | | |
| Разраб. | | Санокина | | | Скребок дополнительный сборочный чертеж | Лит. | Масса | Масштаб |
| Пров. | | Пендерев | | | | И | 86,5 | 1:10 |
| | | | | | | Лист | Листов: 1 |
| Н.контр. | | Кулагина | | | | Новосибоканалинипроект Отдел №5 | |

| Формат | Зона | Поз | Обозначение | Наименование | Кол | Примеч. |
|---|---|---|---|---|---|---|
| | | | | Документация | | |
| 12 | | | 4И.429.15.00.000 СБ | Сборочный чертеж | | |
| | | | | Сборочные единицы | | |
| 11 | | 1 | 4И.429.05.01.000 | Вилка | 1 | |
| | | | | Детали | | |
| 11 | | 2 | 4И.429.15.00.001 | Ребро | 1 | |
| 12 | | 3 | 4И.429.15.00.002 | Лист | 1 | |
| 11 | | 4 | 4И.429.15.00.003 | Ребро | 1 | |
| 11 | | 5 | 4И.429.15.00.004 | Труба | 1 | |
| 64 | | 6 | 4И.429.15.00.005 | Заглушка | | |
| | | | | Лист 64 ГОСТ 19903-74 / В Ст3 сп. ГОСТ 14637-79 | | |
| | | | | ф 100 h14 | 1 | 0.25кг |

| Изм | Лист | N докум. | Подп. | Дата |
|---|---|---|---|---|
| Разраб. | | Скворцов | | |
| Пров. | | Самохина | | |
| Н. контр. | | Кулагина | | |

4И.429.15.00.000

Скребок дополнительный

| Лит. | Лист | Листов |
|---|---|---|
| И | | 1 |

Мосводоканалниипроект Отдел N5

Формат 11

4И.429.15.01.000 СБ

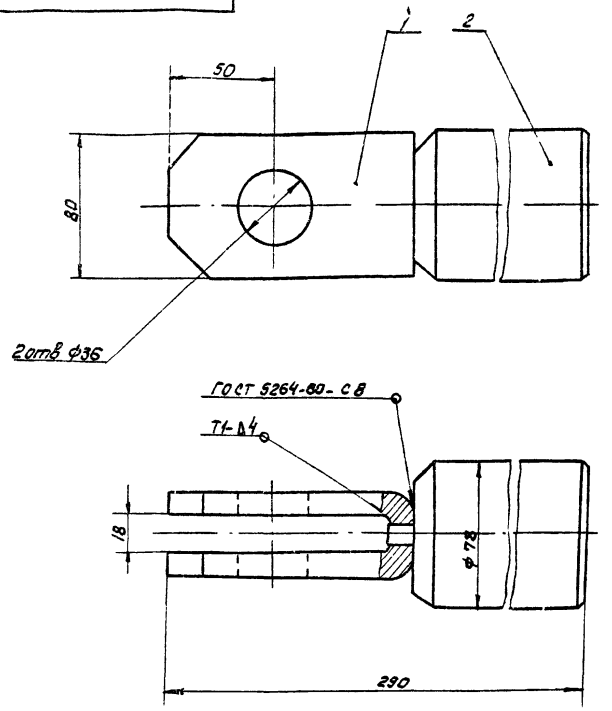


Размеры для справок.

| Изм | Лист | N докум. | Подп. | Дата |
|---|---|---|---|---|
| Разраб. | | Самохина | | |
| Пров. | | Пендерев | | |
| Н. контр. | | Кулагина | | |

4И.429.15.01.000 СБ

Вилка Сборочный чертеж

| Лит. | Масса | Масштаб |
|---|---|---|
| И | 7.2 | 1:2 |

Лист | Листов 1

Мосводоканалниипроект Отдел N5

Формат 11

| Формат | Зона | Поз | Обозначение | Наименование | Кол | Примеч. |
|---|---|---|---|---|---|---|
| | | | | Документация | | |
| | | | 4И.429.15.01.000 СБ | Сборочный чертеж | | |
| | | | | Детали | | |
| 11 | | 1 | 4И.429.15.01.001 | Скоба | 1 | |
| 11 | | 2 | 4И.429.15.01.002 | Вставка | 1 | |

| Изм | Лист | N докум. | Подп. | Дата |
|---|---|---|---|---|
| Разраб. | | Самохина | | |
| Пров. | | Пендерев | | |
| Н. контр. | | Кулагина | | |

4И.429.15.01.000

Вилка

| Лит. | Лист | Листов |
|---|---|---|
| И | | 1 |

Мосводоканалниипроект Отдел N5

4И.429.15.01.001

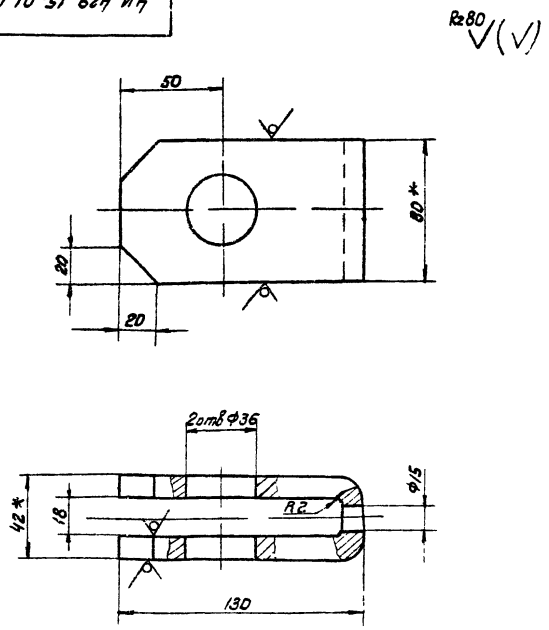


1. H14; h14; ± $\frac{1T14}{2}$.
2. * Размеры для справок.

| Изм | Лист | N докум. | Подп. | Дата |
|---|---|---|---|---|
| Разраб. | | Самохина | | |
| Пров. | | Пендерев | | |
| Н. контр. | | Кулагина | | |

4И.429.15.01.001

Скоба

| Лит. | Масса | Масштаб |
|---|---|---|
| И | 1.8 | 1:2 |

Лист | Листов 1

Полоса Б-2-12х80 ГОСТ 103-76 / В Ст3 сп ГОСТ 535-79

Мосводоканалниипроект Отдел N5

18600-07 38

ЧИ.429.15.01.002

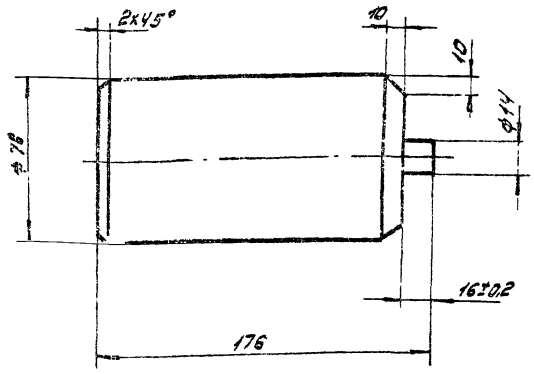


Неуказанные предельные отклонения размеров:
h 14; ± $\frac{IT14}{2}$.

| Изм. | Лист | № докум. | Подп. | Дата | ЧИ.429.15.01.002 | | | |
|---|---|---|---|---|---|---|---|---|
| Разраб. | | Самохина | | | Вставка | Лист | Масса | Масштаб |
| Пров. | | Пендерев | | | | И | 6,1 | 1:2 |
| Н.контр. | | Кулагина | | | В Ст.3 ГОСТ 380-71 | Лист | Листов: 1 | |
| | | | | | | Мосводоканалниипроект Отдел N5 | | |

ф-т 11

ЧИ.429.15.00.001

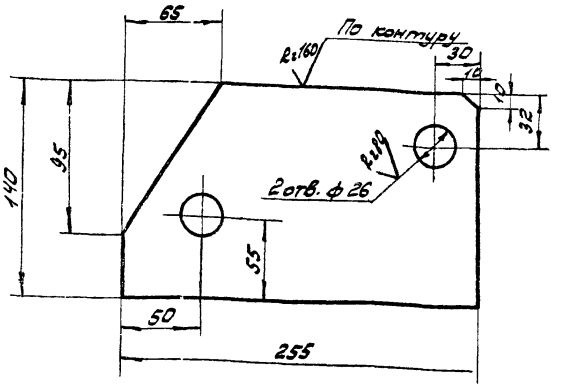


H14; h14; ± $\frac{IT14}{2}$.

| Изм. | Лист | № докум. | Подп. | Дата | ЧИ.429.15.00.001 | | | |
|---|---|---|---|---|---|---|---|---|
| Разраб. | | Самохина | | | Ребро | Лит. | Масса | Масштаб |
| Пров. | | Пендерев | | | | И | 3,0 | 1:2,5 |
| Н.контр. | | Кулагина | | | Лист 616 ГОСТ 19903-74 / Вст3сп ГОСТ 14637-79 | Лист | Листов: 1 | |
| | | | | | | Мосводоканалниипроект Отдел N5 | | |

Инв.№ подл. | Подп. и дата | Взам. инв. | Инв.№ дубл. | Подп. и дата

ЧИ.429.15.00.002

Развертка

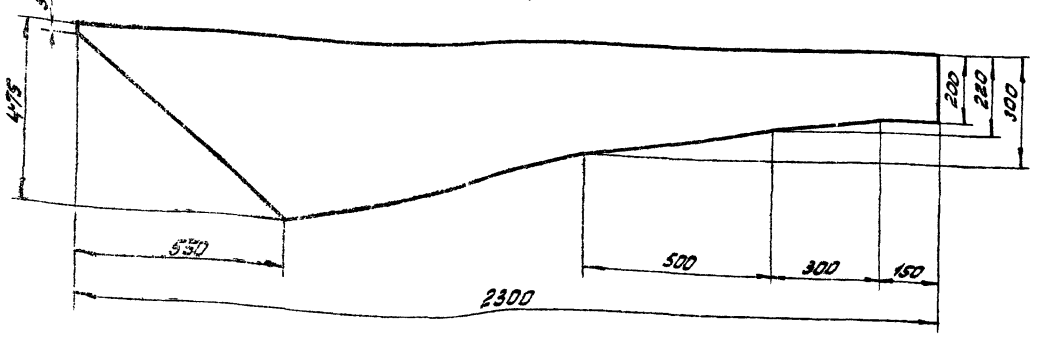


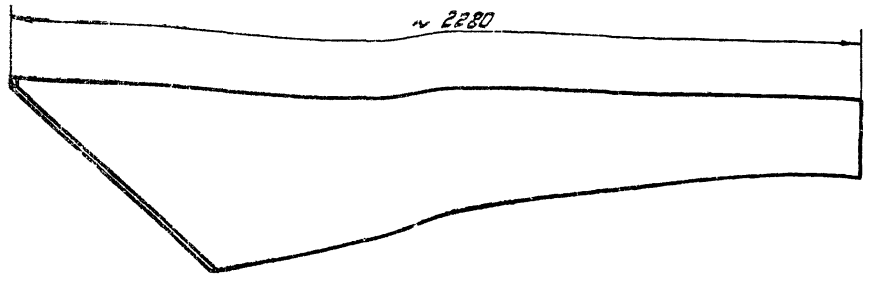


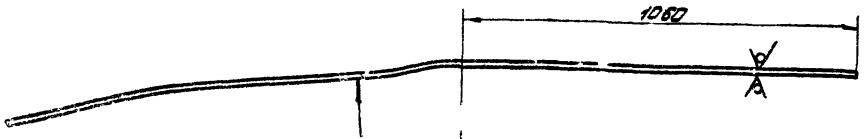


h14; ± $\frac{IT14}{2}$.

| Изм. | Лист | № докум. | Подп. | Дата | ЧИ.429.15.00.002 | | | |
|---|---|---|---|---|---|---|---|---|
| Разраб. | | Самохина | | | Лист | Лит. | Масса | Масштаб |
| Пров. | | Пендерев | | | | И | 42,0 | 1:10 |
| Н.контр. | | Кулагина | | | Лист 68 ГОСТ 19903-74 / Вст3сп ГОСТ 14637-79 | Лист | Листов: 1 | |
| | | | | | | Мосводоканалниипроект Отдел N5 | | |

ЧИ.429.15.00.003

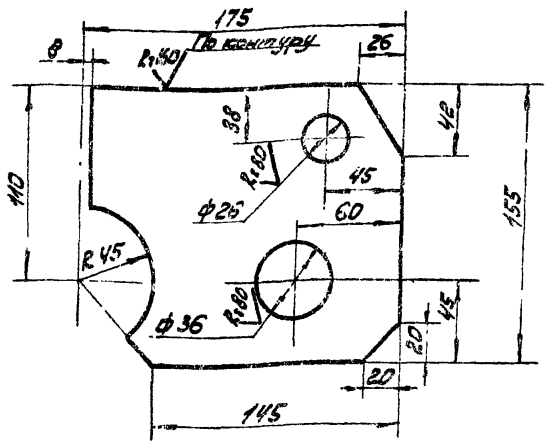


Н14; h14; ± IT14/2.

| | | | | | | | |
|---|---|---|---|---|---|---|---|
| | | | | ЧИ 429.15 00 003 | | | |
| Изм. Лист | № докум. | Подп. | Дата | Ребро | Лит. | Масса | Масштаб |
| Разраб. | Самохина | | | | И | 2,7 | 1:2,5 |
| Пров. | Пендерев | | | | Лист | Листов: 1 | |
| Н. контр. | Кулагина | | | Лист Б16 ГОСТ 19903-74 / 8 ст 3 сп ГОСТ 14637-69 | Мосводоканалниипроект Отдел №5 | | |

Формат 11

ЧИ 429 15 00 004

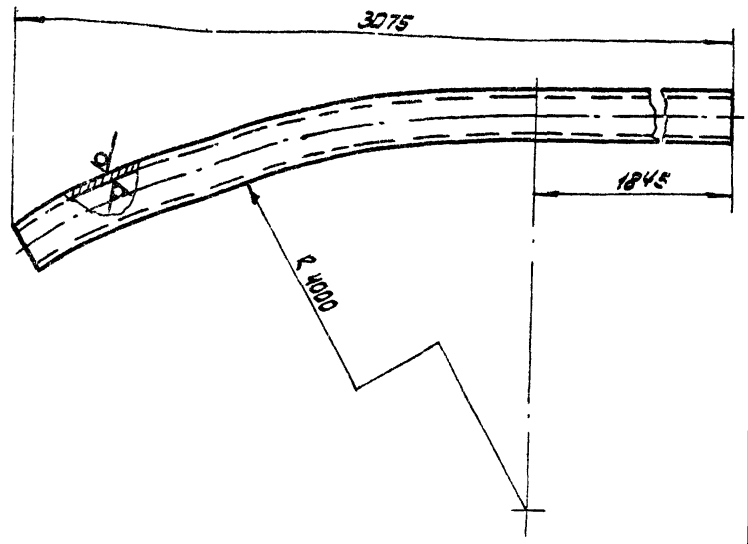


Н14; h14.

| | | | | | | | |
|---|---|---|---|---|---|---|---|
| | | | | ЧИ. 429.15.00.004 | | | |
| Изм. Лист | № докум. | Подп. | Дата | Труба | Лит. | Масса | Масштаб |
| Разраб. | Самохина | | | | И | 30,5 | 1:10 |
| Пров. | Пендерев | | | | Лист | Листов: 1 | |
| Н. контр. | Кулагина | | | Труба 80х4,5 ГОСТ 3262-75 | Мосводоканалниипроект Отдел №5 | | |

Инв. № подл. | Подп. и дата | Взам. инв. | Инв. № дубл. | Подп. и дата

Формат 11

ЧИ 429.15.00.000СБ

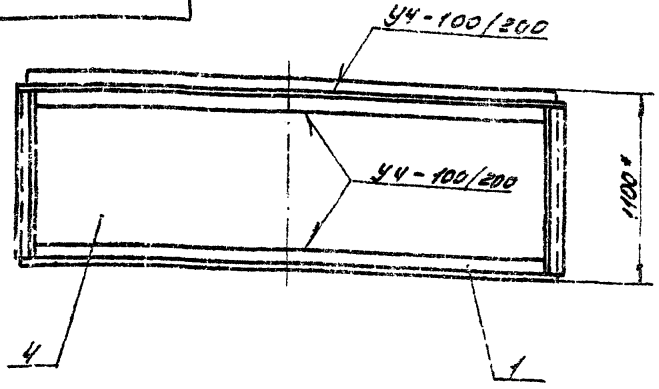


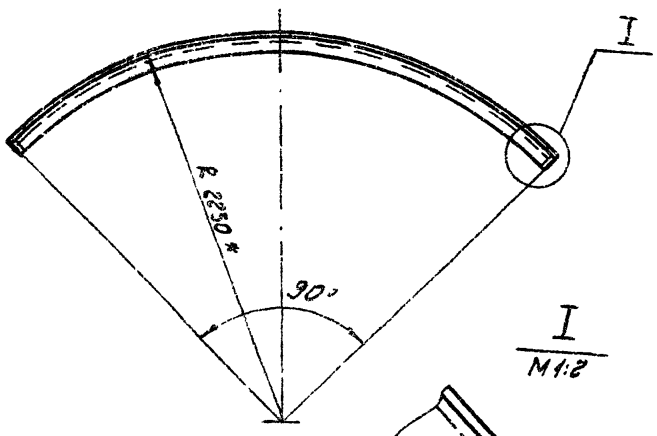


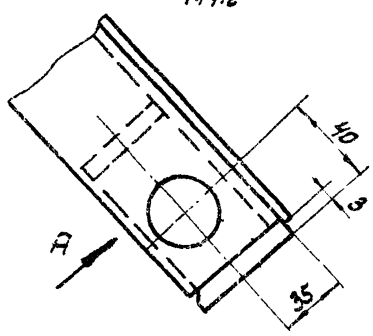


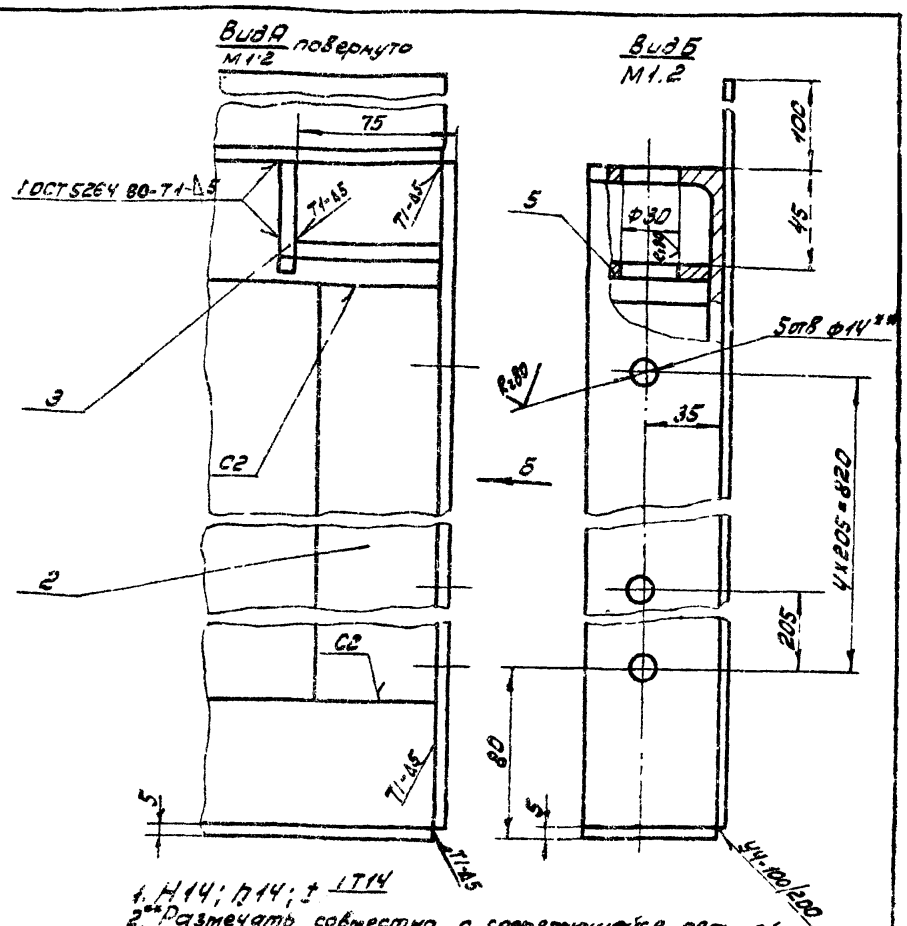


1. Н14; h14; ± IT14
2. ** Размечать совместно с сопрягающейся секцией.
3. * Размеры для справок.
4. Шероховатость обрабатываемых поверхностей деталей без чертежа.

| | | | | | | | |
|---|---|---|---|---|---|---|---|
| | | | | ЧИ. 429.16.00.000СБ | | | |
| Изм. Лист | № докум. | Подп. | Дата | Секция цилиндра направляющего. Сборочный чертеж | Лит. | Масса | Масштаб |
| Разраб. | Самохина | | | | И | 120.0 | 1:25 |
| Пров. | Пендерев | | | | Лист | Листов. 1 | |
| Н. контр. | Потутков | | | | Мосводоканалниипроект Отдел №5 | | |

| Формат | Зона | Поз. | Обозначение | Наименование | Кол. | Примеч. |
|---|---|---|---|---|---|---|
| | | | | **Документация** | | |
| 12 | | | 4И.429.16.00.000СБ | Сборочный чертеж | | |
| | | | | **Детали** | | |
| 11 | | 1 | 4И.429.16.00.001 | Окантовка | 2 | |
| 11 | | 2 | 4И.429.16.00.002 | Угольник | 2 | |
| 11 | | 3 | 4И.429.16.00.003 | Ребро | 1 | |
| 11 | | 4 | 4И.429.16.00.004 | Обечайка | 1 | |
| 54 | | 5 | 4И.429.16.00.005 | Пластина | | |
| | | | | лист 56 ГОСТ 19903-74 / Вст3 сп ГОСТ 14637-79 | | |
| | | | | 68h14x55h14 | 1 | 0,17кг |

| Изм. | Лист | № докум. | Подп. | Дата |
|---|---|---|---|---|
| Разраб. | | Скворцов | | |
| Пров. | | Самохина | | |
| Н.контр. | | Кулагина | | |

4И.429.16.00.000

Секция цилиндра направляющего

| Лит. | Лист | Листов |
|---|---|---|
| И | | 1 |

Мосводоканалниипроект Отдел №5

Формат 11

4И.429.16.00.001

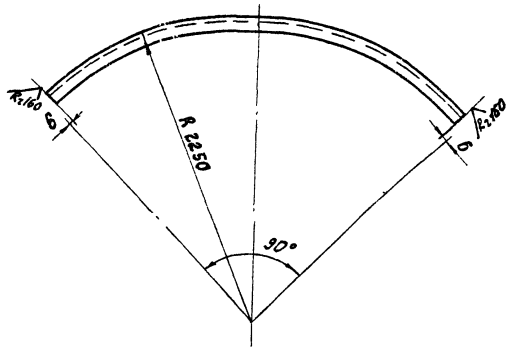


$\pm \frac{IT14}{2}$

| Изм. | Лист | № докум. | Подп. | Дата |
|---|---|---|---|---|
| Разраб. | | Самохина | | |
| Пров. | | Пендерев | | |
| Н.контр. | | Кулагина | | |

Инв. № подл. | Подп. и дата | Взам. инв. | Инв. № дубл. | Подп. и дата

Окантовка

| Лит. | Масса | Масштаб |
|---|---|---|
| И | 20,0 | 1:25 |

Лист | Листов: 1

Уголок Б-63х63х6 ГОСТ 8509-72 / Вст3сп ГОСТ 535-79

Мосводоканалниипроект Отдел №5

Формат 11

4И.429.16.00.002

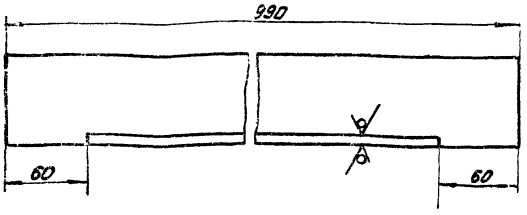


$h14; \pm \frac{IT14}{2}$.

| Изм. | Лист | № докум. | Подп. | Дата |
|---|---|---|---|---|
| Разраб. | | Скворцов | | |
| Пров. | | Самохина | | |
| Н.контр. | | Кулагина | | |

*4И.429.16.00.002

Угольник

| Лит. | Масса | Масштаб |
|---|---|---|
| И | 5,6 | 1:2 |

Лист | Листов: 1

Уголок Б-63х63х6 ГОСТ 8509-72 / Вст3 пс ГОСТ 535-79

Мосводоканалниипроект Отдел №5

4И.429.16.00.003

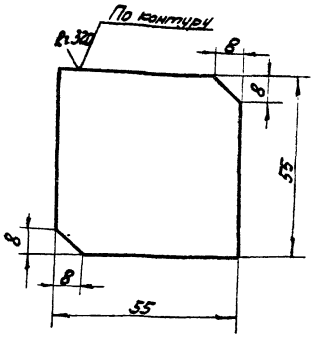


$h14; \pm \frac{IT14}{2}$.

| Изм. | Лист | № докум. | Подп. | Дата |
|---|---|---|---|---|
| Разраб. | | Скворцов | | |
| Пров. | | Самохина | | |
| Н.контр. | | Кулагина | | |

Инв. № подл. | Подп. и дата | Взам. инв. | Инв. № дубл. | Подп. и дата

Ребро

| Лит. | Масса | Масштаб |
|---|---|---|
| И | 0,14 | 1:1 |

Лист | Листов: 1

Лист 56 ГОСТ 19903-74 / Вст3сп ГОСТ 14637-79

Мосводоканалниипроект Отдел №5

ЧИ.429.16.00.004

Ra 160 (V)

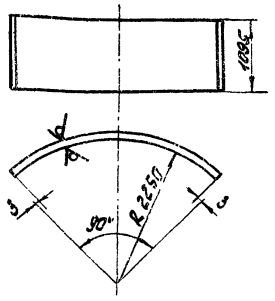


h14; ± IT14/2 .

| | | | | | |
|---|---|---|---|---|---|
| Изм. Лист | № докум. | Подп. | Дата | ЧИ.429.16.00.004 | |
| Разраб. | Сапожина | | | Обечайка | Лит. И; Масса 68,0; Масштаб 1:50 |
| Пров. | Печёрев | | | | Лист; Листов 1 |
| Т.контр. | Кулагина | | | Лист 525 ГОСТ 19903-74 Вст3сп ГОСТ 6523-70 | Мосводоканалниипроект Отдел № 5 |

Формат А1

ЧИ.429.17.00.000СБ

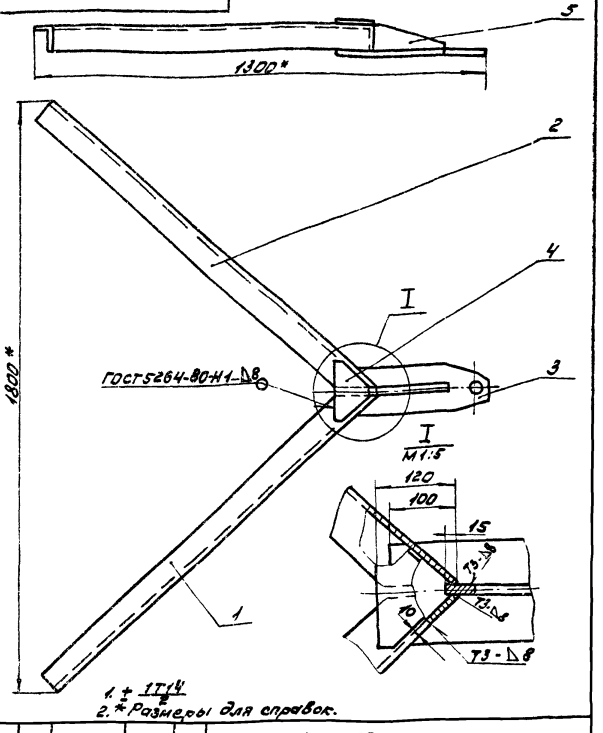


| | | | | | |
|---|---|---|---|---|---|
| Изм. Лист | № докум. | Подп. | Дата | ЧИ.429.17.00.000СБ | |
| Разраб. | Сапожина | | | Кронштейн | Лит. И; Масса 32,6; Масштаб 1:10 |
| Пров. | Печёрев | | | Сборочный чертеж | Лист; Листов 1 |
| Рук. | Печёрев | | | | Мосводоканалниипроект Отдел № 5 |
| Н.контр. | Кулагина | | | | |

Формат А1

Инв.№ подл. | Подп. и дата | Взам. инв.№ | Инв.№ дубл. | Подп. и дата

| Формат | Поз. | Обозначение | Наименование | Кол. | Примеч. |
|---|---|---|---|---|---|
| | | | **Документация** | | |
| А1 | | ЧИ.429.17.00.000СБ | Сборочный чертеж | | |
| | | | **Детали** | | |
| А1 | 1 | ЧИ.429.17.00.001 | Раскос | 1 | |
| А1 | 2 | ЧИ.429.17.00.001-01 | Раскос | 1 | |
| А1 | 3 | ЧИ.429.17.00.002 | Пластина | 1 | |
| А1 | 4 | ЧИ.429.17.00.003 | Накладка | 1 | |
| А1 | 5 | ЧИ.429.17.00.004 | Ребро | 1 | |

| | | | | | |
|---|---|---|---|---|---|
| Изм. Лист | № докум. | Подп. | Дата | ЧИ.429.17.00.000 | |
| Разраб. | Севрюков | | | Кронштейн | Лит. И; Лист 1; Листов 1 |
| Пров. | Сапожина | | | | Мосводоканалниипроект Отдел № 5 |
| Н.контр. | Кулагина | | | | |

ЧИ.429.17.00.001

Ra 160 (V)

ЧИ.429.17.00.001 - изображено

ЧИ.429.17.00.001-01 - Зеркальное отражение

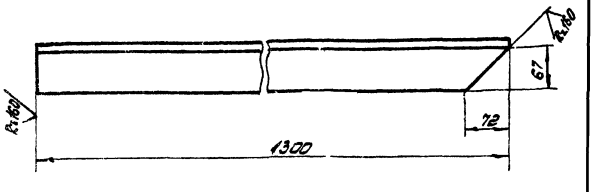


h14; ± IT14/2 .

| | | | | | |
|---|---|---|---|---|---|
| Изм. Лист | № докум. | Подп. | Дата | ЧИ.429.17.00.001 | |
| Разраб. | Севрюков | | | Раскос | Лит. И; Масса 11,5; Масштаб 1:5 |
| Пров. | Сапожина | | | | Лист; Листов 1 |
| Н.контр. | Кулагина | | | Уголок Б-75х5 ГОСТ 8509-72 / Вст3сп ГОСТ 535-79 | Мосводоканалниипроект Отдел № 5 |

Инв.№ подл. | Подп. и дата | Взам. инв.№ | Инв.№ дубл. | Подп. и дата

ЧИ.429.17.00002

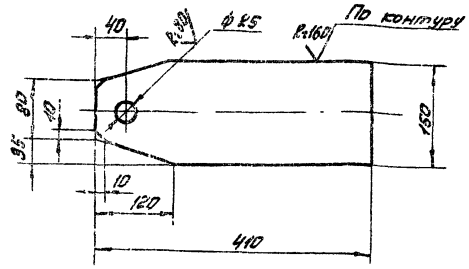


h14; h14; ± IT14/2.

| Изм. | Лист | № докум. | Подп. | Дата | ЧИ.429.17.00002 | | | |
|---|---|---|---|---|---|---|---|---|
| Разраб. | | Скворцов | | | Пластина | Лит. | Масса | Масштаб |
| Пров. | | Самохина | | | | И | 7,6 | 1:5 |
| Н.контр. | | Кулагина | | | | Лист | Листов 1 | |
| | | | | | Лист Б16 ГОСТ 19903-74 / Вст3сп ГОСТ 14637-79 | Мосводоканалниипроект Отдел №5 | | |

Формат 11

ЧИ.429.17.00003

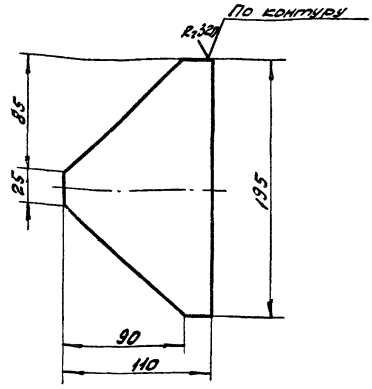


h14; ± IT14/2.

| Изм. | Лист | № докум. | Подп. | Дата | ЧИ.429.17.00.003 | | | |
|---|---|---|---|---|---|---|---|---|
| Разраб. | | Скворцов | | | Накладка | Лит. | Масса | Масштаб |
| Пров. | | Самохина | | | | И | 1,1 | 1:5 |
| Н.контр. | | Кулагина | | | | Лист | Листов 1 | |
| | | | | | Лист Б10 ГОСТ 19903-74 / Вст3сп ГОСТ 14637-79 | Мосводоканалниипроект Отдел №5 | | |

Формат 11

ЧИ.429.17.00004

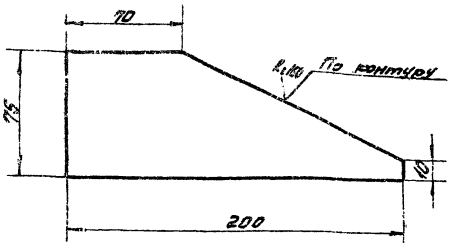


h14; ± IT14/2.

| Изм. | Лист | № докум. | Подп. | Дата | ЧИ.429.17.00.004 | | | |
|---|---|---|---|---|---|---|---|---|
| Разраб. | | Скворцов | | | Ребро | Лит. | Масса | Масштаб |
| Пров. | | Самохина | | | | И | 0,9 | 1:2 |
| Н.контр. | | Кулагина | | | | Лист | Листов 1 | |
| | | | | | Лист Б10 ГОСТ 19903-74 / Вст3сп ГОСТ 14637-79 | Мосводоканалниипроект Отдел №5 | | |

ЧИ.429.18.00.000СБ

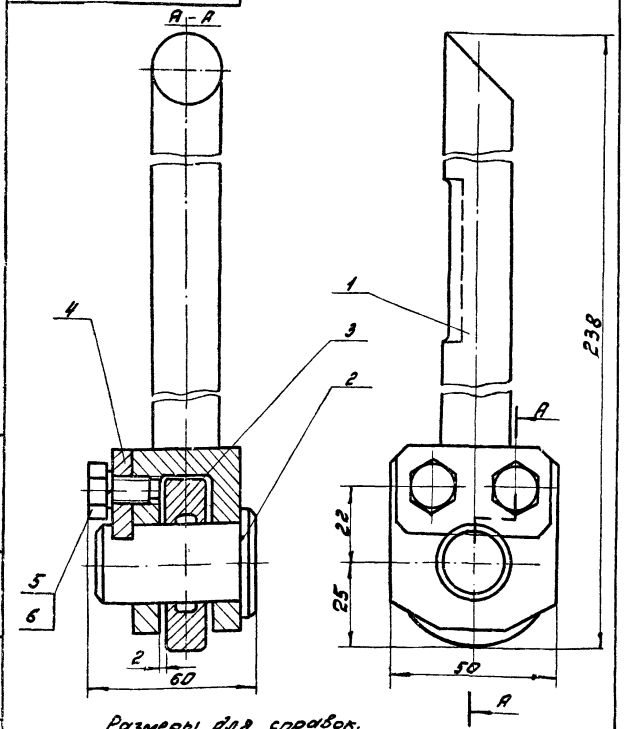


Размеры для справок.

| Изм. | Лист | № докум. | Подп. | Дата | ЧИ.429.18.00.000СБ | | | |
|---|---|---|---|---|---|---|---|---|
| Разраб. | | Скворцов | | | Толкатель | Лит. | Масса | Масштаб |
| Пров. | | Самохина | | | Сборочный чертеж | И | 1,4 | 1:1 |
| Н.контр. | | Кулагина | | | | Лист | Листов 1 | |
| | | | | | | Мосводоканалниипроект Отдел №5 | | |

| Формат | Зона | Поз | Обозначение | Наименование | Кол | Примеч |
|---|---|---|---|---|---|---|
| | | | | **Документация** | | |
| 11 | | | 4И.429.18.00.000 СБ | Сборочный чертеж | | |
| | | | | **Сборочный чертеж** | | |
| 11 | | 1 | 4И 429.18.01.000 | Штанга | 1 | |
| | | | | **Детали** | | |
| 11 | | 2 | 4И.429.18.00.001 | Ось | 1 | |
| 11 | | 3 | 4И.429.18.00.002 | Каток | 1 | |
| 11 | | 4 | 4И.429.18.00.003 | Ограничитель | 1 | |
| | | | | **Стандартные изделия** | | |
| | | 5 | | Болт М8х16 58 096 ГОСТ 7798-70 | 2 | |
| | | 6 | | Шайба 8 65Г ГОСТ 6402-70 | 2 | |

| Изм. | Лист | № докум. | Подп. | Дата |
|---|---|---|---|---|
| Разраб. | | Самохина | | |
| Пров. | | Пенёрев | | |
| Н. контр. | | Кулагина | | |

4И.429.18.00.000

Толкатель

Лит. И | Лист | Листов 1

Мосводоканалниипроект Отдел №5

Формат А1

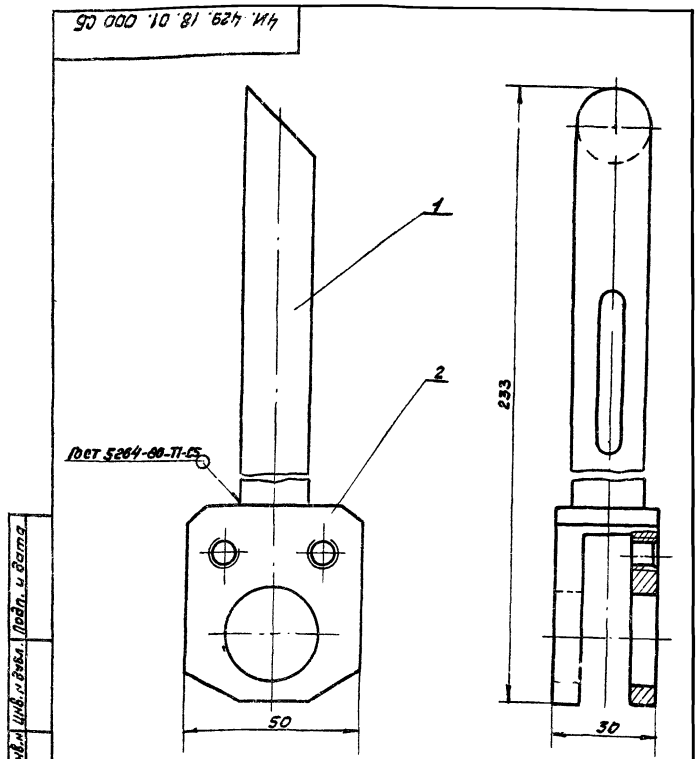


Размеры для справок

4И.429.18.01.000СБ

Штанга
Сборочный чертеж

| Лит. | Масса | Масштаб |
|---|---|---|
| И | 1.0 | 1:1 |

Лист | Листов 1

Мосводоканалниипроект Отдел №5

Формат А1

| Формат | Зона | Поз | Обозначение | Наименование | Кол | Примеч |
|---|---|---|---|---|---|---|
| | | | | **Документация** | | |
| 11 | | | 4И.429.18.01.000 СБ | Сборочный чертеж | | |
| | | | | **Детали** | | |
| 11 | | 1 | 4И.429.18.01.001 | Стержень | 1 | |
| 11 | | 2 | 4И.429.18.01.002 | Вилка | 1 | |

| Изм. | Лист | № докум. | Подп. | Дата |
|---|---|---|---|---|
| Разраб. | | Самохина | | |
| Пров. | | Пенёрев | | |
| Н. контр. | | Кулагина | | |

4И.429.18.01.000

Штанга

Лит. И | Лист | Листов 1

Мосводоканалниипроект Отдел №5

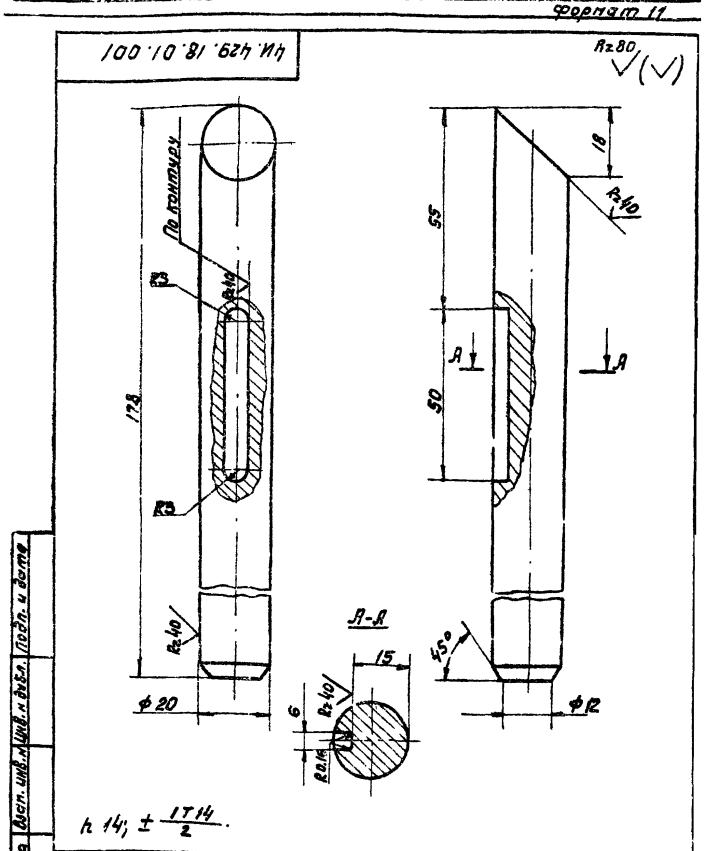


4И.429.18.01.001

Стержень

Круг В 22 ГОСТ 2590-71 / В Ст.3сп ГОСТ 535-79

| Лит. | Масса | Масштаб |
|---|---|---|
| И | 0.52 | 1:1 |

Лист | Листов 1

Мосводоканалниипроект Отдел №5

ЧИ.429.18.01002

Rz 80

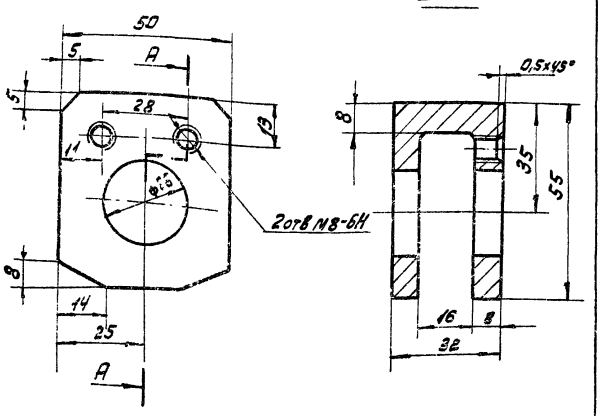


$H14; h14; \pm \frac{IT14}{2}$.

| Изм. | Лист | № докум. | Подп. | Дата | ЧИ.429.18.01002 | | | |
|---|---|---|---|---|---|---|---|---|
| Разраб. | | Скворцов | | | Вилка | Лит. | Масса | Масштаб |
| Пров. | | Сапожкина | | | | Ч | 0,35 | 1:1 |
| Н. контр. | | Кулагина | | | Ст.3 ГОСТ 380-71 | Лист | Листов 1 | |
| | | | | | | Мосводоканалнипроект Отдел N5 | | |

Формат А1

ЧИ.429.18.00.001

Rz 80

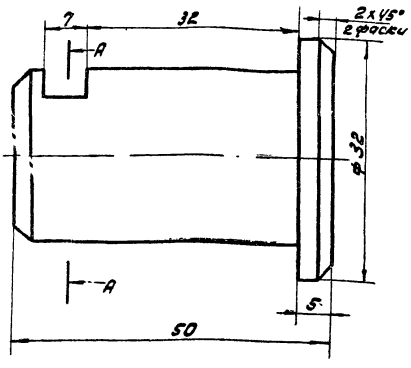


А–А

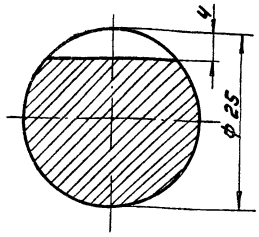


$H14; h14; \pm \frac{IT14}{2}$

| Изм. | Лист | № докум. | Подп. | Дата | ЧИ.429.18.00.001 | | | |
|---|---|---|---|---|---|---|---|---|
| Разраб. | | Скворцов | | | Ось | Лит. | Масса | Масштаб |
| Пров. | | Пендерев | | | | Ч | 0,2 | 2:1 |
| Н. контр. | | Кулагина | | | Ст 3 ГОСТ 380-71 | Лист | Листов 1 | |
| | | | | | | Мосводоканалнипроект Отдел N5 | | |

Формат А1

Инв. № подл. | Подп. и дата | Взам. инв. № | Инв. № дубл. | Подп. и дата

ЧИ.429.18.00.002

Rz 63

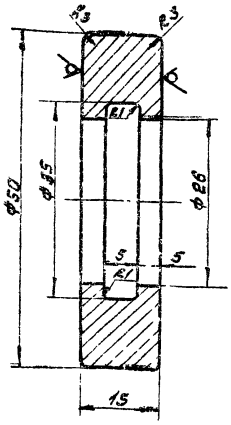


$H14; h14; \pm \frac{IT14}{2}$.

| Изм. | Лист | № докум. | Подп. | Дата | ЧИ.429.18.00.002 | | | |
|---|---|---|---|---|---|---|---|---|
| Разраб. | | Скворцов | | | Каток | Лит. | Масса | Масштаб |
| Пров. | | Самохина | | | | Ч | 0,14 | 2:1 |
| Н. контр. | | Кулагина | | | 8 53 ГОСТ 2590-71 / Ст 3 ГОСТ 535-79 | Лист | Листов 1 | |
| | | | | | | Мосводоканалнипроект Отдел N5 | | |

ЧИ.429.18.00.003

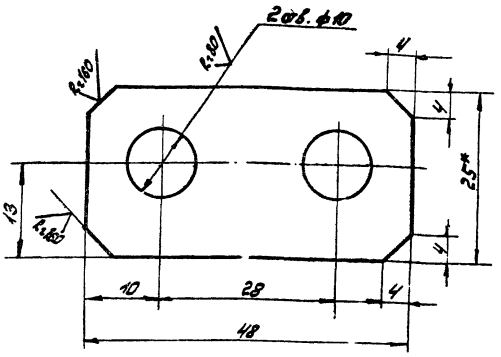


1. *Размеры для справок.
2. $H14; h14; \pm \frac{IT14}{2}$.

| Изм. | Лист | № докум. | Подп. | Дата | ЧИ.429.18.00.003 | | | |
|---|---|---|---|---|---|---|---|---|
| Разраб. | | Скворцов | | | Осадкосборник | Лит. | Масса | Масштаб |
| Пров. | | Сапожкина | | | | Ч | 0,05 | 2:1 |
| Н. контр. | | Кулагина | | | Полоса 6-2,8х25 ГОСТ 103-76 / Ст.3сп ГОСТ 535-79 | Лист | Листов 1 | |
| | | | | | | Мосводоканалнипроект Отдел N5 | | |



Формат А1

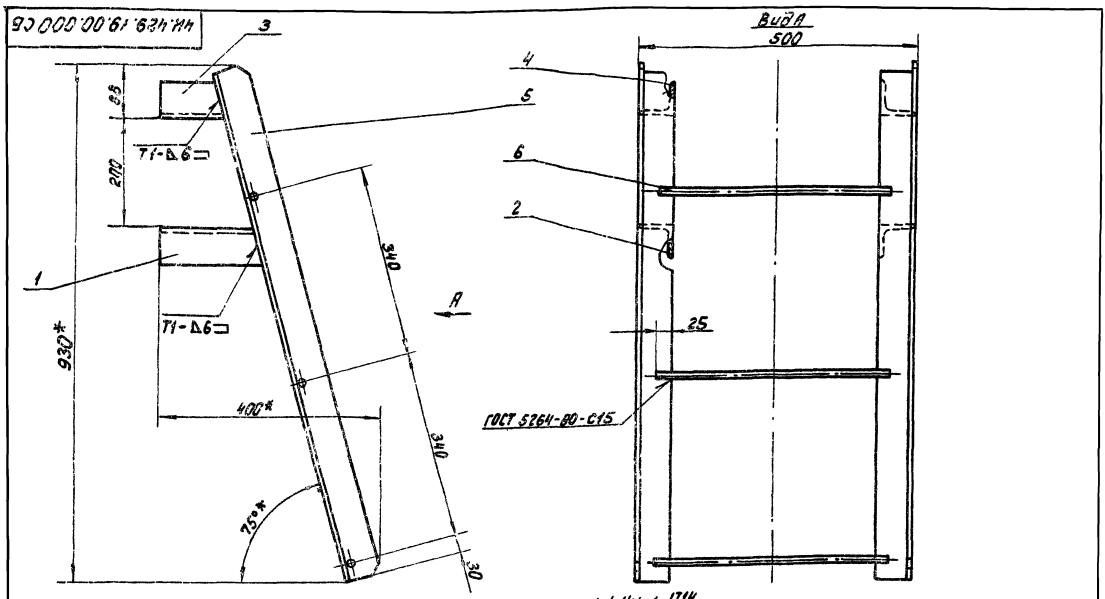


1. h14; ± 1714/2.
2. Шероховатость обрабатываемых поверхностей деталей без чертежа Rz80
3* Размеры для справок.

| | | | | | | | | |
|---|---|---|---|---|---|---|---|---|
| | | | | | 4И.429.19.00.000 СБ | | | |
| Изм. | Лист | № докум. | Подп. | Дата | Лестница | Лит. | Масса | Масштаб |
| Разраб. | | Самохина | | | | И | 17,5 | 1:5 |
| Пров. | | Пендерев | | | Сборочный чертеж | Лист. | Листов 1 | |
| Н.контр. | | Кулагина | | | | Мосводоканалниипроект Отдел № 5 | | |

формат 12

| Формат | Зона | Поз. | Обозначение | Наименование | Кол. | Примеч. |
|---|---|---|---|---|---|---|
| | | | | Документация | | |
| 12 | | | 4И.429.19.00.000СБ | Сборочный чертеж | | |
| | | | | Детали | | |
| 11 | | 1 | 4И.429.19.00.001 | Лапа | 1 | |
| 11 | | 2 | 4И.429.19.00.001-01 | Лапа | 1 | |
| 11 | | 3 | 4И.429.19.00.002 | Лапа | 1 | |
| 11 | | 4 | 4И.429.19.00.002-01 | Лапа | 1 | |
| 11 | | 5 | 4И.429.19.00.003 | Стойка | 2 | |
| 54 | | 6 | 4И.429.19.00.004 | Перекладина | | |
| | | | | Круг. Б20 ГОСТ 2590-71 Ст.3сп ГОСТ 535-79 | | |
| | | | | L=424h14 | 3 | 1,1 кг |

| | | | | | | | | |
|---|---|---|---|---|---|---|---|---|
| | | | | 4И.429.19.00.000 | | | | |
| Изм. | Лист | № докум. | Подп. | Дата | Лестница | Лит. | Лист | Листов |
| Разраб. | | Скворцов | | | | И | | 1 |
| Пров. | | Самохина | | | | Мосводоканалниипроект Отдел № 5 | | |
| Н.контр. | | Кулагина | | | | | | |

Инв. № подл. | Подп. и дата | Инв. № дубл. | Взам. инв. № | Подп. и дата

4И.429.19.00.001

4И.429.19.00.001 – изображено
4И.429.19.00.001-01 – зеркальное отражение

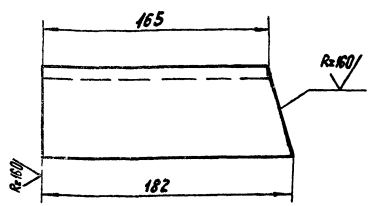


h14.

| | | | | | | | | |
|---|---|---|---|---|---|---|---|---|
| | | | | | 4И.429.19.00.001 | | | |
| Изм. | Лист | № докум. | Подп. | Дата | Лапа | Лит. | Масса | Масштаб |
| Разраб. | | Скворцов | | | | И | 1,0 | 1:2 |
| Пров. | | Самохина | | | | Лист | Листов 1 | |
| Н.контр. | | Кулагина | | | Уголок Б-63х63х6 ГОСТ 8506-72 Ст3 ГОСТ 535-79 | Мосводоканалниипроект Отдел № 5 | | |

18600-07 46

ЧИ.429.19.00.002

ЧИ.429.19.00.002 – изображено

ЧИ.429.19.00.002-01-зеркальное отражение

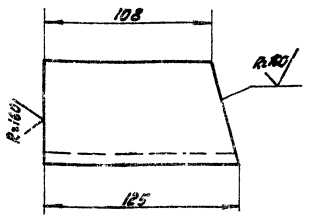


h14

| | | | | | | | |
|---|---|---|---|---|---|---|---|
| | | | | ЧИ.429.19.00.002 | | | |
| Изм. | Лист | № докум. | Подп. | Дата | Лапа | Лит. И | Масса 0,66 | Масштаб 1:2 |
| Разраб. | | Скворцов | | | | | | |
| Пров. | | Самохина | | | | Лист | Листов 1 | |
| Н. контр. | | Кулагина | | | Уголок 6-63х63х6 ГОСТ 8509-72 / Вст3 сп ГОСТ 535-79 | Мосводоканалниипроект Отдел №5 | | |

формат 11

ЧИ.429.19.00.003

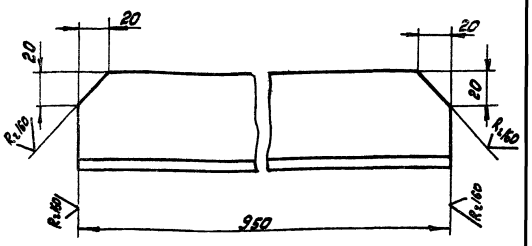


$h14; \pm \frac{IT14}{2}$

| | | | | | | | |
|---|---|---|---|---|---|---|---|
| | | | | ЧИ.429.19.00.003 | | | |
| Изм. | Лист | № докум. | Подп. | Дата | Стойка | Лит. И | Масса 5,4 | Масштаб 1:2 |
| Разраб. | | Самохина | | | | | | |
| Пров. | | Пендерев | | | | Лист | Листов: 1 | |
| Н. контр. | | Кулагина | | | Уголок 6-63х63х6 ГОСТ 8509-72 / Вст3 сп ГОСТ 535-79 | Мосводоканалниипроект Отдел №5 | | |

формат 11

ЧИ.429.20.00.000СБ

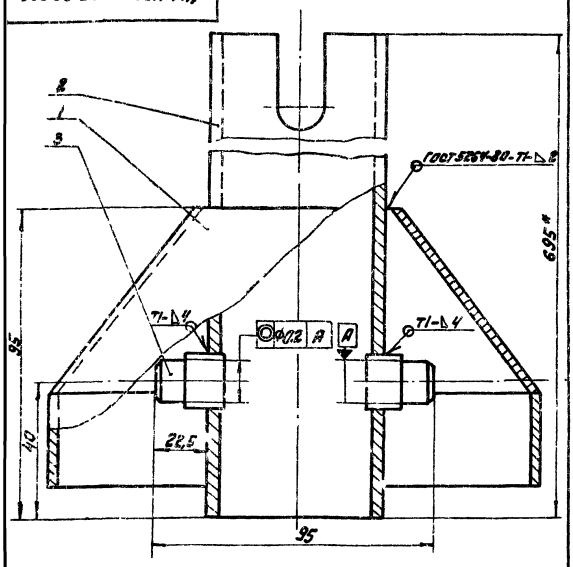


1.* Размеры для справок.

2. $h14; \pm \frac{IT14}{2}$.

| | | | | | | | |
|---|---|---|---|---|---|---|---|
| | | | | ЧИ.429.20.00.000СБ | | | |
| Изм. | Лист | № докум. | Подп. | Дата | Стойка | Лит. И | Масса 1,0 | Масштаб 1:1 |
| Разраб. | | Скворцов | | | Сборочный чертеж | | | |
| Пров. | | Самохина | | | | Лист | Листов 1 | |
| Рук. | | Пендерев | | | | Мосводоканалниипроект Отдел №5 | | |
| Н. контр. | | Кулагина | | | | | | |

| Формат | Зона | Поз. | Обозначение | Наименование | Кол. | Примеч. |
|---|---|---|---|---|---|---|
| | | | | Документация | | |
| 11 | | | ЧИ 429.20.00.000СБ | Сборочный чертеж | | |
| | | | | Сборочные единицы | | |
| 11 | | 1 | ЧИ.429.20.01.000 | Козырек | 1 | |
| | | | | Детали | | |
| 11 | | 2 | ЧИ.429.20.00.001 | Труба | 1 | |
| 11 | | 3 | ЧИ.429.20.00.002 | Палец | 2 | |

| | | | | | | | |
|---|---|---|---|---|---|---|---|
| | | | | ЧИ.429.20.00.000 | | | |
| Изм. | Лист | № докум. | Подп. | Дата | Стойка | Лит. И | Лист | Листов 1 |
| Разраб. | | Скворцов | | | | | | |
| Пров. | | Самохина | | | | Мосводоканалниипроект Отдел №5 | | |
| Н. контр. | | Кулагина | | | | | | |

4И.429.20.01.000 СБ

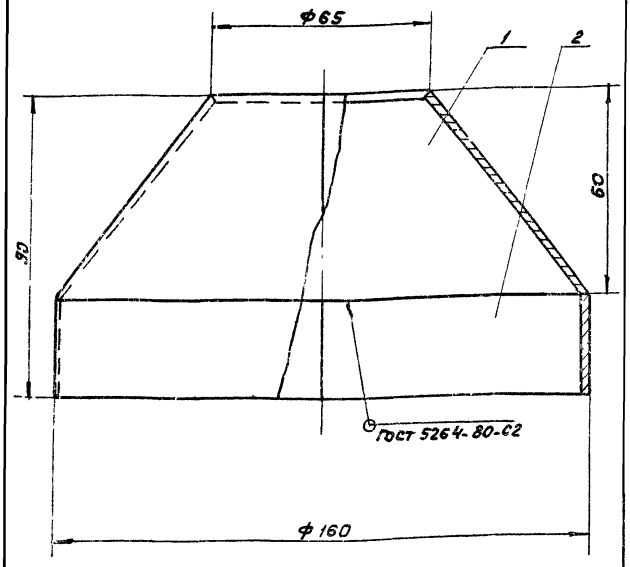


Размеры для справок.

| Изм | Лист | № докум. | Подп. | Дата | 4И.429.20.01.000 СБ | | | |
|---|---|---|---|---|---|---|---|---|
| Разраб | | Скворцов | | | Козырек | Лит. | Масса | Масштаб |
| Пров. | | Самохина | | | Сборочный чертеж | И | 0.65 | 1:1 |
| Рук. | | Пендерев | | | | Лист | Листов 1 | |
| Н. контр | | Кулагина | | | | Мосводоканалниипроект Отдел №5 | | |

Формат 11

| Форм. | Зона | Поз. | Обозначение | Наименование | Кол. | Примеч. |
|---|---|---|---|---|---|---|
| | | | | Документация | | |
| 11 | | | 4И.429.20.01.000 СБ | Сборочные единицы | | |
| | | | | Детали | | |
| 11 | | 1 | 4И 429.20.01.001 | Обечайка коническая | 1 | |
| 11 | | 2 | 4И.429.20.01.002 | Обечайка цилиндрическая | 1 | |

| Изм | Лист | № докум | Подп | Дата | 4И.429.20.01.000 | | | |
|---|---|---|---|---|---|---|---|---|
| Разраб | | Скворцов | | | Козырек | Лит | Лист | Листов |
| Пров. | | Самохина | | | | И | | 1 |
| Н. контр | | Кулагина | | | | Мосводоканалниипроект Отдел №5 | | |

Инв. № подл. | Подп. и дата | Взам. инв. | Инв. № дубл. | Подп. и дата

Формат 11

4И.429.20.01.001

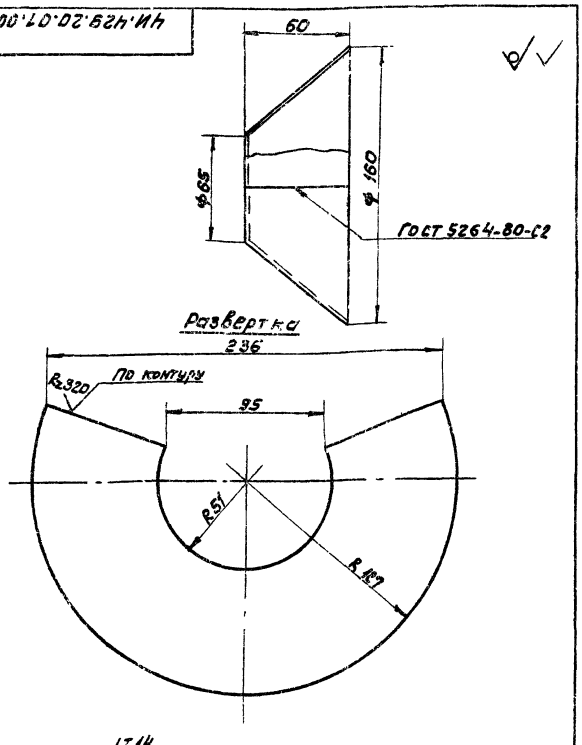


H14; h14; $\pm\frac{IT14}{2}$.

| Изм | Лист | № докум. | Подп. | Дата | 4И.429.20.01.001 | | | |
|---|---|---|---|---|---|---|---|---|
| Разраб. | | Скворцов | | | Обечайка коническая | Лит. | Масса | Масштаб |
| Пров. | | Самохина | | | | И | 0.4 | 1:2 |
| | | | | | | Лист | Листов 1 | |
| Н. контр | | Кулагина | | | Лист Б2Д Гост 19903-74 В ст3сп Гост 16523-70 | Мосводоканалниипроект Отдел №5 | | |

4И.429.20.01.002

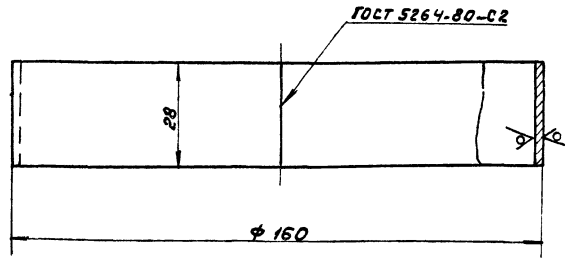


h 14

| Изм | Лист | № докум. | Подп. | Дата | 4И.429.20.01.002 | | | |
|---|---|---|---|---|---|---|---|---|
| Разраб. | | Скворцов | | | Обечайка цилиндрическая | Лит. | Масса | Масштаб |
| Пров. | | Самохина | | | | И | 0.23 | 1:1 |
| | | | | | | Лист | Листов 1 | |
| Н. контр | | Кулагина | | | Лист Б2Д Гост 19903-74 В ст3сп Гост 16523-70 | Мосводоканалниипроект Отдел №5 | | |

Инв. № подл. | Подп. и дата | Взам. инв. № | Инв. № дубл. | Подп. и дата

ЧИ.429.20.00.001

Rz80 (√)

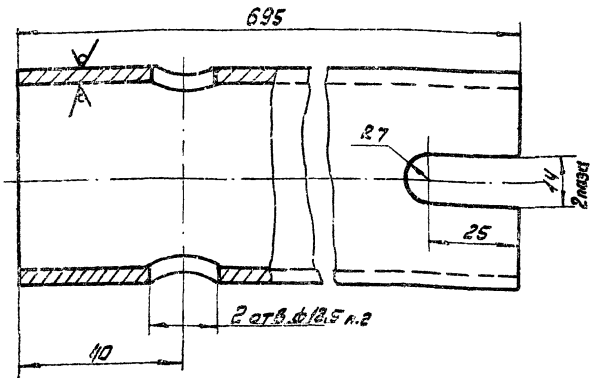


1. H14; h14; ± IT14/2.
2. Отверстия ф12,5 сверлить за один проход.

| | | | | | | |
|---|---|---|---|---|---|---|
| Изм. | Лист | № докум. | Подп. | Дата | ЧИ.429.20.00.001 | |
| Разраб. | | Севрюков | | | Труба | Лит. И; Масса 3,3; Масштаб 1:1 |
| Пров. | | Сотокина | | | | Лист; Листов 1 |
| Н.контр. | | Кулагина | | | Труба 50×4,5 ГОСТ 3262-75 | Мосводоканалниипроект, Отдел №5 |

Формат 11

ЧИ.429.20.00.002

Rz80 (√)

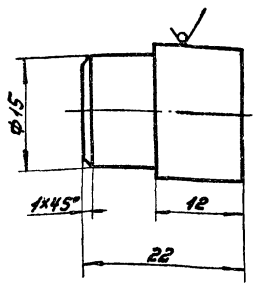


h14; ± IT14/2.

| | | | | | | |
|---|---|---|---|---|---|---|
| Изм. | Лист | № докум. | Подп. | Дата | ЧИ.429.20.00.002 | |
| Разраб. | | Сотокина | | | Палец | Лит. И; Масса 0,03; Масштаб 2:1 |
| Пров. | | Пекарев | | | | Лист; Листов 1 |
| Н.контр. | | Кулагина | | | Круг В18 ГОСТ 2590-71 / Вст3сп ГОСТ 535-79 | Мосводоканалниипроект, Отдел №5 |

Формат 11

| Формат | Зона | Поз. | Обозначение | Наименование | Кол. | Примеч. |
|---|---|---|---|---|---|---|
| | | | | Документация | | |
| 22 | | | ЧИ.429.21.00.000СБ | Сборочный чертеж | | |
| | | | | Детали | | |
| 11 | | 1 | ЧИ.429.21.00.001 | Пластина | 2 | |
| 11 | | 2 | ЧИ.429.21.00.002 | Ножка | 2 | |
| 11 | | 3 | ЧИ.429.21.00.003 | Распорка | 2 | |
| 11 | | 4 | ЧИ.429.21.00.004 | Лапа | 2 | |

| | | | | | | |
|---|---|---|---|---|---|---|
| Изм. | Лист | № докум. | Подп. | Дата | ЧИ.429.21.00.000 | |
| Разраб. | | Севрюков | | | Стойка | Лит. И; Лист; Листов 1 |
| Пров. | | Сотокина | | | | |
| Н.контр. | | Кулагина | | | | Мосводоканалниипроект, Отдел № |

ЧИ.429.21.00.004

(√)

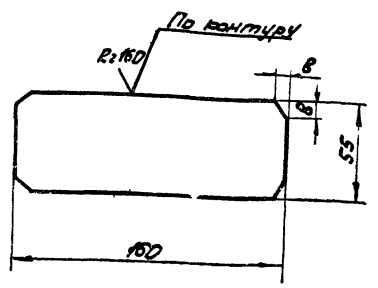


h14; ± IT14/2.

| | | | | | | |
|---|---|---|---|---|---|---|
| Изм. | Лист | № докум. | Подп. | Дата | ЧИ.429.21.00.001 | |
| Разраб. | | Зверюков | | | Пластина | Лит. И; Масса 0,65; Масштаб 1:2 |
| Пров. | | Сотокина | | | | Лист; Листов 1 |
| Н.контр. | | Кулагина | | | Лист В10 ГОСТ 19903-74 / Вст3сп ГОСТ 14637-79 | Мосводоканалниипроект, Отдел № 5 |

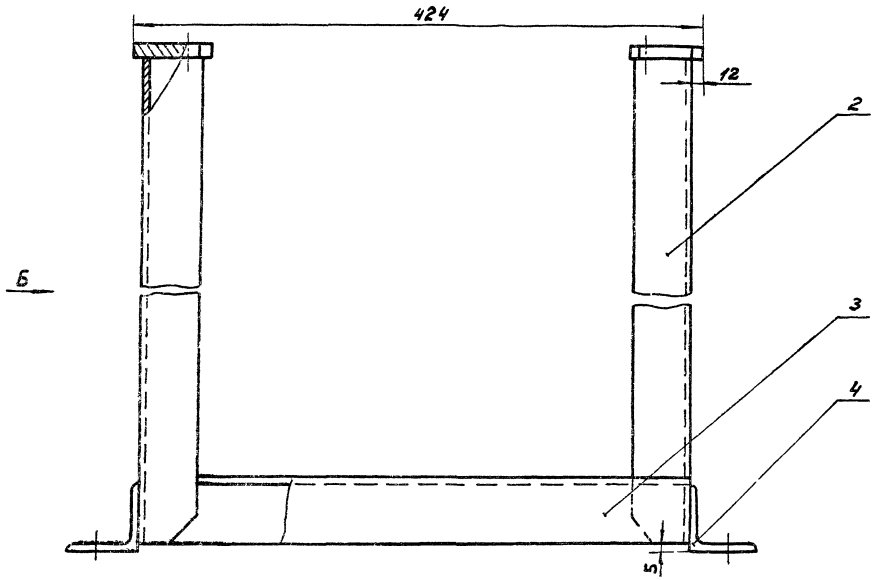


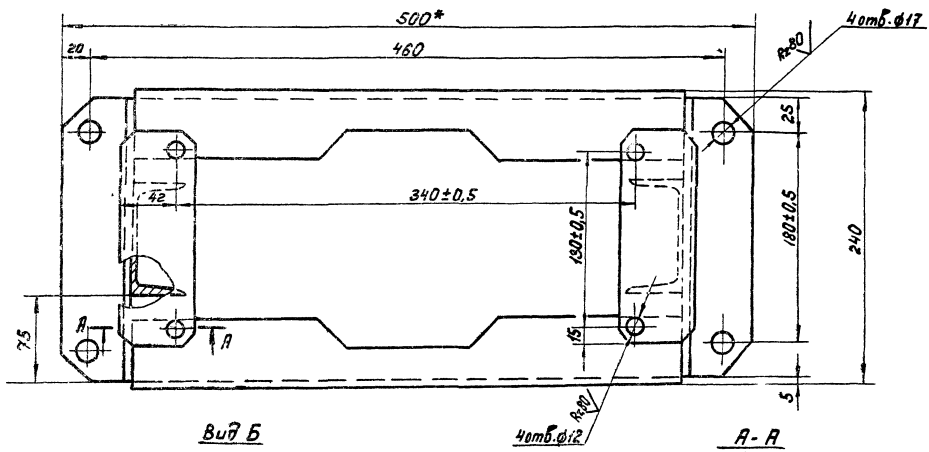


Вид Б

А-А
М1:1

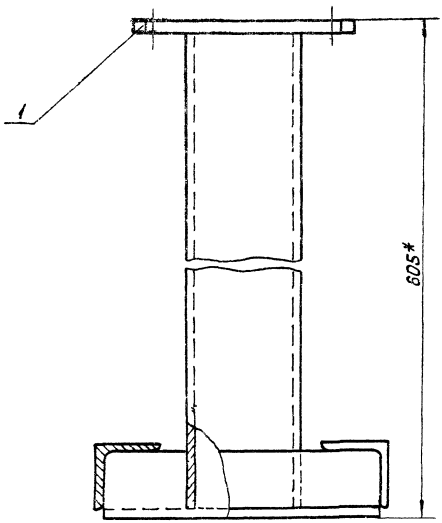




1. H14; h14; $\pm \frac{IT14}{2}$.
2. Сварку произвести по контуру прилегания деталей по ГОСТ 5264-80-Т1-Δ5.
3.* Размеры для справок.

| | | | | | | | |
|---|---|---|---|---|---|---|---|
| | | | | 4И.429.21.00.000 СБ | | | |
| Изм. | Лист | № докум. | Подп. | Дата | Стойка | Лит. | Масса | Масштаб |
| Разраб. | | Самохина | | | | И | 14:3 | 1:2 |
| Пров. | | Пендерев | | | Сборочный чертеж | Лист | Листов: 1 | |
| Рук. | | Пендерев | | | | Мосводоканалниипроект Отдел № 5 | | |
| Н.контр. | | Кулагина | | | | | | |

4И.429.21.00.002

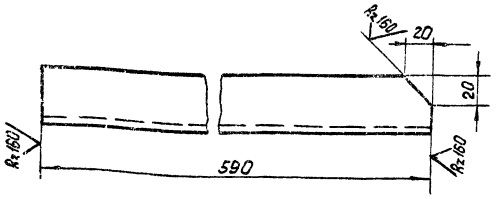


$h14; \pm \frac{IT14}{2}$.

| | | | | | | |
|---|---|---|---|---|---|---|
| | | | 4И.429.21.00.002 | | | |
| Изм. Лист | № докум. | Подп. | Дата | Нонка | Лит. | Масса | Масштаб |
| Разраб. | Самохина | | | | И | 4,1 | 1:2 |
| Пров. | Пендерей | | | | Лист | Листов: 1 |
| Н.контр. | Кулагина | | | Швеллер Б8 ГОСТ 8240-72 Вст3сп ГОСТ 535-79 | Мосводоканалнипроект Отдел №5 | |

Формат А1

4И.429.21.00.003

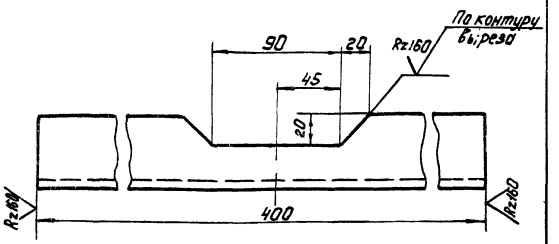


$h14; \pm \frac{IT14}{2}$

| | | | | | | |
|---|---|---|---|---|---|---|
| | | | 4И 429.21.00 003 | | | |
| Изм. Лист | № докум. | Подп. | Дата | Распорка | Лит. | Масса | Масштаб |
| Разраб. | Скворцов | | | | И | 1,4 | 1:2 |
| Пров. | Самохина | | | | Лист | Листов: 1 |
| Н.контр. | Кулагина | | | Уголок Б 50×50×5 ГОСТ 8509-72 Вст3сп ГОСТ 535-79 | Мосводоканалнипроект Отдел №5 | |

Инв.№ подл. | Подп. и дата | Взам. инв.№ | Инв.№ дубл. | Подп. и дата

Формат А1

4И.429.21.00.004

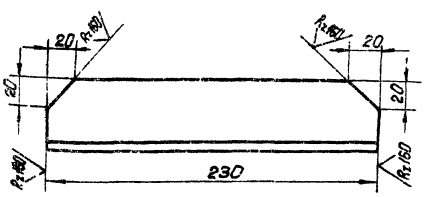


$h14; \pm \frac{IT14}{2}$.

| | | | | | | |
|---|---|---|---|---|---|---|
| | | | 4И.429.21.00.004 | | | |
| Изм. Лист | № докум. | Подп. | Дата | Лапа | Лит. | Масса | Масштаб |
| Разраб. | Скворцов | | | | И | 0,85 | 1:2 |
| Пров. | Самохина | | | | Лист | Листов: 1 |
| Н.контр. | Кулагина | | | Уголок Б 50×50×5 ГОСТ 8509-72 Вст3сп ГОСТ 535-79 | Мосводоканалнипроект Отдел №5 | |

4И.429.22.00.000СБ

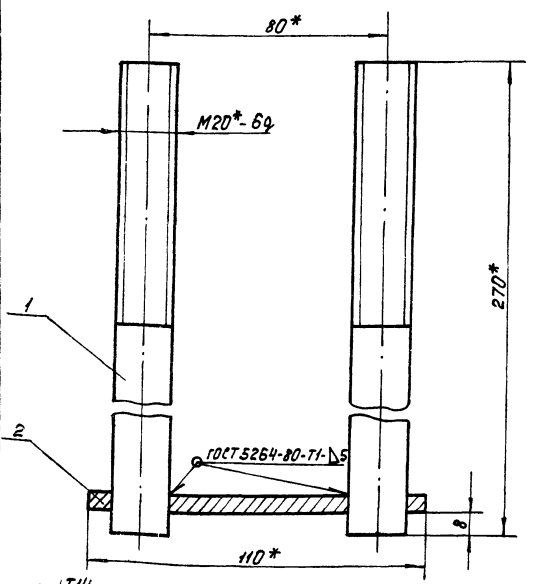


$1. \pm \frac{IT14}{2}$

2.* Размеры для справок.

| | | | | | | |
|---|---|---|---|---|---|---|
| | | | 4И.429.22.00.000СБ | | | |
| Изм. Лист | № докум. | Подп. | Дата | Плитка анкерная | Лит. | Масса | Масштаб |
| Разраб. | Скворцов | | | | И | 1,5 | 1:1 |
| Пров. | Самохина | | | | Лист | Листов: 1 |
| Рук. | Пендерей | | | Сборочный чертеж. | Мосводоканалнипроект Отдел №5 | |
| Н.контр. | Кулагина | | | | | |

Инв.№ подл. | Подп. и дата | Взам. инв.№ | Инв.№ дубл. | Подп. и дата

| Формат | Зона | Поз. | Обозначение | Наименование | Кол. | Примеч. |
|---|---|---|---|---|---|---|
| | | | | Документация | | |
| 11 | | | 4И.429.22.00.000СБ | Сборочный чертеж | | |
| | | | | Детали | | |
| 11 | | 1 | 4И.429.22.00.001 | Стержень | 2 | |
| 11 | | 2 | 4И.429.22.00.002 | Пластина | 1 | |

4И.429.22.00.000

| Изм. | Лист | № докум. | Подп. | Дата |
|---|---|---|---|---|
| Разраб. | | Скворцов | | |
| Пров. | | Самохина | | |
| Н.контр. | | Кулагина | | |

Плитка анкерная

| Лит. | Лист | Листов |
|---|---|---|
| И | | 1 |

Мосводоканалниипроект Отдел №5

Копировал: Формат 11

4И.429.22.00.001

Rz80 √(√)

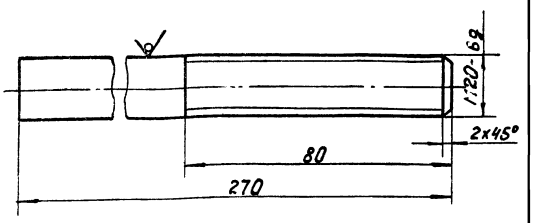


h14; ± IT14/2.

| Изм. | Лист | № докум. | Подп. | Дата |
|---|---|---|---|---|
| Разраб. | | Скворцов | | |
| Пров. | | Самохина | | |
| Н.контр. | | Кулагина | | |

Стержень

| Лит. | Масса | Масштаб |
|---|---|---|
| И | 0,68 | 1:1 |

Лист Листов 1

Круг В20 ГОСТ 2590-71 / Ст.3Сп ГОСТ 535-79

Мосводоканалниипроект Отдел №5

Инв. № подл. | Подп. и дата | Взам. инв. № | Инв. № дубл. | Подп. и дата

Копировал: Формат 11

4И.429.22.00.002

√(√)

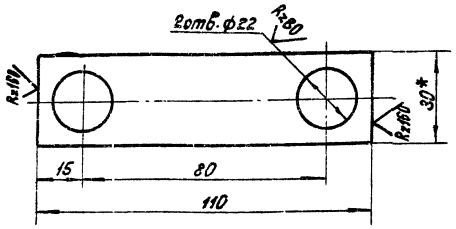


1. H14; h14; ± IT14/2.

2* Размер для справок.

4И.429.22.00.002

| Изм. | Лист | № докум. | Подп. | Дата |
|---|---|---|---|---|
| Разраб. | | Скворцов | | |
| Пров. | | Самохина | | |
| Н.контр. | | Кулагина | | |

Пластина

| Лит. | Масса | Масштаб |
|---|---|---|
| И | 0,12 | 1:1 |

Лист Листов 1

Полоса Б-2-16х30 ГОСТ 103-76 / В Ст 3сп ГОСТ 535-79

Мосводоканалниипроект Отдел №5

| Формат | Зона | Поз. | Обозначение | Наименование | Кол. | Примеч. |
|---|---|---|---|---|---|---|
| | | | | Документация | | |
| 12 | | | 4И.429.23.00.000 СБ | Сборочный чертеж | | |
| | | | | Детали | | |
| 11 | | 1 | 4И.429.23.00.001 | Стенка боковая | 1 | |
| 11 | | 2 | 4И.429.23.00.002 | Стенка передняя | 1 | |
| 11 | | 3 | 4И.429.23.00.003 | Стенка задняя | 1 | |
| 64 | | 4 | 4И.429.23.00.004 | Угольник | | |
| | | | | Уголок Б63х63х6 ГОСТ 8509-72 / В Ст.3Сп ГОСТ 535-79 | | |
| | | | | l=175h14 | 2 | 1,0кг |

4И.429.23.00.000

| Изм. | Лист | № докум. | Подп. | Дата |
|---|---|---|---|---|
| Разраб. | | Скворцов | | |
| Пров. | | Самохина | | |
| Н.контр. | | Кулагина | | |

Кожух для сменных шестерен

| Лит. | Лист | Листов |
|---|---|---|
| И | | 1 |

Мосводоканалниипроект Отдел №5

Инв. № подл. | Подп. и дата | Взам. инв. № | Инв. № дубл. | Подп. и дата

4И.429.23.00.000СБ

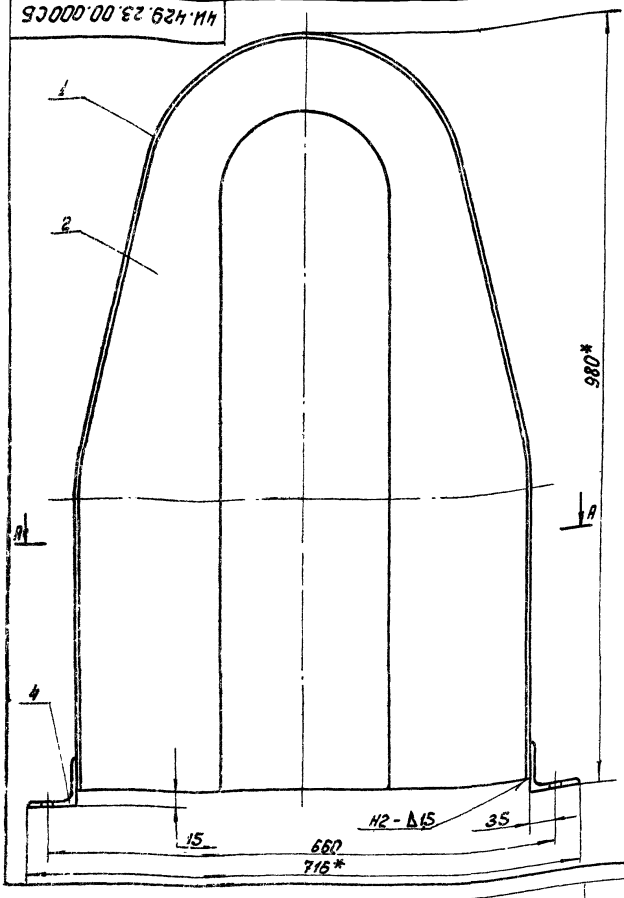


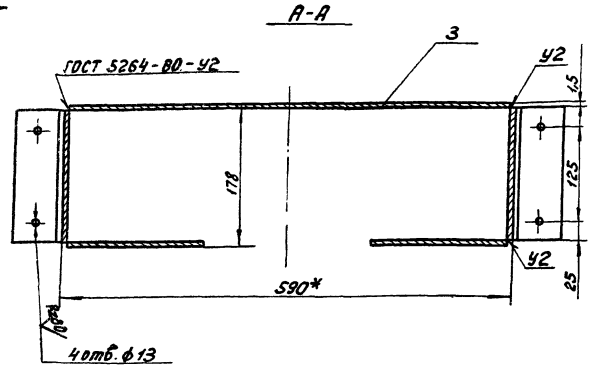


1. Н14; h14; $\pm \frac{IT14}{2}$.
2. * Размеры для справок.
3. Шероховатость поверхностей деталей без чертежа Rz160.

| | | | | | | | | |
|---|---|---|---|---|---|---|---|---|
| | | | | | 4И 429 23.00.000СБ | | | |
| Изм. | Лист | N докум. | Подп. | Дата | Кожух для сменных шестерен Сборочный чертеж | Лит. | Масса | Масштаб |
| Разраб. | | Скворцов | | | | И | 16,0 | 1:4 |
| Пров. | | Самохина | | | | Лист | Листов 1 | |
| Рук. | | Пендерев | | | | Мосводоканалниипроект Отдел № 5 | | |
| Н контр. | | Кулагина | | | | | | |

формат 12

4И.429.23.00.001

Rz160 (√)

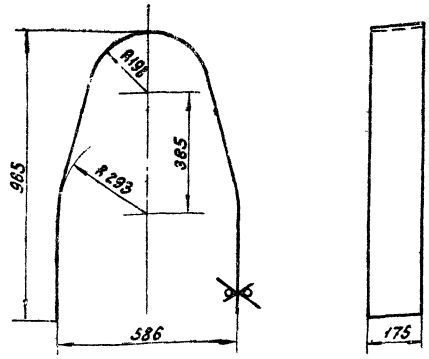


1. Н14; h14; $\pm \frac{IT14}{2}$.
2. Деталь гнуть по сопрягаемой стенке задней черт. 4И.429.23.00.003.

| | | | | | | | | |
|---|---|---|---|---|---|---|---|---|
| | | | | | 4И.429.23.00.001 | | | |
| Изм. | Лист | № докум. | Подп. | Дата | Стенка боковая | Лит. | Масса | Масштаб |
| Разраб. | | Скворцов | | | | И | 4,5 | 1:10 |
| Пров. | | Самохина | | | | Лист | Листов: 1 | |
| Н контр. | | Кулагина | | | Лист Б1.6 ГОСТ 19903-74 / ВСт.3Сп ГОСТ 16523-70 | Мосводоканалниипроект Отдел № 5 | | |

4И.429.23.00.002

√ (√)

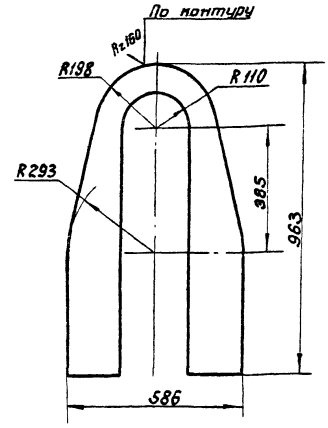


Н14; h14; $\pm \frac{IT14}{2}$.

| | | | | | | | | |
|---|---|---|---|---|---|---|---|---|
| | | | | | 4И.429.23.00.002 | | | |
| Изм. | Лист | № докум. | Подп. | Дата | Стенка передняя | Лит. | Масса | Масштаб |
| Разраб. | | Скворцов | | | | И | 4,3 | 1:10 |
| Пров. | | Самохина | | | | Лист | Листов 1 | |
| Н контр. | | Кулагина | | | Лист Б1.6 ГОСТ 19903-74 / ВСт.3Сп ГОСТ 16523-70 | Мосводоканалниипроект Отдел № 5 | | |

Инв. N подл. | Подп. и дата | Взам. инв. N | Инв. N дубл. | Подп. и дата

ЧИ.429.23.00.003

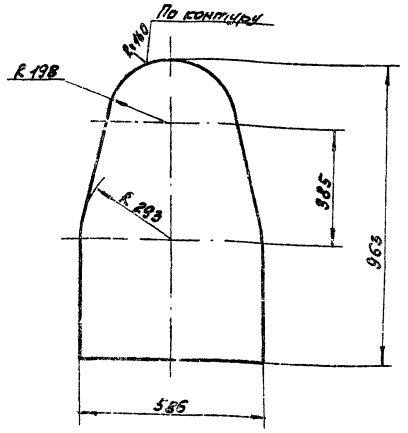


h14; ± IT14/2.

| Изм. | Лист | № докум. | Подп. | Дата |
|---|---|---|---|---|
| Разраб. | | Скворцов | | |
| Пров. | | Самохина | | |
| Н.контр. | | Кулагина | | |

ЧИ.429.23.00.003

Стенка задняя

| Лит. | Масса | Масштаб |
|---|---|---|
| И | 6,0 | 1:10 |

Лист | Листов: 1

Лист 616 ГОСТ 19903-74
Вст3сп ГОСТ 16523-70

Мосводоканалниипроект
Отдел № 5

Формат 11

| Формат | Зона | Поз. | Обозначение | Наименование | Кол. | Примеч. |
|---|---|---|---|---|---|---|
| | | | | Документация | | |
| 12 | | | ЧИ 429 24 00 000СБ | Сборочный чертеж | | |
| | | | | Детали | | |
| 11 | | 1 | ЧИ.429.24.00.001 | Лист боковой | 1 | |
| 11 | | 2 | ЧИ.429.24.00.002 | Стенка | 1 | |
| 54 | | 3 | ЧИ.429.24.00.003 | Угольник | | |
| | | | | уголок 563х63х6 ГОСТ 8509-72 | | |
| | | | | в.ст3сп ГОСТ 535-79 | | |
| | | | | ℓ = 250h14 | 2 | 1,4 кг |

Подп. и дата | Инв. № дубл. | Взам. инв. | Подп. и дата | Инв. № подл.

| Изм. | Лист | № докум. | Подп. | Дата |
|---|---|---|---|---|
| Разраб. | | Скворцов | | |
| Пров. | | Самохина | | |
| Н.контр. | | Кулагина | | |

ЧИ.429.24.00.000

Кожух

| Лит. | Лист | Листов |
|---|---|---|
| И | | 1 |

Мосводоканалниипроект
Отдел № 5

Формат 11

ЧИ.429.24.00.000СБ

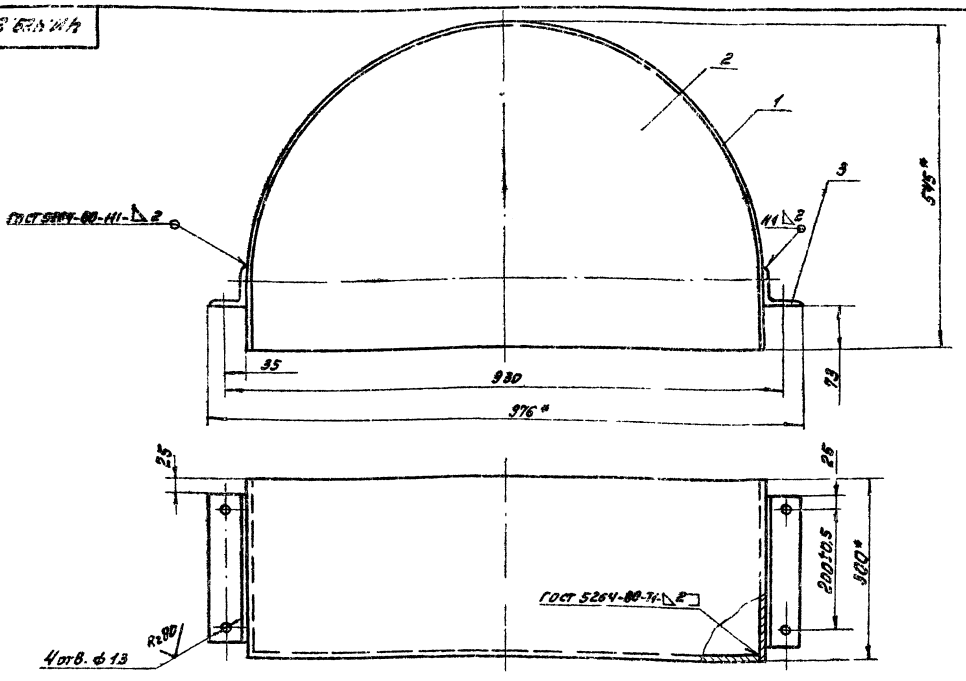


1. Н14; ± IT14/2.
2. * Размеры для справок.
3. Шероховатость обрабатываемых поверхностей деталей без чертежа — R=160 ∨.

| Изм. | Лист | № докум. | Подп. | Дата |
|---|---|---|---|---|
| Разраб. | | Самохина | | |
| Пров. | | Пендерев | | |
| Рук. | | Пендерев | | |
| Н.контр. | | Кулагина | | |

ЧИ.429.24.00.000СБ

Кожух
Сборочный чертеж

| Лит. | Масса | Масштаб |
|---|---|---|
| И | 13,0 | 1:5 |

Лист | Листов: 1

Мосводоканалниипроект
Отдел № 5

ЧИ.429.24.00.001

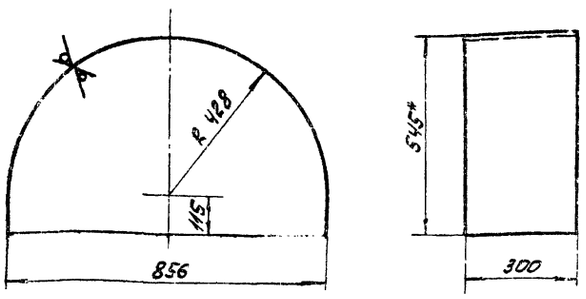


1. H14; h14; $\pm\frac{IT14}{2}$.
2. * Размер для справок.
3. Деталь гнуть по сопрягаемой стенке черт. ЧИ.429.24.00.002.

| Изм. | Лист | № докум. | Подп. | Дата | ЧИ.429.24.00.001 | | | |
|---|---|---|---|---|---|---|---|---|
| Разраб. | | Самохина | | | Лист боковой | Лит. | Масса | Масштаб |
| Пров. | | Пендерев | | | | И | 5,9 | 1:10 |
| Н.контр. | | Кулагина | | | | Лист | Листов: 1 | |
| | | | | | Лист Б1.6 ГОСТ 19903-74 В ст3сп ГОСТ 16523-70 | Мосводоканалниипроект Отдел №5 | | |

Формат А1

ЧИ.429.24.00.002

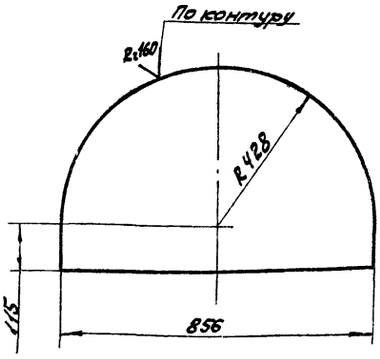


h14 $\pm\frac{IT14}{2}$.

| Изм. | Лист | № докум. | Подп. | Дата | ЧИ.429.24.00.002 | | | |
|---|---|---|---|---|---|---|---|---|
| Разраб. | | Самохина | | | Стенка | Лит. | Масса | Масштаб |
| Пров. | | Пендерев | | | | И | 4,7 | 1:10 |
| Н.контр. | | Кулагина | | | | Лист | Листов: 1 | |
| | | | | | Лист Б1.6 ГОСТ 19903-74 В ст3сп ГОСТ 16523-70 | Мосводоканалниипроект Отдел №5 | | |

Инв.№ подл. | Подп. и дата | Взам. инв.№ | Инв.№ дубл. | Подп. и дата

Формат А1

ЧИ.429.25.00.000СБ

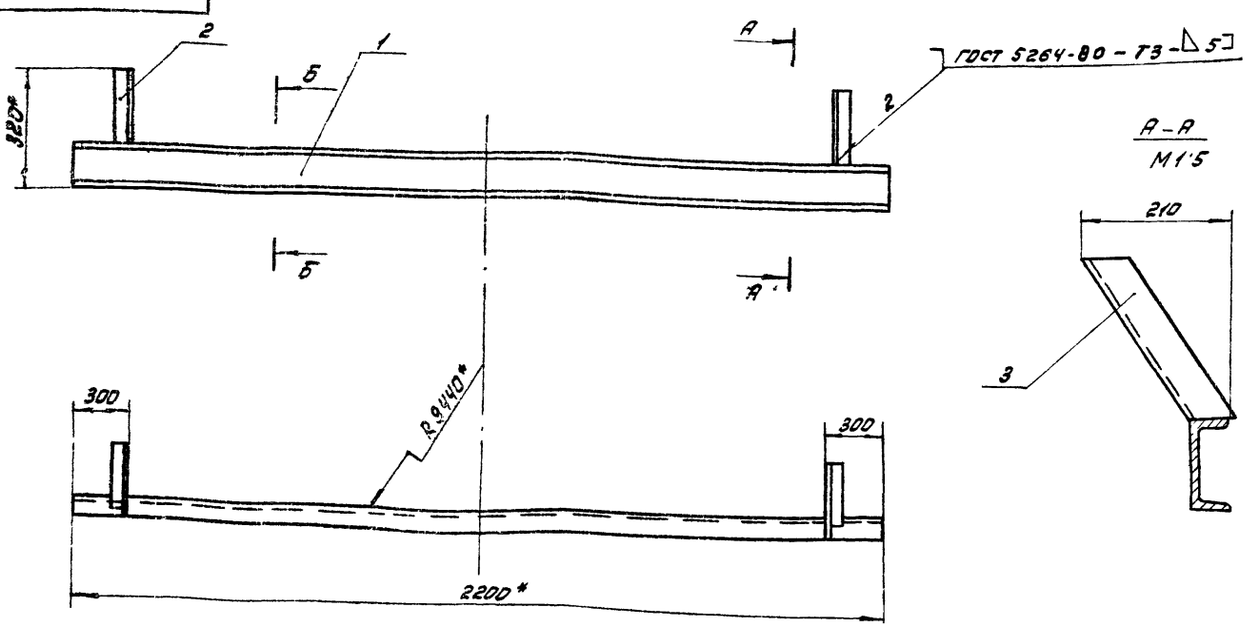


1. $\pm\frac{IT14}{2}$.
2. * Размеры для справок.

| Изм. | Лист | № докум. | Подп. | Дата | ЧИ.429.25.00.000СБ | | | |
|---|---|---|---|---|---|---|---|---|
| Разраб. | | Самохина | | | Кронштейн | Лит. | Масса | Масштаб |
| Пров. | | Пендерев | | | Сборочный чертеж | И | 24,5 | 1:10 |
| Н.контр. | | Кулагина | | | | Лист | Листов: 1 | |
| | | | | | | Мосводоканалниипроект Отдел №5 | | |

| Формат | Зона | Поз. | Обозначение | Наименование | Кол. | Примеч. |
|---|---|---|---|---|---|---|
| | | | | **Документация** | | |
| 12 | | | 4И.429.25.00.000СБ | Сборочный чертеж | | |
| | | | | **Детали** | | |
| 11 | | 1 | 4И.429.25.00.001 | Швеллер | 1 | |
| 11 | | 2 | 4И.429.25.00.002 | Угольник | 1 | |
| 11 | | 3 | 4И.429.25.00.002-01 | Угольник | 1 | |

| Изм. | Лист | № докум. | Подп. | Дата | 4И.429.25.00.000 | | | |
|---|---|---|---|---|---|---|---|---|
| Разраб. | | Самохина | | | Кронштейн | Лит. | Лист | Листов |
| Пров. | | Пендерев | | | | И | | 1 |
| Н.контр. | | Кулагина | | | | Мосводоканалниипроект Отдел №5 | | |

Формат 11

4И.429.25.00.001

Инв.№ подл. | Подп. и дата | Взам.инв.№ | Инв.№ дубл. | Подп. и дата

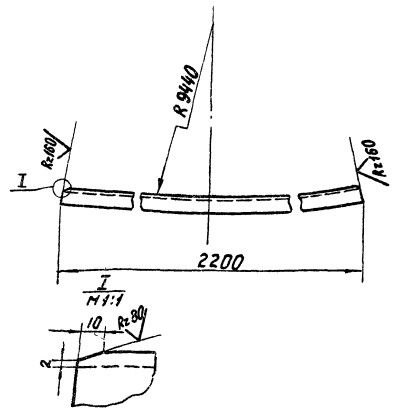


h14; ± $\frac{IT14}{2}$.

| Изм. | Лист | № докум. | Подп. | Дата | 4И.429.25.00.001 | | | |
|---|---|---|---|---|---|---|---|---|
| Разраб. | | Самохина | | | Швеллер | Лит. | Масса | Масштаб |
| Пров. | | Пендерев | | | | И | 23,0 | 1:10 |
| Н.контр. | | Кулагина | | | Швеллер 12ГОСТ 8240-72 ВСт.3СпГОСТ535-79 | Лист | Листов:1 | |
| | | | | | | Мосводоканалниипроект Отдел №5 | | |

Формат 11

4И.429.25.00.002

4И 429.25.00.002 - изображено

4И.429 25.00.002-а - зеркальное отражение

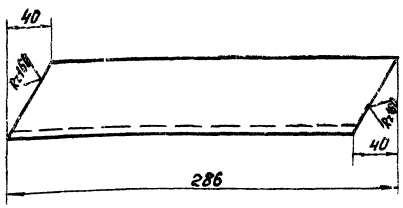


h14; ± $\frac{IT14}{2}$.

| Изм. | Лист | № докум. | Подп. | Дата | 4И.429.25.00.002 | | | |
|---|---|---|---|---|---|---|---|---|
| Разраб. | | Скворцов | | | Угольник | Лит. | Масса | Масштаб |
| Пров. | | Самохин | | | | И | 0,75 | 1:2 |
| Н.контр. | | Кулагина | | | Уголок Б-50х50х5 ГОСТ 8509-72 Ст.3 ГОСТ 535-79 | Лист | Листов 1 | |
| | | | | | | Мосводоканалниипроект Отдел №5 | | |

4И.429.26.00.000 СБ

Инв.№ подл. | Подп. и дата | Взам.инв.№ | Инв.№ дубл. | Подп. и дата

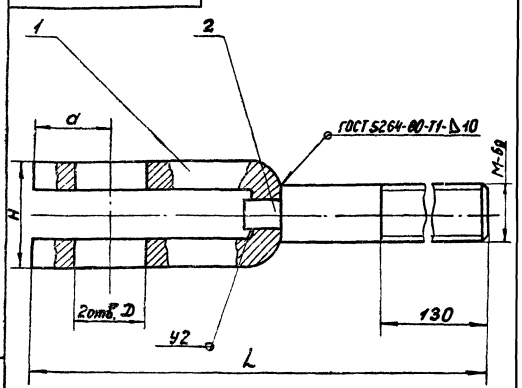


| Обозначение | Размеры, мм | | | | | Масса, кг |
|---|---|---|---|---|---|---|
| | L | H | a | M левая | D | |
| 4И.429.26.00.000 | 325 | 48 | 60 | 27 | 41 | 3.3 |
| 4И.429.26.00.000-01 | 255 | 38 | 28 | 16 | 26 | 1.0 |

Размеры для справок.

| Изм. | Лист | № докум. | Подп. | Дата | 4И.429.26.00.000 СБ | | | |
|---|---|---|---|---|---|---|---|---|
| Разраб. | | Самохина | | | Вилка Сборочный чертеж | Лит. | Масса | Масштаб |
| Пров. | | Пендерев | | | | И | см. табл. | — |
| Н.контр. | | Кулагина | | | | Лист | Листов 1 | |
| | | | | | | Мосводоканалниипроект Отдел №5 | | |

| Формат | Зона | Поз. | Обозначение | Наименование | Кол. | Прим. |
|---|---|---|---|---|---|---|
| | | | | Документация | | |
| 11 | | | ЧИ.429.26.00.000СБ | Сборочный чертеж | | |
| | | | Переменые данные для исполнений | | | |
| | | | | ЧИ.429.26.00.000 | | |
| | | | | Детали | | |
| 11 | | 1 | ЧИ.429.26.00.001 | Скоба | 1 | |
| 11 | | 2 | ЧИ.429.26.00.002 | Пруток | 1 | |
| | | | | ЧИ.429.26.00.000-01 | | |
| 11 | | 1 | ЧИ.429.26.00.001-01 | Скоба | 1 | |
| 11 | | 2 | ЧИ.429.26.00.002-01 | Пруток | 1 | |

| Изм. | Лист | № докум. | Подп. | Дата |
|---|---|---|---|---|
| Разраб. | | Скворцов | | |
| Пров. | | Самохина | | |
| Н.контр. | | Кулагина | | |

ЧИ.429.26.00.000

Вилка

| Лит. | Лист | Листов |
|---|---|---|
| И | | 1 |

Мосводоканалчиипроект Отдел N5

Формат 11

ЧИ.429.26.00.001

R2 80 (√)

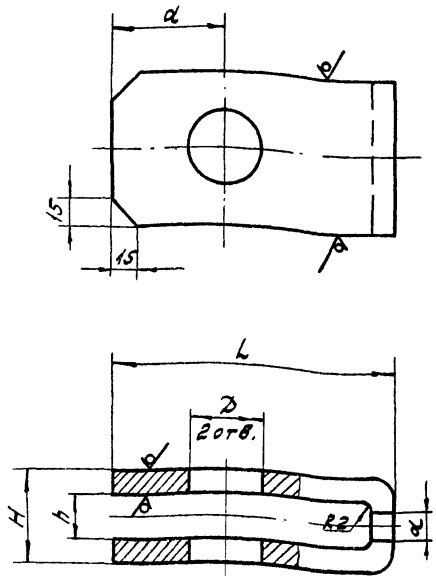


| Обозначение | Размеры — мм L | H | h | D | d | a | Материал | Масса, кг |
|---|---|---|---|---|---|---|---|---|
| ЧИ.429.26.00.001 | 130 | 48 | 74 | 41 | 17 | 60 | Полоса Б-2-12х80 ГОСТ 103-76 / В ст3сп ГОСТ 535-79 | 1,9 |
| ЧИ.429.26.00.001-01 | 90 | 38 | 18 | 26 | 14 | 28 | Полоса Б-2-10х50 ГОСТ 103-76 / В ст3сп ГОСТ 535-79 | 0,45 |

H14; h14; ±1T14/2.

| Изм. | Лист | № докум. | Подп. | Дата |
|---|---|---|---|---|
| Разраб. | | Скворцов | | |
| Пров. | | Самохина | | |
| Н.контр. | | Кулагина | | |

ЧИ.429.26.00.001

Скоба

см таблицу

| Лит. | Масса | Масштаб |
|---|---|---|
| И | см. табл. | — |

Лист | Листов: 1

Мосводоканалчиипроект Отдел N5

Формат 11

ЧИ.429.26.00.002

R2 80 (√)

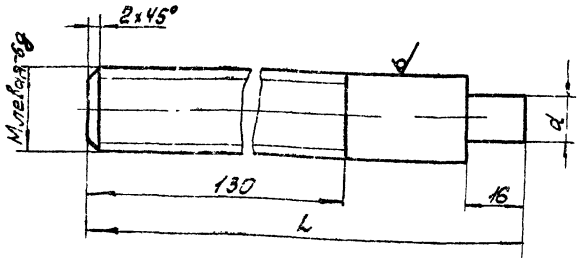


| Обозначение | Размеры, мм L | H | d | Материал | Масса, кг |
|---|---|---|---|---|---|
| ЧИ.429.26.00.002 | 212 | 27 | 16 | Круг В27 ГОСТ 2590-71 / В ст3сп ГОСТ 535-79 | 0,9 |
| ЧИ.429.26.00.002-01 | 180 | 16 | 12 | Круг В16 ГОСТ 2590-71 / В ст3сп ГОСТ 535-79 | 0,35 |

h 14; ±1T14/2.

| Изм. | Лист | № докум. | Подп. | Дата |
|---|---|---|---|---|
| Разраб. | | Скворцов | | |
| Пров. | | Самохина | | |
| Н.контр. | | Кулагина | | |

ЧИ.429.26.00.002

Пруток

см таблицу

| Лит. | Масса | Масштаб |
|---|---|---|
| И | см. табл. | |

Лист | Листов: 1

Мосводоканалчиипроект Отдел N5

ЧИ.429.27.00.000СБ

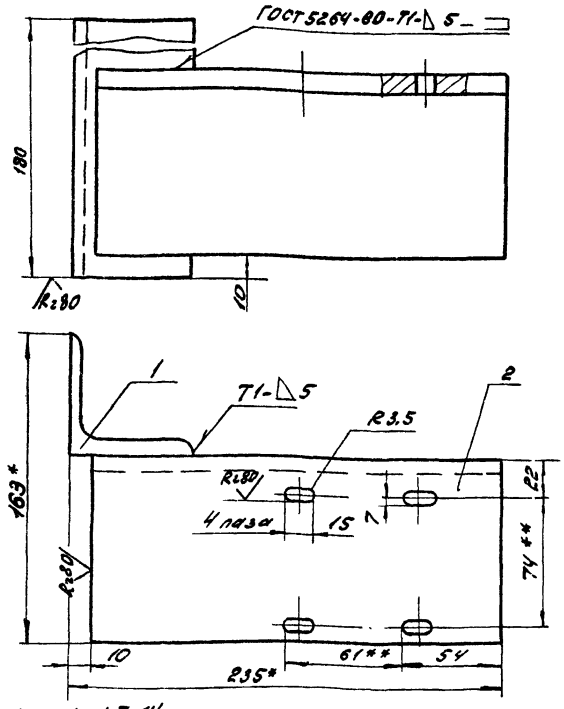


1. H14; h14; ±1T14/2.
2. * Размеры для справок.
3. ** Размечать по сопрягаемой детали.
4. Шероховатость обрабатываемых поверхностей деталей без чертежа R2 160

| Изм. | Лист | № докум. | Подп. | Дата |
|---|---|---|---|---|
| Разраб. | | Самохина | | |
| Пров. | | Пендерев | | |
| Н.контр. | | Кулагина | | |

ЧИ.429.27.00.000СБ

Плита

Сборочный чертеж

| Лит. | Масса | Масштаб |
|---|---|---|
| И | 4,4 | 1:2 |

Лист | Листов: 1

Мосводоканалчиипроект Отдел N5

| Формат | Зона | Поз. | Обозначение | Наименование | Кол. | Примеч. |
|---|---|---|---|---|---|---|
| | | | | Документация | | |
| 11 | | | 4И.429.27.00.000СБ | Сборочный чертеж | | |
| | | | | Детали | | |
| 54 | | 1 | 4И.429.27.00.001 | Уголок | | |
| | | | | Уголок Б63×63×5 ГОСТ8509-72 / Вст3сп ГОСТ535-79 | | |
| | | | | L = 180h14 | 1 | 1,0кг |
| 54 | | 2 | 4И.429.27.00.002 | Уголок | | |
| | | | | Уголок Б100×100×7 ГОСТ8509-72 / Вст.3сп ГОСТ535-79 | | |
| | | | | L = 225h14 | 1 | 2,4кг |

| Изм. | Лист | № докум. | Подп. | Дата | 4И.429.27.00.000 | | | |
|---|---|---|---|---|---|---|---|---|
| Разраб. | | Сапожкина | | | Плита | Лит. И | Лист | Листов 1 |
| Пров. | | Пендерев | | | | Мосводоканалниипроект Отдел №5 | | |
| Н.контр. | | Кулагина | | | | | | |

Формат 11

4И.429.28.00.000СБ

170*

20* 1±0,5

Б

Б

1 3 2

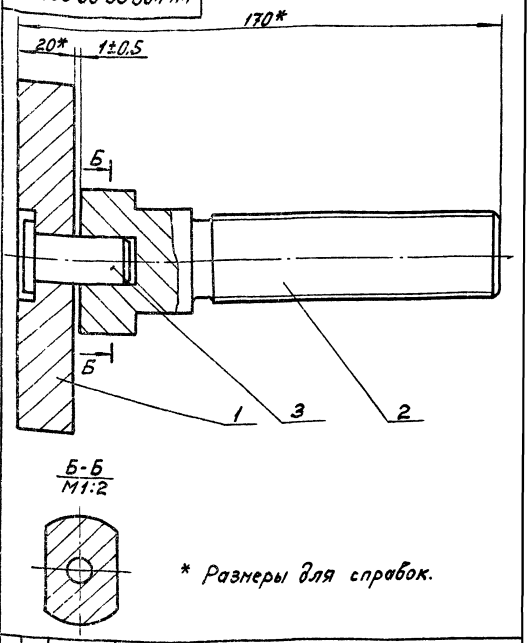

Б-Б
М1:2

* Размеры для справок.

| Изм. | Лист | № докум. | Подп. | Дата | 4И.429.28.00.000СБ | | | |
|---|---|---|---|---|---|---|---|---|
| Разраб. | | Скворцов | | | Домкрат | Лит. И | Масса 3.7 | Масштаб 1:1 |
| Пров. | | Сапожкина | | | Сборочный чертеж | Лист | Листов 1 | |
| Рук. | | Пендерев | | | | Мосводоканалниипроект Отдел №5 | | |
| Н.контр. | | Кулагина | | | | | | |

Инв. № подл. | Подп. и дата | Взам. инв. № | Инв. № дубл. | Подп. и дата

Формат 11

| Формат | Зона | Поз. | Обозначение | Наименование | Кол. | Примеч. |
|---|---|---|---|---|---|---|
| | | | | Документация | | |
| 11 | | | 4И.429.28.00.000СБ | Сборочный чертеж | | |
| | | | | Детали | | |
| 11 | | 1 | 4И.429.28.00.001 | Плита | 1 | |
| 11 | | 2 | 4И.429.28.00.002 | Винт | 1 | |
| 11 | | 3 | 4И.429.28.00.003 | Штифт | 1 | |

| Изм. | Лист | № докум. | Подп. | Дата | 4И.429.28.00.000 | | | |
|---|---|---|---|---|---|---|---|---|
| Разраб. | | Скворцов | | | Домкрат | Лит. И | Лист | Листов 1 |
| Пров. | | Сапожкина | | | | Мосводоканалниипроект Отдел №5 | | |
| Н.контр. | | Кулагина | | | | | | |

4И.429.28.00.001

Rz 80 (√)

По контуру

Rz160

ø17

ø30

6

□ 120

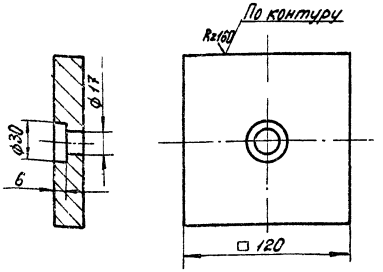

H14; h14; ± IT14/2.

| Изм. | Лист | № докум. | Подп. | Дата | 4И.429.28.00.001 | | | |
|---|---|---|---|---|---|---|---|---|
| Разраб. | | Скворцов | | | Плита | Лит. И | Масса 2,1 | Масштаб 1:2 |
| Пров. | | Сапожкина | | | | Лист | Листов 1 | |
| Н.контр. | | Кулагина | | | Лист Б20 ГОСТ19903-74 / Вст.3сп ГОСТ14637-79 | Мосводоканалниипроект Отдел №5 | | |

Инв. № подл. | Подп. и дата | Взам. инв. № | Инв. № дубл. | Подп. и дата

ЧИ.429.28.00.002

Rz 80 (√)

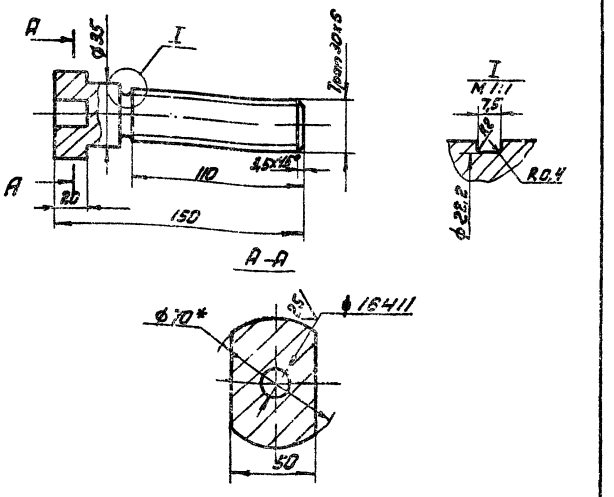


1. Неуказанные предельные отклонения размеров: H14; h14; ± $\frac{IT14}{2}$.

| Изм. | Лист | № докум. | Подп. | Дата | ЧИ.429.28.00.002 | | | |
|---|---|---|---|---|---|---|---|---|
| Разраб. | | Скворцов | | | Винт | Лит. И | Масса 1,5 | Масштаб 1:2 |
| Пров. | | Самохина | | | | Лист | Листов: 1 | |
| Н.контр. | | Кулагина | | | Круг В70 ГОСТ 2590-71 / В от 3 ГОСТ 535-79 | Мосводоканалниипроект Отдел N5 | | |

Формат 11

ЧИ.429.28.00.003

Rz 80 (√)

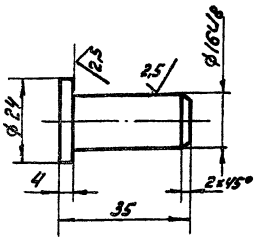


Неуказанные предельные отклонения размеров: h14; ± $\frac{IT14}{2}$.

| Изм. | Лист | № докум. | Подп. | Дата | ЧИ.429.28.00.003 | | | |
|---|---|---|---|---|---|---|---|---|
| Разраб. | | Самохина | | | Штифт | Лит. И | Масса 0,06 | Масштаб 1:1 |
| Пров. | | Пендерев | | | | Лист | Листов: 1 | |
| Н.контр. | | Кулагина | | | Ст.3 ГОСТ 380-71 | Мосводоканалниипроект Отдел N5 | | |

Формат 11

ЧИ.429.29.00.000СБ

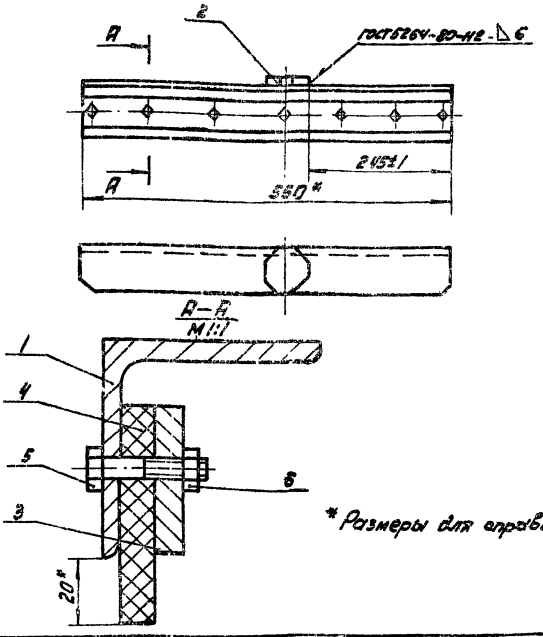


* Размеры для справок.

| Изм. | Лист | № докум. | Подп. | Дата | ЧИ.429.29.00.000СБ | | | |
|---|---|---|---|---|---|---|---|---|
| Разраб. | | Самохина | | | Скребок | Лит. И | Масса 5,0 | Масштаб 1:5 |
| Пров. | | Пендерев | | | Сборочный чертеж | Лист | Листов: 1 | |
| Рук. | | Пендерев | | | | Мосводоканалниипроект Отдел N5 | | |
| Н.контр. | | Кулагина | | | | | | |

| Формат | Зона | Поз. | Обозначение | Наименование | Кол. | Примеч. |
|---|---|---|---|---|---|---|
| | | | | Документация | | |
| 11 | | | ЧИ.429.29.00.000СБ | Сборочный чертеж | | |
| | | | | Детали | | |
| 11 | | 1 | ЧИ.429.29.00.001 | Угольник | 1 | |
| 11 | | 2 | ЧИ.429.29.00.002 | Накладка | 1 | |
| 11 | | 3 | ЧИ.429.29.00.003 | Планка | 1 | |
| 11 | | 4 | ЧИ.429.29.00.004 | Щетка | 1 | |
| | | | | Стандартные изделия | | |
| | | 5 | | Болт М6×35.68.096 | | |
| | | | | ГОСТ 7798-70 | 7 | |
| | | 6 | | Гайка М6.5.096 | | |
| | | | | ГОСТ 5915-70 | 7 | |

| Изм. | Лист | № докум. | Подп. | Дата | ЧИ.429.29.00.000 | | | |
|---|---|---|---|---|---|---|---|---|
| Разраб. | | Самохина | | | Скребок | Лит. И | Лист | Листов 1 |
| Пров. | | Пендерев | | | | Мосводоканалниипроект Отдел N5 | | |
| Н.контр. | | Потутков | | | | | | |

Инв. № подл. | Подп. и дата | Взам. инв. № | Инв. № дубл. | Подп. и дата

ЧИ.429.29.00.001

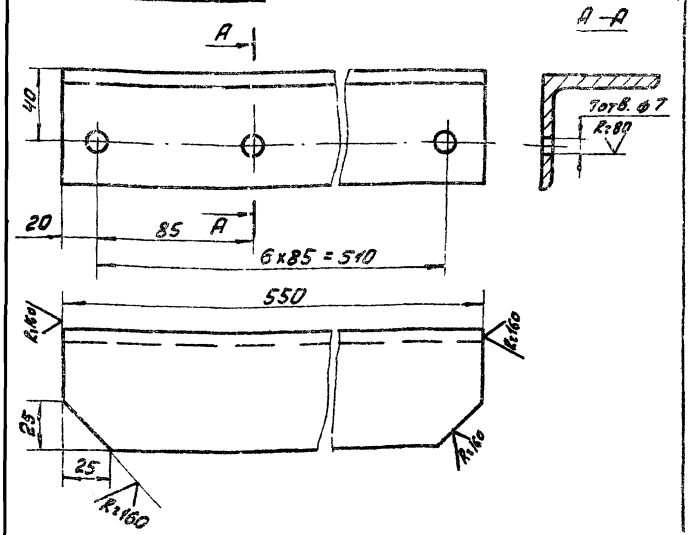


Н14; h14; ±IT14/2.

ЧИ.429.29.00.001

| Изм. | Лист | № докум. | Подп. | Дата | Уголь | Лит. | Масса | Масштаб |
|---|---|---|---|---|---|---|---|---|
| Разраб. | | Сапожкина | | | | И | 3,0 | 1:2 |
| Пров. | | Пендерев | | | | Лист | Листов 1 | |
| Н. контр. | | Кулагина | | | Уголок Е-63х63х6 ГОСТ 8509-72 / Ст 3 сп ГОСТ 535-79 | Мосводоканалниипроект Отдел №5 | | |

Формат А1

ЧИ.429.29.00.002

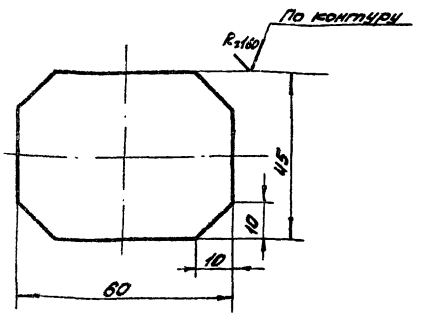


h14; ±IT14/2.

ЧИ.429.29.00.002

| Изм. | Лист | № докум. | Подп. | Дата | Накладка | Лит. | Масса | Масштаб |
|---|---|---|---|---|---|---|---|---|
| Разраб. | | Сапожкина | | | | И | 0,17 | 1:1 |
| Пров. | | Пендерев | | | | Лист | Листов 1 | |
| Н. контр. | | Кулагина | | | Лист 58 ГОСТ 19903-74 / Ст 3 сп ГОСТ 14637-79 | Мосводоканалниипроект Отдел №5 | | |

Формат А1

ЧИ.429.29.00.003

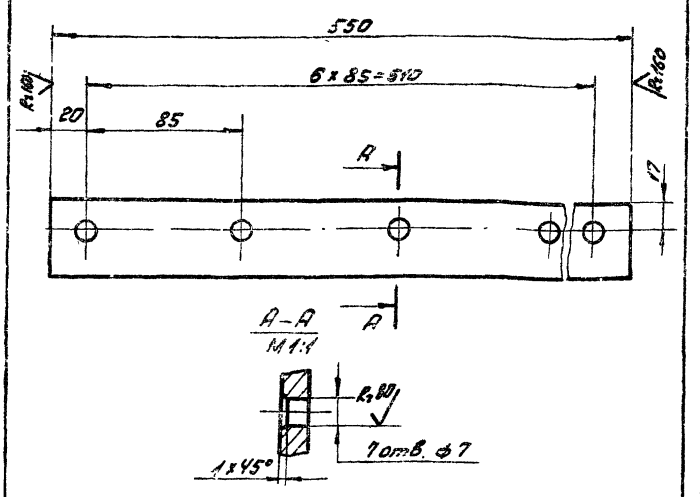


Н14; h14; ±IT14/2.

ЧИ.429.29.00.003

| Изм. | Лист | № докум. | Подп. | Дата | Планка | Лит. | Масса | Масштаб |
|---|---|---|---|---|---|---|---|---|
| Разраб. | | Сапожкина | | | | И | 1,3 | 1:2 |
| Пров. | | Пендерев | | | | Лист | Листов 1 | |
| Н. контр. | | Кулагина | | | Полоса 6-2-8х40 ГОСТ 103-76 / Ст 3 сп ГОСТ 535-79 | Мосводоканалниипроект Отдел №5 | | |

Формат А1

ЧИ.429.29.00.004

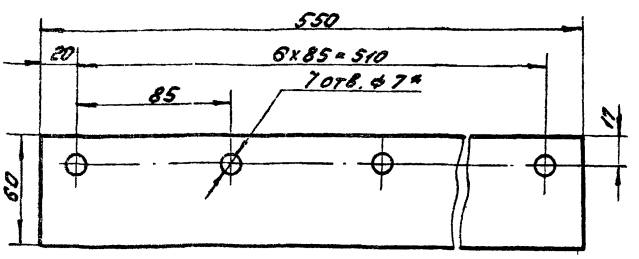


* Размечать по сопрягаемой детали.

ЧИ.429.29.00004

| Изм. | Лист | № докум. | Подп. | Дата | Щетка | Лит. | Масса | Масштаб |
|---|---|---|---|---|---|---|---|---|
| Разраб. | | Сапожкина | | | | И | 0,12 | 1:2 |
| Пров. | | Пендерев | | | | Лист | Листов 1 | |
| Н. контр. | | Кулагина | | | Пластина I.НБ-С-10 ГОСТ 7938-77 | Мосводоканалниипроект Отдел №5 | | |

Формат А1

ЧИ.429.30.00.000СБ

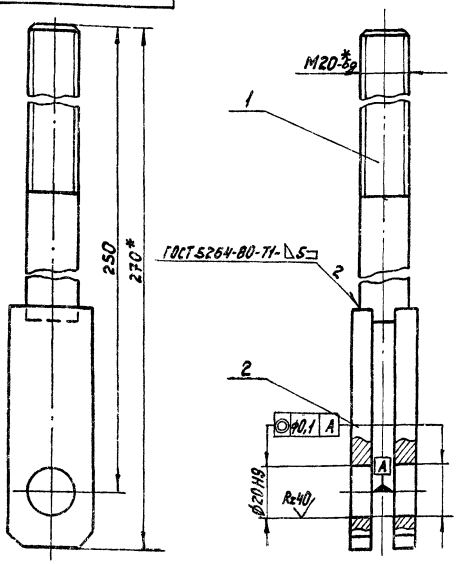


1. Неукозанные предельные отклонения размеров h14.
2* Размеры для справок.

| Изм. | Лист | № докум. | Подп. | Дата | ЧИ.429.30.00.000СБ | | |
|---|---|---|---|---|---|---|---|
| Разраб. | | Скворцов | | | Штанга | Лит. | Масса | Масштаб |
| Пров. | | Сапожкина | | | | И | 1,0 | 1:1 |
| Н.контр. | | Кулагина | | | Сборочный чертеж | Лист | Листов 1 |
| | | | | | | Мособводоканалниипроект Отдел №5 | |

Формат А1

| Изм. | Кол. уч. | Лист | № докум. | Подп. | Дата | Обозначение | Наименование | Кол. | Примеч. |
|---|---|---|---|---|---|---|---|---|---|
| | | | | | | | Документация | | |
| | 11 | | | | | ЧИ.429.30.00.000СБ | Сборочный чертеж | | |
| | | | | | | | Детали | | |
| | 11 | 1 | | | | ЧИ.429.30.00.001 | Винт | 1 | |
| | 11 | 2 | | | | ЧИ.429.30.00.002 | Планка | 2 | |

| Изм. | Лист | № докум. | Подп. | Дата | ЧИ.429.30.00.000 | | | |
|---|---|---|---|---|---|---|---|---|
| Разраб. | | Скворцов | | | Штанга | Лит. | Лист | Листов |
| Пров. | | Сапожкина | | | | И | | 1 |
| Н.контр. | | Кулагина | | | | Мособводоканалниипроект Отдел №5 | | |

Формат А1

ЧИ.429.30.00.001

Rz80 (√)

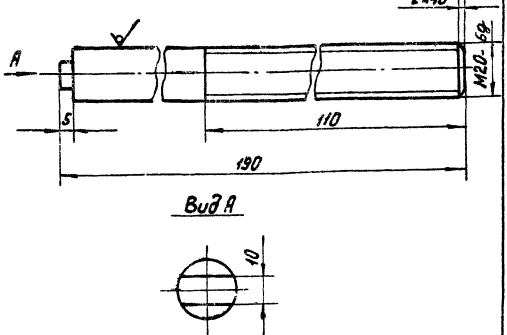


Вид А




h14; ± IT14/2.

| Изм. | Лист | № докум. | Подп. | Дата | ЧИ.429.30.00.001 | | | |
|---|---|---|---|---|---|---|---|---|
| Разраб. | | Скворцов | | | Винт | Лит. | Масса | Масштаб |
| Пров. | | Сапожкина | | | | И | 0,6 | 1:1 |
| Н.контр. | | Кулагина | | | Круг В20 ГОСТ 2590-71 / Вст.3Сп ГОСТ 535-79 | Лист | Листов 1 | |
| | | | | | | Мособводоканалниипроект Отдел №5 | | |

ЧИ.429.30.00.002

(√)

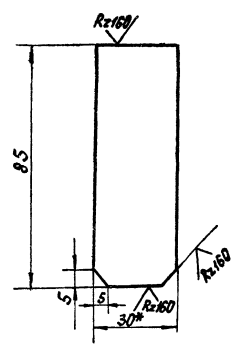


1. h14; ± IT14/2.
2* Размер для справок.

| Изм. | Лист | № докум. | Подп. | Дата | ЧИ.429.30.00.002 | | | |
|---|---|---|---|---|---|---|---|---|
| Разраб. | | Самокина | | | Планка | Лит. | Масса | Масштаб |
| Пров. | | Пендерей | | | | И | 0,2 | 1:1 |
| Н.контр. | | Кулагина | | | Полоса Б-2-10×30 ГОСТ 103-76 / Вст.3Сп ГОСТ 535-79 | Лист | Листов 1 | |
| | | | | | | Мособводоканалниипроект Отдел №5 | | |

ИИ.429.31.00.000 СБ

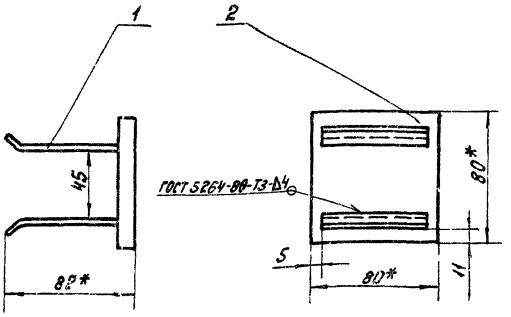


1. Предельные отклонения размеров деталей без чертежа - h14.
2. Шероховатость обрабатываемых поверхностей деталей без чертежа - $R_z 80$ (V).
3. H14; h14; $\pm \frac{IT14}{2}$.
4. * Размеры для справок.

| Изм. | Лист | № докум. | Подп. | Дата |
|---|---|---|---|---|
| Разраб. | | Сокочина | | |
| Пров. | | Пендерев | | |
| Н. контр. | | Кулагина | | |

ИИ.429.31.00.000 СБ

Кронштейн
Сборочный чертеж

| Лит. | Масса | Масштаб |
|---|---|---|
| И | 1.0 | 1:1 |
| Лист | Листов: 1 | |

Мособлоканалинпроект
Отдел №5

Формат А1

| Формат | Зона | Поз. | Обозначение | Наименование | Кол. | Примеч. |
|---|---|---|---|---|---|---|
| | | | | **Документация** | | |
| А1 | | | ИИ.429.31.00.000 СБ | Сборочный чертеж | | |
| | | | | **Детали** | | |
| А1 | | 1 | ИИ.429.31.00.001 | Анкер | 2 | |
| Б4 | | 2 | ИИ.429.31.00.002 | Плита | | |
| | | | | Лист Б10 ГОСТ 19903-74 Вст.3сп ГОСТ 14637-69 | | |
| | | | | 80×80 | 1 | 0,5 кг |

Инв. № подл. | Подп. и дата | Взам. инв. № | Инв. № дубл. | Подп. и дата

| Изм. | Лист | № докум. | Подп. | Дата |
|---|---|---|---|---|
| Разраб. | | Скворцов | | |
| Пров. | | Сокочина | | |
| Н. контр. | | Кулагина | | |

ИИ.429.31.00.000

Кронштейн

| Лит. | Лист | Листов |
|---|---|---|
| И | | 1 |

Мособлоканалинпроект
Отдел №5

Формат А1

ИИ.429.31.00.001

Rz 150 (V)

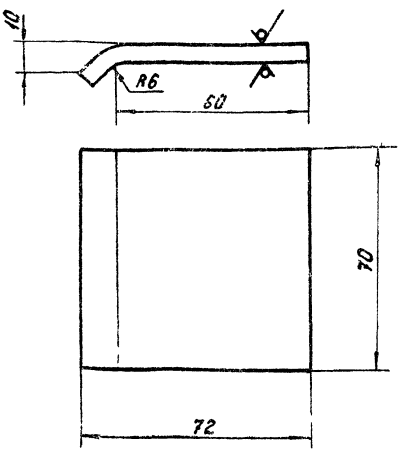


h14; $\pm \frac{IT14}{2}$.

| Изм. | Лист | № докум. | Подп. | Дата |
|---|---|---|---|---|
| Разраб. | | Скворцов | | |
| Пров. | | Сокочина | | |
| Н. контр. | | Кулагина | | |

ИИ.429.31.00.001

Анкер

| Лит. | Масса | Масштаб |
|---|---|---|
| И | 0,24 | 1:1 |
| Лист | Листов: 1 | |

Лист Б6 ГОСТ 19903-74 Вст.3сп ГОСТ 14637-79

Мособлоканалинпроект
Отдел №5

ИИ.429.00.00.004

Rz 80 (V)

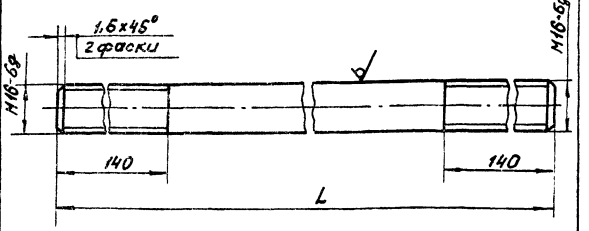


| Обозначение | L мм | Масса, кг |
|---|---|---|
| ИИ.429.00.00.001 | 3250 | 5,5 |
| ИИ.429.00.00.001-01 | 3050 | 4,5 |
| ИИ.429.00.00.001-02 | 4725 | 7,5 |
| ИИ.429.00.00.001-03 | 1670 | 2,6 |
| ИИ.429.00.00.001-04 | 1010 | 1,6 |

h14; $\pm \frac{IT14}{2}$.

Инв. № подл. | Подп. и дата | Взам. инв. № | Инв. № дубл. | Подп. и дата

| Изм. | Лист | № докум. | Подп. | Дата |
|---|---|---|---|---|
| Разраб. | | Коволев | | |
| Пров. | | Сокочина | | |
| Н. контр. | | Кулагина | | |

ИИ.429.00.00.001

Тяга

| Лит. | Масса | Масштаб |
|---|---|---|
| И | см. табл | — |
| Лист | Листов: 1 | |

Круг В16 ГОСТ 2590-71 / Вст.3 ГОСТ 535-79

Мособлоканалинпроект
Отдел №5

ЧИ 429.00.00.002

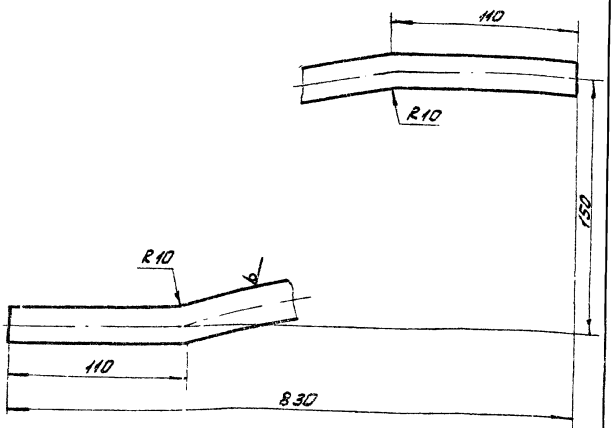


1. Развернутая длина - L = 850.
2. h14; ± IT14/2.

| Изм. | Лист | № докум. | Подп. | Дата |
|---|---|---|---|---|
| Разраб. | | Ковалев | | |
| Пров. | | Сапохина | | |
| Н. контр. | | Кулагина | | |

ЧИ 429.00.00.002 — Подкос

| Лит. | Масса | Масштаб |
|---|---|---|
| И | 2,1 | 1:2 |
| Лист | Листов: 1 | |

Круг В20 ГОСТ 2590-71 / Вст2 ГОСТ 535-79

Мосводоканалнипроект Отдел N5

Формат А1

ЧИ 429.00.00.003

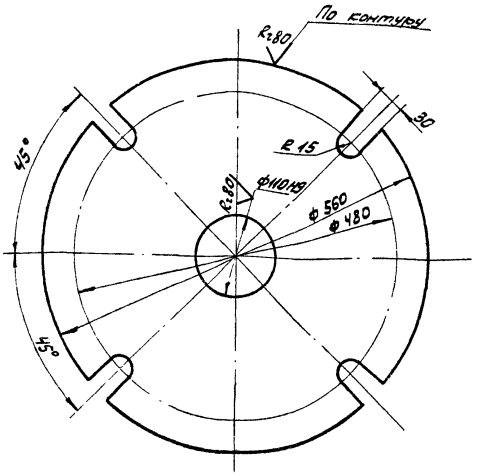


H14; h14; ± IT14/2.

| Изм. | Лист | № докум. | Подп. | Дата |
|---|---|---|---|---|
| Разраб. | | Ковалев | | |
| Пров. | | Сапохина | | |
| Н. контр. | | Кулагина | | |

ЧИ. 429.00.00.003 — Плита

| Лит. | Масса | Масштаб |
|---|---|---|
| И | 55,0 | 1:5 |
| Лист | Листов: 1 | |

Лист Б32 ГОСТ 19903-74 / Вст3сп ГОСТ 14637-79

Мосводоканалнипроект Отдел N5

Формат А1

Инв. N подл. | Подп. и дата | Взам. инв. N | Инв. N дубл. | Подп. и дата

ЧИ 429.00.00.004

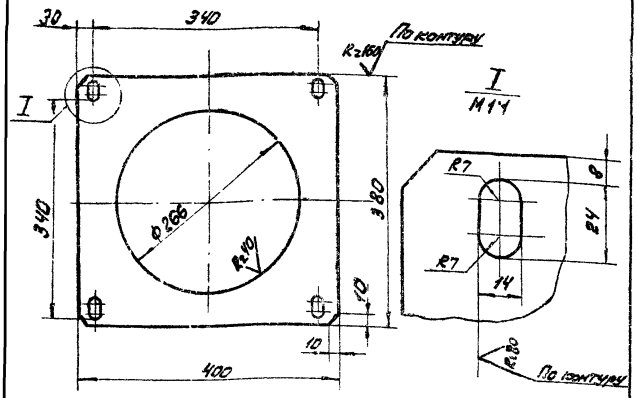


H14; h14; ± IT14/2.

| Изм. | Лист | № докум. | Подп. | Дата |
|---|---|---|---|---|
| Разраб. | | Ковалев | | |
| Пров. | | Сапохина | | |
| Н. контр. | | Кулагина | | |

ЧИ.429.00.00.004 — Лист средний

| Лит. | Масса | Масштаб |
|---|---|---|
| И | 7,4 | 1:2 |
| Лист | Листов: 1 | |

Лист Б10 ГОСТ 19903-74 / Вст3сп ГОСТ 14637-79

Мосводоканалнипроект Отдел N5

ЧИ 429.00.00.005

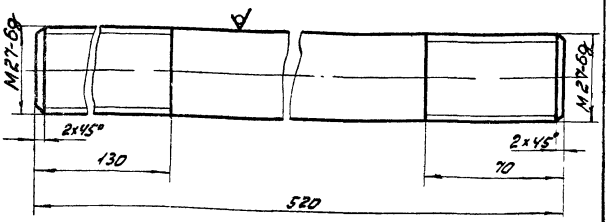


h14; ± IT14/2.

| Изм. | Лист | № докум. | Подп. | Дата |
|---|---|---|---|---|
| Разраб. | | Ковалев | | |
| Пров. | | Сапохина | | |
| Н. контр. | | Кулагина | | |

ЧИ.429.00.00.005 — Шпилька

| Лит. | Масса | Масштаб |
|---|---|---|
| И | 2,3 | 1:1 |
| Лист | Листов 1 | |

Круг В21 ГОСТ 2590-71 / Вст3сп ГОСТ 535-79

Мосводоканалнипроект Отдел N5

ИИ.429.00.00.006

Rz 80 (✓)

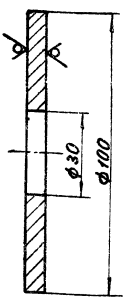


H14; h14.

| | | | | | | | |
|---|---|---|---|---|---|---|---|
| | | | | ИИ.429.00.00.006 | | | |
| Изм. | Лист | № докум. | Подп. | Дата | | | |
| Разраб. | Кобелев | | | | Шайба | Лит. | Масса | Масштаб |
| Пров. | Сенокина | | | | | И | 0,45 | 1:1 |
| | | | | | | Лист | Листов 1 | |
| Н.контр. | Кулагина | | | | Лист БВ ГОСТ 19903-74 Вст.3Сп ГОСТ 14637-79 | Новобоконакиншипроект Отдел №5 | | |

Формат А1

ИИ.429.00.00.007

Rz 160 (✓)

ИИ.429.00.00.007 – изображено

ИИ.429.00.00.007-01 – зеркальное отражение

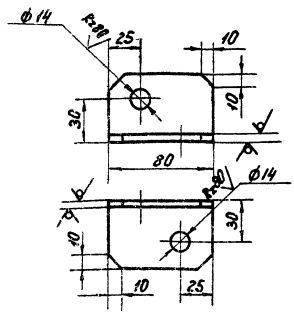


H14; h14; ± IT14/2.

| | | | | | | | |
|---|---|---|---|---|---|---|---|
| | | | | ИИ.429.00.00.007 | | | |
| Изм. | Лист | № докум. | Подп. | Дата | | | |
| Разраб. | Кобелев | | | | Угольник | Лит. | Масса | Масштаб |
| Пров. | Сенокина | | | | | И | 0,3 | 1:2 |
| | | | | | | Лист | Листов 1 | |
| Н.контр. | Кулагина | | | | Уголок Б-50×50×5 ГОСТ 8509-72 Вст.3 ГОСТ 535-79 | Новобоконакиншипроект Отдел №5 | | |

Формат А1

Инв.№ подл. | Подп. и дата | Взам.инв.№ | Инв.№ дубл. | Подп. и дата

ИИ.429.00.00.008

Rz 160 (✓)

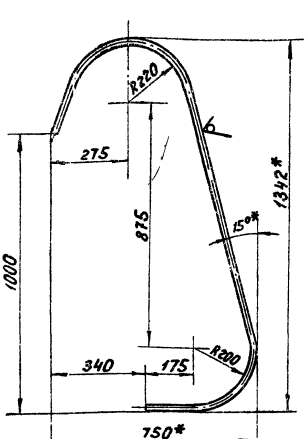


1. H14; h14; ± IT14/2.
2. Развернутая длина L ≈ 2300 мм.
3.* Размеры для справок.

| | | | | | | | |
|---|---|---|---|---|---|---|---|
| | | | | ИИ.429.00.00.008 | | | |
| Изм. | Лист | № докум. | Подп. | Дата | | | |
| Разраб. | Кобелев | | | | Поручень | Лит. | Масса | Масштаб |
| Пров. | Сенокина | | | | | К | 5,5 | 1:10 |
| | | | | | | Лист | Листов 1 | |
| Н.контр. | Кулагина | | | | Труба 25×2 ГОСТ 3262-75 | Новобоконакиншипроект Отдел №5 | | |

ИИ.429.00.00.009

(✓)

ИИ.429.00.00.009 – изображено

ИИ.429.00.00.009-01 – зеркальное отражение

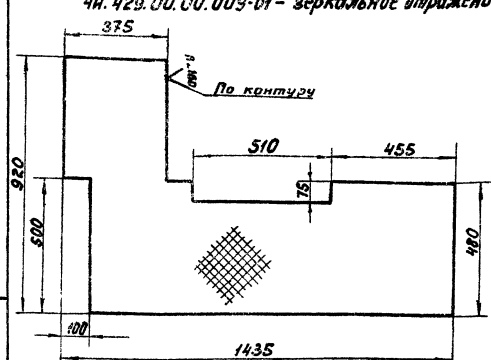


H14; h14; ± IT14/2.

| | | | | | | | |
|---|---|---|---|---|---|---|---|
| | | | | ИИ.429.00.00.009 | | | |
| Изм. | Лист | № докум. | Подп. | Дата | | | |
| Разраб. | Кобелев | | | | Перекрытие | Лит. | Масса | Масштаб |
| Пров. | Сенокина | | | | | И | 30,0 | 1:10 |
| | | | | | | Лист | Листов 1 | |
| Н.контр. | Кулагина | | | | Лист рифл. 0-ПН-4,0 Б Ст3Сп ГОСТ 8568-77 | Новобоконакиншипроект Отдел № 5 | | |

ИИ.429.00.00.011

Rz 80

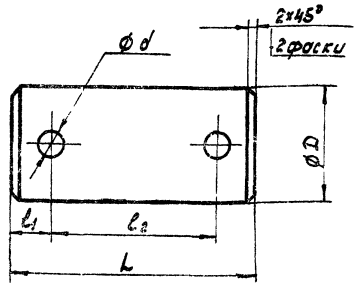


| Обозначения | Размеры, мм | | | | | Масса, кг |
|---|---|---|---|---|---|---|
| | L | l1 | l2 | D | d | |
| ИИ.429.00.00.011 | 70 | 12 | 46 | 25 | 6,5 | 0,27 |
| ИИ.429.00.00.011-01 | 75 | 12 | 51 | 35 | 8,5 | 0,55 |
| ИИ.429.00.00.011-02 | 85 | 14 | 57 | 40 | 8,5 | 0,83 |

$H14; h14; \pm \frac{IT14}{2}$.

| Изм. | Лист | № докум. | Подп. | Дата | ИИ.429.00.00.011 | | | |
|---|---|---|---|---|---|---|---|---|
| Разраб. | | Скворцов | | | Ось | Лит. | Масса | Масштаб |
| Пров. | | Самохина | | | | И | см. табл. | — |
| Н.контр. | | Кулагина | | | Ст.3 ГОСТ 380-71 | Лист | Листов 1 | |
| | | | | | | Новосибирскпромстройпроект Отдел №5 | | |

Формат А4

ИИ.429.00.00.012

Rz 80 (√)

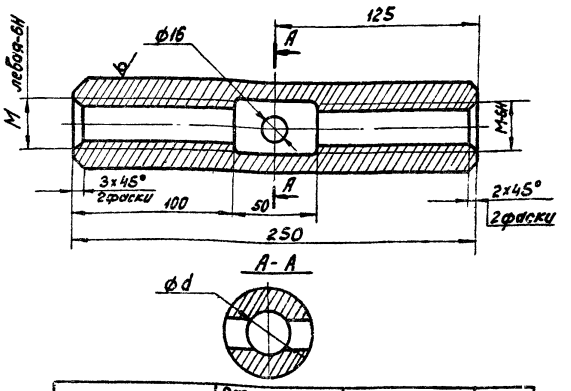


| Обозначение | Размеры, мм | | Материал | Масса, кг |
|---|---|---|---|---|
| | d | M | | |
| ИИ 429 00.00.012 | 28 | 27 | Круг Б55 ГОСТ 2590-71 / Ст3Сп ГОСТ 535-79 | 3,7 |
| ИИ.429.00.00.012-01 | 17 | 16 | Круг Б45 ГОСТ 2590-71 / Ст3Сп ГОСТ 535-79 | 2,8 |

$H14; h14; \pm \frac{IT14}{2}$.

| Изм. | Лист | № докум. | Подп. | Дата | ИИ.429.00.00.012 | | | |
|---|---|---|---|---|---|---|---|---|
| Разраб. | | Скворцов | | | Муфта | Лит. | Масса | Масштаб |
| Пров. | | Самохина | | | | И | см. табл. | — |
| Н.контр. | | Кулагина | | | см. таблицу | Лист | Листов 1 | |
| | | | | | | Новосибирскпромстройпроект Отдел №5 | | |

Формат А1

Инв.№ подл. | Подп. и дата | Взам. инв.№ | Инв.№ дубл. | Подп. и дата

ИИ.429.00.00.013

Rz 80 (√)

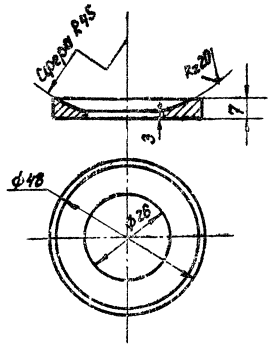


$H14; h14; \pm \frac{IT14}{2}$.

| Изм. | Лист | № докум. | Подп. | Дата | ИИ.429.00.00.013 | | | |
|---|---|---|---|---|---|---|---|---|
| Разраб. | | Ковалев | | | Шайба сферическая нижняя | Лит. | Масса | Масштаб |
| Пров. | | Самохина | | | | И | 0,05 | 1:1 |
| Н.контр. | | Кулагина | | | Ст.3 ГОСТ 380-71 | Лист | Листов 1 | |
| | | | | | | Новосибирскпромстройпроект Отдел №5 | | |

ИИ.429.00.00.014

Rz 80 (√)

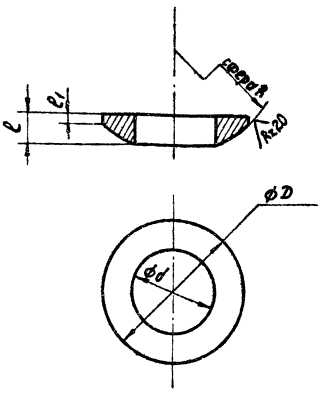


| Обозначения | Размеры, мм | | | | | Масса, кг |
|---|---|---|---|---|---|---|
| | D | d | l | l1 | R | |
| ИИ.429.00.00.014 | 45 | 25 | 7 | 3 | 45 | 0,035 |
| ИИ.429.00.00.014-01 | 36 | 21 | 7 | 2 | 27 | 0,021 |

$H14; h14; \pm \frac{IT14}{2}$.

| Изм. | Лист | № докум. | Подп. | Дата | ИИ.429.00.00.014 | | | |
|---|---|---|---|---|---|---|---|---|
| Разраб. | | Скворцов | | | Шайба сферическая | Лит. | Масса | Масштаб |
| Пров. | | Самохина | | | | И | см. табл. | — |
| Н.контр. | | Кулагина | | | Ст.3 ГОСТ 380-71 | Лист | Листов 1 | |
| | | | | | | Новосибирскпромстройпроект Отдел №5 | | |

Инв.№ подл. | Подп. и дата | Взам. инв.№ | Инв.№ дубл. | Подп. и дата

ЧИ.429.00.00.015

Rz 80 (√)

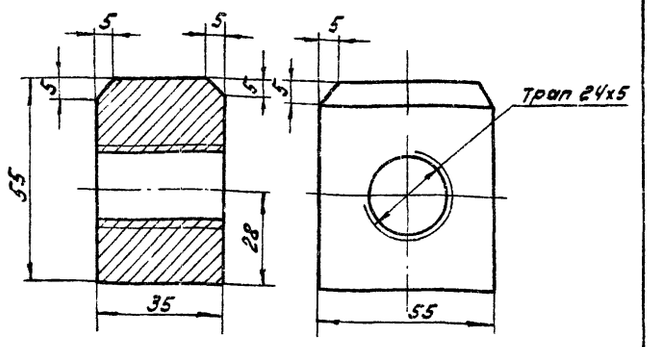


H14; h14; ±IT14/2.

| Изм. | Лист | № докум. | Подп. | Дата | ЧИ.429.00.00.015 | | | |
|---|---|---|---|---|---|---|---|---|
| Разраб. | | Ковалев | | | Гайка | Лит. | Масса | Масштаб |
| Пров. | | Самохина | | | | И | 0,7 | 1:1 |
| Н.контр. | | Кулагина | | | Бронза ОЦС5-5-5 ГОСТ 613-79 | Лист | Листов 1 | |
| | | | | | | Мосводоканалниипроект Отдел №5 | | |

Формат 11

ЧИ.429.00.00.016

Rz 80 (√)

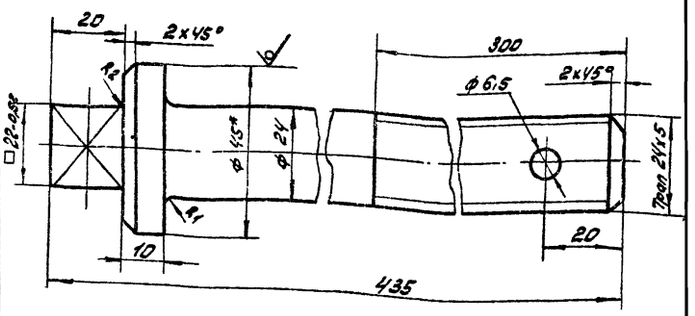


1. H14; h14; ±IT14/2.
2. * Размеры для справок.

| Изм. | Лист | № докум. | Подп. | Дата | ЧИ.429.00.00.016 | | | |
|---|---|---|---|---|---|---|---|---|
| Разраб. | | Ковалев | | | Винт подъемный | Лит. | Масса | Масштаб |
| Пров. | | Самохина | | | | И | 1,7 | 1:1 |
| Н.контр. | | Кулагина | | | Круг 845 ГОСТ 2590-71 / Ст3 ГОСТ 535-79 | Лист | Листов 1 | |
| | | | | | | Мосводоканалниипроект Отдел №5 | | |

Инв. № подл. | Подп. и дата | Взам. инв. № | Инв. № дубл. | Подп. и дата

Формат 11

ЧИ.429.00.00.017

Rz 160 (√)

Развертка

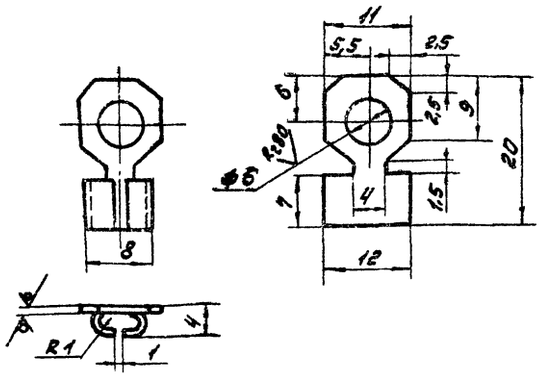


H14; h14; ±IT14/2.

| Изм. | Лист | № докум. | Подп. | Дата | ЧИ.429.00.00.017 | | | |
|---|---|---|---|---|---|---|---|---|
| Разраб. | | Ковалев | | | Наконечник | Лит. | Масса | Масштаб |
| Пров. | | Самохина | | | | И | 0,002 | 2:1 |
| Н.контр. | | Кулагина | | | Лист Л6В 1х12х20 ГОСТ 8131-78 | Лист | Листов 1 | |
| | | | | | | Мосводоканалниипроект Отдел №5 | | |

Формат 11

ЧИ.429.00.00.018

(√)

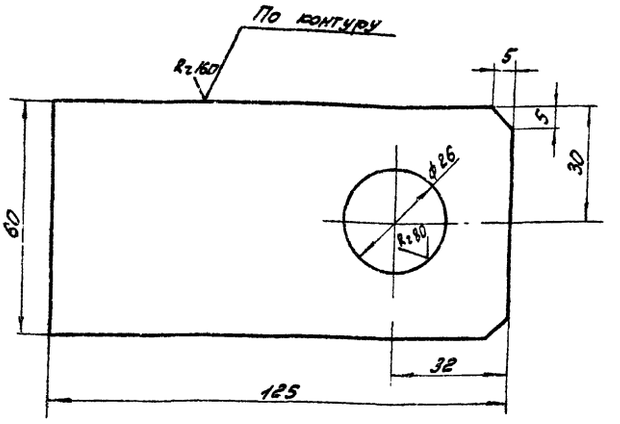


H14; h14; ±IT14/2.

| Изм. | Лист | № докум. | Подп. | Дата | ЧИ.429.00.00.018 | | | |
|---|---|---|---|---|---|---|---|---|
| Разраб. | | Ковалев | | | Ребро | Лит. | Масса | Масштаб |
| Пров. | | Самохина | | | | И | 0,88 | 1:1 |
| Н.контр. | | Кулагина | | | Лист 516 ГОСТ 19903-74 / Вст3сп ГОСТ 14637-79 | Лист | Листов 1 | |
| | | | | | | Мосводоканалниипроект Отдел №5 | | |

Инв. № подл. | Подп. и дата | Взам. инв. № | Инв. № дубл. | Подп. и дата

18600-07 66

Формат 11

ЧИ.429.00.00.019

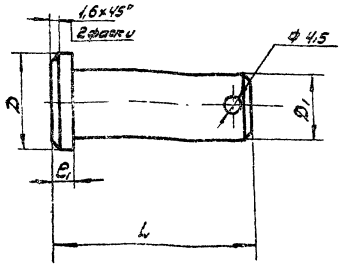


| Обозначения | Размеры, мм | | | | Масса, кг |
|---|---|---|---|---|---|
| | L | e | D | D1 | |
| ЧИ.429.00.00.019 | 60 | 6 | 28 | 20 | 0,13 |
| ЧИ.429.00.00.019-01 | 42 | 5 | 26 | 18 | 0,07 |

1. $H14; h14; \pm\frac{IT14}{2}$.
2. * Размечать при сборке.

| Изм. | Лист | № докум. | Подп. | Дата |
|---|---|---|---|---|
| Разраб. | | Сергунов | | |
| Пров. | | Соколин | | |
| Н. контр. | | Кулагина | | |

ЧИ.429.00.00.019

Ось

| Лит. | Масса | Масштаб |
|---|---|---|
| И | см. табл. | — |
| Лист | Листов: 1 | |

Ст.3 ГОСТ 380-71

Мосводоканалнипроект Отдел №5

Формат А1

ЧИ.429.00.00.021

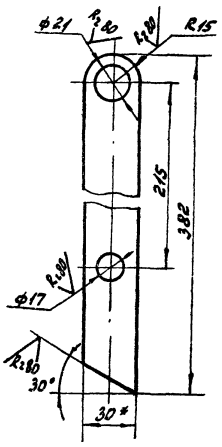


$H14; h14; \pm\frac{IT14}{2}$.

| Изм. | Лист | № докум. | Подп. | Дата |
|---|---|---|---|---|
| Разраб. | | Кабалев | | |
| Пров. | | Соколин | | |
| Н. контр. | | Кулагина | | |

ЧИ.429.00.00.021

Рычаг

| Лит. | Масса | Масштаб |
|---|---|---|
| И | 0,8 | 1:5 |
| Лист | Листов: 1 | |

Полоса Б-2-8 ГОСТ 103-76 / Вст 3сп ГОСТ 535-79

Мосводоканалнипроект Отдел №5

Формат А1

Инв. № подл. | Подп. и дата | Взам. инв. № | Инв. № дубл. | Подп. и дата

ЧИ.429.00.00.022

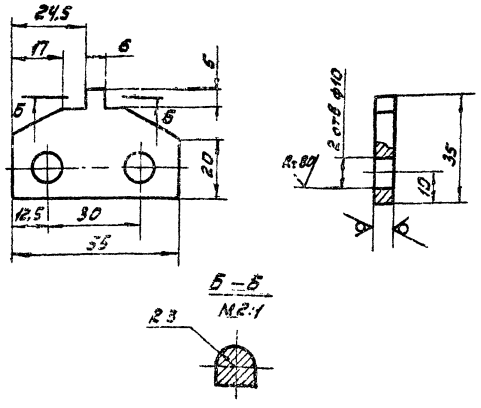


$H14; h14; \pm\frac{IT14}{2}$.

| Изм. | Лист | № докум. | Подп. | Дата |
|---|---|---|---|---|
| Разраб. | | Кабалев | | |
| Пров. | | Соколин | | |
| Н. контр. | | Кулагина | | |

ЧИ.429.00.00.022

Планка

| Лит. | Масса | Масштаб |
|---|---|---|
| И | 0,06 | 1:1 |
| Лист | Листов: 1 | |

Лист 56 ГОСТ 19903-74 / Вст 3сп ГОСТ 14637-79

Мосводоканалнипроект Отдел №5

Формат А1

Мосгорисполком

Управление водопроводно-канализационного хозяйства

Институт Мосводоканалниипроект

# Илоскреб ф18 ИПР

## Технические условия

## ЧИ.429 00 00. 000 ТУ

Главный инженер института / Соколин Я. Л. /

Начальник отдела / Габрилов А. М. /

Руководитель разработки / Пендерев А. И. /

Инв. № подл. | Подп. и дата | Взам. инв. № | Инв. № дубл. | Подп. и дата

1982г



gost.e-ecolog.ru