ТИПОВОЙ ПРОЕКТ
902-2-364.83

ОТСТОЙНИКИ КАНАЛИЗАЦИОННЫЕ РАДИАЛЬНЫЕ ПЕРВИЧНЫЕ ИЗ СБОРНОГО ЖЕЛЕЗОБЕТОНА ДИАМЕТРОМ 18 М С САМОТЕЧНЫМ УДАЛЕНИЕМ ОСАДКА

АЛЬБОМ III
СТРОИТЕЛЬНЫЕ ИЗДЕЛИЯ

18705-03
ЦЕНА 1-33

gost.e-ecolog.ru

ЦЕНТРАЛЬНЫЙ ИНСТИТУТ ТИПОВОГО ПРОЕКТИРОВАНИЯ
ГОССТРОЯ СССР

Москва, А-445, Сущевская ул., 22
Сдано в печать II 1983 г.
Заказ № 10701 Тираж 570 экз.

ТИПОВОЙ ПРОЕКТ
902-2-364.83

ОТСТОЙНИКИ КАНАЛИЗАЦИОННЫЕ РАДИАЛЬНЫЕ ПЕРВИЧНЫЕ ИЗ СБОРНОГО ЖЕЛЕЗОБЕТОНА ДИАМЕТРОМ 18 м С САМОТЕЧНЫМ УДАЛЕНИЕМ ОСАДКА

СОСТАВ ПРОЕКТА:

АЛЬБОМ	I	Технологическая часть
	II	Архитектурно-строительная часть
	III	Строительные изделия
	IV	Электротехническая часть
	V	Задание заводу-изготовителю
	VI	Нестандартизированное оборудование. Илоскреб. Часть 1 и часть 2. (из т.п. 902-2-362.83)
	VII	Нестандартизированное оборудование. Затворы щитовые, установка сигнализатора уровня осадка и фасонные части. (из т.п. 902-2-362.83)
	VIII	Нестандартизированное оборудование. Токоприемник кольцевой (из т.п. 902-2-346)
	IX	Нестандартизированное оборудование. Устройство для удаления плавающих веществ. (из т.п. 902-2-362.83)
	X	Нестандартизированное оборудование. Регулятор выпуска осадка с электроприводом.
	XI	Заказные спецификации
	XII	Сметы
	XIII	Ведомости потребности в материалах

АЛЬБОМ III

РАЗРАБОТАН
проектным институтом
„Мосводоканалниипроект"

Главный инженер института — СОКОЛИН
Главный инженер проекта — КАЗАНОВ

Рабочие чертежи введены в действие
МосводоканалНИИпроектом
Приказ № 213 от 14 декабря 1982 г.

Привязан:

Инв. №

Формат	Обозначение	Наименование	Стр.	Примеч.
12	т.п. 902- -тт	Технические требования	3	
12	КЖИ-ПСЧ2-36-1а/1	Панель стеновая ПСЧ2-36-1а/1	4	
12	КЖИ-ПСЧ2-36-1а/11	ПСЧ2-36-1а/11	5	
12	КЖИ-ПСЧ2-36-1а/3	ПСЧ2-36-1а/3	6	
12	КЖИ-ПСЧ2-36-1а/33	ПСЧ2-36-1а/33	7	
12	КЖИ-Л01	Лоток Л01	8	
12	КЖИ-КР1	Каркас плоский КР1	9	
11	КЖИ-С1	Сетка С1	10	
11	КЖИ-С2	С2	10	
11	КЖИ-М1-1	Изделие закладное М1-1	11	
11	КЖИ-М1-2	М1-2	11	
11	КЖИ-М1-3	М1-3	12	
11	КЖИ-М2-1(2)	М2-1(2)	12	
12	КЖИ-МН1	МН1	13	
12	КЖИ-МН2	МН2	14	
12	КЖИ-МН3	МН3	15	
11	КЖИ-МН4	МН4	16	
11	КЖИ-МН11	МН11	16	
12	КЖИ-МН5	МН5	17	
12	КЖИ-МН6	МН6	18	
12	КЖИ-МН10	МН10	19	
12	КЖИ-МН12	МН12	20	
11	КЖИ-МН13	МН13	21	
11	КЖИ-МН14	МН14	21	
12	КЖИ-КС1	Консоль КС1	22	
12	КЖИ-КС2	КС2	23	
12	КЖИ-Р1	Рама Р1	24	
11	КЖИ-Р2	Р2	25	
11	КЖИ-К1	Крышка К1	25	

Формат	Обозначение	Наименование	Стр.	Примеч.
11	КЖИ-К2	Крышка К2	26	
11	КЖИ-К3	К3	26	
12	КЖИ-РШ1	Рама РШ1	27	
12	КЖИ-ЛС1	Лестница ЛС1	28	
12	КЖИ-ОГ1	Ограждение ОГ1	29	
12	КЖИ-ОГ2	ОГ2	30	
11	КЖИ-НС1	Напрягаемый стержень НС1	31	
11	КЖИ-ЭЗ1	Электрозажим ЭЗ1	31	
11	КЖИ-ЭЗ1	Поз.1	32	
11	КЖИ-ЭЗ1	Поз.2	32	
11	КЖИ-ЭЗ1	Поз.3	33	
11	КЖИ-В1	Водослив В1	33	

Технические требования.

В альбоме даны железобетонные арматурные и закладные изделия.

Сборные железобетонные стеновые панели приняты по серии 3.900-3, выпуск 4, с дополнениями по данному альбому.

Сборные железобетонные лотки - индивидуальные с возможностью изготовления в опалубке лотков по серии 3.900-3, выпуск 8.

Технические требования на изготовление сборных железобетонных изделий принять по серии 3.900-3, выпуск 4, часть 1.

Бетон сборных конструкций гидротехнический, марок: по прочности М300, по морозостойкости Мрз 100, по водонепроницаемости В4 в соответствии с требованиями ГОСТ 4795-68 „Бетон гидротехнический. Технические требования."

Арматурные и закладные изделия должны изготавливаться в соответствии с ГОСТ 10922-75 „Арматурные изделия и закладные детали сварные железобетонных конструкций. Контактная и ванная сварка. Основные типы и конструктивные элементы."

На поверхность закладны деталей нанести цинковое покрытие слоем 0,05 мм в соответствии с требованиями СНиП III-23-76 „Защита строительных конструкций и сооружений от коррозии."

Покрытие поверхностей монтируемых металлоконструкций осуществляется окраской лаком ХВ 784 по ГОСТ 7313-75* за три раза по огрунтовке ХС 010 за два раза.

				т.п. 902-2-364.83			-ТТ
Нач.отд.	Мешалкин			Технические требования	Стадия	Лист	Листов
Н.контр.	Мильцер				Р		1
Гл.спец.	Руссин				Мосводоканалпроект		
ГИП	Крюков						

Копировал

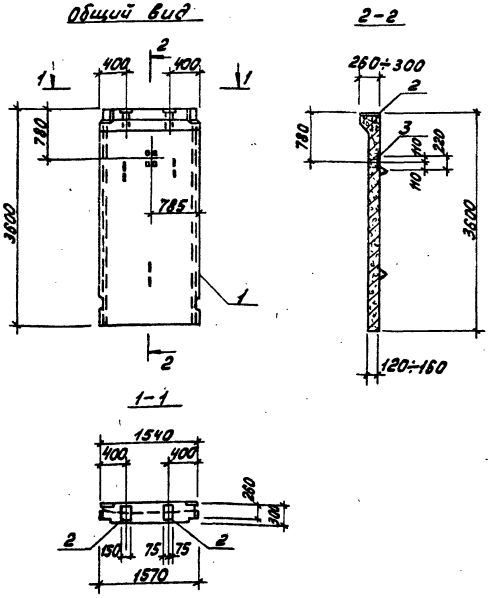

Формат	Зона	Поз.	Обозначение	Наименование	Кол.	Примечание
				Документация.		
12			Серия 3.900-3, вып. 5	Панели стеновые		
				для цилиндрических		
				сооружений		
				Сборочные единицы.		
12		1	Серия 3.900-3, вып. 5 ч. 1	Панель ПСЦ2-36-1а	1	
11		2	т.п. 902-2-364.83 КЖИ-М1-1	Изделие закладное М1-1	2	5,13кг
11		3	КЖИ-М1-2	М1-2	1	4,20кг

Ведомость расхода стали на дополнительные закладные изделия, кг

Марка элемента	Изделия закладные						Общий расход
	Арматура класса		Прокат марки				
	А-II		Вст.3 кп2				
	ГОСТ 5781-81		ГОСТ 103-76				
	Ф16	Итого:	-150×8	-150×10	-50×10	Итого:	
ПСЦ2-36-1а/1	5,6	5,6	5,5	2,6	0,8	8,9	14,5

Нач.отд	Мешалкин		
Н.контр.	Мильцер		
Гл.спец.	Руссин		
ГИП	Крюков		
Рук.бр.	Болотова		
Инженер	Марунец		

т.п. 902-2-364.83 КЖИ-ПСЦ2-36-1а/1

Панель стеновая ПСЦ2-36-1а/1

Стадия	Масса	Масштаб
Р	2,10т	1:50
Лист	Листов 1	

Мосводоканалниипроект

Копировал: [illegible]

18705-03 5

Формат 12

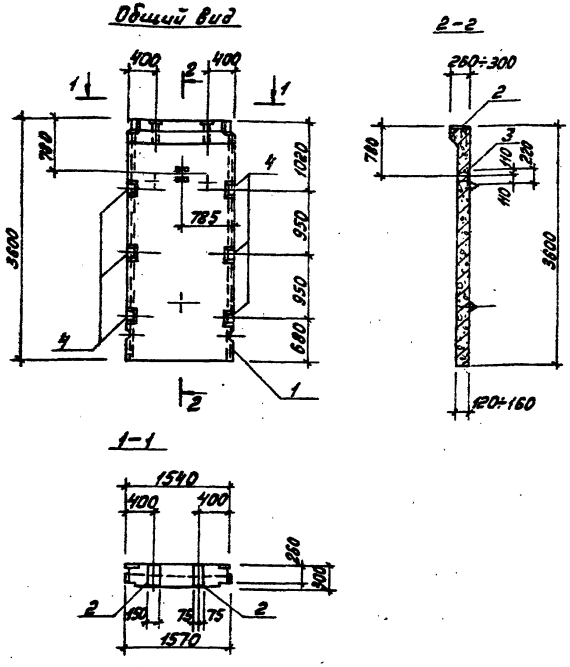

Формат	Зона	Поз.	Обозначение	Наименование	Кол.	Примечание
				Документация		
12			Серия 3.900-3, вып.5	Панели стеновые		
				для цилиндрических		
				сооружений		
				Сборочные единицы.		
12		1	Серия 3.900-3, вып.5, ч.1	Панель ПСЦ2-36-1а	1	
11		2	т.п. 902-2-364.83 КЖИ-М1-1	Изделие закладное М1-1	2	
11		3	КЖИ-М1-2	М1-2	1	
11		4		М1-3	6	

Ведомость расхода стали на дополнительные закладные изделия, кг

Марка элемента	Изделия закладные												Общий расход
	Арматура класса						Прокат марки						
	AI		AII				С38/23 в ст.3 кп2						
	ГОСТ 5781-81						ГОСТ 103-76						
	Ф6	Итого	Ф14	Ф16	Итого	Всего	-50×10	-140×10	-150×5	150×10	Итого	Всего	
ПСЦ2-36-1а/1э	0,6	0,6	22,8	5,6	28,4	29,0	0,8	9,6	5,5	2,6	18,5	18,5	47,5

				т.п.902-2-364.83	КЖИ-ПСЦ2-36-1а/1э		
Нач. отд.	Мешалкин			Панель стеновая ПСЦ2-36-1а/1э	Стадия	Масса	Масштаб
Н. контр.	Мильцер				Р	210	1:50
Гл. спец.	Руссин				Лист	Листов 1	
ГИП	Крюков				Мосводоканалпроект		
Рук. бр.	Болотова						
Инженер	Наряднец						

Копировал: 18705-03 6 Формат 12

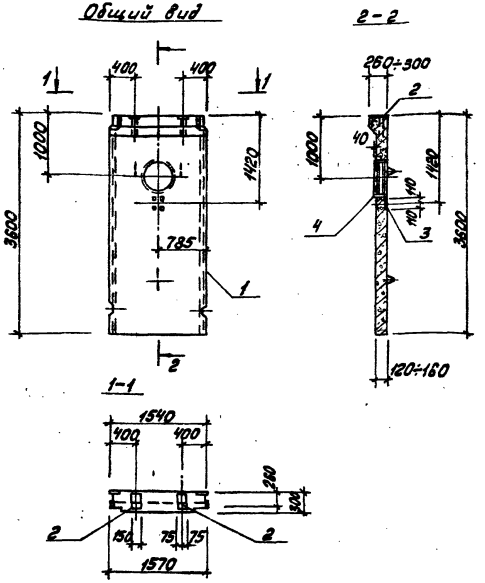

Изгот.	Замк.	Поз.	Обозначение	Наименование	Кол.	Примечание
				Документация		
12			Серия 3.900-3, вып. 5	Панели стеновые для цилиндрических сооружений		
				Сборочные единицы.		
12		1	Серия 3.900-3, вып. 5 ч.1	Панель ПСЦ2-36-1а	1	
11		2	т.п. 902-2-364.83 КЖИ-М1-1	Изделие закладное М1	2	
11		3	КЖИ-М1-2	М1-2	1	
12		4	3.901-5 ТМ-23	Сальник dу500, ℓ=200	1	

Ведомость расхода стали на дополнительные закладные изделия, кг

Марка элемента	Изделия закладные												Общий расход
	Арм. кл. AIII			Арм. кл. AI	Прокат марки Ст3кп2								
	ГОСТ 5781-82			ГОСТ 2590-71	ГОСТ 103-76			ГОСТ 19903-74		ГОСТ 14098-91			
	Ф16	Итого	Всего	Ф16	Итого	-150х8	-150х10	Итого	d=10	Итого	-300х8	Итого	Всего
ПСЦ2-36-1а/3	5,6	5,6	5,6	7,80	7,80	5,5	2,6	0,6	8,90	8,4	8,4	27,6	27,6	52,70	58,3

Нач. отд.	Мешалкин		
Н. контр.	Мильцев		
Гл. спец.	Рысин		
ГИП	Краков		
Рук. гр.	Болотова		
Инженер	Наручец		

т.п. 902-2-364.83 КЖИ-ПСЦ2-36-1а/3

Панель стеновая ПСЦ2-36-1а/3

Стадия	Масса	Масштаб
Р	1,98т	1:50
Лист	Листов 1	

Мосводоканалпроект

Копировал: [illegible]

18705-03 7

Формат А2

Общий вид

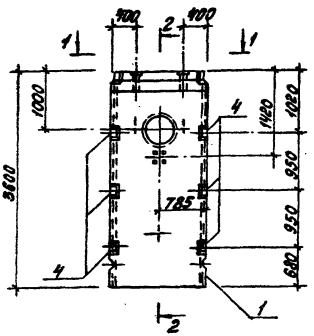

2-2

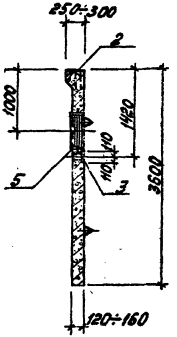

Формат	Зона	Поз.	Обозначение	Наименование	Кол.	Примечание
				Документация		
12			Серия 3.900-3, вып.5	Панели стеновые для цилиндрических сооружений		
				Сборочные единицы		
12		1	Серия 3.903-3, вып.5 ч.1	Панель ПСЦ2-36-1а	1	
11		2	т.п. 902-2-364.83 КЖИ-М1-1	Изделие закладное М1-1	2	
11		3	КЖИ-М1-2	М1-2	1	
11		4	КЖИ-М1-3	М1-3	6	
12		5	3.901-5 ТМ-23	Сальник d=500 e=200	1	

1-1

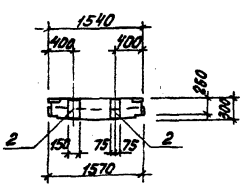

Продолжение

Изделия закладные												Общий расход
Прокат марки												
С38/23 в ст.3 кп2												
ГОСТ 2590-71*		ГОСТ 103-76					ГОСТ 19903-74*		ГОСТ 10704-76*		Всего	
Ф16	Итого	-50×10	-140×10	-150×8	-150×10	Итого	d=10	Итого	Тр. 630×9	Итого		
7,8	7,8	0.8	9,6	5,5	2,6	18,5	8,4	8,4	27,6	27,6	62,3	91,3

Ведомость расхода стали на дополнительные закладные изделия, кг

Марка элемента	Изделия закладные					Всего
	Арматура класса					
	АI		АII			
	ГОСТ 5781-81					
	Ф6	Итого	Ф14	Ф16	Итого	
ПСЦ2-36-1а/3э	0.6	0.6	22.8	5.6	28.4	29.0

Нач. отд.	Мешалкин		
Н.контр.	Мильцер		
Гл.спец.	Руссин		
ГИП	Крюков		
Рук. бр.	Болотова		8-15
Инженер	Масинец		

т.п. 902-2-364.83 КЖИ-ПСЦ2-36-1а/3э

Панель стеновая ПСЦ2-36-1а/3э

Стадия	Масса	Масштаб
Р	1.98т	1:50
Лист	Листов 1	

Мосводоканалниипроект

Копировал

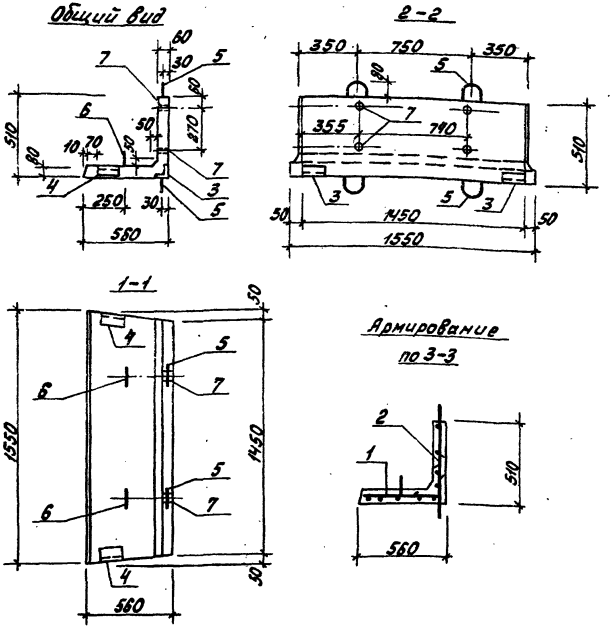

Формат	Зона	Поз.	Обозначение	Наименование	Кол.	Примечание
				Документация		
12			т.п.902-2-364.83 -ТТ	Технические требования		
				Сборочные единицы		
11		1	т.п.902-2-364.83 КЖИ-С1	Сетка С1	1	
11		2	-С2	С2	1	
11		3	-М2-1	Изделие закладное М2-1	2	
11		4	-М2-2	М2-2	2	
11		5	Серия 1.400-9 вып.1, л.18	Петля УП1-4	4	
11		6		Петля УП2-1	4	
				Детали.		
5.4		7		Тр. dн=33,5; e=60 ГОСТ 3262-75*	4	0,2кг
				Материалы.		
		8		Бетон М200	–	0,106м³

Ведомость расхода стали на элемент, кг

Марка элемента	Изделия арматурные				Изделия закладные							Общий расход
	Арматура класса				Арм. класса		Прокат марки				Всего	
	А-I			Итого	А-II		Вст. 3 кп2					
	ГОСТ 5781-81				ГОСТ 5781-81		ГОСТ 8509-72*		ГОСТ 3262-75*			
	Ф6	Ф8	Ф10		Ф10	Итого	L75x5	Итого	Тр. dн=33,5	Итого		
Л01	4,5	5,9	2,4	12,8	3,2	3,2	3,6	3,6	0,8	0,8	7,6	20,4

Нач.отд.	Мешалкин		
Н.контр.	Мильцер		
Гл.спец.	Руссин		
ГИП	Крюков		
Рук.бр.	Болотова		
Инженер	Нарунец		

т.п. 902-2-364.83 КЖИ-Л01

Лоток Л01

Стадия	Масса	Масштаб
Р	265кг	1:20
Лист	Листов 1	

Мосводоканалниипроект

Копировал: [signature]

18705-03 9 Формат 12

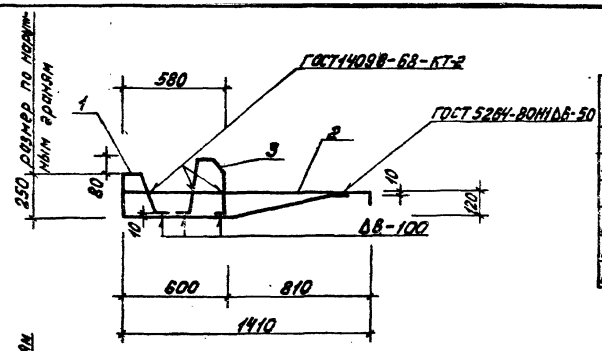

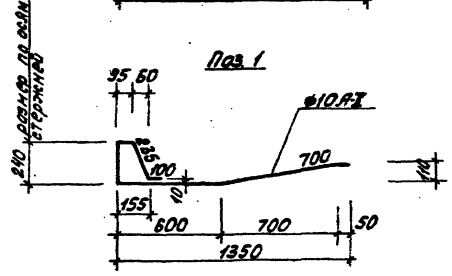

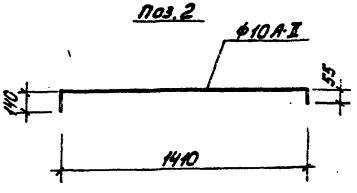

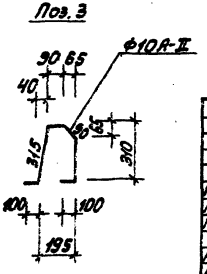

Формат	Зона	Поз.	Обозначение	Наименование	Кол.	Примечание
				Документация.		
12			т.п. 902-2-364.83 -ТТ	Технические требования		
				Детали.		
Б.Ч.		1		Ф10АII ГОСТ 5781-81, ℓ=2020	1	1,3кг
Б.Ч.		2		ℓ=1605	1	1,0кг
Б.Ч.		3		ℓ=940	1	0,5кг

Нач.отд.	Мишалкин			т.п. 902-2-364.83 КЖИ-КР1		
Н.контр.	Мильцер			Каркас плоский КР1	Стадия	Масса	Масштаб
Гл.спец.	Руссин				Р	2,8кг	1:20
ГИП	Крюков				Лист	Листов 1	
Рук.бр.	Болотова				Мосводоканалнипроект		
Инженер	Нарунец						

Копировал: 18705-03 10 Формат 12

Развертка

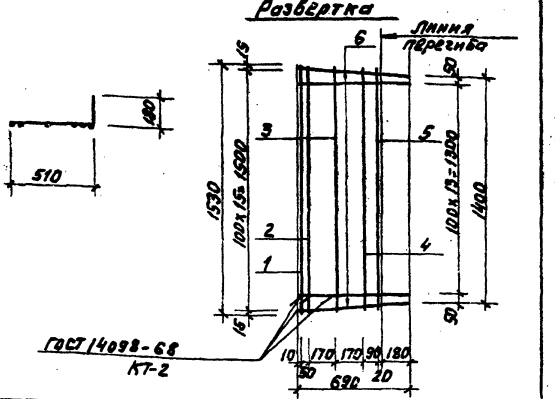

Формат	Зона	Поз.	Обозначение	Наименование	Кол.	Примечание
				Документация		
А2			Т.П. 902-2-364.83 -ТТ	Технические требования		
				Детали		
А4		1		ФВАI, ГОСТ 5781-81, ℓ=1530	1	0.60кг
А4		2		ℓ=1520	1	0.60кг
А4		3		ℓ=1500	1	0.60кг
А4		4		ℓ=1450	1	0.60кг
А4		5		ℓ=1430	1	0.60кг
А4		6		ФбАI, ГОСТ 5781-81, ℓ=690	16	0.15кг

Т.П. 902-2-364.83 КЖИ-С1				
Нач. отд. Мещалкин	Сетка С1	Стадия	Масса	Масштаб
Н. контр. Мильчер		Р	5.4кг	1:20
Гл. спец. Русских		Лист		Листов 1
ГИП Крюков		Насвадоканалпроект		
Рук. гр. Болотова				
Инжен. Нарумец				

Инв.№ подл. | Подп. и дата | Взам. инв.№

Копировал:

Формат А1

Развертка

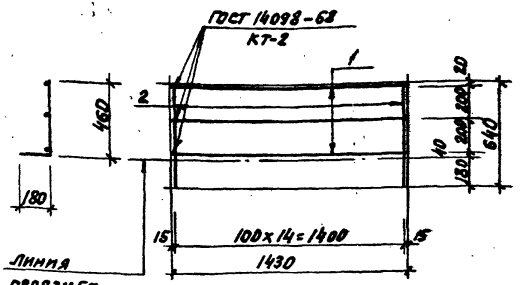

Формат	Зона	Поз.	Обозначение	Наименование	Кол.	Примечание
				Документация		
А2			Т.П. 902-2-364.83 -ТТ	Технические требования		
				Детали		
А4		1		ФВАI, ГОСТ 5781-81, ℓ=1430	3	0.60кг
А4		2		ФбАI, ГОСТ 5781-81, ℓ=640	15	0.14кг

Т.П. 902-2-364.83. КЖИ-С2				
Нач. отд. Мещалкин	Сетка С2	Стадия	Масса	Масштаб
Н. контр. Мильчер		Р	3.8кг	1:20
Гл. спец. Русских		Лист		Листов 1
ГИП Крюков		Насвадоканалпроект		
Рук. гр. Болотова				
Инжен. Нарумец				

Инв.№ подл. | Подп. и дата | Взам. инв.№

18705-03 11

Формат А1

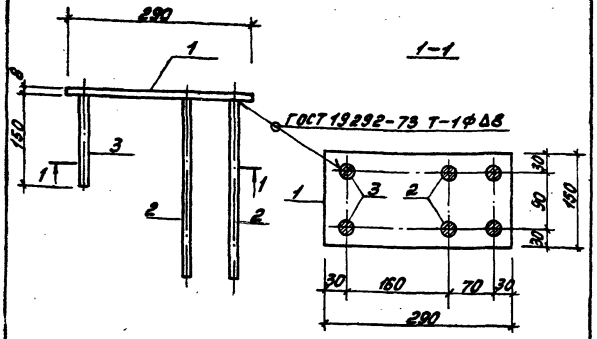

Формат	Зона	Поз.	Обозначение	Наименование	Кол.	Примечание
				Документация		
А2			Т.п.902-2-364.83 -ТТ	Технические требования		
				Детали		
А4		1		Полоса $\frac{5-150\times8\ ГОСТ103-76}{Ст.3кп2\ ГОСТ535-79}$ $\ell=290$	1	2,73 кг
А4		2		ф16 AIII ГОСТ5781-81, $\ell=360$	4	0,48 кг
А4		3		$\ell=150$	3	0,24 кг

Нач. отд.	Мешалкин		
Н. контр.	Мильчер		
Гл. спец.	Русских		
ГИП	Крюков		
Рук. гр.	Балтовой		
Ст. инж.	Гуськова		

Т.п. 902-2-364.83 КЖИ-М1-1

Изделие закладное М1-1

Стадия	Масса	Масштаб
Р	5,13кг	1:10
Лист	Листов 1	

Мосводоканалпроект

Формат А1

Т.п. 902-2-364.83

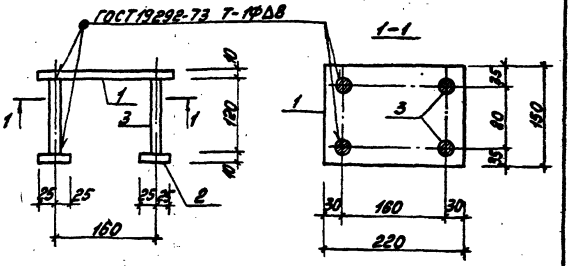

Формат	Зона	Поз.	Обозначение	Наименование	Кол.	Примечание
				Документация		
А2			Т.п. 902-2-364.83 -ТТ	Технические требования		
				Детали		
А4		1		Полоса $\frac{5-150\times10\ ГОСТ103-76}{Ст.3кп2\ ГОСТ535-79}$ $\ell=220$	1	2,59 кг
А4		2		Полоса $\frac{5-50\times10\ ГОСТ103-76}{Ст.3кп2\ ГОСТ535-79}$ $\ell=50$	4	0,2 кг
А4		3		ф16 AIII ГОСТ5781-81, $\ell=120$	4	0,2 кг

Инв. № подл. | Подп. и дата | Взам. инв. №

Нач. отд.	Мешалкин	
Н. контр.	Мильчер	
Гл. спец.	Русских	
ГИП	Крюков	
Рук. гр.	Балтовой	
Ст. инж.	Гуськова	

Т.п. 902-2-364.83 КЖИ-М1-2

Изделие закладное М1-2

Стадия	Масса	Масштаб
Р	4,2кг	1:10
Лист	Листов 1	

Мосводоканалпроект

Копировал:

16705-03 12 Формат А1

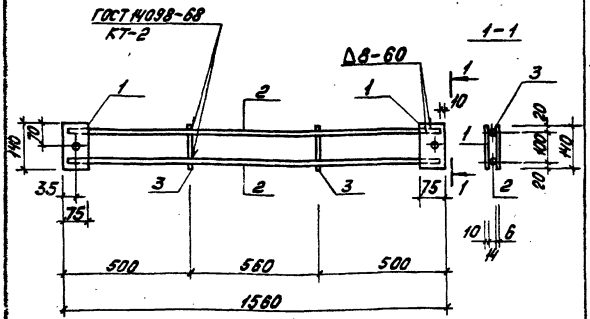

Формат	Зона	Поз.	Обозначение	Наименование	Кол.	Примечание
				Документация.		
12			т.п. 902-2-364.83 -ТТ	Технические требования.		
				Детали.		
Б4		1		Полоса Б-140×10 ГОСТ 103-76 / Вст.3кп ГОСТ 535-79 ℓ=75	2	0,8 кг
Б4		2		ф14АII ГОСТ 5781-81, ℓ=1540	2	1,9 кг
Б4		3		ф6АI ГОСТ 5781-81, ℓ=140	2	0,03 кг

Нач.отд.	Мешалкин		
Н.контр.	Мильцер		
Гл.спец.	Руссин		
ГИП	Крюков		
Рук.бр.	Болотова		
Ст.инж.	Гудкова		IV-83

т.п. 902-2-364.83 КЖИ-М1-3

Изделие закладное М1-3

Стадия	Масса	Масштаб
Р	5,5кг	1:10
Лист	Листов 1	

Мосводоканалниипроект

Формат 11

т.п. 902-2-364.83

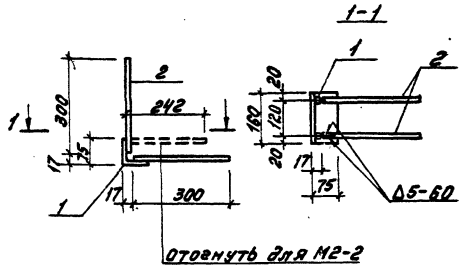

Формат	Зона	Поз.	Обозначение	Наименование	Кол.	Примечание
				Документация.		
12			т.п. 902-2-364.83 -ТТ	Технические требования.		
				Детали.		
Б4		1		Уголок Б-75×75×5 ГОСТ 8509-72 / Вст.3кп2 ГОСТ 535-79 ℓ=150	1	0,9 кг
Б4		2		ф10АII, ГОСТ 5781-81, ℓ=300	4	0,2 кг

Нач.отд.	Мешалкин		
Н.контр.	Мильцер		
Гл.спец.	Руссин		
ГИП	Крюков		
Рук.бр.	Болотова		
Ст.инж.	Гудкова		IV-83

т.п. 902-2-364.83 КЖИ-М2-1(2)

Изделие закладное М2-1(2)

Стадия	Масса	Масштаб
Р	1,7кг	1:10
Лист	Листов 1	

Мосводоканалниипроект

Инв.№ подл. | Подп. и дата | Взам. инв.№

Копировал: [signature]

18705-03 13 Формат 11

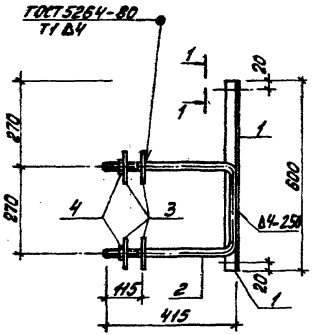

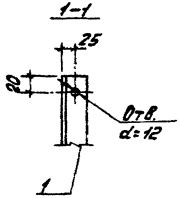

Формат	Зона	Поз.	Обозначение	Наименование	Кол.	Примечание
				Документация.		
12			т.п. 902-2-364.83 -ТТ	Технические требования		
				Детали.		
Б4		1		Уголок Б-40×4×4 ГОСТ 8509-72* / Вст.3кп2 ГОСТ 535-79 ℓ=600	1	1,45 кг
Б4		2		Ф20АI, ГОСТ 5781-81, ℓ=1100	1	2,70 кг
Б4		3		Полоса Б-100×4 ГОСТ 103-76 / Вст.3кп2 ГОСТ 535-79 ℓ=100	4	0,32 кг
				Стандартные изделия		
		4		Гайка М-200, ГОСТ 5915-70*	2	0,07 кг

Поз. 2

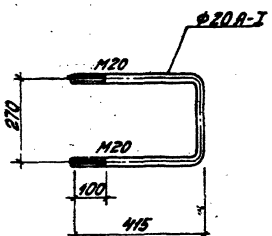

				т.п. 902-2-364.83 КЖИ-МН1			
				Изделие закладное МН1	Стадия	Масса	Масштаб
Нач. отд.	Мешалкин				Р	5,5 кг	1:20
Н. контр.	Мильцер				Лист	Листов 1	
Гл. спец.	Руссин						
ГИП	Крюков				Мосводоканалпроект		
Рук. бр.	Болотова						
Инженер	Нарунец						

Копировал: [illegible] 18705-03 14 Формат 12

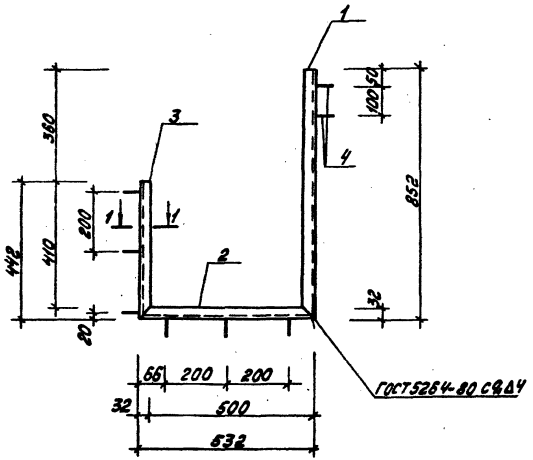

1-1

Поз. 4

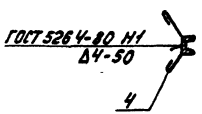

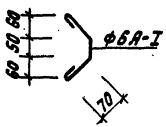

Формат	Зона	Поз.	Обозначение	Наименование	Кол.	Примечание
				Документация.		
12			т.п. 902-2-364.83 -ТТ	Технические требования		
				Детали.		
Б.4		1		Швеллер 5 ГОСТ 8240-72 / Вст.3кп 2 ГОСТ 535-79 ℓ=852	1	4,1 кг
Б.4		2		ℓ=532	1	2,6 кг
Б.4		3		ℓ=442	1	2,1 кг
Б.4		4		Ф6АI, ГОСТ 5781-81, ℓ=280	8	0,1 кг

Нач. отд.	Мешалкин		т.п. 902-2-364.83 КЖИ-МН2			
Н. контр.	Мильцер		Изделие закладное МН2	Стадия	Масса	Масштаб
Гл. спец.	Руссин			Р	9,6 кг	1:10
ГИП	Крюков			Лист	Листов 1	
Рук. бр.	Болотова			Мосводоканалнитроект		
Инженер	Норунец					

Копировал: [signature] 18705-03 15 Формат 12

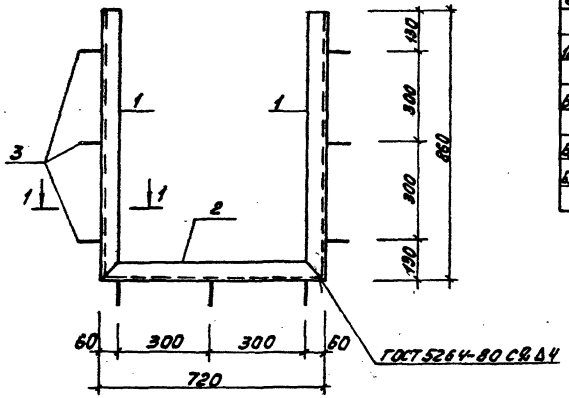

Формат	Зона	Поз.	Обозначение	Наименование	Кол.	Примечание
				Документация		
12			т.п. 902-2-364.83 -ТТ	Технические требования		
				Детали		
Б4		1		Швеллер 14 ГОСТ 8240-72 / Вст.3кп2 ГОСТ 535-79 ℓ=860	2	10,6 кг
Б4		2		ℓ=720	1	8,9 кг
Б4		3		Ф10 А II, ГОСТ 5781-81, ℓ=340	9	0,2 кг

1-1

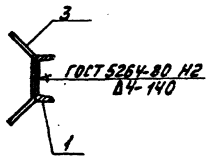

Поз. 3

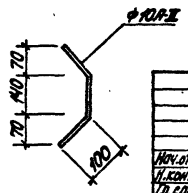

				т.п. 902-2-364.83 КЖИ-МН3		
				Изделие закладное МН3	Стадия	Масса	Масштаб
Нач.отд.	Мешалкин				Р	31,9кг	1:10
Н.контр.	Мильцер				Лист	Листов 1	
Гл.спец.	Руссин						
ГИП	Крюков				Мосводоканалпроект		
Рук.бр.	Болотова						
Инженер	Нарунец						

Копировал: 18705-03 16 Формат 12

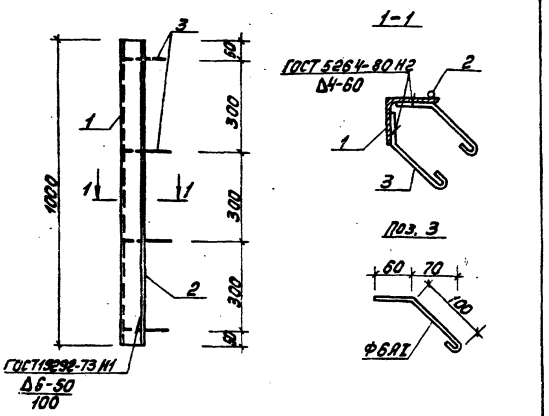

Формат	Зона	Поз.	Обозначение	Наименование	Кол.	Примечание
				Документация		
12			т.п.902-2-364.83 -ТТ	Технические требования		
				Детали		
БЧ		1		Швеллер 8-П5(С)-В ГОСТ 8509-72* L=1000 Вст.3сп2 ГОСТ 535-79	1	9,0кг
БЧ		2		ф8 AI, ГОСТ 5781-81, L=1000	1	0,4кг
БЧ		3		ф6 AI, ГОСТ 5781-81, L=205	8	0,05кг

Нач. отд.	Мешалкин		Т.п. 902-2-364.83 КЖИ-МН4	
Н. контр.	Мишуров		Изделие закладное МН4	Стадия: Р; Масса: 9,8кг; Масштаб: 1:10, 1:5
Гл. спец.	Русских			Лист; Листов 1
ГИП	Крюков			Мосводоканалниипроект
Рук. гр.	Болотова			
Ст. инж.	Киселева			

Формат 11

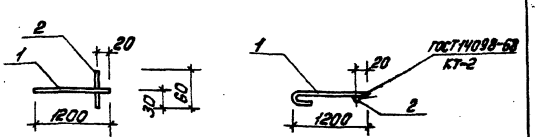

Формат	Зона	Поз.	Обозначение	Наименование	Кол.	Примечание
				Документация		
12			т.п.902-2-364.83 -ТТ	Технические требования		
				Детали		
БЧ		1		ф12 AI ГОСТ 5781-81, L=1290	1	1,2кг
БЧ		2		ф20 AI, ГОСТ 5781-81, L=60	1	0,3кг

Нач. отд.	Мешалкин		Т.п. 902-2-364.83 КЖИ-МН11	
Н. контр.	Мишуров		Изделие закладное МН11	Стадия: Р; Масса: 1,5кг; Масштаб: 1:20
Гл. спец.	Русских			Лист; Листов 1
ГИП	Крюков			Мосводоканалниипроект
Рук. гр.	Болотова			
Ст. инж.	Киселева			

Копировал:

18705-03 17 Формат 11

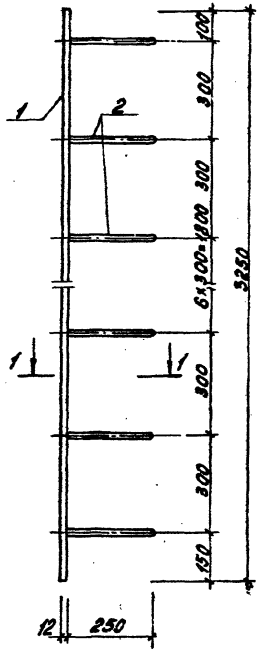

1-1

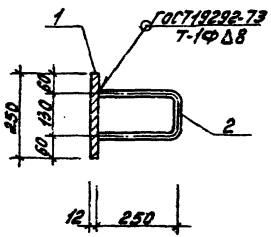

Формат	Зона	Поз.	Обозначение	Наименование	Кол.	Примечание
				Документация.		
12			т.п. 902-2-364.83 -ТТ	Технические требования		
				Детали.		
Б4		1		Полоса Б-12×250, ГОСТ82-70* Вст.3кп2 ГОСТ535-79 ℓ=3250	1	76,6кг
Б4		2		Ф18АII, ГОСТ5781-81, ℓ=590	11	1,2кг

				т.п. 902-2-364.83 КЖИ-МН5			
				Изделие закладное МН5	Стадия	Масса	Масштаб
Нач.отд.	Мешалкин				Р	89,8кг	1:10.
Н.контр.	Мильцер				Лист	Листов 1	
Гл.спец.	Руссин						
ГИП	Крюков				Мосводоканалпроект		
Рук.бр.	Болотова						
Инженер	Нарунец						

Копировал: [signature]

18705-03 18 Формат 12

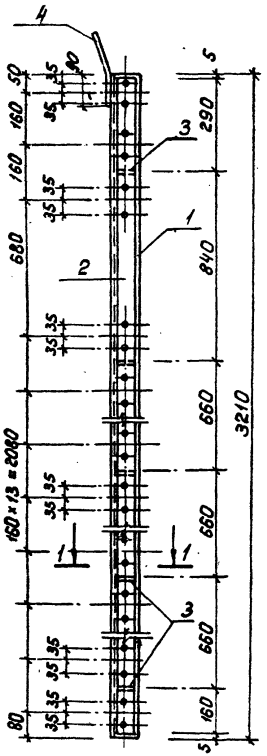

1-1

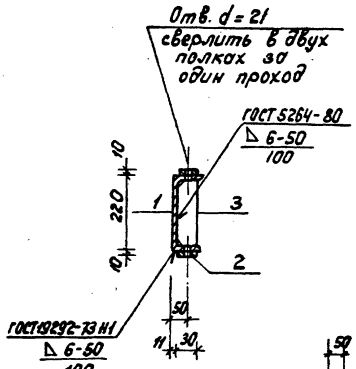

поз. 3

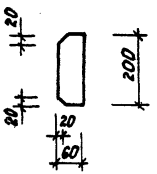

поз. 4

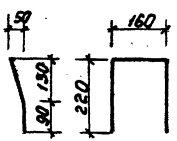

Формат	Зона	Поз.	Обозначение	Наименование	Кол.	Примечание
				Документация		
12			т.п. 902-2-364.83 -ТТ	Технические требования		
				Детали		
Б4		1		Швеллер 22 ГОСТ 8240-72 / Ст3 кп2 ГОСТ 535-79 l=3210	1	67,4 кг
Б4		2		Полоса Б-10×60 ГОСТ 103-76 / В Ст3 кп2 ГОСТ 535-79 l=3200	2	15,1 кг
Б4		3		l=200	5	0,94 кг
Б4		4		Ф12АI, ГОСТ 5781-81 l=600	1	0,5 кг

1. Сварку производить электродами типа Э-42 по ГОСТ 9467-75.

				т.п. 902-		КЖИ-МН6	
				Изделие закладное МН6	Стадия	Масса	Масштаб
Нач.отд.	Мешалкин				Р	102,8 кг	1:10
Н.контр.	Мильцер				Лист	Листов 1	
Гл.спец.	Руссин						
ГИП	Крюков				Мосводоканал	Ниипроект	
Рук.бр.	Болотова						
Инженер	Нарунец						

18705-03 19

копировал: Ибр

формат 12

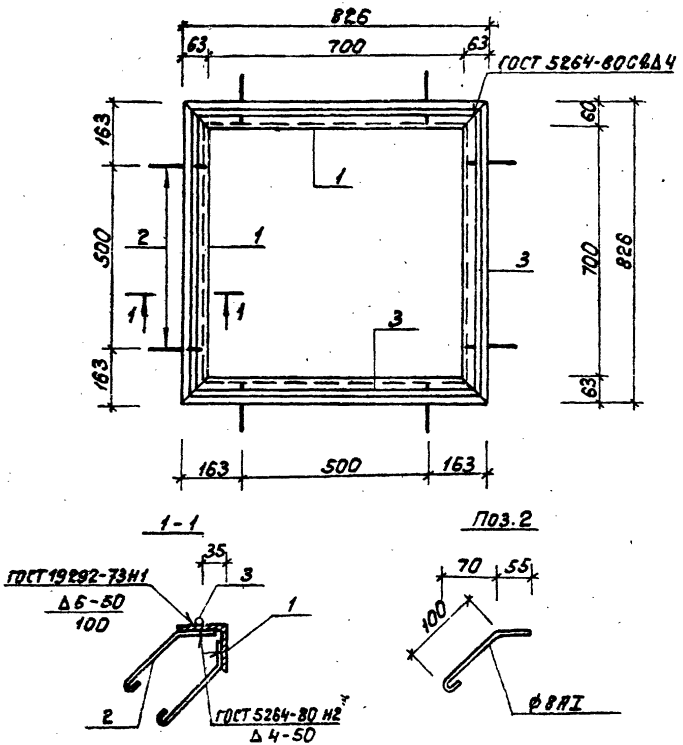

Формат	Зона	Поз.	Обозначение	Наименование	Кол.	Примечание
				Документация		
12			Т.П.902-2-364.83 -ТТ	Технические требования		
				Детали		
Б4		1		Уголок $\frac{Б\text{-}63\times6\ ГОСТ\ 8509\text{-}72^{*}}{Вст3сп2\ ГОСТ\ 535\text{-}79}$ $l=826$	4	4,7 кг
Б4		2		ф8АI ГОСТ 5781-81; $l=215$	16	0,1 кг
Б4		3		Квадрат $\frac{Б\text{-}10\ ГОСТ\ 2591\text{-}71^{*}}{Вст3кп2\ ГОСТ\ 535\text{-}79}$ $l=780$	4	0,6 кг

Нач.отд.	Мешалкин			Т.П.902-2-364.83	КЖИ - МН10	
Н.контр.	Мильцер			Изделие закладное МН10	Стадия	Масса	Масштаб
Гл.спец.	Руссин				Р	22,8кг	1:10
ГИП	Крюков				Лист	Листов 1	
Рук.бр.	Болотова				Мосводоканалниипроект		
Ст.инж.	Киселева						

18705-03 20 формат 12

копировал

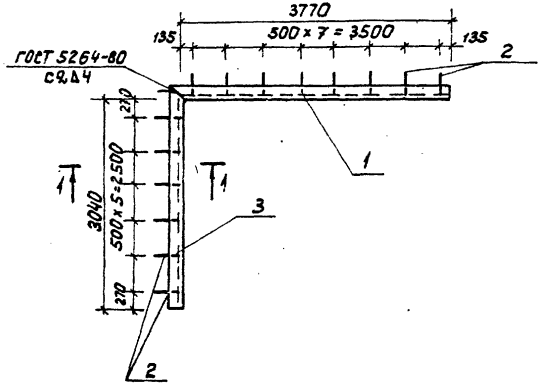

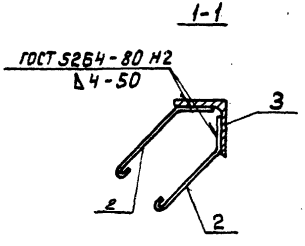

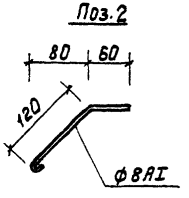

Формат	Зона	Поз.	Обозначение	Наименование	Кол.	Примечание
				Документация		
12			т.п. 902-2-364.83 -ТТ	Технические требования		
				Детали		
Б.4		1		Уголок $\frac{Б\text{-}75\times75\times8\ ГОСТ\ 8509\text{-}72^*}{Вст3кп2\ ГОСТ\ 535\text{-}79}$ $\ell=3845$	1	34,6кг
Б.4		2		ф8АI ГОСТ 5781-81; $\ell=240$	28	0,1 кг
Б.4		3		Уголок $\frac{Б\text{-}75\times75\times8\ ГОСТ\ 8509\text{-}72^*}{Вст3кп2\ ГОСТ\ 535\text{-}79}$ $\ell=3115$	1	28,0 кг

Нач.отд.	Мешалкин		
Н.контр.	Мильцер		
Гл.спец.	Руссин		
ГИП	Крюков		
Рук.бр.	Болотова		
Ст.инж.	Киселева		

т.п. 902-2-364.83 КЖИ-МН12

Изделие закладное МН 12

Стадия	Масса	Масштаб
Р	65,4кг	1:50 1:5
Лист	Листов 1	

Мосводоканалниипроект

18705-03 21

копировал: [illegible]

формат 12

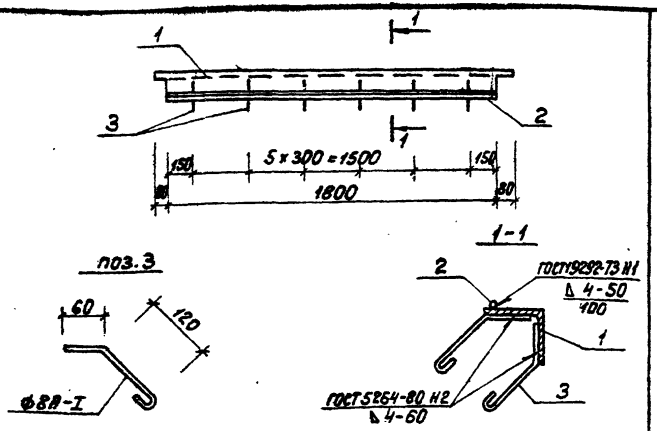

Формат	Зона	Поз.	Обозначение	Наименование	Кол.	Примечание
				Документация		
12			т.п.902-2-364.83 -ТТ	Технические требования		
				Детали		
Б.4		1		Уголок Б-75х75х8 ГОСТ8509-72* / Вст3кп2 ГОСТ535-79 ℓ=1960	1	17,6 кг
Б.4		2		ф8АI ГОСТ5781-81; ℓ=1960	1	0,7 кг
Б.4		3		ℓ= 240	12	0,1 кг

Нач.отд.	Мешалкин		
Н.контр.	Мильцер		
Гл.спец.	Руссин		
ГИП	Крюков		
Рук.бр.	Болотова		
Ст.инж.	Киселева		

т.п. 902-2-364.83 КЖИ-МН13

Изделие закладное МН 13

Стадия	Масса	Масштаб
Р	19,5 кг	1:20 1:5

Лист | Листов 1

Масводоканал Ниипроект

формат 11

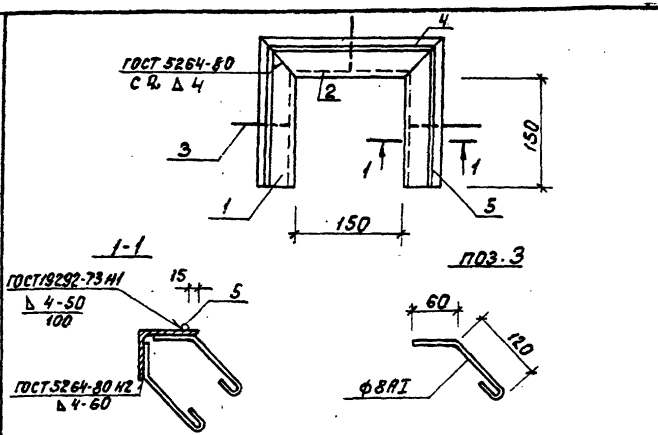

Формат	Зона	Поз.	Обозначение	Наименование	Кол.	Примечание
				Документация		
12			т.п.902-2-364.83 -ТТ	Технические требования		
				Детали		
Б.4		1		Уголок Б-75х75х8 ГОСТ8509-72* / Вст.3кп2 ГОСТ535-79 ℓ=225	2	2,0 кг
Б.4		2		Уголок Б-75х75х8 ГОСТ8509-72* / Вст.3кп2 ГОСТ535-79 ℓ=300	1	2,7 кг
Б.4		3		ф8АI ГОСТ5781-81; ℓ=240	6	0,1 кг
Б.4		4		ℓ=280	1	0,1 кг
Б.4		5		ℓ=210	2	0,1 кг

Взамен инв.№

Подпись и дата

Инв.№ подл.

Нач.отд.	Мешалкин		
Н.контр.	Мильцер		
Гл.спец.	Руссин		
ГИП	Крюков		
Рук.бр.	Болотова		
Ст.инж.	Киселева		

т.п. 902-2-364.83 КЖИ-МН14

Изделие закладное МН 14

Стадия	Масса	Масштаб
Р	7,6 кг	1:50 1:5

Лист | Листов 1

Масводоканал Ниипроект

18705-03 22

копировал: ИП

формат 11

1-1

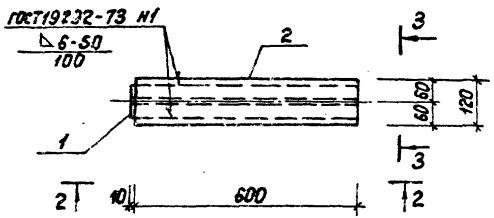

2-2

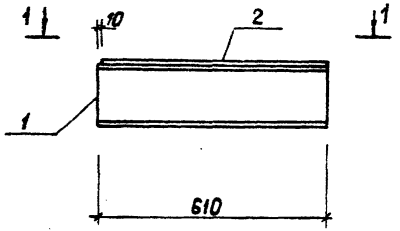

3-3

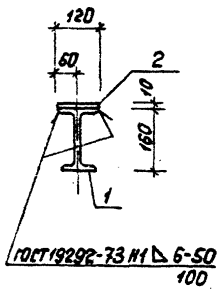

Формат	Зона	Поз.	Обозначение	Наименование	Кол.	Примечание
				Документация		
А2			Т.П. 902-2-364.83 -ТТ	Технические требования		
				Детали		
Б4		1		Двутавр 16 ГОСТ 8239-72 Ст3кп2 ГОСТ 535-79 ℓ=610	1	9,7 кг
Б4		2		Полоса Б-10×120 ГОСТ 103-76 Вст3кп2 ГОСТ 535-79	1	5,7 кг

Нач. отд.	Нешалкин		Т.П. 902-2-364.83 КЖИ - КС1
Н. контр.	Мильцер		Консоль КС1
Гл. спец.	Руссин		Стадия Р; Масса 15,4кг; Масштаб 1:10
ГИП	Крюков		Лист; Листов 1
Рук. гр.	Болотова		Мосводоканалнипроект
Инженер	Нарунец		

Копировал:

Формат А2

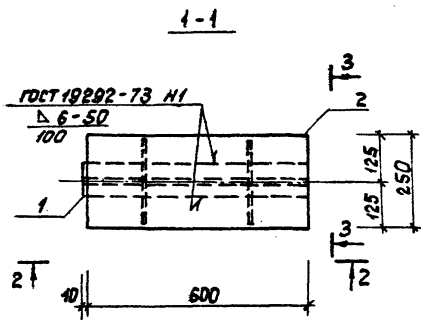

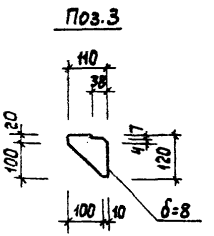

Формат	Зона	Поз.	Обозначение	Наименование	Кол.	Примечание
				Документация		
12			т.п. 902-2-364.83 -ТТ	Технические требования		
				Детали		
Б4		1		Двутавр 16 ГОСТ 8239-72 / Ст.3кп2 ГОСТ 535-79 ℓ=610	1	9.7 кг
Б4		2		Полоса Б-10×25 ГОСТ 103-76 / Ст.3кп2 ГОСТ 535-79 ℓ=600	1	11,8 кг
Б4		3		Лист, ст δ=8, ГОСТ 19903-74*	4	0.8 кг

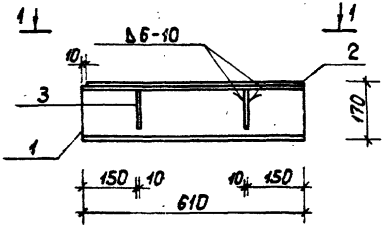

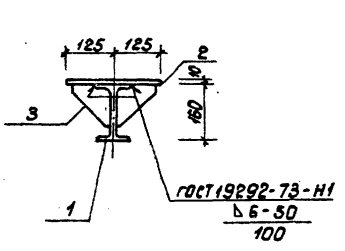

				т.п. 902-2-364.83	КЖИ - КС2		
				Консоль КС2	Стадия	Масса	Масштаб
Нач.отд	Мешолкин				Р	24,1кг	1:10
Н.контр.	Мильцер				Лист	Листов 1	
Гл.спец.	Руссин				Мосводоканалпроект		
ГИП	Крюков						
Рук.бр.	Бодрова						
Инженер	Нарунец						

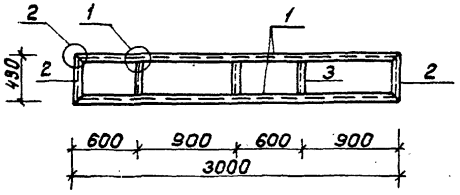

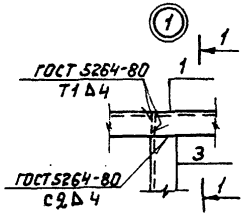

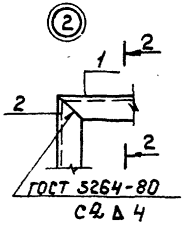

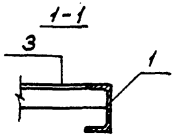

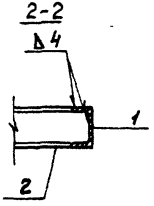

Формат	Зона	Поз.	Обозначение	Наименование	Кол.	Примечание
				Документация		
12			т.п. 902-2-364.83 -ТТ	Технические требования		
				Детали		
Б4		1		Швеллер 8 ГОСТ 8240-72 ℓ=3000 Вст3кп2 ГОСТ 535-79	2	21.3 кг
Б4		2		Швеллер 8 ГОСТ 8240-72 ℓ=430 Вст3кп2 ГОСТ 535-79	2	3.1 кг
Б4		3		Уголок Б-50х50х5 ГОСТ 8509-72 ℓ=420 Вст3кп2 ГОСТ 535-79	3	1.6 кг

				т.п. 902-2-364.83	КЖИ - Р1	
				Рама Р1	Стадия: Р	Масса: 53.6кг
					Масштаб: б/м	
Нач.отд.	Мешалкин				Лист	Листов 1
Н.контр.	Мильцер				Мосводоканалнипроект	
Гл.спец.	Руссин					
ГИП	Крюков					
Рук.бр.	Болотова					
Ст.инж.	Киселева					

копировал: Иф

18705-03 25

формат 12

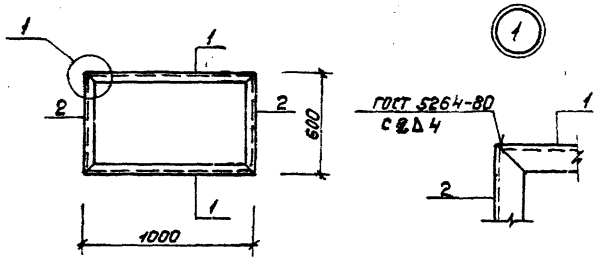

Формат	Зона	Поз.	Обозначение	Наименование	Кол.	Примечание
				Документация		
12			т.п.902-2-364.83 -ТТ	Технические требования		
				Детали		
64		1		Швеллер $\frac{8\ ГОСТ\ 8240-72}{В\ Ст.3кп2\ ГОСТ\ 535-79}$ $\ell=1000$	2	7,05
64		2		Швеллер $\frac{8\ ГОСТ\ 8240-72}{В\ Ст.3кп2\ ГОСТ\ 535-79}$ $\ell=600$	2	4,2

Нач.отд.	Мешалкин		
Н.контр.	Мильцер		
Гл.спец.	Руссин		
ГИП	Крюков		
Рук.бр.	Болотова		
Ст.инж.	Киселева		8-8к

т.п. 902-2-364.83 КЖИ-Р2

Рама Р2

Стадия	Масса	Масштаб
Р	22,5кг	1:20
Лист		Листов 1

Мосводоканал Ниипроект

копировал: [illegible] формат 11

А III

т.п. 902-2-364.83

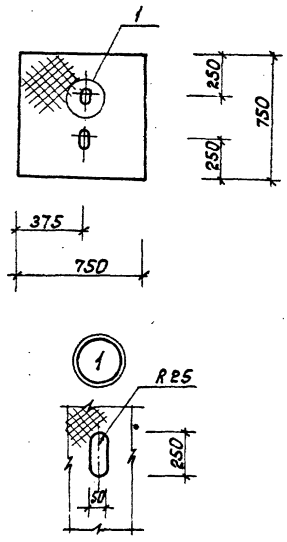

Инв. № подл. | Подпись и дата | Взамен инв. №

Нач.отд.	Мешалкин		
Н.контр.	Мильцер		
Гл.спец.	Руссин		
ГИП	Крюков		
Рук.бр.	Болотова		
Ст.инж.	Киселева		8-8к

т.п. 902-2-364.83 КЖИ-К1

Крышка К1.

Стадия	Масса	Масштаб
Р	28,1кг	1:20
Лист		Листов 1

лист. ромб. 6.0-750*750Б ст.3 сп ГОСТ 8568-77*

Мосводоканал Ниипроект

18705-03 26

копировал: [illegible] формат 11

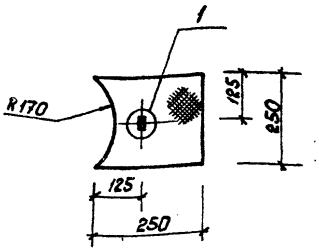

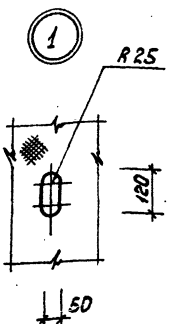

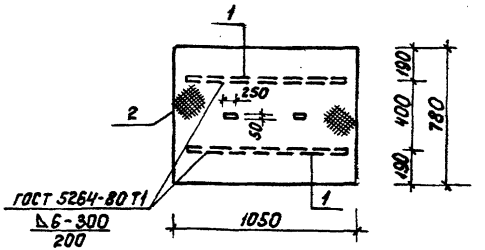

Формат	Зона	Поз.	Обозначение	Наименование	Кол.	Примечание
				Документация		
12			т.п. 902-2-364.83 -ТТ	Технические требования		
				Детали		
64		1		Полоса Б-40×5 ГОСТ 103-76 / Вст3 кп2 ГОСТ 535-79 ℓ=950	2	1,5 кг
64		2		Б.О.х. лист ромб. 780×1050 Бст3. сп ГОСТ 8568-77*	1	40,6 кг

Нач.отд.	Мешалкин		
Н.контр.	Мильцер		
Гл.спец.	Руссин		
ГИП	Крюков		
Рук.бр.	Болотова		
Ст.инж.	Киселева		

т.п. 902-2-364.83 КЖИ - К2

Крышка К2

Стадия	Масса	Масштаб
Р	3,1 кг	1:10
Лист	Листов 1	

Лист. ромб. 50х250х250 Бст3 сп ГОСТ 8568-77*

Мосводоканал Ниипроект

Инв. № подл. | Подпись и дата | Взамен инв. №

т.п. 902-2-364.83 А III

Нач.отд.	Мешалкин		
Н.контр.	Мильцер		
Гл.спец.	Руссин		
ГИП	Крюков		
Рук.бр.	Болотова		
Ст.инж.	Киселева		

т.п. 902-2-364.83 КЖИ - К3

Крышка К3

Стадия	Масса	Масштаб
Р	43,6 кг	1:20
Лист	Листов 1	

Мосводоканал Ниипроект

18705-03 27

Копировал: [illegible]

Формат 11

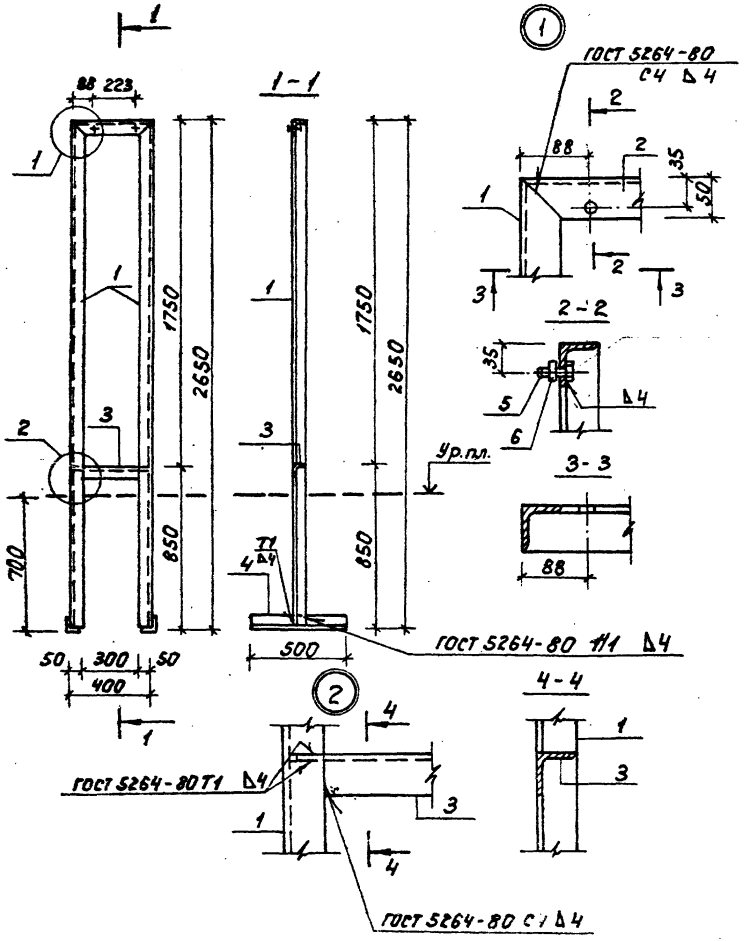

Формат	Зона	Поз.	Обозначение	Наименование	Кол.	Примечание
				Документация		
А2			Т.П. 902-2-364.83 -ТТ	Технические требования		
				Детали		
Б4		1		Уголок 5-50×50×5 ГОСТ 8509-72* / Ст3кп2 ГОСТ 535-79 ℓ=2650	2	10,0 кг
Б4		2		ℓ=400	1	1,5 кг
Б4		3		ℓ=390	1	1,5 кг
Б4		4		Стандартные изделия ℓ=500	2	1,9 кг
		5		Болт М10×30 ГОСТ 7798-70*	2	0,03 кг
		6		Гайка М10 ГОСТ 5915-70*	2	0,01 кг

			Т.П. 902-2-364.83	КЖИ-РШ1	
Нач.отд.	Нешталкин		Рама РШ1	Стадия	Масса	Масштаб
Н.контр.	Мильцер			Р	26,9кг	1:50
Гл.спец.	Русеин			Лист	Листов 1
ГИП	Крюков			Новосибирский Промстройпроект	
Рук.бр.	Баратова				
Ст.инж.	Гудкова				

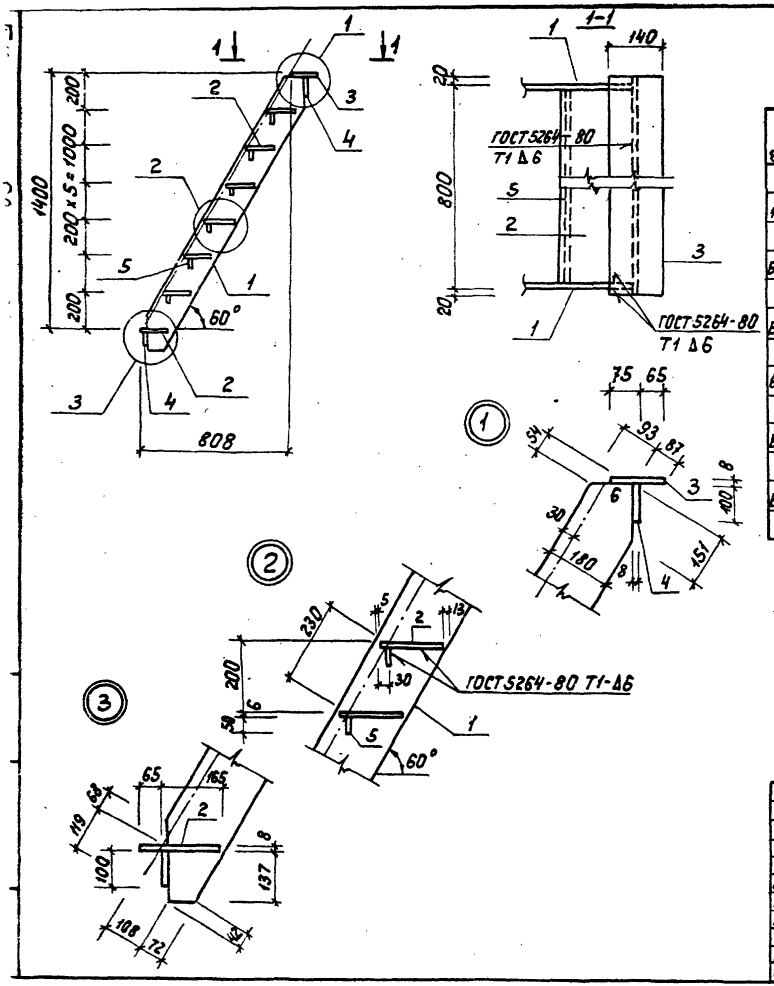

Формат	Зона	Поз.	Обозначение	Наименование	Кол.	Примечание
				Документация		
12			т.п. 902-2-364.83 -Т.Т.	Технические требования		
				Детали		
Б4		1		Полоса $\frac{Б\text{-}6\times180\ ГОСТ\ 103\text{-}76}{ВСт3кп2\ ГОСТ\ 535\text{-}79}$ $l=1785$	2	15,1 кг
Б4		2		Лист. рифл. $\frac{6,0\times230\times790\ БСт3сп}{ГОСТ\ 8568\text{-}77^*}$	7	9,1 кг
Б4		3		Лист. рифл. $\frac{6,0\times140\times840\ БСт3сп}{ГОСТ\ 8568\text{-}77^*}$	1	7,7 кг
Б4		4		Полоса $\frac{Б\text{-}8\times100\ ГОСТ\ 103\text{-}76}{ВСт3кп2\ ГОСТ\ 535\text{-}79}$ $l=840$	2	5,3 кг
Б4		5		$l=790$	6	1,6 кг

1. Сварку производить электродами типа Э-42 по ГОСТ 9467-75.

				т.п. 902-2-364.83	КЖИ - ЛС1		
Нач. отд.	Мешалкин			Лестница ЛС1.	Стадия	Масса	Масштаб
Н. контр.	Мильцер				Р	121,8 кг	1:20
Гл. спец.	Руссин				Лист 1	Листов 5	
ГИП	Крюков				Мосводоканал Ниипроект		
Рук. бр.	Болотова						
Ст. инж.	Гудкова		IV-83				

копировал: [illegible]

18705-03 29 формат 12

1-1

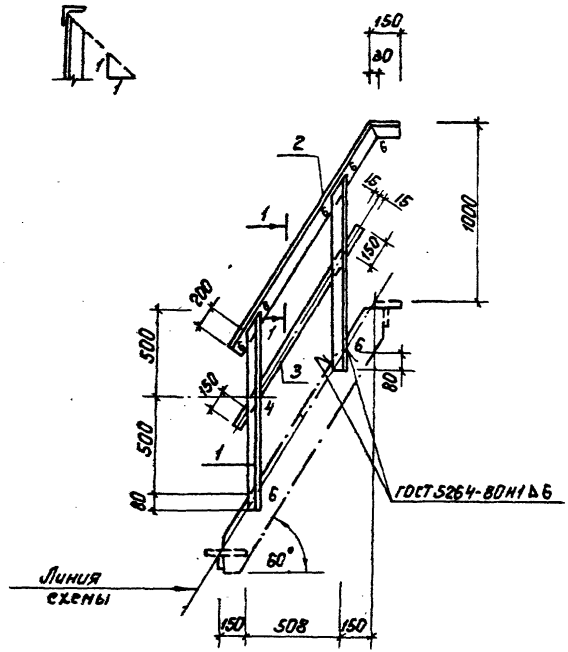

Формат	Зона	Поз.	Обозначение	Наименование	Кол.	Примечание
				Документация		
А2			т.п. 902-2-364.83 -ТТ	Техническая документация		
				Детали		
Б4		1		Уголок Б-50×50×5 ГОСТ 8509-72* ℓ=800 Ст3кп2 ГОСТ 535-79	2	4,0 кг
Б4		2		ℓ=1610	1	6,1 кг
Б4		3		Полоса Б-4×30 ГОСТ 103-76 ℓ=800 Ст3кп2 ГОСТ 535-79	1	1,2 кг

Нач.отд.	Мешалкин		
Н.контр.	Мильцер		
Гл.спец.	Руссин		
ГИП	Крюков		
Рук.гр.	Болотова		
Ст.инж.	Гудкова		IV-83

т.п. 902-2-364.83 КЖИ-ОГ1

Ограждение ОГ1.

Стадия	Масса	Масштаб
Р	15,3кг	1:20
Лист	Листов 1	

Мосводоканалнипроект

18705-03 30

копировал: [illegible]

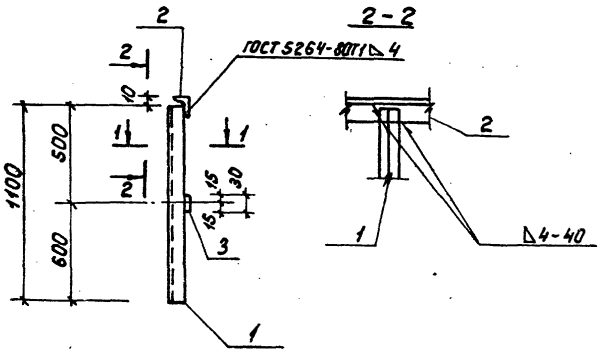

Формат	Зона	Поз.	Обозначение	Наименование	Кол.	Примечание
				Документация		
12			т.п. 902-2-364.83 -ТТ	Технические требования		
				Детали		
Б4		1		Уголок $\frac{Б-50\times50\times5\ ГОСТ\ 8509-72^{*}}{ВСт3кп2\ ГОСТ\ 535-79}$ $l=1100$	2	4.2кг
Б4		2		$l=1000$	1	3,8кг
Б4		3		Полоса $\frac{Б-4\times30\ ГОСТ\ 103-76}{ВСт3кп2\ ГОСТ\ 535-79}$ $l=1000$	1	0,9кг

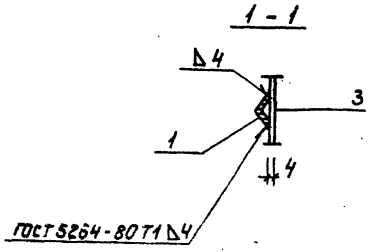

Нач.отд.	Мешалкин		
Н.контр.	Мильцер		
Гл.спец.	Руссин		
ГИП	Крюков		
Рук.бр.	Болотова		-"-
Ст.инж.	Гудкова		IV-83

т.п. 902-2-364.83 КЖИ - ОГ2

Ограждение ОГ 2

Стадия	Масса	Масштаб
Р	13,1кг	1:20 1:10

Лист | Листов 1

Мосводоканалниипроект

18705-03 31

копировал: [signature]

формат 12

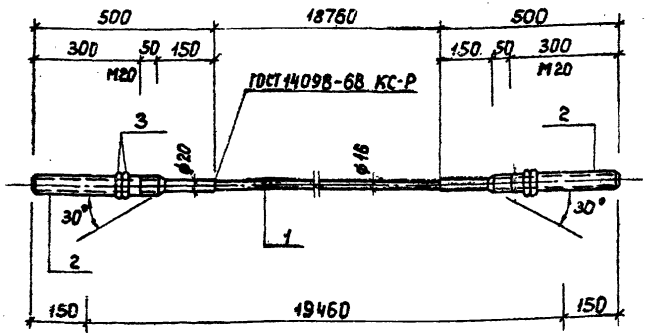

Длину между гранями анкерных опор уточнить после монтажа анкеров

Формат	Зона	Поз.	Обозначение	Наименование	Кол.	Примечание
				Документация		
12			т.п. 902-2-364.83 -ТТ	Технические требования		
				Детали		
64		1		ф16 AIII, ГОСТ 5781-81, ℓ=18760	1	29,6 кг
64		2		ф22 AIII, ГОСТ 5781-81, ℓ=500	2	1,5 кг
		3		Сборочная единица Гайка М20 ГОСТ 5915-70*	4	0,063кг

Нач.отд.	Мешалкин		т.п. 902-2-364.83 КЖИ-НС1		
Н.контр.	Мильцер		Напрягаемый стержень НС1	Стадия: Р; Масса: 32,85кг; Масштаб: 1:10	
Гл.спец.	Руссин			Лист	Листов 1
ГИП	Крюков			Мосводоканалниипроект	
Ст.инж.	Нарунец				

Формат А1

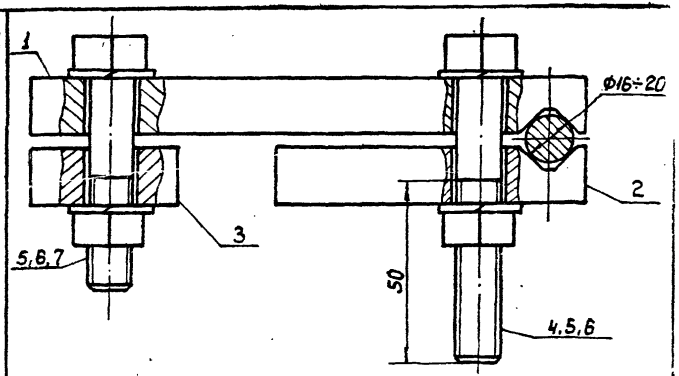

Формат	Зона	Поз.	Обозначение	Наименование	Кол.	Примечание
				Документация		
12			т.п. 902-2-364.83 ТТ	Технические требования		
				Детали		
11		1		Полоса Б-16х120 ГОСТ 103-76 / Вст3кп2 ГОСТ 535-79 ℓ=150	1	
11		2		ℓ=80	1	
11		3		ℓ=40	1	
				Стандартные изделия		
		4		Болт М12 ГОСТ 7798-70* ℓ=80	2	0,088кг
		5		Шайба 12 ГОСТ 6402-70*	8	0,006кг
		6		Гайка М12 ГОСТ 5915-70*	4	0,015кг
		7		Болт М12 ГОСТ 7798-70* ℓ=60	2	0,071кг

Инв.№подл. | Подпись и дата | Взам.инв.№

Нач.отд.	Мешалкин		т.п. 902-2-364.83 КЖИ-ЭЗ1		
Н.контр.	Мильцер		Электрозажим 931	Стадия: Р; Масса: 4,53кг; Масштаб: 1:10	
Гл.спец.	Руссин			Лист	Листов 1
ГИП	Крюков			Мосводоканалниипроект	
Ст.инж.	Нарунец				

Формат А1
Копировал:

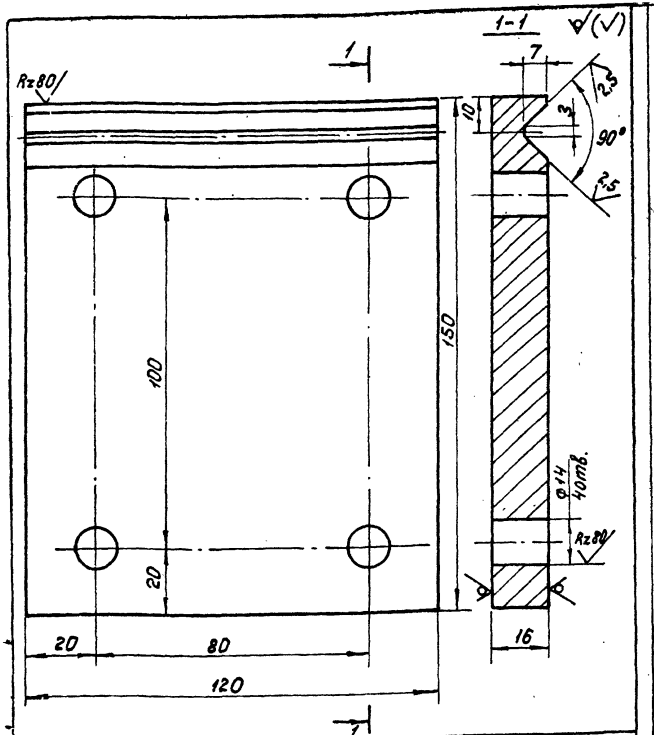

Нач.отд.	Мешолкин		
Н.контр.	Мильцер		
Гл.спец.	Руссин		
ГИП	Крюков		
Рук.гр.	Болотова		
Ст.инж.	Гудкова		IV-83

т.п. 902-2-364.83 КНИ-331

Электрозажим 331
Поз. 1

Стадия	Масса	Масштаб
Р	2,3кг	1:10
Лист	Листов 1	

Полоса Б-16х120 ГОСТ 103-76 Р=150
Вст3кп2 ГОСТ 535-79

Мосводоканалнипроект

Формат А1

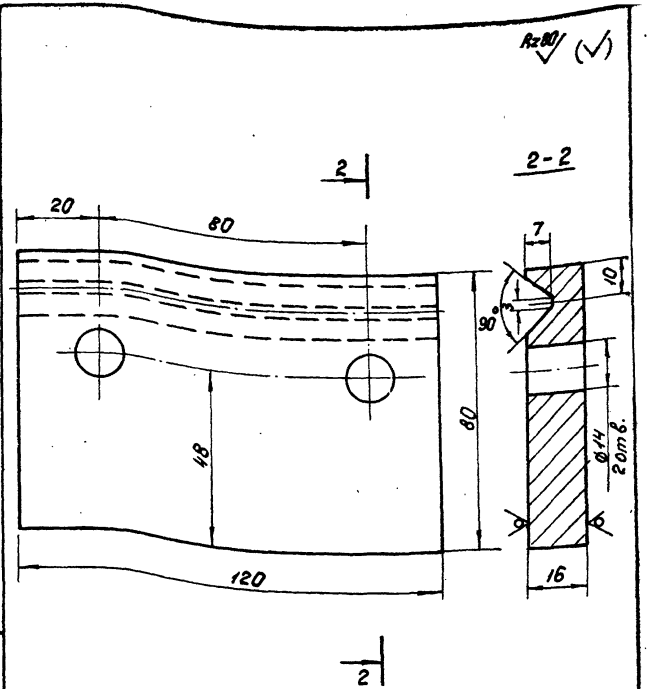

Инв.№ подл. | Подпись и дата | Взам.инв.№

Нач.отд.	Мешолкин		
Н.контр.	Мильцер		
Гл.спец.	Руссин		
ГИП	Крюков		
Рук.гр.	Болотова		
Ст.инж.	Гудкова		IV-83

т.п. 902-2-364.83 КНИ-331

Электрозажим 331.
Поз. 2

Стадия	Масса	Масштаб
Р	1,2кг	1:10
Лист	Листов 1	

Полоса Б-16х120 ГОСТ 103-76 Р=80
Вст3кп2 ГОСТ 535-79

Мосводоканалнипроект

18705-03 33

Копировал:

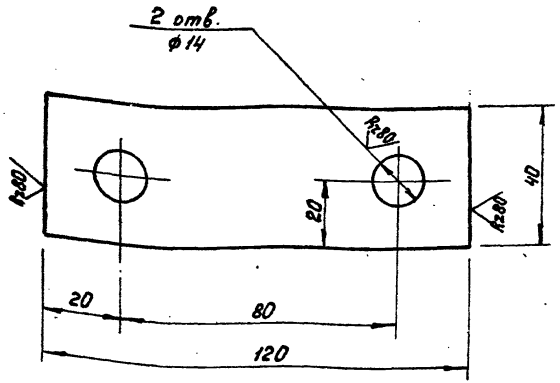

				т.п. 902-2-364.83		КНИ-331
Н.контр.	Мильцер			Электрозамок поз. 3.	Стадия	Масса	Масштаб
Гл.спец.	Руссин				Р	0,6 кг	1:1
ГИП	Крюков				Лист	Листов 1
Рук.гр.	Болотова			Полоса Б-16×120 ГОСТ 103-76 / Вст3кп2 ГОСТ 535-79	Г-40	Мосводоканалнипроект
Ст.инж.	Гудкова		II-83			

Инв.№ подл. | Подпись и дата | Взам.инв.№

gost.e-ecolog.ru

Формат А4

А III

т.п. 902-2-364.83

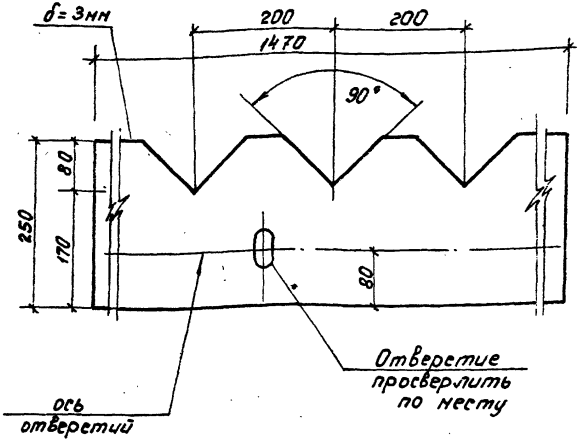

				т.п. 902-2-364.83		КНН-В1
Нач.отд.	Нешалкин			Водослив В1.	Стадия	Масса	Масштаб
Н.контр.	Мильцер				Р	—	1:5
Гл.спец.	Руссин				Лист	Листов 1
ГИП	Крюков			Стекло СБПТ, II. 3×1360×1190; ГОСТ 9784-75*	Мосводоканалнипроект
Рук.гр.	Болотова				
Ст.инж.	Гудкова		IV-85		

Инв.№ подл. | Подпись и дата | Взам.инв.№

18705-03 (34)

Копировал

Формат А4