ТИПОВОЙ ПРОЕКТ
902-2-304

ОТСТОЙНИКИ ПЕРВИЧНЫЕ ГОРИЗОНТАЛЬНЫЕ

ШИРИНОЙ 6 м (6 ОТДЕЛЕНИЙ)

АЛЬБОМ IV

НЕСТАНДАРТИЗИРОВАННОЕ ОБОРУДОВАНИЕ

15144—04
ЦЕНА 1-26

gost.e-ecolog.ru

ЦЕНТРАЛЬНЫЙ ИНСТИТУТ ТИПОВОГО ПРОЕКТИРОВАНИЯ
ГОССТРОЯ СССР

Москва, А-445 Смольная ул., 22

Сдано в печать 1978 года

Заказ № 4782 Тираж 850 экз.

ТИПОВОЙ ПРОЕКТ
902-2-304

ОТСТОЙНИКИ ПЕРВИЧНЫЕ ГОРИЗОНТАЛЬНЫЕ

ШИРИНОЙ 6 м (6 ОТДЕЛЕНИЙ)

СОСТАВ ПРОЕКТА:

Альбом I - Пояснительная записка
Альбом II - Технологическая, строительная и электротехническая части
Альбом III - Строительная часть. Узлы, детали, сборные железобетонные элементы
Альбом IV - Нестандартизированное оборудование
Альбом V - Заказные спецификации
Альбом VI - Сметы

Примененные типовые материалы

Серия 3.901-1. Выпуск 3 - Стальные вставки для трубопроводов Ду 500 - 1600 мм (распространяет Тбилисский филиал ЦИТП)
Серия 3.901-8. Выпуск 5 - Затвор щитовой для открытых лотков с ручным приводом размером 450×600 мм (распространяет Тбилисский филиал ЦИТП)
Серия 3.901-10. Выпуск 2 - Колонка управления задвижками Ду 200 - 400 мм с электрическим приводом типа Б (распространяет Тбилисский филиал ЦИТП)

Альбом IV

Разработан проектным институтом
ЦНИИЭП инженерного оборудования
Главный инженер института В. Мясников
Главный инженер проекта И. Свердлов

Технический проект
Утвержден Госгражданстроем
Приказ № 164 от 22 июля 1974 г.
Рабочие чертежи введены в действие ЦНИИЭП инженерного оборудования с 1 февраля 1978 г.
Приказ № 117 от 3 ноября 1977 г.

СОДЕРЖАНИЕ АЛЬБОМА

Наименование	Обозначение	№ листа	№ стр.
Скребковый механизм Чертеж общего вида	643.00.00.000 ВО	1	2
		2	3
		3	4
		4	5
		5	6
		6	7
		7	8
		8	9
		9	10
		10	11
		11	12
		12	13
		13	14
		14	15
		15	16
		16	17
		17	18

Вид Е повернуто лист 2
М1:50

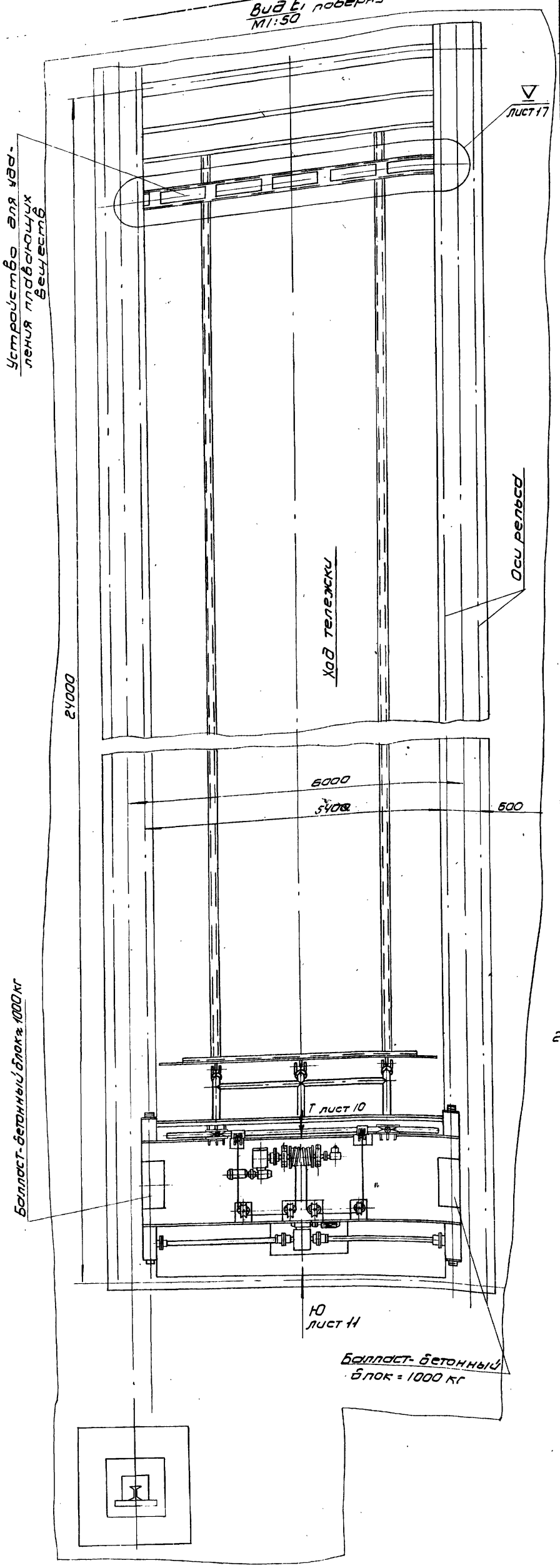

N строки	Наименование	Кол.	Примечание
1			
2	Материалы		
3			
4	Двутавр. 30 ГОСТ 8239-72 / Ст3 ГОСТ 535-58		
5		270 кг	
6	Швеллер 40 ГОСТ 8240-72 / Ст3 ГОСТ 535-58		
7		430 кг	
8	Швеллер 16 ГОСТ 8240-72 / Ст3 ГОСТ 535-58		
9		81 кг	
10	Труба 152х5,5 ГОСТ 8732-70 / Д ГОСТ 8731-74		
11		60 кг	
12	Труба 133х4,5 ГОСТ 8732-70 / Д ГОСТ 8731-74		
13		504 кг	
14	Труба 325х5 Ст2 ГОСТ 10704-63 - В	240 кг	
15	Ст3 ГОСТ 380-71	1600 кг	
16	Лист ромбический 5 ГОСТ 8568-57	342 кг	
17	Канат 8,1-Н-160-I-ЖСС ГОСТ 2688-69	22 м	
18			
19	Прочие изделия		
20			
21	Редуктор Ч2-160-630-23-21-2-К	1	Барышский редукторный завод
22	Редуктор Ч2-160-200-21-21-2-К	1	Барышский редукторный завод
23	Электродвигатель 4А80А6У3	1	ГОСТ 19523-74
24	Электродвигатель 4А100L6У3	1	ГОСТ 19523-74
25	Тормоз ТКТ 200-I-1	1	
26	Подшипник №1312 ГОСТ 5720-75	10	
27	Выключатель КУ-701	2	З-д "Динамо" г. Москва
28	Выключатель ВУ-250А	1	Маш. з-д г. Ульяновск
29	Масленка 1У-А-3 ГОСТ 20905-75	8	

Техническая характеристика

1. Механизм передвижения тележки

Режим работы	непрерывный
Масса тележки с балластом, кг	6000
Скорость передвижения тележки м/с	0.025
Диаметр колеса, мм	320
Тип редуктора	Ч2-160-630-23-21-2-К
Передаточное число	676
Тип электродвигателя	4А80А
Мощность, кВт	0.75
Скорость вращения, об/мин	1000

2. Механизм подъема скребка

Режим работы	легкий
Масса скребка, кг	530
Скорость подъема (опускания) скребка, м/с	0,0525
Диаметр каната, мм	8.1
Диаметр барабана, мм	260
Тип редуктора	Ч2-160-200-21-21-2-К
Передаточное число	201.5
Тип электродвигателя	4А100L4В
мощность кВт	1.5
Скорость вращения, об/мин.	750
Тип тормоза	ТКТ-200-I-1

Технические требования

1. Размеры для справок
2. Сварка электродуговая, ручная. Сварные швы по ГОСТ 5264-69
3. Покрытие деталей привода и рамы тележки, кроме трущихся частей - эмаль ХВ-124, серая, ГОСТ 10144-74

Изм.	Лист	N докум.	Подпись	Дата
Разраб		Окунецкая		
Пров		Басевич		
Гип		Басевич		
Т.контр		Графский		
Н.контр		Хромихина		1977
Утв.		Сухаренко		

643.00.00.000 ВО

Скребковый механизм
Чертеж общего вида

Лит.	Масса	Масштаб
	5000	1:50
Лист 1	Листов 17	

ЦНИИЭП инженерного оборудования

Типовой проект 902-2-304 Альбом IV

Инв.№ подл. | Подп. и дата | Взам. инв.№ | Инв.№ дубл. | Подпись и дата

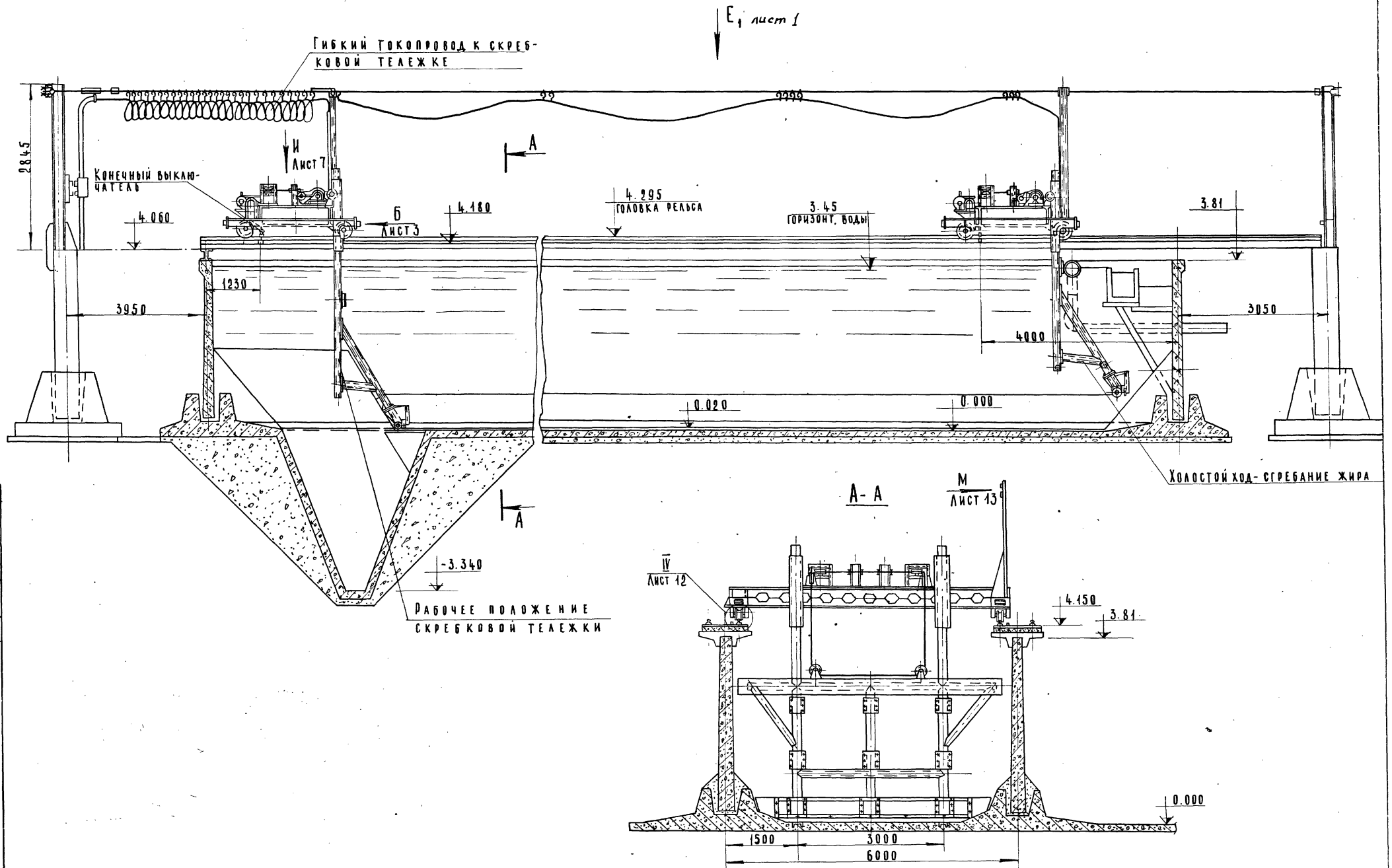

Изм.	Лист	N докум.	Подп.	Дата

643.00.00 000 ВО

Лист 2

643.00.00 000 ВО

Инв. N подл. | Подп. и дата | Взам. инв. N | Инв. N дубл. | Подпись и дата

Вид Б лист 2
М 1:20

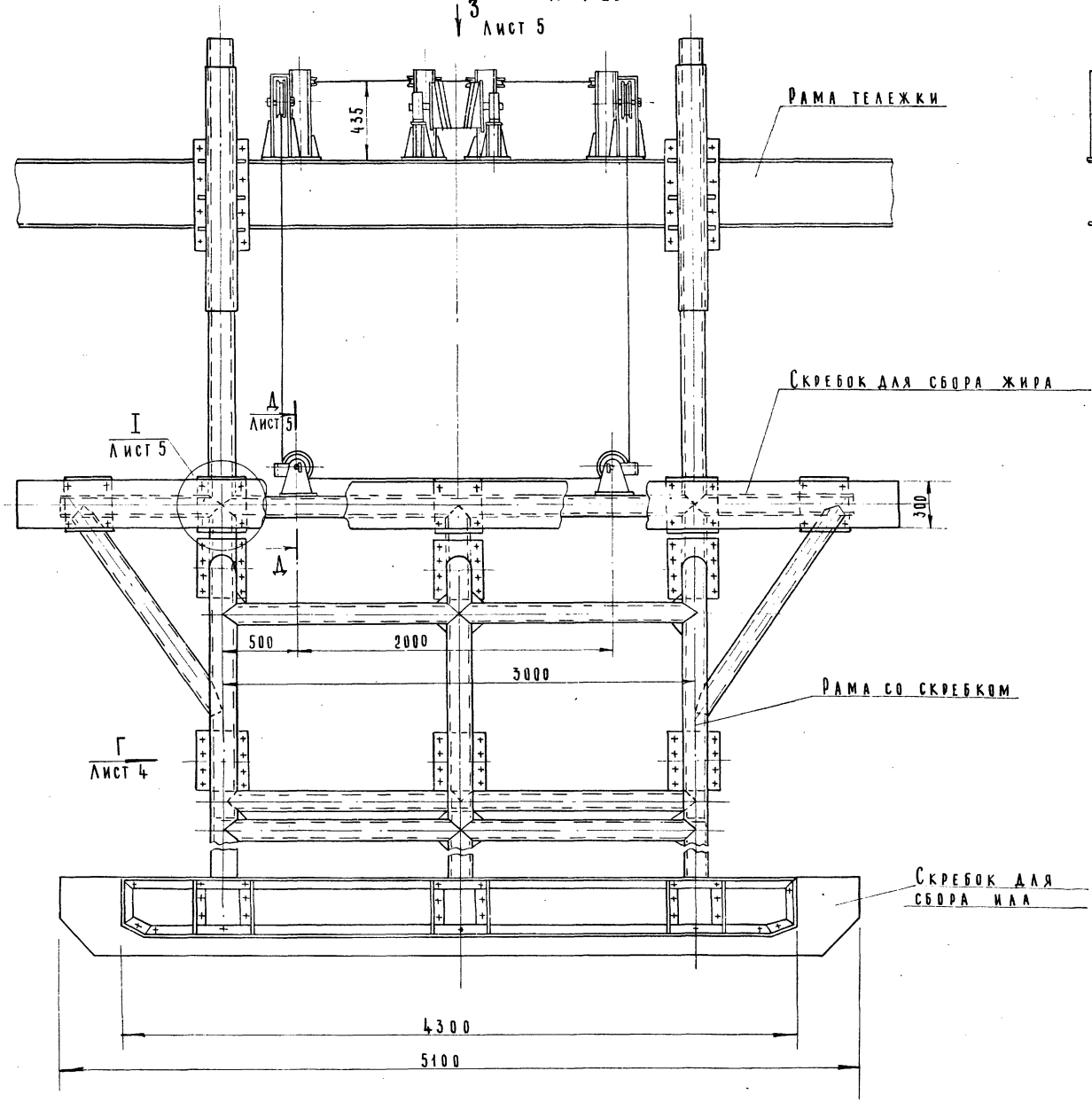

Вид Н1
М 1:20

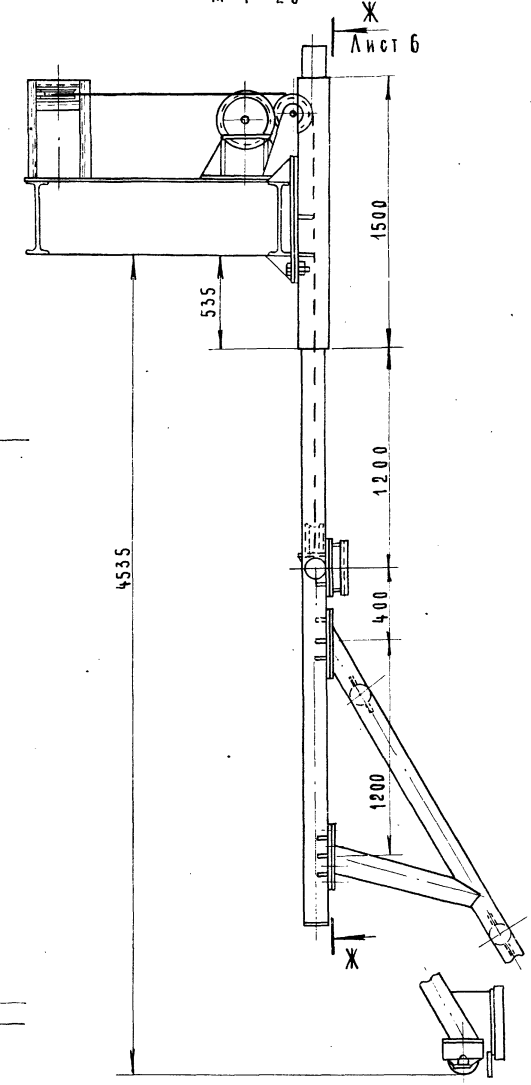

Изм. Лист N докум. Подп. Дата

643.00.00.000.80

Лист 3

643.00.00.000.80

Типовой проект 902-2-304 Альбом IV

643.00.00.000 ВО

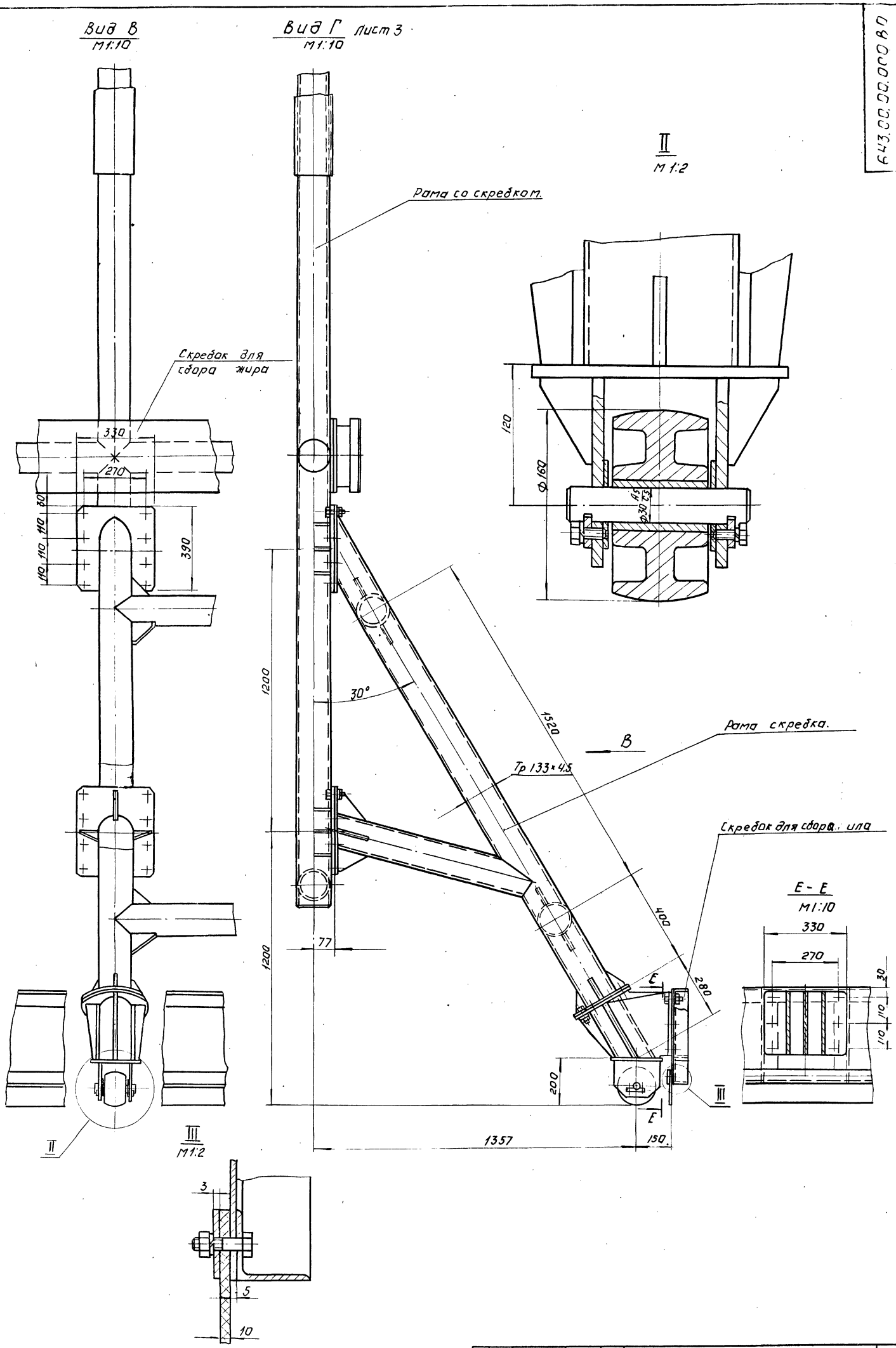

Изм	Лист	N докум	Подп.	Дата	643.00.000 ВО	Лист 4

Вид 3 Лист 3

М 1:20

Оборудование привода не показано

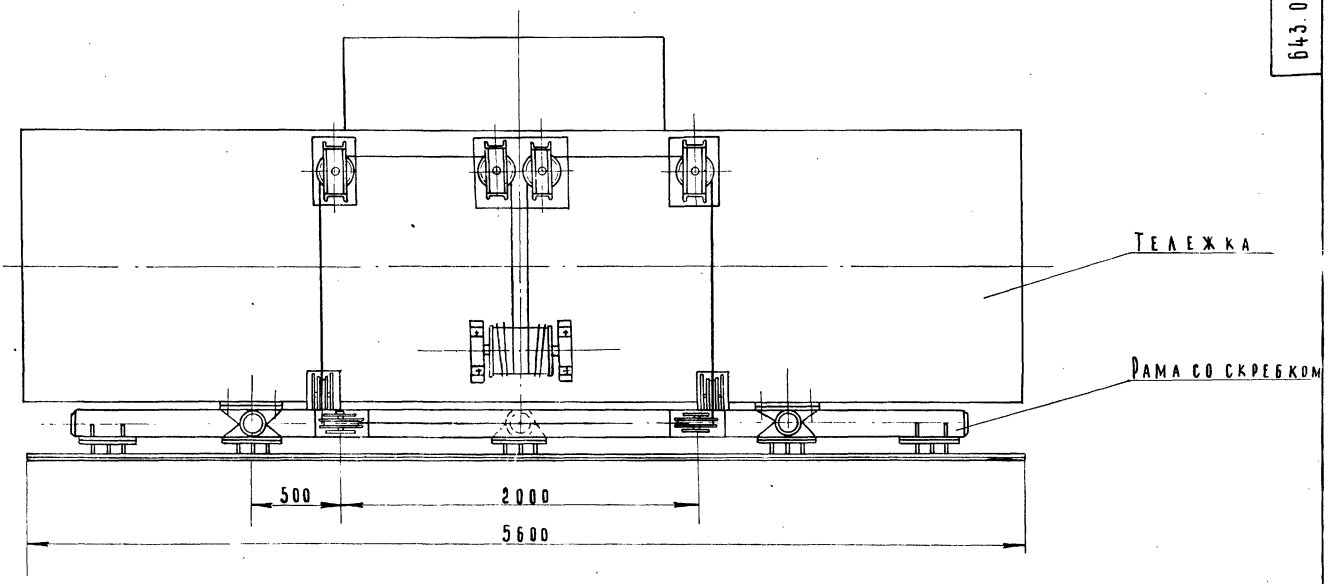

Д-Д Лист 3

М 1:2

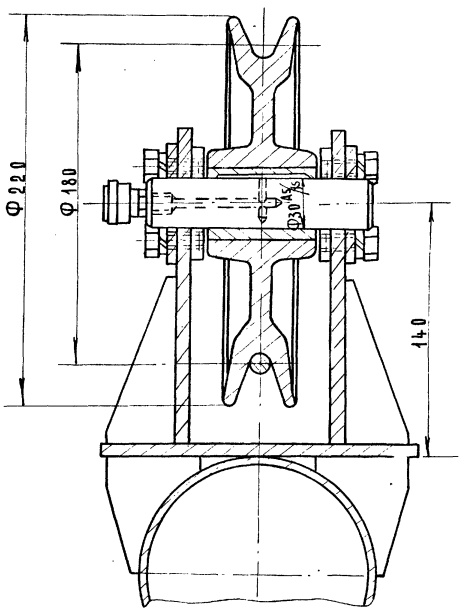

I Лист 3

М 1:5

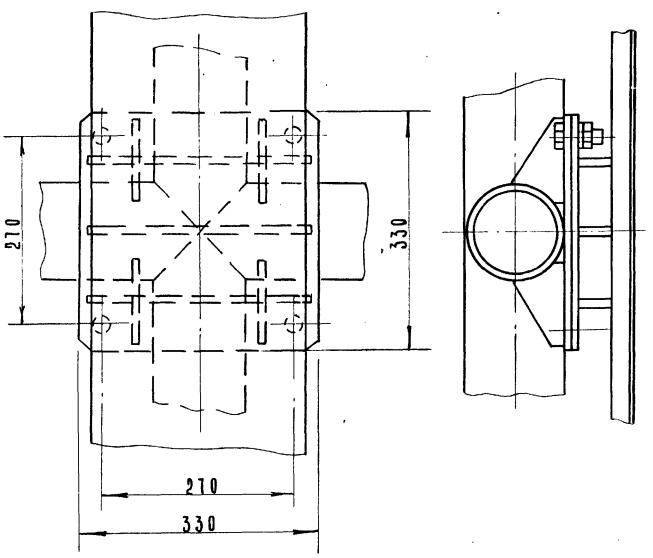

Схема распасовки каната

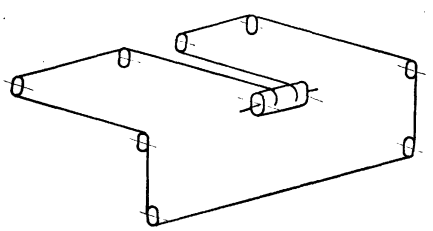

Ж-Ж лист3
М 1:20

Рама тележки не показана

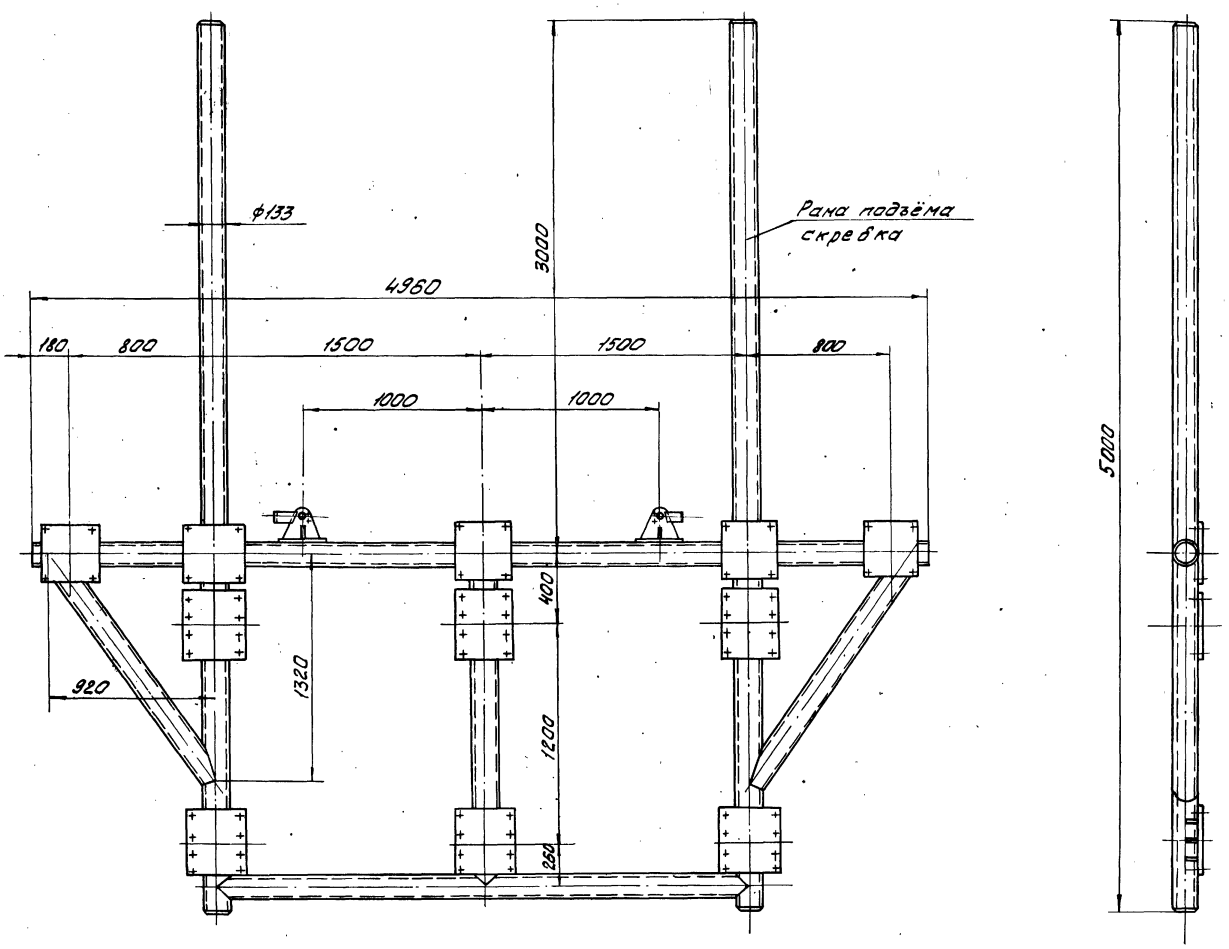

Вид Б' повернуто, лист7.
М1:10

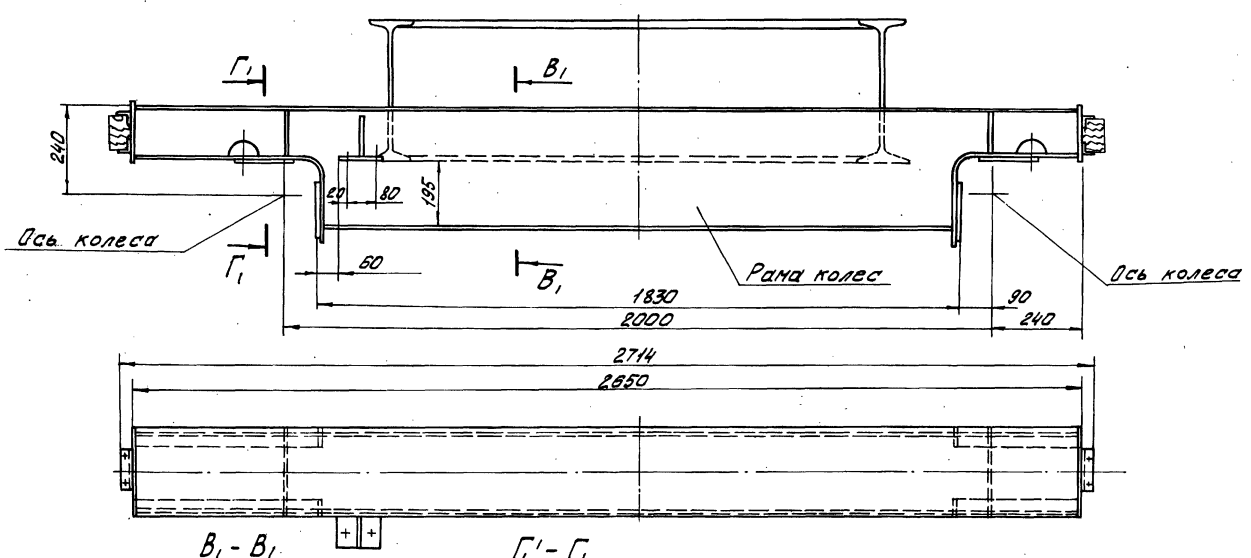

В1 - В1
М 1:5

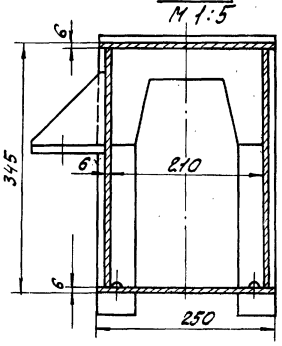

Г1' - Г1
М 1:5

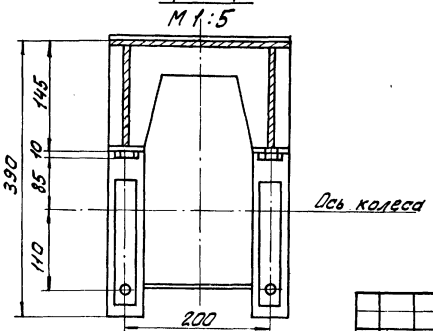

Инв. N подл.	Подп. и дата	Взам. инв N	Инв. N дубл.	Подп. и дата

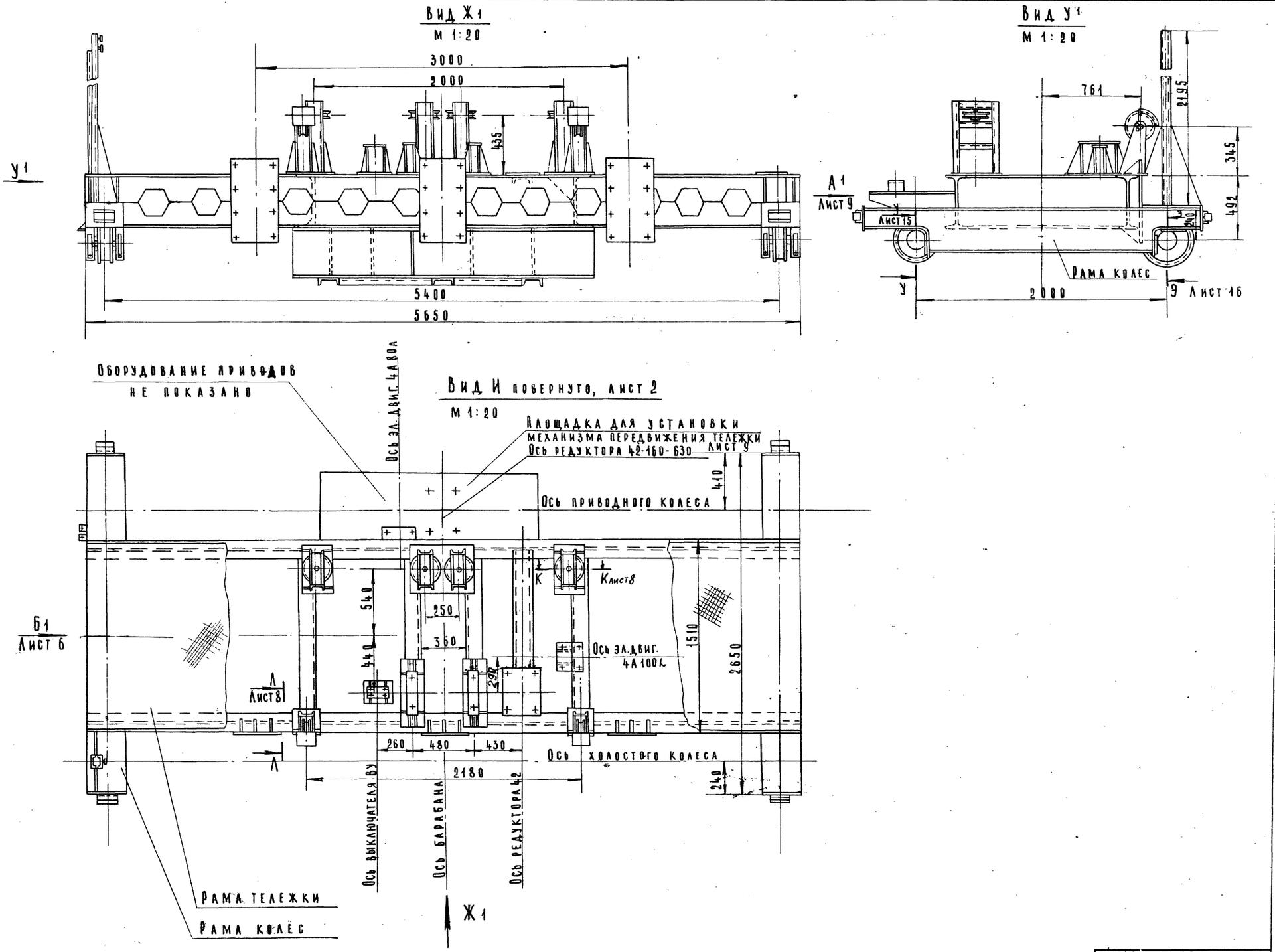

Изм	Лист	N докум.	Подп.	Дата

643.00.00000 ВО

15144-04 10

Лист 7

643.00.00.000 ВО

Типовой проект 902-2-304 Альбом IV

643.00.00.000 ВО

К-К повернуто, лист 7
М1:2

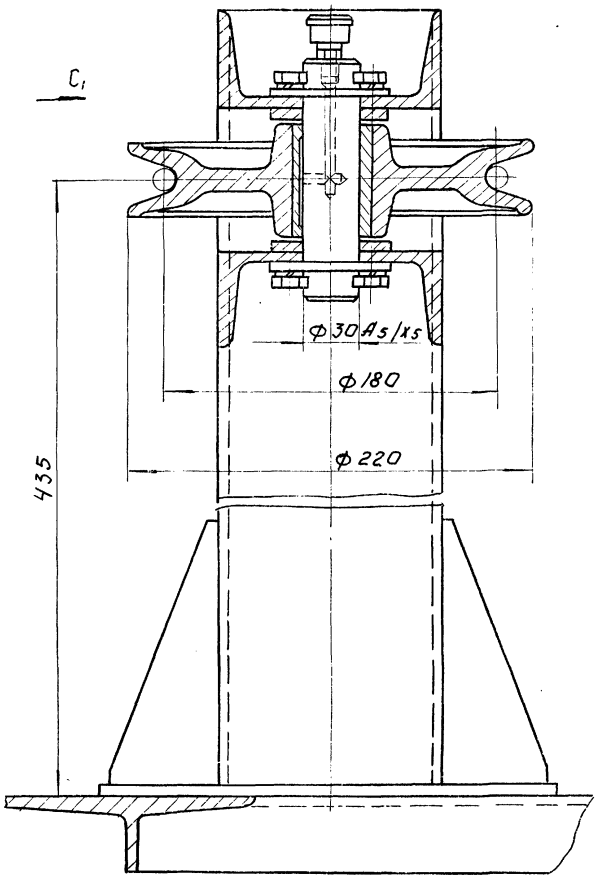

Вид C_1
М1:2

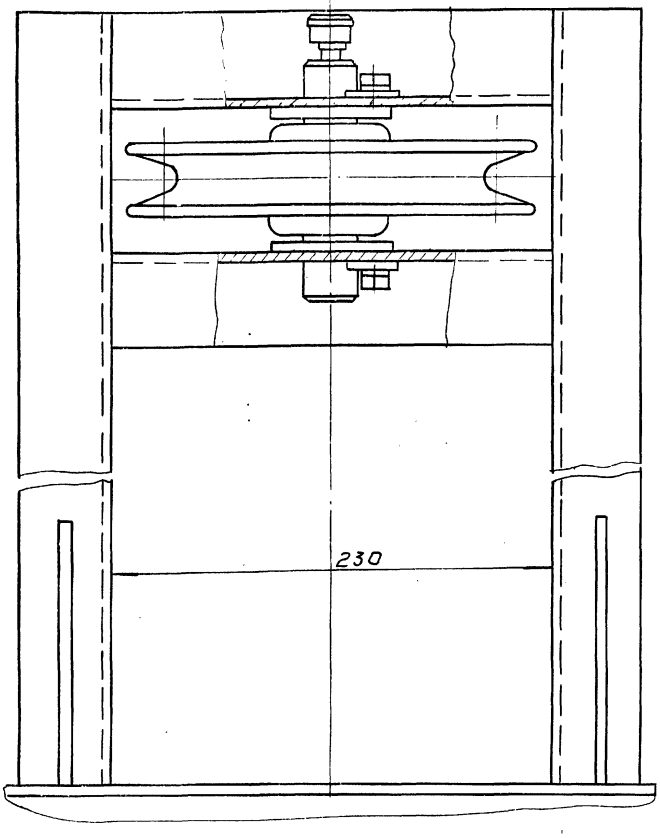

Л-Л повернуто, лист 7.
М1:2

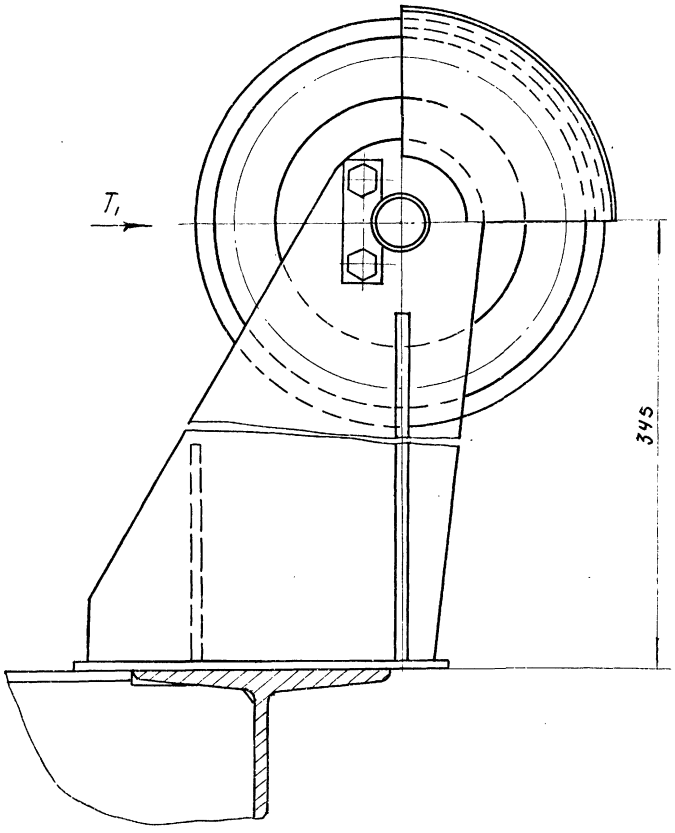

Вид T_1
М1:2

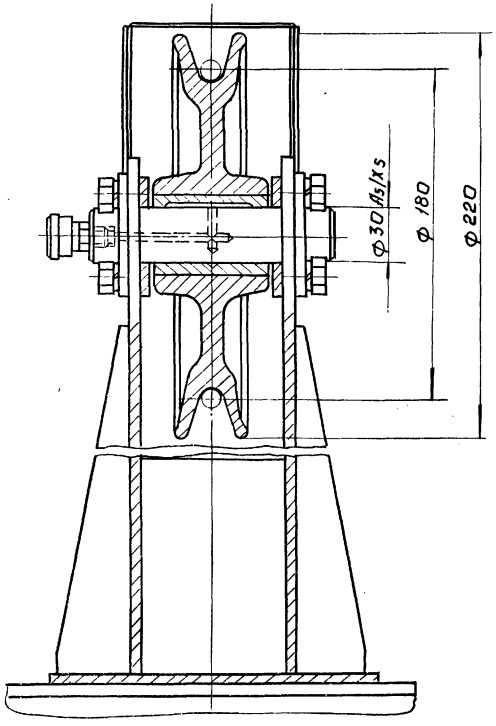

Изм	Лист	N докум	Подпись	Дата	643 00 00 000 ВО	Лист 8

Инв № подл | Подпись и дата | Взам. инв № | Инв № дубл | Подпись и дата

Инв.№подл. | Подп. и дата | Взам.инв.№ | Инв.№дубл. | Подпись и дата

Вид А, лист 7, оборудование не показано.
М 1:10

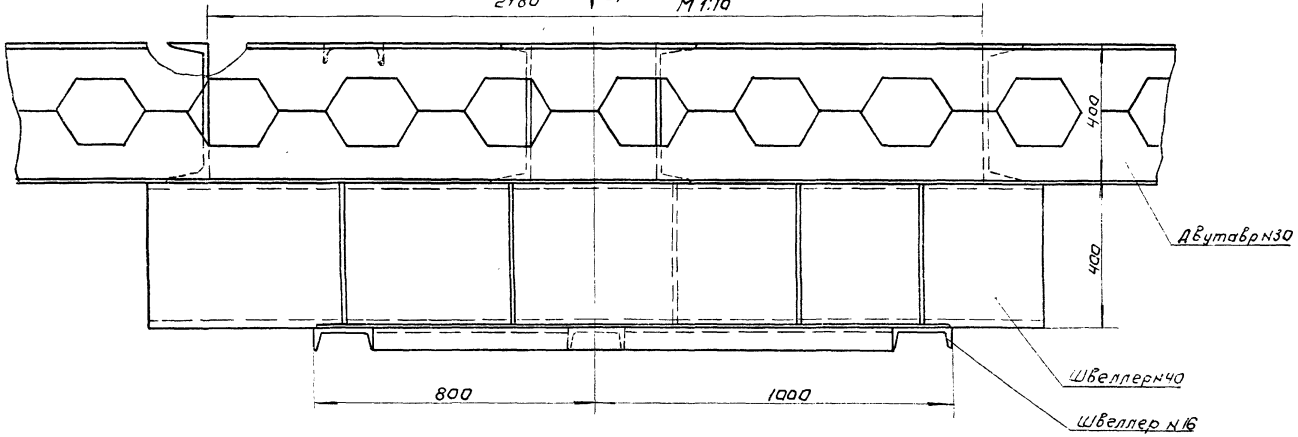

Д1 - Д1 повернуто.
М 1:10

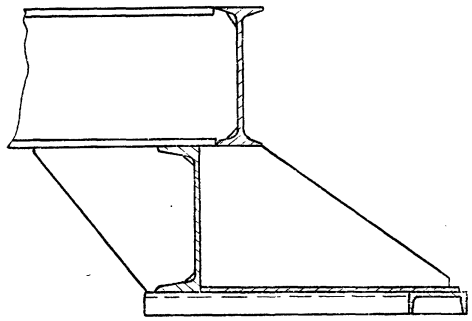

Вид U1
М 1:10

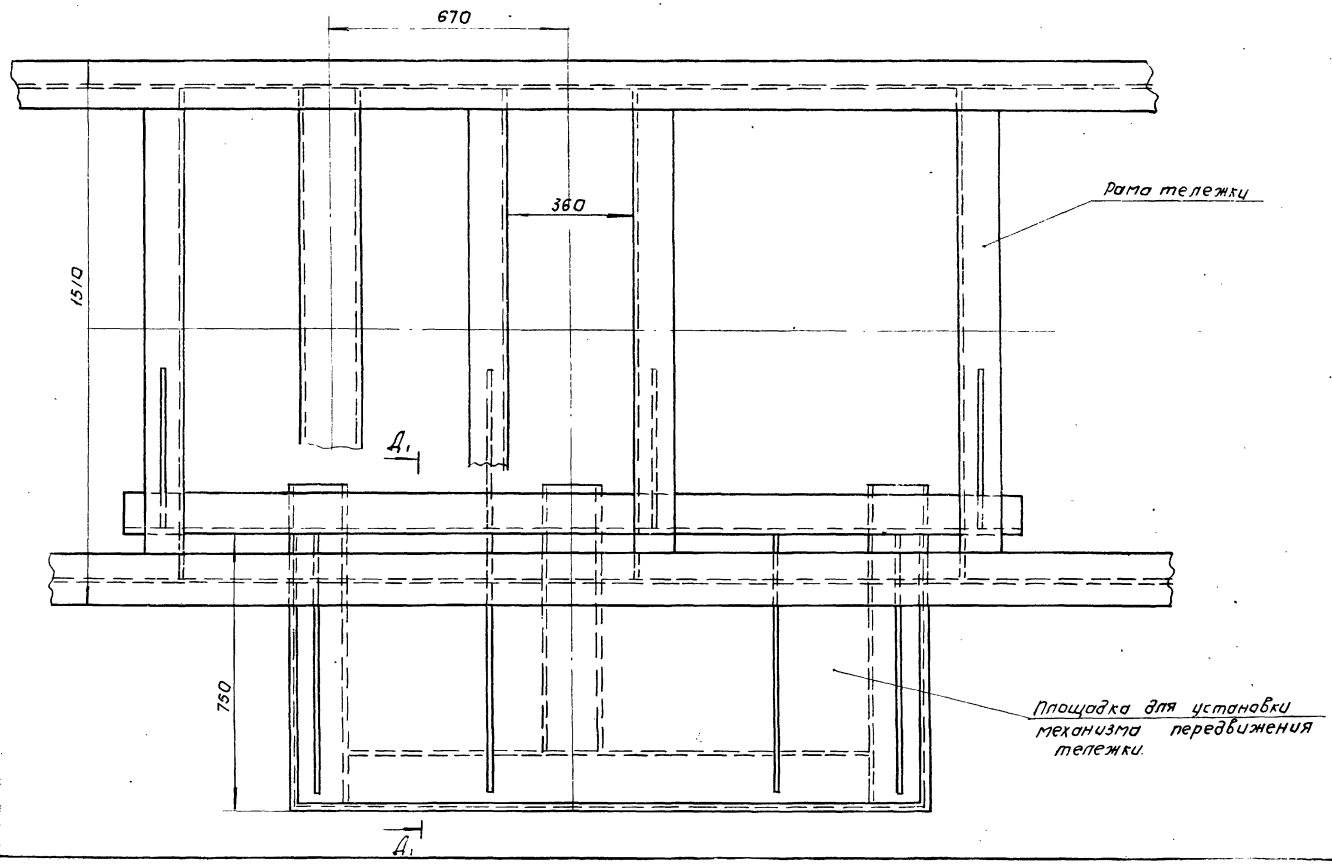

Изм.	Лист	№ докум.	Подп.	Дата	643.0000000 ВО	Лит.	Лист
							9

Копировал Формат А2

643.0000000 ВО

Вид Т
М1:5
повернуто, лист 1

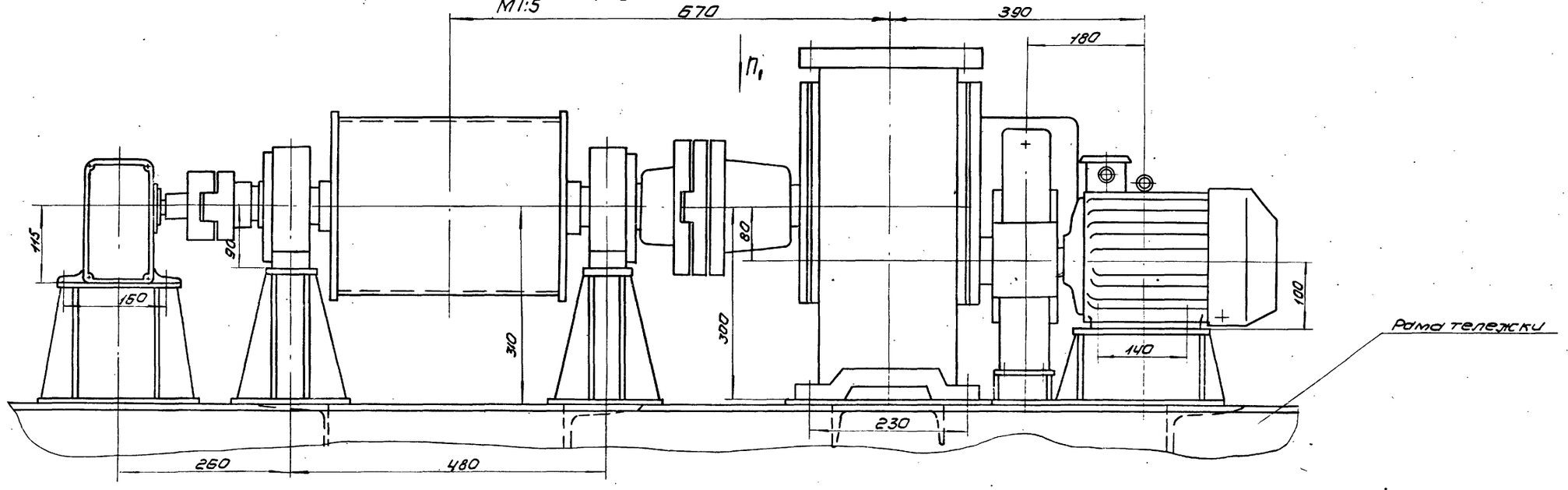

Вид П
М1:5

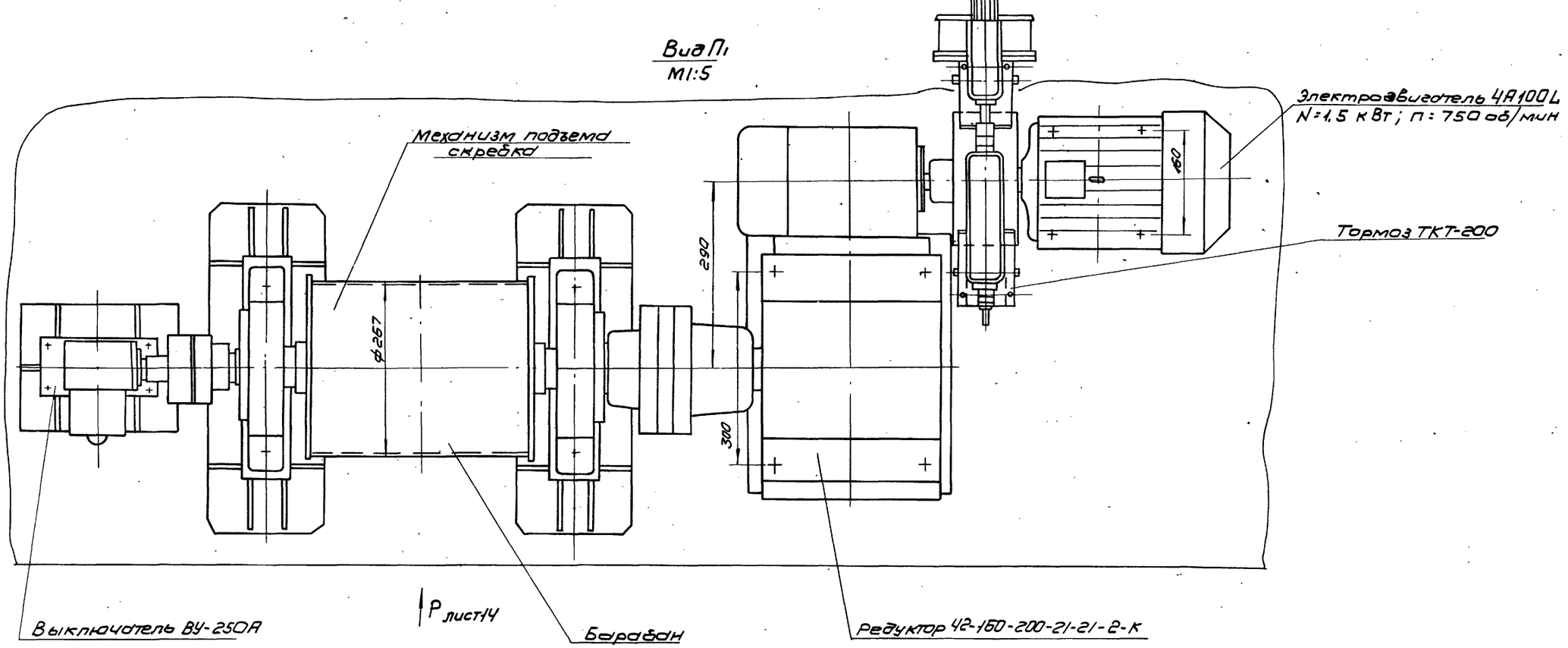

Р лист 14

Изм.	Лист	N докум.	Подп.	Дата

643.00.00.000 ВО

15144-04 13

Формат А2

Лист 10

643.00.00.000 ВО

Инв N подл.	Подпись и дата	Взам. инв N	Инв N дубл	Подпись и дата

Типовой проект 902-2-304 Альбом IV

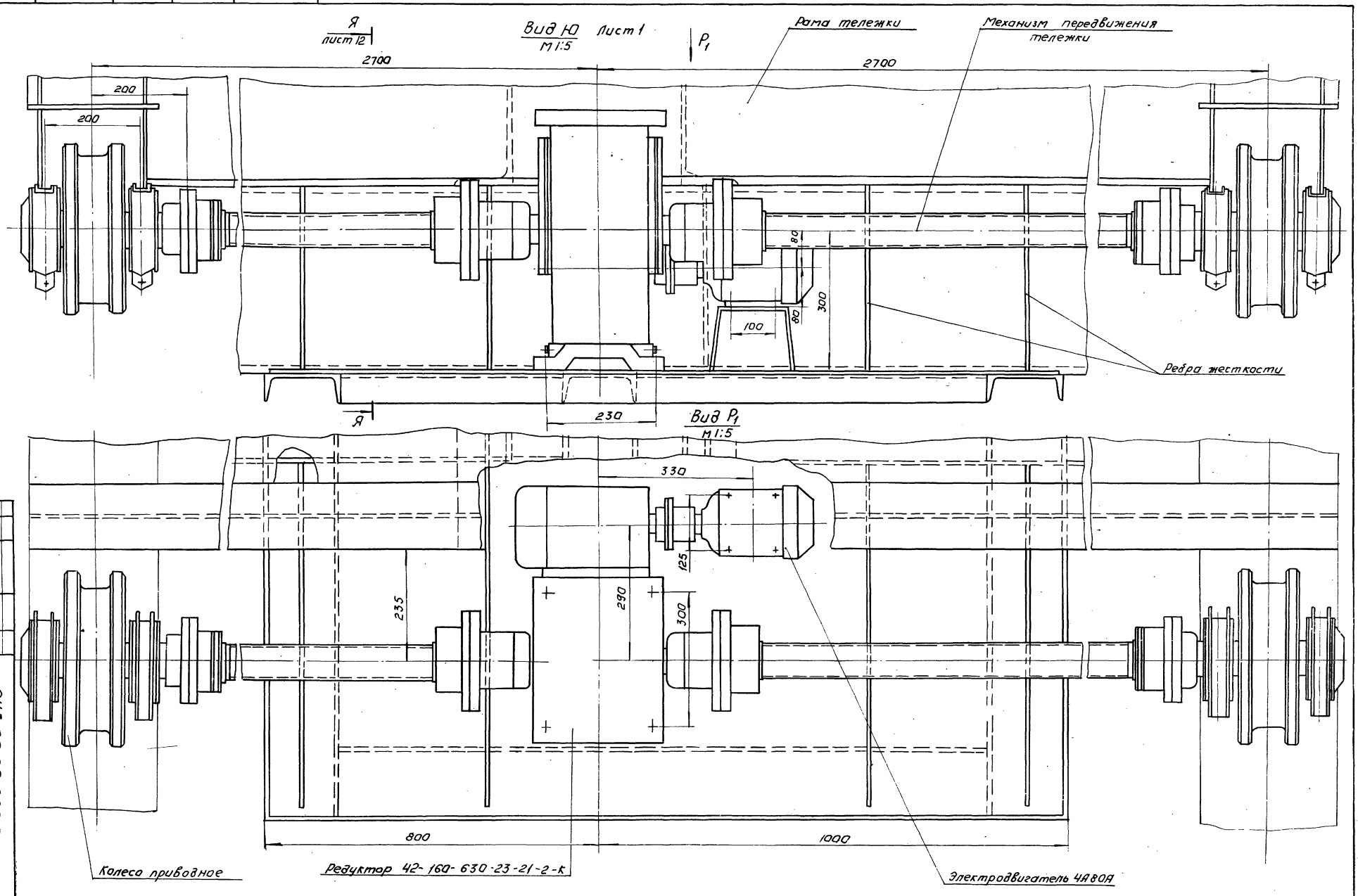

Изм	Лист	N докум.	Подп.	Дата

643.00.00.000 ВО

15144-04 14 Формат 22

Лист 11

643.00.00.000 ВО

Я - Я
М 1:5 лист 11

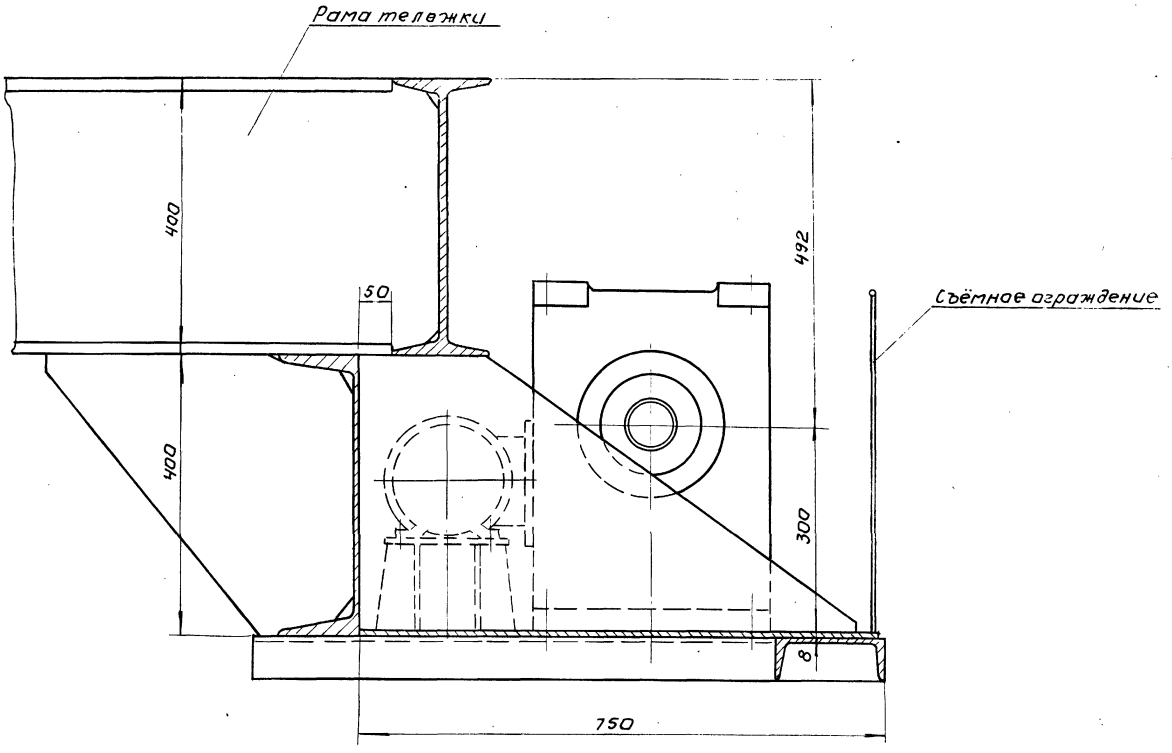

IV
М1:2 лист 2

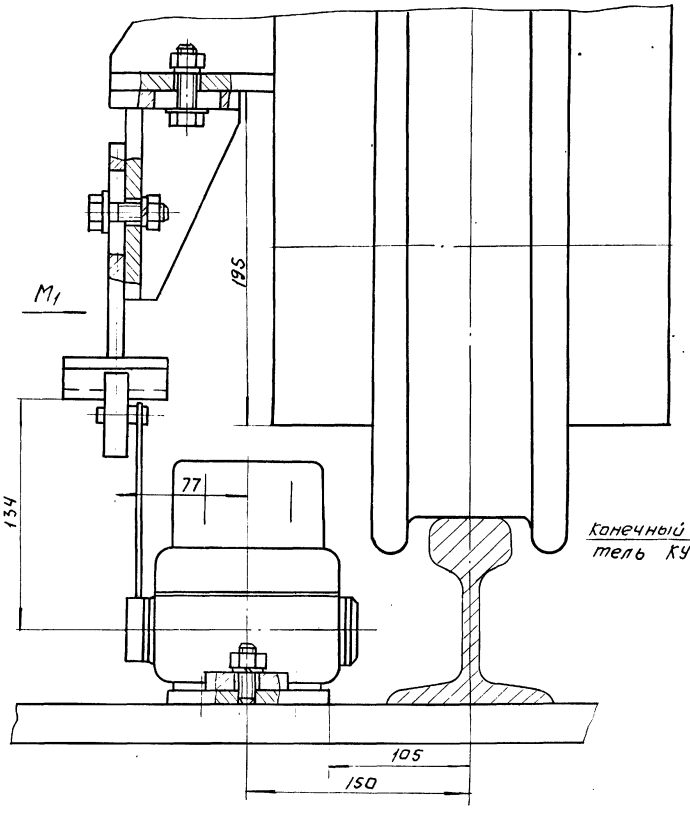

Вид М1
М1:2

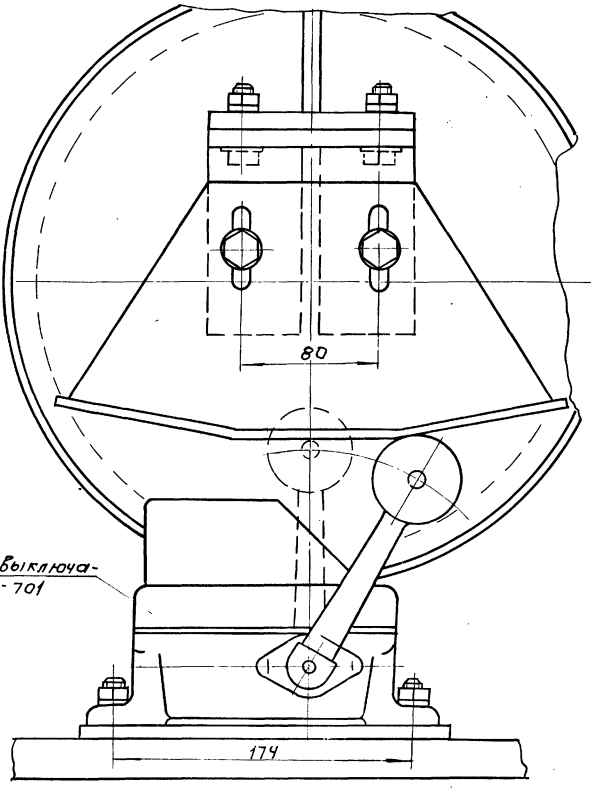

Типовой проект УШ2-2-304 альбом IV

Инв.№подл. | Подпись и дата | Взам.инв.№ | Инв.№дубл. | Подпись и дата

Изм.	Лист	N докум.	Подп.	Дата	643.0000000 ВО	Лист 12

15144-24-15 Формат А2

Вид М
М1:1

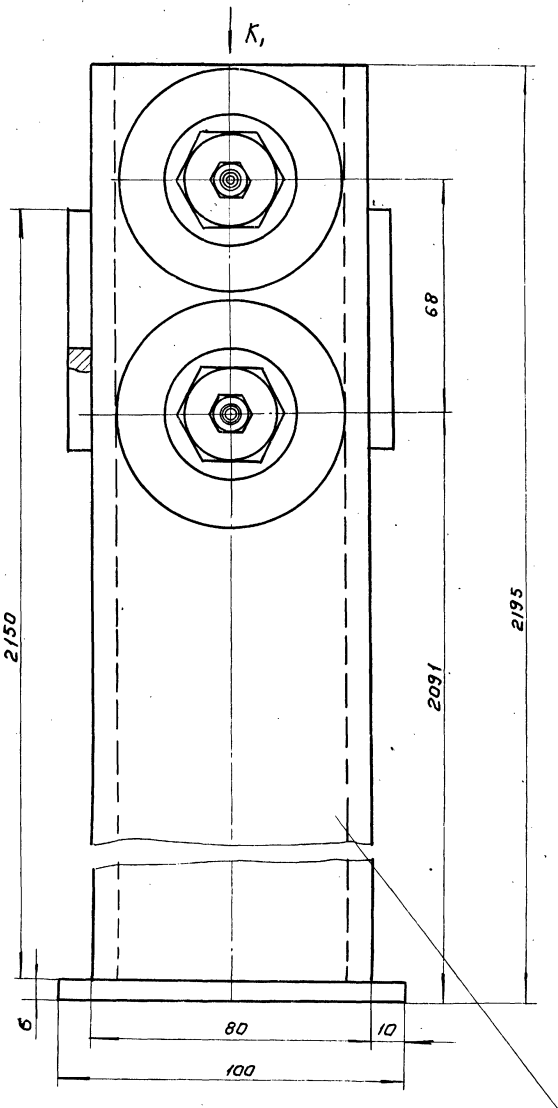

Л1 - Л1
М1:1

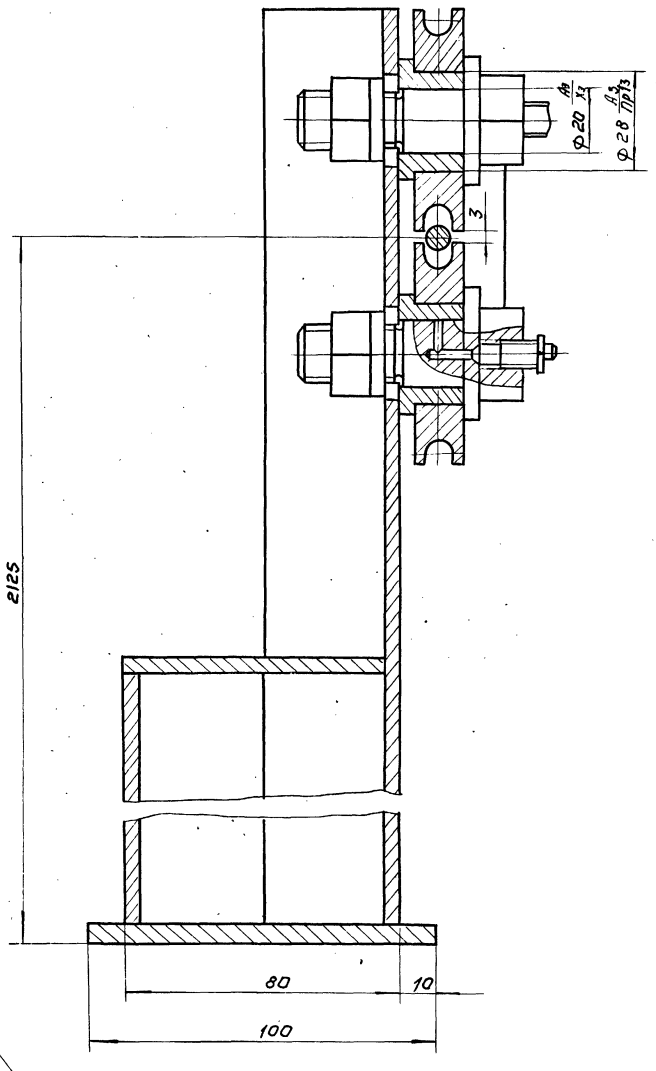

Вид К1
М1:1

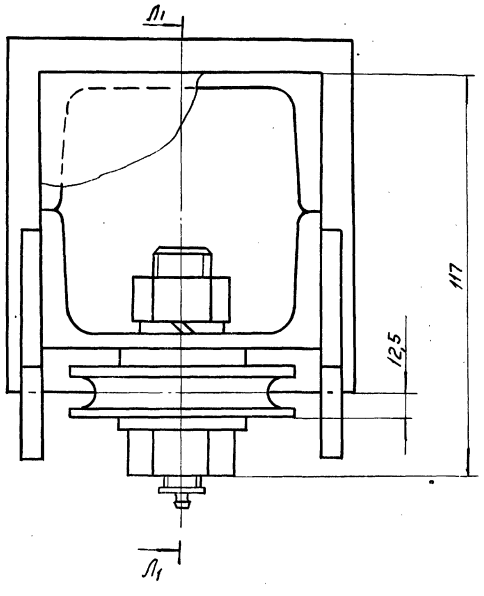

Стойка для крепления гибкого токопровода к тележке.

Инв.№ подл.	Подпись и дата	Взам.инв.№	Инв.№ дубл.	Подпись и дата

Изм.	Лист	№ докум.	Подп.	Дата	643.00.00.000 ВО	Лист 13

643.00.00.000 ВО

Вид Р лист 10
М 1:2

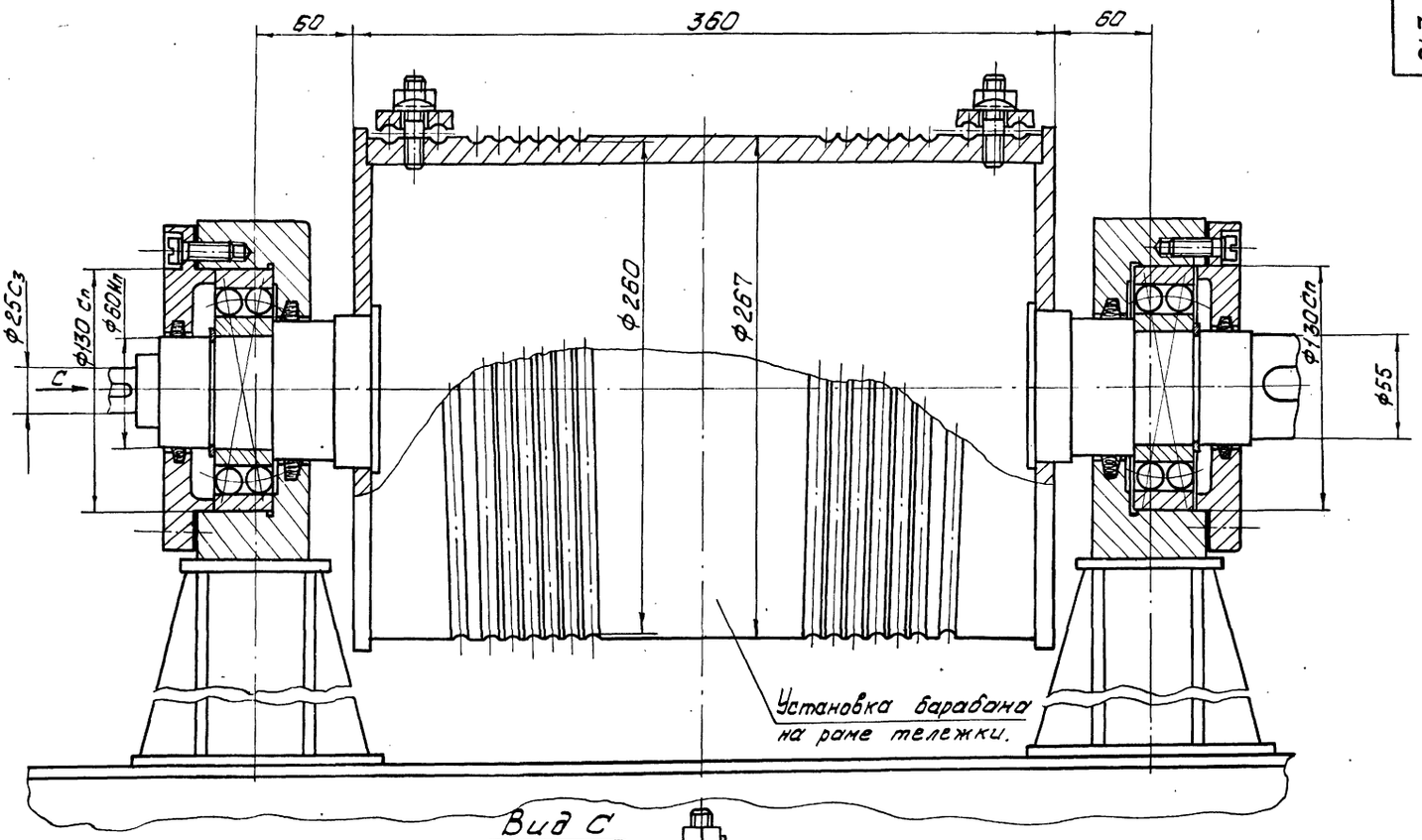

Вид С

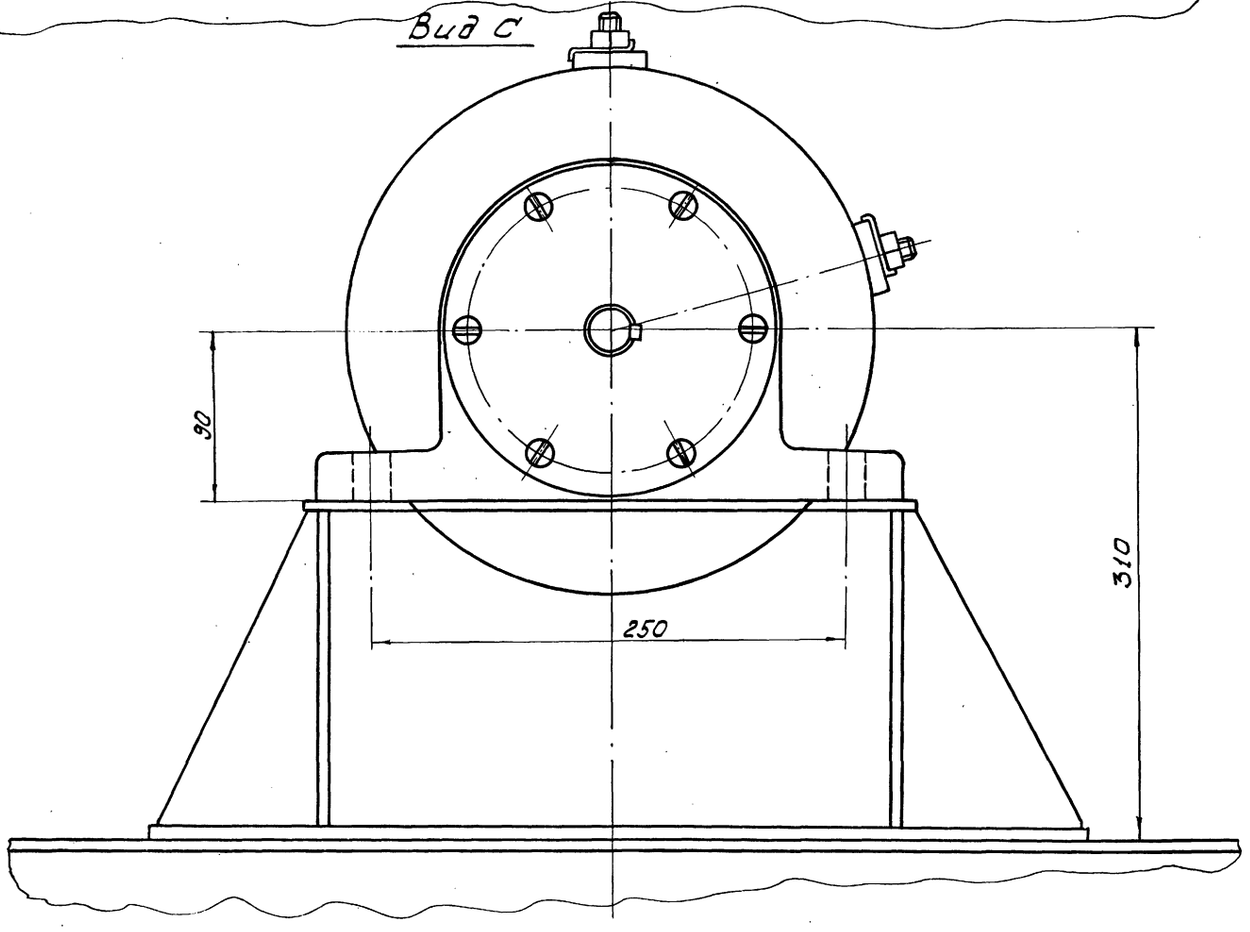

Изм.	Лист	N докум.	Подп.	Дата	643.00.00.000 ВО	Лист 14

15144-04 17 формат А2

Копировал Формат А4

Типовой проект 902-2-304 Альбом IV

643.00.00.000 ВО

У-У лист 7
М 1:2

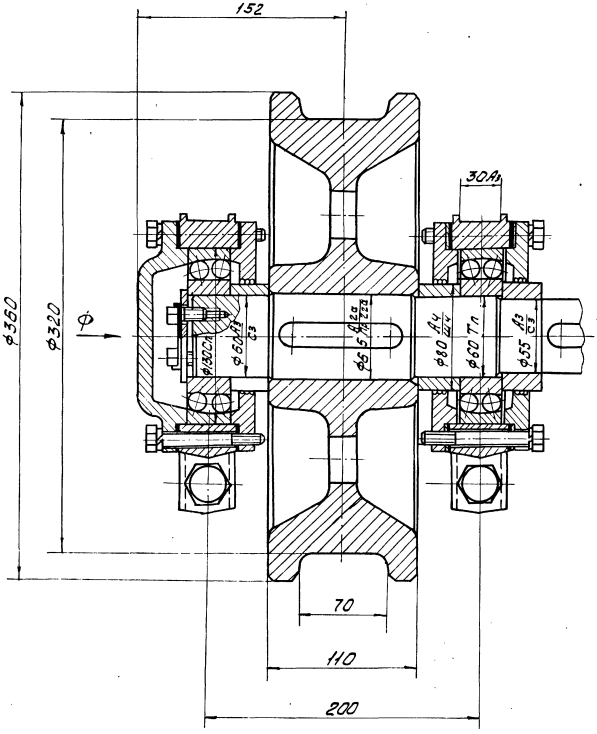

Вид Ф

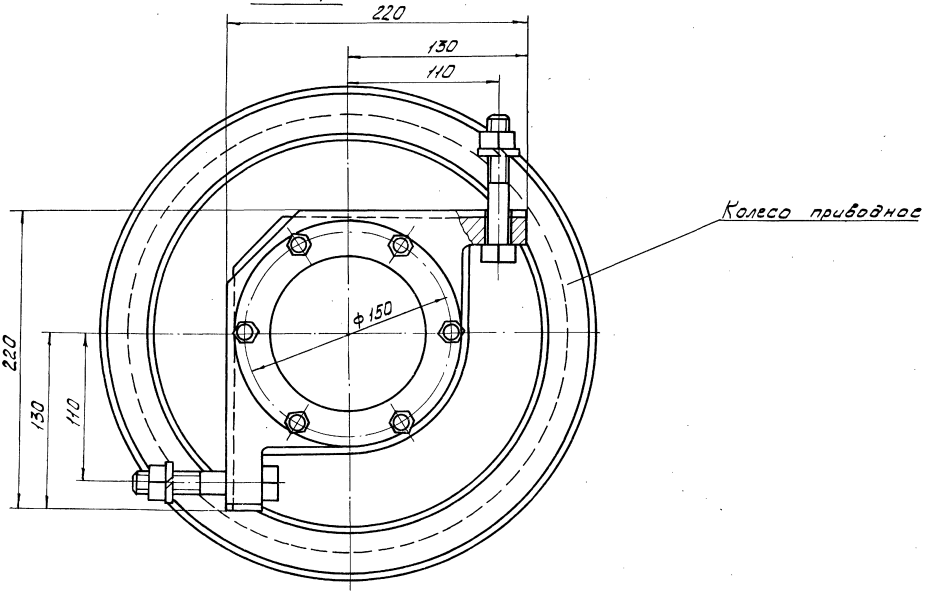

Изм	Лист	N док.	Подп.	Дата	643 00 00 000 ВО	Лист 15

15144-04 18 Формат 22

Инв. N подл. | Подп. и дата | Взам. инв. N | Инв. N дубл. | Подп. и дата

Э-Э
М 1:2
лист 7

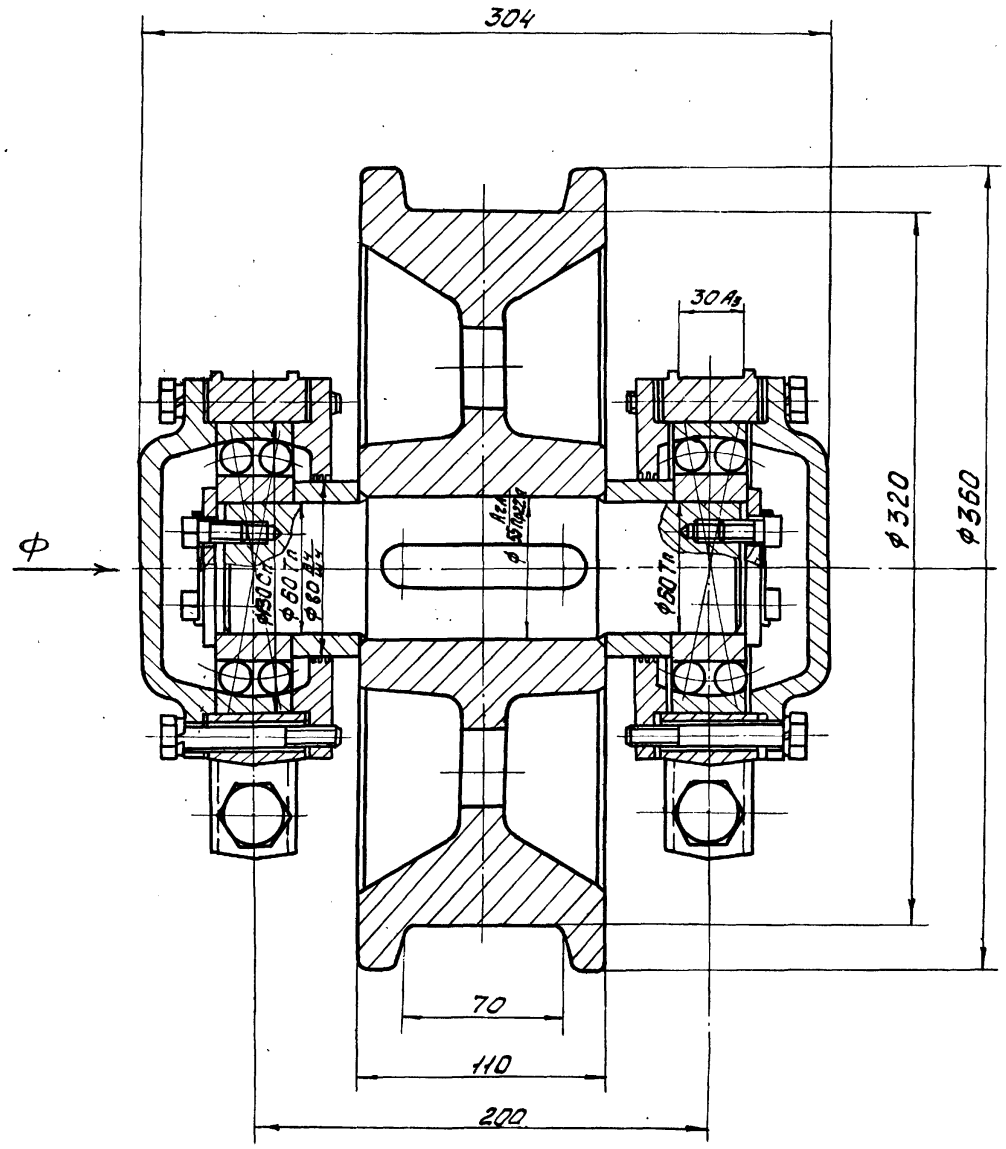

Вид Ф

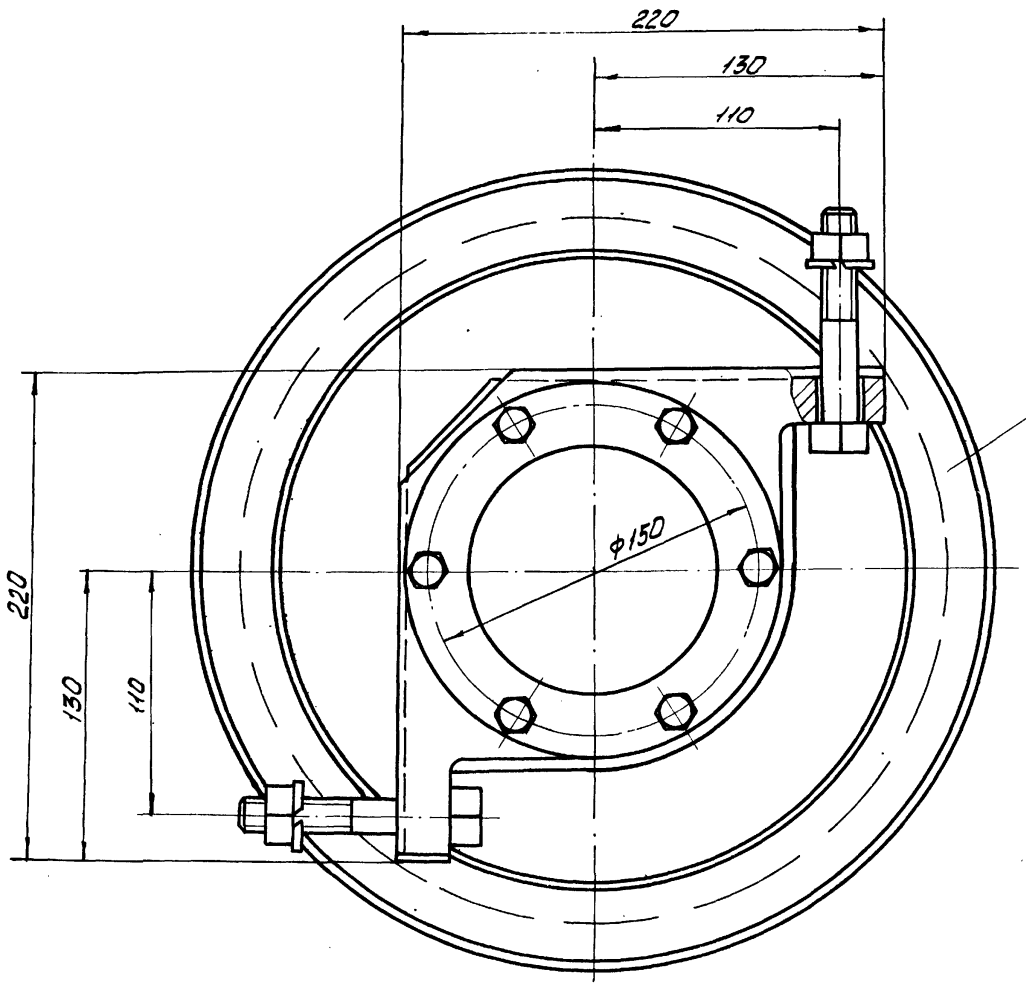

Колесо холостое

Изм.	Лист	N докум.	Подп.	Дата	643.00.00.000 ВО	Лист 1Е

15144-04 10

Вид П
М 1:5

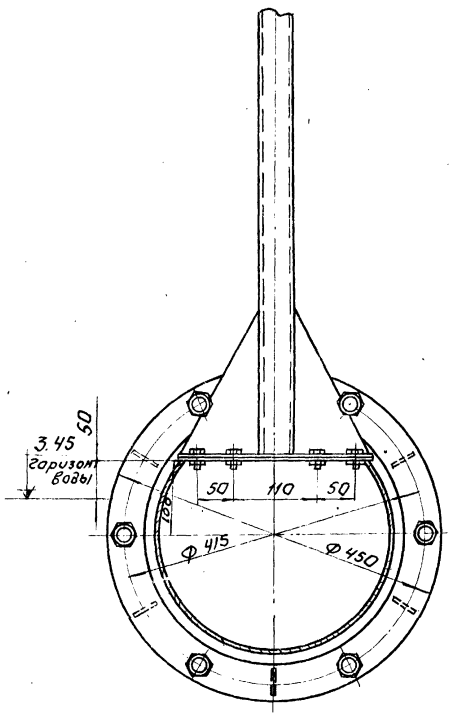

Н-Н
М 1:5

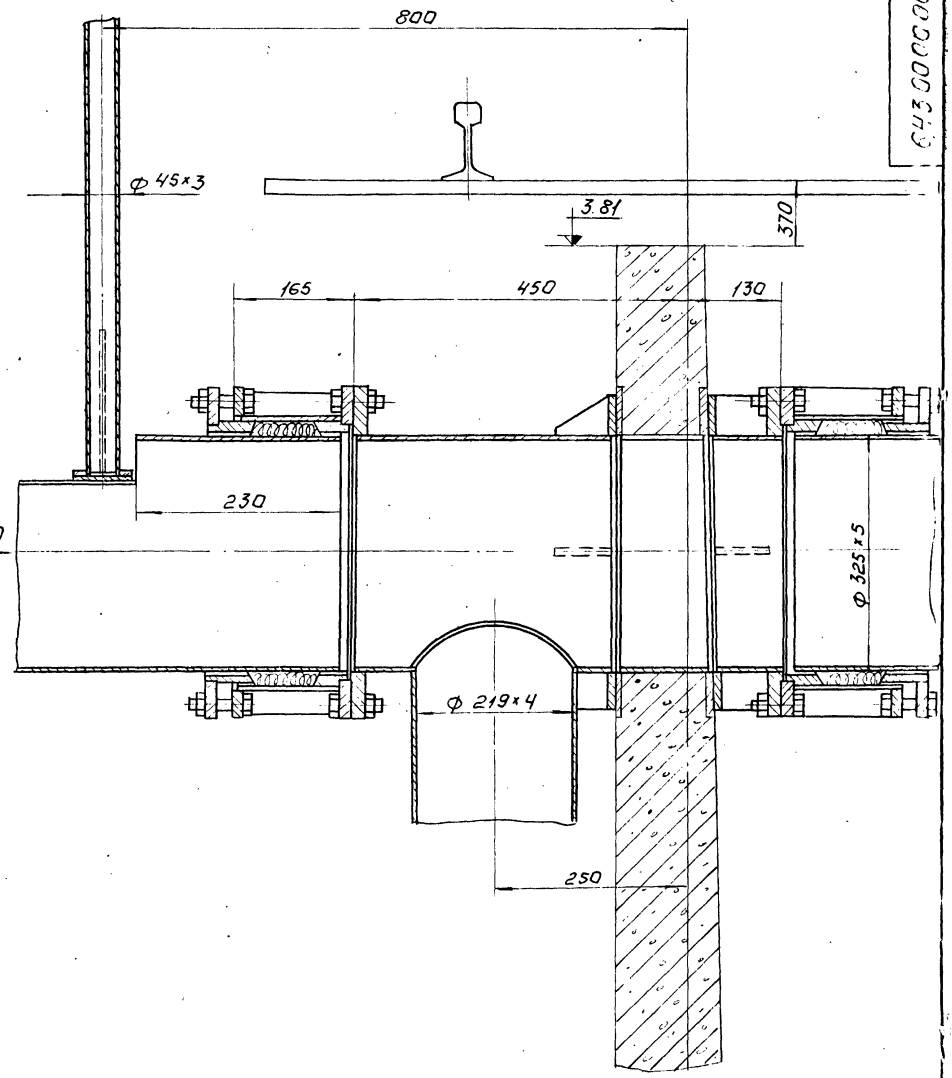

V лист 1
М 1:10

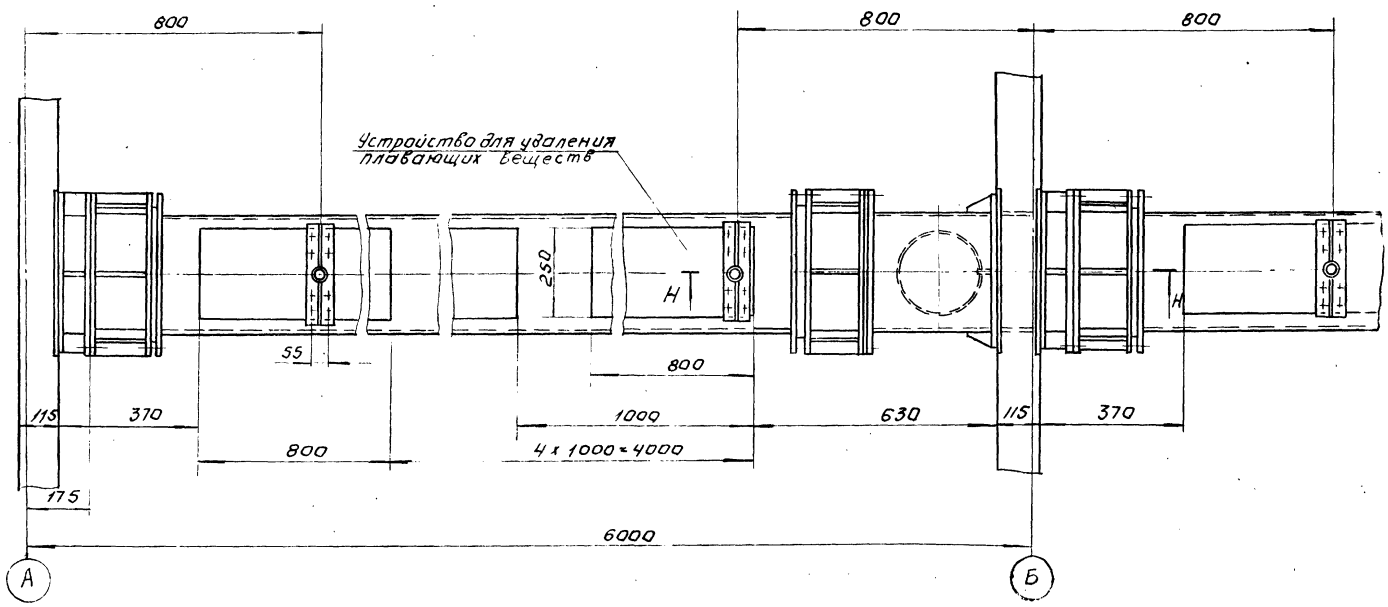

Оси А и Б - см. строительные чертежи.

Типовой проект 902-2-304 Альбом IV

Инв. № подл. | Подпись и дата | Взам. инв. № | Инв. № дубл. | Подпись и дата

gost.e-ecolog.ru