ТИПОВОЙ ПРОЕКТ
902-2-304

ОТСТОЙНИКИ ПЕРВИЧНЫЕ ГОРИЗОНТАЛЬНЫЕ

ШИРИНОЙ 6 м (6 ОТДЕЛЕНИЙ)

Альбом II

Технологическая, строительная и электротехническая части

15144-02
ЦЕНА 1-25

gost.e-ecolog.ru

ЦЕНТРАЛЬНЫЙ ИНСТИТУТ ТИПОВОГО ПРОЕКТИРОВАНИЯ
ГОССТРОЯ СССР
Москва, А-445, Смольная ул., 22

Сдано в печать 1978 года
Заказ № 4761 Тираж 850 экз.

ТИПОВОЙ ПРОЕКТ
902-2-304

ОТСТОЙНИКИ ПЕРВИЧНЫЕ ГОРИЗОНТАЛЬНЫЕ ШИРИНОЙ 6 м (6 ОТДЕЛЕНИЙ)

СОСТАВ ПРОЕКТА:

Альбом I - Пояснительная записка

Альбом II - Технологическая, строительная и электротехническая части

Альбом III - Строительная часть. Узлы, детали, сборные железобетонные элементы

Альбом IV - Нестандартизированное оборудование

Альбом V - Заказные спецификации

Альбом VI - Сметы

Примененные типовые материалы:

Серия 3.901-1. Выпуск 3 – Стальные вставки для трубопроводов Ду 500 - 1600 мм (распространяет Тбилисский филиал ЦИТП)

Серия 3.901-8. Выпуск 5 – Затвор щитовой для открытых лотков с ручным приводом размером 450 × 600 мм (распространяет Тбилисский филиал ЦИТП)

Серия 3.901-10. Выпуск 2 – Колонка управления задвижками Ду 200 - 400 мм с электрическим приводом типа Б (распространяет Тбилисский филиал ЦИТП)

Альбом II

Разработан проектным институтом
ЦНИИЭП инженерного оборудования
Главный инженер института В. Мясников
Главный инженер проекта И. Свердлов

Технический проект
Утвержден Госгражданстроем
Приказ №164 от 22 июля 1974 г.
Рабочие чертежи введены в действие
ЦНИИЭП инженерного оборудования
с 1 февраля 1978 г.
Приказ №117 от 3 ноября 1977 г.

СОДЕРЖАНИЕ АЛЬБОМА II

Марка	Наименование	Стр.
	Содержание альбома II	2
	Технологическая часть	
КГ-1	Общие данные	3
КГ-2	План. Разрезы 1-1, 2-2	4
КГ-3	Узлы. Разрезы 3-3, 4-4	5
КГ-4	Профиль трубопровода плавающих веществ.	
	Камера насосов плавающих веществ	6
	Конструкции железобетонные	
КЖ-1	Общие данные	7
КЖ-2	Маркировочные схемы панелей и лотков.	
	разрезы	8
КЖ-3	Маркировочная схема площадок и мостиков.	
	Сводные спецификации	9
КЖ-4	Днище. Опалубочный чертеж. Набетонка по	
	днищу. Планы, разрезы, детали	10
КЖ-5	Днище. Армирование. План раскладки верхних	
	и нижних сеток. Разрезы	11
КЖ-6	Днище. Армирование. План раскладки каркасов	
	Спецификации	12
КЖ-7	Лоток ЛТм1. Опалубочный чертеж	13
КЖ-8	Лоток ЛТм1. Армирование	14
КЖ-9	3х-тетровая вставка	15
	Электротехническая часть	
АК-1	Схема подключения электрооборудования	16
АК-2	Кабельный журнал лист 1	17
АК-3	Кабельный журнал лист 2	18
АК-4	Размещение электрооборудования и прокладка кабеля. План	19

Типовой проект 902-2-304 Альбом II

Ведомость чертежей основного комплекта КГ

Формат	Лист	Наименование	Примечание
22г	КГ-1	Общие данные	
"	КГ-2	План. Разрезы 1-1; 2-2	
"	КГ-3	Узлы. Разрезы 3-3; 4-4;	
"	КГ-4	Профиль трубопровода плавающих веществ. Камера насосов плавающих веществ	

Ведомость основных комплектов

Обозначение		Наименование комплекта	Примечание
902-2-304	КГ	Технологическая часть	Альбом II
902-2-304	КЖ	Конструкции железобетонные	Альбом II, III
902-2-304	АК	Электротехническая часть	Альбом II
902-2-304	КО	Нестандартизированное оборудование	Альбом IV

Экспликация сооружений

N: по ген-плану	Наименование здания (сооружения)	Координаты угла квадрата стр. сетки	Примечание
1	Распределительный лоток		
2	Отстойник первичный		
3	Камера насосов плавающих веществ		
4	Насосная станция песколовок и первичных горизонтальных отстойников		т.п. 902-2-239

Условные обозначения сетей

- —1— Трубопровод сырого осадка
- —2— Отводящий трубопровод
- —3— Трубопровод аварийного сброса
- —4— Трубопровод опорожнения
- —5— Самотечный трубопровод плавающих веществ
- —6— Всасывающий трубопровод плавающих веществ
- —7— Напорный трубопровод плавающих веществ
- —8— Трубопровод неуплотненного активного ила
- —9— Воздухопровод
- —10— Электрокабель

Типовой проект разработан в соответствии с действующими нормами и правилами

Главный инженер проекта (И. Свердлов)

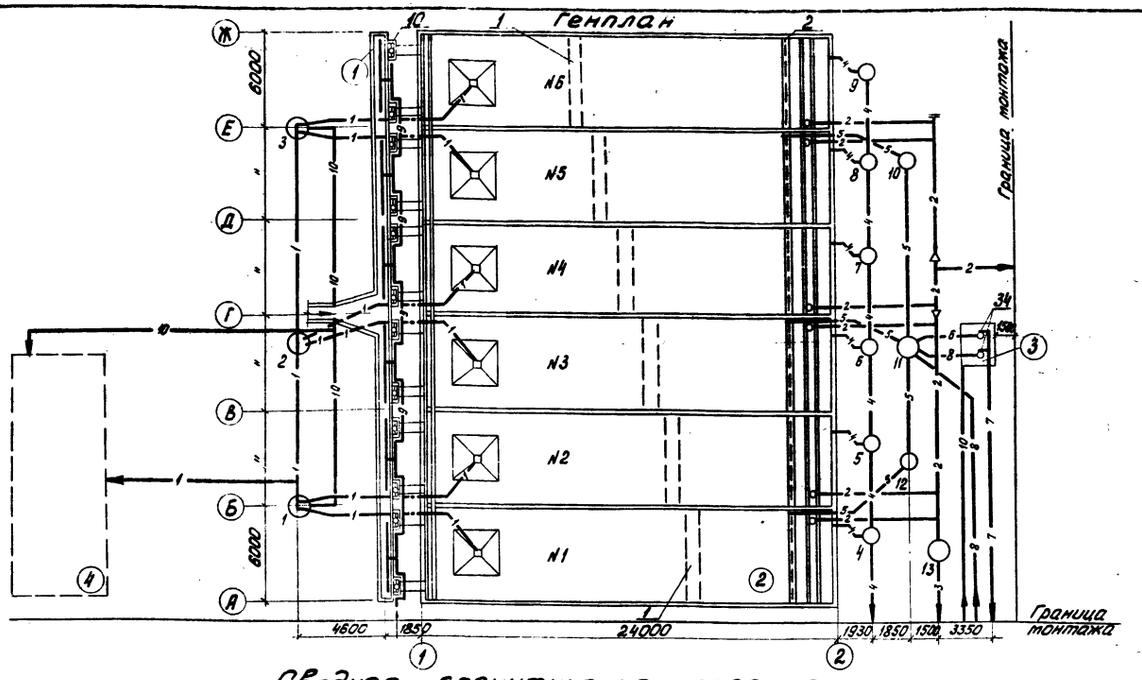

Сводная спецификация проекта

Марка	Обозначение	Наименование	Количество	Примечание
		Отстойники		
		1 Скребковый механизм шт	6	чертеж 643.00.00.000 ВО
		2 Устройство для удаления плавающих веществ "	6	Альбом IV
	ГОСТ 10704-63	3 Труба 530×7 п.м.	21	90.28 кг
	То же	4 То же 325×6 "	22	47.20
	—"—	5 —"— 219×5 "	80	26.39
	ГОСТ 17375-72	6 Отвод 90°-500 с 20 шт.	6	110.50
	То же	7 То же 90°-200 с 32 "	3	14.90
	—"—	8 Отвод 60°-200 с 32 "	12	9.9
	ОСТ 36-22-77	9 Переход К 529×7-426×7 "	6	55.80
		Наружные сети		
	Серия 3.901-8 Выпуск 5	10 Затвор щитовой с ручным приводом размером 450×600 мм шт.	12	39.0
	Серия 3.901-10 Выпуск 2	11 Колонка управления задвижками Ду 200 мм с электроприводом типа Б "	6	34.7
	30ч 25 бр М	12 Задвижка Ру 2.5 кгс/см² Ду 600 "	1	727.0
	30ч 6 бр	13 Задвижка Ру 10 кгс/см² Ду 200 "	9	125.0
	30ч 906 бр	14 Задвижка Ру 10 кгс/см² Ду 200 "	6	183.0
	15кч 19п1	15 Вентиль Ду 25 "	6	2.7
	ГОСТ 10704-63	16 Труба 820×9 п.м.	7	180.00
	То же	17 То же 630×7 "	25	107.54
	—"—	18 —"— 530×7 "	23	90.28
	—"—	19 —"— 219×5 "	80	26.39
	—"—	20 —"— 114×4.5 "	42	12.15
	—"—	21 —"— 57×3 "	32	4.00
	—"—	22 —"— 32×2.5 "	44	1.82
	ГОСТ 1839-72	23 Труба Ду 200 "	36	17.00
	ГОСТ 12586-74	24 То же РТН60-П Ду600 е=5,0м "	1	1550.0
	Серия 3.901-1 Выпуск 3	25 Стальная вставка для трубопроводов Ду 600 "	1	115.0

Марка	Обозначение	Наименование	Количество	Примечание
	ГОСТ 17375-72	26 Отвод 90°-200 с 32 шт.	3	14.90
	То же	27 То же 45°-200 с 32 "	10	7.40
	—"—	28 —"— 60°-200 с 32 "	14	9.90
	ОСТ 36-23-77	29 Тройник 820×9 "	1	354.00
	ГОСТ 17376-72	30 Тройник 200 с 32 "	9	10.60
	ОСТ 36-23-77	31 Тройник 820×9-529×9 "	1	323.00
	То же	32 То же 630×9-529×9 "	5	198.00
	ОСТ 36-22-77	33 Переход К 820×9-630×9 "	2	83.20
		Камера насосов плавающих веществ		
	ФВ81/18а	34 Насос Q=33-90 м³/час N=15-11 м с электродвигателем ВАО-51-Y N=7.5 кВт n=1450 об/мин шт.	2	285.00
	БКФ-2М	35 Насос ручной Q=0,9÷1,4 м³/час N=30 м "	1	13.0
	30ч 6бр	36 Задвижка Ру 10 кгс/см² Ду 200 "	2	125.0
	То же	37 То же Ду 100	2	39.5
	19416р	38 Клапан обратный поворотный Ру 16 кгс/см² Ду 100 "	2	40.7
	ГОСТ 10704-63	39 Труба 114×4.5 п.м.	5	12.5
	То же	40 То же 32×2.5 "	3	1.82
	ГОСТ 17375-72	41 Отвод 90°-100 с 40 шт.	5	2.40
	ГОСТ 17378-72	42 Переход К 100×80 с 40 "	2	0.90
	—"—	43 То же Э 200×100 с 32 "	2	3.10

Масса единицы указана в кг.

Изм.	Лист	N: докум.	Подпись	Дата
Провер.		Кобазева		
Исполн.		Туркина		
Рук. гр.		Кунина		
ГИП		Свердлов		
Нач. отд.		Гольдман		

т.п. 902-2-304 КГ

Отстойники первичные горизонтальные шириной 6 м (6 отделений)

Литер	Лист	Листов
Р	1	4

Общие данные

ЦНИИЭП инженерного оборудования г. Москва

Инв. N: подл. | Подпись и дата

15144-02 4

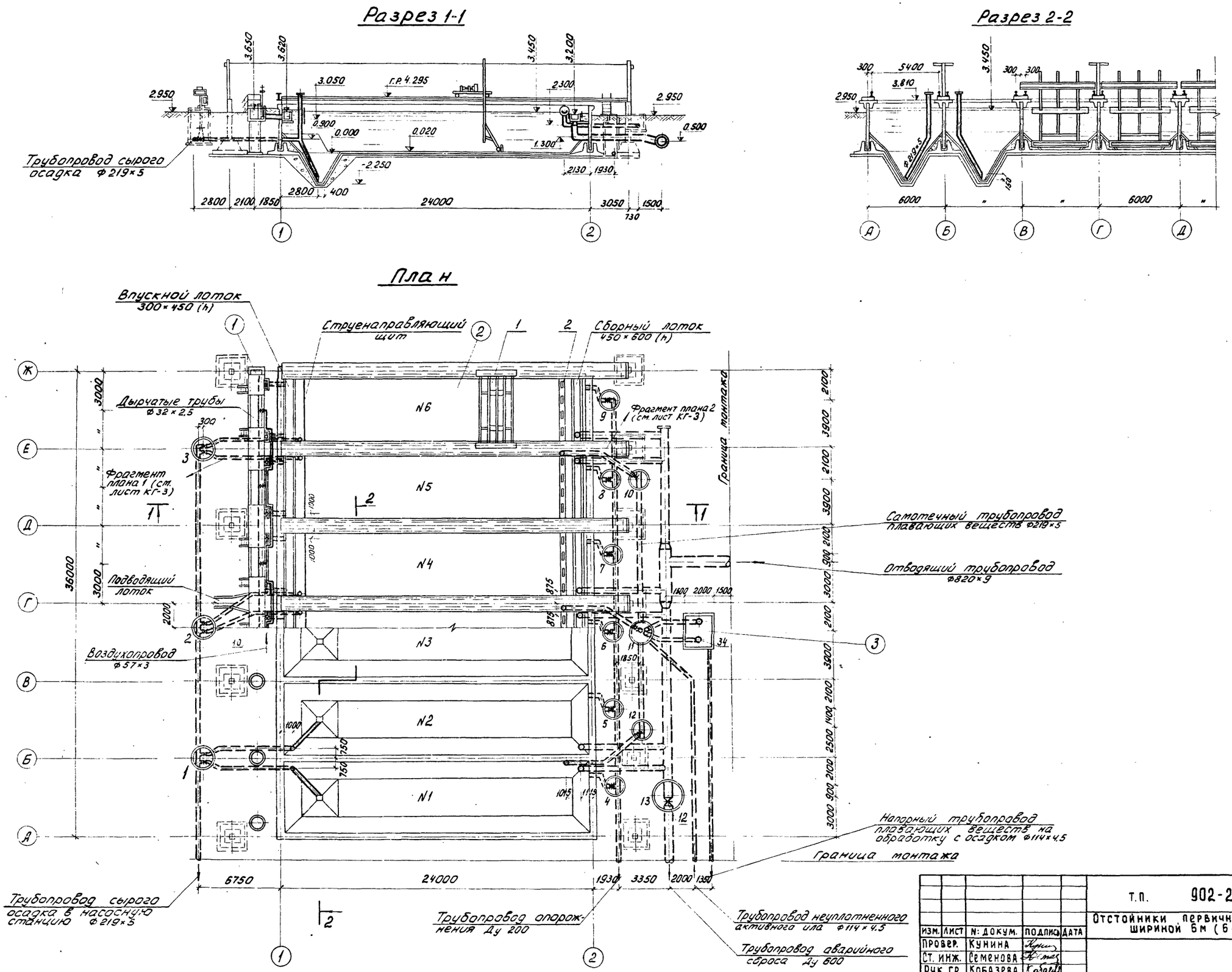

					т.п. 902-2-304 КГ		
					Отстойники первичные горизонтальные шириной 6м (6 отделений)		
изм.	лист	N: докум.	подпись	дата			
Провер.		Кунина				Литер	Лист	Листов
Ст. инж.		Семенова				Р	2	
Рук. гр.		Кобазева						
Нач. отд.		Гольдман			План. Разрезы 1-1; 2-2	ЦНИИЭП инженерного оборудования г. Москва		
ГИП		Свердлов						

15144-02 5

Тип. Яровая

Альбом II

Типовой проект 902-2-304

Инв. № подл. | Подпись и дата

Типовой проект 902-2-304 Альбом II

Разрез 3-3

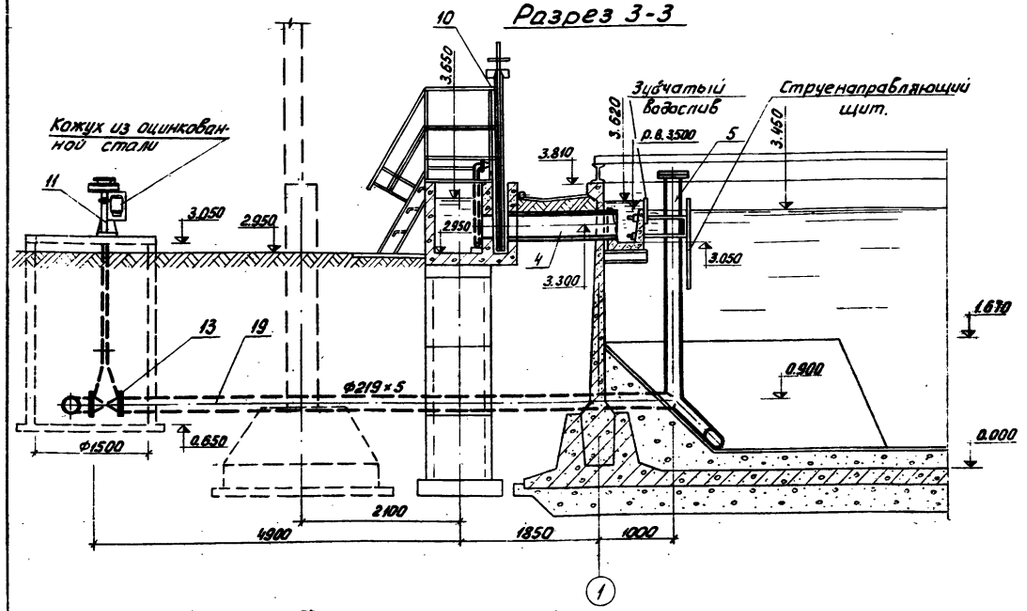

Разрез 4-4

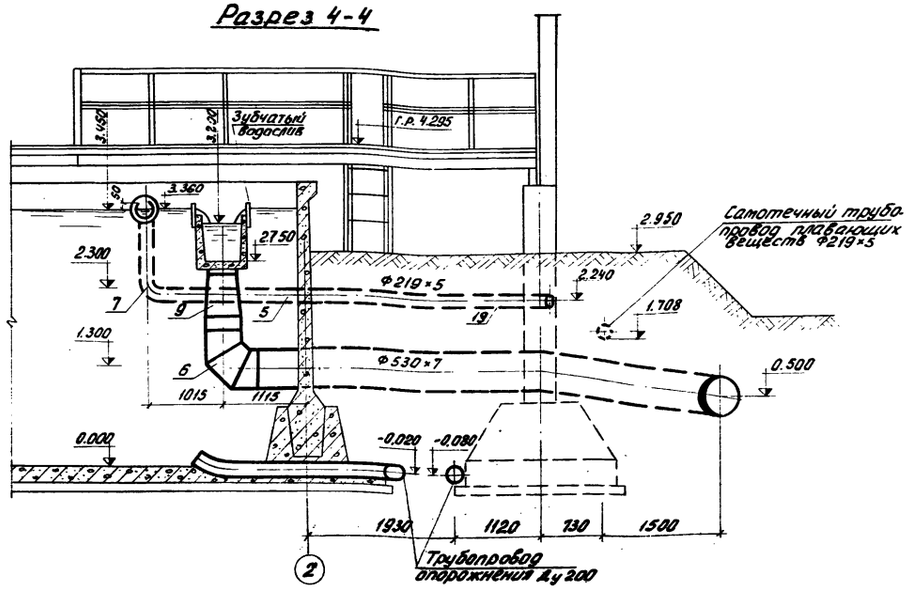

Фрагмент плана 1

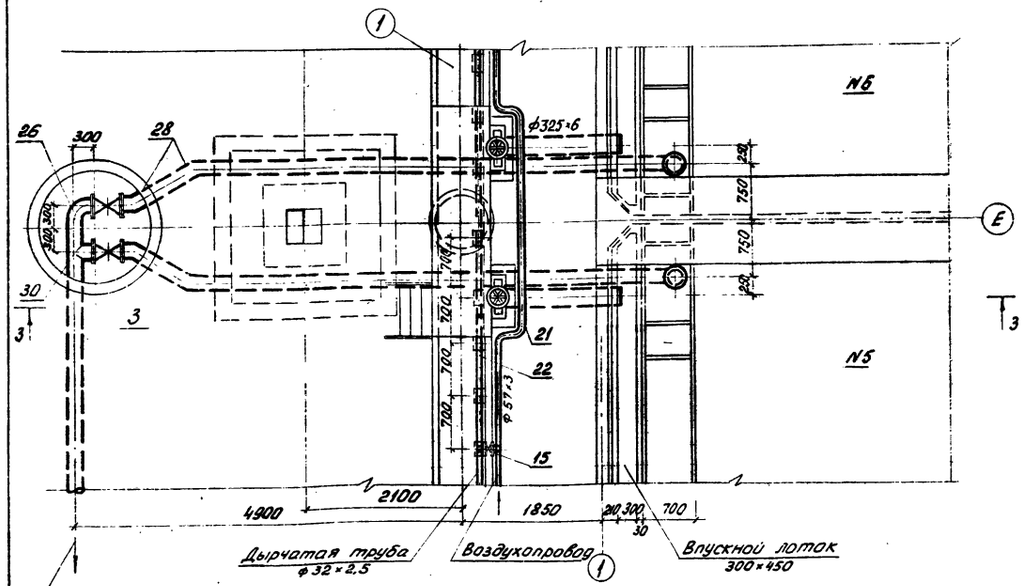

Фрагмент плана 2

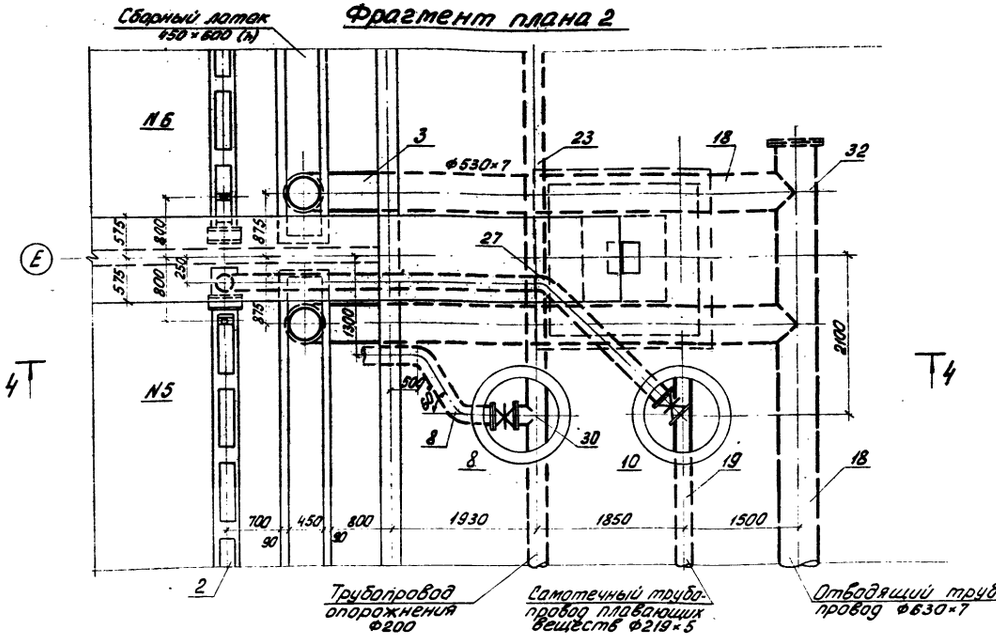

Деталь дырчатой трубы

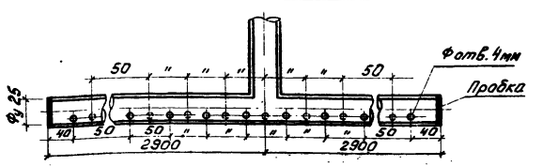

Самотечный трубопровод плавающих веществ утеплить.

					т.п. 902-2-304	КГ
					Отстойники первичные горизонтальные шириной 6м (6 отделений)	
Изм.	Лист	№ докум.	Подп.	Дата		Литер / Лист / Листов
Провер.		Кунина				Р / 3 /
Ст. инж.		Семенова				
Рук. гр.		Левищева				
Нач. отд.		Гольдман			Узлы. Разрезы 3-3; 4-4.	ЦНИИЭП инженерного оборудования г. Москва
ГИП		Свердлов				

Инв. № подл. | Подпись и дата

15144-02 6

Профиль трубопровода плавающих веществ

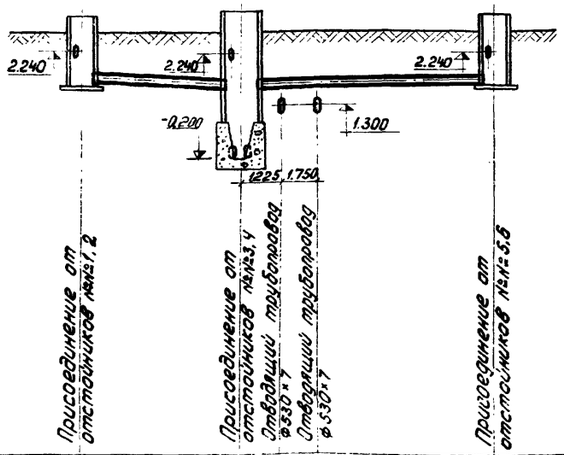

-7.000

Материал труб и тип изоляции		Сталь ф 219×5 ГОСТ 10704-63 Усиленная изоляция		
Основание				
Длина / уклон		i=0.015 e=7.4	e=12.0 i=0.009	
Отметки лотка трубы		1.710	1.600	1.708
Проектные отметки земли		2.95	2.95	2.95
Натурные отметки земли				
Координаты				
Расстояния между колодцами		7.4	12.0	
N: N: колодцев		12	11	10

Камера насосов плавающих веществ

Разрез 1-1

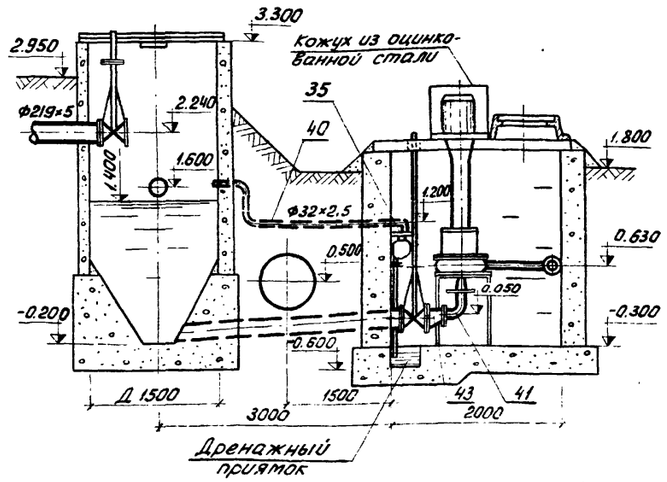

Разрез 2-2

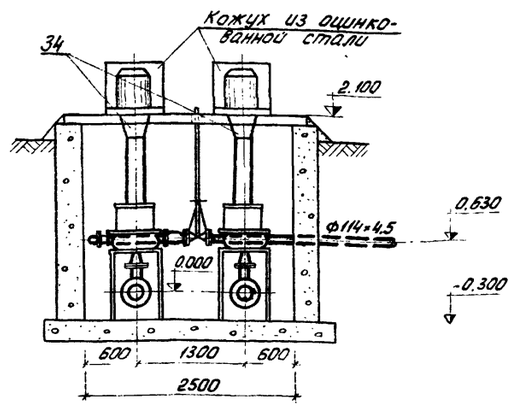

План

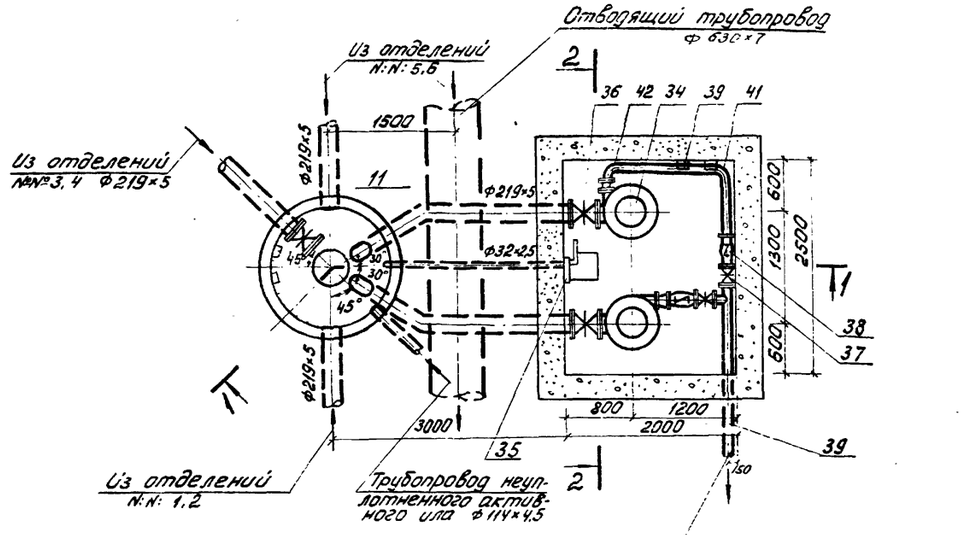

План перекрытия

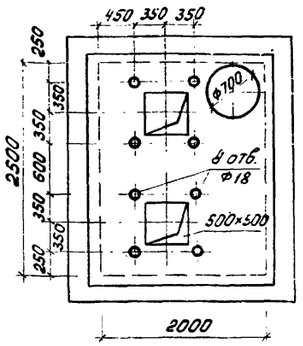

1. Основание под стальные трубопроводы определяется при привязке проекта с соблюдением следующего требования: уложенный трубопровод на всем протяжении должен опираться на нетронутый или плотно утрамбованный грунт.
2. За исходную условную отметку принята отметка 0.000 днища отстойника.
3. Самотечный трубопровод плавающих веществ утеплить

Изм	Лист	N: докум.	Подпись	Дата
Провер.		Кунина		
Ст. инж.		Семенова		
Рук. гр.		Кобазева		
Нач. отд		Гольдман		
ГИП		Свердлов		

т.п. 902-2-304 КГ

Отстойники первичные горизонтальные шириной 6 м (6 отделений)

Литер	Лист	Листов
Р	4	

Профиль трубопровода плавающих веществ. Камера насосов плавающих веществ

ЦНИИЭП инженерного оборудования г. Москва

15174-72 7

Ведомость чертежей основного комплекта 902-2-304 КЖ

Формат	Лист	Наименование	Примечание
22г	1	Общие данные	
"	2	Маркировочные схемы панелей и лотков. Розрезы.	
"	3	Маркировочная схема площадок и ступеней. Сводные спецификации.	
"	4	Днище. Полубучный чертеж. Набетонка по днищу. Плоны Разрезы. Детали.	
"	5	Днище. Армирование. План раскладки верхних и нижних сеток. Розрезы.	
"	6	Днище. Армирование. План раскладки каркасов. Спецификации.	
"	7	Лоток ЛТм1. Полубучный чертеж.	
"	8	Лоток ЛТм1. Армирование.	
"	9	3х метровая вставка	

Ведомость основных комплектов

Обозначение		Наименование	Примечание
902-2-304	КГ	Технологическая часть	Альбом II
902-2-304	КЖ	Конструкции железобетонные	Альбом II Альбом III
902-2-304	АК	Электротехническая часть	Альбом II
902-2-304	КО	Нестандартизированное оборудование	Альбом IV

Ведомость примененных и ссылочных материалов

Обозначение	Наименование	Примечание
3.900-2, Вып.2;7	Унифицированные сборные железобетонные конструкции бывалированных и канализационных емкостных сооружений. Панели Стеновые высотой 1200-6000 мм (продукция через 600мм) и панели перегородочные высотой 3600, 4200, и 4800 мм для прямоугольных сооружений. Рабочие чертежи	
3.900-2; Вып.5	То же Изделия для колодцев Рабочие чертежи	
3.900-2; Вып.6	То же Изделия для лотков Рабочие чертежи	

Типовой проект разработан в соответствии с действующими нормами и правилами.

Главный инженер проекта Шапиро

Ведомость примененных и ссылочных материалов

Обозначение	Наименование	Примечание
3.015-1; Вып. II-1	Унифицированные отдельно стоящие опоры под технологические трубопроводы сборные железобетонные колонны для опор типов II и III Рабочие чертежи	
ИС-01-04, Вып.2	Унифицированные сборные железобетонные каналы Сборные железобетонные элементы Рабочие чертежи	
1.459-2, Вып.2	Стальные лестницы, переходные площадки и ограждения, лестницы, переходные площадки и ограждения из холодногнутых профилей с настилом и ступенями из рифленой стали чертежи КМД	
3.901-5	Сальники набивные Ду 30-1400мм для пропуска труб через стены Рабочие чертежи	

Сводная спецификация бетонных, железобетонных и стальных конструкций и элементов

Марка	Обозначение	Наименование	Кол.	Примеч.
		Сборные железобетонные конструкции		
ПС1	Серия 3.900-2, Вып.2 тп 902-2-304 Альб. III; КЖС-26,27,28	Стеновые панели ПКУ1-36-1А	35	
ПС2	Серия 3.900-2, Вып.7 тп.902-2-304 Альб. III, КЖС-26,27,28	—"— ПКУ1-36-1А	6	
ПС3	—"— —"—	—"— ПКУ1-36-1Б	7	
ПС4	—"— —"—	—"— ПКУ1-36-1В	4	
ПС5	—"— —"—	—"— ПКУ1-36-1Г	3	
ПС6	—"— —"—	—"— ПКУ1-36-1Д	6	
К1	Серия 3.015-1; Вып. II-1 тп 902-2-304 Альб III КЖС-29,30	Колонны КО-II-1А	11	
КСТ-2-1	Серия 3.900-2; Вып.5	Кольца стеновые КСТ-2-1	21	
ЛТ1	Серия 3.900-2; Вып.6 тп 902-2-304 Альб III; КЖС-29	Лотки ЛП3-30А	6	
ЛТ2	—"— —"—	—"— ЛП5-30А	6	
Б1	тп 902-2-304 Альб. III КЖС-29,30	Балки Б-1	49	
П1	ЦС-81-04; Вып.2 тп 902-2-304 Альб. III КЖС-29,30	Плиты П2А	63	
		Монолитные железобетонные конструкции		
	Листы КЖС-4,5,6	Днище	1	
	Альбом III; КЖС-12	Бункерная часть днища	6	
Фм1	тп 902-2-304 Альб. III; КЖС-25	Фундаменты Фм1	11	
Ум1	—"— КЖС-13÷20	Монолитные участки стен Ум1	1	
Ум2	—"— —"—	—"— Ум2	1	
Ум3	—"— —"—	—"— Ум3	2	
Ум4	—"— —"—	—"— Ум4	1	
Ум5	—"— —"—	—"— Ум5	1	
Ум6	—"— —"—	—"— Ум6	3	
Ум7	—"— —"—	—"— Ум7	2	

Сводная спецификация бетонных, железобетонных и стальных конструкций и элементов

Марка	Обозначение	Наименование	Кол.	Примеч.
		Монолитные железобетонные конструкции		
Ум8	т.п. 902-2-304 Альб. III; КЖС-13÷20	Монолитные участки стен Ум8	3	
ЛТм1	Листы КЖС-7,8	Распределительный лоток ЛТм1	1	
ЛТм2	т.п. 902-2-304 Альб. III; КЖС-23	Монолитные участки лотков ЛТм2	6	
ЛТм3	—"—	—"— ЛТм3	6	
ЛТм4	—"— КЖС-24	—"— ЛТм4	6	
ЛТм5	—"—	—"— ЛТм5	6	
		Стальные изделия		
СК1	тп. 902-2-304 Альб. III; КЖС-33	Стойки под троллей	8	
ПМ1	—"—	Площадки	13	
Л1	серия 1.459-2; Вып.2	Лестницы М4	8	
ОГ	по типу серии 1.459-2; Вып.2	Ограждение	88	п.м
ОМ1; ОМ2	Серия 1.459-2; Вып.2	Ограждение лестниц ОМ1/ОМ2	8/8	
МС1	тп. 902-2-304 Альб. III; КЖС-33	Соединительные изделия МС1	7	
МС2	—"—	—"— МС2	7	
МС3	—"—	—"— МС3	36	
МС4	—"—	—"— МС4	36	
МС5	—"—	—"— МС5	36	
МС6	—"—	—"— МС6	48	
МС7	—"—	—"— МС7	16	
МС8	—"—	—"— МС8	12	
МС9	—"—	—"— МС9	12	
	—"— КЖС-30	Рельсовый путь	6	
Л2	Серия 1.459-2; Вып.2	Стремянка С1	3	
		Прочие изделия		
	тп 902-2-304 Альб. III; КЖС-32	Струенаправляющие щиты	6	
	—"—	Зубчатые водосливы	12	

Изм.	Лист	№ докум.	Подпись	Дата
Провер.		Лоуцкер		
Гл. инжен.		Болдин		
Рук. груп.		Лоуцкер		
ГИП		Шапиро		
Гл. сп. отд.		Пронин		
Нач. отд.		Красавин		

ТП 902-2-304 КЖ

Отстойники первичные горизонтальные шириной 6м (6 отделений)

Лит.	Лист	Листов
Р	1	9

Общие данные.

ЦНИИЭП инженерного оборудования г. Москва

151-III-ПЗ 0

Альбом III

Типовой проект 902-2-304

Инв. № подл. | Подпись и дата

1 - 1

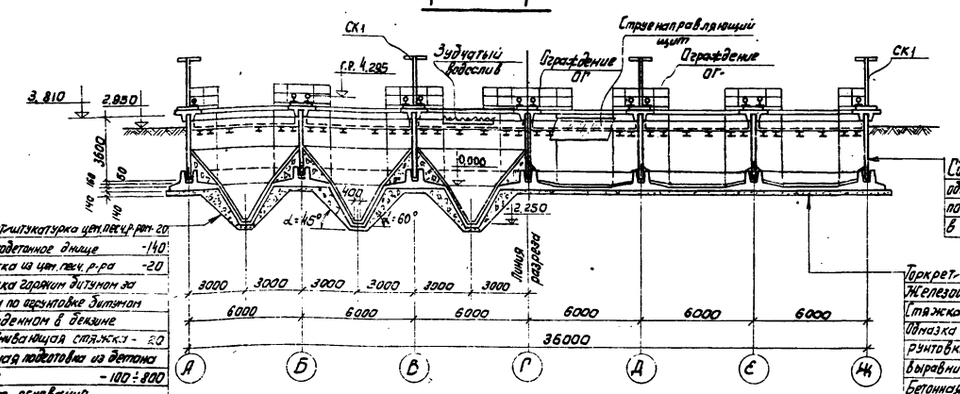

Сборная железобетонная панель однажд. горячим битумом за 2 раза по грунтовке из битума, разведенного в бензине.

Торкрет-штукатурка цем.песчаным р-ром - 20
Железобетонное днище - 140
Стяжка из цем.песчаного раствора - 20
Однажд. горячим битумом за 2 раза по ОГ-
рунтовке битумом разведенном в бензине
Выравнивающая стяжка - 20
Бетонная подготовка из бетона М100 - 100
Щебень втрамбованный в грунт - 40
Грунт основания

2 - 2

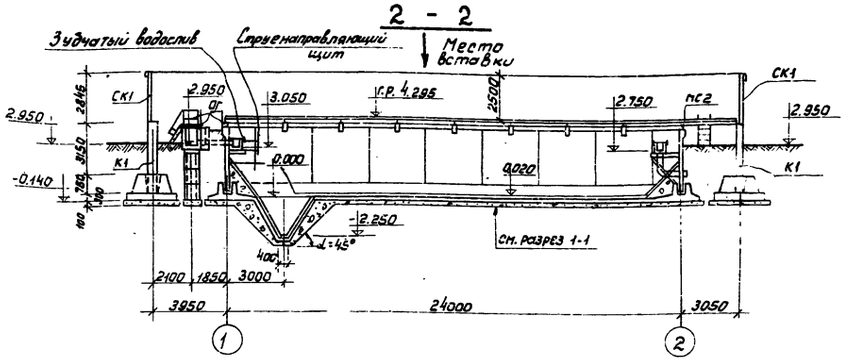

Торкрет-штукатурка цем. песчаным р-ром - 20
Железобетонное днище - 140
Стяжка из цем.песчаного раствора - 20
Однажд. горячим битумом за 2 раза по ОГ-
рунтовке битумом разведенном в бензине
Выравнивающая стяжка - 20
Бетонная подготовка из бетона М100 - 100
Щебень втрамбованный в грунт - 40
Грунт основания

Маркировочная схема панелей

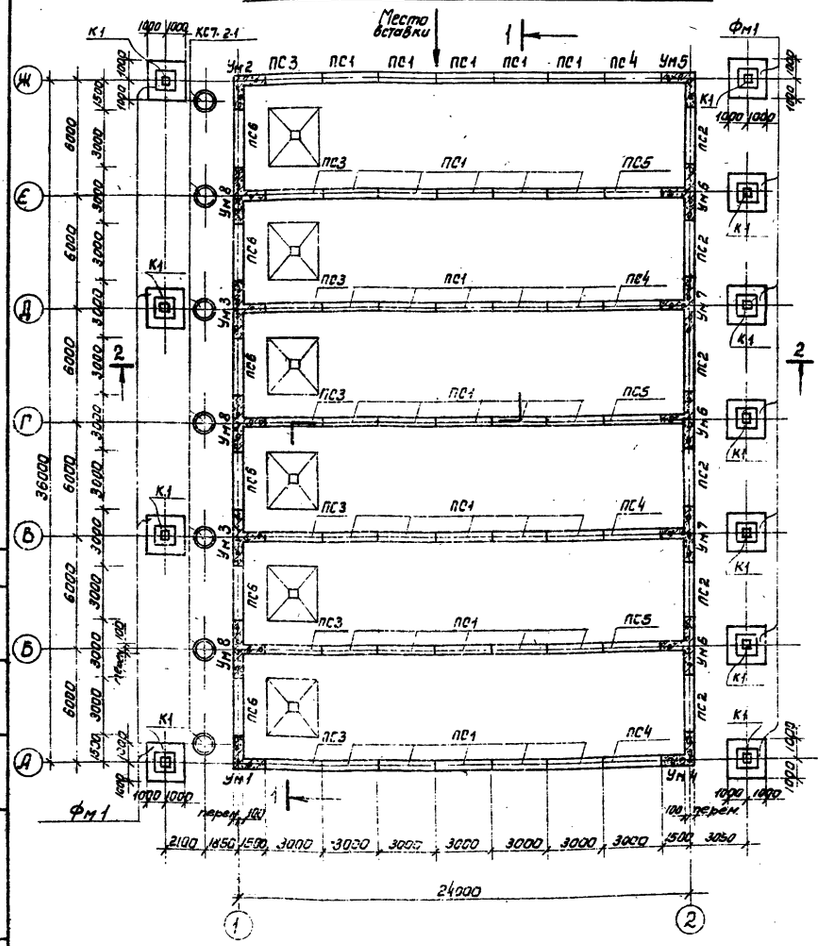

Маркировочная схема лотков

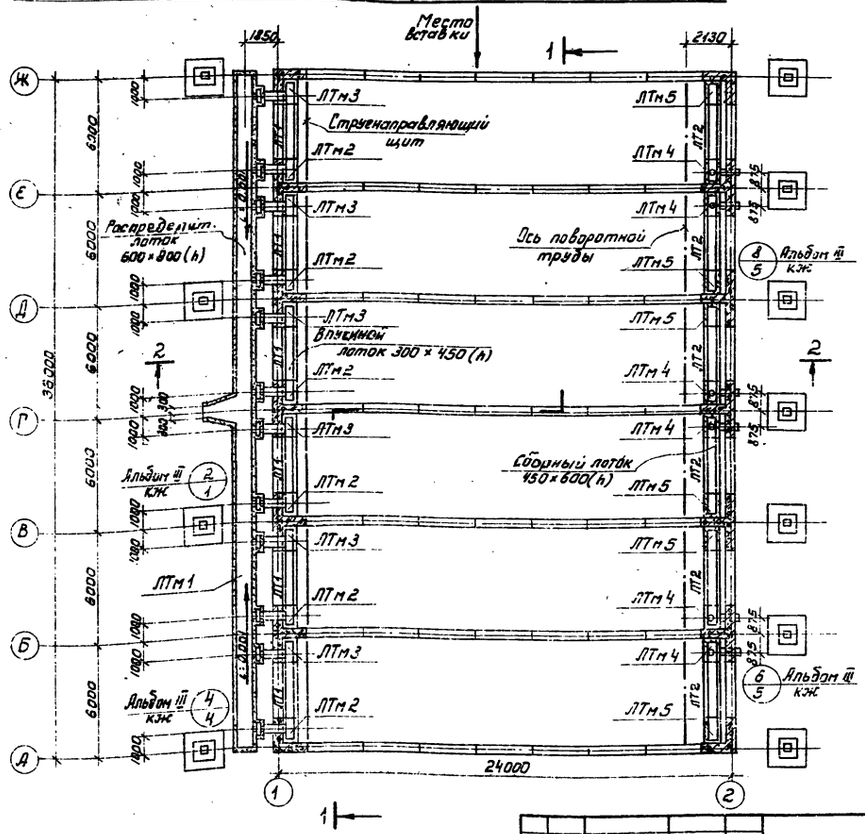

1. Лист смотри совместно с листом КЖС-3.

				Т.П. 902-2-304	КЖС
				Отстойники первичные горизонтальные шириной 6м (6 отделений)	
Изм.	Лист	N докум.	Подпись	Дата	
Проверил		Лоцкер			Лит. Р / Лист 2 / Листов
Ст. инж.		Володин			
Рук. гр.		Лоцкер			
Гип.		Шапиро			Маркировочные схемы панелей и лотков разрезы
Гл. спец.		Яронин			ЦНИИЭП инженерного оборудования г. Москва
Нач. отд.		Красавин			

15144-02 9

Инв. № подл. | Подпись и дата | Взам. инв. №

ТИПОВОЙ ПРОЕКТ 902-2-304 АЛЬБОМ II

МАРКИРОВОЧНАЯ СХЕМА ПЛОЩАДОК И МОСТИКОВ

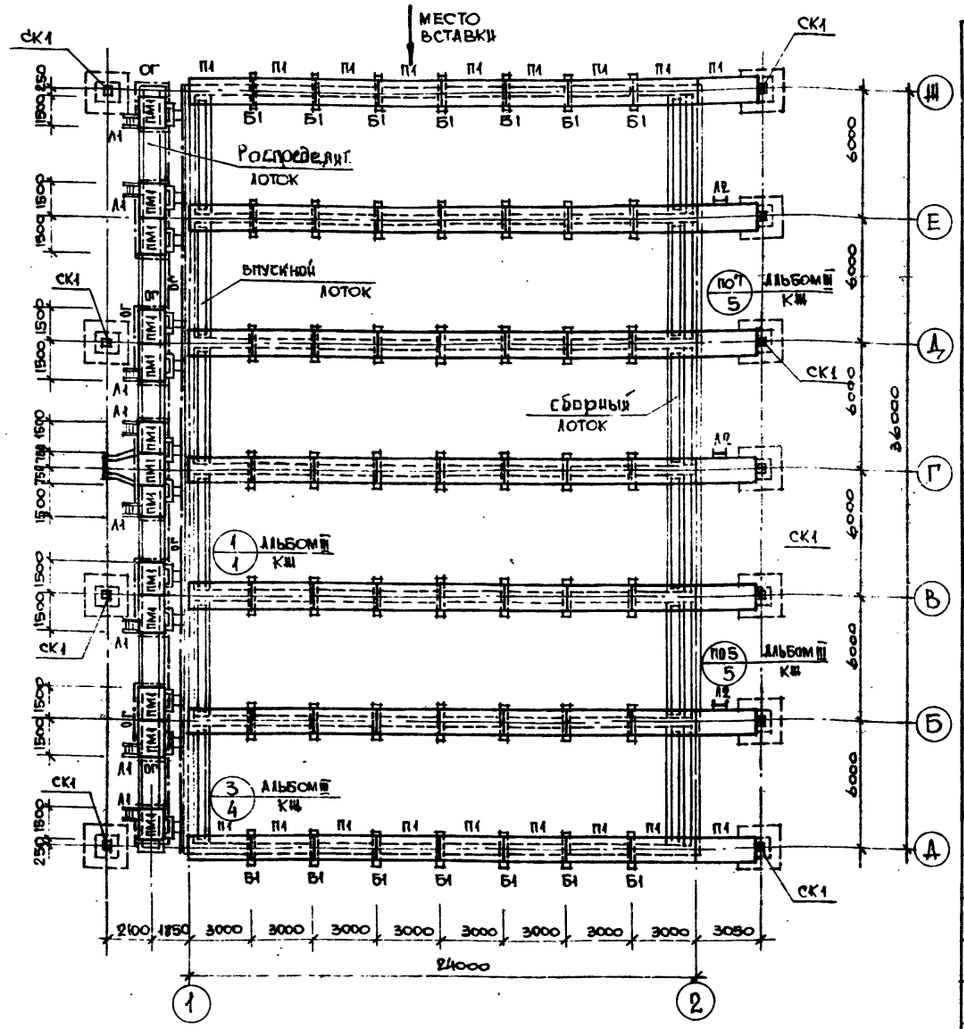

СВОДНАЯ СПЕЦИФИКАЦИЯ СТРУЕНАПРАВЛЯЮЩИХ ЩИТОВ И ЗУБЧАТЫХ ВОДОСЛИВОВ ИЗ ОРГСТЕКЛА

N п.п.	НАИМЕНОВАНИЕ	Кол.	ПРИМЕЧАН.
1	СТРУЕНАПРАВЛЯЮЩИЕ ЩИТЫ	6	ТП 902-2-304 АЛЬБ. III КШ-32
2	ЗУБЧАТЫЕ ВОДОСЛИВЫ ИЗ ОРГСТЕКЛА ПО ОСИ „1"	6	
3	ЗУБЧАТЫЕ ВОДОСЛИВЫ ИЗ ОРГСТЕКЛА ПО ОСИ „2"	12	

СВОДНАЯ СПЕЦИФИКАЦИЯ БЕТОННЫХ, ЖЕЛЕЗОБЕТОННЫХ И СТАЛЬНЫХ КОНСТРУКЦИЙ И ЭЛЕМЕНТОВ

МАРКА	ОБОЗНАЧЕНИЕ	НАИМЕНОВАНИЕ	Кол.	ПРИМ.
	СБОРНЫЕ ЖЕЛЕЗОБЕТОННЫЕ КОНСТРУКЦИИ			
ПС1	СЕРИЯ 3.900-2; ВЫП. 2 ТП.902-2-304 АЛЬБ.III; КШ-26,27,28	СТЕНОВЫЕ ПАНЕЛИ ПК1-36-1А	35	
ПС2	СЕРИЯ 3,900-2; ВЫП.7 ТП 902-2-304 АЛЬБ. III; КШ-26,27,28	—"— ПКУ1-36-1А	6	
ПС3	—"— —"—	—"— ПКУ1-36-1Б	7	
ПС4	—"— —"—	—"— ПКУ1-36-1В	4	
ПС5	—"— —"—	—"— ПКУ1-36-1Г	3	
ПС6	—"— —"—	—"— ПКУ1-36-1Д	6	
К1	СЕРИЯ 3,015-1; ВЫП. II-1 ТП. 902-2-304 АЛЬБ.III; КШ-29,30	КОЛОННЫ К15-1	11	
КС7-2-1	СЕРИЯ 3.900-2; ВЫП.5	КОЛЬЦА СТЕНОВЫЕ КС7-2-1	21	
ЛТ1	СЕРИЯ 3.900-2; ВЫП 6 ТП. 902-2-304 АЛЬБОМ.III; КШ-29	ЛОТКИ ЛП3-30А	6	
ЛТ2	—"— —"—	—"— ЛП5-30А	6	
Б1	ТП.902-2-304 АЛЬБ III; КШ-29,30	БАЛКИ Б-1	49	
П1	ИС-01-04; ВЫП 2 ТП. 902-2-304 АЛЬБ. III; КШ 29,30	ПЛИТЫ П2А	63	
	МОНОЛИТНЫЕ ЖЕЛЕЗОБЕТОННЫЕ КОНСТРУКЦИИ			
	ЛИСТЫ КШ-4,5,6	ДНИЩЕ	1	
	АЛЬБОМ III; КШ-12	БУНКЕРНАЯ ЧАСТЬ ДНИЩА	6	
Фм1	ТП, 902-2-304 АЛЬБ. III, КШ-25	ФУНДАМЕНТЫ Фм1	11	
Ум1	—"— —"— КШ-13÷20	МОНОЛИТНЫЕ УЧАСТКИ СТЕН Ум1	1	
Ум2	—"— —"— КШ-13÷20	—"— Ум2	1	
Ум3	—"— —"— КШ-13÷20	—"— Ум3	2	
Ум4	—"— —"— КШ-13÷20	—"— Ум4	1	
Ум5	—"— —"— КШ-13÷20	—"— Ум5	1	
Ум6	—"— —"— КШ-13÷20	—"— Ум6	3	
Ум7	—"— —"— КШ-13÷20	—"— Ум7	2	
Ум8	—"— —"— КШ-13÷20	—"— Ум8	3	

МАРКА	ОБОЗНАЧЕНИЕ	НАИМЕНОВАНИЕ	Кол.	ПРИМ.
ЛТм1	ЛИСТЫ КШ-7,8	РАСПРЕДЕЛИТЕЛЬНЫЙ ЛОТОК ЛТм1	1	
ЛТм2	ТП.902-2-304 АЛЬБ. III; КШ 23	МОНОЛИТНЫЕ УЧАСТКИ ЛОТКОВ ЛТм2	6	
ЛТм3	—"— —"— КШ-23	—"— ЛТм3	6	
ЛТм4	—"— —"— КШ-24	—"— ЛТм4	6	
ЛТм5	—"— —"— КШ-24	—"— ЛТм5	6	
	СТАЛЬНЫЕ ИЗДЕЛИЯ			
СК1	ТП. 902-2-304 АЛЬБ.III; КШ-33	СТОЙКИ ПОД ТРОЛЛЕЙ	8	
ПМ1	—"— —"— КШ-33	ПЛОЩАДКИ	13	
Л1	СЕРИЯ 1,459-2; ВЫП.2	ЛЕСТНИЦЫ М4	8	
ОГ	ПО ТИПУ СЕРИИ 1.459-2; ВЫП.2	ОГРАЖДЕНИЕ	88 П.М	
ОМ1;ОМ2	СЕРИЯ 1.459-2; ВЫП.2	ОГРАЖДЕНИЕ ЛЕСТНИЦ ОМ1/ОМ2	8/8	
МС1	ТП 902-2-304 АЛЬБОМ III; КШ-33	СОЕДИНИТЕЛЬНЫЕ ИЗДЕЛИЯ МС1	7	
МС2	—"— —"— КШ-33	—"— МС2	7	
МС3	—"— —"— КШ-33	—"— МС3	36	
МС4	—"— —"— КШ-33	—"— МС4	36	
МС5	—"— —"— КШ-33	—"— МС5	36	
МС6	—"— —"— КШ-33	—"— МС6	48	
МС7	—"— —"— КШ-33	—"— МС7	16	
МС8	—"— —"— КШ-33	—"— МС8	12	
МС9	—"— —"— КШ-33	—"— МС9	12	
	—"— —"— КШ-31	РЕЛЬСОВЫЙ ПУТЬ	6	
А2	СЕРИЯ 1.459-2; ВЫП.2	СТРЕМЯНКА С1	3	

1. ЗА УСЛОВНУЮ ОТМЕТКУ ±0,000 ПРИНЯТ ВЕРХ ЖЕЛЕЗОБЕТОННОГО ДНИЩА, ЧТО СООТВЕТСТВУЕТ АБСОЛЮТНОЙ ОТМ. [ ]

2. ДНИЩЕ ОТСТОЙНИКОВ ТОРКРЕТИРУЕТСЯ ЦЕМЕНТНО-ПЕСЧАНЫМ РАСТВОРОМ СОСТАВА 1:2 ЗА 2 РАЗА НА ТОЛЩИНУ 20 ММ. С ПОСЛЕДУЮЩИМ ВЫРАВНИВАНИЕМ ВЕРХНЕГО СЛОЯ ПО ШАБЛОНУ (СКРЕБКУ)

3. УСТАНОВКА СТЕНОВЫХ ПАНЕЛЕЙ ПРОИЗВОДИТСЯ С ТЩАТЕЛЬНОЙ ВЫВЕРКОЙ ГОРИЗОНТАЛЬНЫХ И ВЕРТИКАЛЬНЫХ ОСЕЙ.

4. ЗАДЕЛКА СТЕНОВЫХ ПАНЕЛЕЙ В ПАЗ ДНИЩА ПРОИЗВОДИТСЯ БЕТОНОМ МАРКИ „300" НА ГРАНИТНОМ ЩЕБНЕ МЕЛКОЙ ФРАКЦИИ.

5. СТЫК СБОРНЫХ ПАНЕЛЕЙ ОСУЩЕСТВЛЯЕТСЯ В ВИДЕ ГИДРАВЛИЧЕСКОЙ ШПОНКИ ИЗ ЦЕМЕНТНОГО РАСТВОРА.

6. ВНУТРЕННЯЯ (К ВОДЕ) ПОВЕРХНОСТЬ СТЫКОВ И МОНОЛИТНЫХ УЧАСТКОВ СТЕН ТОРКРЕТИРУЕТСЯ ЦЕМЕНТНЫМ РАСТВОРОМ 20 ММ ЗА 2 РАЗА С ПОСЛЕДУЮЩЕЙ ЗАТИРКОЙ

7. ВЕРТИКАЛЬНЫЕ ПОВЕРХНОСТИ МОНОЛИТНЫХ УЧАСТКОВ ЛОТКОВ ЗАТИРАЮТСЯ ЦЕМЕНТНО-ПЕСЧАНЫМ РАСТВОРОМ; ПО ДНИЩУ ЛОТКОВ УСТРАИВАЕТСЯ НАМАЗКА ИЗ ЦЕМЕНТНО-ПЕСЧАНОГО РАСТВОРА. — В РАСПРЕДЕЛИТЕЛЬНОМ ЛОТКЕ (ЛТм1) ОТ 10 ДО 30 ММ С УКЛОНОМ i=0,001 К ОСИ „Г"

8. ПОСЛЕ МОНТАЖА И РИХТОВКИ РЕЛЬС ПОД СКРЕБКОВЫЙ МЕХАНИЗМ ПО МОСТИКАМ ВЫПОЛНЯЕТСЯ ПОЛ ИЗ ЦЕМЕНТНО-ПЕСЧАНОЙ СТЯЖКИ ТОЛЩИНОЙ 20ММ.

9. ДЛИННЫЙ ЛИСТ СМОТРИ СОВМЕСТНО С ЛИСТОМ КШ-2

ИЗМ.	ЛИСТ	N ДОКУМ.	ПОДПИСЬ	ДАТА
ПРОВЕРИЛ		ЛОУЦКЕР		
СТ.ИНЖЕН		ВОЛОДИН		VII-77
РУК ГРУП		ЛОУЦКЕР		
ГИП		ШАПИРО		
ГЛ.СПЕЦ.		ПРОНИН		
НАЧ.ОТД.		КВАСАВИН		

ТП 902-2-304 КШ

ОТСТОЙНИКИ ПЕРВИЧНЫЕ ГОРИЗОНТАЛЬНЫЕ ШИРИНОЙ 6м. (6 ОТДЕЛЕНИЙ)

ЛИТ.	ЛИСТ	ЛИСТОВ
Р	3	

МАРКИРОВОЧНАЯ СХЕМА ПЛОЩАДОК И МОСТИКОВ СВОДНЫЕ СПЕЦИФИКАЦИИ

ЦНИИЭП ИНЖЕНЕРНОГО ОБОРУДОВАНИЯ Г.МОСКВА

ОТПЛОСОВАНО: ПЗО КГ Кунина

ИНВ.№ ПОДЛ. | ПОДПИСЬ И ДАТА

15144-02 10

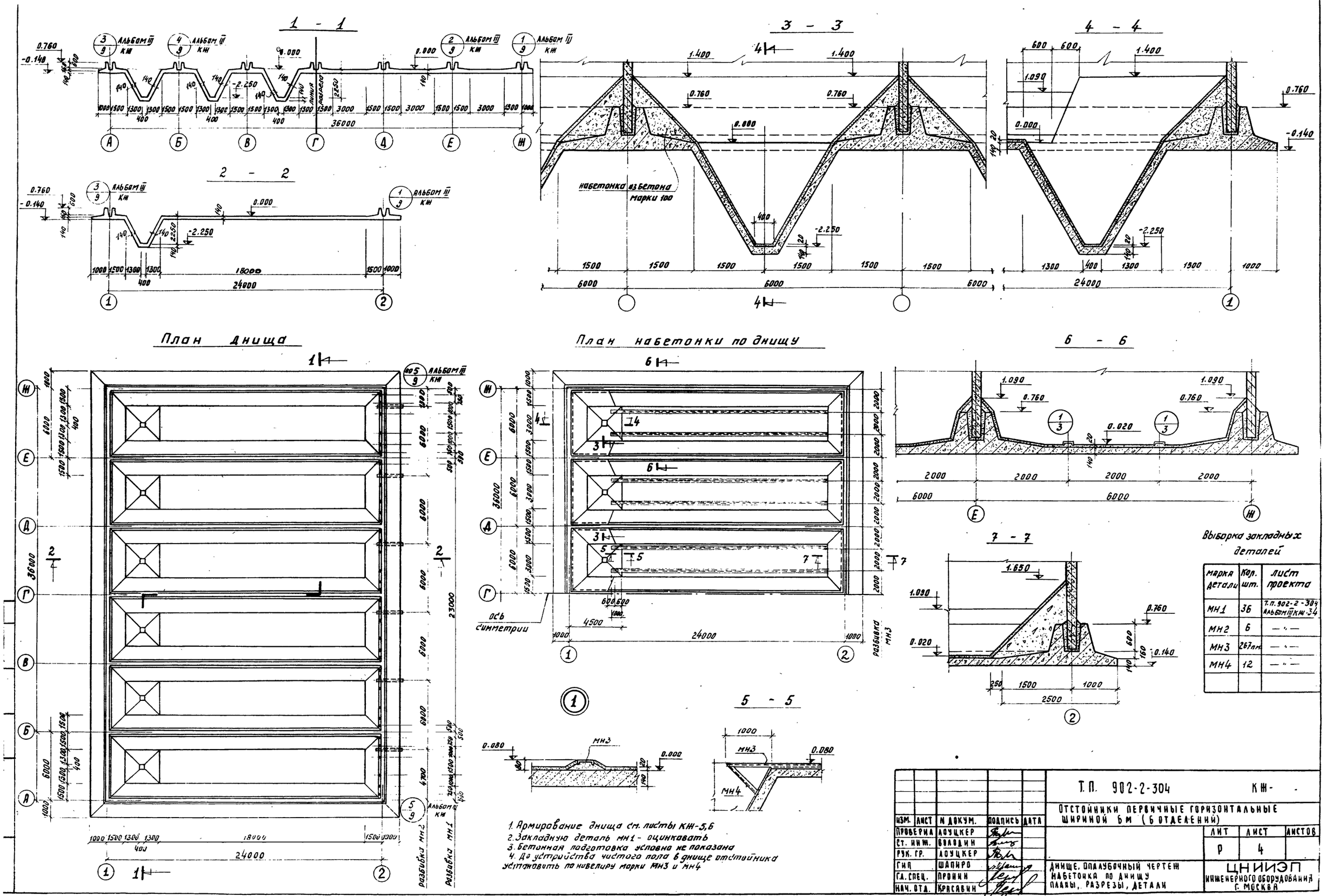

1. Армирование днища см. листы КЖ-5,6
2. Закладную деталь МН1 - оцинковать
3. Бетонная подготовка условно не показана
4. До устройства чистого пола в днище отстойника установить по нивелиру марки МН3 и МН4

Выборка закладных деталей

Марка детали	Кол. шт.	Лист проекта
МН1	36	Т.П. 902-2-304 Альбом III КЖ-34
МН2	6	— " —
МН3	267 пм	— " —
МН4	12	— " —

ИЗМ.	ЛИСТ	N ДОКУМ.	ПОДПИСЬ	ДАТА	Т.П. 902-2-304 КЖ-
ПРОВЕРИЛ		ЛОУЦКЕР			ОТСТОЙНИКИ ПЕРВИЧНЫЕ ГОРИЗОНТАЛЬНЫЕ ШИРИНОЙ 6 М (6 ОТДЕЛЕНИЙ)
СТ. ИНЖ.		ВОЛОДИН			ЛИТ Р / ЛИСТ 4 / ЛИСТОВ
РУК. ГР.		ЛОУЦКЕР			
ГИП		ШАПИРО			ДНИЩЕ, ОПАЛУБОЧНЫЙ ЧЕРТЕЖ НАБЕТОНКА ПО ДНИЩУ ПЛАНЫ, РАЗРЕЗЫ, ДЕТАЛИ
ГЛ. СПЕЦ.		ПРОНИН			ЦНИИЭП ИНЖЕНЕРНОГО ОБОРУДОВАНИЯ г. МОСКВА
НАЧ. ОТД.		КРАСАВИН			

15144-02 11

Типовой проект 902-2-304 Альбом III

План раскладки нижних сеток

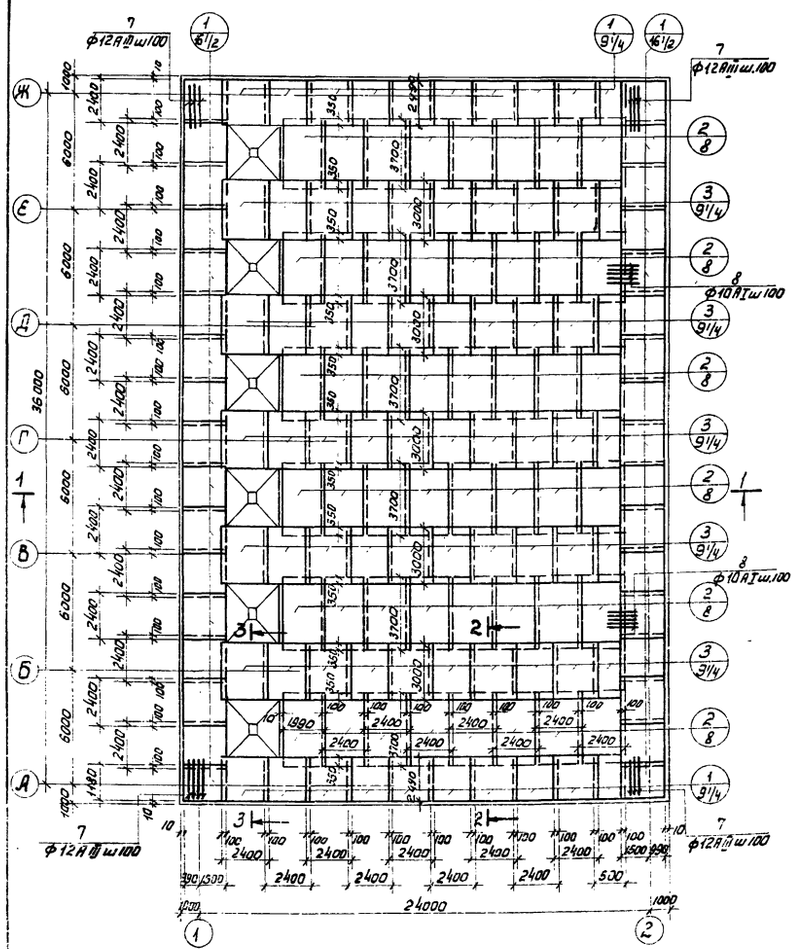

План раскладки верхних сеток

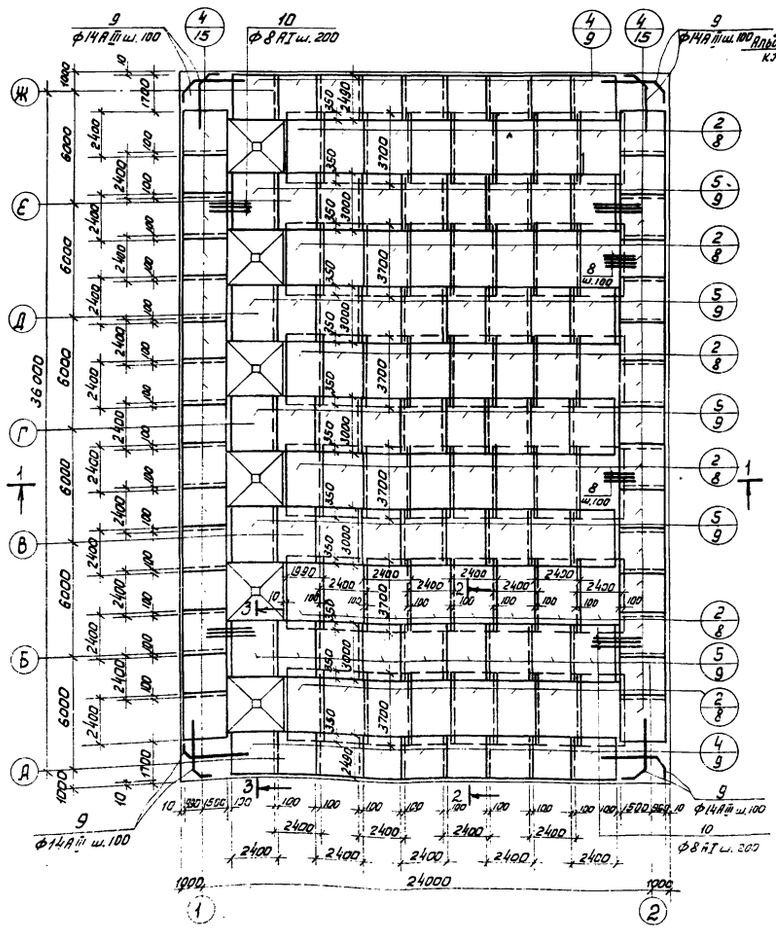

2 - 2

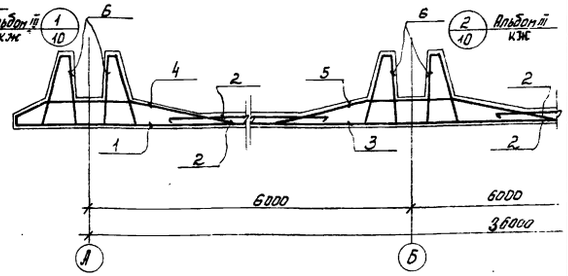

3 - 3

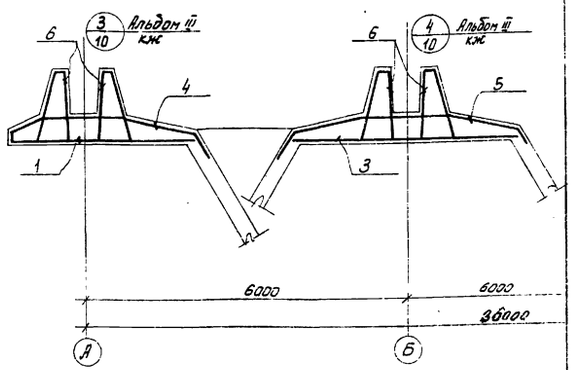

1 - 1

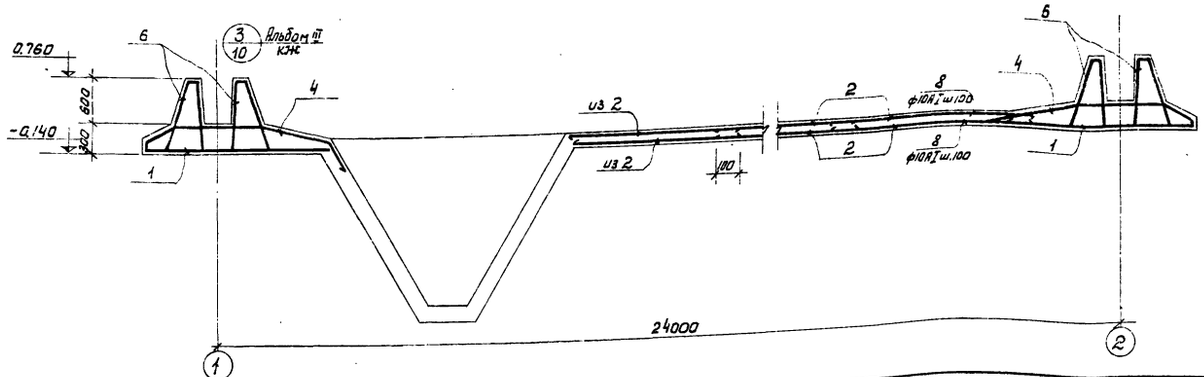

1. Данный лист смотри совместно с листами КЖ-4,6.
2. Опалубку днища см. на листе КЖ-4.
3. Размеры плоских сеток даны по габаритным размерам в рабочем направлении и по осям крайних стержней в нерабочем направлении. Размеры гнутых сеток даны по линии излома днища.
4. Защитный слой бетона для нижних сеток-35мм, для верхних сеток-25мм, для каркасов-20мм.
5. Армирование бункерной части днища смотри на листе КЖ-12 альбом III Т.П. 902-2-304

					ТП 902-2-304 КЖ		
Изм.	Лист	№ докум.	Подпись	Дата	Отстойники первичные горизонтальные шириной 6м (6 отделений)		
Провер.		Лоицкер				Лит.	Лист	Листов
Ст. инж.		Володин				Р	5	
Рук. груп.		Лоицкер						
ГИП		Шапиро			Днище. Армирование. План раскладки верхних и нижних сеток. Разрезы.	ЦНИИЭП инженерного оборудования г. Москва	
Гл. спец.		Пронин					
Нач. отд.		Крагавин					

15144-02 12

Инв. № подл. | Подпись и дата | Взам. инв. №

План раскладки каркасов

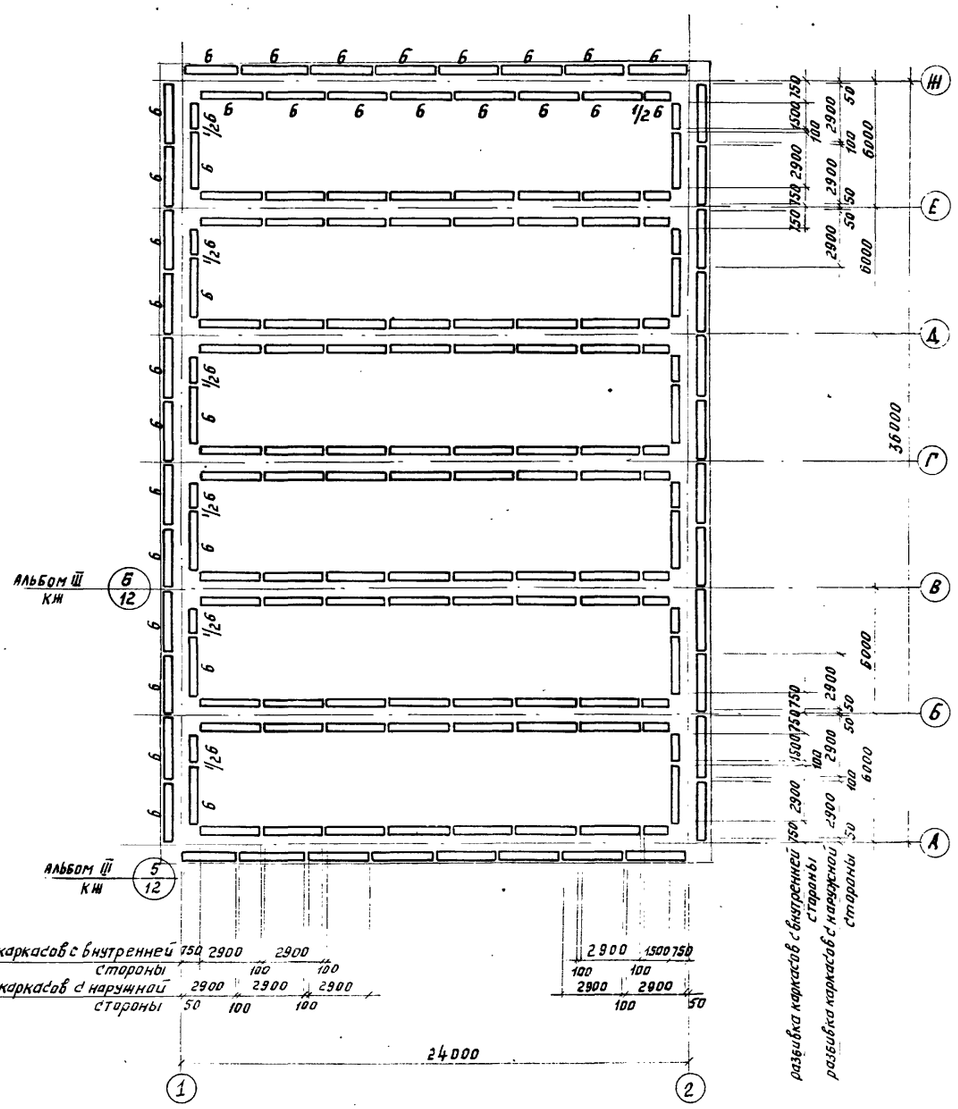

Ведомость стержней на один элемент

Марка эл-та	поз.	Эскиз или сечение	ф мм	длина мм	кол. шт
Днище	7	2500	12 А III	2500	100
	8	1200	10 А I	1350	400
	9	430 2500 110 155 460	14 А III	3070	170
	10	750	8 А I	870	150
	11	280	8 А I	400	2120
	12	280 120 200 920 50	12 А III	2040	168
	13	830 830	8 А I	1760	140
	14	830	8 А I	930	280
	15	880 170 880	12 А III	1930	28
	16		6 А I	ЕСР 250	840
	17	Общая длина	8 А I	1860 м. п.	

Спецификация марок арматурных изделий

Формат	Зона	поз.	Обозначение	Наименование	кол.	примеч.
				Днище		
				Сборочные единицы и детали		
		1	КЖ-11 Альбом III т.п. 902-2-	Сетка арматурная С-1	51,5	
		2	— " —	— " — С-2	96	
		3	— " —	— " — С-3	47	
		4	— " —	— " — С-4	48	
		5	— " —	— " — С-5	45	
		6	— " —	Каркас пространственный КП1	148	
		7÷17	КЖ-5	Стержни одиночные комплект	1	
				Материалы		
				Бетон марки 200	290	$м^3$

Выборка стали на один элемент, кг.

Марка элемента	Арматурные изделия: Арматурная сталь ГОСТ 5781-75, Класс А I, ф мм 6	8	10		Итого	Класс А III, ф мм 10	12	14		Итого	Итого	Закладные изделия: Профильная сталь, Трубы ду 200	150×40		Арматурная сталь ГОСТ 5781-75, Класс А III, ф мм 12			Итого	Всего
Днище	802	1669	5642		8113		11536	5367		16903	25016	470	75		34			579	25595

1. Лист смотри совместно с листами КЖ-4,5

ИЗМ	ЛИСТ	№ ДОКУМ.	ПОДПИСЬ	ДАТА
ПРОВЕРИЛ		ЛОУЦКЕР		
СТ. ИНЖ.		ВОЛОДИН		
РУК. ГРУППЫ		ЛОУЦКЕР		
ГИП		ШАПИРО		
ГЛ. СПЕЦ.		ПРОНИН		
НАЧ. ОТД.		КРАСАВИН		

Т.П. 902-2-304 КЖ

ОТСТОЙНИКИ ПЕРВИЧНЫЕ ГОРИЗОНТАЛЬНЫЕ ШИРИНОЙ 6 М. (6 ОТДЕЛЕНИЙ)

ЛИТ.	ЛИСТ	ЛИСТОВ
Р	6	

Днище. Армирование. План раскладки каркасов. Спецификации.

ЦНИИЭП инженерного оборудования г. Москва

15144-02 13

Типовой проект 902-2-304 Альбом III

План

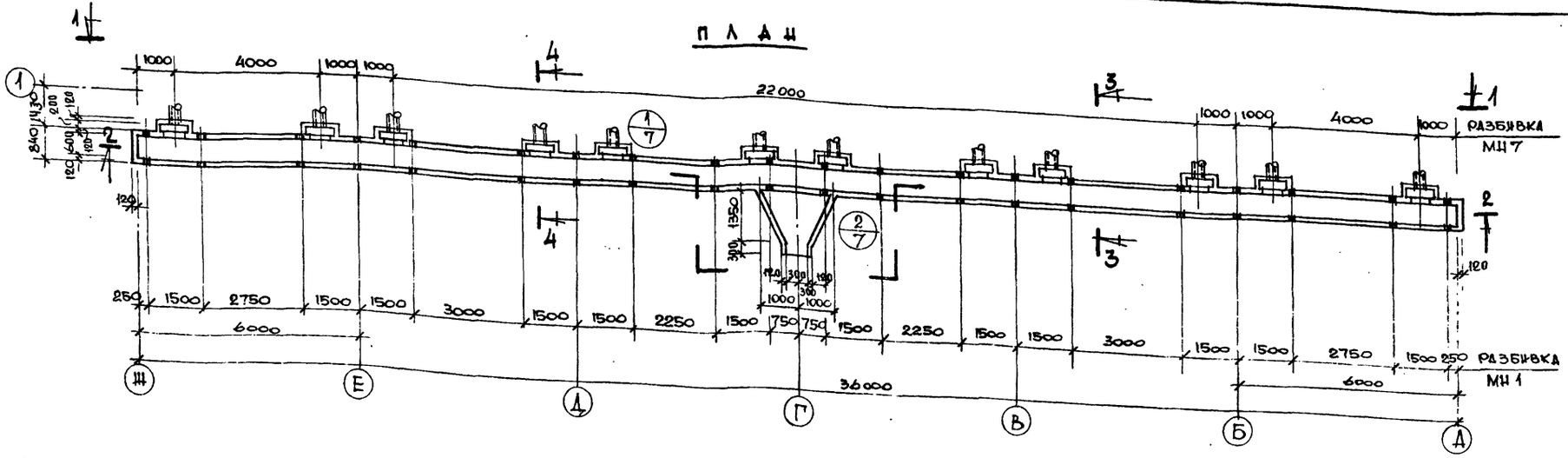

1 — 1

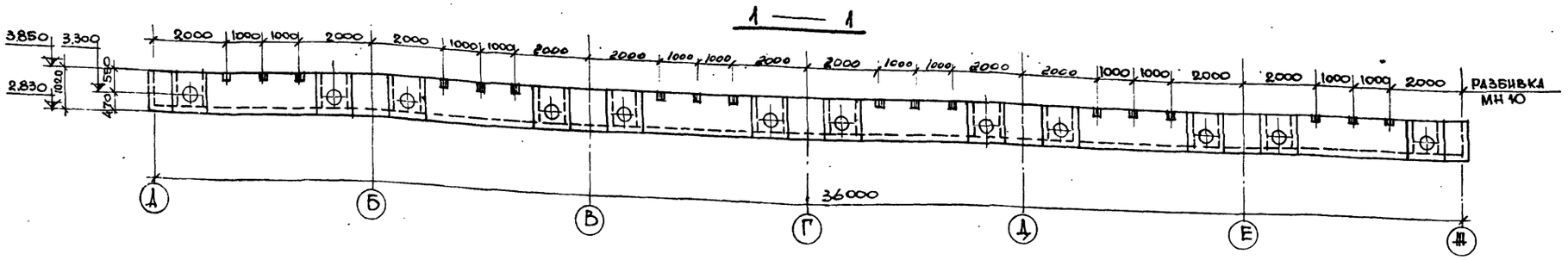

2 — 2

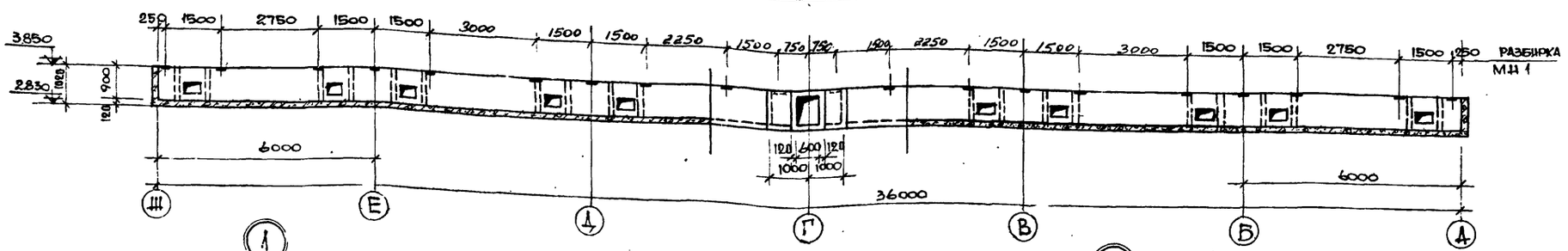

3 — 3

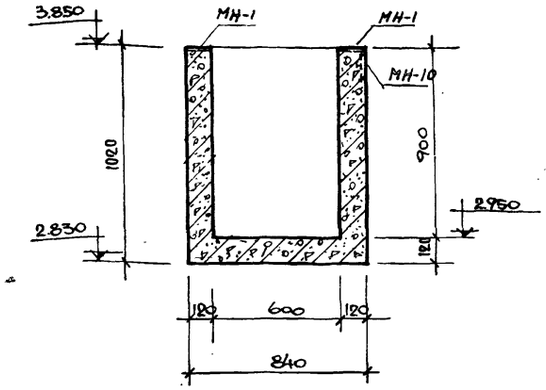

4 — 4

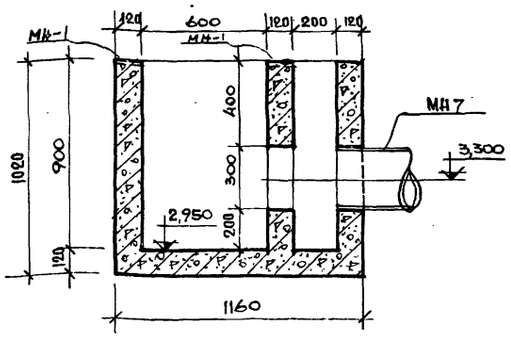

5 — 5

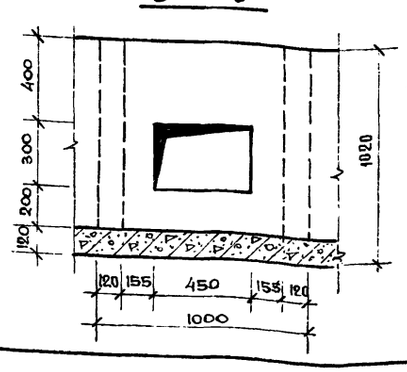

1

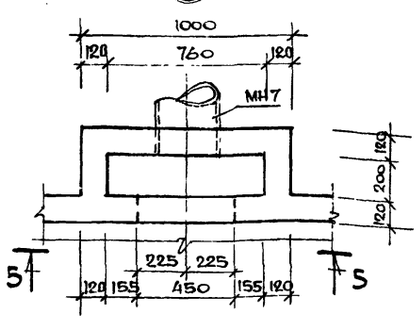

2

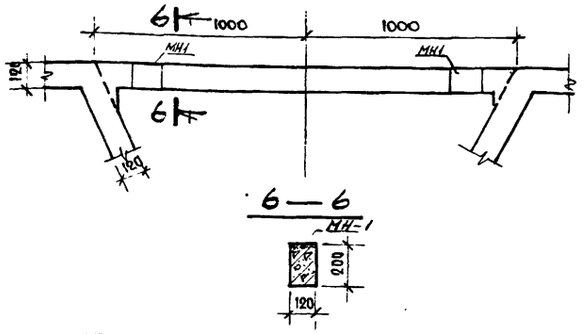

1. Армирование см. лист КЖ-8

Спецификация марок закладных деталей на один элемент.

Марка элемента	Марка детали	Кол шт	Лист проекта
ЛТм1	МН7	12	ТП 902-2-304
	МН10	18	Альб. III;
	МН1	40	КЖ 34

Изм	Лист	N докум.	Подпись	Дата
Проверил	Коуцкер			VIII-77
Ст. инж.	Володин			
Рук. группы	Коуцкер			
ГИП	Шапиро			
Гл. спец. отд.	Пронин			
Нач. отд.	Красавин			

ТП 902-2-304 КЖ

Отстойники первичные горизонтальные шириной 6м (6 отделений)

Р 7

Лоток ЛТм1 опалубочный чертеж.

ЦНИИЭП инженерного оборудования г. Москва.

Инв. № подл. | Подпись и дата

15144-02 14

П Л А Н

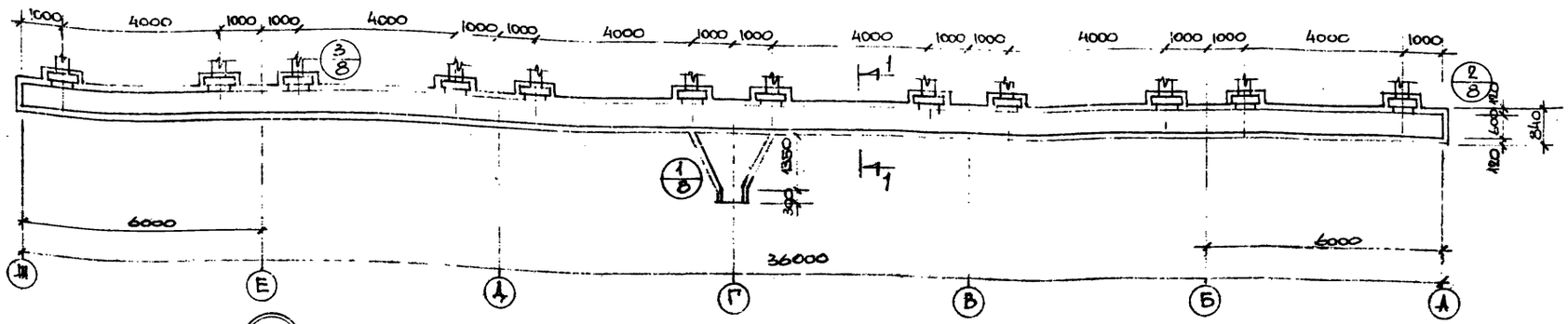

1

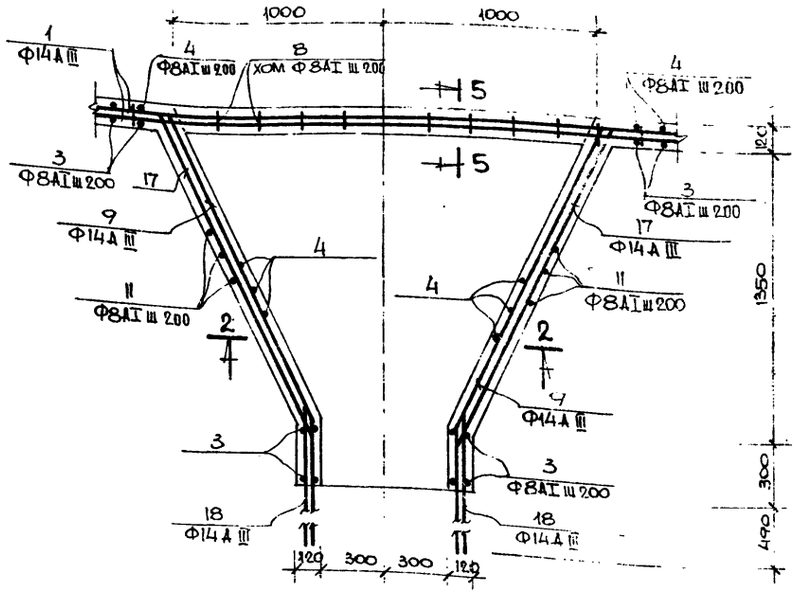

1 — 1

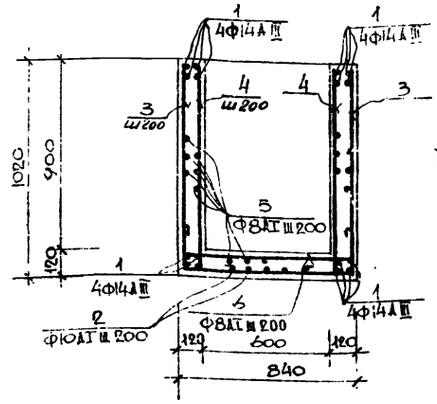

2

5 — 5

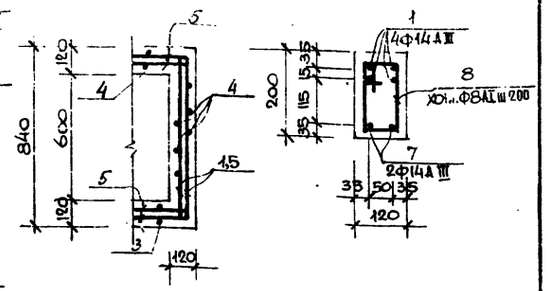

3

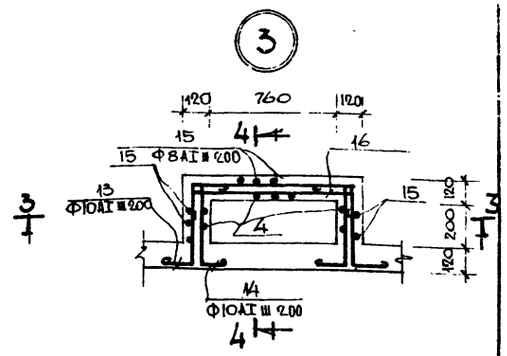

ВЕДОМОСТЬ СТЕРЖНЕЙ НА ОДИН ЭЛЕМЕНТ

Марка эл-та	Поз.	Эскиз или сечение	Ф мм	Длина мм	Кол.
АТм 1	1	Общая длина	14А III	576000	—
	2	Общая длина	10АI	144000	—
	3	970 [800] 970	8АI	2860	185
	4	970 [200	8АI	1290	1
	5	Общая длина	8АI	492000	—
	6	200 [800] 200	8АI	1320	185
	7	3000	14А III	3000	2
	8	140 [100 30] 180	8АI	480	15
	9	350 / 770 860 1600 140 180 400	14А III	2900	8
	10	300 ÷ 1800	10АI	ест 520	24
	11	970 [800 ÷ 2100] 970	8АI	ест 3510	7
	12	200 [800 ÷ 2100] 200	8АI	ест 1970	7
	13	250 [960] 250	10АI	2380	60
	14	250 [400] 250	10АI	1050	120
	15	700 970	8АI	1790	96
	16	200 [960] 200	8АI	1480	84
	17	300 1600 300	14А III	2200	8
	18	1000 300	14А III	1300	8

РАСХОД БЕТОНА МАРКИ 200 — 14,4 м³

ВЫБОРКА СТАЛИ НА ОДИН ЭЛЕМЕНТ, КГ

Марка эл-та	Арматурные изделия							Закладные изделия						Итого	Всего
	Арматурная сталь ГОСТ 5781-75							Профильная сталь			Арм. сталь ГОСТ 578 1-75				
	Класс А I			Класс А III			Итого				Класс А III				
	Ф мм		Итого	Ф мм		Итого		Труба Ду=300	— 150×10	— 100×8	Ф мм				
	8	10		14											
АТм 1	868	221	1089	760		760	1849	700	63	19	63			845	2694

2 — 2

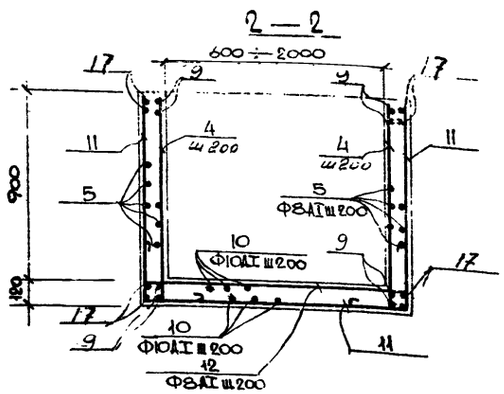

3 — 3

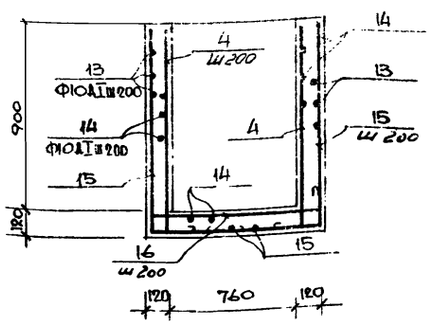

4 — 4

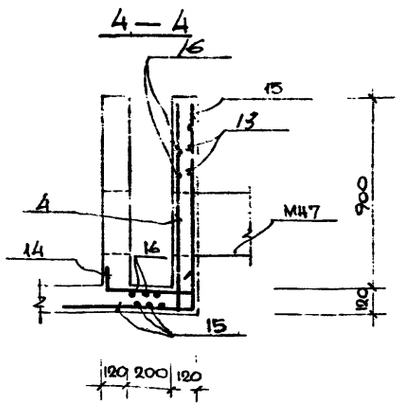

1. Опалубку см. на листе КЖ-7
2. Арматура поз. 1, 2, 5 заказана общей длиной; при стыковке отдельных отрезков в нахлестку длина перепуска должна быть не менее — 280мм для поз. 5; 350мм для поз. 2; 490мм для поз. 1.

Изм.	Лист	N докум.	Подпись	Дата
Проверил		Лоуцкер		VIII-77
Ст. инженер		Володин		
Рук. группы		Лоуцкер		
ГИП		Шапиро		
Гл. спец. от.		Пронин		
Нач. отд.		Красавин		

ТП 902-2-304 КЖ

Отстойники первичные горизонтальные шириной 6 м. (6 отделений)

Арт.	Лист	Листов
Р	8	

Лоток АТм 1
Армирование

ЦНИИЭП инженерного оборудования г. Москва

15144-02 15

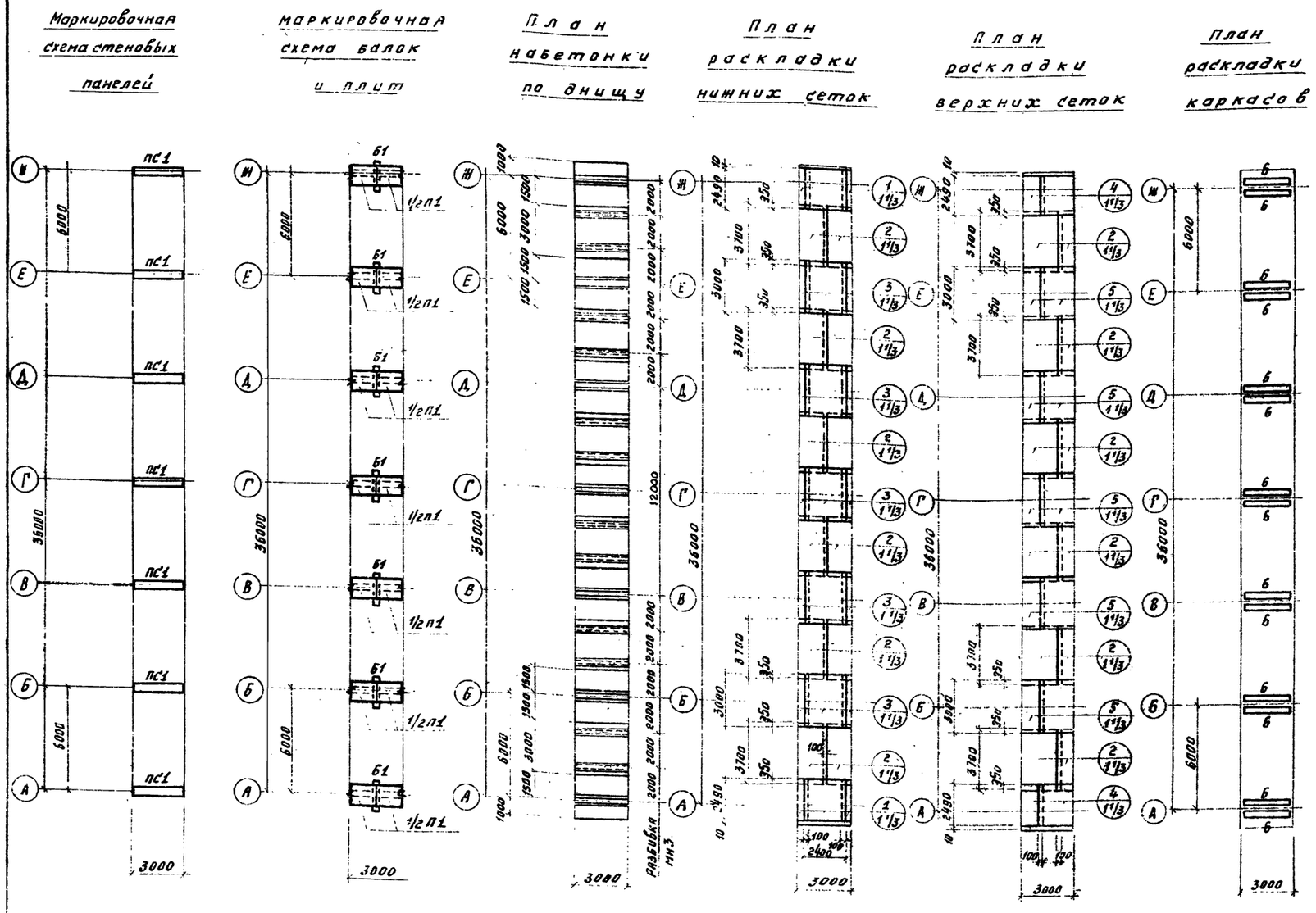

Сводная спецификация к чертежам железобетонных конструкций

Марка	Обозначение	Наименование	Кол.	Примечание
Сборные железобетонные конструкции				
ПС1	Серия 3.900-2; вып. 2 т.п. 902-2-304 альб. III; КЖ-26	Стеновая панель ПК1-36-1А	7	
Б1	Т.П. 902-2-304 Альбом III; КЖ-29.30	Балка Б1	7	
П1	ЦС-01-04; вып. 2 т.п. 902-2-304 альб. III КЖ-29.30	Плита П2А	7	
Стальные изделия				
МН3	Т.П. 902-2-304 Альбом III КЖ-34	Закладная деталь МН3	36	м.п.

Спецификация марок арматурных изделий

Формат	Зона	Поз.	Обозначение	Наименование	Кол.	Примечание
				Вставка 3х метровая		
				Сборочные единицы и детали		
		1	Т.П. 902-2-304 альб. III КЖ-11	Сетка арматурная С-1	$2^2/_3$	
		2	— " — — " —	— " — С-2	16	
		3	— " — — " —	— " — С-3	$5^2/_3$	
		4	— " — — " —	— " — С-4	$2^2/_3$	
		5	— " — — " —	— " — С-5	$6^2/_3$	
		6	— " — — " —	Каркас пространственный КП-1	14	
				Материалы		
				Бетон М 200	34	$м^3$

1. Местоположение вставки см. на листах КЖ-2,3
2. Указания по привязке вставки см. пояснительную записку

Выборка стали на один элемент, кг.

Марка эл-та	Арматурные изделия											Закладные изделия							Всего
	Арматурная сталь ГОСТ 5781-75								Профильная сталь			Профильная сталь			Арм. сталь ГОСТ 5781-75			Итого	
	Класс А I				Класс А III										Класс А I				
	Ф мм			Итого	Ф мм			Итого							Ф мм				
	6	8	10		12	14						214			8				
3х метровая вставка	71	1604	918	2593	666	1117		1783				4376	432		36			468	4844

ИЗМ	ЛИСТ	N ДОКУМ.	ПОДПИСЬ	ДАТА
ПРОВЕРИЛ		ЛОУЦКЕР		
СТ. ИНЖ.		ВОЛОДИН		
РУК. ГРУППЫ		ЛОУЦКЕР		
ГИП		ШАПИРО		
ГЛ. СПЕЦ.		ПРОНИН		
НАЧ. ОТД.		КРАСАВИН		

Т.П. 902-2-304 КЖ-

ОТСТОЙНИКИ ПЕРВИЧНЫЕ ГОРИЗОНТАЛЬНЫЕ ШИРИНОЙ 6 м. (6 ОТДЕЛЕНИЙ)

ЛИТ	ЛИСТ	ЛИСТОВ
Р	9	

3х МЕТРОВАЯ ВСТАВКА

ЦНИИЭП ИНЖЕНЕРНОГО ОБОРУДОВАНИЯ г. МОСКВА

ТИПОВОЙ ПРОЕКТ 902-2-304 АЛЬБОМ II

ИНВ. № ПОДЛ. | ПОДПИСЬ И ДАТА

Скребок Д16 ÷ Д21

Эл.двигатель

Пакетный выключатель „ПВ"

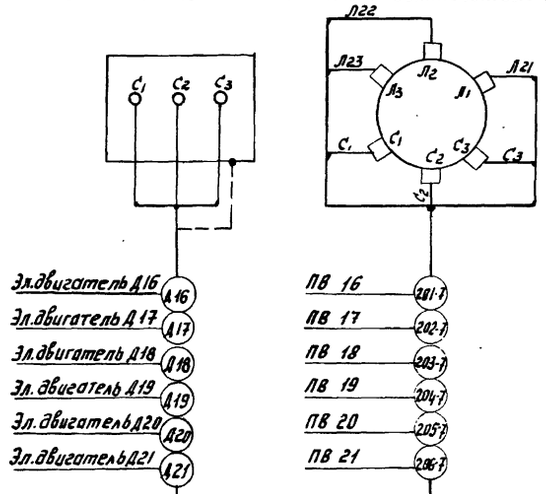

Скребковая тележка Д24÷Д29

Эл.двигатель

Пакетный выключатель „ПВ"

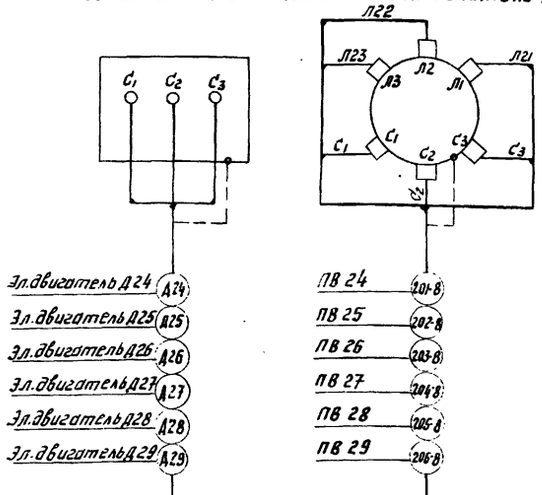

Задвижки на осадке Д8÷Д13

Эл.двигатель

Пакетный выключатель „ПВ"

Конечные выключатели и муфта предельного момента

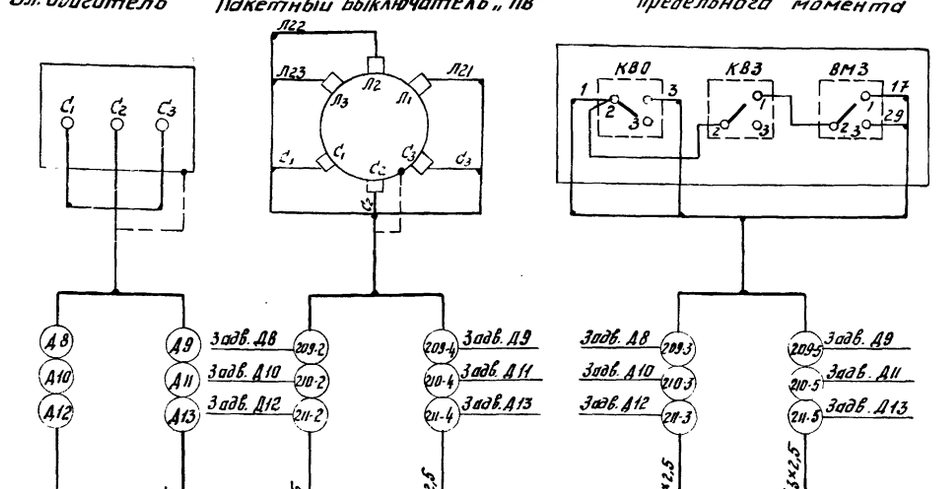

Насосы плавающих веществ Д21. Д22

Эл.двигатель Кнопка управления

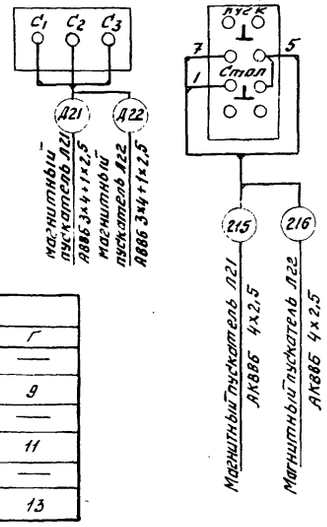

СК1(СК2÷СК6)

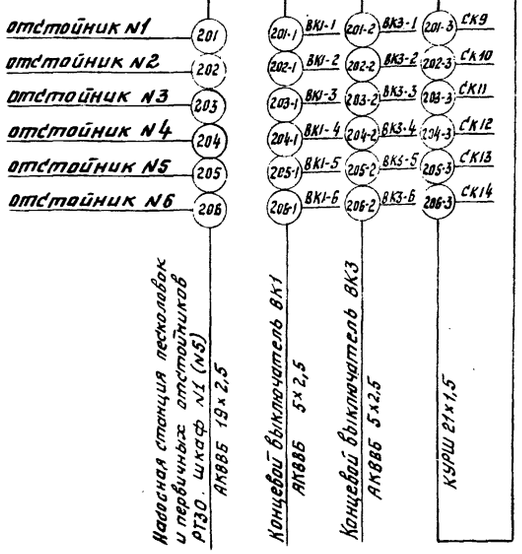

СК9 (СК10÷ СК14)

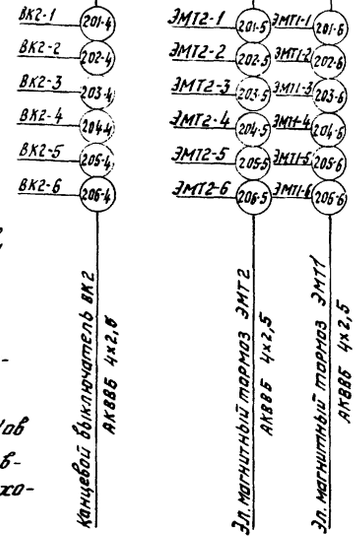

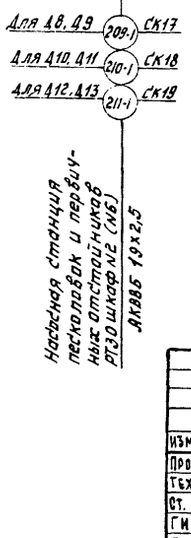

СК17 (СК18, СК19)

1. Корпуса приборов и аппаратов, которые могут оказаться под напряжением, заземлить присоединением к общему контуру заземления или нулевой жилой кабеля.
2. Пусковая аппаратура насосов плавающих веществ установлена в здании насосно-воздуходувной станции.

Таблица применения

Отстойники	Номер привода			
	А	Б	В	Г
1	16	24	8	—
2	17	25	—	9
3	18	26	10	—
4	19	27	—	11
5	20	28	12	—
6	21	29	—	13

Изм.	Лист	N докум.	Подпись	Дата
Проверил		Мосеенко		
Техник		Меновщикова		
Ст. инж.		Макрушина		
ГИП		Павлова		
Гл. спец.		Степаненко		
Нач. отд.		Гольцман		

902-2-304 АК

Отстойники первичные горизонтальные шириной 6м (6 отделений)

Лит.	Лист	Листов
Р	1	4

Схема подключения электрооборудования

ЦНИИЭП инженерного оборудования г. Москва

15144-02 17

Типовой проект 902-2-304 Альбом II

Согласовано

Инв. № подл. | Подпись и дата

Маркировка кабеля	трасса: Начало	трасса: Конец	проходы через: трубы: марка-ровка	проходы через: трубы: условн. прох. мм.	проходы через: трубы: длина м	проходы через: ящики протяжн.	кабель: По проекту: марка, напряжение	кабель: По проекту: Кол. число жил и сечение	кабель: По проекту: Длина + 10% м	кабель: Проложено: марка, напряжение	кабель: Проложено: кол. число жил и сечение	кабель: Проложено: Длина м.
1	2	3	4	5	6	7	8	9	10	11	12	13
Д8	Соединительная коробка СК17	Эл. двигатель задвижки Д8					АКВВБ	4х2,5	10			
Д9	Соединительная коробка СК17	Эл. двигатель задвижки Д9					АКВВБ	4х2,5	10			
Д10	Соединительная коробка СК18	Эл. двигатель задвижки Д10					АКВВБ	4х2,5	10			
Д11	Соединительная коробка СК18	Эл. двигатель задвижки Д11					АКВВБ	4х2,5	10			
Д12	Соединительная коробка СК19	Эл. двигатель задвижки Д12					АКВВБ	4х2,5	10			
Д13	Соединительная коробка СК19	Эл. двигатель задвижки Д13					АКВВБ	4х2,5	10			
Д16	Соединительная коробка СК9	Эл. двигатель скребка Д16 отстойника N1					АКВВБ	4х2,5	10			
Д17	Соединительная коробка СК10	Эл. двигатель скребка Д17 отстойника N2					АКВВБ	4х2,5	5			
Д18	Соединительная коробка СК11	Эл. двигатель скребка Д18 отстойника N3					АКВВБ	4х2,5	10			
Д19	Соединительная коробка СК12	Эл. двигатель скребка Д19 отстойника N4.					АКВВБ	4х2,5	5			
Д20	Соединительная коробка СК13	Эл. двигатель скребка Д20 отстойника N5					АКВВБ	4х2,5	10			
Д21	Соединительная коробка СК14	Эл. двигатель скребка Д21 отстойника N6					АКВВБ	4х2,5	5			
Д24	Соединительная коробка СК9	Эл. двигатель скребковой тележки Д24 отстойника N1					АКВВБ	4х2,5	8			
Д25	Соединительная коробка СК10	Эл. двигатель скребковой тележки Д25 отстойника N2					АКВВБ	4х2,5	4			
Д26	Соединительная коробка СК11	Эл. двигатель скребковой тележки Д26 отстойника N3					АКВВБ	4х2,5	8			
Д27	Соединительная коробка СК12	Эл. двигатель скребковой тележки Д27 отстойника N4					АКВВБ	4х2,5	4			
Д28	Соединительная коробка СК13	Эл. двигатель скребковой тележки Д28 отстойника N5					АКВВБ	4х2,5	8			
Д29	Соединительная коробка СК14	Эл. двигатель скребковой тележки Д29 отстойника N6					АКВВБ	4х2,5	4			
201	Насосная станция пескаловок и первичных отстойников	Отстойник N1. Соединительная коробка СК1					АКВВБ	19х2,5				
202	Насосная станция пескаловок и первичных отстойников	Отстойник N2 Соединительная коробка СК2					АКВВБ	19х2,5				
203	Насосная станция пескаловок и первичных отстойников.	Отстойник N3 Соединительная коробка СК3					АКВВБ	19х2,5				
204	Насосная станция пескаловок и первичных отстойников	Отстойник N4. Соединительная коробка СК4					АКВВБ	19х2,5				
205	Насосная станция пескаловок и первичных отстойников	Отстойник N5. Соединительная коробка СК5.					АКВВБ	19х2,5				
206	Насосная станция пескаловок и первичных отстойников.	Отстойник N6. Соединительная коробка СК6					АКВВБ	19х2,5				

1	2	3	4	5	6	7	8	9	10	11	12	13
201-1	Соединительная коробка СК1	Концевой выключатель ВК1 отстойника N1					АКВВБ	5х2,5	25			
201-2	Соединительная коробка СК1	Концевой выключатель ВК3 отстойника N1					АКВВБ	5х2,5	50			
201-3	Соединительная коробка СК1	Соединительная коробка СК9					КУРШ	21х1,5	45			
201-4	Соединительная коробка СК9	Концевой выключатель ВК2 отстойника N1					АКВВБ	4х2,5	5			
201-5	Соединительная коробка СК9	Эл. магнитный тормоз ЭМТ2-1					АКВВБ	4х2,5	8			
201-6	Соединительная коробка СК9	Эл. магнитный тормоз ЭМТ1-1					АКВВБ	4х2,5	8			
201-7	Соединительная коробка СК9	Пакетный выключатель скребка ПВ16					АКВВБ	7х2,5	5			
201-8	Соединительная коробка СК9	Пакетный выключатель скребковой тележки ПВ24					АКВВБ	7х2,5	10			
202-1	Соединительная коробка СК2	Концевой выключатель ВК1 отстойника N2					АКВВБ	5х2,5	25			
202-2	Соединительная коробка СК2	Концевой выключатель ВК3 отстойника N2					АКВВБ	5х2,5	50			
202-3	Соединительная коробка СК2	Соединительная коробка СК10					КУРШ	21х1,5	45			
202-4	Соединительная коробка СК10	Концевой выключатель ВК2 отстойника N2					АКВВБ	4х2,5	5			
202-5	Соединительная коробка СК10	Эл. магнитный тормоз ЭМТ2-2					АКВВБ	4х2,5	12			
202-6	Соединительная коробка СК10	Эл. магнитный тормоз ЭМТ1-2					АКВВБ	4х2,5	5			
202-7	Соединительная коробка СК10	Пакетный выключатель скребка ПВ17					АКВВБ	7х2,5	10			
202-8	Соединительная коробка СК10	Пакетный выключатель скребковой тележки ПВ25					АКВВБ	7х2,5	5			
203-1	Соединительная коробка СК3	Концевой выключатель ВК1 отстойника N3					АКВВБ	5х2,5	25			
203-2	Соединительная коробка СК3	Концевой выключатель ВК3 отстойника N3					АКВВБ	5х2,5	50			
203-3	Соединительная коробка СК3	Соединительная коробка СК11					КУРШ	21х1,5	45			
203-4	Соединительная коробка СК11	Концевой выключатель ВК2 отстойника N3					АКВВБ	4х2,5	5			
203-5	Соединительная коробка СК11	Эл. магнитный тормоз ЭМТ2-3					АКВВБ	4х2,5	8			
203-6	Соединительная коробка СК11	Эл. магнитный тормоз ЭМТ1-3					АКВВБ	4х2,5	8			
203-7	Соединительная коробка СК11	Пакетный выключатель скребка ПВ18					АКВВБ	7х2,5	5			
203-8	Соединительная коробка СК11	Пакетный выключатель скребковой тележки ПВ26					АКВВБ	7х2,5	10			

Указание по привязке.

Рассматривать совместно с листом АК-3. Пропуски заполнить при привязке проекта

Изм.	Лист	№ докум.	Подпись	Дата
Проверил		Мосеенко		
Техник		Меновщикова		
Ст. инж.		Макрушина		
ГИП		Павлова		
Гл. спец.		Степаненко		
Нач. отд.		Гольцман		

902-2-304 АК

Отстойники первичные горизонтальные шириной 6м. (6 отделений)

Лит.	Лист	Листов
Р	2	

Кабельный журнал лист 1

ЦНИИЭП инженерного оборудования г. Москва

Типовой проект 902-2-304 Альбом III

Согласовано

Инв. № подл. | Подпись и дата

15144-02 18

Маркировка кабеля	Трассы: Начало	Трассы: Конец	Проходы через трубы: Маркировка	Проходы через трубы: Условн. прох. мм	Проходы через трубы: Длина м	Ящики протяжн.	Кабель по проекту: Марка, напряжение	Кабель по проекту: Кол. число жил и сечение	Кабель по проекту: Длина +10% м	Кабель проложено: Марка, напряжение	Кабель проложено: Кол. число жил и сечение	Кабель проложено: Длина м
1	2	3	4	5	6	7	8	9	10	11	12	13
204-1	Соединительная коробка СК4	Концевой выключатель ВК1 отстойника N4					АКВВБ	5×2,5	25			
204-2	Соединительная коробка СК4	Концевой выключатель ВК3 отстойника N4					АКВВБ	5×2,5	50			
204-3	Соединительная коробка СК4	Соединительная коробка СК12					КУРШ	21×1,5	45			
204-4	Соединительная коробка СК12	Концевой выключатель ВК2 отстойника N4					АКВВБ	4×2,5	10			
204-5	Соединительная коробка СК12	Эл. магнитный тормоз ЭМТ2-4					АКВВБ	4×2,5	12			
204-6	Соединительная коробка СК12	Эл. магнитный тормоз ЭМТ1-4					АКВВБ	4×2,5	5			
204-7	Соединительная коробка СК12	Пакетный выключатель скребка ПВ19					АКВВБ	7×2,5	10			
204-8	Соединительная коробка СК12	Пакетный выключатель скребковой тележки ПВ27					АКВВБ	7×2,5	5			
205-1	Соединительная коробка СК5	Концевой выключатель ВК1 отстойника N5					АКВВБ	5×2,5	25			
205-2	Соединительная коробка СК5	Концевой выключатель ВК3 отстойника N5					АКВВБ	5×2,5	50			
205-3	Соединительная коробка СК5	Соединительная коробка СК13					КУРШ	21×1,5	45			
205-4	Соединительная коробка СК13	Концевой выключатель ВК2 отстойника N5					АКВВБ	4×2,5	5			
205-5	Соединительная коробка СК13	Эл. магнитный тормоз ЭМТ2-5					АКВВБ	4×2,5	12			
205-6	Соединительная коробка СК13	Эл. магнитный тормоз ЭМТ1-5					АКВВБ	4×2,5	5			
205-7	Соединительная коробка СК13	Пакетный выключатель скребка ПВ20					АКВВБ	7×2,5	5			
205-8	Соединительная коробка СК13	Пакетный выключатель скребковой тележки ПВ28					АКВВБ	7×2,5	10			
206-1	Соединительная коробка СК6	Концевой выключатель ВК1 отстойника N6					АКВВБ	5×2,5	25			
206-2	Соединительная коробка СК6	Концевой выключатель ВК3 отстойника N5					АКВВБ	5×2,5	50			
206-3	Соединительная коробка СК6	Соединительная коробка СК14					КУРШ	21×1,5	45			
206-4	Соединительная коробка СК14	Концевой выключатель ВК2 отстойника N6					АКВВБ	4×2,5	10			
206-5	Соединительная коробка СК14	Эл. магнитный тормоз ЭМТ2-6					АКВВБ	4×2,5	8			
206-6	Соединительная коробка СК14	Эл. магнитный тормоз ЭМТ1-6					АКВВБ	4×2,5	8			
206-7	Соединительная коробка СК14	Пакетный выключатель скребка ПВ21					АКВВБ	7×2,5	10			
206-8	Соединительная коробка СК14	Пакетный выключатель скребковой тележки ПВ29					АКВВБ	7×2,5	5			

1	2	3	4	5	6	7	8	9	10	11	12	13
209-1	Насосная станция песколовок и первичных отстойников	Соединительная коробка СК17					АКВВБ	19×2,5				
209-2	Соединительная коробка СК17	Пакетный выключатель задвижки на осадке Д8					АКВВБ	7×2,5	5			
209-3	Соединительная коробка СК17	Конечные выключатели и муфта предельного момента задвижки на осадке Д8					АКВВБ	5×2,5	10			
209-4	Соединительная коробка СК17	Пакетный выключатель задвижки на осадке Д9					АКВВБ	7×2,5	5			
209-5	Соединительная коробка СК17	Конечные выключатели и муфта предельного момента задвижки на осадке Д9					АКВВБ	5×2,5	10			
210-1	Насосная станция песколовок и первичных отстойников	Соединительная коробка СК18					АКВВБ	19×2,5				
210-2	Соединительная коробка СК18	Пакетный выключатель задвижки на осадке Д10					АКВВБ	7×2,5	5			
210-3	Соединительная коробка СК18	Конечные выключатели и муфта предельного момента задвижки на осадке Д10					АКВВБ	5×2,5	10			
210-4	Соединительная коробка СК18	Пакетный выключатель задвижки на осадке Д11					АКВВБ	7×2,5	5			
210-5	Соединительная коробка СК18	Конечные выключатели и муфта предельного момента задвижки на осадке Д11					АКВВБ	5×2,5	10			
211-1	Насосная станция песколовок и первичных отстойников	Соединительная коробка СК19					АКВВБ	19×2,5				
211-2	Соединительная коробка СК19	Пакетный выключатель задвижки на осадке Д12					АКВВБ	7×2,5	5			
211-3	Соединительная коробка СК19	Конечные выключатели и муфта предельного момента задвижки на осадке Д12					АКВВБ	5×2,5	10			
211-4	Соединительная коробка СК19	Пакетный выключатель задвижки на осадке Д13					АКВВБ	7×2,5	5			
211-5	Соединительная коробка СК19	Конечные выключатели и муфта предельного момента задвижки на осадке Д13					АКВВБ	5×2,5	10			

Указание по привязке.

Рассматривать совместно с листом АК-2

Пропуски заполнить при привязке проекта.

Изм.	Лист	N докум.	Подпись	Дата
Проверил		Мосеенко		
Техник		Меновщикова		
Ст. инж.		Макрушина		
ГИП		Павлова		
Гл. спец.		Степаненко		
Нач. отд.		Гольцман		

902-2-304 АК

Отстойники первичные горизонтальные шириной 6 м (6 отделений)

Лит.	Лист	Листов
Р	3	

Кабельный журнал лист 2

ЦНИИЭП инженерного оборудования г. Москва

15144-02 19

Альбом II

Инв. N подл. | Подпись и дата | Взам. инв. N

План.
М1:200

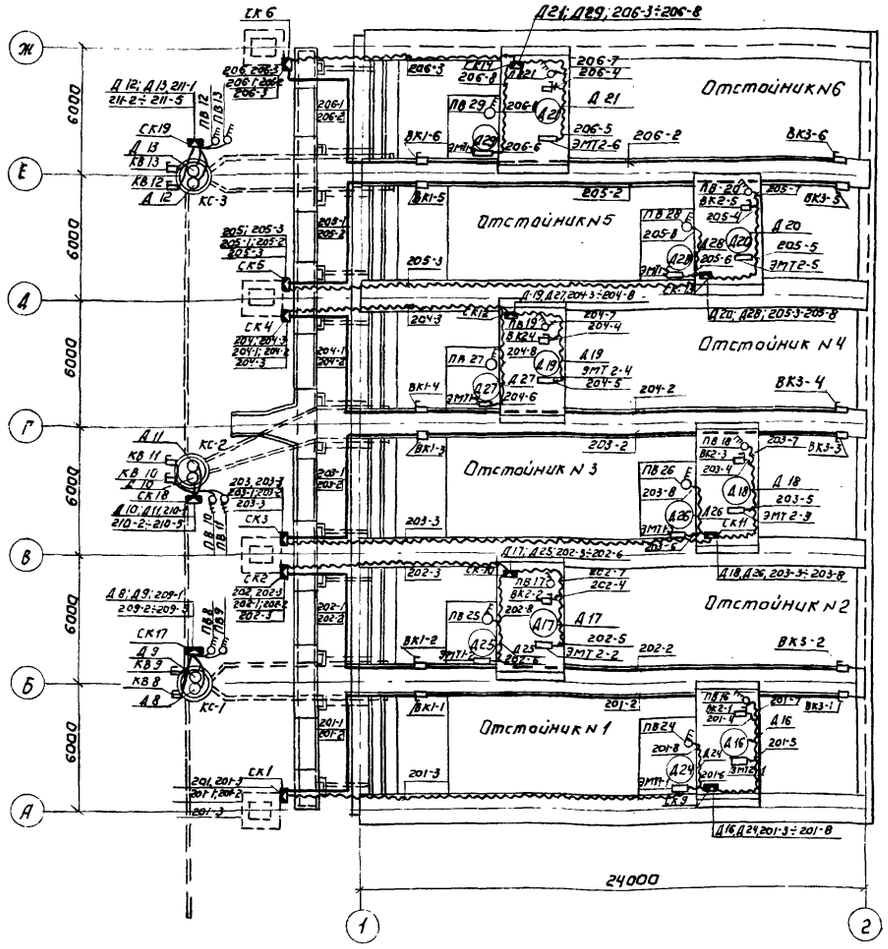

Д2; Д3 — Камера насосов плавающих веществ

Д21; Д22; 215; 216 Из насосно-воздуходувной станции

Позиционное обозначение	Обозначение	Наименование	Кол.	Примечание
1		Металлорукав РЗ-ЦХ-32	220	
2		Кабель контрольный АКВВБ сечением 7×2,5 кв.мм.	120	
3		То же, сечением 5×2,5 кв.мм	510	
4		То же, сечением 4×2,5 кв.мм.	300	
5		Кабель КУРШ 21×1,5 кв.мм.	270	
6		Коробка соединительная КСК-32	15	

Кабель, прокладываемый по скребковой тележке, защитить металлорукавом.

Типовой проект 902-2-304 Альбом II

Согласовано

Инв.№ подл. | Подпись и дата | Взам.инв.№

gost.e-ecolog.ru

Изм.	Лист	№ докум.	Подпись	Дата	902-2-304 АК		
Техник		Меновщикова			Отстойники первичные горизонтальные шириной 6м (6 отделений)		
Ст. инж.		Пукова				Лит	Лист	Листов
Ст. инж.		Макрушина				Р	4	
ГИП		Павлова			Размещение электрооборудования и прокладка кабеля. План	ЦНИИЭП инженерного оборудования г. Москва	
Гл. спец.		Степаненко					
Нач. отд.		Гольцман					

15144-02 (20)