ГОСУДАРСТВЕННЫЙ КОМИТЕТ СОВЕТА МИНИСТРОВ СССР
ПО ДЕЛАМ СТРОИТЕЛЬСТВА
(ГОССТРОЙ СССР)

ТИПОВЫЕ КОНСТРУКЦИИ И ДЕТАЛИ ЗДАНИЙ И СООРУЖЕНИЙ

СЕРИЯ 1.412-1

МОНОЛИТНЫЕ ЖЕЛЕЗОБЕТОННЫЕ ФУНДАМЕНТЫ ПОД ТИПОВЫЕ КОЛОННЫ ПРЯМОУГОЛЬНОГО СЕЧЕНИЯ ОДНОЭТАЖНЫХ ПРОМЫШЛЕННЫХ ЗДАНИЙ

ВЫПУСК II

АРМАТУРНЫЕ ИЗДЕЛИЯ
РАБОЧИЕ ЧЕРТЕЖИ

11032-05
Цена 1-47

ЦЕНТРАЛЬНЫЙ ИНСТИТУТ ТИПОВЫХ ПРОЕКТОВ
МОСКВА 1970

gost.e-ecolog.ru

Отпечатано
в Новосибирском филиале ЦИТП
пр. Дзержинского, 81
телефон 77-00-19
Заказ 1797. тираж 4200

Шифр
НИТР-982/3

Согласовано НИИЖБ

Зам. директора		Александровский
Зав. лабораторий		Васильев
Ст. научн. сотр.		Коровин

Проектный институт №1

Зам. гл. инжен.		Цвайлов
Гл. технолог		Скворцов
Нач. отдела		Ращ
Гл. инж. пр-та		Зиновьев
Гл. констр. пр.		Фроловин

ГОСУДАРСТВЕННЫЙ КОМИТЕТ СОВЕТА МИНИСТРОВ СССР
ПО ДЕЛАМ СТРОИТЕЛЬСТВА
(ГОССТРОЙ СССР)

ТИПОВЫЕ КОНСТРУКЦИИ И ДЕТАЛИ ЗДАНИЙ И СООРУЖЕНИЙ

СЕРИЯ 1.412-1

МОНОЛИТНЫЕ ЖЕЛЕЗОБЕТОННЫЕ ФУНДАМЕНТЫ ПОД ТИПОВЫЕ КОЛОННЫ ПРЯМОУГОЛЬНОГО СЕЧЕНИЯ ОДНОЭТАЖНЫХ ПРОМЫШЛЕННЫХ ЗДАНИЙ

ВЫПУСК II

АРМАТУРНЫЕ ИЗДЕЛИЯ
РАБОЧИЕ ЧЕРТЕЖИ

РАЗРАБОТАНЫ
Проектным институтом № 1 Госстроя СССР
при участии НИИЖБ

УТВЕРЖДЕНЫ
и введены в действие с 1.10.71 года
Постановление Госстроя СССР от
10 августа 1971 года № 134

ЦЕНТРАЛЬНЫЙ ИНСТИТУТ ТИПОВЫХ ПРОЕКТОВ
МОСКВА 1970

СОДЕРЖАНИЕ

	лист	стр.
Пояснительная записка		5
Каркасы пространственные для подколонника А		
КПА1, КПА2, КПА3, КПА4, КПА5	1	7
КПА6, КПА7, КПА8, КПА9, КПА10	2	8
КПА11, КПА12, КПА13	3	9
КПА14, КПА15	4	10
КПА16, КПА17, КПА18	5	11
КПА19, КПА20	6	12
КПА21, КПА22, КПА23	7	13
КПА24, КПА25	8	14
КПА26, КПА27, КПА28	9	15
КПА29, КПА30	10	16
Каркасы пространственные для подколонника Б		
КПБ1, КПБ2, КПБ3, КПБ4, КПБ5	11	17
КПБ6, КПБ7, КПБ8, КПБ9, КПБ10	12	18
КПБ11, КПБ12	13	19
КПБ13, КПБ14, КПБ15	14	20
КПБ16, КПБ17	15	21
КПБ18, КПБ19, КПБ20	16	22
КПБ21, КПБ22	17	23
КПБ23, КПБ24, КПБ25	18	24
КПБ26, КПБ27	19	25
КПБ28, КПБ29, КПБ30	20	26
Каркасы пространственные для подколонника В		
КПВ1, КПВ2, КПВ3, КПВ4, КПВ5	21	27
КПВ6, КПВ7, КПВ8, КПВ9, КПВ10	22	28
КПВ11, КПВ12	23	29
КПВ13, КПВ14, КПВ15	24	30
КПВ16, КПВ17	25	31
КПВ18, КПВ19, КПВ20	26	32
КПВ21, КПВ22	27	33
КПВ23, КПВ24, КПВ25	28	34
КПВ26, КПВ27	29	35
КПВ28, КПВ29, КПВ30	30	36

	лист	стр.
Каркасы плоские		
К1, К2, К3, К4, К5	31	37
К6, К7, К8, К9, К10	32	38
К11, К12, К13, К14, К15	33	39
К16, К17, К18, К19, К20	34	40
К21, К22, К23, К24, К25	35	41
К26, К27, К28, К29, К30	36	42
К31, К32, К33	37	43
К34, К35, К36	38	44
К37, К38	39	45
К39, К40	40	46
К41, К42, К43, К44, К45	41	47
К46, К47, К48, К49, К50	42	48
К51, К52, К53, К54, К55	43	49
К56, К57, К58, К59, К60	44	50
К61, К62, К63, К64, К65	45	51
К66, К67, К68, К69, К70	46	52
К71, К72, К73	47	53
К74, К75, К76	48	54
К77, К78	49	55
К79, К80	50	56
К81, К82	51	57
К83, К84	52	58
К85, К86	53	59
К87, К88	54	60
К89, К90	55	61
Сетки		
СА8, СА10, СА12, СА14	56	62
СБ8, СБ10, СБ12, СБ14, СБ16, СБ18, СБ20	57	63
СВ8, СВ10, СВ12, СВ14, СВ16, СВ18	58	64
ССА6, ССБ6, ССВ6	59	65
С1-10, С1-12, С1-14, С1-16, С1-18, С1-20	60	66
С2-10, С2-12, С2-14, С2-16, С2-18, С2-20	61	67
С5-10, С5-12, С5-14, С5-16, С5-18, С5-20	62	68

	лист	стр.
С6-I0, С6-I2, С6-I4, С6-I6, С6-I8, С6-20, С6-22	63	69
С7-I2, С7-I4, С7-I6, С7-I8, С7-20, С7-22	64	70
С8-I2, С8-I4, С8-I6, С8-I8, С8-20, С8-22	65	7I
СI0-I2, СI0-I4, СI0-I6, СI0-I8, СI0-20, СI0-22, СI0-25	66	72
СI2-I2, СI2-I4, СI2-I6, СI2-I8, СI2-20, СI2-22	67	73
СI4-I2, СI4-I4, СI4-I6, СI4-I8, СI4-20, СI4-22	68	74
С2I-I0, С2I-I2, С2I-I4, С2I-I6, С2I-I8, С2I-20	69	75
С22-I0, С22-I2, С22-I4, С22-I6, С22-I8, С22-20	70	76
С23-I0, С23-I2, С23-I4, С23-I6, С23-I8, С23-20, С23-22	7I	77
С24-I0, С24-I2, С24-I4, С24-I6, С24-I8, С24-20, С24-22	72	78
С26-I0, С26-I2, С26-I4, С26-I6, С26-I8, С26-20, С26-22	73	79
С27-I2, С27-I4, С27-I6, С27-I8, С27-20, С27-22	74	80
С28-I2, С28-I4, С28-I6, С28-I8, С28-20, С28-22	75	8I
С30-I2, С30-I4, С30-I6, С30-I8, С30-20, С30-22, С30-25	76	82
С32-I2, С32-I4, С32-I6, С32-I8, С32-20, С32-22, С32-25	77	83
С34-I2, С34-I4, С34-I6, С34-I8, С34-20, С34-22	78	84
С36-I2, С36-I4, С36-I6, С36-I8, С36-20, С36-22	79	85
С38-I2, С38-I4, С38-I6, С38-I8, С38-20, С38-22	80	86
С4I-I0, С4I-I2, С4I-I4, С4I-I6, С4I-I8, С4I-20	8I	87
С44-I0, С44-I2, С44-I4, С44-I6, С44-I8, С44-20	82	88
С45-I0, С45-I2, С45-I4, С45-I6, С45-I8, С45-20	83	89
С46-I0, С46-I2, С46-I4, С46-I6, С46-I8, С46-22	84	90
С48-I2, С48-I4, С48-I6, С48-I8, С48-20, С48-22	85	9I
С50-I2, С50-I4, С50-I6, С50-I8, С50-20, С50-22	86	92
С52-I2, С52-I4, С52-I6, С52-I8, С52-20, С52-22, С52-25	87	93
С54-I2, С54-I4, С54-I6, С54-I8, С54-20, С54-22, С54-25	88	94
С56-I2, С56-I4, С56-I6, С56-I8, С56-20, С56-22 .	89	95
С58-I2, С58-I4, С58-I6, С58-I8, С58-20, С58-22 .	90	96

ПОЯСНИТЕЛЬНАЯ ЗАПИСКА

I. Настоящий выпуск содержит рабочие чертежи сварных арматурных каркасов и сеток для фундаментов под колонны серии КЭ-0I-49.

Арматурные изделия должны изготовляться в соответствии с требованиями следующих документов:

Глав СНиП I-В.4-62 "Арматура для железобетонных конструкций" и Ш-А.II-62 "Техника безопасности в строительстве";

ГОСТ I0922-64 "Арматура и закладные детали сварные для железобетонных конструкций. Технические требования и методы испытаний";

ГОСТ I4098-68 "Соединения сварные арматуры железобетонных изделий и конструкций. Контактная и ванная сварка. Основные типы и конструктивные элементы".

СН 393-69 "Указания по сварке соединений арматуры и закладных деталей железобетонных конструкций".

2. Изготовление каркасов и сеток должно выполняться в кондукторах. Плоские каркасы и сетки свариваются во всех точках пересечений стержней контактной электросваркой. Соединение плоских каркасов в пространственные производится с помощью дуговой сварки (см.деталь А); поперечные сетки подколонника привязываются к пространственному каркасу вязальной проволокой, причем вертикальные стержни каркасов должны располагаться внутри контура поперечных сеток .

3. Сборка арматуры подколонников должна, как правило, производиться в арматурном цехе. В случае невозможности транспортировки арматуры в собранном виде, сборка ее допускается на полигоне или на месте установки.

При перевозке на значительное расстояние рекомендуется для повышения жесткости каркасов установка временных диагональных связей (стержней).

Госстрой СССР ПРОЕКТНЫЙ ИНСТИТУТ №1 г. Ленинград

Нач. отд. Гл. констр. Рук. группы

Рожа Фрадкин Ширяева

ТК	ПОЯСНИТЕЛЬНАЯ ЗАПИСКА	Серия I.412-I
1970		выпуск II —

Длина швов при сборке пространственных каркасов и их перевозке - 40 мм, при сборке каркасов на месте установки - 20 мм.

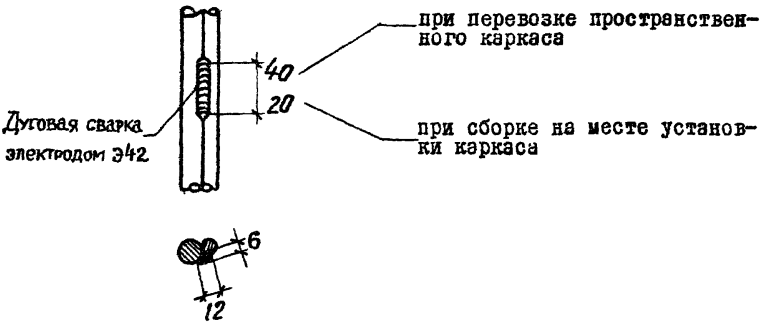

Деталь А

ТК	ПОЯСНИТЕЛЬНАЯ ЗАПИСКА	Серия I.4I2-I	
1970		выпуск П	-

ПРОЕКТНЫЙ ИНСТИТУТ №1 г. Ленинград
Гл. констр. пр. Фродкин
Рук. группы Ширяева

Спецификация арматурных изделий на 1 пространственный каркас

7

Эскиз

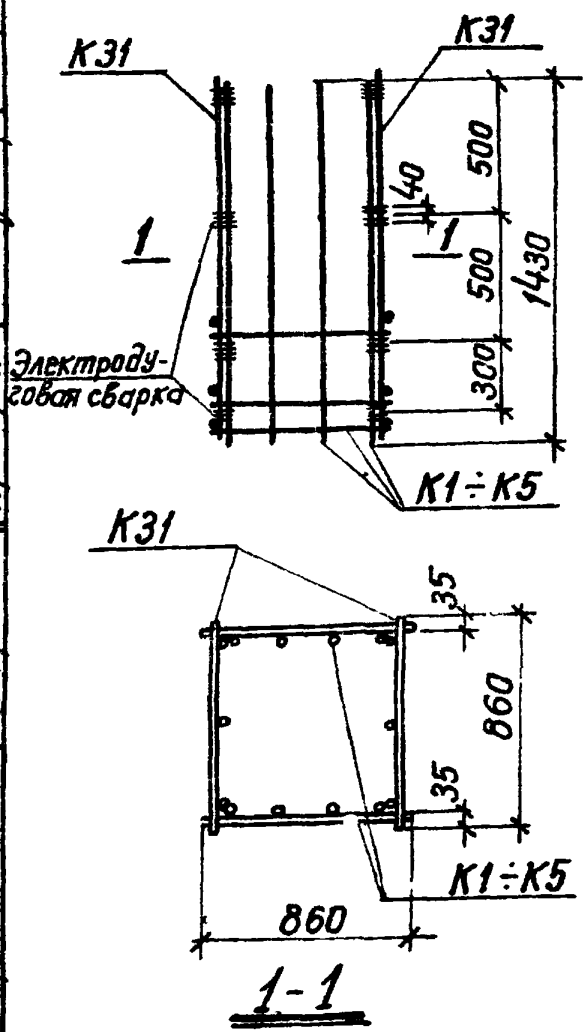

Марка каркаса	Марка изделия	Количество шт	№ листа	Вес кг
КПА1	К1	2	31	20,2
	К31	2	37	
КПА2	К2	2	31	28,8
	К31	2	37	
КПА3	К3	2	31	33,0
	К31	2	37	
КПА4	К4	2	31	39,0
	К31	2	37	
КПА5	К5	2	31	44,8
	К31	2	37	

Госстрой СССР
Проектный институт №1
г. Ленинград.

Нач. отдела		Раша	Исполнитель	Рыбакова
Гл. констр. пр.		Фрадкин		
Рук. группы		Ширяева		
Ст. инженер		Вакрачко	Проверил	Смирнова

ТК	Фундаменты	Серия 1.412-1	
1970	Каркасы КПА1÷КПА5	Выпуск II	Лист 1

Спецификация арматурных изделий на 1 пространственный каркас

Эскиз

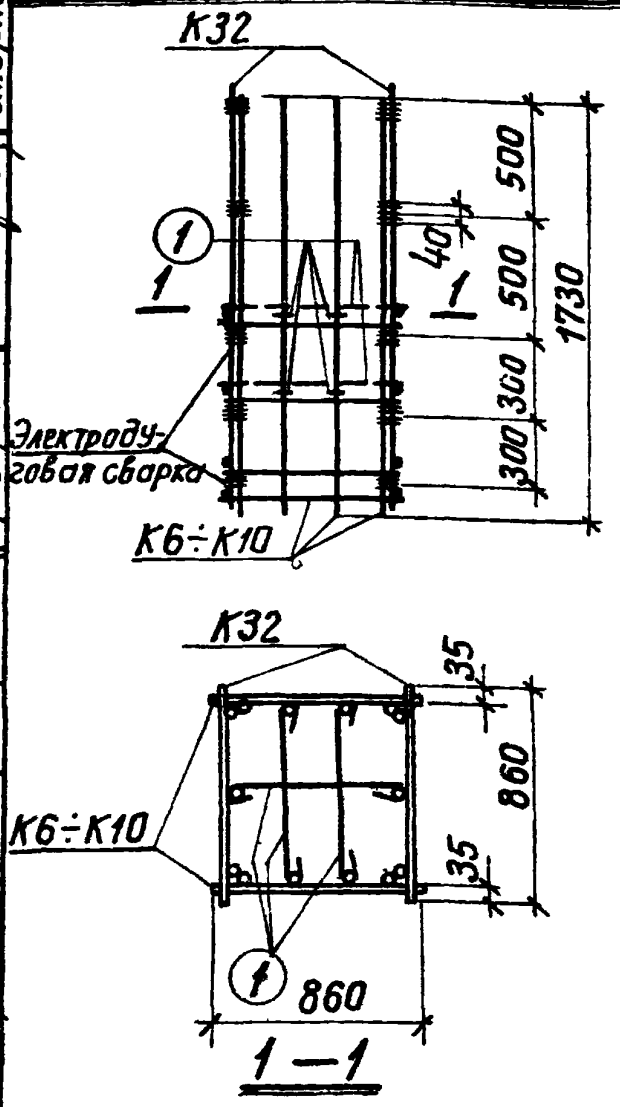

Марка каркаса	Марка изделия	Количество шт.	№ листа	Вес кг
КПА6	К6	2	32	25,3
	К32	2	37	
	поз.1	6	2	
КПА7	К7	2	32	36,4
	К32	2	37	
	поз.1	6	2	
КПА8	К8	2	32	42,2
	К32	2	37	
	поз.1	6	2	
КПА9	К9	2	32	48,6
	К32	2	37	
	поз.1	6	2	
КПА10	К10	2	32	55,8
	К32	2	37	
	поз.1	6	2	

Спецификация стали на одно арматурное изделие

Марка изделия	№ поз.	Эскиз	Ф мм	Длина мм	Количество шт.	Выборка стали: Ф мм	Выборка стали: общая длина м	Выборка стали: Вес кг
Отдельные стержни	1	870	6AI	950	1	6AI	1.0	0,2

ТК	Фундаменты	Серия 1.412-1	
1970	Каркасы КПА6÷КПА10	Выпуск II	Лист 2

Проектный институт № 1 г. Ленинград

Кл. констр. пр. Рук. группы Ст. инженер

Фрайман Ширяева Вокрачко

Проверил

Смирнова

Спецификация арматурных изделий на 1 пространственный каркас

Эскиз	Марка каркаса	Марка изделия	Количество шт.	№ листа	Вес кг
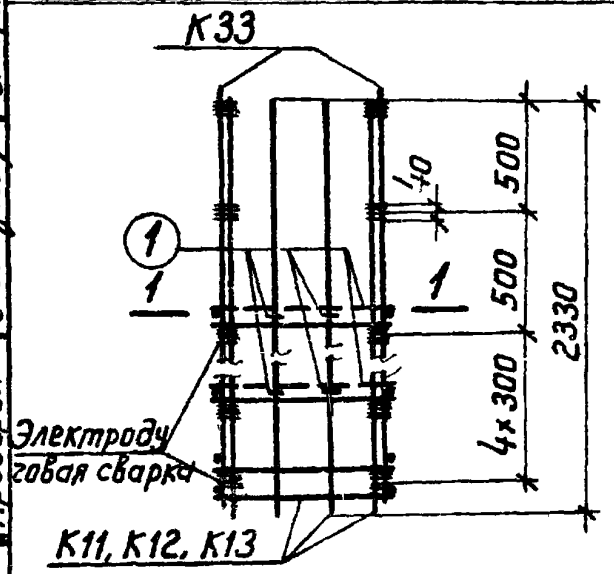	КПА11	К11	2	33	36,4
		К33	2	37	
		поз.1	12	3	
	КПА12	К12	2	33	51,0
		К33	2	37	
		поз.1	12	3	
	КПА13	К13	2	33	58,6
		К33	2	37	
		поз.1	12	3	

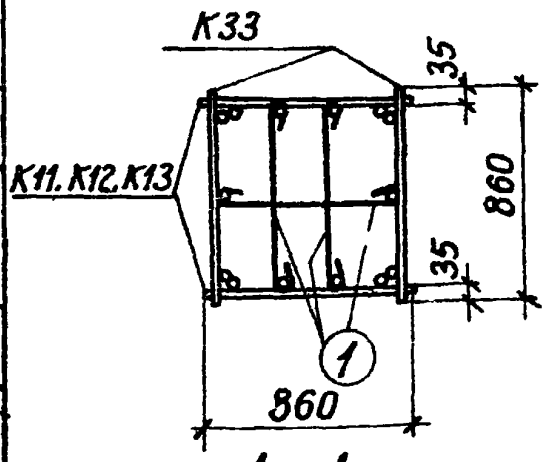

1—1

Спецификация стали на одно арматурное изделие

Марка изделия	№ поз.	Эскиз	Ф мм	Длина мм	Количество шт.	Выборка стали: Ф мм	Выборка стали: общая длина м	Выборка стали: Вес кг
Отдельные стержни	1	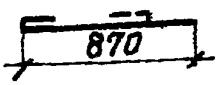	6АI	950	1	6АI	1,0	0,2

ТК	Фундаменты	Серия 1.412-1	
1970	Каркасы КПА11, КПА12, КПА13	Выпуск II	Лист 3

Госстрой СССР
Проектный институт №1
г. Ленинград

Нач. отдела — Рыбакова
Гл. констр. пр. — Смирнова
Рук. группы — Смирнова
Ст. инженер — Вакрачко
Исполнитель — Проверил
Раша — Фрадкин
Ширяева — Вакрачко

Спецификация арматурных изделий на 1 пространственный каркас

10

Эскиз	Марка каркаса	Марка изделия	Количество шт.	№ листа	Вес кг
	КПА14	К14	2	33	65,8
		К37	2	39	
		поз.1	9	4	
	КПА15	К15	2	33	75,4
		К37	2	39	
		поз.1	9	4	

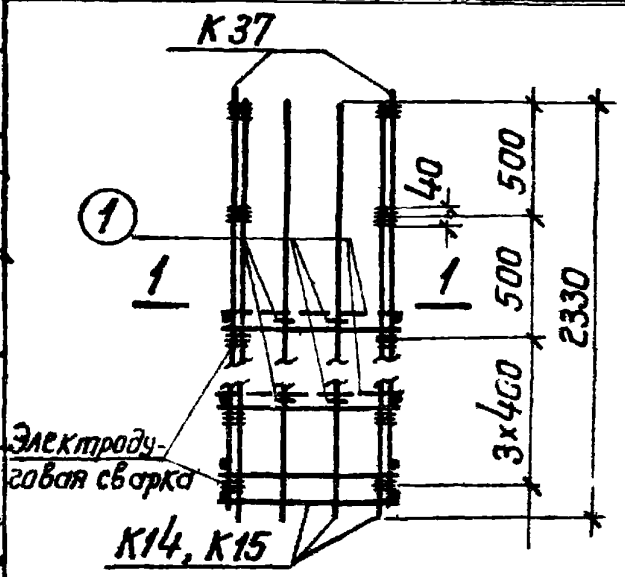

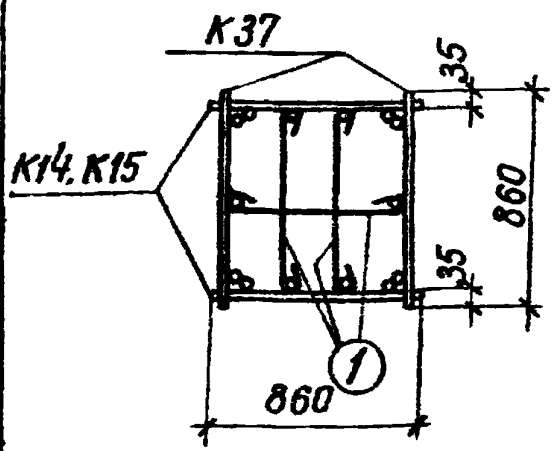

1—1

Спецификация стали на одно арматурное изделие

Марка изделия	№ поз.	Эскиз	Ф мм	Длина мм	Количество шт.	Выборка стали Ф мм	Общая длина м	Вес кг
Отдельные стержни	1	870	6AI	950	1	6AI	1,0	0,2

ТК	Фундаменты	Серия 1.412-1	
1970	Каркасы КПА14, КПА15	Выпуск II	лист 4

Проектный институт № 1 г. Ленинград

Гл. констр. пр. Рук. группы Ст. инженер

Фрадкин Ширяева Вокрачко

Проверил Смирнова

Спецификация арматурных изделий на 1 пространственный каркас

Марка каркаса	Марка изделия	Количество шт.	№ листа	Вес кг
КПА16	К16	2	34	46,0
	К34	2	38	
	поз. 1	18	5	
КПА17	К17	2	34	64,6
	К34	2	38	
	поз. 1	18	5	
КПА18	К18	2	34	74,2
	К34	2	38	
	поз. 1	18	5	

Эскиз

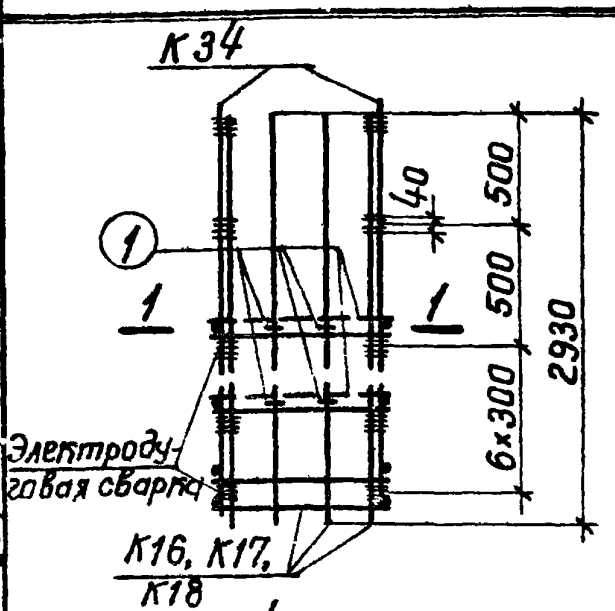

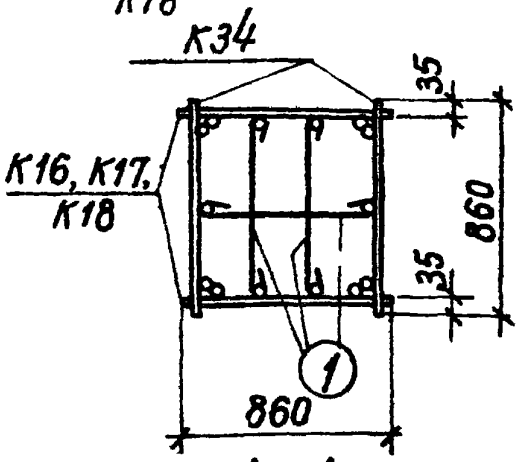

1—1

Спецификация стали на одно арматурное изделие

Марка изделия	№ поз.	Эскиз	Ф мм	Длина мм	Количество шт.	Выборка стали: Ф мм	Общая длина м	Вес кг
Отдельные стержни	1	870	6AI	950	1	6AI	1,0	0,2

ТК	Фундаменты	Серия 1.412-1.	
1970	Каркасы КПА16, КПА17, КПА18	Выпуск II	Лист 5

Госстрой СССР
Проектный институт №1
г. Ленинград

Нач. отдела — Раша
Гл. констр. пр. — Фрадкин
Рук группы — Ширяева
Ст. инженер — Вокрачко
Исполнитель — Рыбакова
Проверил — Смирнова

Спецификация арматурных изделий на 1 пространственный каркас

Эскиз	Марка каркаса	Марка изделия	Количество шт.	№ листа	Вес кг
	КПА 19	К19	2	34	83,8
		К38	2	39	
		поз. 1	15	6	
	КПА 20	К20	2	34	95,8
		К38	2	39	
		поз. 1	15	6	

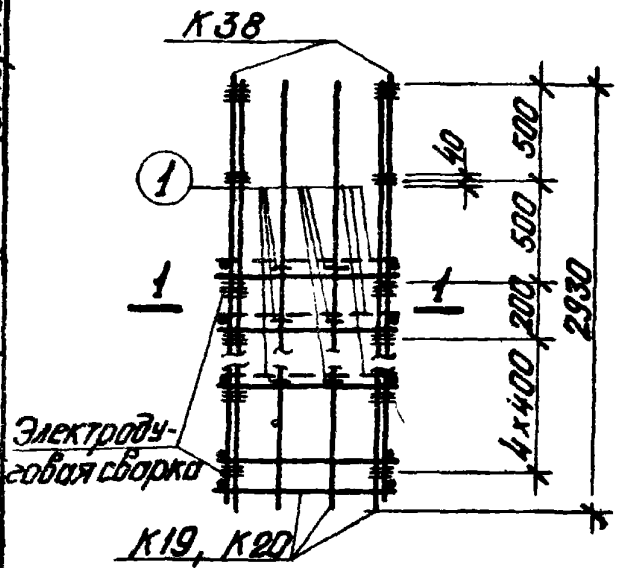

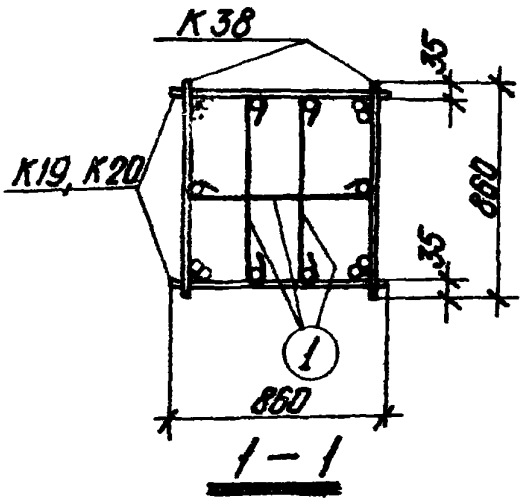

Спецификация стали на одно арматурное изделие

Марка изделия	№ позиц.	Эскиз	ф мм	Длина мм	Количество шт.	Выборка стали ф мм	Выборка стали Общая длина м	Выборка стали Вес кг
Отдельные стержни	1	870	6AI	950	1	6AI	1,0	0,2

ТК	Фундаменты	Серия 1.412-1	
1970	Каркасы КПА 19, КПА 20	Выпуск II	Лист 6

Госстрой СССР
Проектный институт №1
г. Ленинград

Гл. конструктор пр-та
Рук. группы
Ст. инженер
Ширяева
Вокрауко
Проверил
Смирнова

Спецификация арматурных изделий на 1 пространственный каркас

Эскиз	Марка каркаса	Марка изделия	Количество шт.	№ листа	Вес кг
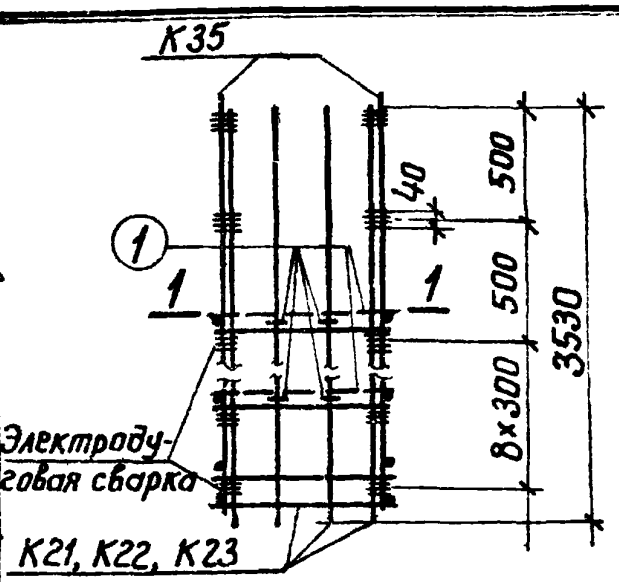	КПА21	К21	2	35	56,4
		К35	2	38	
		поз. 1	24	7	
	КПА22	К22	2	35	78,8
		К35	2	38	
		поз. 1	24	7	
	КПА23	К23	2	35	90,6
		К35	2	38	
		поз. 1	24	7	

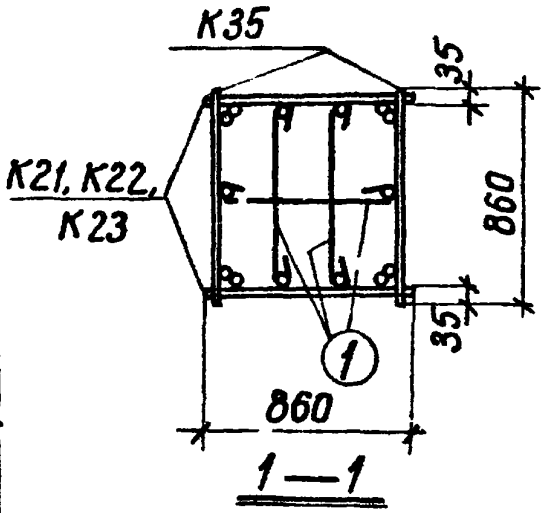

Спецификация стали на одно арматурное изделие

Марка изделия	№ поз.	Эскиз	ф мм	Длина мм	Количество шт.	Выборка стали ф мм	Выборка стали общая длина м	Выборка стали Вес кг
Отдельные стержни	1	870	6AI	950	1	6AI	1,0	0,2

ТК	Фундаменты	Серия 1.412-1	
1970	Каркасы КПА21, КПА22, КПА23	Выпуск II	Лист 7

Госстрой СССР
Проектный институт №1
г. Ленинград

Нач. отдела — Рыбакова
Гл. констр. пр. — Смирнова
Рук. группы — Раша
Ст. инженер — Фрадкин
Исполнитель — Ширяева
Проверил — Вокрачко

Спецификация арматурных изделий на 1 пространственный каркас

Эскиз	Марка каркаса	Марка изделия	Количество шт.	№ листа	Вес кг
	КПА24	К24	2	35	100,4
		К39	2	40	
		поз.1	18	8	
	КПА25	К25	2	35	115,0
		К39	2	40	
		поз.1	18	8	

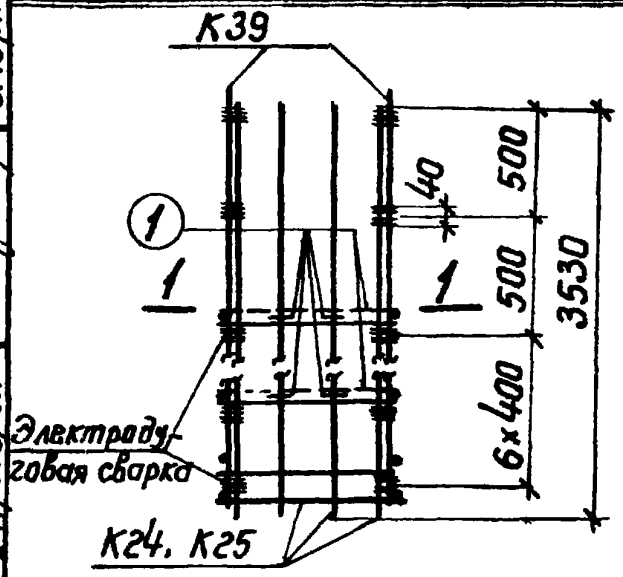

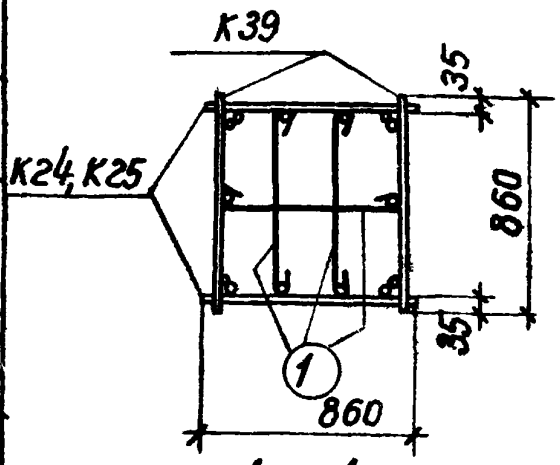

1—1

Спецификация стали на одно арматурное изделие

Марка изделия	№ поз	Эскиз	Ф мм	Длина мм	Количество шт.	Выборка стали: Ф мм	Общая длина м	Вес кг
Отдельные стержни	1	870	6AI	950	1	6AI	1,0	0,2

ТК	Фундаменты	Серия 1.412-1	
1970	Каркасы КПА24, КПА25	Выпуск II	Лист 8

Рыбакова, Смирнова, Исполнитель, Проверил, Раша, Фрадкин, Ширяева, Вокрачко, Нач. отдела, Гл. констр. пр., Рук. группы, Ст. инженер

Госстрой СССР
Проектный институт №1
г. Ленинград

Спецификация арматурных изделий на 1 пространственный каркас

Марка каркас	Марка изделия	Количество шт.	№ листа	Вес кг
КПА26	К26	2	36	66,8
	К36	2	38	
	поз.1	30	9	
КПА27	К27	2	36	93,2
	К36	2	38	
	поз 1	30	9	
КПА28	К28	2	36	107,0
	К36	2	38	
	поз.1	30	9	

Эскиз

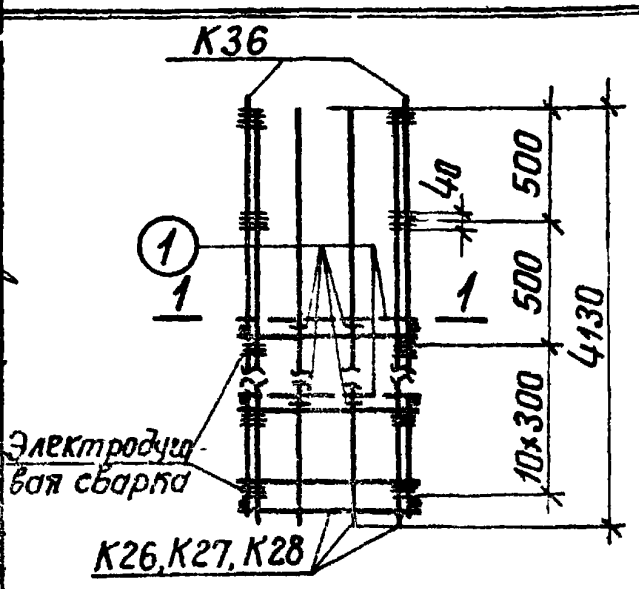

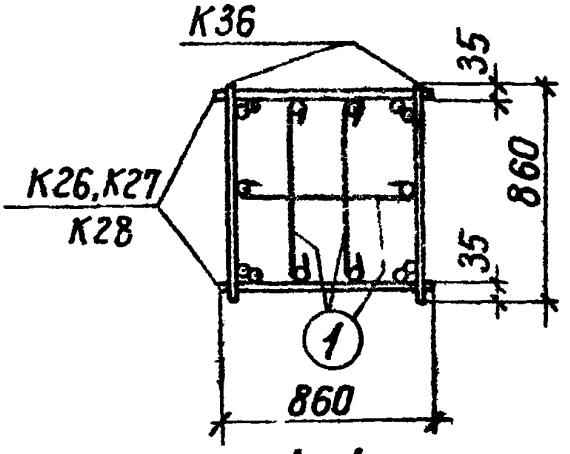

1–1

Спецификация стали на одно арматурное изделие

Марка изделия	№ поз.	Эскиз	Ф мм	Длина мм	Количество шт.	Выборка стали: Ф мм	Общая длина м	Вес кг
Отдельные стержни	1	870	6AI	950	1	6AI	1,0	0,2

ТК	Фундаменты	Серия 1.412-1	
1970	Каркасы КПА26, КПА27, КПА28	Выпуск II	Лист 9

Госстрой СССР
Проектный институт № 1
г. Ленинград

Нач. отдела — Рыбакова
Гл. констр. пр. — Смирнова
Рук. группы — Смирнова
Ст. инженер — Смирнова
Исполнитель — Смирнова
Проверил — Смирнова
Раша — Фрадкин
Ширяева — Вакрачко

Спецификация арматурных изделий на 1 пространственный каркас

16

Эскиз	Марка каркаса	Марка изделия	Количество шт.	№ листа	Вес кг
	КПА29	К29	2	36	119,2
		К40	2	40	
		поз.1	24	10	
	КПА30	К30	2	36	136,0
		К40	2	40	
		поз.1	24	10	

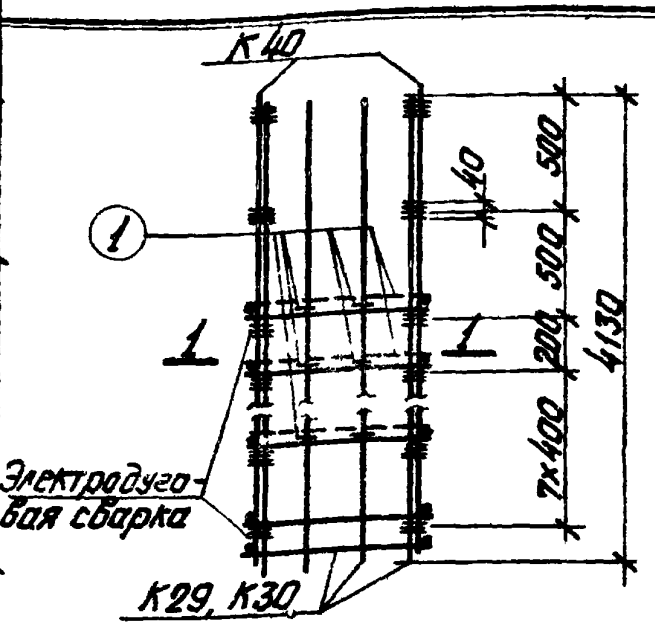

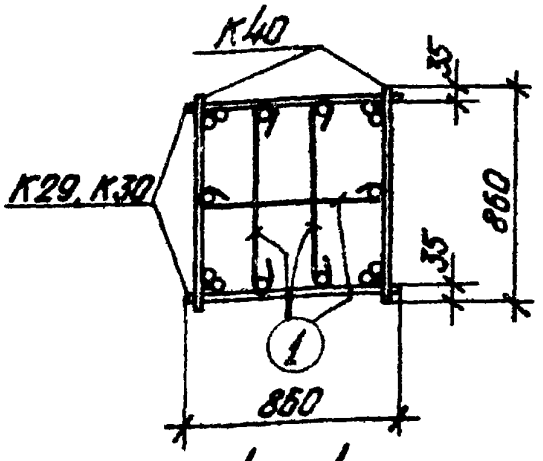

1 — 1

Спецификация стали на одно арматурное изделие

Марка изделия	№ поз.	Эскиз	ф мм	Длина мм	Количество шт.	Выборка стали ф мм	Выборка стали Общая длина м	Выборка стали Вес кг
Отдельные стержни	1	870	6AI	950	1	6AI	1,0	0,2

Госстрой СССР
Проектный институт № 1
г. Ленинград

Зл. констр. проект. Фрадкин
Рук. группы Ширяева
Ст. Инженер Вокрачко
Проверил Смирнова

ТК	Фундаменты	Серия 1.412-1	
1970	Каркасы КПА29, КПА30	Выпуск II	Лист 10

Спецификация арматурных изделий на 1 пространственный каркас

Эскиз

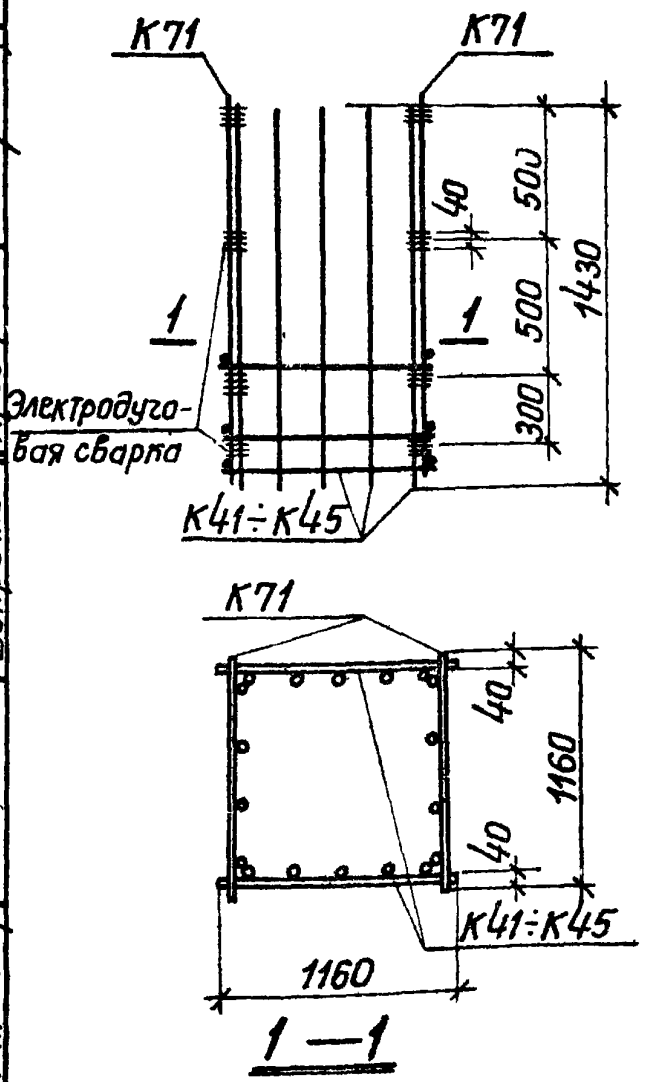

Марка каркаса	Марка изделия	Количество шт.	№ листа	Вес кг
КПБ1	К41	2	41	37,4
	К71	2	47	
КПБ2	К42	2	41	43,2
	К71	2	47	
КПБ3	К43	2	41	50,2
	К71	2	47	
КПБ4	К44	2	41	57,4
	К71	2	47	
КПБ5	К45	2	41	70,0
	К71	2	47	

Госстрой СССР Проектный институт № 1 г. Ленинград	Нач. отдела	Раша	Исполнитель	Рыбакова
	Гл. констр. пр.	Фрадкин		
	Рук. группы	Ширяева		
	Ст. инженер	Вокрачко	Проверил	Смирнова

ТК	Фундаменты	Серия 1.412-1	
1970	Каркасы КПБ1÷КПБ5	Выпуск II	Лист 11

Спецификация арматурных изделий на 1 пространственный каркас

Эскиз	Марка каркаса	Марка изделия	Количество шт	№ листа	Вес кг
	КПБ6	К46	2	42	47,2
		К72	2	47	
		поз. 1	6	12	
	КПБ7	К47	2	42	54,4
		К72	2	47	
		поз.1	6	12	
	КПБ8	К48	2	42	62,8
		К72	2	47	
		поз.1	6	12	
	КПБ9	К49	2	42	71,4
		К72	2	47	
		поз.1	6	12	
	КПБ10	К50	2	42	86,8
		К72	2	47	
		поз 1	6	12	

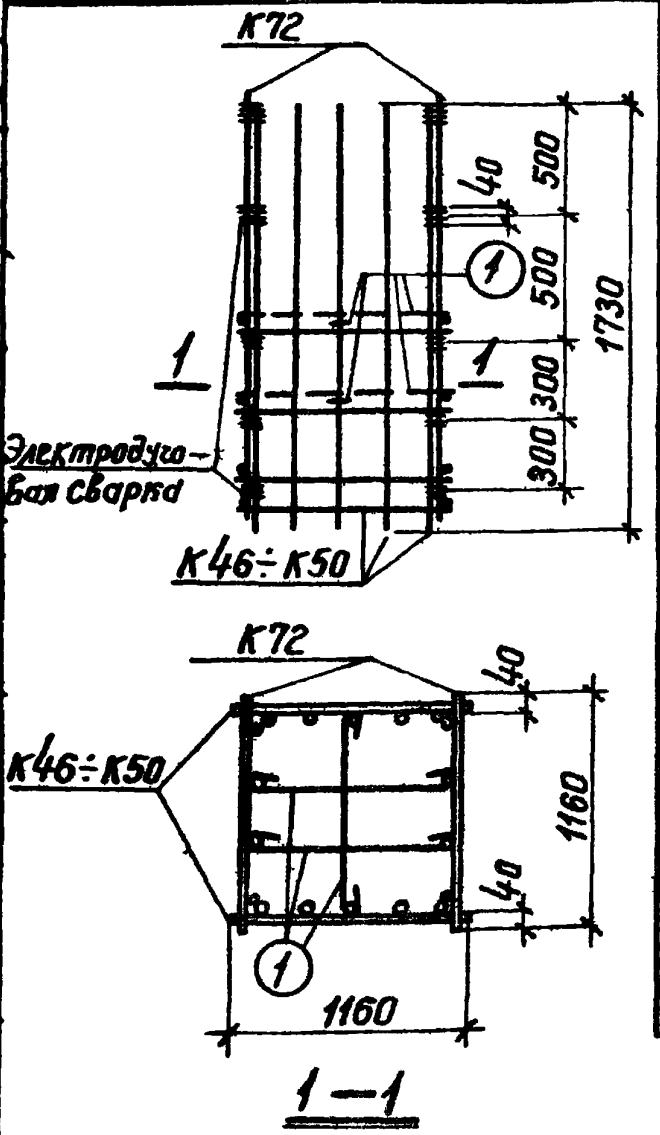

1—1

Спецификация стали на одно арматурное изделие

Марка изделия	№ поз.	Эскиз	Ф мм	Длина мм	Количество шт.	Выборка стали: Ф мм	Выборка стали: Общая длина м	Выборка стали: Вес кг
Отдельные стержни	1	1170	6AI	1250	1	6AI	1,3	0,3

ТК	Фундаменты	Серия 1.412-1	
1970	Каркасы КПБ6÷КПБ10	Выпуск II	Лист 12

Госстрой СССР
Проектный институт №1
г. Ленинград.

Нач. отдела — Гл. констр. пр. — Рук. группы — Ст. инженер — Фрадкин — Шкряева — Вокрачко — Проверил — Смирнова

Спецификация арматурных изделий на 1 пространственный каркас

Марка каркаса	Марка изделия	Количество шт.	№ листа	Вес кг
КПБ11	К51	2	43	65,8
	К73	2	47	
	поз 1	12	13	
КПБ12	К52	2	43	75,6
	К73	2	47	
	поз.1	12	13	

Эскиз

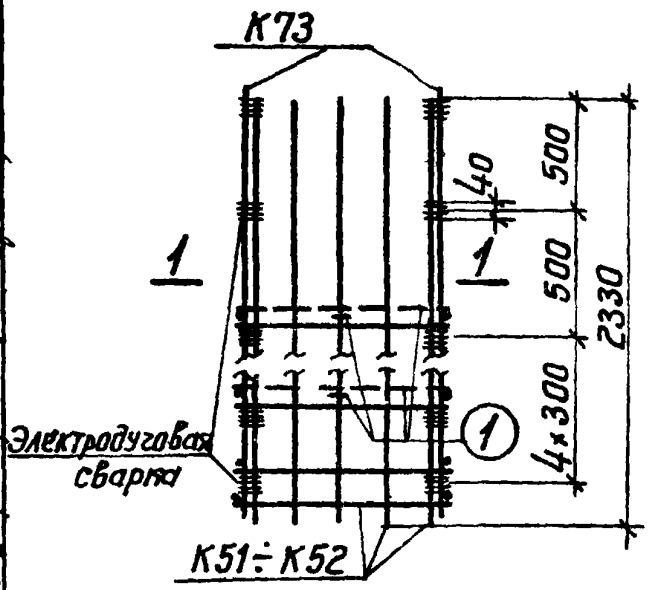

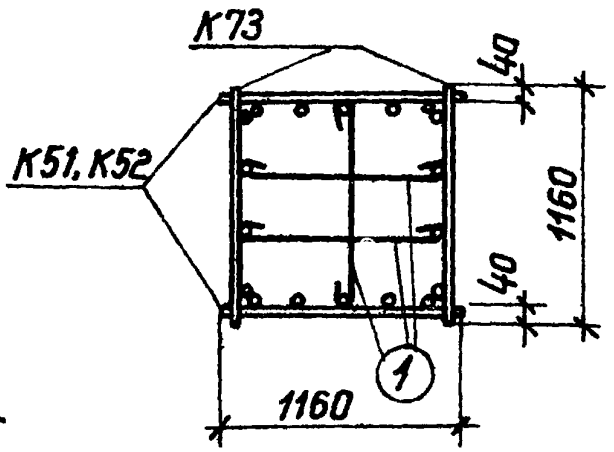

1—1

Спецификация стали на одно арматурное изделие

Марка изделия	№ поз.	Эскиз	ф мм	Длина мм	Количество шт.	Выборка стали ф мм	Выборка стали общая длина м	Выборка стали Вес кг
Отдельные стержни	1	1170	6AI	1250	1	6AI	1,3	0,3

Рыбакова		Смирнова
Исполнитель		Проверил
Раша	Фрадкин	Ширяева	Вокрачко
Нач.отдела	Гл.констр.пр.	Рук.группы	Ст.инженер

Госстрой СССР
Проектный институт №1
г. Ленинград

ТК	Фундаменты	Серия 1.412-1	
1970	Каркасы КПБ11. КПБ12	Выпуск II	Лист 13

Спецификация арматурных изделий на 1 пространственный каркас

Эскиз	Марка каркаса	Марка изделия	Количество шт.	№ листа	Вес кг
	КПБ13	К53	2	43	84,3
		К77	2	49	
		поз. 1	9	14	
	КПБ14	К54	2	43	96,1
		К77	2	49	
		поз. 1	9	14	
	КПБ15	К55	2	43	116,5
		К77	2	49	
		поз. 1	9	14	

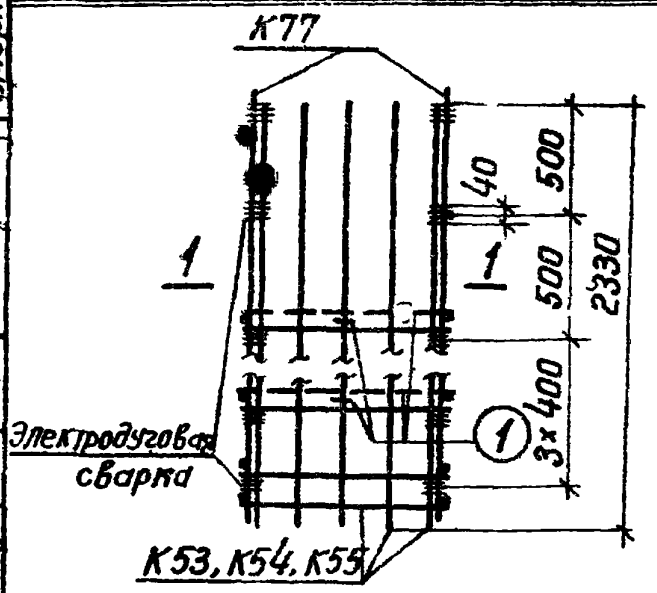

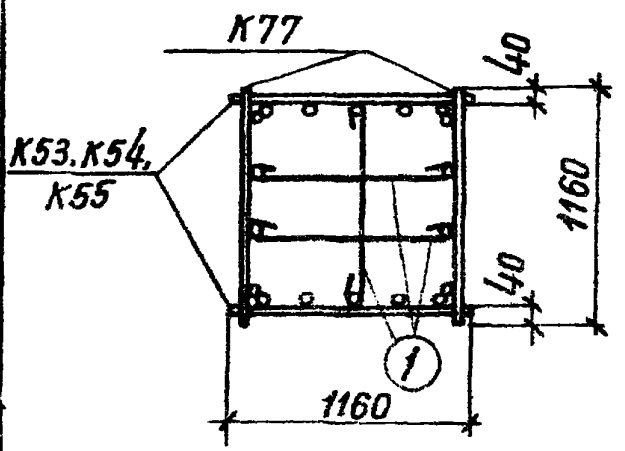

1—1

Спецификация стали на одно арматурное изделие

Марка изделия	№ поз	Эскиз	Ф мм	Длина мм	Количество шт.	Выборка стали: Ф мм	Общая длина м	Вес кг
Отдельные стержни	1	1170	6AI	1250	1	6AI	1,3	0,3

ТК	Фундаменты	Серия 1.412-1	
1970	Каркасы КПБ13, КПБ14, КПБ15	Выпуск II	Лист 14

Проектный институт №1 г. Ленинград

Сл. констр. пр. Рук. группы Ст. инженер

Фрадкин Ширяева Вокрачко

Проверил Смирнова

Смирнова

Спецификация арматурных изделий на 1 пространственный каркас

Эскиз	Марка каркаса	Марка изделия	Количество шт.	№ листа	Вес кг
	КПБ16	К56	2	44	84,2
		К74	2	48	
		поз. 1	18	15	
	КПБ17	К57	2	44	96,6
		К74	2	48	
		поз. 1	18	15	

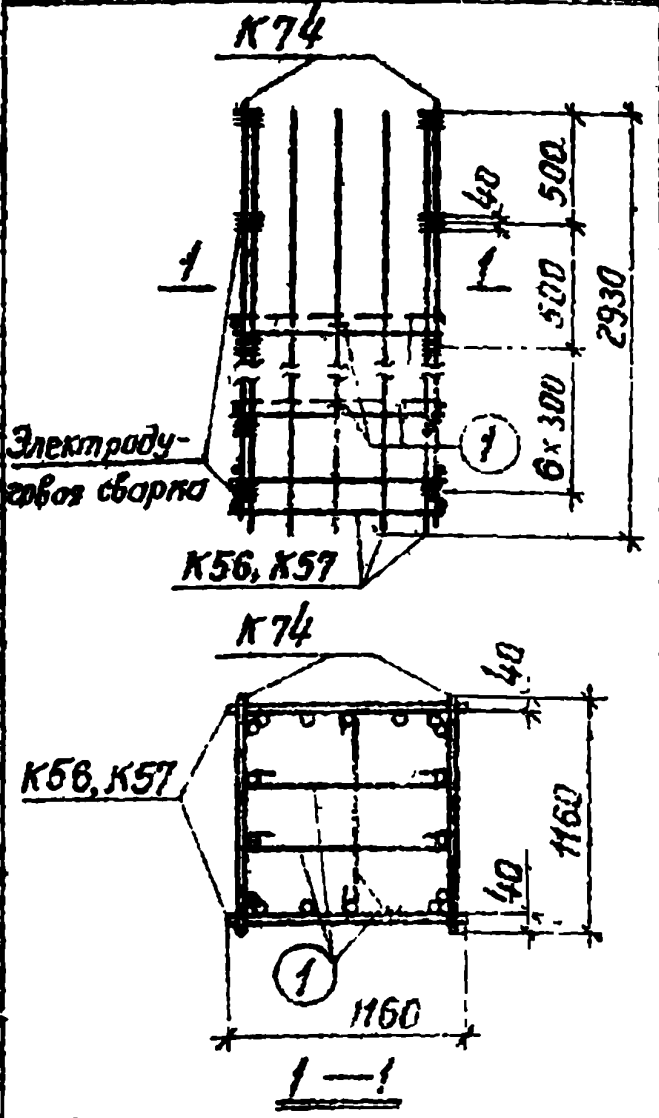

Спецификация стали на одно арматурное изделие

Марка изделия	№ поз.	Эскиз	Ф мм	Длина мм	Количество шт.	Выборка стали: Ф мм	Выборка стали: Общая длина м	Выборка стали: Вес кг
Отдельные стержни	1	1170	6AI	1250	1	6AI	1,3	0,3

Госстрой СССР
Проектный институт №1
г. Ленинград

Нач. отдела		Раша	Рыбакова
Гл. констр. пр.		Фрадкин	
Рук. группы		Ширяева	
Ст. инженер		Вокрачко	Смирнова
Исполнитель		Праверил	

ТК	Фундаменты	Серия 1.412-1	
1970	Каркасы КПБ16, КПБ17	Выпуск II	Лист 15

Спецификация арматурных изделий на 1 пространственный каркас

22

Эскиз	Марка каркаса	Марка изделия	Количество шт.	№ листа	Вес кг
	КПБ18	К58	2	44	108,1
		К78	2	49	
		поз.1	15	16	
	КПБ19	К59	2	44	123,1
		К78	2	49	
		поз.1	15	16	
	КПБ20	К60	2	44	148,7
		К78	2	49	
		поз.1	15	16	

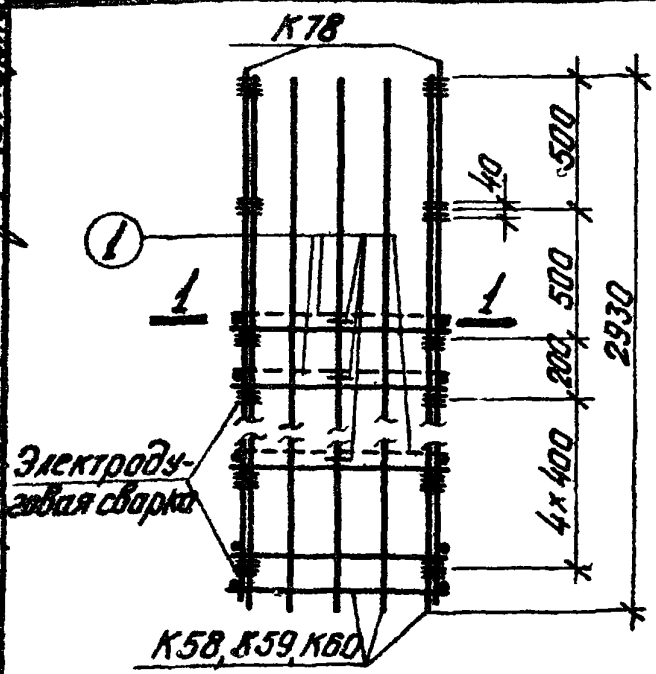

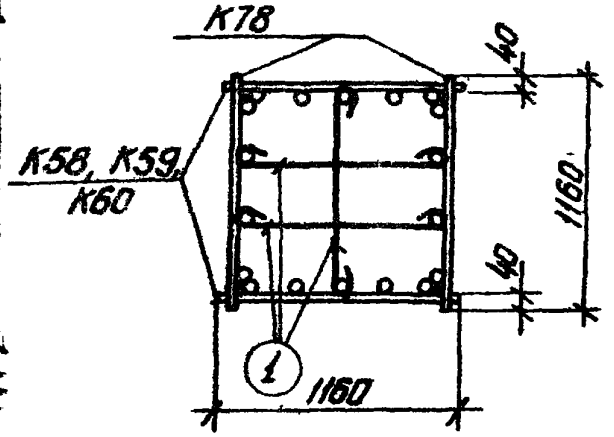

1 – 1

Спецификация стали на одно арматурное изделие

Марка изделия	№ поз	Эскиз	ф мм	Длина мм	Количество шт.	Выборка стали ф мм	Общая длина м	Вес кг
Отдельные стержни	1	1170	6AI	1250	1	6AI	1,3	0,3

ТК	Фундаменты	Серия 1.412-1	
1970	Каркасы КПБ18, КПБ19, КПБ20	Выпуск II	Лист 16

Госстрой СССР
Проектный институт № 1
г. Ленинград

Нач. отдела — Рыбакова
Гл. констр. проек. — Смирнова
Рук. группы — Ширяева
Ст. инженер — Вокрачко
Исполнитель — Проверил
Раша — Фрадкин

Спецификация арматурных изделий на 1 пространственный каркас

Эскиз	Марка каркаса	Марка изделия	Количество шт.	№ листа	Вес кг
	КПБ21	К61	2	45	102,8
		К75	2	48	
		поз. 1	24	17	
	КПБ22	К62	2	45	117,6
		К75	2	48	
		поз. 1	24	17	

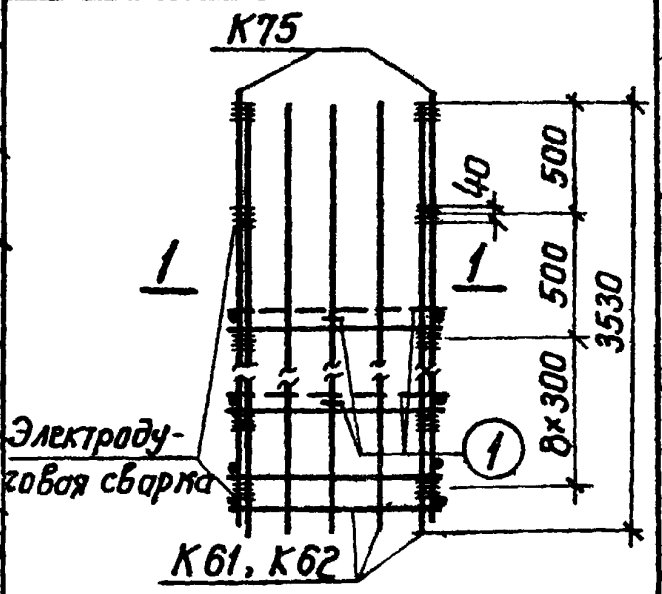

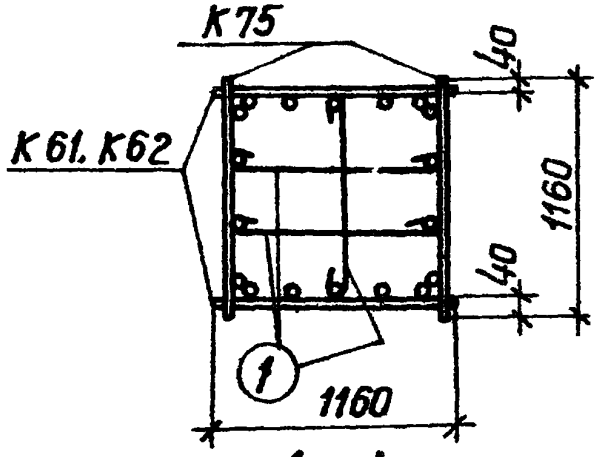

1—1

Спецификация стали на одно арматурное изделие

Марка изделия	№ поз.	Эскиз	Ф мм	Длина мм	Количество шт.	Выборка стали: Ф мм	Выборка стали: общая длина м	Выборка стали: Вес кг
Отдельные стержни	1	1170	6AI	1250	1	6AI	1,3	0,3

ТК	Фундаменты	серия 1.412-1	
1970	Каркасы КПБ21, КПБ22	Выпуск II	Лист 17

Госстрой СССР
Проектный институт №1
г. Ленинград

Нач отдела — Гл констр. пр. — Рук. группы — Ст инженер
Раша — Фрадкин — Ширяева — Вокрачко
Исполнитель — Проверил
Рыбакова — Смирнова

Спецификация арматурных изделий на 1 пространственный каркас

Эскиз	Марка каркаса	Марка изделия	Количество шт.	№ листа	Вес кг
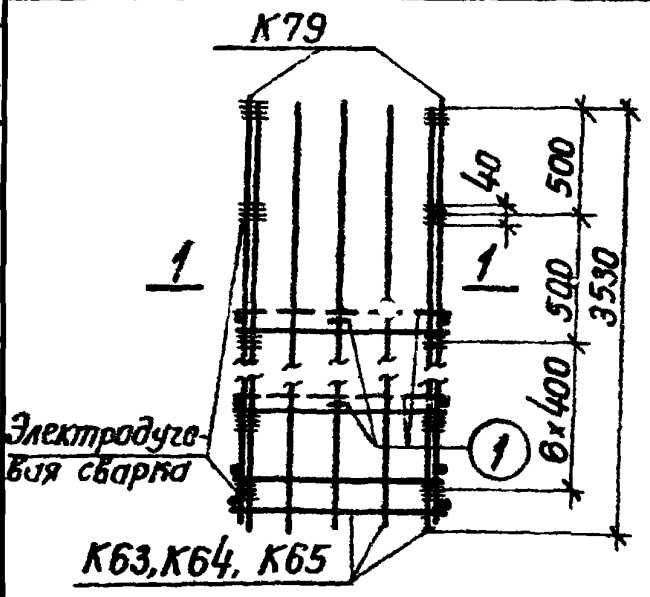	КПБ23	К 63	2	45	129,6
		К79	2	50	
		поз 1	18	18	
	КПБ24	К64	2	45	147,8
		К79	2	50	
		поз.1	18	18	
	КПБ25	К65	2	45	178,6
		К79	2	50	
		поз.1	18	18	

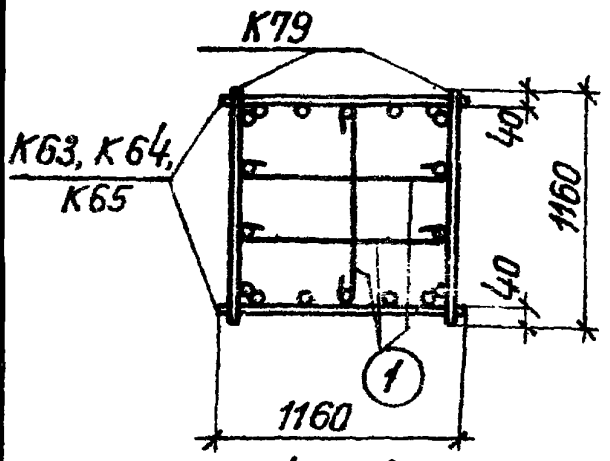

1 — 1

Спецификация стали на одно арматурное изделие

Марка изделия	№ поз.	Эскиз	Ф мм	Длина мм	Количество шт.	Выборка стали Ф мм	Общая длина м	Вес кг
Отдельные стержни	1	1170	6AI	1250	1,3	6AI	1,3	0,3

ТК	Фундаменты	серия 1.412-1	
1970	Каркасы КПБ23, КПБ24, КПБ25	Выпуск II	Лист 18

Проектный институт №1 г. Ленинград.

Гл. констр. пр. Рук. группы Ст. инженер

Фрадкин Ширяева Вокра ко

Проверил

Смирнова

Спецификация арматурных изделий на 1 пространственный каркас

25

Эскиз	Марка каркаса	Марка изделия	Количество шт	№ листа	Вес кг
	КПБ26	К66	2	46	121.0
		К76	2	48	
		поз. 1	30	19	
	КПБ27	К67	2	46	138.0
		К76	2	48	
		поз. 1	30	19	

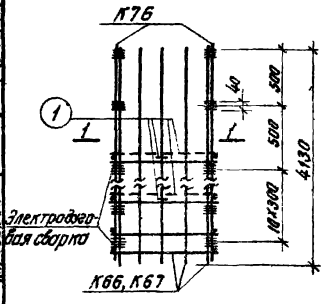

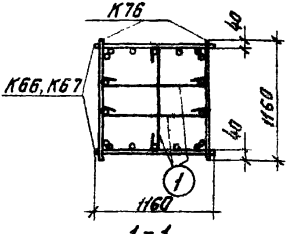

1 – 1

Спецификация стали на одно арматурное изделие

Марка изделия	№ поз	Эскиз	Ф мм	Длина мм	Количество шт	Выборка стали: Ф мм	Выборка стали: Общая длина м	Выборка стали: Вес кг
Отдельные стержни	1	1170	6 AI	1250	1	6 AI	1.3	0.3

ТК	Фундаменты	Серия 1.412 - 1	
1970	Каркасы КПБ26, КПБ27	Выпуск II	Лист 19

Госстрой СССР
ПРОЕКТНЫЙ ИНСТИТУТ № 1
г. Ленинград

Нач. отдела — Рыбакова
Л. констр. пр. — Смирнова
Рук. группы — Смирнова
Ст. инженер — Вокрачко
Исполнитель — Смирнова
Проверил — Смирнова
Роша — Фрадкин
Ширяева — Вокрачко

Спецификация арматурных изделий на 1 пространственный каркас

Эскиз

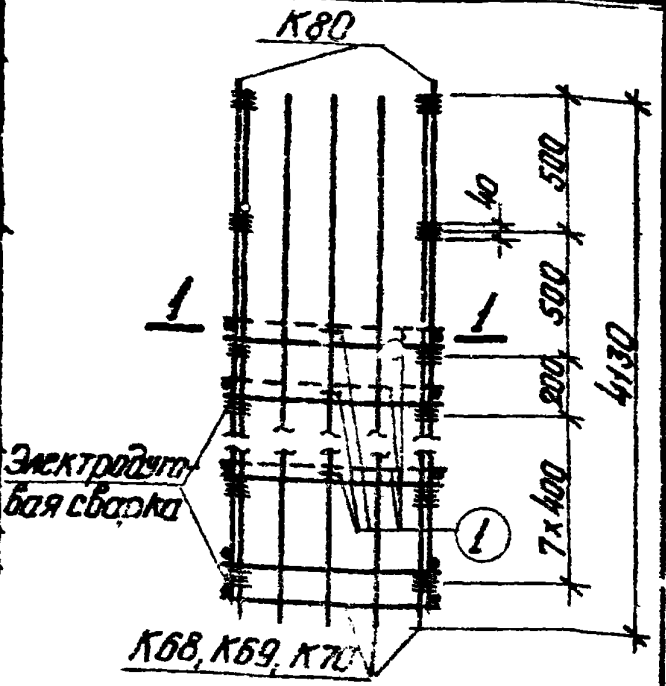

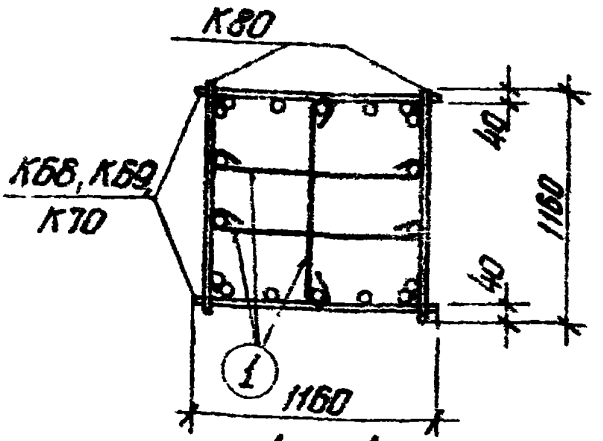

1 – 1

Марка каркаса	Марка изделия	Количество шт.	№ листа	Вес кг
КПБ 28	К68	2	46	153,2
	К80	2	50	
	поз. 1	24	20	
КПБ 29	К69	2	46	174,2
	К80	2	50	
	поз. 1	24	20	
КПБ 30	К70	2	46	210,4
	К80	2	50	
	поз. 1	24	20	

Спецификация стали на одно арматурное изделие

Марка изделия	№ позиц.	Эскиз	Ф мм	Длина мм	Количество шт.	Выборка стали: Ф мм	Общая длина м	Вес кг
Отдельные стержни	1	1170	6AI	1250	1	6AI	1,3	0,3

ТК	Фундаменты	Серия 1.412-1	
1970	Каркасы КПБ 28, КПБ 29, КПБ 30	Выпуск I	Лист 20

Проектный институт №1 г. Ленинград

Гл. констр. пр-та Рук группы Ст инженер

Фрицкий Ширяева Вокрачко

Проверил Смир Смирнова

Спецификация арматурных изделий на 1 пространственный каркас

Эскиз

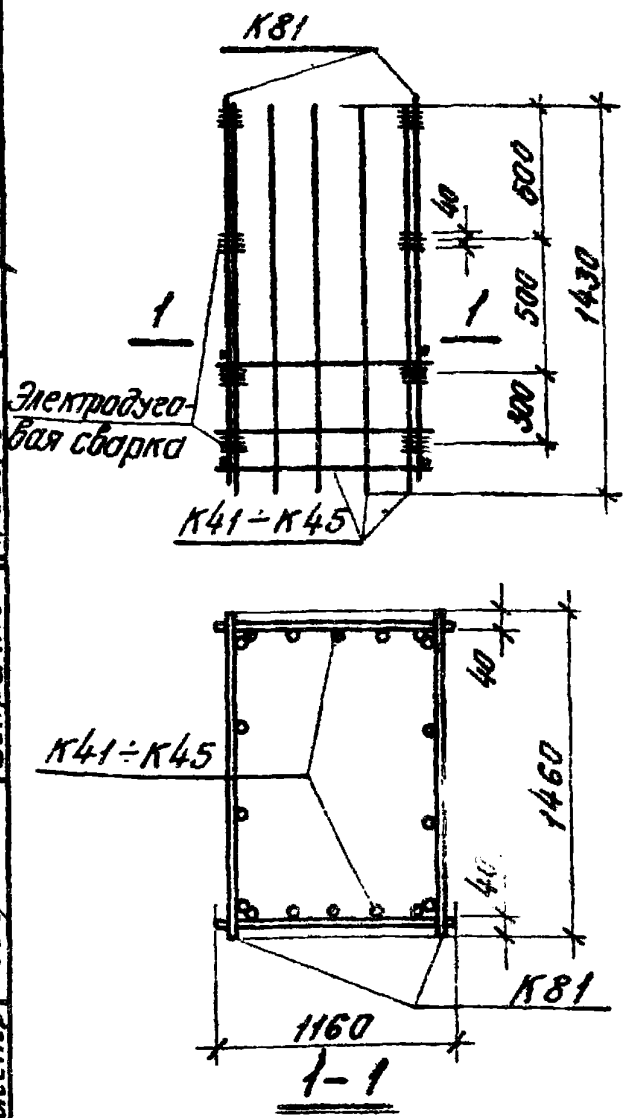

Марка каркаса	Марка изделия	Количество шт.	№ листа	Вес кг
КПВ1	К41	2	41	46.0
	К81	2	51	
КПВ2	К42	2	41	51.8
	К81	2	51	
КПВ3	К43	2	41	58.8
	К81	2	51	
КПВ4	К44	2	41	66.0
	К81	2	51	
КПВ5	К45	2	41	78.6
	К81	2	51	

Госстрой СССР
ПРОЕКТНЫЙ ИНСТИТУТ №1
г. Ленинград

Нач. отдела		Раша	Исполнитель
Гл. констр. пр.		Фрадкин	Рыбакова
Рук. группы		Ширяева	
Ст. инженер		Вокрачко	Проверил
			Смирнова

ТК	Фундаменты	Серия 1.412-1	
1970	Каркасы КПВ1 ÷ КПВ5	Выпуск II	Лист 21

Эскиз

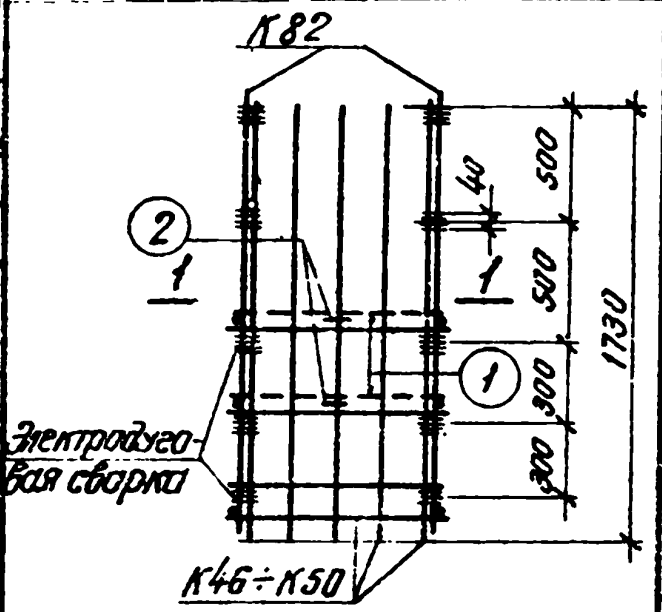

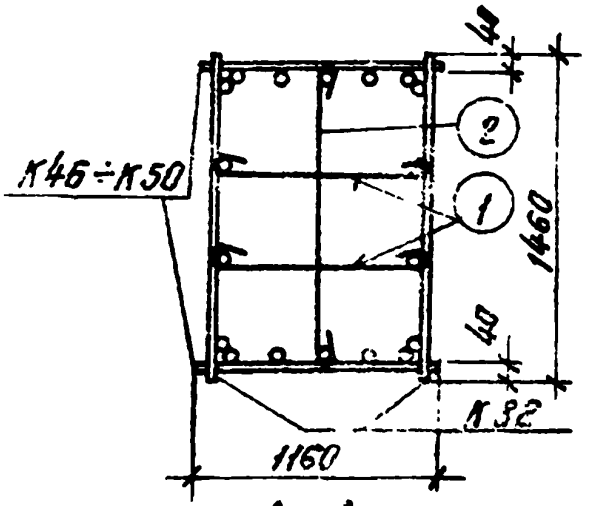

1–1

Марка каркаса	Марка изделия	Количество шт.	№ листа	Вес кг
КПВ6	К46	2	42	58.3
	К82	2	51	
	поз. 1	4	22	
	поз. 2	2		
КПВ7	К47	2	42	65.5
	К82	2	51	
	поз. 1	4	22	
	поз. 2	2		
КПВ8	К48	2	42	73.9
	К82	2	51	
	поз. 1	4	22	
	поз. 2	2		
КПВ9	К49	2	42	82.5
	К82	2	51	
	поз. 1	4	22	
	поз 2	2		
КПВ10	К50	2	42	97.9
	К82	2	51	
	поз.1	4	22	
	поз.2	2		

Спецификация стали на одно арматурное изделие

Марка изделия	№ позиц.	Эскиз	ф мм	Длина мм	Количество шт.	Выборка стали: ф мм	Выборка стали: общая длина м	Выборка стали: Вес кг
Отдельные стержни	1	1170	6 AI	1250	1	6 AI	1.3	0.3
	2	1470	6 AI	1550	1	6 AI	1.6	0.35

Гипростроймонтажиндустрия г. Ленинград

Гл. инженер Сапунов
Рук. группы Шарыгина
Ст. инженер Бокарчук
Гл. констр. пр. Шарыгина
Проверил Сапунов

ТК | Фундаменты | Серия 1.412-1

1970 | Каркасы КПВ6 ÷ КПВ10 | Выпуск II | Лист 22

Спецификация арматурных изделий на 1 пространственный каркас

29

Эскиз	Марка каркаса	Марка изделия	Количество шт	№ листа	Вес кг
	КПВ 11	К51	2	43	81.6
		К83	2	52	
		поз.1	8	23	
		поз.2	4		
	КПВ 12	К52	2	43	91.4
		К83	2	52	
		поз.1	8	23	
		поз.2	4		

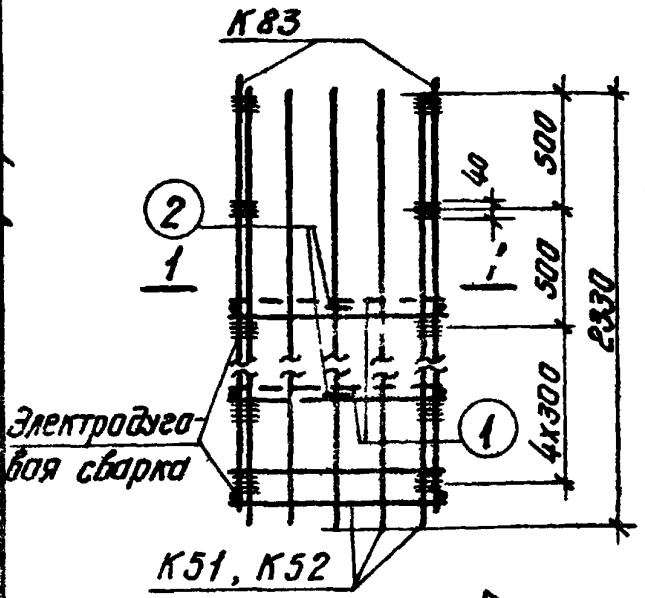

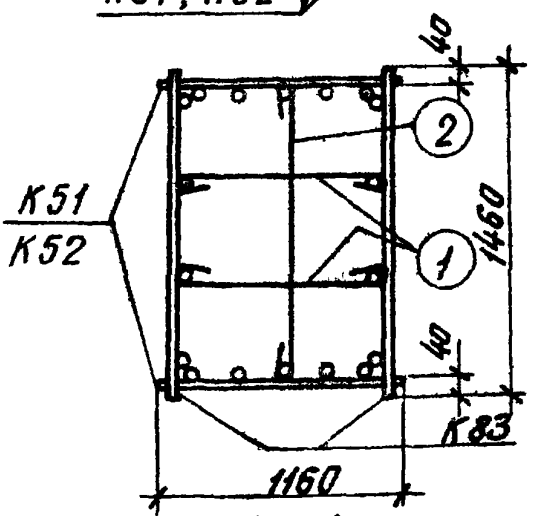

1 – 1

Спецификация стали на одно арматурное изделие

Марка изделия	№ поз.	Эскиз	ф мм	Длина мм	Количество шт	Выборка стали: ф мм	Выборка стали: Общая длина м	Выборка стали: Вес кг
Отдельные стержни	1	1170	6 AI	1250	1	6 AI	1.3	0.3
	2	1470	6 AI	1550	1	6 AI	1.6	0.35

ТК	Фундаменты	Серия 1.412-1	
1970	Каркасы КПВ 11, КПВ 12	Выпуск II	Лист 23

Госстрой СССР
Проектный институт № 1
г. Ленинград

Нач. отдела — Гл. констр. пр. — Рук. группы — Ст. инженер

Раша — Фрадкин — Ширяева — Вокрачко

Исполнитель — Проверил

Рыбакова — Смирнова

Спецификация арматурных изделий на 1 пространственный каркас

30

Эскиз

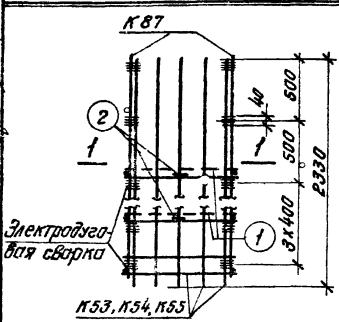

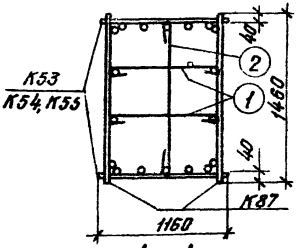

1 – 1

Марка каркаса	Марка изделия	Количество шт.	№ листа	Вес кг
КПВ13	К53	2	43	99,5
	К87	2	54	
	поз.1	6	24	
	поз.2	3		
КПВ14	К54	2	43	111,3
	К87	2	54	
	поз.1	6	24	
	поз.2	3		
КПВ15	К55	2	43	131,7
	К87	2	54	
	поз.1	6	24	
	поз 2	3		

Спецификация стали на одно арматурное изделие

Марка изделия	№ поз.	Эскиз	ф мм	Длина мм	Количество штук	Выборка стали: ф мм	Выборка стали: Общая длина м	Выборка стали: Вес кг
Отдельные стержни	1	1170	6АI	1250	1	6АI	1.3	0,3
	2	1470	6АI	1550	1	6АI	1.6	0,35

ТК	Фундаменты	Серия 1.412-1	
1970	Каркасы КПВ13, КПВ14, КПВ15	Выпуск II	Лист 24

Проектный институт № 1 г. Ленинград

Гл. инженер Вокрачко

Ст. инженер Ширяева

Проверил Смирнова

Смирнова

Спецификация арматурных изделий на 1 пространственный каркас	31

Эскиз

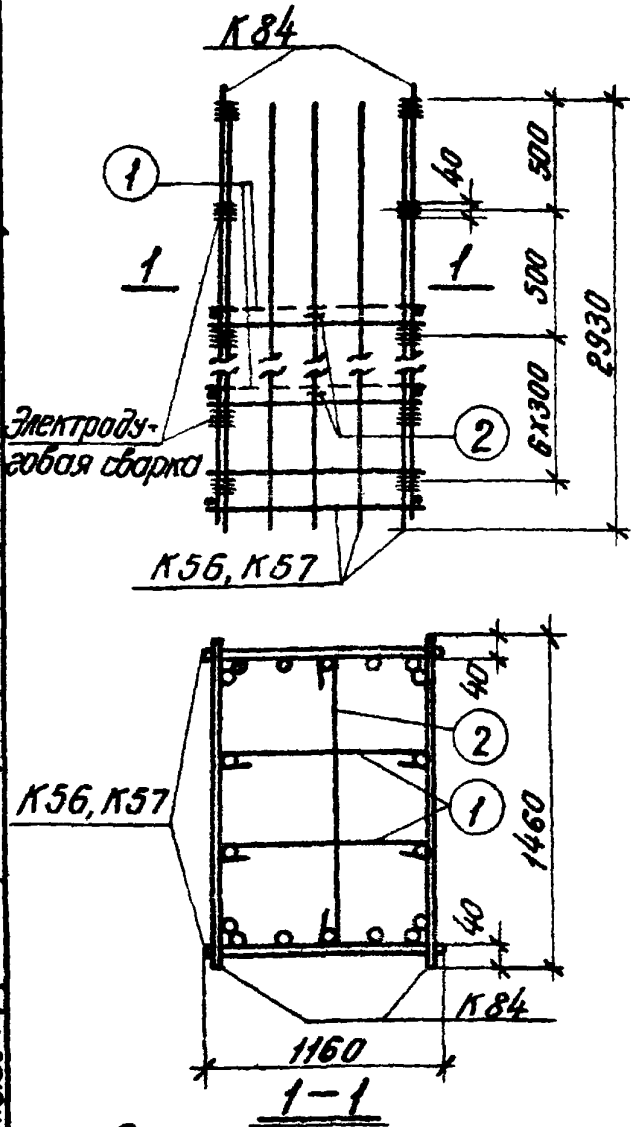

Марка каркаса	Марка изделия	Количество шт	№ листа	Вес кг
КПВ 16	К56	2	44	104,5
	К84	2	52	
	поз. 1	12	25	
	поз. 2	6		
КПВ 17	К57	2	44	116,9
	К84	2	52	
	поз. 1	12	25	
	поз. 2	6		

Спецификация стали на одно арматурное изделие

Марка изделия	№ позиц	Эскиз	Ф мм	Длина мм	Количество шт	Выборка стали: Ф мм	Выборка стали: Общая длина м	Выборка стали: Вес кг
Отдельные стержни	1	1170	6АI	1250	1	6АI	1,3	0,3
	2	1470	6АI	1550	1	6АI	1,6	0,35

ТК	Фундаменты	Серия 1412-1	
1970	Каркасы КПВ16, КПВ17	Выпуск II	Лист 25

Госстрой СССР
ПРОЕКТНЫЙ ИНСТИТУТ (1)
г. Ленинград

Нач. отдела — Гл. констр. пр. — Рук. группы — Ст. инженер
Раша — Фрадкин — Ширяева — Вакрачко
Исполнитель — Проверил
Рыбакова — Смирнова

Спецификация арматурных изделий на 1 пространственный каркас

32

Эскиз	Марка каркаса	Марка изделия	Количество шт.	№ листа	Вес кг
	КПВ18	К58	2	44	128.0
		К88	2	54	
		поз.1	10	26	
		поз.2	5		
	КПВ19	К59	2	44	143,0
		К88	2	54	
		поз.1	10	26	
		поз.2	5		
	КПВ20	К60	2	44	168,6
		К88	2	54	
		поз.1	10	26	
		поз.2	5		

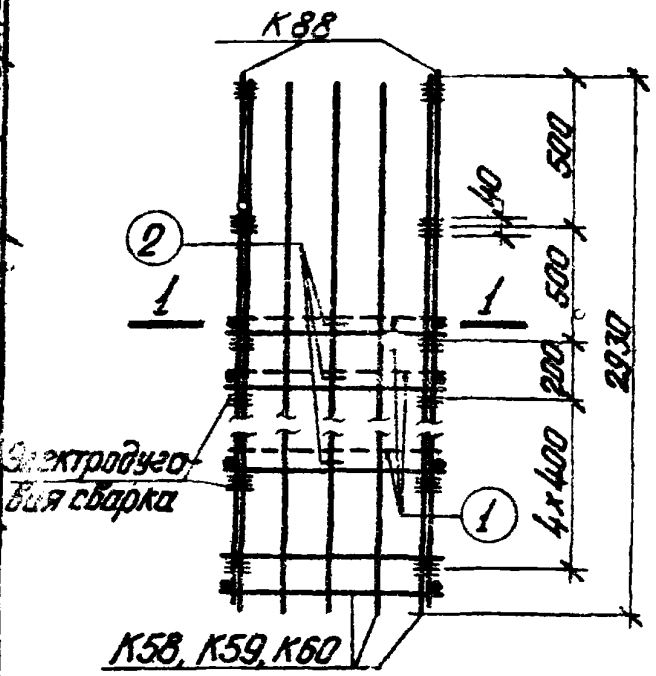

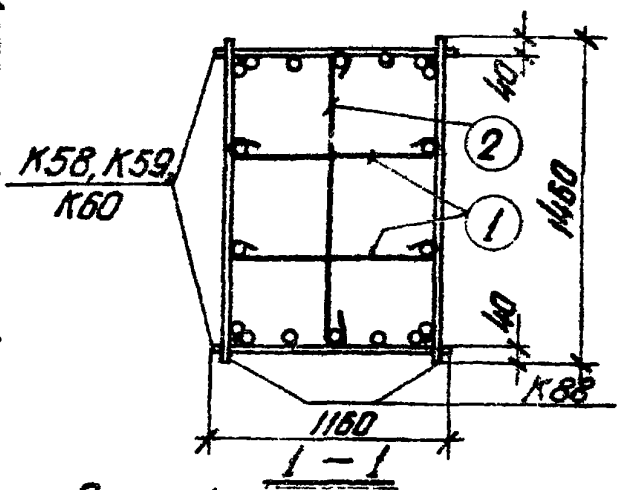

Спецификация стали на одно арматурное изделие

Марка изделия	№ поз.	Эскиз	ф мм	Длина мм	Количество шт.	Выборка стали ф мм	Выборка стали Общая длина м	Выборка стали Вес кг
Отдельные стержни	1	1170	6AI	1250	1	6AI	1,3	0,3
	2	1470	6AI	1550	1	6AI	1,6	0,35

ТК	Фундаменты	Серия 1.412-1	
1970	Каркасы КПВ18, КПВ19, КПВ20	Выпуск II	Лист 26

Проектный институт № 1 г. Ленинград

Гл. конст. пр-та Рук. группы Ст. инженер

Фрадкин Ширяева Вокрачко

Проверил

Смирнова

Спецификация арматурных изделий на 1 пространственный каркас

33

Эскиз

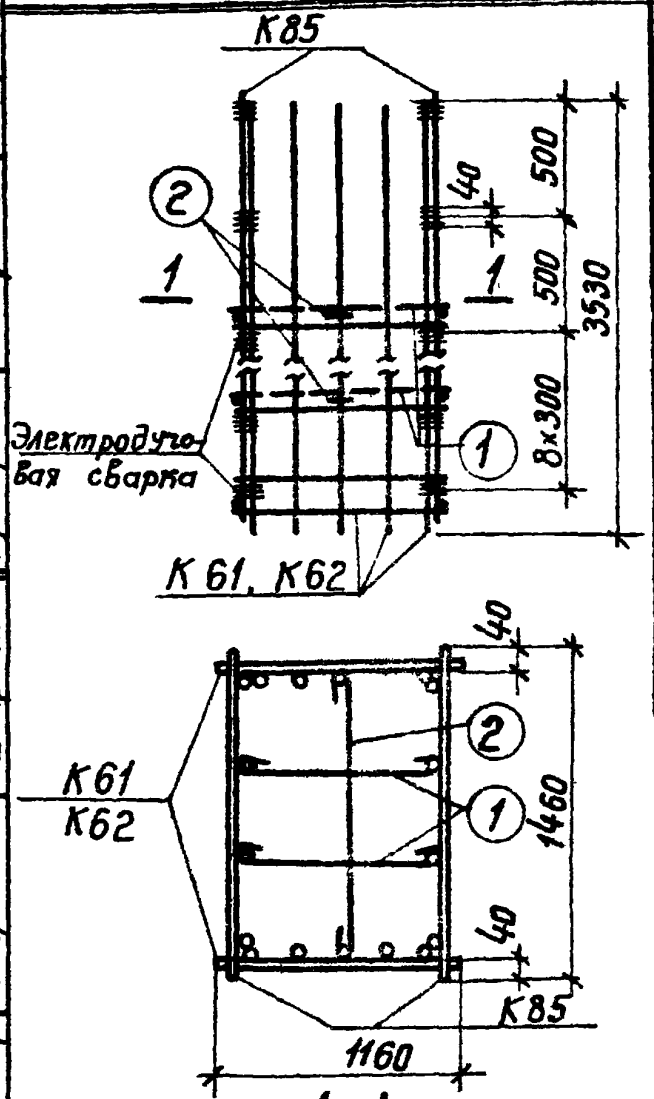

1–1

Марка каркаса	Марка изделия	Количество шт.	№ листа	Вес кг
КПВ21	К61	2	45	127,8
	К85	2	53	
	поз.1	16	27	
	поз.2	8		
КПВ22	К62	2	45	142,6
	К85	2	53	
	поз.1	16	27	
	поз.2	8		

Спецификация стали на одно арматурное изделие

Марка изделия	№ поз.	Эскиз	Ф мм	Длина мм	Количество шт.	Выборка стали: Ф мм.	Выборка стали: общая длина м	Выборка стали: Вес кг
Отдельные стержни	1	1170	6AI	1250	1	6AI	1,3	0,3
	2	1470	6AI	1550	1	6AI	1,6	0,35

ТК	Фундаменты	Серия 1.412-1	
1970	Каркасы КПВ21, КПВ22	Выпуск II	Лист 27

Госстрой СССР
Проектный институт №1
г. Ленинград

Нач. отдела		Раша	Рыбакова
Гл. констр. пр.		Фрадкин	
Рук. группы		Ширяева	
Ст. инженер		Вокрачко	Смирнова
Исполнитель		Проверил	

Спецификация арматурных изделий на 1 пространственный каркас

Эскиз

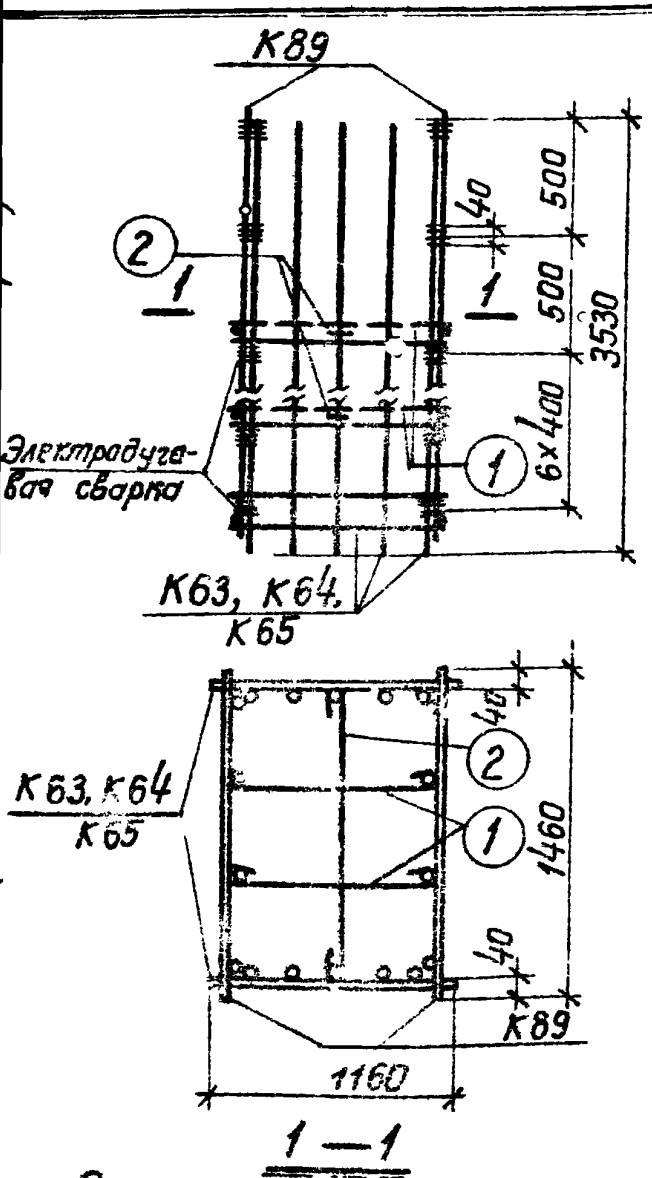

1 — 1

Марка каркаса	Марка изделия	Количество шт.	№ листа	Вес кг
КПВ23	К63	2	45	153,1
	К89	2	55	
	поз.1	12	28	
	поз.2	6		
КПВ24	К64	2	45	171,3
	К89	2	55	
	поз.1	12	28	
	поз.2	6		
КПВ25	К65	2	45	202,1
	К89	2	55	
	поз.1	12	28	
	поз.2	6		

Спецификация стали на одно арматурное изделие

Марка изделия	№ поз.	Эскиз	Ф мм	Длина мм	Количество шт.	Выборка стали: Ф мм	Общая длина м	Вес кг
Отдельные стержни	1	1170	6АI	1250	1	6АI	1,3	0,3
	2	1470	6АI	1550	1	6АI	1,6	0,35

ТК	Фундаменты	серия 1.412-1	
1970	Каркасы КПВ23, КПВ24, КПВ25	Выпуск II	Лист 28

Смирнова
Проверил
Ширяева
Вокрачко
Рук. группы
Ст. инженер
г. Ленинград

Спецификация арматурных изделий на 1 пространственный каркас

35

Эскиз	Марка каркаса	Марка изделия	Количество шт.	№ листа	Вес кг
	КПВ26	К66	2	46	150,7
		К86	2	53	
		поз.1	20	29	
		поз.2	10		
	КПВ27	К67	2	46	167,7
		К86	2	53	
		поз.1	20	29	
		поз 2	10		

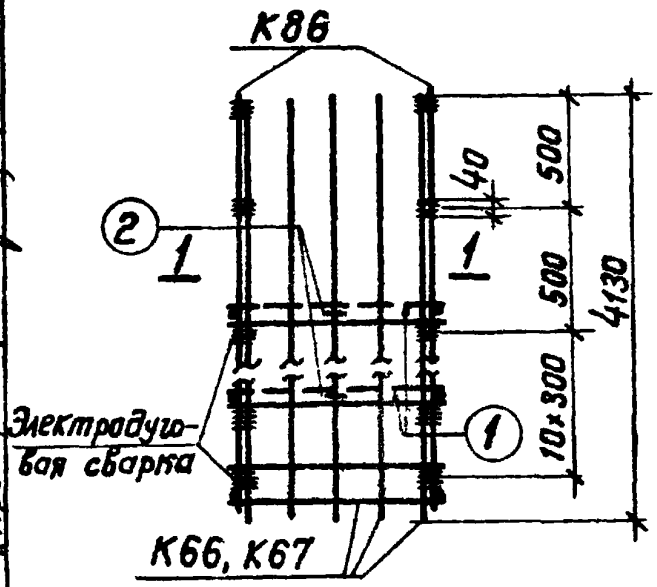

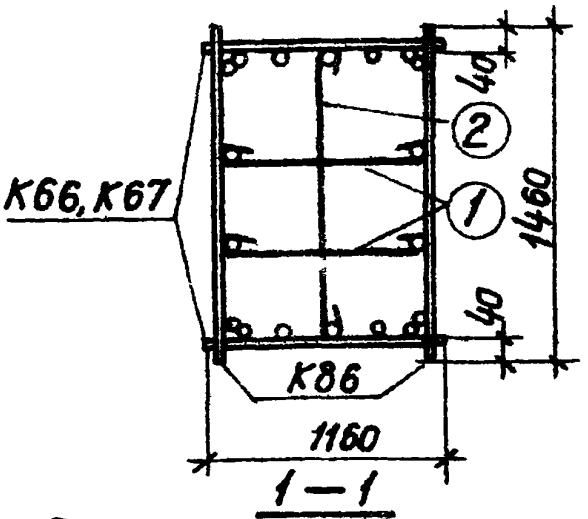

1 — 1

Спецификация стали на одно арматурное изделие

Марка изделия	№ поз.	Эскиз	Ф мм	Длина мм	Количество шт.	Выборка стали: Ф мм	Выборка стали: Общая длина м	Выборка стали: Вес кг
Отдельные стержни	1	1170	6AI	1250	1	6AI	1,3	0,3
	2	1470	6AI	1550	1	6AI	1,6	0,35

ТК	Фундаменты	Серия 1.412-1	
1970	Каркасы КПВ26, КПВ27	Выпуск I	Лист 29

Госстрой СССР
Проектный институт № 1
г. Ленинград

Нач. отдела — Раша
Гл. констр. пр. — Фрадкин
Рук. группы — Ширяева
Ст. инженер — Вокрачко
Исполнитель — Рыбакова
Проверил — Смирнова

Спецификация арматурных изделий на 1 пространственный каркас

Марка каркаса	Марка изделия	Количество шт.	№ листа	Вес кг
КПВ28	К68	2	46	181,6
	К90	2	55	
	поз.1	16	30	
	поз.2	8		
КПВ29	К69	2	46	202,6
	К90	2	55	
	поз.1	16	30	
	поз.2	8		
КПВ30	К70	2	46	238,8
	К90	2	55	
	поз.1	16	30	
	поз.2	8		

Эскиз

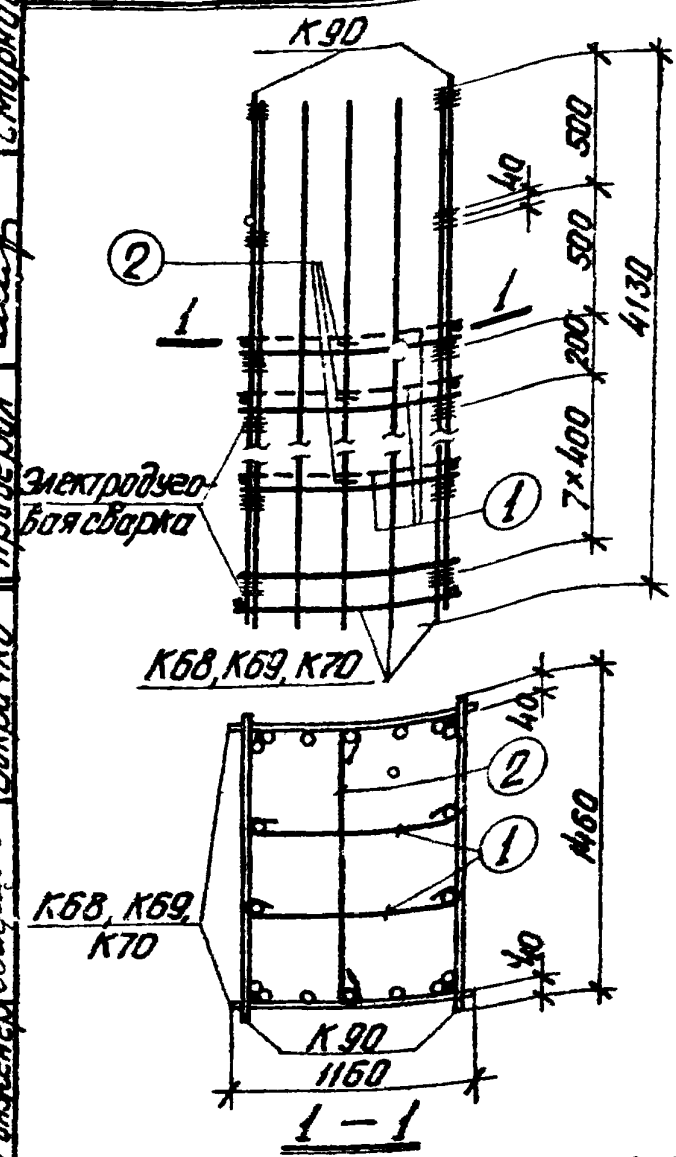

Спецификация стали на одно арматурное изделие

Марка изделия	№ поз.	Эскиз	ф мм	Длина мм	Количество шт.	Выборка стали ф мм	Общая длина м	Вес кг
Отдельные стержни	1	1170	6AI	1250	1	6AI	1,3	0,3
	2	1470	6AI	1550	1	6AI	1,6	0,35

ТК	Фундаменты	Серия 1.412-1	
1970	Каркасы КПВ28, КПВ29, КПВ30	Выпуск II	Лист 30

Смирнова
Проверил
Ширяева
Вокрачко
Рук группы
Ст инженер
г. Ленинград

Спецификация арматуры на одно арматурное изделие

Эскиз

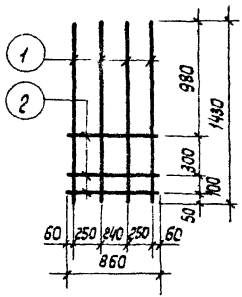

Марка изделия	N позиции	ф мм	Длина мм	Количество шт.	Общая длина м	Вес кг
К1	1	12 А II	1430	4	5.7	5.1
	2	6 А I	860	3	2.6	0.5
					Итого	5.7
К2	1	16 А II	1430	4	5.7	9.0
	2	8 А I	860	3	2.6	1.0
					Итого	10.0
К3	1	18 А II	1430	4	5.7	11.4
	2	8 А I	860	3	2.6	1.0
					Итого	12.4
К4	1	20 А II	1430	4	5.7	14.1
	2	8 А I	860	3	2.6	1.0
					Итого	15.1
К5	1	22 А II	1430	4	5.7	17.0
	2	8 А I	860	3	2.6	1.0
					Итого	18.0

Госстрой СССР
ПРОЕКТНЫЙ ИНСТИТУТ N1
г. Ленинград

Нач. отдела		Раша	Исполнитель
Гл. констр. пр.		Фрадкин	Рыбакова
Рук. группы		Ширяева	
Ст. инженер		Вокрачко	Проверил
			Смирнова

ТК	Фундаменты	Серия 1.412-1	
1970	Каркасы К1 ÷ К5	Выпуск II	Лист 31

Спецификация арматуры на одно арматурное изделие

38

Эскиз

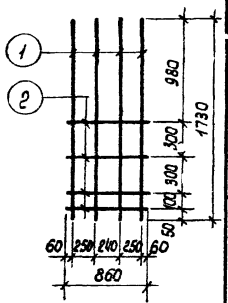

Марка изделия	N позиции	ф мм	Длина мм	Количество шт.	Общая длина м	Вес кг
К6	1	12 А II	1730	4	6.9	6.1
	2	6 А I	860	4	3.4	0.8
					Итого	6.9
К7	1	16 А II	1730	4	6.9	10.9
	2	8 А I	860	4	3.4	1.3
					Итого	12.2
К8	1	18 А II	1730	4	6.9	13.8
	2	8 А I	860	4	3.4	1.3
					Итого	15.1
К9	1	20 А II	1730	4	6.9	17.0
	2	8 А I	860	4	3.4	1.3
					Итого	18.3
К10	1	22 А II	1730	4	6.9	20.6
	2	8 А I	860	4	3.4	1.3
					Итого	21.9

Смирнова

Проверил

Ширяева

Вокрачко

Рук. группы

Ст. инженер

Проектный институт N1 г. Ленинград

ТК	Фундаменты	Серия 1.412 - 1	
1970	Каркасы К6 ÷ К10	Выпуск II	Лист 32

Спецификация арматуры на одно арматурное изделие

39

Эскиз	Марка изделия	N позиции	ф мм	Длина мм	Количество шт.	Общая длина м	Вес кг
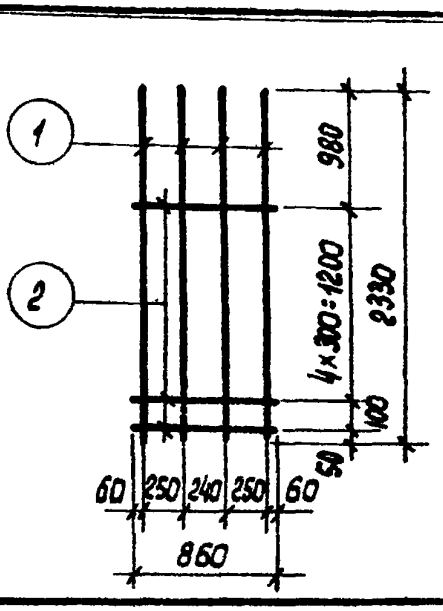	К11	1	12 А II	2330	4	9.3	8.3
		2	6 А I	860	6	5.2	1.2
						Итого	9.5
	К12	1	16 А II	2330	4	9.3	14.7
		2	8 А I	860	6	5.2	2.1
						Итого	16.8
	К13	1	18 А II	2330	4	9.3	18.5
		2	8 А I	860	6	5.2	2.1
						Итого	20.6
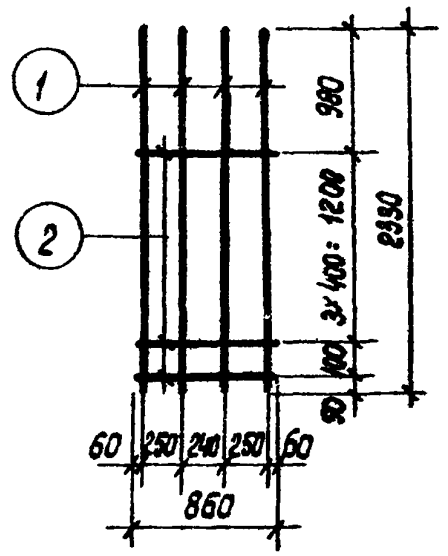	К14	1	20 А II	2330	4	9.3	23.0
		2	8 А I	860	5	4.3	1.7
						Итого	24.7
	К15	1	22 А II	2330	4	9.3	27.8
		2	8 А I	860	5	4.3	1.7
						Итого	29.5

Госстрой СССР
ПРОЕКТНЫЙ ИНСТИТУТ №1
г. Ленинград

Нач. отдела		Раша	Рыбакова
Гл. констр. пр.		Фрадкин	
Рук. группы		Ширяева	
Ст. инженер		Вокрачко	Смирнова
Исполнитель			
Проверил			

ТК	Фундаменты	Серия 1 412 - 1	
1970	Каркасы К11 ÷ К15	Выпуск II	Лист 33

Спецификация арматуры на одно арматурное изделие

40

Эскиз	Марка изделия	N позиции	ф мм	Длина мм	Количество шт	Общая длина м	Вес кг
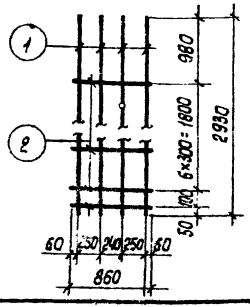	К16	1	12 А II	2930	4	11.7	10.4
		2	6 А I	860	8	6.9	1.5
						Итого	11.9
	К17	1	16 А II	2930	4	11.7	18.5
		2	8 А I	860	8	6.9	2.7
						Итого	21.2
	К18	1	18 А II	2930	4	11.7	23.3
		2	8 А I	860	8	6.9	2.7
						Итого	26.0
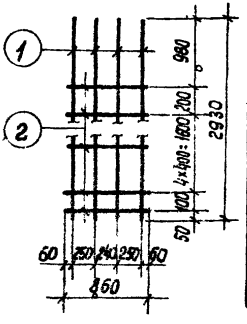	К19	1	20 А II	2930	4	11.7	28,9
		2	8 А I	860	7	6.0	2,4
						Итого	31.3
	К20	1	22 А II	2930	4	11.7	34.9
		2	8 А I	860	7	6.0	2.4
						Итого	37.3

Смирнова

Проверил

Фроркин

Ширяева

Вокрачко

Гл. констр. пр.

Рук. группы

Ст. инженер

ПРОЕКТНЫЙ ИНСТИТУТ N1

г. Ленинград

ТК	Фундаменты	Серия 1.412-1	
1970	Каркасы К16 ÷ К20	Выпуск II	Лист 34

Спецификация арматуры на одно арматурное изделие

41

Эскиз	Марка изделия	N позиции	ф мм	Длина мм	Количество шт.	Общая длина м	Вес кг
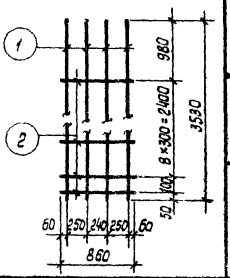	К21	1	12 А II	3530	4	14.1	12.6
		2	6 А I	860	10	8.6	1.9
						Итого	14.5
	К22	1	16 А II	3530	4	14.1	22.3
		2	8 А I	860	10	8.6	3.4
						Итого	25.7
	К23	1	18 А II	3530	4	14.1	28.2
		2	8 А I	860	10	8.6	3.4
						Итого	31.6
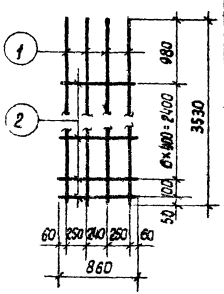	К24	1	20 А II	3530	4	14.1	34.8
		2	8 А I	860	8	6.9	2.7
						Итого	37.5
	К25	1	22 А II	3530	4	14.1	42.1
		2	8 А I	860	8	6.9	2.7
						Итого	44.8

Госстрой СССР
ПРОЕКТНЫЙ ИНСТИТУТ №1
г. Ленинград

Нач. отдела		Рашо	Рыбакова
Гл. констр. пр.		Фрадкин	
Рук. группы		Ширяева	
Ст. инженер		Вокрачко	Смирнова
Исполнитель			
Проверил			

ТК	Фундаменты	Серия 1.412 - 1	
1970	Каркасы К21 ÷ К25	Выпуск II	Лист 35

Эскиз	Марка изделия	N поз.	ф мм	Длина мм	Количество шт.	Общая длина м	Вес кг
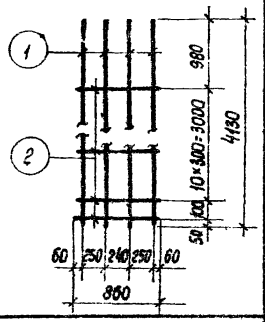	К26	1	12 А II	4130	4	16.5	14.7
		2	6 А I	860	12	10.3	2.3
						Итого	17.0
	К27	1	16 А II	4130	4	16.5	26.1
		2	8 А I	860	12	10.3	4.1
						Итого	30.2
	К28	1	18 А II	4130	4	16.5	33.0
		2	8 А I	860	12	10.3	4.1
						Итого	37.1
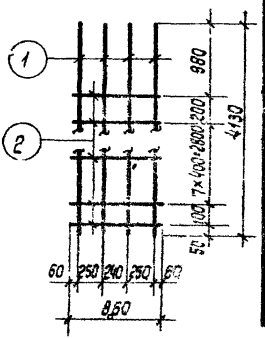	К29	1	20 А II	4130	4	16.5	40.8
		2	8 А I	860	10	8.6	3.4
						Итого	44.2
	К30	1	22 А II	4130	4	16.5	49.2
		2	8 А I	860	10	8.6	3.4
						Итого	52.6

Спецификация арматуры на одно арматурное изделие

43

Эскиз	Марка изделия	N позиции	ф мм	Длина мм	Количество шт.	Общая длина м	Вес кг
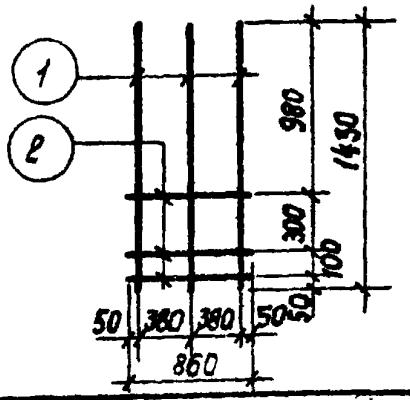	К31	1	12 А II	1430	3	4.3	3.8
		2	6 А I	860	3	2.6	0.6
						Итого	4.4
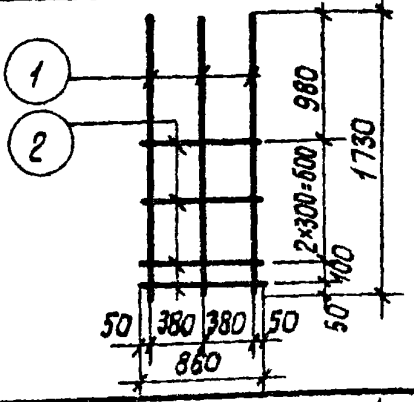	К32	1	12 А II	1730	3	5 2	4.6
		2	6 А I	860	4	3 4	0.8
						Итого	5.4
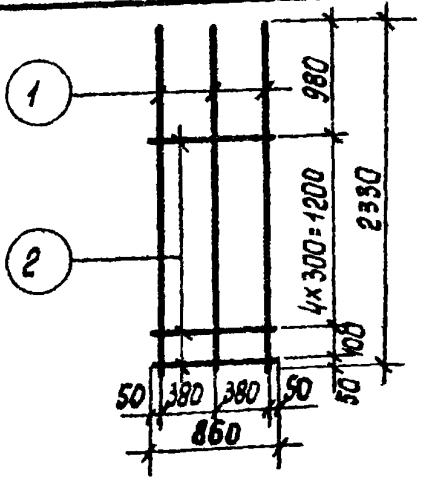	К33	1	12 А II	2330	3	7.0	6.3
		2	6 А I	860	6	5.2	1.2
						Итого	7.5

Госстрой СССР
ПРОЕКТНЫЙ ИНСТИТУТ N 1
г. Ленинград

Нач. отдела		Рыбакова	
Гл. констр. пр.			Смирнова
Рук. группы			
Ст. инженер		Исполнитель	
			Проверил
Раша	Фрадкин		
	Ширяева		
	Вокрачка		

ТК	Фундаменты	Серия 1.412 - 1	
1970	Каркасы К 31, К 32, К 33.	Выпуск II	Лист 37

Спецификация арматуры на одно арматурное изделие

44

Эскиз	Марка изделия	N позиции	ф мм	Длина мм	Количество шт.	Общая длина м.	Вес кг
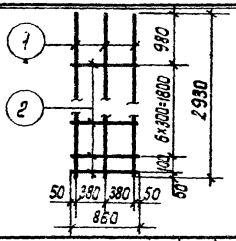	К34	1	12 А II	2930	3	8.8	7.8
		2	6 А I	860	8	6.9	1.5
						Итого	9.3
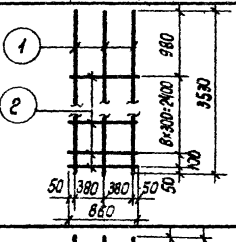	К35	1	12 А II	3530	3	10.6	9.4
		2	6 А I	860	10	8.6	1.9
						Итого	11.3
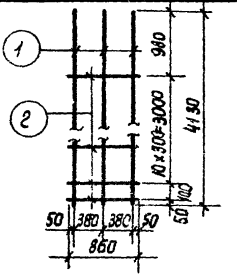	К36	1	12 А II	4130	3	12.4	11.1
		2	6 А I	860	12	10.3	2.3
						Итого	13.4

Смирнова

Проверил

Вокрачко

Ст. инженер

г. Ленинград

ТК	Фундаменты	Серия 1.412-1	
1970	Каркасы К34, К35, К36	Выпуск II	Лист 38

Спецификация арматуры на одно арматурное изделие

45

Эскиз	Марка изделия	N позиции	ф мм	Длина мм	Количество шт.	Общая длина м	Вес кг
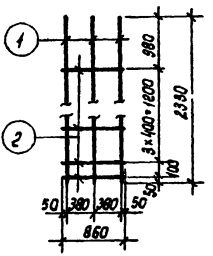	К37	1	12 А II	2330	3	7.0	6.3
		2	6 А I	860	5	4.3	1.0
						Итого	7.3
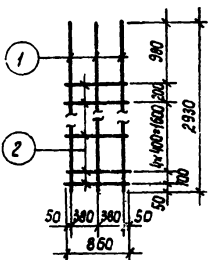	К38	1	12 А II	2930	3	8.8	7.8
		2	6 А I	860	7	6.0	1.3
						Итого	9.1

Госстрой СССР
ПРОЕКТНЫЙ ИНСТИТУТ №1
г. Ленинград

Нач. отдела	Раша	Исполнитель	Рыбакова
Гл. констр. пр.	Фрадкин		
Рук. группы	Ширяева		
Ст. инженер	Вокрачко	Проверил	Смирнова

ТК	Фундаменты	Серия 1.412 - 1	
1970	Каркасы К 37, К 38	Выпуск II	Лист 39

Спецификация арматуры на одно арматурное изделие

46

Эскиз	Марка изделия	N позиции	ф мм	Длина мм	Количество шт.	Общая длина м	Вес кг
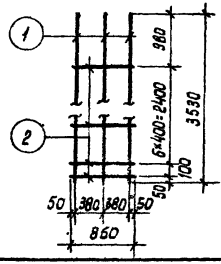	К 39	1	12 А II	3530	3	10.6	9.4
		2	6 А I	860	8	6.9	1.5
						Итого	10.9
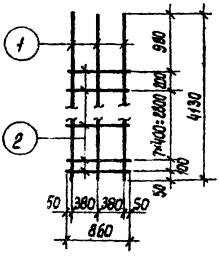	К 40	1	12 А II	4130	3	12.4	11.1
		2	6 А I	860	10	8.6	1.9
						Итого	13.0

Стирнова

Проверил

Фраакин

Ширяева

Вакрачко

Гл. констр. пр.

Рук. группы

Ст. инженер

ПРОЕКТНЫЙ ИНСТИТУТ № 1 г. Ленинград

ТК	Фундаменты	Серия 1.412-1	
1970	Каркасы К 39, К 40	Выпуск II	Лист 40

Спецификация арматуры на одно арматурное изделие

Эскиз

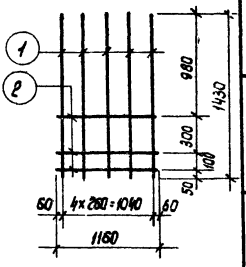

Марка изделия	N позиции	ф мм	Длина мм	Количество шт	Общая длина м	Вес кг
К41	1	16 А II	1430	5	7.2	11.4
	2	8 А I	1160	3	3.5	1.4
					Итого	12.8
К42	1	18 А II	1430	5	7.2	14.3
	2	8 А I	1160	3	3.5	1.4
					Итого	15.7
К43	1	20 А II	1430	5	7.2	17.8
	2	8 А I	1160	3	3.5	1.4
					Итого	19.2
К44	1	22 А II	1430	5	7.2	21.4
	2	8 А I	1160	3	3.5	1.4
					Итого	22,8
К45	1	25 А II	1430	5	7.2	27,7
	2	8 А I	1160	3	3.5	1,4
					Итого	29.1

Госстрой СССР
ПРОЕКТНЫЙ ИНСТИТУТ № 1
г. Ленинград

Нач. отдела		Раша	Исполнитель
Гл. констр. пр.		Фрадкин	
Рук. группы		Ширяева	
Ст. инженер		Вокрачко	Проверил
			Выбакова
			Смирнова

ТК	Фундаменты	Серия 1.412-1	
1970	Каркасы К41 ÷ К45	Выпуск II	Лист 41

Спецификация арматуры на одно арматурное изделие

48

Эскиз

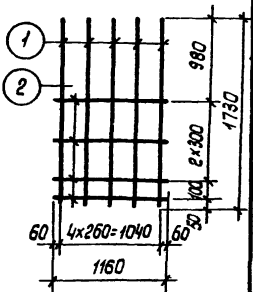

Марка изделия	N позиции	ф мм	Длина мм	Количество шт.	Общая длина м	Вес кг
К46	1	16 А II	1730	5	8.7	13.7
	2	8 А I	1160	4	4.7	1.9
					Итого	15.6
К47	1	18 А II	1730	5	8.7	17.3
	2	8 А I	1160	4	4.7	1.9
					Итого	19.2
К48	1	20 А II	1730	5	8.7	21.5
	2	8 А I	1160	4	4.7	1.9
					Итого	23.4
К49	1	22 А II	1730	5	8.7	25.8
	2	8 А I	1160	4	4.7	1.9
					Итого	27.7
К50	1	25 А II	1730	5	8.7	33.5
	2	8 А I	1160	4	4.7	1.9
					Итого	35.4

Смирнова
Проверил
Ширяева
Вокрачко
Рук. группы
Ст. инженер
г. Ленинград

ТК	Фундаменты	Серия 1.412-1	
1970	Каркасы К46 ÷ К50	Выпуск II	Лист 42

Спецификация арматуры на одно арматурное изделие

Эскиз	Марка изделия	N позиции	ф мм	Длина мм	Количество шт.	Общая длина м	Вес кг
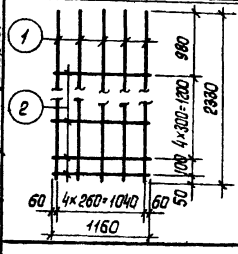	К51	1	16 А II	2330	5	11.7	18.5
		2	8 А I	1160	6	7.0	2.8
						Итого	21.3
	К52	1	18 А II	2330	5	11.7	23.4
		2	8 А I	1160	6	7.0	2.8
						Итого	26.2
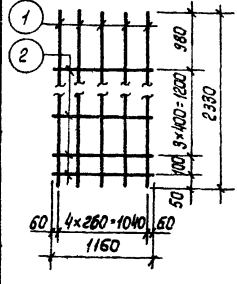	К53	1	20 А II	2330	5	11.7	28.9
		2	8 А I	1160	5	5.8	2.3
						Итого	31.2
	К54	1	22 А II	2330	5	11.7	34.8
		2	8 А I	1160	5	5.8	2.3
						Итого	37.1
	К55	1	25 А II	2330	5	11.7	45.0
		2	8 А I	1160	5	5.8	2.3
						Итого	47.3

Госстрой СССР
ПРОЕКТНЫЙ ИНСТИТУТ №1
г. Ленинград

Нач. отдела — Рыбакова
Гл. констр. пр. — Стырина
Рук. группы — Яблонская
Ст. инженер — Слитер

Разработал — Фрайкин, Шуравева
Проверил — Бокрачка

Исполнитель — Яблонская, Слитер

ТК	Фундаменты	Серия 1.412-1	
1970	Каркасы К51 ÷ К55	Выпуск II	Лист 43

Спецификация арматуры на одно арматурное изделие

50

Эскиз	Марка изделия	N позиции	ф мм	Длина мм	Количество шт.	Общая длина м	Вес кг
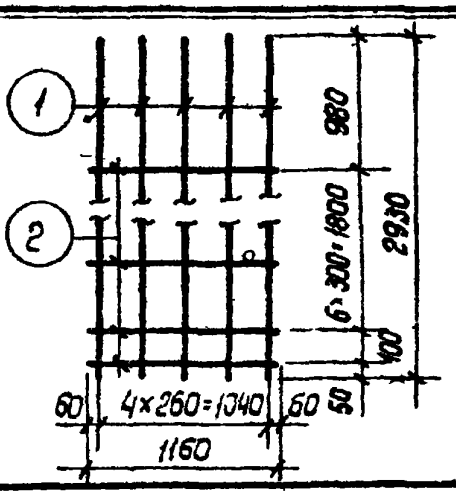	К 56	1	16 А II	2930	5	14.7	23.2
		2	8 А I	1160	8	9.3	3.7
						Итого	26.9
	К 57	1	18 А II	2930	5	14.7	29.4
		2	8 А I	1160	8	9.3	3.7
						Итого	33.1
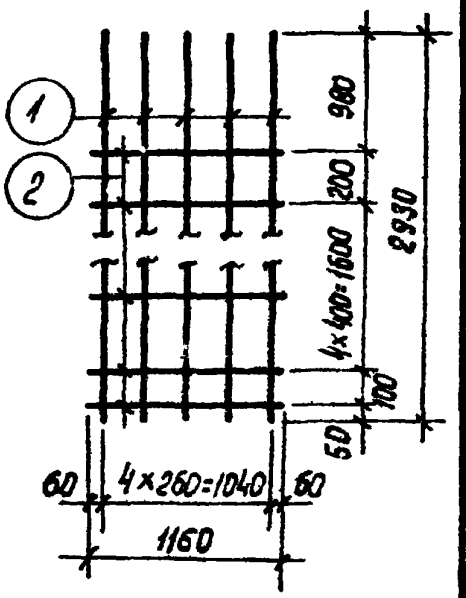	К 58	1	20 А II	2930	5	14.7	36.3
		2	8 А I	1160	7	8.2	3.3
						Итого	39.6
	К 59	1	22 А II	2930	5	14.7	43.8
		2	8 А I	1160	7	8.2	3.3
						Итого	47.1
	К 60	1	25 А II	2930	5	14.7	56.6
		2	8 А I	1160	7	8.2	3.3
						Итого	59.9

Смирнова
Проверил
Ширяева
Вокрачко
Рук. группы
Ст. инженер

ПРОЕКТНЫЙ ИНСТИТУТ N 1
2 Ленинград

ТК	Фундаменты	Серия 1.412-1	
1970	Каркасы К56 ÷ К60	Выпуск II	Лист 44

Спецификация арматуры на одно арматурное изделие

51

Эскиз	Марка изделия	N позиции	ф мм	Длина мм	Количество шт.	Общая длина м	Вес кг
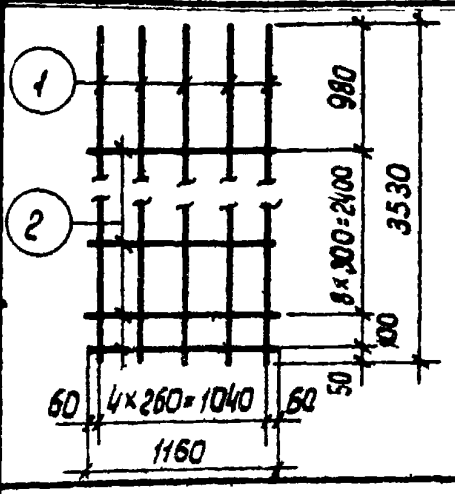	К61	1	16 А II	3530	5	17.7	28.0
		2	8 А I	1160	10	11.6	4.6
						Итого	32.6
	К62	1	18 А II	3530	5	17.7	35.4
		2	8 А I	1160	10	11.6	4.6
						Итого	40.0
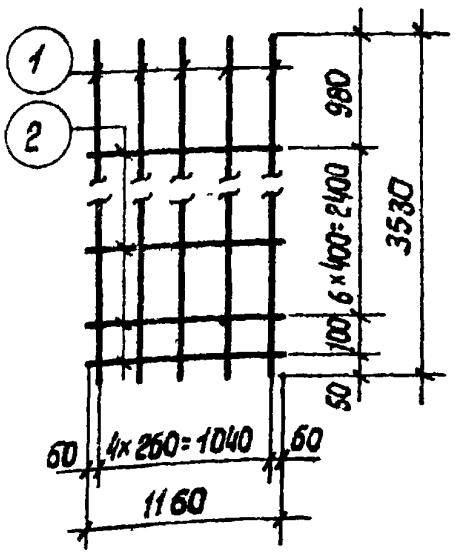	К63	1	20 А II	3530	5	17.7	43.7
		2	8 А I	1160	8	9.3	3.7
						Итого	47.4
	К64	1	22 А II	3530	5	17.7	52.8
		2	8 А I	1160	8	9.3	3.7
						Итого	56.5
	К65	1	25 А II	3530	5	17.7	68.2
		2	8 А I	1160	8	9.3	3.7
						Итого	71.9

Госстрой СССР ПРОЕКТНЫЙ ИНСТИТУТ № 1 г. Ленинград	Нач. отдела	Гл. констр. пр.	Рук. группы	Ст. инженер
	Раша	Фрадкин	Ширяева	Вокрачко
Исполнитель	Рыбакова			
Проверил	Смирнова			

ТК	Фундаменты	Серия 1.412-1	
1970	Каркасы К61 ÷ К65	Выпуск II	Лист 45

Спецификация арматуры на одно арматурное изделие

52

Эскиз	Марка изделия	N позиции	ф мм	Длина мм	Количество шт.	Общая длина м	Вес кг
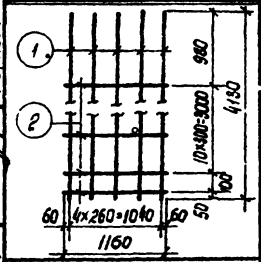	К66	1	16 А II	4130	5	20.7	32.7
		2	8 А I	1160	12	13.9	5.5
						Итого	38.2
	К67	1	18 А II	4130	5	20.7	41.2
		2	8 А I	1160	12	13.9	5.5
						Итого	46.7
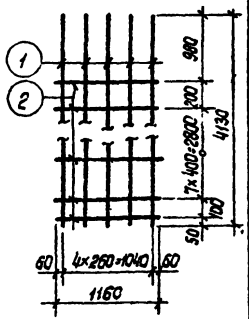	К68	1	20 А II	4130	5	20.7	51.1
		2	8 А I	1160	10	11.6	4.6
						Итого	55.7
	К69	1	22 А II	4130	5	20.7	61.6
		2	8 А I	1160	10	11.6	4.6
						Итого	66.2
	К70	1	25 А II	4130	5	20.7	79.7
		2	8 А I	1160	10	11.6	4.6
						Итого	84.3

Смирнова

Проверил

Шуряева

Вокрачко

Рук. группы

Ст. инженер

Ленинград

ТК	Фундаменты	Серия 1.412-1	
1970	Каркасы К66 ÷ К70	Выпуск II	Лист 46

Спецификация арматуры на одно арматурное изделие

53

Эскиз	Марка изделия	N позиции	ф мм	Длина мм	Количество шт.	Общая длина м	Вес кг
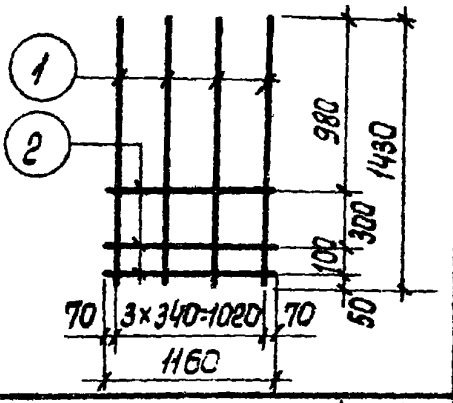	К 71	1	12 А II	1430	4	5.7	5.1
		2	6 А I	1160	3	3.5	0.8
						Итого	5.9
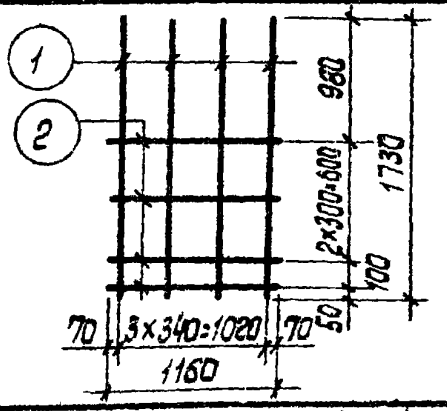	К 72	1	12 А II	1730	4	6.9	6.1
		2	6 А I	1160	4	4.7	1.0
						Итого	7.1
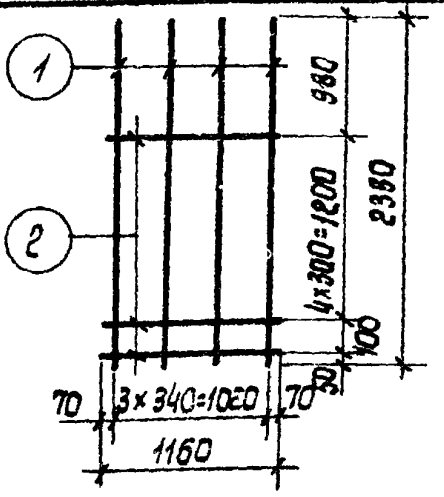	К 73	1	12 А II	2330	4	9.3	8.3
		2	6 А I	1160	6	7.0	1.5
						Итого	9.8

Рыбакова | Смирнова | Исполнитель | Проверил | Раша | Фрадкин | Ширяева | Вокрачко | Нач. отдела | Гл. констр. пр. | Рук. группы | Ст. инженер

Госстрой СССР
ПРОЕКТНЫЙ ИНСТИТУТ № 1
г. Ленинград

ТК	Фундаменты	Серия 1.412-1	
1970	Каркасы К 71, К 72, К 73	Выпуск II	Лист 47

Спецификация арматуры на одно арматурное изделие

Эскиз	Марка изделия	N позиции	ф мм	Длина мм	Количество мм	Общая длина м	Вес кг
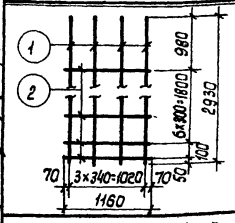	К74	1	12 А II	2930	4	11.7	10.4
		2	6 А I	1160	8	9.3	2.1
						Итого	12.5
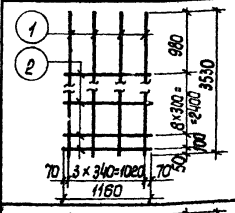	К75	1	12 А II	3530	4	14.1	12.6
		2	6 А I	1160	10	11.6	2.6
						Итого	15.2
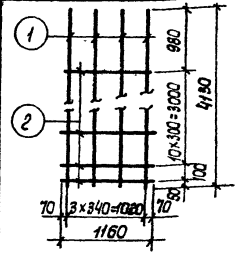	К76	1	12 А II	4130	4	16.5	14.7
		2	6 А I	1160	12	13.9	3.1
						Итого	17.8

Стирнова

Смирнов

Проверил

Вокрачко

Вокрачко

Ст. инженер

г. Ленинград

ТК	Фундаменты	Серия 1.412-1	
1970	Каркасы К74, К75, К76	Выпуск II	Лист 48

Спецификация арматуры на одно арматурное изделие

Эскиз	Марка изделия	NN поз.	ф мм	Длина мм	Колич. шт.	Общая длина м	Вес кг
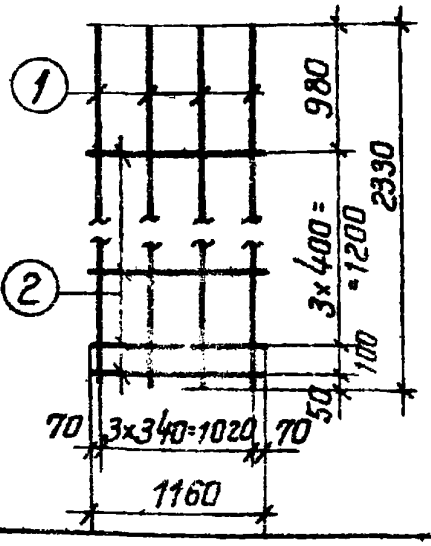	К77	1	12АII	2330	4	9,3	8,3
		2	6АI	1160	5	5,8	1,3
						Итого	9,6
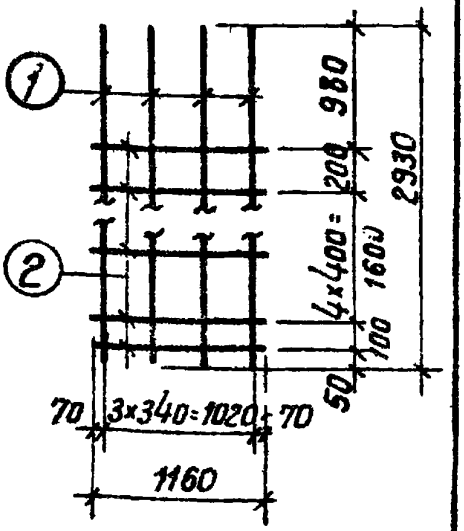	К78	1	12АII	2930	4	11,7	10,4
		2	6АI	1160	7	8,2	1,8
						Итого	12,2

Госстрой СССР
Проектный институт N1
г. Ленинград

Нач. отдела		Раша
Гл. констр. пр.		Фрадкин
Рук. группы		Ширяева
Ст. инженер		Вокрачко
Исполнитель		Рыбакова
Проверил		Смирнова

ТК	Фундаменты	серия 1. 412-1	
1970	Каркасы К77, К78	Выпуск II	Лист 49

Спецификация арматуры на одно арматурное изделие

Эскиз	Марка изделия	№ поз.	Ф мм	Длина мм	Колич. шт.	Общая длина м	Вес кг
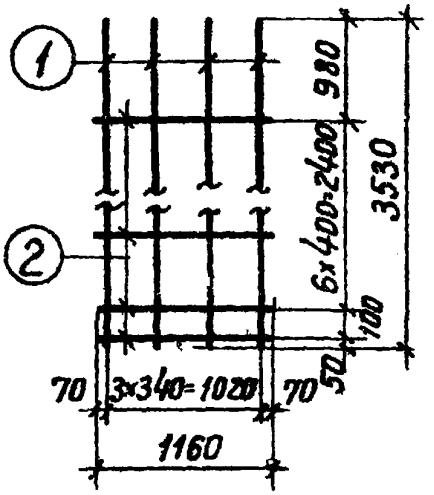	К79	1	12AII	3530	4	14.1	12.6
		2	6AI	1160	8	9.3	2.1
						Итого	14.7
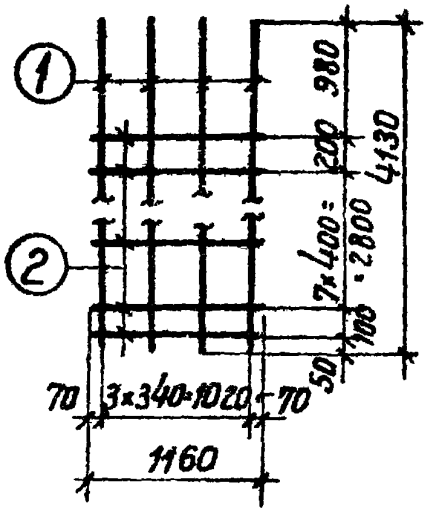	К80	1	12AII	4130	4	16.5	14.7
		2	6AI	1160	10	11.6	2.6
						Итого	17.3

Спецификация арматуры на одно арматурное изделие

Эскиз	Марка изделия	NN поз	Ф мм	Длина мм	Колич. шт.	Общая длина м	Вес кг
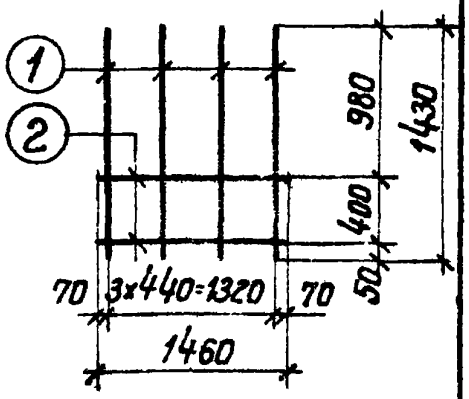	К81	1	16АII	1430	4	5,7	9,0
		2	8АI	1460	2	2,9	1,2
						Итого	10,2
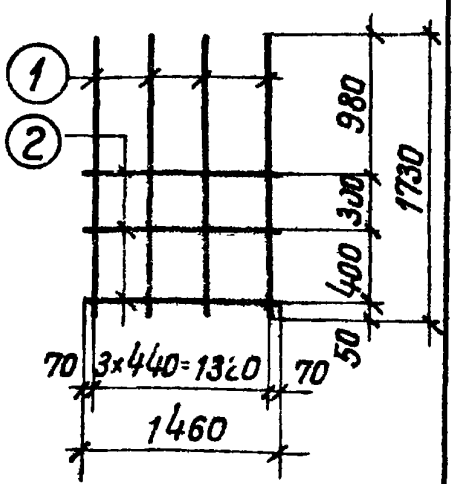	К82	1	16АII	1730	4	6,9	10,9
		2	8АI	1460	3	4,4	1,7
						Итого	12,6

Госстрой СССР
Проектный институт №1
г. Ленинград

Нач. отдела	Гл. констр. пр.	Рук. группы	Ст. инженер
Раша	Фрадкин	Ширяева	Вакрачко
Исполнитель		Проверил	
Рыбакова		Смирнова	

ТК	Фундаменты	серия 1.412-1	
1970	Каркасы К81, К82	Выпуск II	Лист 51

Спецификация арматуры на одно арматурное изделие

Эскиз	Марка изделия	NN поз.	Ф мм	Длина мм	Колич. шт.	Общая длина м	Вес кг
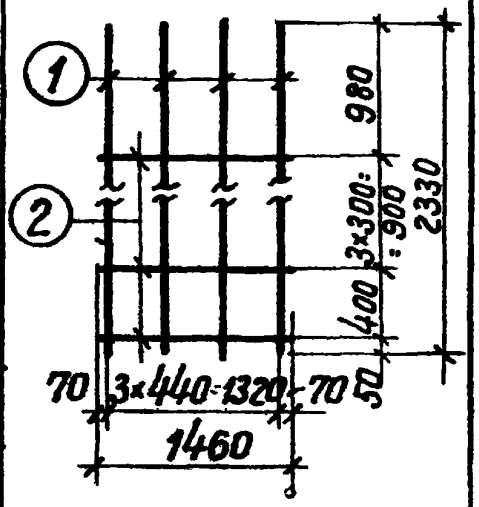	К83	1	16АII	2330	4	9,3	14,7
		2	8АI	1460	5	7,3	2,9
						Итого	17,6
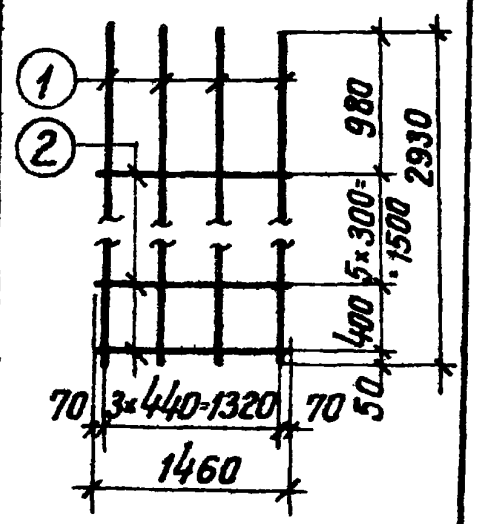	К84	1	16АII	2930	4	11,7	18,5
		2	8АI	1460	7	10,2	4,0
						Итого	22,5

Проектный институт г. Ленинград

Рук. группы Ст. инженер

Ширяева Вокрачко

Проверил

Смирнова

ТК	Фундаменты	Серия 1.412-1	
1970	Каркасы К83, К84	Выпуск II	Лист 52

Спецификация арматуры на одно арматурное изделие

Эскиз	Марка изделия	NN поз.	Ф мм	Длина мм	Колич. шт.	Общая длина м	Вес кг
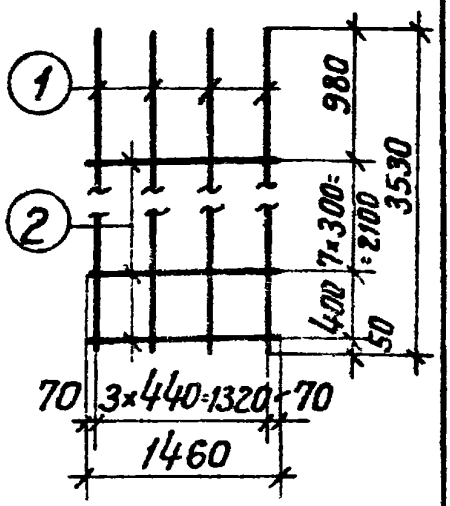	К85	1	16АII	3530	4	14,1	22,3
		2	8АI	1460	9	13,1	5,2
						Итого	27,5
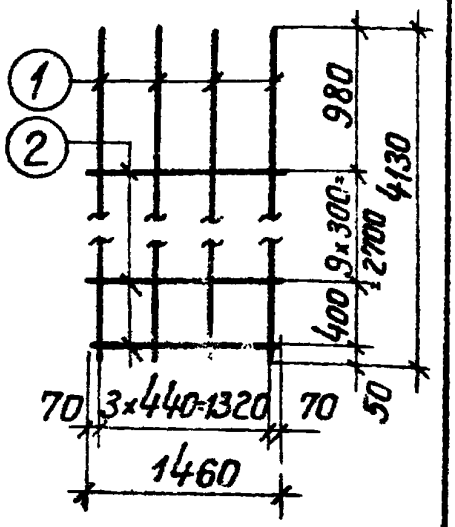	К86	1	16АII	4130	4	16,5	26,1
		2	8АI	1460	11	16,1	6,3
						Итого	32,4

Госстрой СССР
Проектный институт №1
г. Ленинград

Нач. отдела	Сл. констр. пр.	Рук. группы
Ст. инженер	Вокрачко	Ширяева
Раша	Фрадкин	Вокрачко
Исполнитель	Проверил	Смирнова
Рыбакова		Смирнова

ТК	Фундаменты	Серия 1.412-1
1970	Каркасы К85, К86	Выпуск II / Лист 53

Спецификация арматуры на одно арматурное изделие

Эскиз	Марка изделия	№№ поз	Ф мм	Длина мм	Колич. шт.	Общая длина м	Вес кг
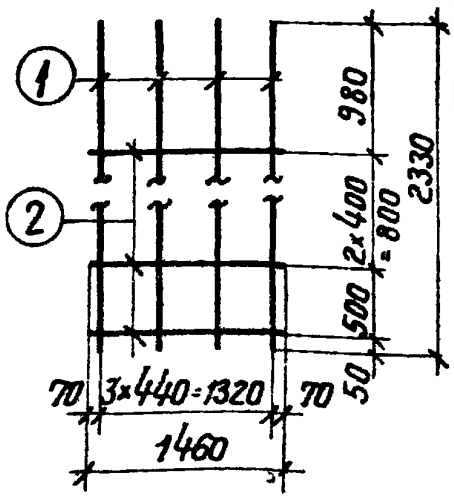	К87	1	16АII	2330	4	9,3	14,7
		2	8АI	1460	4	5,8	2,4
						Итого	17,1
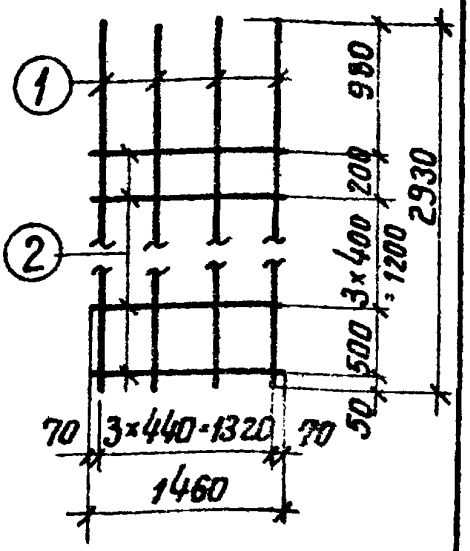		1	16АII	2930	4	11,7	18,5
		2	8АI	1460	6	8,8	3,5
						Итого	22,0

Проектный институт г. Ленинград.

Гл. констр. пр. Фрадкин

Рук. группы Ширяева

Ст. инженер Вокрачко

Проверил Смирнова

ТК	Фундаменты	Серия 1.412-1	
1970	Каркасы К87, К88	Выпуск II	Лист 54

Спецификация арматуры на одно арматурное изделие

Эскиз	Марка изделия	NN поз.	Ф мм	Длина мм	Колич. шт.	Общая длина м	Вес кг
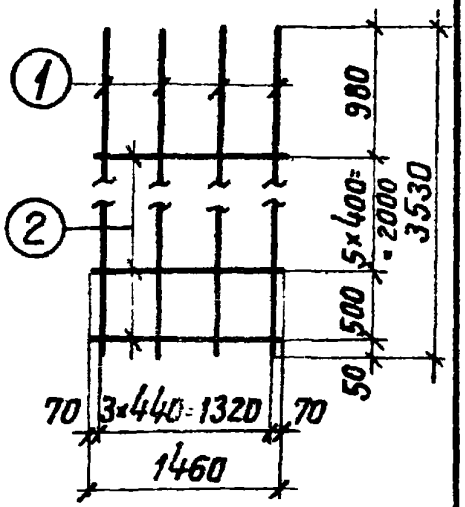	К89	1	16АII	3530	4	14,1	22,3
		2	8АI	1460	7	10,2	4,0
						Итого	26,3
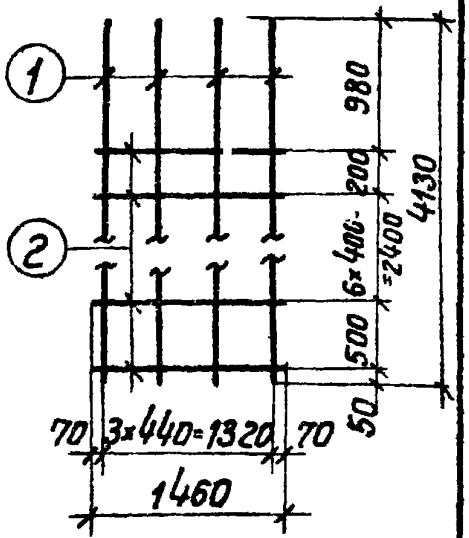	К90	1	16АII	4130	4	16,5	26,1
		2	8АI	1460	9	13,1	5,2
						Итого	31,3

Госстрой СССР
Проектный институт №1
г. Ленинград.

Нач. отдела		Раша	Рыбакова
Гл. констр. пр.		Фрадкин	
Рук. группы		Ширяева	
Ст. инженер		Вокрачко	Смирнова
Исполнитель		Проверил	

ТК	Фундаменты	Серия 1.412-1	
1970	Каркасы К89, К90	Выпуск II	Лист 55

Спецификация арматуры на одно арматурное изделие

62

Эскиз	Марка изделия	N позиции	ф мм	Длина мм	Количество шт.	Общая длина м	Вес кг
	СА8	1	8 А I	860	8	6.9	2.7
	СА10	1	10 А II	860	8	6.9	4.3
	СА12	1	12 А II	860	8	6.9	6.2
	СА14	1	14 А II	860	8	6.9	8.4

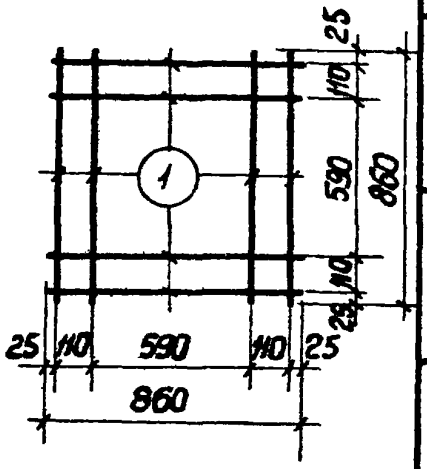

Стирнова

Проверил

Ширяева

Вакрачко

Рук. группы

Ст. инженер

ПРОЕКТНЫЙ ИНСТИТУТ №1 г. Ленинград

ТК	Фундаменты	Серия 1.412-1	
1970	Сетки СА8, СА10, СА12, СА14	Выпуск II	Лист 56

Спецификация арматуры на одно арматурное изделие

63

Эскиз	Марка изделия	N позиции	Ф мм	Длина мм	Количество шт.	Общая длина м	Вес кг
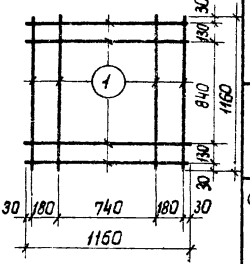	СБ8	1	8 А I	1160	8	9.3	3.7
	СБ 10	1	10 А II	1160	8	9.3	5.7
	СБ 12	1	12 А II	1160	8	9.3	8.3
	СБ 14	1	14 А II	1160	8	9.3	11.2
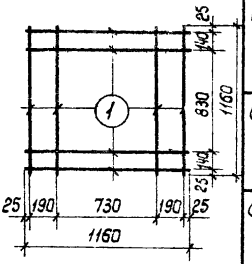	СБ 16	1	16 А II	1160	8	9.3	14.7
	СБ 18	1	18 А II	1160	8	9.3	18.6
	СБ 20	1	20 А II	1160	8	9.3	23.0

Госстрой СССР
ПРОЕКТНЫЙ ИНСТИТУТ N1
г. Ленинград

Нач. отдела		Исполнитель	Рыбакова
Гл. констр. пр.			
Рук. группы			
Ст. инженер		Проверил	Смирнова
Раша			
Фрадкин			
Ширяева			
Вокрачка			

ТК	Фундаменты	Серия 1.412-1	
1970	Сетки СБ8, СБ10, СБ12, СБ14, СБ16, СБ18, СБ20	Выпуск II	Лист 57

Спецификация арматуры на одно арматурное изделие

64

Эскиз

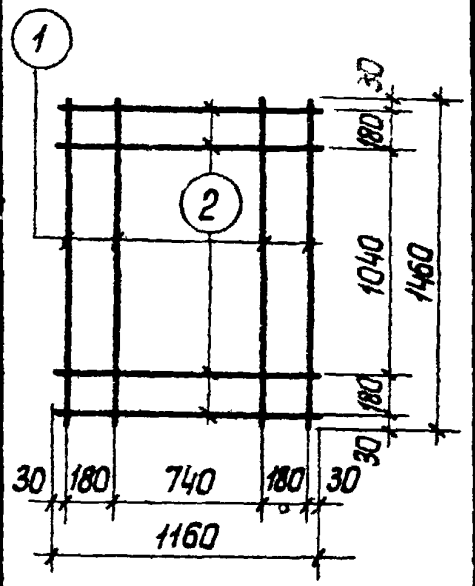

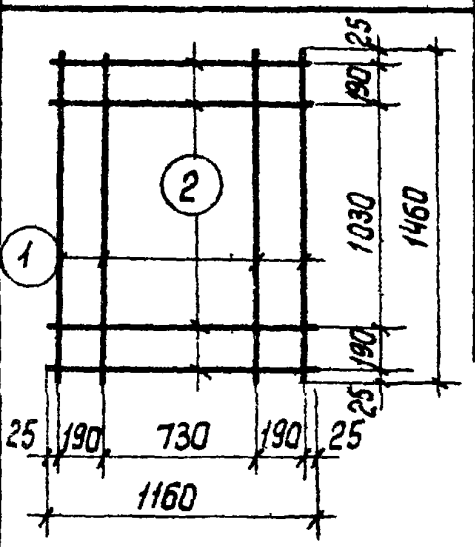

Марка изделия	N позиции	ф мм	Длина мм	Количество шт.	Общая длина м	Вес кг
СВ 8	1	8 А I	1460	4	5.8	2.3
	2	8 А I	1160	4	4.6	1.8
					Итого	4.1
СВ 10	1	10 А II	1460	4	5.8	3.6
	2	10 А II	1160	4	4.6	2.8
					Итого	6.4
СВ 12	1	12 А II	1460	4	5.8	5.2
	2	12 А II	1160	4	4.6	4.1
					Итого	9.3
СВ 14	1	14 А II	1460	4	5.8	7.0
	2	14 А II	1160	4	4.6	5.6
					Итого	12.6
СВ 16	1	16 А II	1460	4	5.8	9.2
	2	16 А II	1160	4	4.6	7.3
					Итого	16.5
СВ 18	1	18 А II	1460	4	5.8	11.6
	2	18 А II	1160	4	4.6	9.2
					Итого	20.8

Стирнова
Проверил
Фрадкин
Ширяева
Вокрачко
Гл. констр. пр.
Рук. группы
Ст. инженер

ПРОЕКТНЫЙ ИНСТИТУТ N1
г. Ленинград

ТК	Фундаменты	Серия 1.412-1	
1970	Сетки СВ 8, СВ 10, СВ 12, СВ 14, СВ 16, СВ 18	Выпуск II	Лист 58

Спецификация арматуры на одно арматурное изделие

Эскиз	Марка изделия	N позиции	ф мм	Длина мм	Количество шт.	Общая длина м	Вес кг
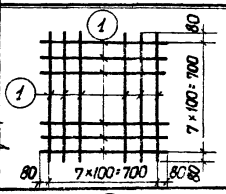	ССА6	1	6AI	860	16	13.8	3.1
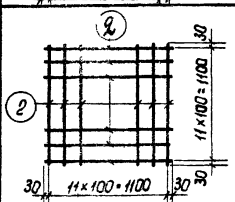	ССБ6	2	6AI	1160	24	28.0	6.2
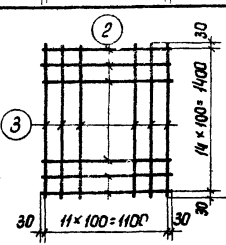	ССВ6	2	6AI	1160	15	17.4	3.9
		3	6AI	1460	12	17.5	3.9
						Итого	7.8

Госстрой СССР
ПРОЕКТНЫЙ ИНСТИТУТ №1
г. Ленинград

Нач. отдела — Раша
Гл. констр. пр. — Фрадкин
Рук. группы — Ширяева
Ст. инженер — Вокрачка

Исполнитель — Рыбакова
Проверил — Смирнова

ТК	Фундаменты	Серия 1.412-1	
1970	Сетки ССА6, ССБ6, ССВ6	Выпуск II	Лист 59

Спецификация арматуры на одно арматурное изделие

66

Эскиз

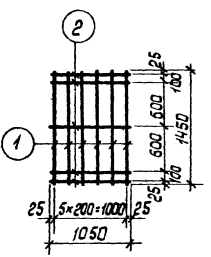

Марка изделия	N позиции	ф мм	Длина мм	Количество шт.	Общая длина м	Вес кг
С1-10	1	10 А II	1450	6	8.7	5.4
	2	6 А I	1050	5	5.2	1.2
					Итого	6.6
С1-12	1	12 А II	1450	6	8.7	7.7
	2	6 А I	1050	5	5.2	1.2
					Итого	8.9
С1-14	1	14 А II	1050	6	8.7	10.5
	2	8 А I	1050	5	5.2	2.0
					Итого	12.5
С1-16	1	16 А II	1450	6	8.7	13.7
	2	8 А I	1050	5	5.2	2.0
					Итого	15.7
С1-18	1	18 А II	1450	6	8.7	17.4
	2	10 А I	1050	5	5.2	3.2
					Итого	20.6
С1-20	1	20 А II	1450	6	8.7	21.5
	2	10 А I	1050	5	5.2	3.2
					Итого	24.7

Смирнова

Проверил

Ширяева

Вокрачко

Гл. констр. пр.

Рук. группы

Ст. инженер

ПРОЕКТНЫЙ ИНСТИТУТ №1

г. Ленинград

ТК	Фундаменты	Серия 1 412 - 1	
1970	Сетки С1-10, С1-12, С1-14, С1-16, С1-18, С1-20	Выпуск II	Лист 60

Спецификация арматуры на одно арматурное изделие

Эскиз

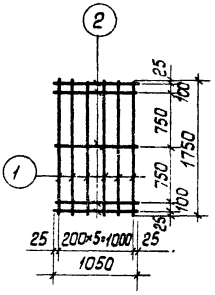

Марка изделия	N позиции	ф мм	Длина мм	Количество шт.	Общая длина м	Вес кг
С2-10	1	10 А II	1750	6	10.5	6.5
	2	6 А I	1050	5	5.2	1.2
					Итого	7.7
С2-12	1	12 А II	1750	6	10.5	9.3
	2	6 А I	1050	5	5.2	1.2
					Итого	10.5
С2-14	1	14 А II	1750	6	10.5	12.7
	2	8 А I	1050	5	5.2	2.0
					Итого	14.7
С2-16	1	16 А II	1750	6	10.5	16.6
	2	8 А I	1050	5	5.2	2.0
					Итого	18.6
С2-18	1	18 А II	1750	6	10.5	21.0
	2	10 А I	1050	5	5.2	3.2
					Итого	24.2
С2-20	1	20 А II	1750	6	10.5	25.9
	2	10 А I	1050	5	5.2	3.2
					Итого	29.1

Госстрой СССР
ПРОЕКТНЫЙ ИНСТИТУТ № 1
г. Ленинград

Нач. отдела		Раша	Исполнитель
Гл. констр. пр		Фрадкин	Рыбакова
Рук. группы		Ширяева	Смирнова
Ст. инженер		Вокрачко	Проверил

ТК	Фундаменты	Серия 1.412-1	
1970	Сетки С2-10, С2-12, С2-14, С2-16, С2-18, С2-20	Выпуск II	Лист 61

Спецификация арматуры на одно арматурное изделие

68

Эскиз

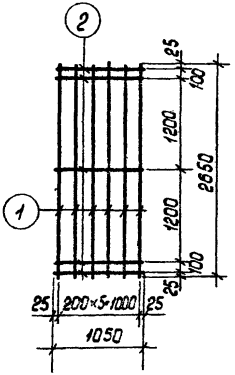

Марка изделия	N позиции	ф мм	Длина мм	Количество шт.	Общая длина м	Вес кг
С5-10	1	10 А II	2650	6	15.9	9.8
	2	6 А I	1050	5	5.2	1.2
					Итого	11.0
С5-12	1	12 А II	2650	6	15.9	14.2
	2	6 А I	1050	5	5.2	1.2
					Итого	15.4
С5-14	1	14 А II	2650	6	15.9	19.3
	2	8 А I	1050	5	5.2	2.0
					Итого	21.3
С5-16	1	16 А II	2650	6	15.9	25.1
	2	8 А I	1050	5	5.2	2.0
					Итого	27.1
С5-18	1	18 А II	2650	6	15.9	31.8
	2	10 А I	1050	5	5.2	3.2
					Итого	35.0
С5-20	1	20 А II	2650	6	15.9	39.2
	2	10 А I	1050	5	5.2	3.2
					Итого	42.4

Проектный институт №1 г. Ленинград

Гл. инженер Ширяева

Рук. группы Вакрачко

Ст. инженер

Проверил

Смирнова

ТК	Фундаменты	Серия 1.412-1	
1970	Сетки С5-10, С5-12, С5-14, С5-16, С5-18, С5-20	Выпуск II	Лист 62

Спецификация арматуры на одно арматурное изделие

Эскиз

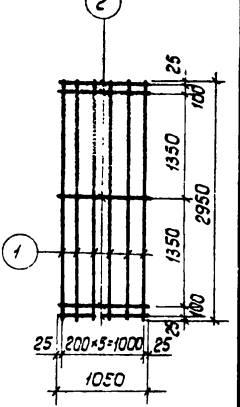

Марка изделия	N позиции	ф мм	Длина мм	Количество шт.	Общая длина м	Вес кг
СБ-10	1	10 AII	2950	6	17.7	10.8
	2	6 AI	1050	5	5.2	1.2
					Итого	12.0
СБ-12	1	12 AII	2950	6	17.7	15.7
	2	6 AI	1050	5	5.2	1.2
					Итого	16.9
СБ-14	1	14 AII	2950	6	17.7	21.4
	2	8 AI	1050	5	5.2	2.0
					Итого	23.4
СБ-16	1	16 AII	2950	6	17.7	28.0
	2	8 AI	1050	5	5.2	2.0
					Итого	30.0
СБ-18	1	18 AII	2950	6	17.7	35.4
	2	10 AI	1050	5	5.2	3.2
					Итого	38.6
СБ-20	1	20 AII	2950	6	17.7	43.7
	2	10 AI	1050	5	5.2	3.2
					Итого	46.9
СБ-22	1	22 AII	2950	6	17.7	53.0
	2	12 AI	1050	5	5.2	4.6
					Итого	57.6

Рыбакова — Стирнова
Испытатель — Сдано — Проверил
Рама — Фрадкин — Шорафа — Вакрайко
Нач. отдела — Гл.констр.пр. — Рук. группы — Ст. инженер

Госстрой СССР
ПРОЕКТНЫЙ ИНСТИТУТ N1
г. Ленинград

ТК — Фундаменты — Серия 1.412 - 1

1970 — Сетки СБ-10, СБ-12, СБ-14, СБ-16, СБ-18, СБ-20, СБ-22 — Выпуск II — Лист 63

Спецификация арматуры на одно арматурное изделие

70

Эскиз

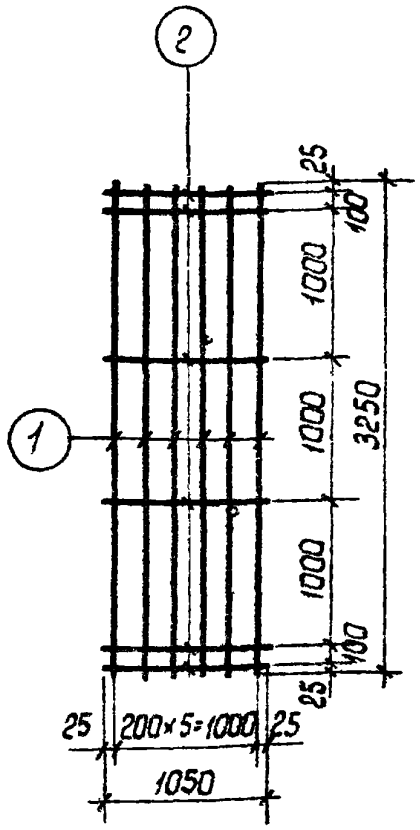

Марка изделия	N позиции	ф мм	Длина мм	Количество шт.	Общая длина м	Вес кг
С7-12	1	12 А II	3250	6	19.5	17.3
	2	6 А I	1050	6	6.3	1.4
					Итого	18.7
С7-14	1	14 А II	3250	6	19.5	23.6
	2	8 А I	1050	6	6.3	2.5
					Итого	26.1
С7-16	1	16 А II	3250	6	19.5	30.8
	2	8 А I	1050	6	6.3	2.5
					Итого	33.3
С7-18	1	18 А II	3250	6	19.5	39.0
	2	10 А I	1050	6	6.3	3.9
					Итого	42.9
С7-20	1	20 А II	3250	6	19.5	48.1
	2	10 А I	1050	6	6.3	3.9
					Итого	52.0
С7-22	1	22 А II	3250	6	19.5	58.1
	2	12 А I	1050	6	6.3	5.6
					Итого	63.7

ПРОЕКТНЫЙ ИНСТИТУТ N 1 г. Ленинград

Рук. группы Ст. инженер Ширяева Вокрачко

Проверил Смирнова

ТК	Фундаменты	Серия 1.412-1	
1970	Сетки С7-12, С7-14, С7-16, С7-18, С7-20, С7-22	Выпуск II	Лист 64

Спецификация арматуры на одно арматурное изделие

71

Эскиз	Марка изделия	N позиции	ф мм	Длина мм	Количество шт.	Общая длина м	Вес кг
	С8-12	1	12 А II	3550	6	21.3	19.0
		2	6 А I	1050	6	6.3	1.4
						Итого	20.4
	С8-14	1	14 А II	3550	6	21.3	25.8
		2	8 А I	1050	6	6.3	2.5
						Итого	28.3
	С8-16	1	16 А II	3550	6	21.3	33.7
		2	8 А I	1050	6	6.3	2.5
						Итого	36.2
	С8-18	1	18 А II	3550	6	21.3	42.6
		2	10 А I	1050	6	6.3	3.9
						Итого	46.5
	С8-20	1	20 А II	3550	6	21.3	52.6
		2	10 А I	1050	6	6.3	3.9
						Итого	56.5
	С8-22	1	22 А II	3550	6	21.3	63.5
		2	12 А I	1050	6	6.3	5.6
						Итого	69.1

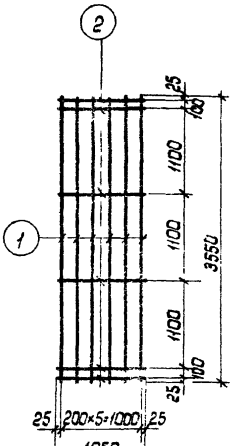

Госстрой СССР
ПРОЕКТНЫЙ ИНСТИТУТ №1
г. Ленинград

Нач. отдела		Исполнитель	Рыбакова
Гл. констр. пр.			
Рук. группы		Проверил	Смирнова
Ст. инженер			

ТК	Фундаменты	Серия 1.412-1	
1970	Сетки С8-12, С8-14, С8-16, С8-18, С8-20, С8-22	Выпуск II	Лист 65

Спецификация арматуры на одно арматурное изделие

72

Эскиз

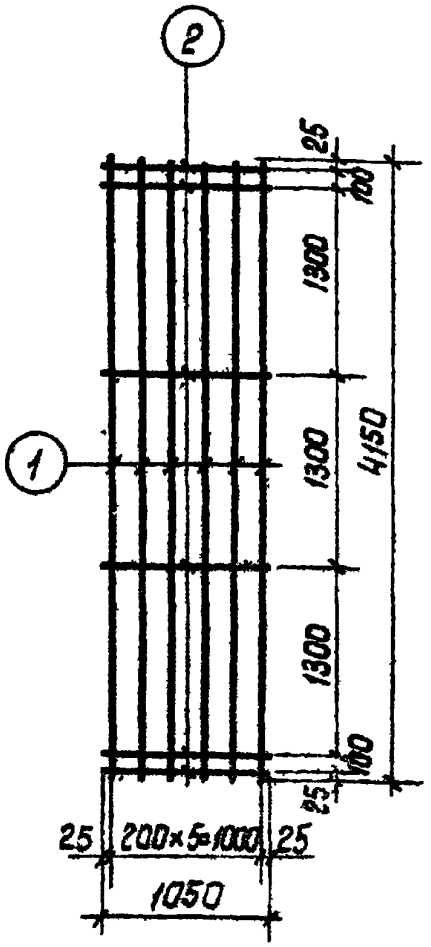

Марка изделия	N позиции	ф мм	Длина мм	Количество шт.	Общая длина м	Вес кг
С10-12	1	12 А II	4150	6	24.9	22.2
	2	6 А I	1050	6	6.3	1.4
					Итого	23.6
С10-14	1	14 А II	4150	6	24.9	30.0
	2	8 А I	1050	6	6.3	2.5
					Итого	32.5
С10-16	1	16 А II	4150	6	24.9	39.3
	2	8 А I	1050	6	6.3	2.5
					Итого	41.8
С10-18	1	18 А II	4150	6	24.9	49.8
	2	10 А I	1050	6	6.3	3.9
					Итого	53.7
С10-20	1	20 А II	4150	6	24.9	61.5
	2	10 А I	1050	6	6.3	3.9
					Итого	65.4
С10-22	1	22 А II	4150	6	24.9	74.2
	2	12 А I	1050	6	6.3	5.6
					Итого	79.8
С10-25	1	25 А II	4150	6	24.9	96.0
	2	12 А I	1050	6	6.3	5.6
					Итого	101.6

Стирнова

Проверил

Фрадкин

Ширяева

Вокрачко

Гл. констр. пр.

Рук. группы

Ст. инженер

ПРОЕКТНЫЙ ИНСТИТУТ №1

г. Ленинград

ТК	Фундаменты	Серия 1.412-1	
1970	Сетки С10-12, С10-14, С10-16, С10-18, С10-20, С10-22, С10-25	Выпуск II	Лист 66

Спецификация арматуры на одно арматурное изделие

73

Эскиз

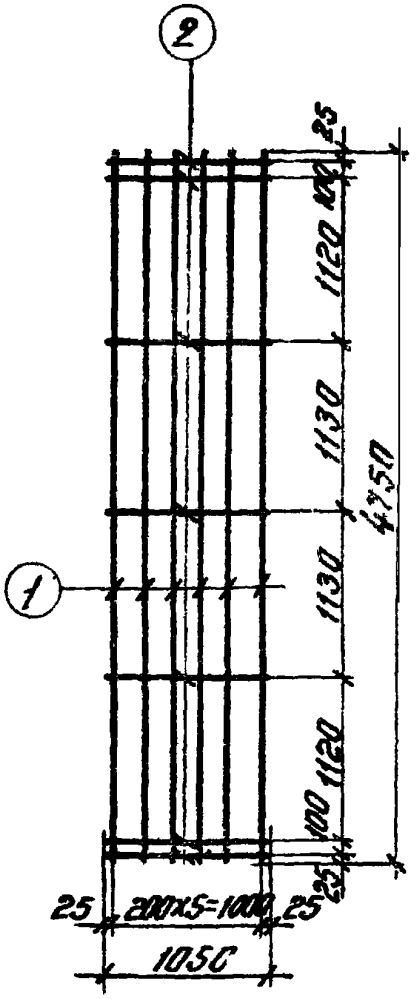

Марка изделия	№№ поз	Ф мм	Длина мм	Колич шт.	Общая длина м	Вес кг
С12-12	1	12А II	4750	6	28.5	25.3
	2	6А I	1050	7	7.4	1.6
					Итого	26.9
С12-14	1	14А II	4750	6	28.5	34.5
	2	8А I	1050	7	7.4	2.9
					Итого	37.4
С12-16	1	16А II	4750	6	28.5	45.0
	2	8А I	1050	7	7.4	2.9
					Итого	47.9
С12-18	1	18А II	4750	6	28.5	57.0
	2	10А I	1050	7	7.4	4.6
					Итого	61.6
С12-20	1	20А II	4750	6	28.5	70.4
	2	10А I	1050	7	7.4	4.6
					Итого	75.0
С12-22	1	22А II	4750	6	28.5	84.9
	2	12А I	1050	7	7.4	6.6
					Итого	91.5

Госстрой СССР проектный институт №1 г. Ленинград	Нач. отдела		
	Гл. констр. пр		
	Рук. группы		
	Ст. инженер		
	Раша	Исполнитель	Рыбакова
	Фрадкин		
	Ширяева		
	Вокрачко	Проверил	Смирнова

ТК	Фундаменты	Серия 1.412-1	
1970	Сетки С12-12, С12-14, С12-16, С12-18, С12-20, С12-22	Выпуск II	Лист 67

Спецификация арматуры на одно арматурное изделие

Эскиз

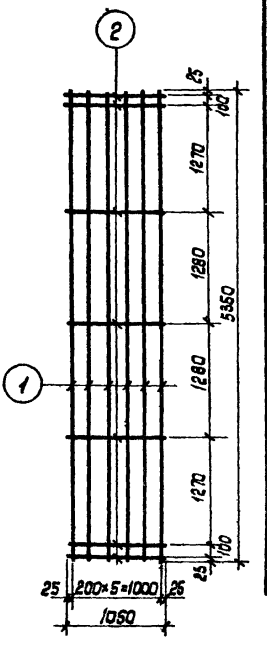

Марка изделия	N позиции	ф мм	Длина мм	Количество шт.	Общая длина м	Вес кг
С14-12	1	12 А II	5350	6	32.1	28.6
	2	6 А I	1050	7	7.4	1.6
					Итого	30.2
С14-14	1	14 А II	5350	6	32.1	38.8
	2	8 А I	1050	7	7.4	2.9
					Итого	41.7
С14-16	1	16 А II	5350	6	32.1	50.8
	2	8 А I	1050	7	7.4	2.9
					Итого	53.7
С14-18	1	18 А II	5350	6	32.1	64.2
	2	10 А I	1050	7	7.4	4.6
					Итого	68.8
С14-20	1	20 А II	5350	6	32.1	79.2
	2	10 А I	1050	7	7.4	4.6
					Итого	83.8
С14-22	1	22 А II	5350	6	32.1	95.7
	2	12 А I	1050	7	7.4	6.6
					Итого	102.3

Госстрой СССР
ПРОЕКТНЫЙ ИНСТИТУТ N1
г. Ленинград

Нач. отдела | Гл. констр. пр. | Рук. группы | Ст. инженер

Фрадкин | Ширяева | Вокрачко

Исполнитель | Проверил

Рыбакова | Смирнова

ТК	Фундаменты	Серия 1.412-1	
1970	Сетки С14-12, С14-14, С14-16, С14-18, С14-20, С14-22	Выпуск II	Лист 68

Спецификация арматуры на одно арматурное изделие

Эскиз

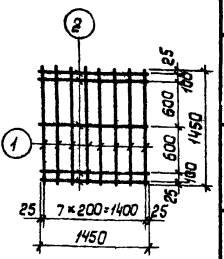

Марка изделия	N позиции	ф мм	Длина мм	Количество шт.	Общая длина м	Вес кг
С21-10	1	10 А II	1450	8	11.6	7.2
	2	6 А I	1450	5	7.2	1.6
					Итого	8.8
С21-12	1	12 А II	1450	8	11.6	10.3
	2	6 А I	1450	5	7.2	1.6
					Итого	11.9
С21-14	1	14 А II	1450	8	11.6	14.0
	2	8 А I	1450	5	7.2	2.8
					Итого	16.8
С21-16	1	16 А II	1450	8	11.6	18.3
	2	8 А I	1450	5	7.2	2.8
					Итого	21.1
С21-18	1	18 А II	1450	8	11.6	23.2
	2	10 А I	1450	5	7.2	4.4
					Итого	27.6
С21-20	1	20 А II	1450	8	11.6	28.7
	2	10 А I	1450	5	7.2	4.4
					Итого	33.1

Госстрой СССР
ПРОЕКТНЫЙ ИНСТИТУТ №1
г. Ленинград

Нач отдела — Раша
Гл констр. пр. — Фрадкин
Рук. группы — Ширяева
Ст. инженер — Вокрачко

Исполнитель — Рыбакова
Проверил — Смирнова

ТК	Фундаменты	Серия 1.412-1	
1970	Сетки С21-10, С21-12, С21-14, С21-16, С21-18, С21-20	Выпуск II	Лист 69

Спецификация арматуры на одно арматурное изделие

Эскиз

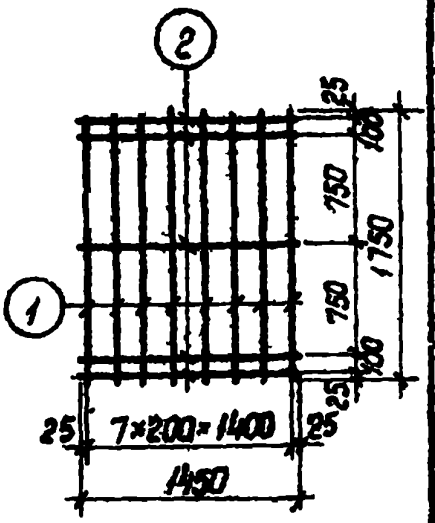

Марка изделия	N позиции	Ф мм	Длина мм	Количество шт.	Общая длина м	Вес кг
С22-10	1	10 А II	1750	8	14.0	8.6
	2	6 А I	1450	5	7.2	1.6
					Итого	10.2
С22-12	1	12 А II	1750	8	14.0	12.5
	2	6 А I	1450	5	7.2	1.6
					Итого	14.1
С22-14	1	14 А II	1.50	8	14.0	16.9
	2	8 А I	1450	5	7.2	2.8
					Итого	19.7
С22-16	1	16 А II	1750	8	14.0	22.1
	2	8 А I	1450	5	7.2	2.8
					Итого	24.9
С22-18	1	18 А II	1750	8	14.0	28.0
	2	10 А I	1450	5	7.2	4.4
					Итого	32.4
С22-20	1	20 А II	1750	8	14.0	34.6
	2	10 А I	1450	5	7.2	4.4
					Итого	39.0

Проектный институт
г. Ленинград

Гл. констр. пр. — Фрадкин
Рук. группы — Ширяева
Ст. инженер — Вокрачко
Проверил — Смирнова

ТК	Фундаменты	Серия 1.412 - 1	
1970	Сетки С22-10, С22-12, С22-14, С22-16, С22-18, С22-20	Выпуск II	Лист 70

Спецификация арматуры на одно арматурное изделие

77

Эскиз	Марка изделия	№ позиции	ф мм	Длина мм	Количество шт.	Общая длина м	Вес кг
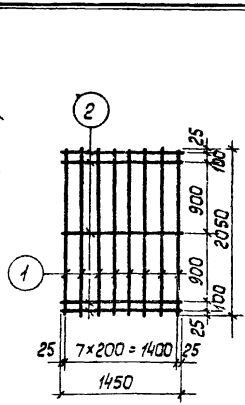	С23-10	1	10 AII	2050	8	16.4	10.1
		2	6 AI	1450	5	7.2	1.6
						Итого	11.7
	С23-12	1	12 AII	2050	8	16.4	14.6
		2	6 AI	1450	5	7.2	1.6
						Итого	16.2
	С23-14	1	14 AII	2050	8	16.4	19.9
		2	8 AI	1450	5	7.2	2.8
						Итого	22.7
	С23-16	1	16 AII	2050	8	16.4	25.9
		2	8 AI	1450	5	7.2	2.8
						Итого	28.7
	С23-18	1	18 AII	2050	8	16.4	32.8
		2	10 AI	1450	5	7.2	4.4
						Итого	37.2
	С23-20	1	20 AII	2050	8	16.4	40.5
		2	10 AI	1450	5	7.2	4.4
						Итого	44.9
	С23-22	1	22 AII	2050	8	16.4	49.0
		2	12 AI	1450	5	7.2	6.4
						Итого	55.4

Нач. отдела — Рыбакова
Гл. констр. пр — Ширяева
Рук. группы — Ширяева
Ст. инженер — Воскресенская

Разраб. — Фролкин
Ширяева
Воскресенская

Испол.: Ширяева
Провери.л — Ширяева
Ситуранова

Госстрой СССР
ПРОЕКТНЫЙ ИНСТИТУТ 1
г. Ленинград

ТК | Фундаменты | Серия 1.412-1

4970 | Сетки С23-10 С23-12 С23-14 С23-16 С23-18 С23-20 С23-22 | Выпуск | Лист

Спецификация арматуры на одно арматурное изделие

Эскиз	Марка изделия	N позиции	ф мм	Длина мм	Количество шт.	Общая длина м	Вес кг
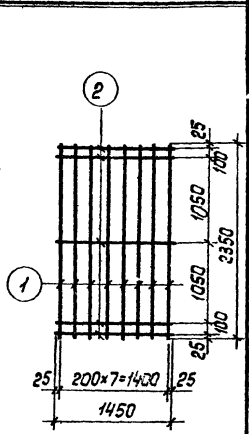	С24-10	1	10 AII	2350	8	18.8	11.6
		2	6 AI	1450	5	7.2	1.6
						Итого	13.2
	С24-12	1	12 AII	2350	8	18.8	16.7
		2	6 AI	1450	5	7.2	1.6
						Итого	18.3
	С24-14	1	14 AII	2350	8	18.8	22.8
		2	8 AI	1450	5	7.2	2.8
						Итого	25.6
	С24-16	1	16 AII	2350	8	18.8	29.7
		2	8 AI	1450	5	7.2	2.8
						Итого	32.5
	С24-18	1	18 AII	2350	8	18.8	37.6
		2	10 AI	1450	5	7.2	4.4
						Итого	42.0
	С24-20	1	20 AII	2350	8	18.8	46.5
		2	10 AI	1450	5	7.2	4.4
						Итого	50.9
	С24-22	1	22 AII	2350	8	18.8	56.2
		2	12 AI	1450	5	7.2	6.4
						Итого	62.6

Гл. констр. пр. Стурнова
Рук. группы Смирнов
Ст. инженер Проверил
Фролкин
Ширяева
Богданчик
Составил
Богданчик

ПРОЕКТНЫЙ ИНСТИТУТ №1
2. Ленинград

Спецификация арматуры на одно арматурное изделие

Эскиз

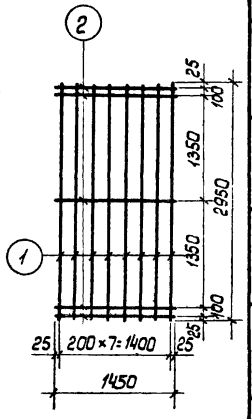

Марка изделия	N позиции	ф мм	Длина мм	Количество шт.	Общая длина м	Вес кг
С26-10	1	10 А II	2950	8	23.6	14.6
	2	6 А I	1450	5	7.2	1.6
					Итого	16.2
С26-12	1	12 А II	2950	8	23.6	21.0
	2	6 А I	1450	5	7.2	1.6
					Итого	22.6
С26-14	1	14 А II	2950	8	23.6	28.5
	2	8 А I	1450	5	7.2	2.8
					Итого	31.3
С26-16	1	16 А II	2950	8	23.6	37.2
	2	8 А I	1450	5	7.2	2.8
					Итого	40.0
С26-18	1	18 А II	2950	8	23.6	47.2
	2	10 А I	1450	5	7.2	4.4
					Итого	51.6
С26-20	1	20 А II	2950	8	23.6	58.3
	2	10 А I	1450	5	7.2	4.4
					Итого	62.7
С26-22	1	22 А II	2950	8	23.6	70.5
	2	12 А I	1450	5	7.2	6.4
					Итого	76.9

Госстрой СССР
ПРОЕКТНЫЙ ИНСТИТУТ №1
г. Ленинград

Нач. отдела		Исполнитель	Рыбакова
Гл. констр. пр.			
Рук. группы		Проверил	Смирнова
Ст. инженер			
Раша			
Фрадкин			
Ширяева			
Вокрачко			

ТК	Фундаменты	Серия 1.412 - 1	
1970	Сетки С26-10, С26-12, С26-14, С26-16, С26-18, С26-20, С26-22	Выпуск II	Лист 73

Спецификация арматуры на одно арматурное изделие

80

Эскиз

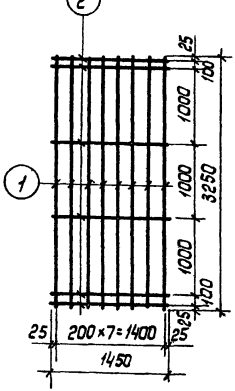

Марка изделия	N позиции	ф мм	Длина мм	Количество шт.	Общая длина м	Вес кг
С27-12	1	12 А II	3250	8	26.0	23.1
	2	6 А I	1450	6	8.7	1.9
					Итого	25.0
С27-14	1	14 А II	3250	8	26.0	31.5
	2	6 А I	1450	6	8.7	3.4
					Итого	34.9
С27-16	1	16 А II	3250	8	26.0	41.1
	2	8 А I	1450	6	8.7	3.4
					Итого	44.5
С27-18	1	18 А II	3250	8	26.0	52.0
	2	10 А I	1450	6	8.7	5.4
					Итого	57.4
С27-20	1	20 А II	3250	8	26.0	64.2
	2	10 А I	1450	6	8.7	5.4
					Итого	69.6
С27-22	1	22 А II	3250	8	26.0	77.5
	2	12 А I	1450	6	8.7	7.7
					Итого	85.2

ПРОЕКТНЫЙ ИНСТИТУТ №1
г. Ленинград

Гл. констр. пр. — Фрадкин
Рук. группы — Ширяева
Ст. инженер — Вокрачка
Проверил — Смирнова

ТК	Фундаменты	Серия 1.412 - 1	
1970	Сетки С27-12, С27-14, С27-16, С27-18, С27-20, С27-22	Выпуск II	Лист 74

Спецификация арматуры на одно арматурное изделие

81

Эскиз

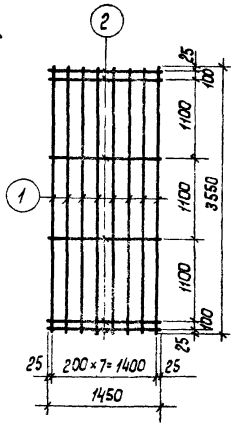

Марка изделия	N позиции	ф мм	Длина мм	Количество шт.	Общая длина м	Вес кг
С28-12	1	12 А II	3550	8	28.4	25.3
	2	6 А I	1450	6	8.7	1.9
					Итого	27.2
С28-14	1	14 А II	3550	8	28.4	34.4
	2	8 А I	1450	6	8.7	3.4
					Итого	37.8
С28-16	1	16 А II	3550	8	28.4	44.8
	2	8 А I	1450	6	8.7	3.4
					Итого	48.2
С28-18	1	18 А II	3550	8	28.4	56.8
	2	10 А I	1450	6	8.7	5.4
					Итого	62.2
С28-20	1	20 А II	3550	8	28.4	70.2
	2	10 А I	1450	6	8.7	5.4
					Итого	75.6
С28-22	1	22 А II	3550	8	28.4	84.6
	2	12 А I	1450	6	8.7	7.7
					Итого	92.3

Госстрой СССР
ПРОЕКТНЫЙ ИНСТИТУТ №1
г. Ленинград

Нач. отдела		Исполнитель	Рыбакова
Гл. констр. пр.			
Рук. группы		Проверил	Смирнова
Ст. инженер			

Роша
Фрадкин
Ширяева
Вокрачка

ТК	Фундаменты	Серия 1.412-1	
1970	Сетки С28-12, С28-14, С28-16, С28-18, С28-20, С28-22	Выпуск II	Лист 75

Спецификация арматуры на одна арматурное изделие

82

Эскиз

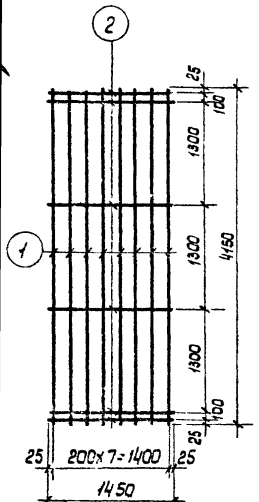

Марка изделия	N позиции	ф мм	Длина мм	Количество шт.	Общая длина м	Вес кг
С30-12	1	12 А II	4150	8	33.2	29.6
	2	6 А I	1450	6	8.7	1.9
					Итого	31.5
С30-14	1	14 А II	4150	8	33.2	40.1
	2	8 А I	1450	6	8.7	3.4
					Итого	43.5
С30-16	1	16 А II	4150	8	33.2	52.4
	2	8 А I	1450	6	8.7	3.4
					Итого	55.8
С30-18	1	18 А II	4150	8	33.2	66.4
	2	10 А I	1450	6	8.7	5.4
					Итого	71.8
С30-20	1	20 А II	4150	8	33.2	82.0
	2	10 А I	1450	6	8.7	5.4
					Итого	87.4
С30-22	1	22 А II	4150	8	33.2	98.9
	2	12 А I	1450	6	8.7	7.7
					Итого	106.6
С30-25	1	25 А II	4150	8	33.2	124.1
	2	12 А I	1450	6	8.7	7.7
					Итого	131.8

Разраб. Фролкин, Шарапова, Бокезюка
Проверил Сидоров, Шапиро, Волынкина
Нач. отдела, Гл. констр. пр., Рук. группы, Ст. инженер

Госстрой СССР
Проектный институт № 1
г. Ленинград

ТК | Фундаменты | Серия 1.412-1

1970 | Сетки С30-12, С30-14, С30-16, С30-18 С30-20, С30-22, С30-25 | Выпуск II | Лист 76

Спецификация арматуры на одно арматурное изделие

Эскиз

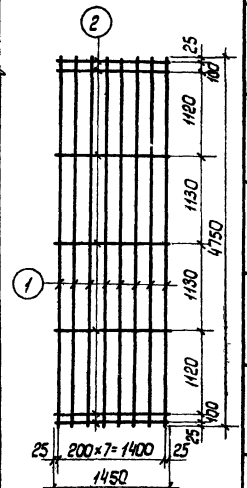

Марка изделия	N позиции	ф мм	Длина мм	Количество шт.	Общая длина м	Вес кг
С32-12	1	12 А II	4750	8	38.0	33.8
	2	6 А I	1450	7	10.2	2.2
					Итого	36.0
С32-14	1	14 А II	4750	8	38.0	46.0
	2	8 А I	1450	7	10.2	4.0
					Итого	50.0
С32-16	1	16 А II	4750	8	38.0	60.0
	2	8 А I	1450	7	10.2	4.0
					Итого	64.0
С32-18	1	18 А II	4750	8	38.0	76.0
	2	10 А I	1450	7	10.2	6.3
					Итого	82.3
С32-20	1	20 А II	4750	8	38.0	93.9
	2	10 А I	1450	7	10.2	6.3
					Итого	100.2
С32-22	1	22 А II	4750	8	38.0	113.2
	2	12 А I	1450	7	10.2	9.1
					Итого	122.3
С32-25	1	25 А II	4750	8	38.0	146.2
	2	12 А I	1450	7	10.2	9.1
					Итого	155.3

Разработал Фрадкин, Шарафева
Проверил Вокрачка
Исполнитель Сычкова
Нач. отдела
Гл. констр. пр.
Рук. группы
Ст. инженер

Госстрой СССР
ПРОЕКТНЫЙ ИНСТИТУТ №1
г. Ленинград

ТК | Фундаменты | Серия 1.412-1
1970 | Сетки С32-12, С32-14, С32-16, С32-18, С32-20, С32-22, С32-25 | Выпуск II | Лист 77

Спецификация арматуры на одно арматурное изделие

Эскиз	Марка изделия	N позиции	ф мм	Длина мм	Количество шт.	Общая длина м	Вес кг
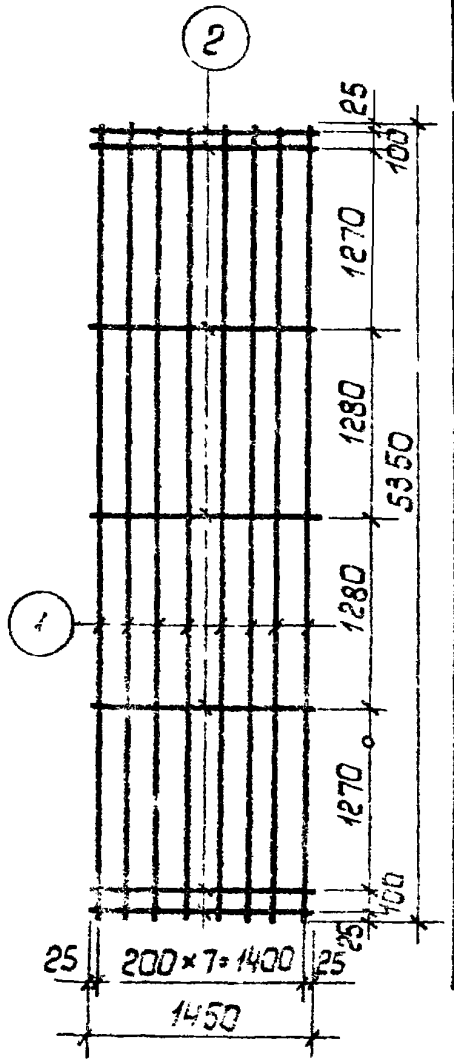	С34-12	1	12 AII	5350	8	42.8	38.1
		2	6 AI	1450	7	10.2	2.2
						Итого	40.3
	С34-14	1	14 AII	5350	8	42.8	51.8
		2	8 AI	1450	7	10.2	4.0
						Итого	55.8
	С34-16	1	16 AII	5350	8	42.8	67.7
		2	8 AI	1450	7	10.2	4.0
						Итого	71.7
	С34-18	1	18 AII	5350	8	42.8	85.6
		2	10 AI	1450	7	10.2	6.3
						Итого	91.9
	С34-20	1	20 AII	5350	8	42.8	106.0
		2	10 AI	1450	7	10.2	6.3
						Итого	112.3
	С34-22	1	22 AII	5350	8	42.8	127.8
		2	12 AI	1450	7	10.2	9.1
						Итого	136.9

Спецификация арматуры на одно арматурное изделие

85

Эскиз

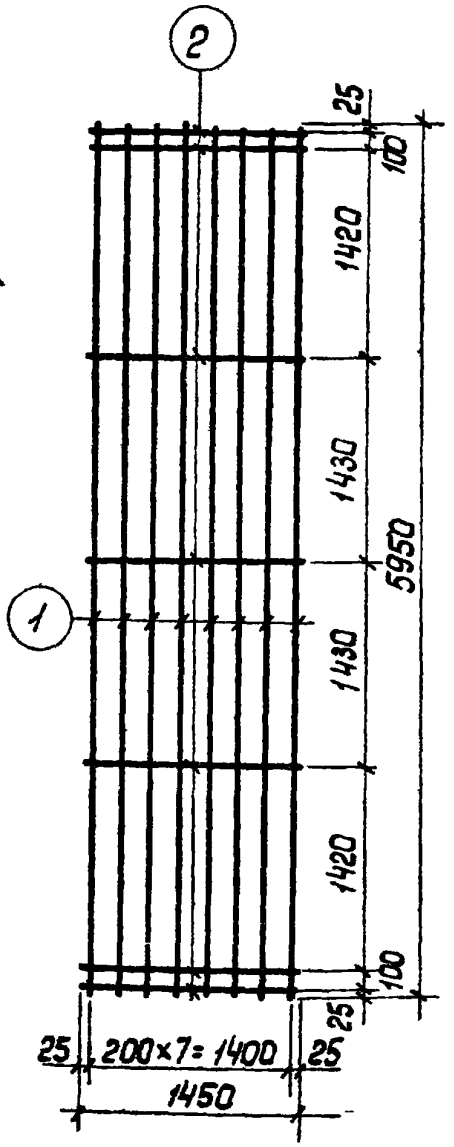

Марка изделия	N позиции	ф мм	Длина мм	Количество шт.	Общая длина м	Вес кг
С36-12	1	12 А II	5950	8	47.6	42.3
	2	6 А I	1450	7	10.2	2.2
					Итого	44.5
С36-14	1	14 А II	5950	8	47.6	57.6
	2	8 А I	1450	7	10.2	4.0
					Итого	61.6
С36-16	1	16 А II	5950	8	47.6	75.2
	2	8 А I	1450	7	10.2	4.0
					Итого	79.2
С36-18	1	18 А II	5950	8	47.6	95.2
	2	10 А I	1450	7	10.2	6.3
					Итого	101.5
С36-20	1	20 А II	5950	8	47.6	117.6
	2	10 А I	1450	7	10.2	6.3
					Итого	123.9
С36-22	1	22 А II	5950	8	47.6	141.9
	2	12 А I	1450	7	10.2	9.1
					Итого	151.0

Госстрой СССР
ПРОЕКТНЫЙ ИНСТИТУТ №1
г. Ленинград

Нач. отдела		Исполнитель	Рыбакова
Гл. констр. пр.			
Рук. группы			
Ст. инженер	Вокрачко	Проверил	Смирнова

ТК	Фундаменты	Серия 1.412-1	
1970	Сетки С36-12, С36-14, С36-16, С36-18, С36-20, С36-22	Выпуск II	Лист 79

Спецификация арматуры на одно арматурное изделие

86

Эскиз

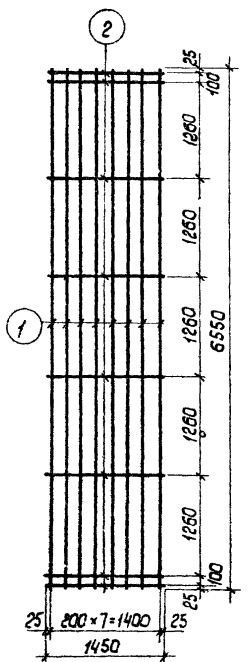

Марка изделия	N позиции	ф мм	Длина мм	Количество шт	Общая длина м	Вес кг
С38-12	1	12 А II	6550	8	52.4	46.7
	2	6 А I	1450	8	11.6	2.6
					Итого	49.3
С38-14	1	14 А II	6550	8	52.4	63.5
	2	8 А I	1450	8	11.6	4.6
					Итого	68.1
С38-16	1	16 А II	6550	8	52.4	82.8
	2	8 А I	1450	8	11.6	4.6
					Итого	87.4
С38-18	1	18 А II	6550	8	52.4	104.8
	2	10 А I	1450	8	11.6	7.2
					Итого	112.0
С38-20	1	20 А II	6550	8	52.4	129.2
	2	10 А I	1450	8	11.6	7.2
					Итого	136.4
С38-22	1	22 А II	6550	8	52.4	156.2
	2	12 А I	1450	8	11.6	10.3
					Итого	166.5

Смирнова

Проверил

Ширяева

Вокрачко

Рук. группы

Ст. инженер

г. Ленинград

ТК	Фундаменты	Серия 1 412-1	
1970	Сетки С38-12, С38-14, С38-16, С38-18, С38-20, С38-22	Выпуск II	Лист 80

Спецификация арматуры на одно арматурное изделие

Эскиз

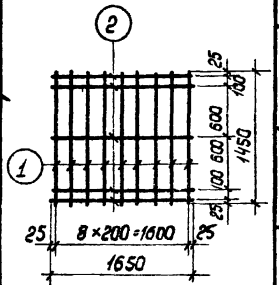

Марка изделия	NN позиции	ф мм	Длина мм	Количество шт.	общая длина м	Вес кг
С41-10	1	10 А II	1450	9	13.0	8.0
	2	6 А I	1650	5	8.2	1.8
					Итого	9.8
С41-12	1	12 А II	1450	9	13.0	11.6
	2	6 А I	1650	5	8.2	1.8
					Итого	13.4
С41-14	1	14 А II	1450	9	13.0	15.7
	2	8 А I	1650	5	8.2	3.2
					Итого	18.9
С41-16	1	16 А II	1450	9	13.0	20.5
	2	8 А I	1650	5	8.2	3.2
					Итого	23.7
С41-18	1	18 А II	1450	9	13.0	26.0
	2	10 А I	1650	5	8.2	5.0
					Итого	31.0
С41-20	1	20 А II	1450	9	13.0	32.1
	2	10 А I	1650	5	8.2	5.0
					Итого	37.1

Госстрой СССР
ПРОЕКТНЫЙ ИНСТИТУТ N1
г. Ленинград

Нач. отдела		Раша	
Гл. констр. пр.		Фрадкин	
Рук. группы		Ширяева	
Ст. инженер		Вокрачко	
Исполнитель		Рыдакова	
Проверил		Стирнова	

ТК	Фундаменты	Серия 1.412-1	
1970	Сетки С41-10, С41-12, С41-14, С41-16, С41-18, С41-20	Выпуск II	Лист 81

Спецификация арматуры на одно арматурное изделие

Эскиз	Марка изделия	N поз.	ф мм	Длина мм	Количество шт.	Общая длина м	Вес кг
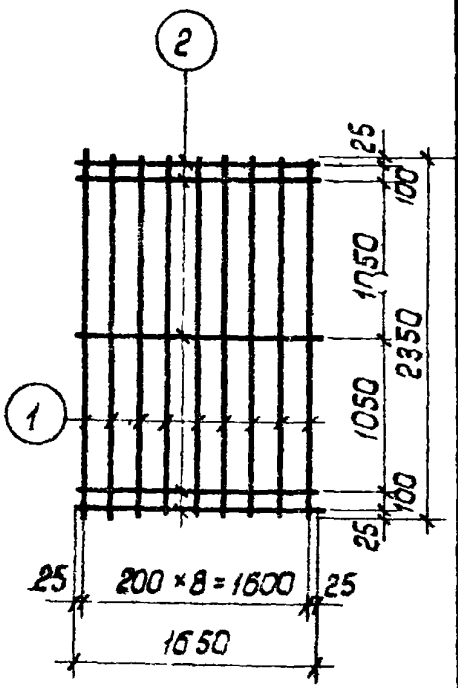	С44-10	1	10 AII	2350	9	21.2	13.1
		2	6 AI	1650	5	8.2	1.8
						Итого	14.9
	С44-12	1	12 AII	2350	9	21.2	18.9
		2	6 AI	1650	5	8.2	1.8
						Итого	20.7
	С44-14	1	14 AII	2350	9	21.2	25.6
		2	8 AI	1650	5	8.2	3.2
						Итого	28.8
	С44-16	1	16 AII	2350	9	21.2	33.5
		2	8 AI	1650	5	8.2	3.2
						Итого	36.7
	С44-18	1	18 AII	2350	9	21.2	42.4
		2	10 AI	1650	5	8.2	5.0
						Итого	47.4
	С44-20	1	20 AII	2350	9	21.2	52.4
		2	10 AI	1650	5	8.2	5.0
						Итого	57.4

Спецификация арматуры на одно арматурное изделие

89

Эскиз

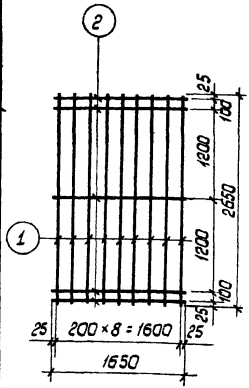

Марка изделия	N позиции	Ф мм	Длина мм	Количество шт.	Общая длина м	Вес кг
С45-10	1	10 А II	2650	9	23.8	14.7
	2	6 А I	1650	5	8.2	1.8
					Итого	16.5
С45-12	1	12 А II	2650	9	23.8	21.2
	2	6 А I	1650	5	8.2	1.8
					Итого	23.0
С45-14	1	14 А II	2650	9	23.8	28.8
	2	8 А I	1650	5	8.2	3.2
					Итого	32.0
С45-16	1	16 А II	2650	9	23.8	37.6
	2	8 А I	1650	5	8.2	3.2
					Итого	40.8
С45-18	1	18 А II	2650	9	23.8	47.6
	2	10 А I	1650	5	8.2	5.0
					Итого	52.6
С45-20	1	20 А II	2650	9	23.8	58.8
	2	10 А I	1650	5	8.2	5.0
					Итого	63.8

Госстрой СССР
ПРОЕКТНЫЙ ИНСТИТУТ № 1
г. Ленинград

Нач. отдела		Раша	Исполнитель: Рыбакова
Гл. констр. пр.		Фрадкин	
Рук. группы		Ширяева	
Ст. инженер		Вокрачка	Проверил: Смирнова

ТК	Фундаменты	Серия 1.412-1	
1970	Сетки С45-10, С45-12, С45-14, С45-16, С45-18, С45-20	Выпуск II	Лист 83

Спецификация арматуры на одно арматурное изделие

Эскиз	Марка изделия	N позиции	ф мм	Длина мм	Количество шт.	Общая длина м	Вес кг
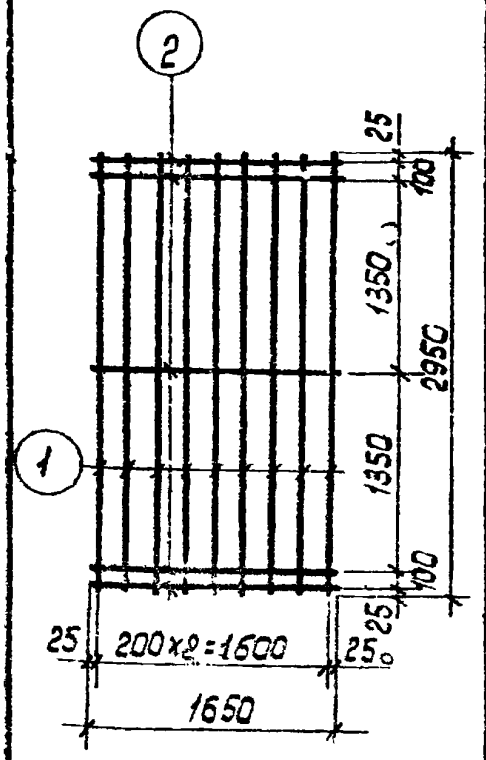	С46-10	1	10 AII	2950	9	26.6	16.4
		2	6 AI	1650	5	8.2	1.8
						Итого	18.2
	С46-12	1	12 AII	2950	9	26.6	23.6
		2	6 AI	1650	5	8.2	1.8
						Итого	25.4
	С46-14	1	14 AII	2950	9	26.6	32.2
		2	8 AI	1650	5	8.2	3.2
						Итого	35.4
	С46-16	1	16 AII	2950	9	26.6	42.0
		2	8 AI	1650	5	8.2	3.2
						Итого	45.2
	С46-18	1	18 AII	2950	9	26.6	53.2
		2	10 AI	1650	5	8.2	5.0
						Итого	58.2
	С46-20	1	20 AII	2950	9	26.6	65.7
		2	10 AI	1650	5	8.2	5.0
						Итого	70.7
	С46-22	1	22 AII	2950	9	26.6	79.5
		2	12 AI	1650	5	8.2	7.1
						Итого	86.6

Спецификация арматуры на одно арматурное изделие

91

Эскиз

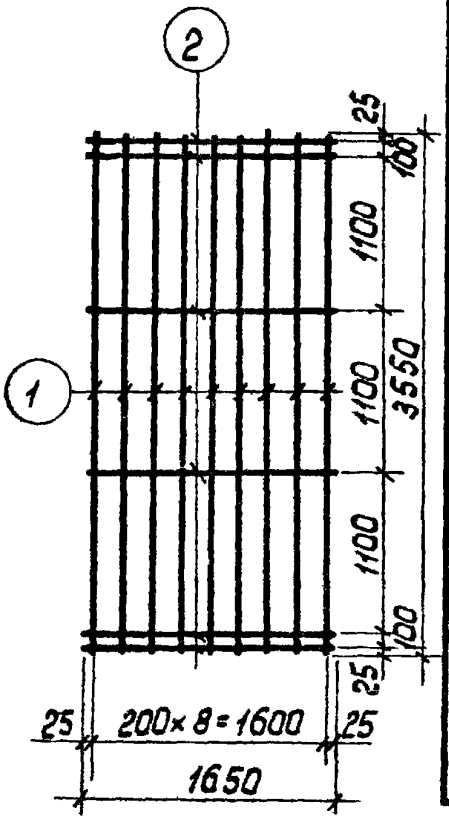

Марка изделия	N позиции	ф мм	Длина мм	Количество шт.	Общая длина м	Вес кг
С48-12	1	12 А II	3550	9	32.0	28.5
	2	6 А I	1650	6	9.9	2.2
					Итого	30.7
С48-14	1	14 А II	3550	9	32.0	38.7
	2	8 А I	1650	6	9.9	3.9
					Итого	42 6
С48-16	1	16 А II	3550	9	32.0	50.6
	2	8 А I	1650	6	9.9	3 9
					Итого	54.5
С48-18	1	18 А II	3550	9	32.0	64.0
	2	10 А I	1650	6	9.9	6.1
					Итого	70.1
С48-20	1	20 А II	3550	9	32.0	79.0
	2	10 А I	1650	6	9.9	6.1
					Итого	85.1
С48-22	1	22 А II	3550	9	32.0	95.4
	2	12 А I	1650	6	9.9	8.8
					Итого	104.2

Госстрой СССР
ПРОЕКТНЫЙ ИНСТИТУТ №1
г. Ленинград

Нач. отдела		Исполнитель	Рыбакова
Гл. констр. пр			
Рук. группы			
Ст. инженер		Проверил	Смирнова
Раша	Фрадкин		
	Ширяева		
	Вокрачко		

ТК	Фундаменты	Серия 1. 412-1	
1970	Сетки С48-12, С48-14, С48-16, С48-18, С48-20, С48-22	Выпуск II	Лист 85

Эскиз	Марка изделия	№ позиции	ф мм	Длина мм	Количество шт.	Общая длина м	Вес кг
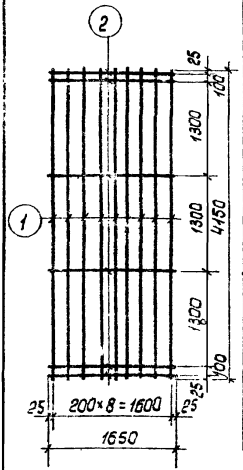	С50-12	1	12 А II	4150	9	37.4	33.3
		2	6 А I	1650	6	9.9	2.2
						Итого	35.5
	С50-14	1	14 А II	4150	9	37.4	45.3
		2	8 А I	1650	6	9.9	3.9
						Итого	49.2
	С50-16	1	16 А II	4150	9	37.4	59.1
		2	8 А I	1650	6	9.9	3.9
						Итого	63.0
	С50-18	1	18 А II	4150	9	37.4	74.8
		2	10 А I	1650	6	9.9	6.1
						Итого	80.9
	С50-20	1	20 А II	4150	9	37.4	92.4
		2	10 А I	1650	6	9.9	6.1
						Итого	98.5
	С50-22	1	22 А II	4150	9	37.4	111.5
		2	12 А I	1650	6	9.9	8.8
						Итого	120.3

Спецификация арматуры на одно арматурное изделие

93

Эскиз

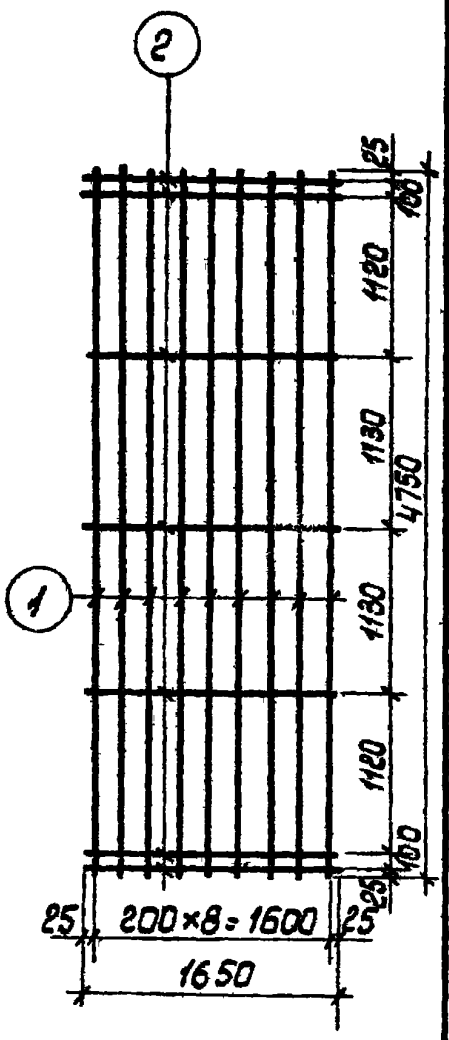

Марка изделия	N позиции	ф мм	Длина мм	Количество шт.	Общая длина м	Вес кг
С52-12	1	12 AII	4750	9	42.8	38.1
	2	6 AI	1650	7	11.6	2.5
					Итого	40.6
С52-14	1	14 AII	4750	9	42.8	51.8
	2	8 AI	1650	7	11.6	4.5
					Итого	56.3
С52-16	1	16 AII	4750	9	42.8	67.7
	2	8 AI	1650	7	11.6	4.5
					Итого	72.2
С52-18	1	18 AII	4750	9	42.8	85.6
	2	10 AI	1650	7	11.6	7.2
					Итого	92.8
С52-20	1	20 AII	4750	9	42.8	105.7
	2	10 AI	1650	7	11.6	7.2
					Итого	112.9
С52-22	1	22 AII	4750	9	42.8	127.6
	2	12 AI	1650	7	11.6	10.3
					Итого	137.9
С52-25	1	25 AII	4750	9	42.8	165.0
	2	12 AI	1650	7	11.6	10.3
					Итого	175.3

Госстрой СССР
ПРОЕКТНЫЙ ИНСТИТУТ №1
г. Ленинград

Нач. отдела — Рыбакова
Гл. констр. пр. — Стирнова
Рук. группы — Дмитриев
Ст. инженер — Проверил
Исполнитель — Ширяева
Чертил — Вокрочкс
Проверил — Фрайкин
Составил — Вендланд

ТК — Фундаменты — Серия 1.412-1

1970 — Сетки С52-12, С52-14, С52-16, С52-18, С52-20, С52-22, С52-25 — Выпуск II — Лист 87

Спецификация арматуры на одно арматурное изделие

Эскиз

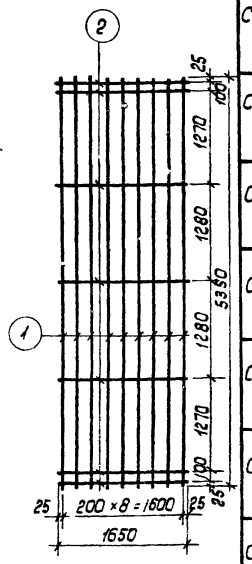

Марка изделия	N позиции	ф мм	Длина мм	Количество шт.	Общая длина м	Вес кг
С54-12	1	12 А II	5350	9	48.2	42.9
	2	6 А I	1650	7	11.6	2.5
					Итого	45.4
С54-14	1	14 А II	5350	9	48.2	58.3
	2	8 А I	1650	7	11.6	4.5
					Итого	62.8
С54-16	1	16 А II	5350	9	48.2	76.1
	2	8 А I	1650	7	11.6	4.5
					Итого	80.6
С54-18	1	18 А II	5350	9	48.2	96.4
	2	10 А I	1650	7	11.6	7.2
					Итого	103.6
С54-20	1	20 А II	5350	9	48.2	119.1
	2	10 А I	1650	7	11.6	7.2
					Итого	126.3
С54-22	1	22 А II	5350	9	48.2	143.6
	2	12 А I	1650	7	11.6	10.3
					Итого	153.9
С54-25	1	25 А II	5350	9	48.2	186.0
	2	12 А I	1650	7	11.6	10.3
					Итого	196.3

Спиридонова
Самарцева
Проверил
Шидаева
Вокрочко
Разраб.
Шидаева
Вокрочко
Гл. констр. пр.
Рук. группы
Ст. инженер
ПРОЕКТНЫЙ ИНСТИТУТ № 1
г. Ленинград

ТК	Фундаменты	Серия 1.412-1	
1970	Сетки С54-12, С54-14, С54-16, С54-18, С54-20, С54-22, С54-25	Выпуск II	Лист 88

Спецификация арматуры на одно арматурное изделие

95

Эскиз

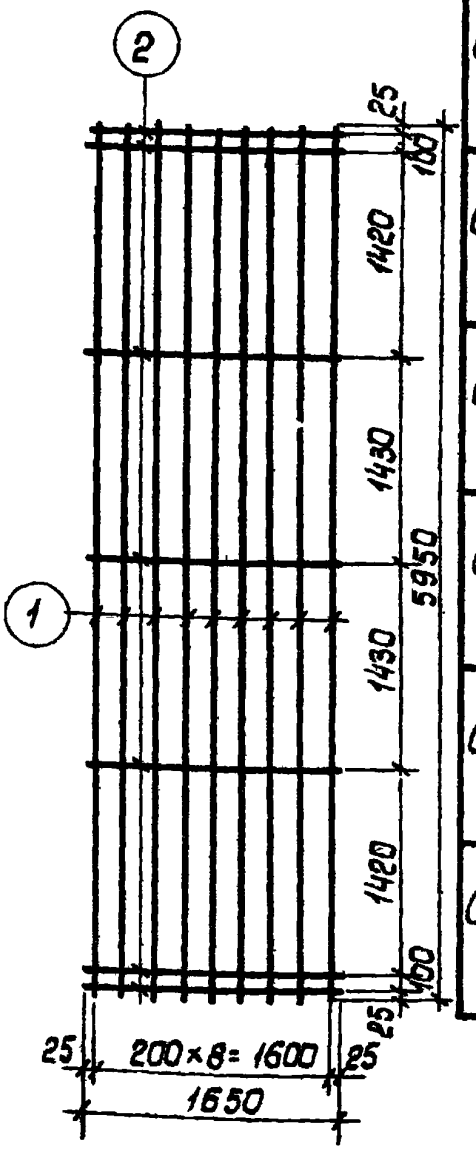

Марка изделия	N позиции	ф мм	Длина мм	Количество шт.	Общая длина м	Вес кг
С56-12	1	12 А II	5950	9	53.6	47.7
	2	6 А I	1650	7	11.6	2.5
					Итого	50.2
С56-14	1	14 А II	5950	9	53.6	64.8
	2	8 А I	1650	7	11.6	4.5
					Итого	69.3
С56-16	1	16 А II	5950	9	53.6	84.6
	2	8 А I	1650	7	11.6	4.5
					Итого	89.1
С56-18	1	18 А II	5950	9	53.6	107.2
	2	10 А I	1650	7	11.6	7.2
					Итого	114.4
С56-20	1	20 А II	5950	9	53.6	132.4
	2	10 А I	1650	7	11.6	7.2
					Итого	139.6
С56-22	1	22 А II	5950	9	53.6	159.7
	2	10 А I	1650	7	11.6	10.3
					Итого	170.0

Госстрой СССР
ПРОЕКТНЫЙ ИНСТИТУТ № 1
г. Ленинград

Нач. отдела		Исполнитель	Рыбакова
Гл. констр. пр.			
Рук. группы			
Ст. инженер		Проверил	Смирнова

ТК	Фундаменты	Серия 1.412-1	
1970	Сетки С56-12, С56-14, С56-16, С56-18, С56-20, С56-22	Выпуск II	Лист 9

Спецификация арматуры на одно арматурное изделие

(96)

Эскиз

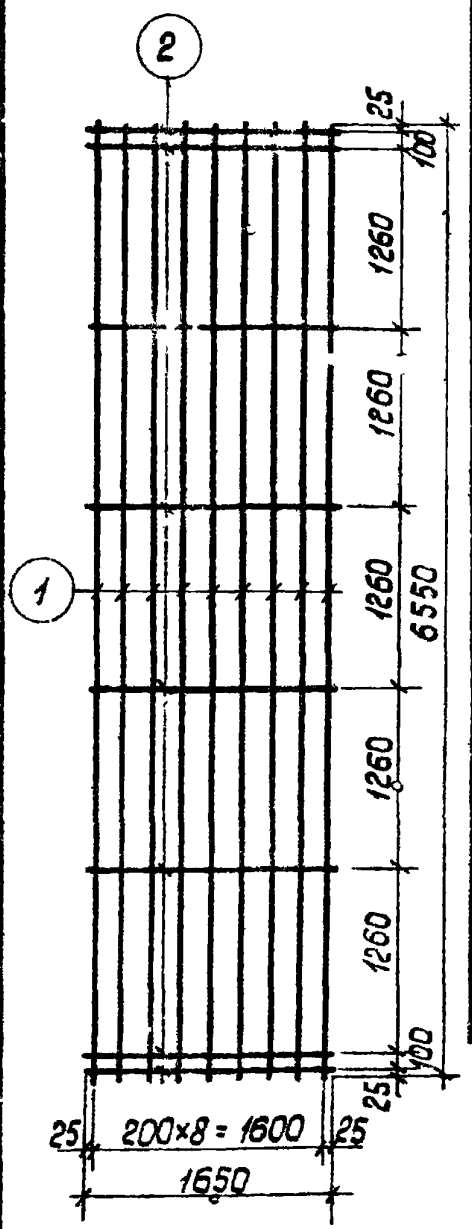

Марка изделия	N позиции	ф мм	Длина мм	Количество шт.	Общая длина м	Вес кг
С58-12	1	12 А II	6550	9	59.0	52.5
	2	6 А I	1650	8	13.2	2.9
					Итого	55.4
С58-14	1	14 А II	6550	9	59.0	71.4
	2	8 А I	1650	8	13.2	5.2
					Итого	76.6
С58-16	1	16 А II	6550	9	59.0	93.2
	2	8 А I	1650	8	13.2	5.2
					Итого	98.4
С58-18	1	18 А II	6550	9	59.0	118.0
	2	10 А I	1650	8	13.2	8.1
					Итого	126.1
С58-20	1	20 А II	6550	9	59.0	145.7
	2	10 А I	1650	8	13.2	8.1
					Итого	153.8
С58-22	1	22 А II	6550	9	59.0	176.0
	2	12 А I	1650	8	13.2	11.8
					Итого	187.8

Смирнова
Проверил
Фрадкин
Ширяева
Вокрачко
Гл. констр. пр.
Рук. группы
Ст. инженер

ПРОЕКТНЫЙ ИНСТИТУТ №1
г. Ленинград

gost.e-ecolog.ru

ТК	Фундаменты	Серия 1.412-1	
1970	Сетки С58-12, С58-14, С58-16, С58-18, С58-20, С58-22	Выпуск II	Лист 90