ГОСУДАРСТВЕННЫЙ КОМИТЕТ СОВЕТА МИНИСТРОВ СССР
ПО ДЕЛАМ СТРОИТЕЛЬСТВА
(ГОССТРОЙ СССР)

ТИПОВЫЕ КОНСТРУКЦИИ И ДЕТАЛИ ЗДАНИЙ И СООРУЖЕНИЙ

СЕРИЯ 1.412-1

МОНОЛИТНЫЕ ЖЕЛЕЗОБЕТОННЫЕ ФУНДАМЕНТЫ ПОД ТИПОВЫЕ КОЛОННЫ ПРЯМОУГОЛЬНОГО СЕЧЕНИЯ ОДНОЭТАЖНЫХ ПРОМЫШЛЕННЫХ ЗДАНИЙ

ВЫПУСК I-2

МАТЕРИАЛЫ ДЛЯ ПРОЕКТИРОВАНИЯ

ЧЕРТЕЖИ ФУНДАМЕНТОВ

11032-02
Цена 1-86

ЦЕНТРАЛЬНЫЙ ИНСТИТУТ ТИПОВЫХ ПРОЕКТОВ

МОСКВА 1970

gost.e-ecolog.ru

Отпечатано
в Новосибирском филиале
ЦИТП
пр Дзержинского, №81
телефон 77-00-19
Заказ 5/624 ; тираж - 1000

Шифр
НИТР-982/3

Проектный институт № 1
Зам. гл. инжен. [illegible]
Гл. технолог [illegible]
Нач. отдела [illegible]
Гл. инж. пр. [illegible]
Гл. констр. пр. [illegible]

Согласовано с НИИЖБ
Зам. директора [illegible]
Зав. лабораторией [illegible]
Ст. научн. сотрудн. [illegible]

ГОСУДАРСТВЕННЫЙ КОМИТЕТ СОВЕТА МИНИСТРОВ СССР
ПО ДЕЛАМ СТРОИТЕЛЬСТВА
(ГОССТРОЙ СССР)

ТИПОВЫЕ КОНСТРУКЦИИ И ДЕТАЛИ ЗДАНИЙ И СООРУЖЕНИЙ

СЕРИЯ 1.412-1

МОНОЛИТНЫЕ ЖЕЛЕЗОБЕТОННЫЕ ФУНДАМЕНТЫ ПОД ТИПОВЫЕ КОЛОННЫ ПРЯМОУГОЛЬНОГО СЕЧЕНИЯ ОДНОЭТАЖНЫХ ПРОМЫШЛЕННЫХ ЗДАНИЙ

ВЫПУСК I-2

МАТЕРИАЛЫ ДЛЯ ПРОЕКТИРОВАНИЯ

ЧЕРТЕЖИ ФУНДАМЕНТОВ

РАЗРАБОТАНЫ
Проектным институтом № 1 Госстроя СССР
при участии НИИЖБ

УТВЕРЖДЕНЫ
и введены в действие с 1.10.71 года
Постановление Госстроя СССР от
10 августа 1971 года № 154

ЦЕНТРАЛЬНЫЙ ИНСТИТУТ ТИПОВЫХ ПРОЕКТОВ

МОСКВА 1970

СОДЕРЖАНИЕ

	стр.
Пояснительная записка	3
Пример доработки чертежа фундамента	4
Фундаменты с подколонником А	
ФА1, ФА2, ФА3, ФА4, ФА5, ФА6	5
ФА7, ФА8, ФА9, ФА10, ФА11, ФА12	6
ФА13, ФА14, ФА15, ФА16, ФА17, ФА18	7
ФА19, ФА20, ФА21, ФА22, ФА23, ФА24	8
ФА25, ФА26, ФА27, ФА28, ФА29, ФА30	9
ФА31, ФА32, ФА33, ФА34, ФА35, ФА36	10
ФА37, ФА38, ФА39, ФА40, ФА41, ФА42	11
ФА43, ФА44, ФА45, ФА46, ФА47, ФА48	12
ФА49, ФА50, ФА51, ФА52, ФА53, ФА54	13
ФА55, ФА56, ФА57, ФА58, ФА59, ФА60	14
ФА61, ФА62, ФА63, ФА64, ФА65, ФА66	15
ФА67, ФА68, ФА69, ФА70, ФА71, ФА72	16
ФА73, ФА74, ФА75, ФА76, ФА77, ФА78	17
ФА79, ФА80, ФА81, ФА82, ФА83, ФА84	18
ФА85, ФА86, ФА87, ФА88, ФА89, ФА90	19
ФА91, ФА92, ФА93, ФА94, ФА95, ФА96	20
ФА97, ФА98, ФА99, ФА100, ФА101, ФА102	21
Фундаменты с подколонником Б	
ФБ1, ФБ2, ФБ3, ФБ4, ФБ5, ФБ6	22
ФБ7, ФБ8, ФБ9, ФБ10, ФБ11, ФБ12	23
ФБ13, ФБ14, ФБ15, ФБ16, ФБ17, ФБ18	24
ФБ19, ФБ20, ФБ21, ФБ22, ФБ23, ФБ24	25
ФБ25, ФБ26, ФБ27, ФБ28, ФБ29, ФБ30	26
ФБ31, ФБ32, ФБ33, ФБ34, ФБ35, ФБ36	27
ФБ37, ФБ38, ФБ39, ФБ40, ФБ41, ФБ42	28
ФБ43, ФБ44, ФБ45, ФБ46, ФБ47, ФБ48	29
ФБ49, ФБ50, ФБ51, ФБ52, ФБ53, ФБ54	30
ФБ55, ФБ56, ФБ57, ФБ58, ФБ59, ФБ60	31
ФБ61, ФБ62, ФБ63, ФБ64, ФБ65, ФБ66	32
ФБ67, ФБ68, ФБ69, ФБ70, ФБ71, ФБ72	33
ФБ73, ФБ74, ФБ75, ФБ76, ФБ77, ФБ78	34
ФБ79, ФБ80, ФБ81, ФБ82, ФБ83, ФБ84	35
ФБ85, ФБ86, ФБ87, ФБ88, ФБ89, ФБ90	36
ФБ91, ФБ92, ФБ93, ФБ94, ФБ95, ФБ96	37
ФБ97, ФБ98, ФБ99, ФБ100, ФБ101, ФБ102	38
ФБ108, ФБ104, ФБ105, ФБ106, ФБ107, ФБ108	39
ФБ109, ФБ110, ФБ111, ФБ112, ФБ118, ФБ114	40
Фундаменты с подколонником В	
ФВ1, ФВ2, ФВ8, ФВ4, ФВ5, ФВ6	41
ФВ7, ФВ8, ФВ9, ФВ10, ФВ11, ФВ12	42
ФВ13, ФВ14, ФВ15, ФВ16, ФВ17, ФВ18	43
ФВ19, ФВ20, ФВ21, ФВ22, ФВ23, ФВ24	44
ФВ25, ФВ26, ФВ27, ФВ28, ФВ29, ФВ30	45
ФВ31, ФВ32, ФВ33, ФВ34, ФВ35, ФВ36	46
ФВ37, ФВ38, ФВ39, ФВ40, ФВ41, ФВ42	47
ФВ43, ФВ44, ФВ45, ФВ46, ФВ47, ФВ48	48
ФВ49, ФВ50, ФВ51, ФВ52, ФВ58, ФВ54	49
ФВ55, ФВ56, ФВ57, ФВ58, ФВ59, ФВ60	50
ФВ61, ФВ62, ФВ68, ФВ64, ФВ65, ФВ66	51
ФВ67, ФВ68, ФВ69, ФВ70, ФВ71, ФВ72	52
ФВ73, ФВ74, ФВ75, ФВ76, ФВ77, ФВ78	58
ФВ79, ФВ80, ФВ81, ФВ82, ФВ83, ФВ84	54
ФВ85, ФВ86, ФВ87, ФВ88, ФВ89, ФВ90	55
ФВ91, ФВ92, ФВ93, ФВ94, ФВ95, ФВ96	56
ФВ97, ФВ98, ФВ99, ФВ100, ФВ101, ФВ102	57
ФВ108, ФВ104, ФВ105, ФВ106, ФВ107, ФВ108	58
ФВ109, ФВ110, ФВ111, ФВ112, ФВ113, ФВ114	59
ФВ115, ФВ116, ФВ117, ФВ118, ФВ119, ФВ120	60

ПОЯСНИТЕЛЬНАЯ ЗАПИСКА

В серии I.4I2-I разработаны чертежи монолитных железобетонных фундаментов под колонны прямоугольного сечения серии КЭ-0I-49 для одноэтажных промышленных зданий.

Настоящий выпуск I-2 содержит чертежи фундаментов, которые дорабатываются проектировщиком на основании данных, полученных при подборе фундамента по таблицам и графикам в выпуске I-I.
Там же приведены указания по доработке чертежей.
Пример доработки приведен на стр.4 настоящего выпуска.

Госстрой СССР ПРОЕКТНЫЙ ИНСТИТУТ г. Ленинград	Нач. отд.		Рошо
	Гл. констр.		Фрадкин
	Рук. группы		Ширяева

ТК	ПОЯСНИТЕЛЬНАЯ ЗАПИСКА	Серия I.4I2-I	
1970		Выпуск I-2	—

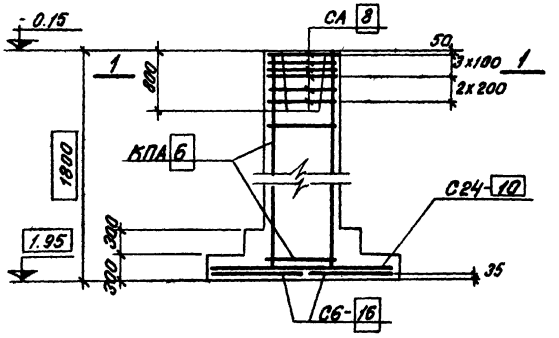

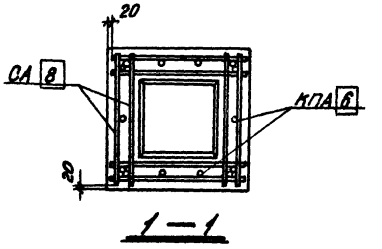

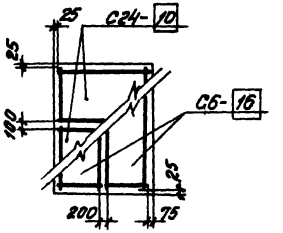

Раскладка сеток подошвы

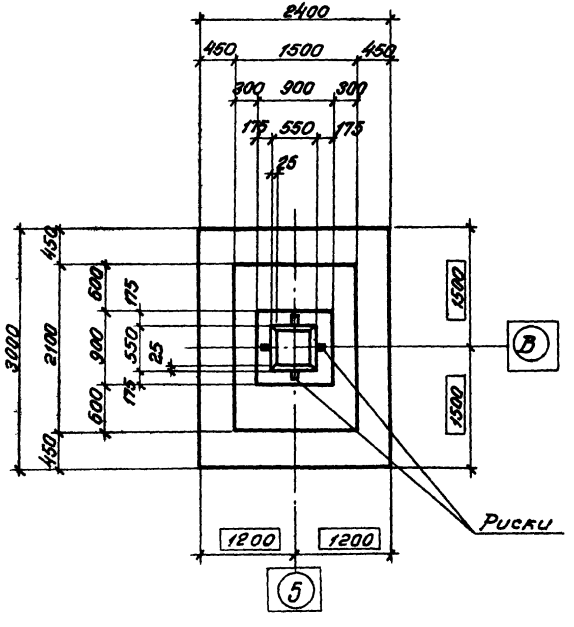

Нагрузки на фундамент

Схема	Нагрузки	M тм	N т	Q т
M, N, Q, -0.6	Нормативные. Основное сочетание	15	100	2.7
	Расчетные. Основное или дополнительное сочетание	23	120	5.0

Спецификация арматурных изделий на один фундамент

Марка изделия	Кол-во шт.	Вес 1 шт. кг	N листа выпуска II
С6-16	2	30,0	63
С24-10	2	13,2	72
КПА 6	1	25,6	2
СА 8	6	2.7	56

Расход материалов

Наименование элемента	Марка бетона	Объем бетона м³	Расход стали кг
ФА 56-1	200	3.86	128

Пример доработки чертежа фундамента

Госстрой СССР Главпромстройпроект Проектный институт г. Ленинград	Завод строительных машин	19—70
	Сборочный цех	Шифр 1027-12
	Фундамент ФА 56-1	Марка-лист КЖ-7

Гип группы
Инженер
Исполнитель
Проверил

ФА 55 ФА 56 ФА 57 ФА 58 ФА 59 ФА 60

Фролкин Шмарева Осипова Смирнова

Ст. инспектор Рук. группы Гл. конструктор Гл. архитектор Проверил

Серия	
1.412-1	
Выпуск I-2	
Лист	
	ФА 1, ФА 2, ФА 3, ФА 4, ФА 5, ФА 6

Проектный Институт № 1		
Нач. отдела	Раша	
Гл. констр.	Фрадкин	
Рук. группы	Ширяева	
Исполнит.	Рыдакова	
Проверил	Вокрачко	

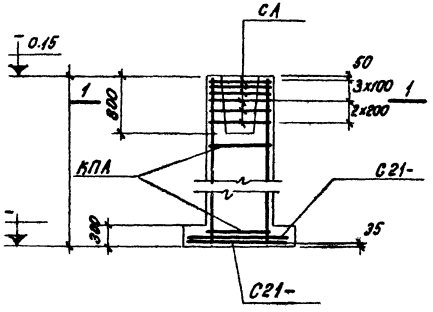

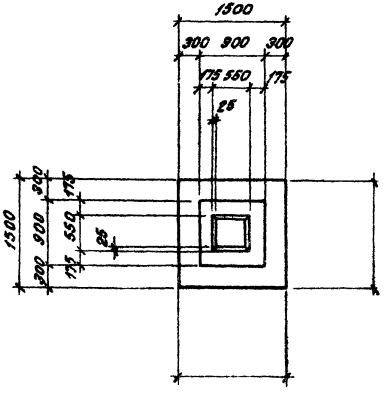

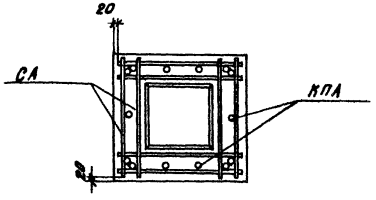

1-1

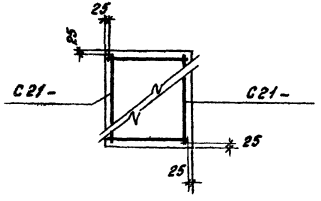

Раскладка сеток подошвы

Нагрузки на фундамент

Схема	Нагрузки	M тм	H т	Q т
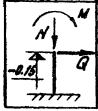	Нормативные. Основное сочетание			
	Расчетные. Основное или дополнительное сочетание			

Спецификация марок арматурных изделий на один фундамент

Марка изделия	Количество шт.	Вес 1 шт. кг	№ листа выпуска I
С21-	2		69
КПА	1		
СА	6		56

Расход материалов

Наименование элемента	Марка бетона	Объем бетона м³	Расход стали кг
ФА	200		

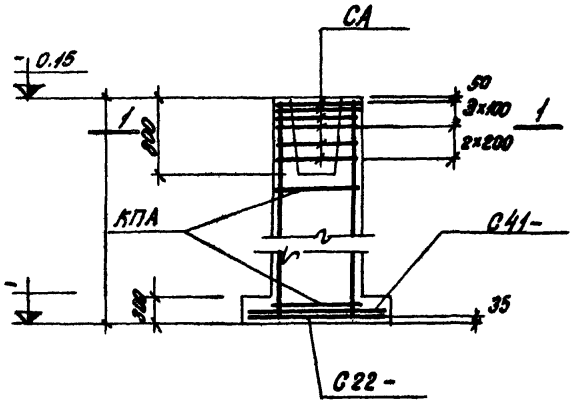

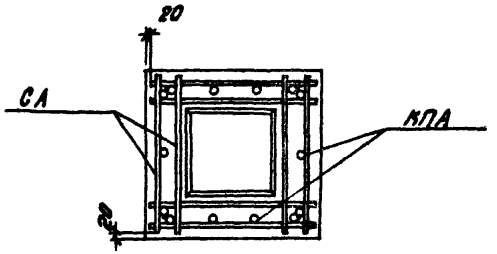

1-1

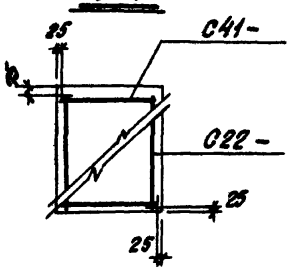

Раскладка сеток подошвы

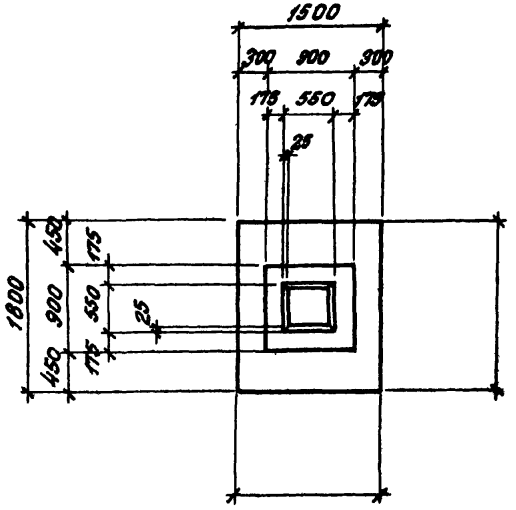

Нагрузки на фундамент

Схема	Нагрузки	M ТМ	N Т	Q Т
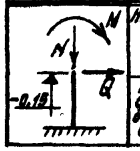	Нормативные. Основное сочетание			
	Расчетные. основное или дополнительное сочетание			

Спецификация марок арматурных изделий на один фундамент

Марка изделия	Количество шт	Вес 1 шт кг	№ листа выпуска I
С22-	1		70
С41-	1		81
КПА	1		
СА	6		56

Расход материалов

Наименование элемента	Марка бетона	Объем бетона м³	Расход стали кг
ФА	200		

ерия
412-1
пуск
I-2
ФА7, ФА8, ФА9, ФА10, ФА11, ФА12.
Гл. конст. пр. Фрадкин
Рук. группы Ширяева
Исполнит. Рыбакова
Проверил Вокрачко

Серия	
1.412-1	
Выпуск I-2	
Лист	
	ФА13, ФА14, ФА15, ФА16, ФА17, ФА18

Проектный институт № 1.

Нач. отд.		Раша
Гл. конст. пр.		Фрадкин
Рук. группы		Ширяева
Исполнитель		Рыбакова
Проверил		

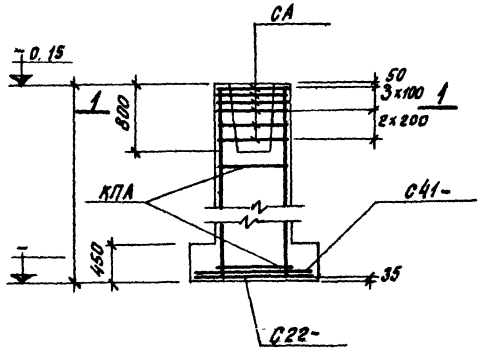

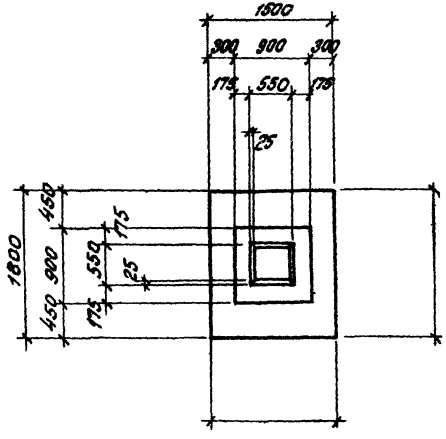

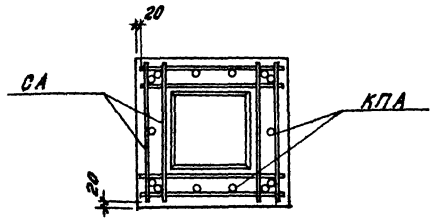

1-1

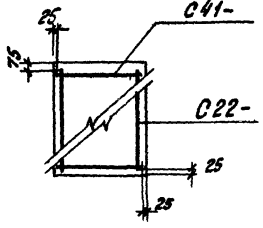

Раскладка сеток подошвы

Нагрузки на фундамент

Схема	Нагрузки	M тм	N т	Q т
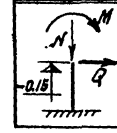	Нормативные. основное сочетание			
	Расчетные. Основное или дополнительное сочетание			

Спецификация марок арматурных изделий на один фундамент

Марка изделия	Количество шт.	Вес 1 шт. кг	№ листа выпуска I
С22-	1		70
С41-	1		81
КПА	1		
СА	6		56

Расход материалов

Наименование элемента	Марка бетона	Объем бетона м³	Расход стали кг
ФА	200		

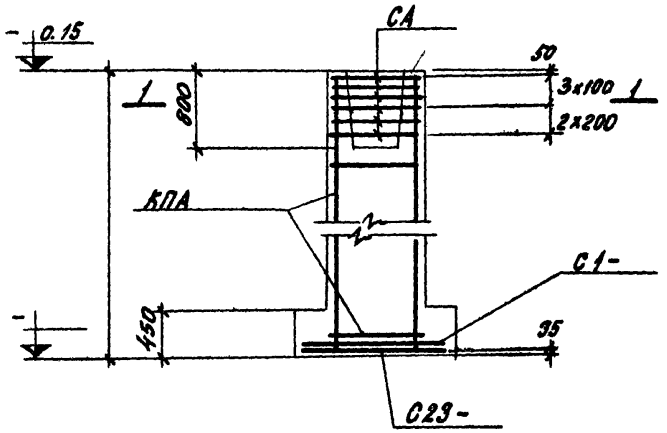

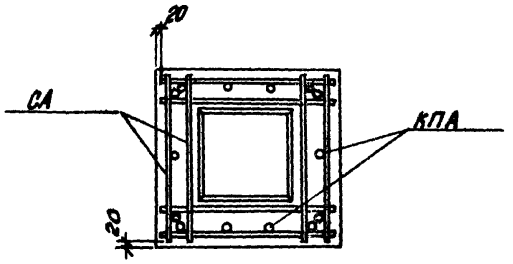

1-1

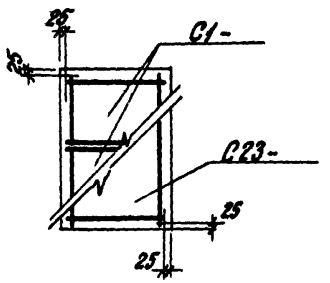

Раскладка сеток подошвы

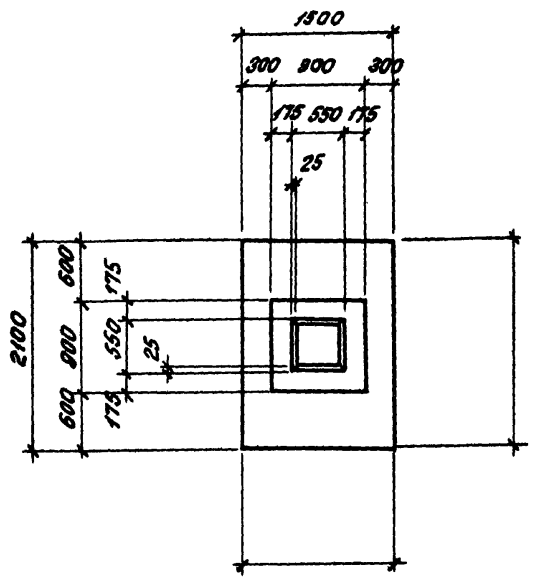

Нагрузки на фундамент

Схема	Нагрузки	M тм	N т	Q т
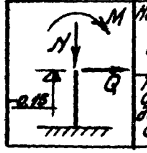	Нормативные. Основное сочетание			
	Расчетные. Основное или дополнительное сочетание			

Спецификация марок арматурных изделий на один фундамент

Марка изделия	Количество шт.	Вес 1 шт. кг	№ листа выпуска II
С1-	2		60
С23-	1		71
КПА	1		
СА	6		56

Расход материалов

Наименование элемента	Марка бетона	Объем бетона м³	Расход стали кг
ФА	200		

Нач. отд.	Фрадкин	ФА19, ФА20, ФА21, ФА22, ФА23, ФА24
Гл. конст. пр.	Ширяева	
Рук. группы	Рыбакова	
Исполнитель	Вокрачко	
Проверил		

Серия 1.412-1
Выпуск I-2
Лист

Проектный институт №1

Нач. отд.	[signature]	Раша
Гл. конст. пр.	[signature]	Фрадкин
Рук. группы	[signature]	Ширяева
Исполнитель	[signature]	Рыбакова
Проверил	[signature]	Вокрачко

ФА25, ФА26, ФА27, ФА28, ФА29, ФА30

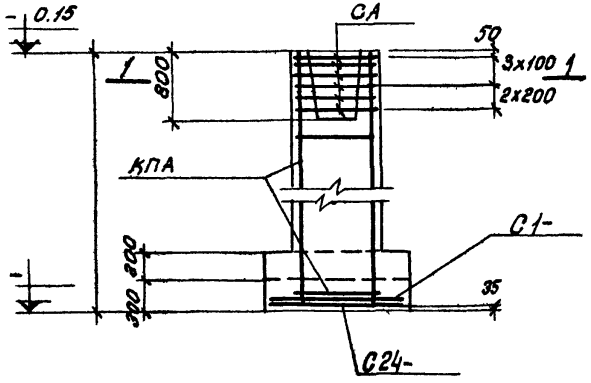

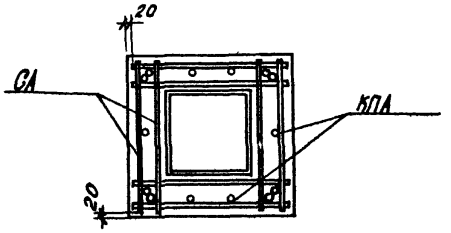

1-1

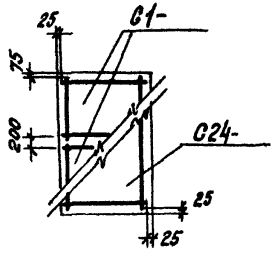

Раскладка сеток подошвы

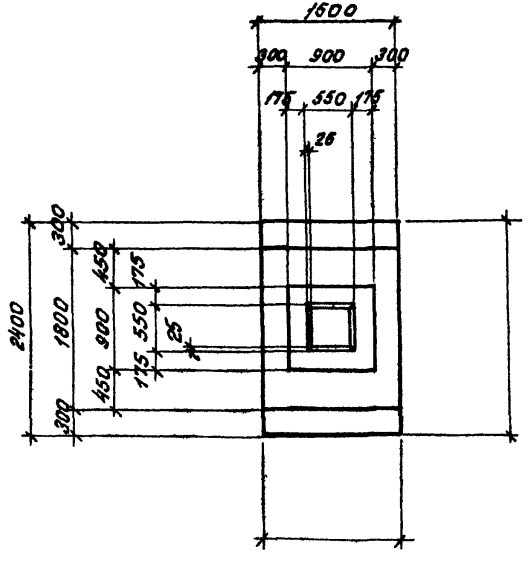

Нагрузки на фундамент

Схема	Нагрузки	M тм	N т	Q т
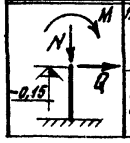	Нормативные. Основное сочетание			
	Расчетные. Основное или дополнительное сочетание			

Спецификация марок арматурных изделий на один фундамент

Марка изделия	Количество шт.	Вес 1 шт. кг	№ листа выпуска II
С1-	2		60
С24-	1		72
КПА	1		
СА	6		56

Расход материалов

Наименование элемента	Марка бетона	Объем бетона м³	Расход стали кг
ФА	200		

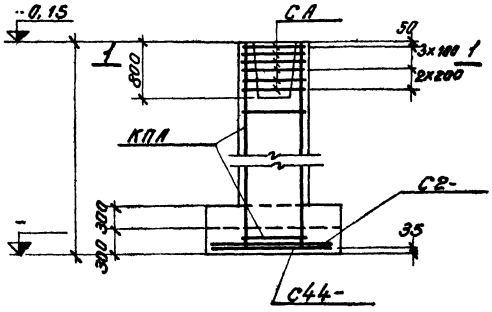

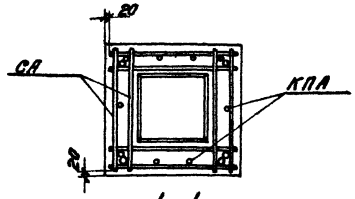

1-1

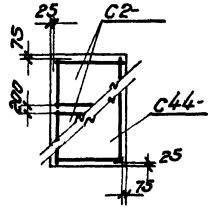

Раскладка сеток подошвы

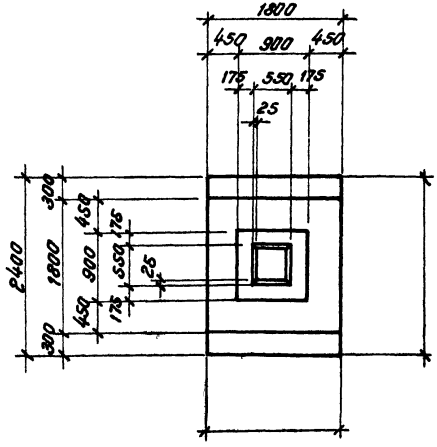

Нагрузки на фундамент

Схема	Нагрузки	M тм	N т	Q т
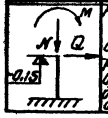	Нормативные. Основное сочетание			
	Расчетные. Основное или дополнительное сочетание			

Спецификация арматурных изделий на один фундамент

Марка изделия	Кол-во шт.	Вес 1 шт. кг	№ листа выпуска II
С2-	2		61
С44-	1		82
КПА	1		
СА	6		56

Расход материалов

Наименование элемента	Марка бетона	Объем бетона м³	Расход стали кг
ФА	200		

Нач. отдела		Раша
Гл. констр. пр.		Фродкин
Рук. группы		Ширяева
Исполнитель		Рыбакова
Проверил		Вокрачко

ФА 31, ФА 32
ФА 33, ФА 34
ФА 35, ФА 36

ерия
412-1
ыпуск
Т-2
7

Серия	
1.412-1	
Выпуск I-2	
Лист	
	ФА 37, ФА 38, ФА 39, ФА 40, ФА 41, ФА 42

Проектный институт №1		
Нач. отдела	[illegible]	Раша
Гл. констр. пр.	[illegible]	Фрадкин
Рук. группы	[illegible]	Ширяева
Исполнитель	[illegible]	Рыдакова
Проверил	[illegible]	Вокрачко

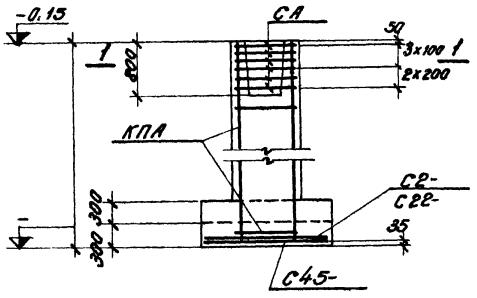

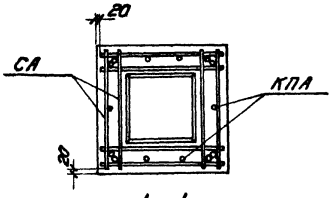

1—1

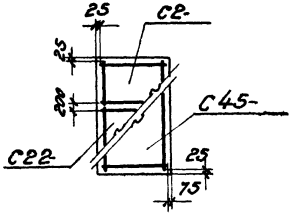

Раскладка сеток подошвы

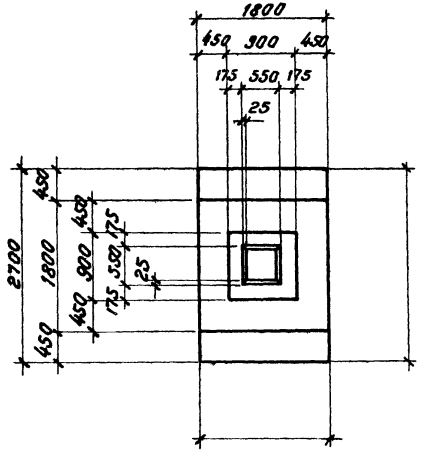

Нагрузки на фундамент

Схема	Нагрузки	M тм	N т	Q т
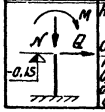	Нормативные. Основное сочетание			
	Расчетные. Основное или дополнительное сочетание			

Спецификация арматурных изделий на один фундамент

Марка изделия	Кол-во шт.	Вес 1 шт. кг	№ листа выпуска II
С2-	1		61
С22-	1		70
С45-	1		83
КПА	1		
СА	6		56

Расход материалов

Наименование элемента	Марка бетона	Объем бетона м³	Расход стали кг
ФА	200		

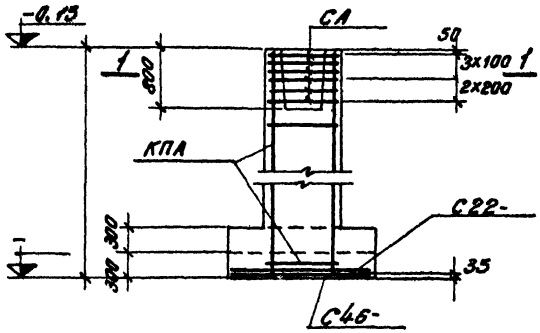

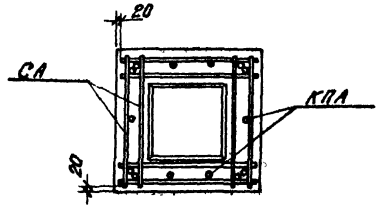

1—1

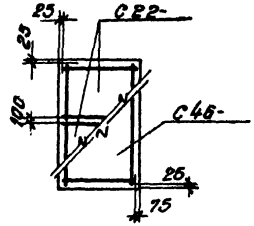

Раскладка сеток подошвы

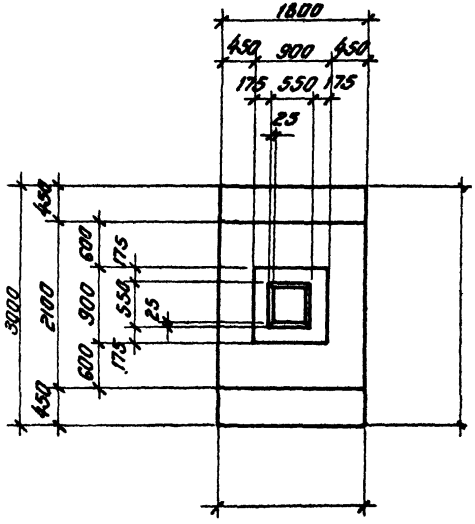

Нагрузки на фундамент

Схема	Нагрузки	M тм	N т	Q т
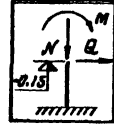	Нормативные Основное сочетание			
	Расчетные Основное или дополнительное сочетание			

Спецификация арматурных изделий на один фундамент

Марка изделия	Кол-во шт.	Вес 1 шт. кг	№ листа выпуска II
С46-	1		84
С22-	2		70
КПА	1		
СА	6		56

Расход материалов

Наименование элемента	Марка бетона	Объем бетона м³	Расход стали кг
ФА	200		

ФА 43, ФА 44
ФА 45, ФА 46
ФА 47, ФА 48

Фрадкин
Ширяева
Рыбакова
Вокрачко
Гл. конструктор
Рук. группы
Исполнитель
Проверил

Серия	
1.412-1	
Выпуск I-2	
Лист	
	ФА 49, ФА 50, ФА 51, ФА 52, ФА 53, ФА 54

Проектный институт №1		
Нач. отдела		Рашд
Гл. констр. пр.		Фрадкин
Рук. группы		Ширяева
Исполнитель		Рыдакова
Проверил		Вокрачко

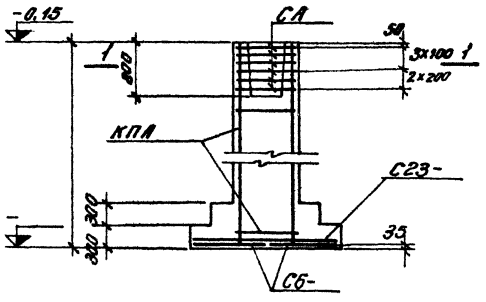

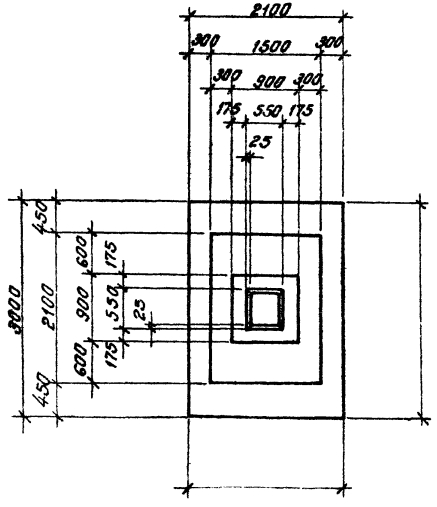

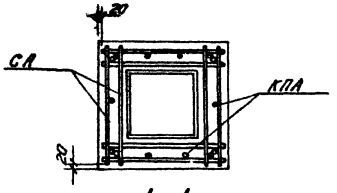

1-1

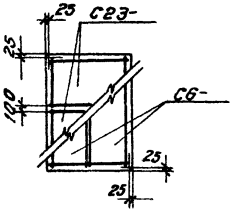

Раскладка сеток подошвы

Нагрузки на фундамент

Схема	Нагрузки	M тм	N т	Q т
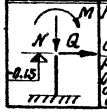	Нормативные. Основное сочетание			
	Расчетные. Основное или дополнительное сочетание			

Спецификация арматурных изделий на один фундамент

Марка изделия	Кол-во шт.	Вес 1 шт. кг	№ листа выпуска II
С6-	2		63
С23-	2		71
КПА	1		
СА	6		56

Расход материалов

Наименование элемента	Марка бетона	Объем бетона м³	Расход стали кг
ФА	200		

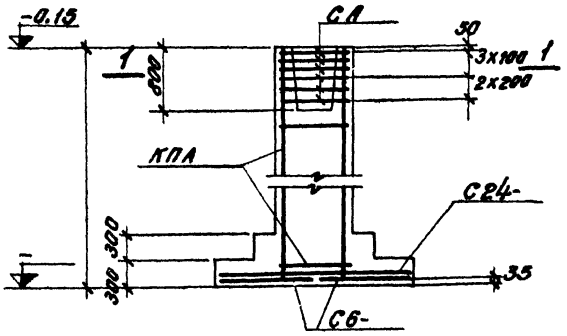

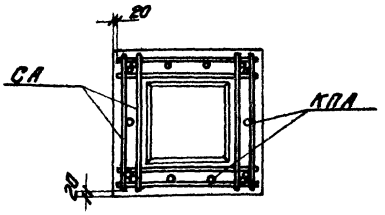

1—1

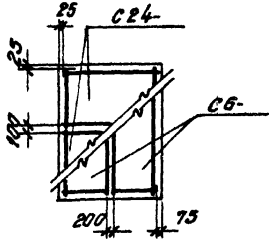

Раскладка сеток подошвы

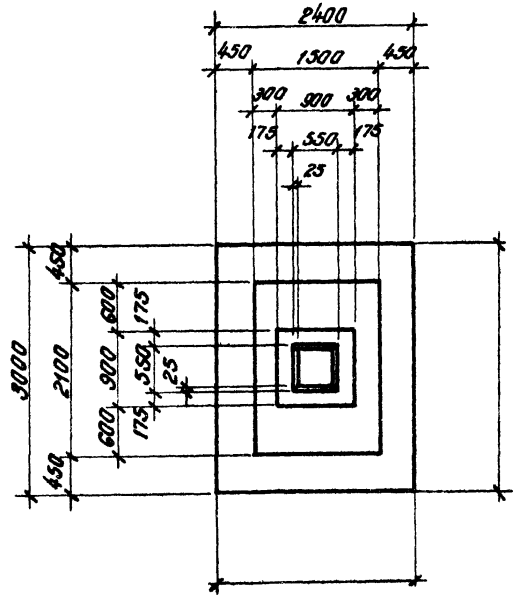

Нагрузки на фундамент

Схема	Нагрузки	M тм	N т	Q т
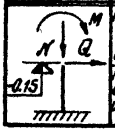	Нормативные. Основное сочетание.			
	Расчетные. Основное или дополнительное сочетание.			

Спецификация арматурных изделий на один фундамент

Марка изделия	Кол-во шт.	Вес 1шт. кг	№ листа выпуска II
С6-	2		63
С24-	2		72
КПА	1		
СА	6		56

Расход материалов

Наименование элемента	Марка бетона	Объем бетона м³	Расход стали кг
ФА	200		

ФА 55, ФА 56
ФА 57, ФА 58
ФА 59, ФА 60

Фрадкин
Ширяева
Рыбакова
Вокрачко

Гл. конструктор
Рук. группы
Исполнитель
Проверил

Серия 1.412-1

Выпуск I-2

Лист

ФА 61, ФА 62, ФА 63, ФА 64, ФА 65, ФА 66

Проектный институт №1

Нач. отдела	[illegible]	Фрадкин
Гл. констр. пр.	[illegible]	Шираева
Рук. группы	[illegible]	Рыдакова
Исполнитель	[illegible]	Вокрачко
Проверил	[illegible]	

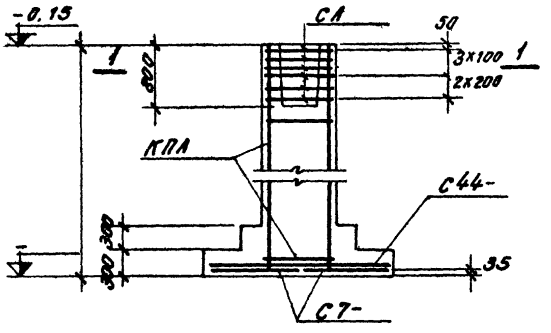

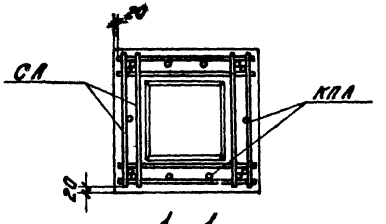

1—1

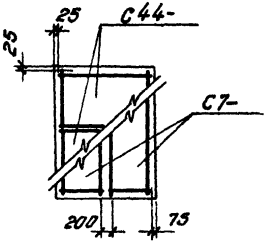

Раскладка сеток подошвы

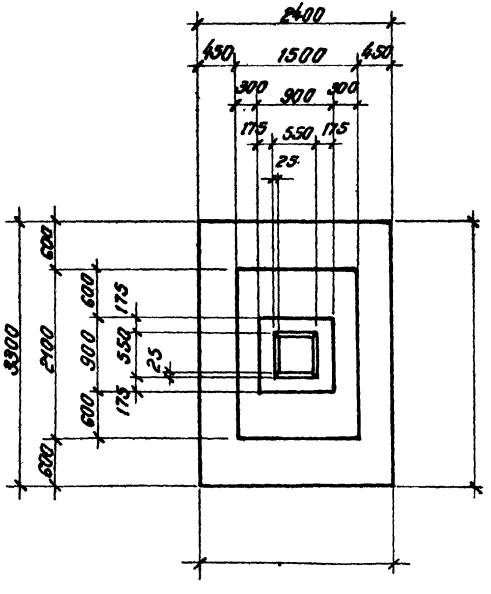

Нагрузки на фундамент

Схема	Нагрузки	M тм	N т	Q т
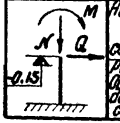	Нормативные. Основное сочетание			
	Расчетные. Основное или дополнительное сочетание			

Спецификация арматурных изделий на один фундамент

Марка изделия	Кол-во шт.	Вес 1 шт. кг.	№ листа выпуска II
С7-	2		64
С44-	2		82
КПА	1		
СА	6		56

Расход материалов

Наименование элемента	Марка бетона	Объем бетона м3	Расход стали кг
ФА	200		

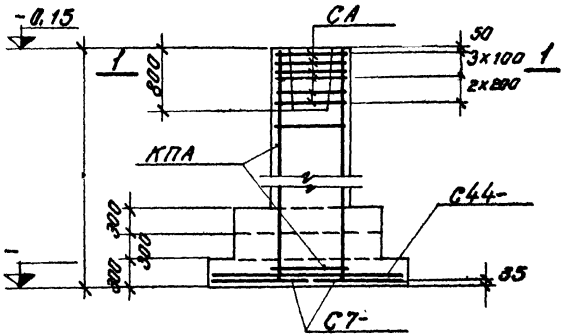

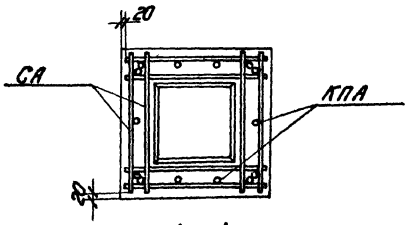

1 – 1

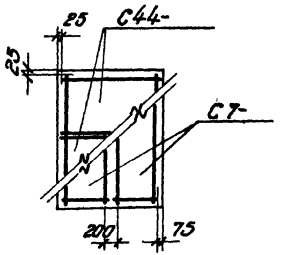

Раскладка сеток подошвы

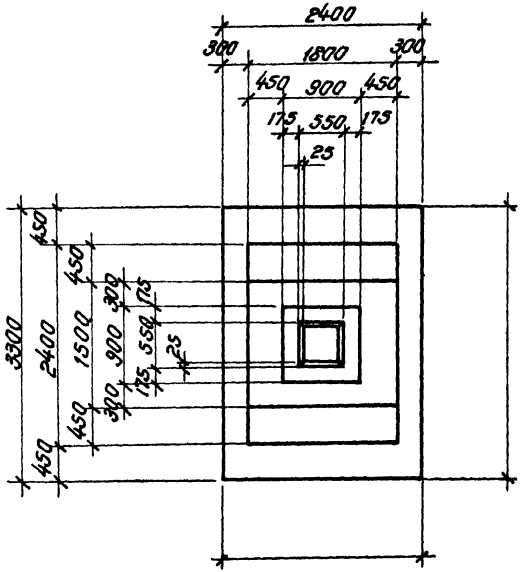

Нагрузки на фундамент

Схема	Нагрузки	M тм	N т	Q т
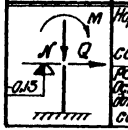	Нормативные. Основное сочетание			
	Расчетные. Основное или дополнительное сочетание			

Спецификация арматурных изделий на один фундамент

Марка изделия	Кол-во шт.	Вес 1 шт. кг	№ листа выпуска II
С7-	2		64
С44-	2		82
КПА	1		
СА	6		56

Расход материалов

Наименование элемента	Марка бетона	Объем бетона м³	Расход стали кг
ФА	200		

Гл. констр. пр.		Фрадкин
Рук. группы		Ширяева
Исполнитель		Рыбакова
Проверил		Вокрачко

ФА 67, ФА 68, ФА 69, ФА 70, ФА 71, ФА 72

12-1

пуск -2

Серия	
1.412-1	
Выпуск Т-2	
Лист	

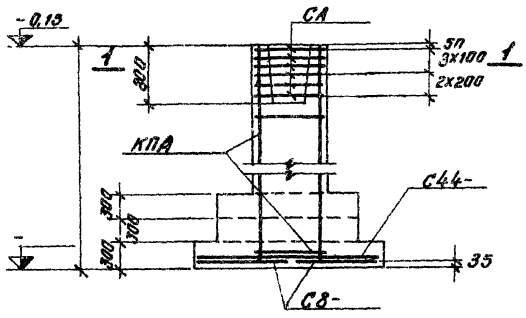

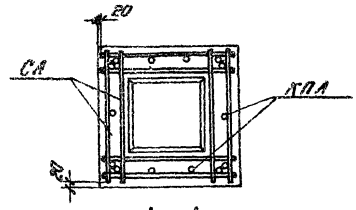

1—1

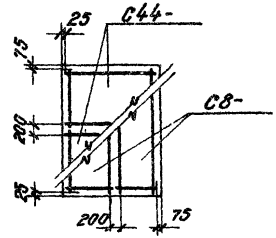

Раскладка сеток подошвы

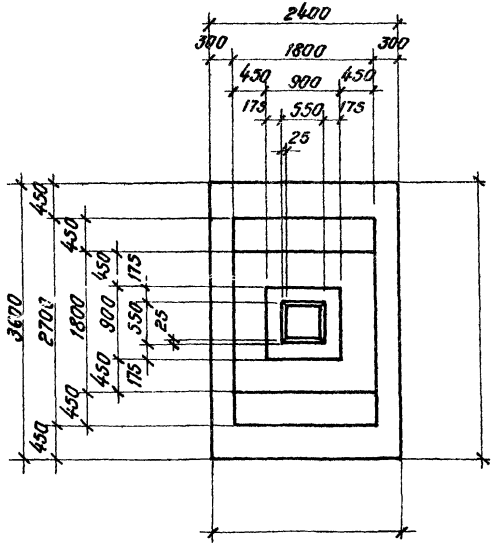

Нагрузки на фундамент

Схема	Нагрузки	M тм	N т	Q т
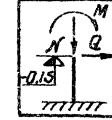	Нормативные. Основное сочетание			
	Расчетные. Основное или дополнительное сочетание			

Спецификация арматурных изделий на один фундамент

Марка изделия	Кол-во шт.	Вес 1 шт кг	№ листа выпуска II
С8-	2		65
С44-	2		82
КПА	1		
СА	6		56

Расход материалов

Наименование элемента	Марка бетона	Объем бетона м³	Расход стали кг
ФА	200		

Проектный институт №1		
Нач. отдела		Рощ
Гл. констр. пр.		Фрадкин
Рук. группы		Ширяева
Исполнитель		Рыбакова
Проверил		Вокрачко

ФА 73, ФА 74, ФА 75, ФА 76, ФА 77, ФА 78

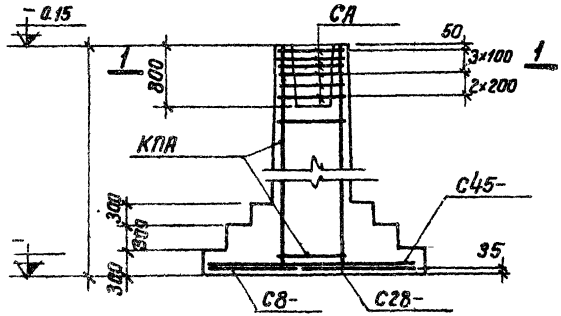

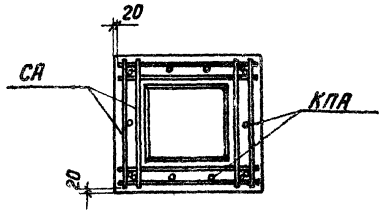

1—1

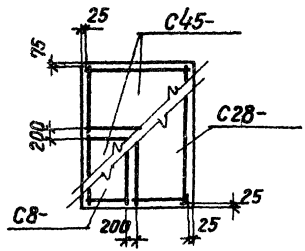

Раскладка сеток подошвы

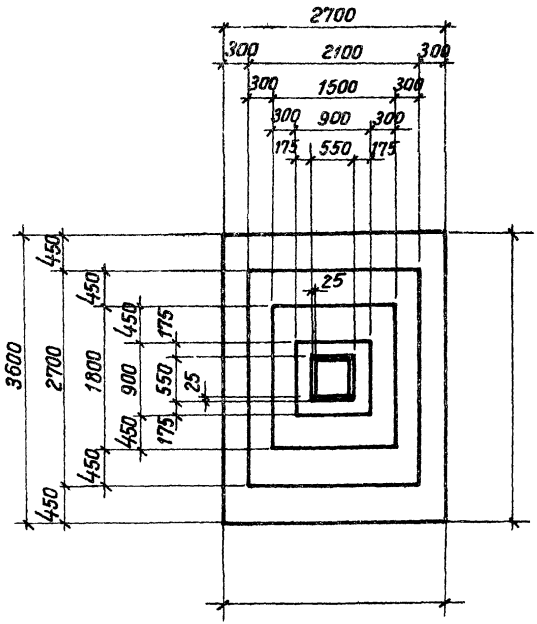

Нагрузки на фундамент

Схема	Нагрузки	M тм	N т	Q т
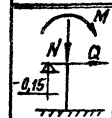	Нормативные. Основное сочетание			
	Расчетные. Основное или дополнительное сочетание			

Спецификация арматурных изделий на один фундамент

Марка изделия	Кол-во шт.	Вес 1 шт. кг	№ листа выпуска II
С8-	1		65
С28-	1		75
С45-	2		83
КПА	1		
СА	6		56

Расход материалов.

Наименование элемента	Марка бетона	Объём бетона м³	Расход стали кг
ФА	200		

ия
2-1
уск
-2

ФА79, ФА80, ФА81, ФА82, ФА83, ФА84

Ширяева
Рыбакова
Вокрачко

Гл. конструктор пр.
Рук группы
Исполнитель
Проверил

Серия	1 412-1
Выпуск	I-2
Лист	
Проектный институт № 1	
Нач отдела	Раша
Гл констр пр	Фрадкин
Рук группы	Ширяева
Исполнитель	Рыбакова
Проверил	Вокрачко
	ФА 85, ФА 86
	ФА 87, ФА 88
	ФА 89, ФА 90

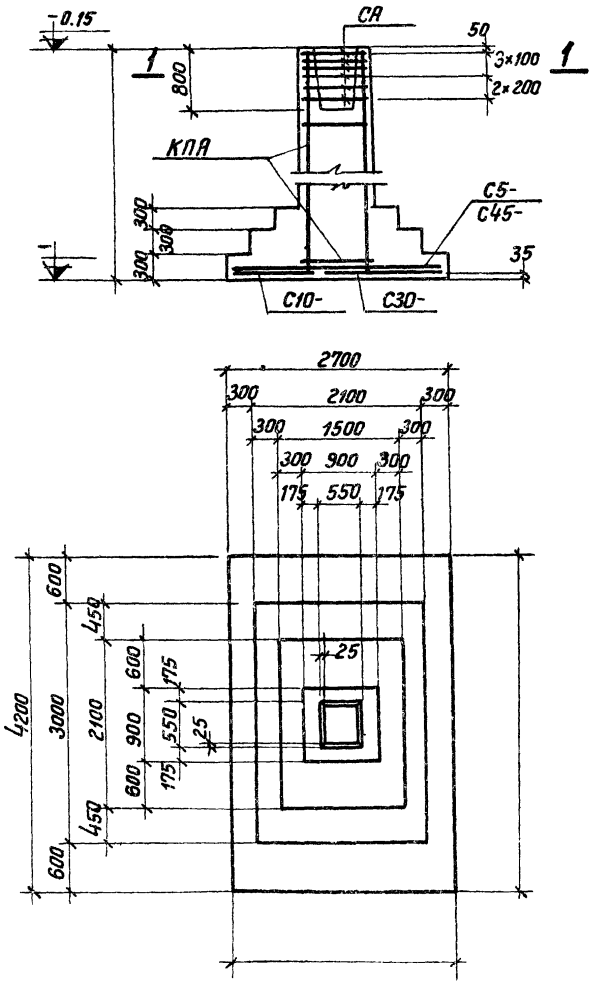

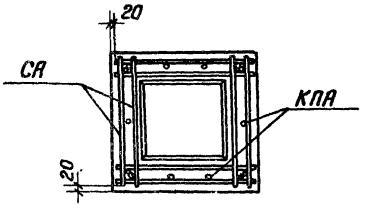

1—1

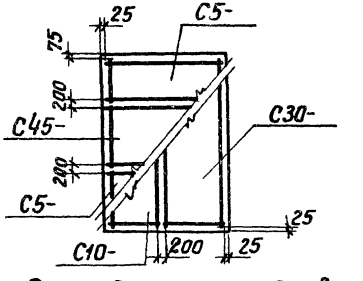

Раскладка сеток подошвы

Нагрузки на фундамент

Схема	Нагрузки	M тм	N т	Q т
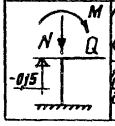	Нормативные Основное сочетание			
	Расчетные Основное или дополнительное сочетание			

Спецификация арматурных изделий на один фундамент

Марка изделия	кол-во шт.	Вес 1 шт. кг	№ листа выпуска II
С5-	2		62
С10-	1		66
С30-	1		76
С45-	1		83
КПА	1		
СА	6		56

Расход материалов

Наименование элемента	Марка бетона	Объём бетона м³	Расход стали кг.
ФА	200		

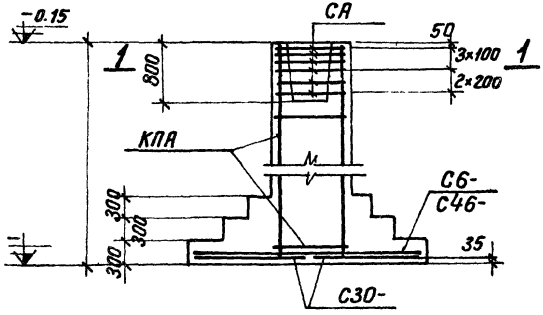

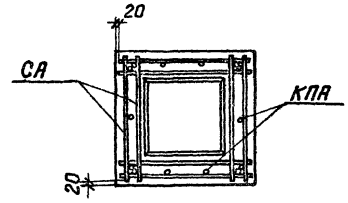

1—1

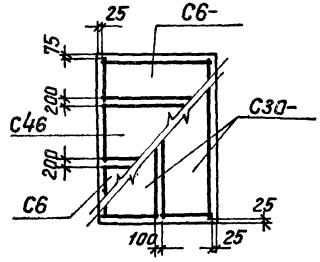

Раскладка сеток подошвы

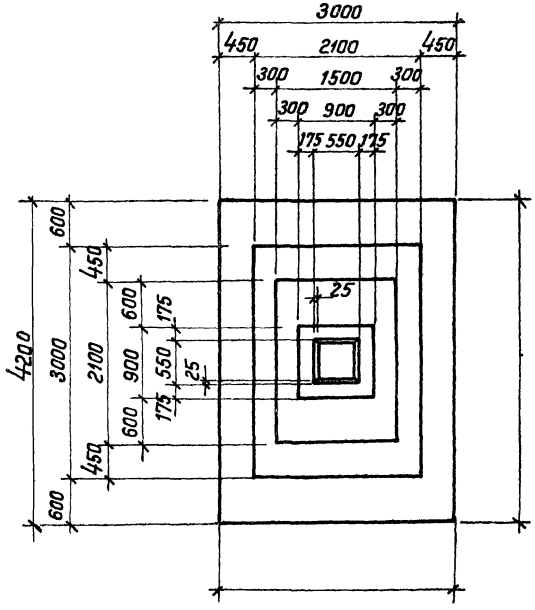

Нагрузки на фундамент

Схема	Нагрузки	M тм	N т	Q т
M N Q	Нормативные Основное сочетание			
-0,15	Расчетные Основное или дополнительное сочетание			

Спецификация арматурных изделий на один фундамент

Марка изделия	кол-во шт.	Вес 1 шт. кг	№ листа выпуска II
С6-	2		63
С30-	2		76
С46-	1		84
КПА	1		
СА	6		56

Расход материалов.

Наименование элемента	Марка бетона	Объём бетона м3	Расход стали кг.
ФА	200		

ФА91, ФА92, ФА93, ФА94, ФА95, ФА96

Фрадкин, Ширяева, Рыбакова, Вокрачко

Гл. констр. пр., Рук. группы, Исполнитель, Проверил

Серия	
1.412-1	
Выпуск I-2	
Лист	
	ФА 97, ФА 98 ФА 99, ФА 100 ФА 101, ФА 102

Проектный институт №1		
Нач отдела		Раща
Гл конструктор		Фрадкин
Рук. группы		Ширяева
Исполнитель		Рыдакова
Проверил		В окрачко

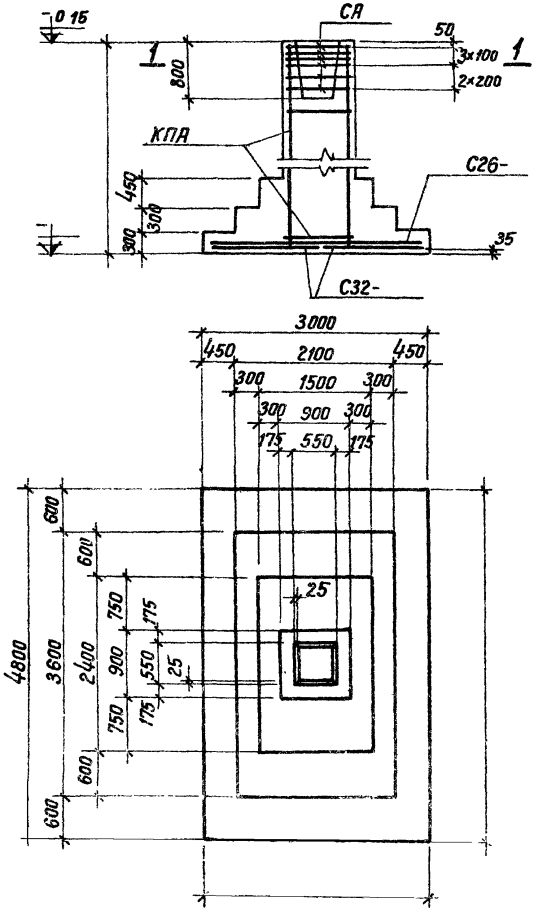

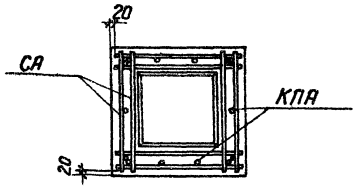

1—1

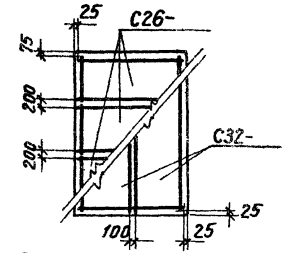

Раскладка сеток подошвы

Нагрузки на фундамент

Схема	Нагрузки	M тм	N т	Q т
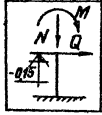	Нормативные Основное сочетание			
	Расчетные. Основное или дополнительное сочетание			

Спецификация арматурных изделий на один фундамент

Марка изделия	Кол-во шт.	Вес 1 шт. кг	№ листа выпуска II
С26-	3		73
С32-	2		77
КПА	1		
СА	6		56

Расход материалов

Наименование элемента	Марка бетона	Объем бетона м³	Расход стали кг
ФА	200		

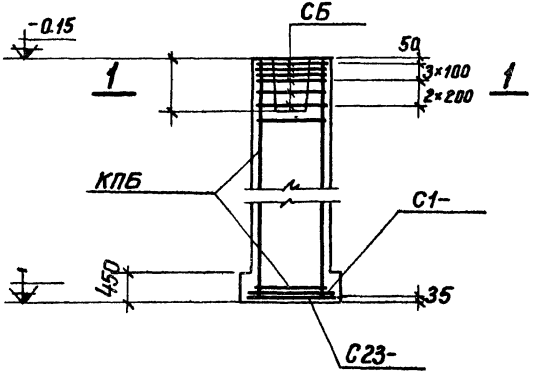

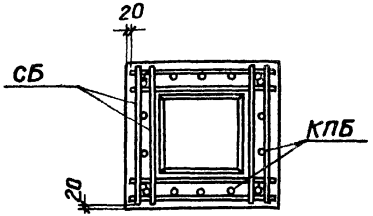

1—1

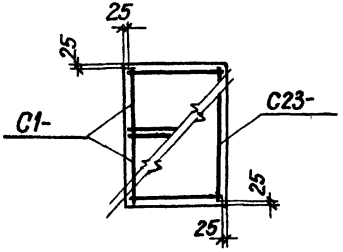

Раскладка сеток подошвы

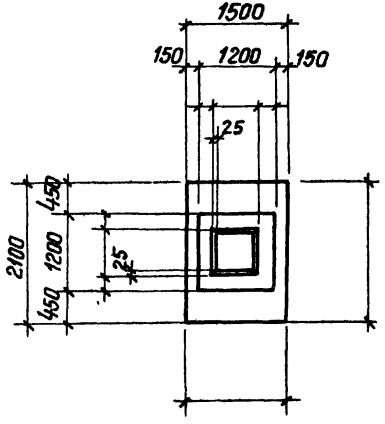

Нагрузки на фундамент

Схема	Нагрузки	M тм	N т	Q т
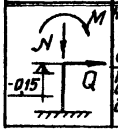	Нормативные, основное сочетание			
	Расчетные. Основное или дополнительное сочетание			

Спецификация марок арматурных изделий на один фундамент

Марка изделия	Количество шт.	Вес 1 шт. кг	№ листа выпуска II
С1-	2		60
С23-	1		71
КПБ	1		
СБ	6		57

Расход материалов

Наименование элемента	Марка бетона	Объём бетона м³	Расход стали кг
ФБ	200		

ФБ 1, ФБ 2, ФБ 3, ФБ 4, ФБ 5, ФБ 6.

Фрадкин, Ширяева, Рыбакова, Вокрачка

Гл. констр. пр., Рук. группы, Исполнитель, Проверил

Серия	
1.412-1	
Выпуск I-2	
Лист	
	ФБ 7, ФБ 8, ФБ 9, ФБ 10, ФБ 11, ФБ 12

Проектный институт №1		
Нач. отдела		Раша
Гл. констр. пр.		Фрадкин
Рук. группы		Ширяева
Исполнитель		Рыбакова
Проверил		Вокрачко

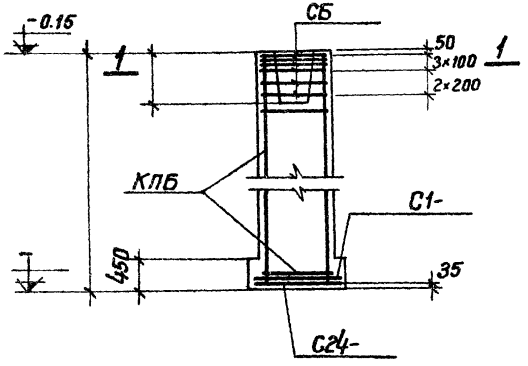

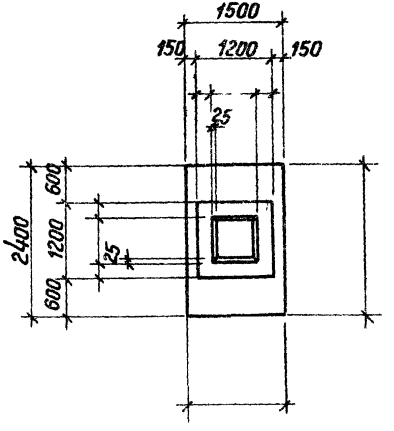

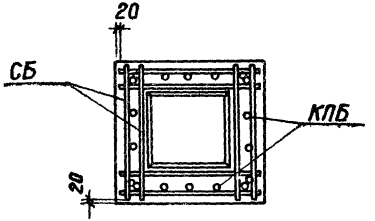

1—1

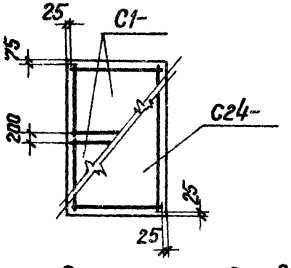

Раскладка сеток подошвы

Нагрузки на фундамент

Схема	Нагрузки	M тм	N т	Q т
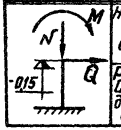	Нормативные. Основное сочетание			
	Расчетные. Основное или дополнительное сочетание			

Спецификация марок арматурных изделий на один фундамент

Марка изделия	Количество шт.	Вес 1 шт. кг	№ листа выпуска II
С1-	2		60
С24-	1		72
КПБ	1		
СБ	6		57

Расход материалов

Наименование элемента	Марка бетона	Объем бетона $м^3$	Расход стали кг
ФБ	200		

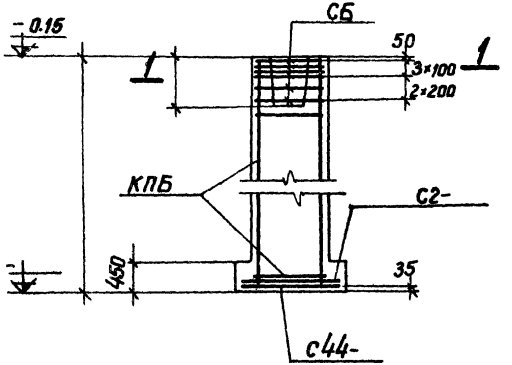

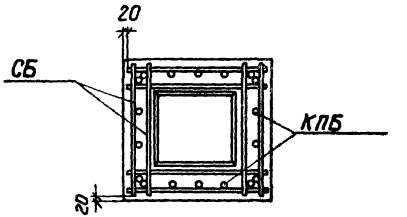

1—1

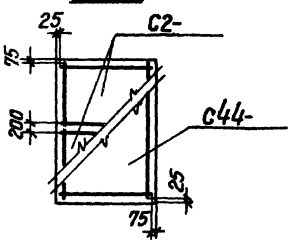

Раскладка сеток подошв

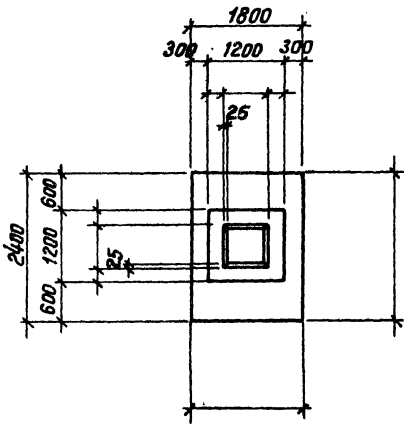

Нагрузки на фундамент

Схема	Нагрузки	M тм	N т	Q т
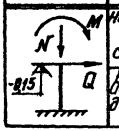	Нормативные. Основное сочетание			
	Расчетные. Основное или дополнительное сочетание			

Спецификация марок арматурных изделий на один фундамент

Марка изделия	Количество шт.	Вес 1 шт. кг.	№ листа выпуска II
С2-	2		61
С44-	1		82
КПБ	1		
СБ	6		57

Расход материалов

Наименование элемента	Марка бетона	Объём бетона м³	Расход стали кг
ФБ	200		

Серия	
1.412-1	
Выпуск I-2	
Лист	
	ФБ 19, ФБ 20 ФБ 21, ФБ 22 ФБ 23, ФБ 24

Проектный институт №1		
Нач. отдела		Раша
Гл. конструктор		Фрадкин
Рук. группы		Ширяева
Исполнитель		Рыбакова
Проверил		Вокрачко

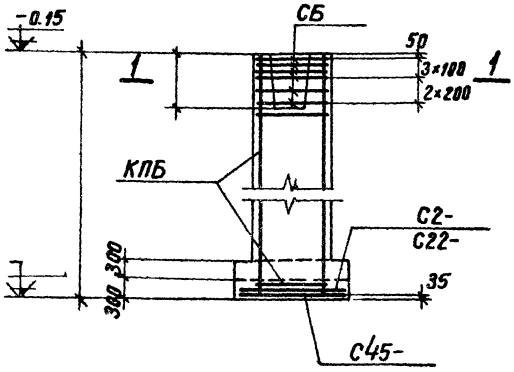

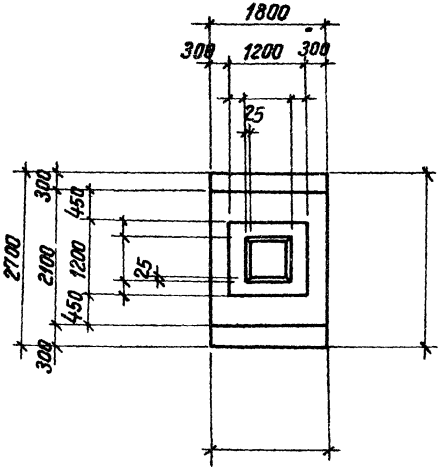

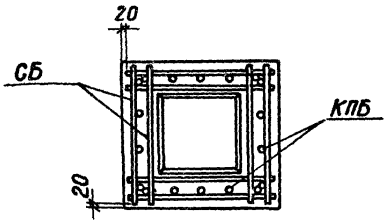

1—1

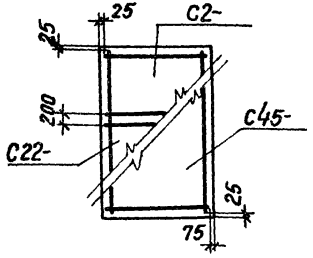

Раскладка сеток подошвы

Нагрузки на фундамент

Схема	Нагрузки	M тм	N т	Q т
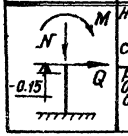	Нормативные Основное сочетание			
	Расчетные Основное или дополнительное сочетание			

Спецификация марок арматурных изделий на один фундамент

Марка изделия	Количество шт.	Вес 1 шт. кг	№ листа выпуска II
С2-	1		61
С22-	1		70
С45-	1		83
КПБ	1		
СБ	6		57

Расход материалов

Наименование элемента	Марка бетона	Объем бетона м³	Расход стали кг
ФБ	200		

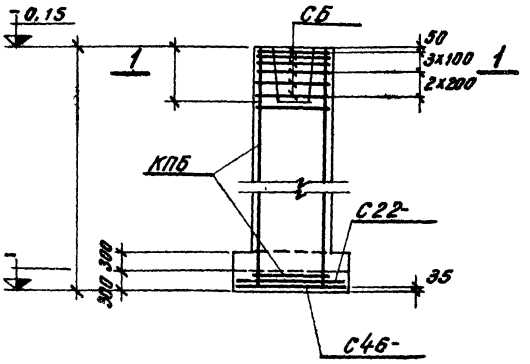

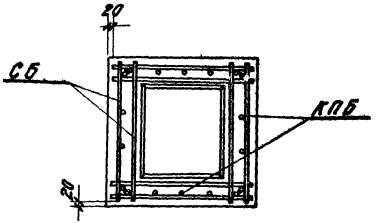

1-1

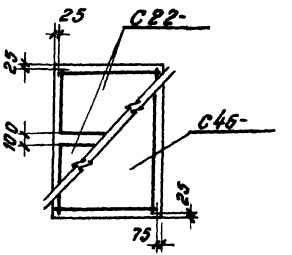

Раскладка сеток подошвы

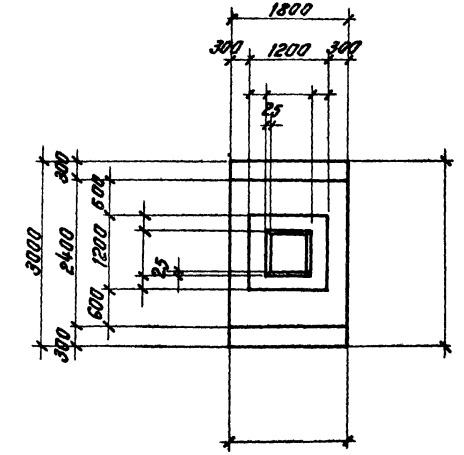

Нагрузки на фундамент

Схема	Нагрузки	M тм	N т	Q т
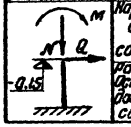	Нормативные. Основное сочетание			
	Расчетные. Основное или дополнительное сочетание			

Спецификация арматурных изделий на один фундамент

Марка изделия	Кол-во шт.	Вес 1 шт. кг	№ листа выпуска II
С22-	2		70
С46-	1		84
КПБ	1		
СБ	6		57

Расход материалов

Наименование элемента	Марка бетона	Объем бетона м³	Расход стали кг
ФБ	200		

Гл. конструктор	Фрадкин	Ф. 25, ФБ 26,	
Рук. группы	Ширяева	ФБ 27, ФБ 28,	
Исполнитель	Рыбакова	ФБ 29, ФБ 30	
Проверил	Вокрачко		

Серия	
1.412-1	
Выпуск I-2	
Лист	
	ФБ 31, ФБ 32, ФБ 33, ФБ 34, ФБ 35, ФБ 36

Проектный институт №1

Нач. отдела		Фрадкин
Гл. констр. пр.		Ширяева
Рук. группы		Рыбакова
Исполнитель		Вахрачко
Проверил		

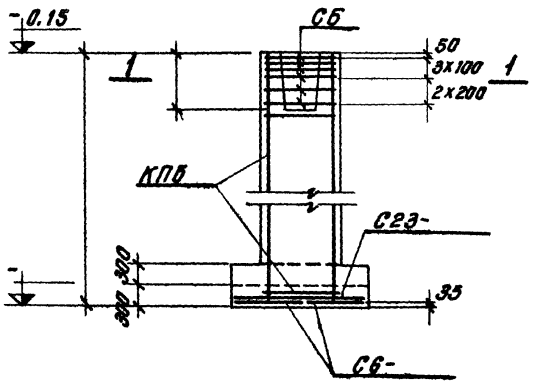

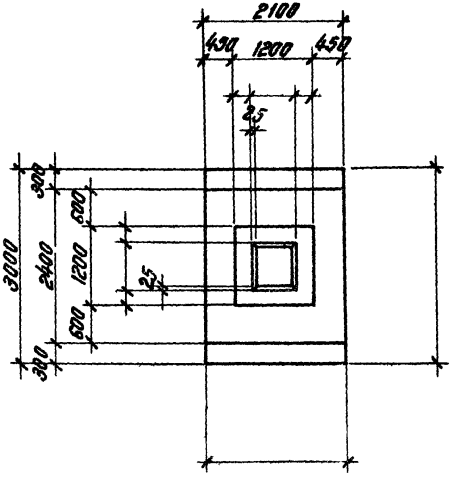

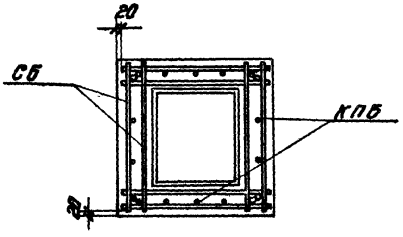

1 - 1

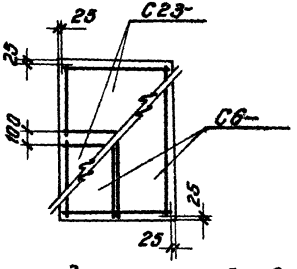

Раскладка сеток подошвы

Нагрузки на фундамент

Схема	Нагрузки	M тм	N т	Q т
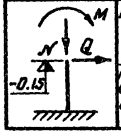	Нормативные. Основное сочетание			
	Расчетные. Основное или дополнительное сочетание			

Спецификация арматурных изделий на один фундамент

Марка изделия	Кол-во шт.	Вес 1 шт. кг	№ листа выпуска II
С6-	2		63
С23-	2		71
КПБ	1		
СБ	6		57

Расход материалов

Наименование элемента	Марка бетона	Объем бетона м³	Расход стали кг
ФБ	200		

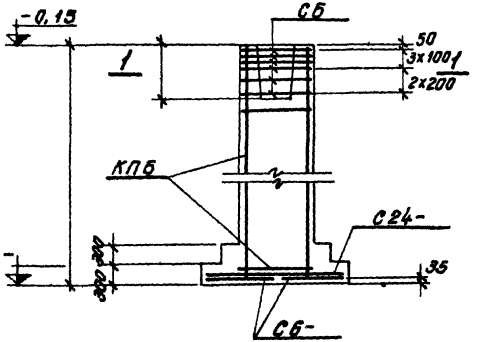

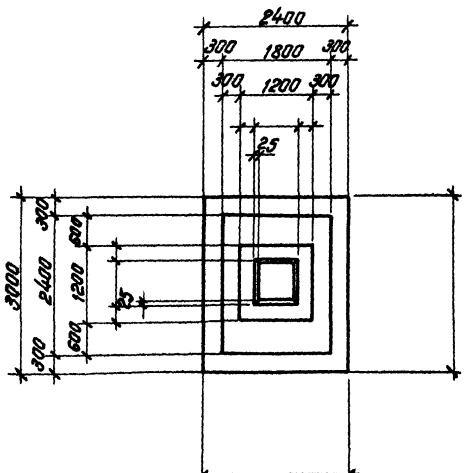

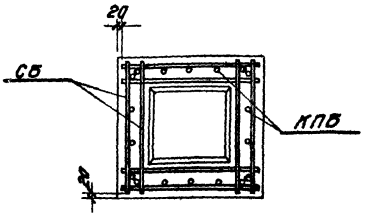

1-1

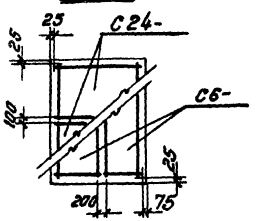

Раскладка сеток подошвы

Нагрузки на фундамент

Схема	Нагрузки	M тм	N т	Q т
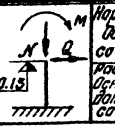	Нормативные. Основное сочетание.			
	Расчетные. Основное или дополнительное сочетание			

Спецификация арматурных изделий на один фундамент

Марка изделия	Кол-во шт.	Вес 1 шт. кг	№ листа выпуска
С6-	2		63
С24-	2		72
КПБ	1		
СБ	6		57

Расход материалов

Наименование элемента	Марка бетона	Объем бетона м³	Расход стали кг
ФБ	200		

...рия
412-1
...пуск
- 2

ФБ 37, ФБ 38,
ФБ 39, ФБ 40,
ФБ 41, ФБ 42

Гл. констр. пр. Фрадкин
Рук. группы Ширяева
Исполнитель Рыбакова
Проверил Вокрауко

Серия	
1.412-1	
Выпуск Т-2	
Лист	
	ФБ 43, ФБ 44, ФБ 45, ФБ 46, ФБ 47, ФБ 48

Проектный институт №1		
Нач. отдела		Фрадкин
Гл. констр. пр.		Ширяева
Рук. группы		Рыбакова
Исполнитель		Вокрачко
Проверил		

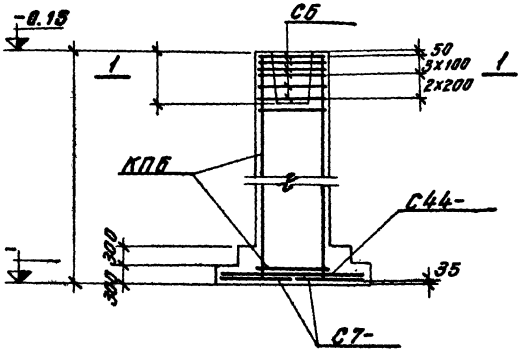

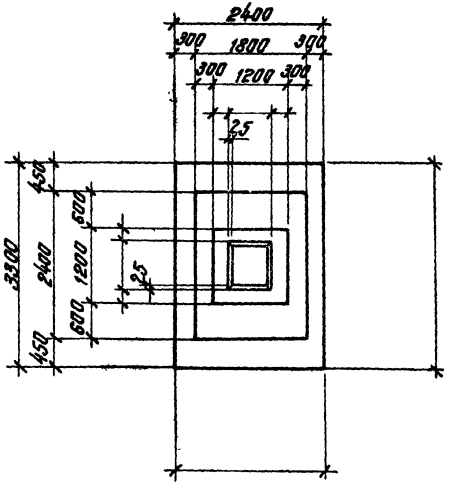

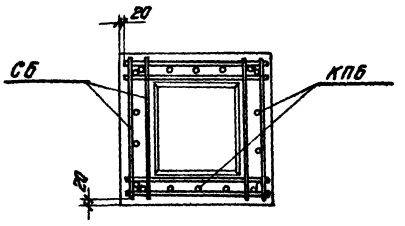

1-1

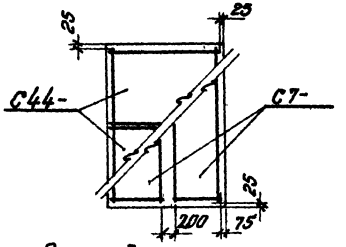

Раскладка сеток подошвы

Нагрузки на фундамент

Схема	Нагрузки	M тм	N т	Q т
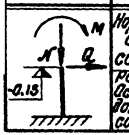	Нормативные. Основное сочетание			
	Расчетные. Основное или дополнительное сочетание			

Спецификация арматурных изделий на один фундамент

Марка изделия	Кол-во шт.	Вес 1 шт. кг.	№ листа выпуска II
С7-	2		64
С44-	2		82
КПБ	1		
СБ	6		57

Расход материалов

Наименование элемента	Марка бетона	Объем бетона m^3	Расход стали кг
ФБ	200		

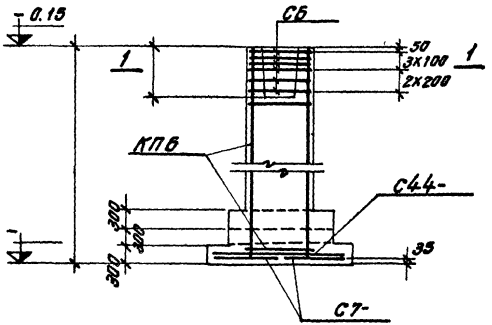

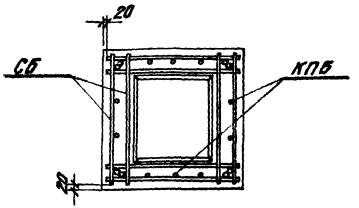

1-1

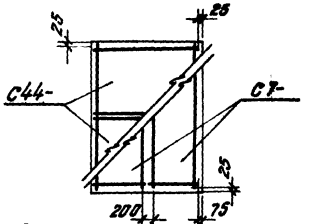

Раскладка сеток подошвы

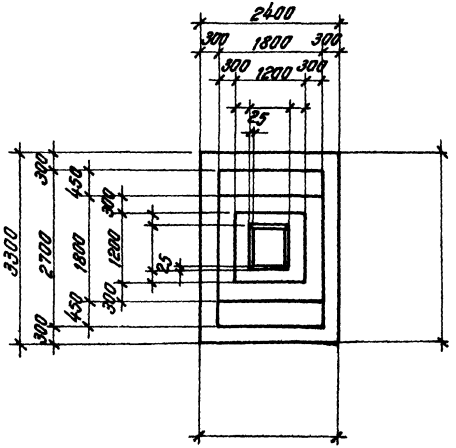

Нагрузки на фундамент

Схема	Нагрузки	M тм	N т	Q т
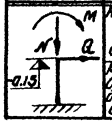	Нормативные. Основное сочетание			
	Расчетные. Основное или дополнительное сочетание			

Спецификация арматурных изделий на один фундамент

Марка изделия	Кол-во шт.	Вес 1 шт. кг.	№ листа выпуска II
С7-	2		64
С44-	2		82
КПБ	1		
СБ	6		57

Расход материалов

Наименование элемента	Марка бетона	Объем бетона м3	Расход стали кг
ФБ	200		

Гл. констр. пр.		Фрадкин	ФБ 49, ФБ 50,
Рук. группы		Ширяева	ФБ 51, ФБ 52,
Исполнитель		Рыдакова	ФБ 53, ФБ-54
Проверил		Вокрачко	

Серия	
1.412-1	
Выпуск I-2	
Лист	

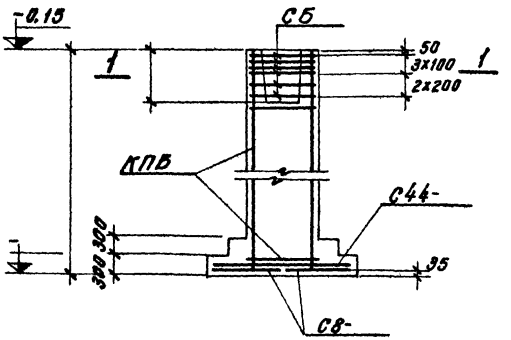

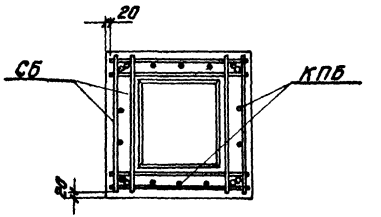

1-1

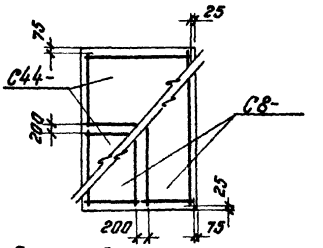

Раскладка сеток подошвы

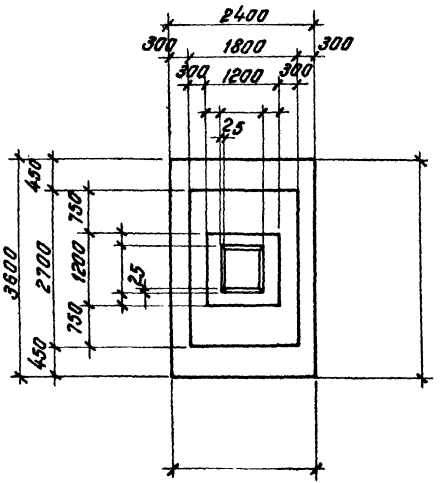

Нагрузки на фундамент

Схема	Нагрузки	M тм	N т	Q т
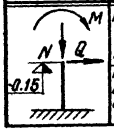	Нормативные Основное сочетание.			
	Расчетные. Основное или дополнительное сочетание			

Спецификация арматурных изделий на один фундамент

Марка изделия	Кол-во шт.	Вес 1шт кг	№ листа выпуска
С8-	2		65
С44-	2		82
КПБ	1		
СБ	6		57

Расход материалов

Наименование элемента	Марка бетона	Объем бетона м³	Расход стали кг
ФБ	200		

Проектный институт №1		
Нач. отдела		Раша
Гл. констр. пр.		Фрадкин
Рук. группы		Ширяева
Исполнитель		Рыбакова
Проверил		Вокрачко

ФБ 55, ФБ 56, ФБ 57, ФБ 58, ФБ 59, ФБ 60

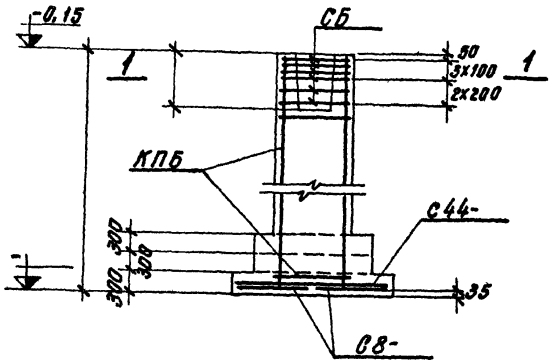

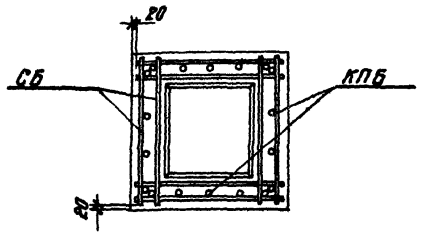

1-1

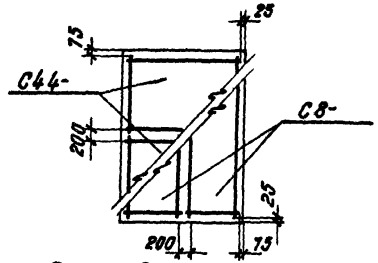

Раскладка сеток подошвы

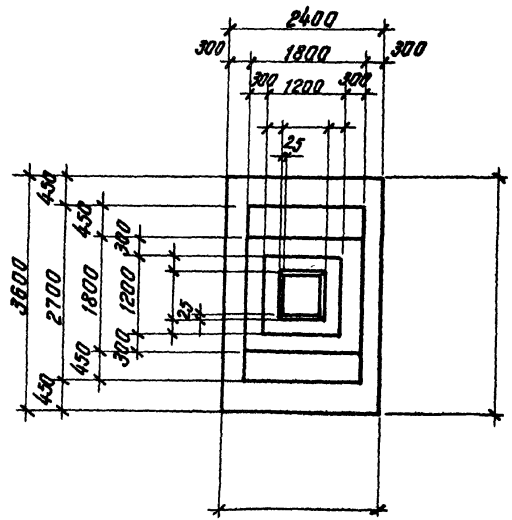

Нагрузки на фундамент

Схема	Нагрузки	M тм	N т	Q т
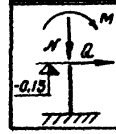	Нормативные основное сочетание			
	Расчетные, основное или дополнительное сочетание			

Спецификация арматурных изделий на один фундамент

Марка изделия	Кол-во шт.	Вес 1 шт. кг	№ листа выпуска II
С8-	2		65
С44-	2		82
КПБ	1		
СБ	6		57

Расход материалов

Наименование элемента	Марка бетона	Объем бетона м³	Расход стали кг
ФБ	200		

ФБ 61, ФБ 62, ФБ 63, ФБ 64, ФБ 65, ФБ 66

Гл. констр. пр. Фрадкин
Рук. группы Ширяева
Исполнитель Рыбакова
Проверил Вохрачко

Серия	
1412-1	
Выпуск I-2	
Лист	

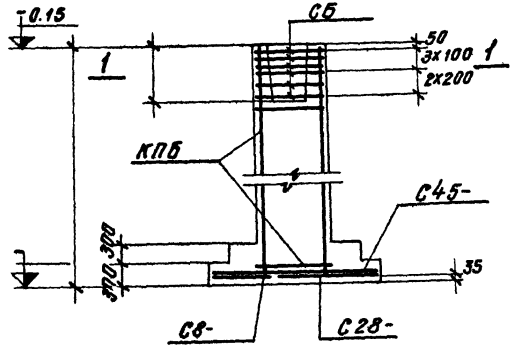

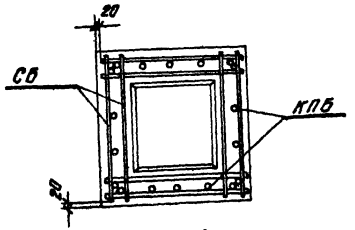

1—1

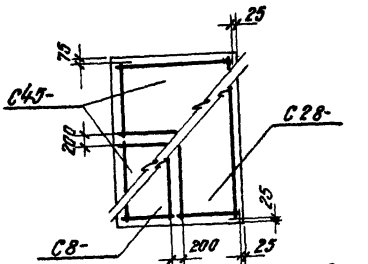

Раскладка сеток подошвы

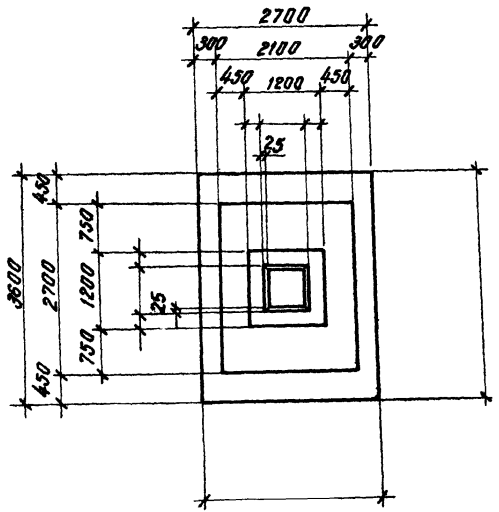

Нагрузки на фундамент

Схема	Нагрузки	M тм	N т	Q т
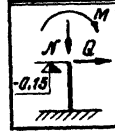	Нормативные Основное сочетание			
	Расчетные Основное или дополнительное сочетание			

Спецификация арматурных изделий на один фундамент

Марка изделия	Кол-во шт.	Вес 1 шт. кг	№ листа выпуска II
С8-	1		65
С28-	1		75
С45-	2		83
КПБ	1		
СБ	6		57

Расход материалов

Наименование элемента	Марка бетона	Объем бетона м³	Расход стали кг
ФБ	200		

Проектный институт № 1

Нач. отдела		Рошо
Гл. констр. пр.		Фрадкин
Рук группы		Ширяева
Исполнитель		Рыбакова
Проверил		Вокрачко

ФБ 67, ФБ 68, ФБ 69, ФБ 70, ФБ 71, ФБ 72

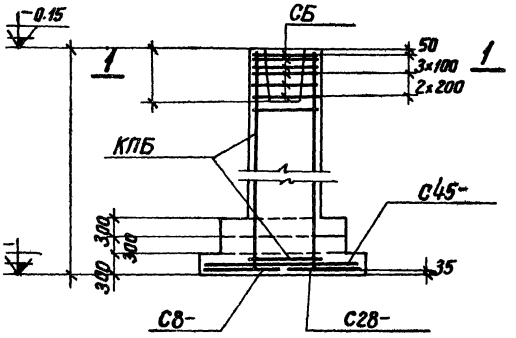

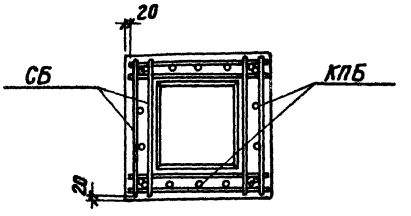

1—1

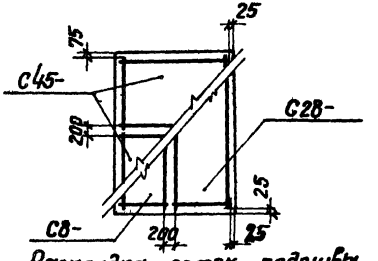

Раскладка сеток подошвы

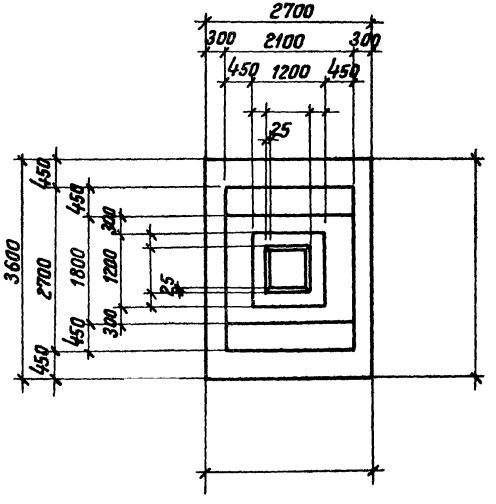

Нагрузки на фундамент

Схема	Нагрузки	M тм	N т	Q т
M, Q, -0.15	Нормативные. Основное Сочетание			
	Расчетные. Основное или дополнительное сочетание			

Спецификация арматурных изделий на один фундамент

Марка изделия	Кол-во шт.	Вес 1 шт. кг	№ листа выпуска III
С8-	1		65
С28-	1		75
С45-	2		83
КПБ	1		
СБ	6		57

Расход материалов

Наименование элемента	Марка бетона	Объём бетона м³	Расход стали кг
ФБ	200		

ия
412-1
пуск 2

ФБ 73, ФБ 74, ФБ 75, ФБ 76, ФБ 77, ФБ 78

Гл. констр. пр. Фрадкин
Рук. группы Ширяева
Исполнитель Рыбакова
Проверил Вокрачко

Серия	
1412-1	
Выпуск I-2	
Лист	

ФБ 79, ФБ 80, ФБ 81, ФБ 82, ФБ 83, ФБ 84

Проектный институт №1		
Нач. отдела		Раша
Гл. констр. пр.		Фрадкин
Рук группы		Ширяева
Исполнитель		Рыбакова
Проверил		Вокрачко

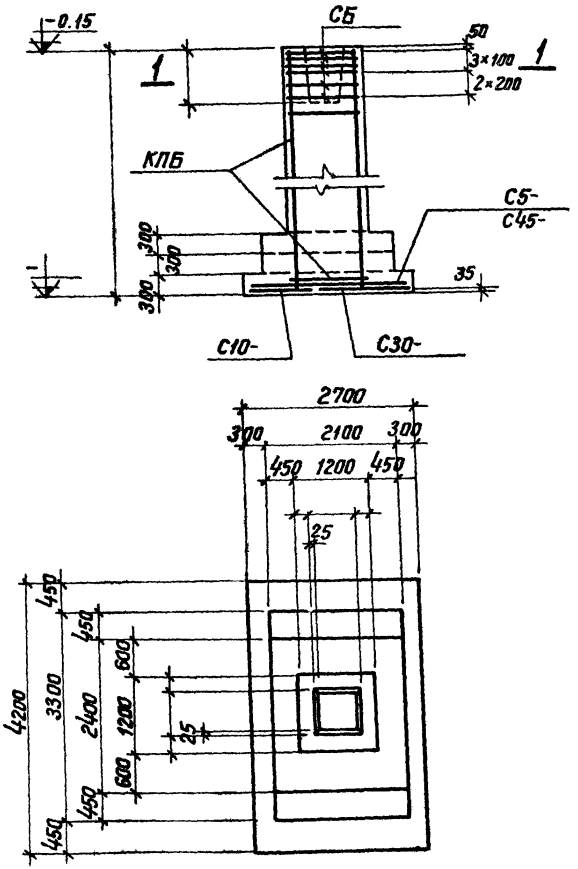

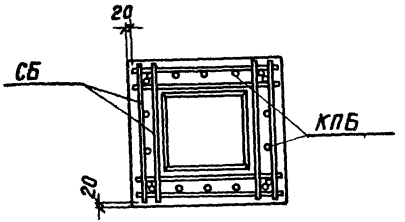

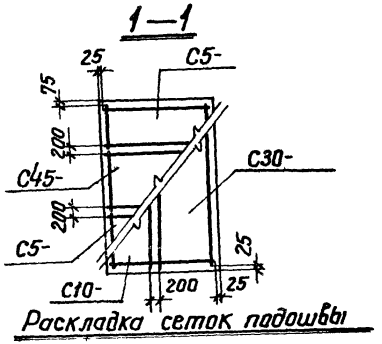

Раскладка сеток подошвы

Нагрузки на фундамент

Схема	Нагрузки	M тм	N т	Q т
M, Q, -0.15	Нормативные Основное сочетание			
	Расчетные Основное или дополнительное сочетание			

Спецификация арматурных изделий на один фундамент

Марка изделия	Кол-во шт	Вес 1 шт. кг	№ листа выпуска II
С5-	2		62
С10-	1		66
С30-	1		76
С45-	1		83
КПБ	1		
СБ	6		57

Расход материалов.

Наименование элемента	Марка бетона	Объём бетона м³	Расход стали кг
ФБ	200		

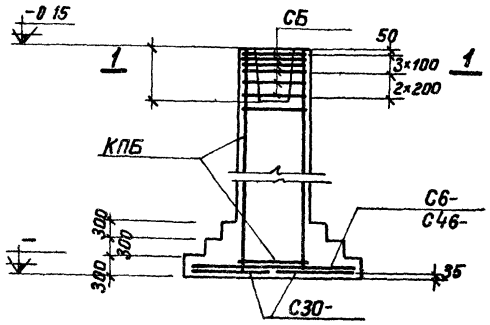

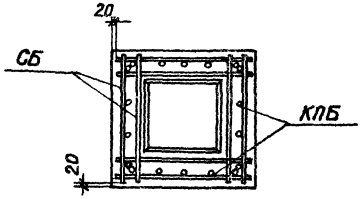

1—1

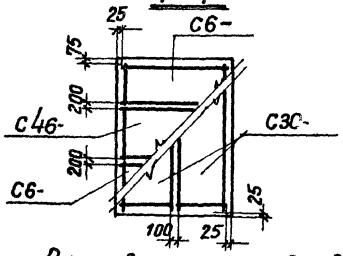

Раскладка сеток подошвы

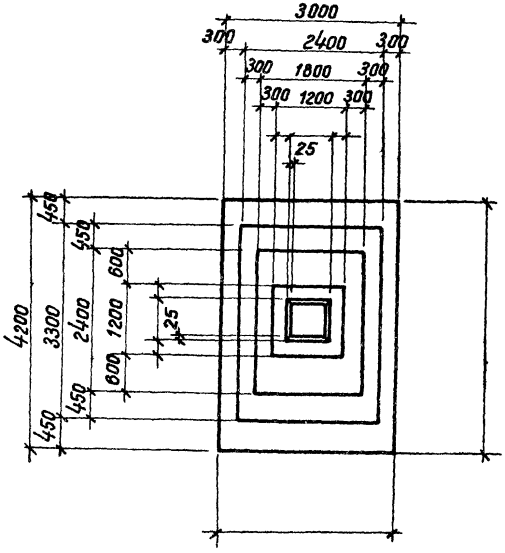

Нагрузки на фундамент

Схема	Нагрузки	M тм	N т	Q т
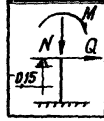	Нормативные Основное сочетание			
	Расчетные. Основное или дополнительное сочетание			

Спецификация арматурных изделий на один фундамент

Марка изделия	Кол-во шт	Вес 1шт. кг	№ листа выпуска II
С6-	2		63
С46-	1		84
С30-	2		76
КПБ	1		
СБ	6		57

Расход материалов

Наименование элемента	Марка бетона	Объём бетона $м^3$	Расход стали кг
ФБ	200		

Серия 412-1
Выпуск I-2
ФБ85, ФБ86
ФБ87, ФБ88
ФБ89, ФБ90
Гл. констр. пр. Фрадкин
Рук. группы Ширяева
Исполнитель Рыбакова
Проверил Вокрачко

Серия	
1.412-1	
Выпуск I-2	
Лист	

Проектный институт №1		
Нач. отдела	Раш	
Гл. конструктор	Фрадкин	
Рук. группы	Шаряева	
Исполнитель	Рыбакова	
Проверил	Вокрачко	

ФБ 91, ФБ 92, ФБ 93, ФБ 94, ФБ 95, ФБ 96

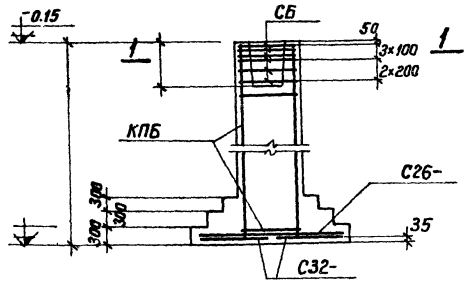

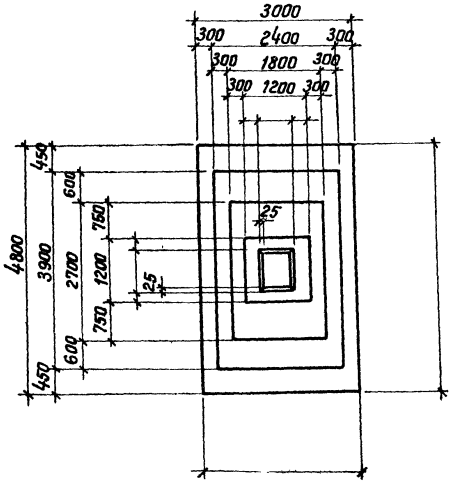

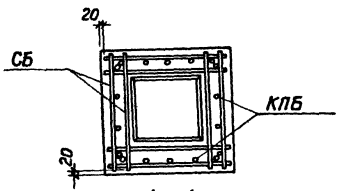

1—1

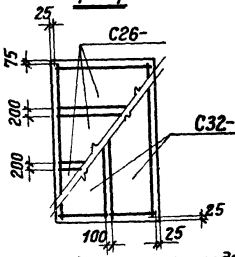

Раскладка сеток подошвы

Нагрузки на фундамент

Схема	Нагрузки	M тм	N т	Q т
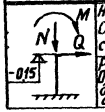	Нормативные. Основное сочетание			
	Расчетные. Основное или дополнительное сочетание			

Спецификация арматурных изделий на один фундамент

Марка изделия	Кол-во шт	Вес 1 шт кг	№ листа выпуска II
С26-	3		73
С32-	2		77
КПБ	1		
СБ	6		57

Расход материалов

Наименование элемента	Марка бетона	Объем бетона м³	Расход стали кг
ФБ	200		

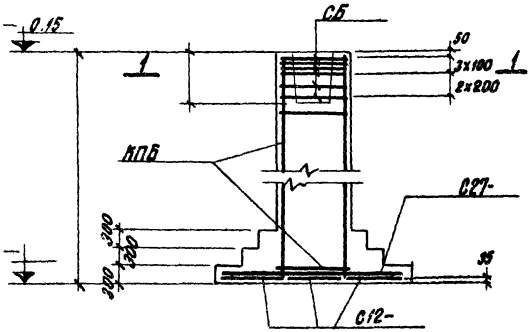

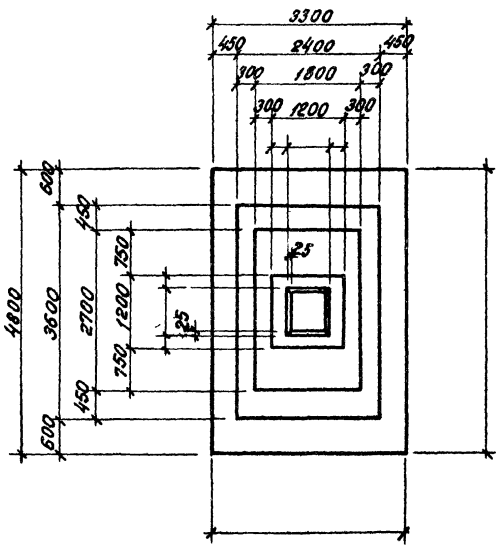

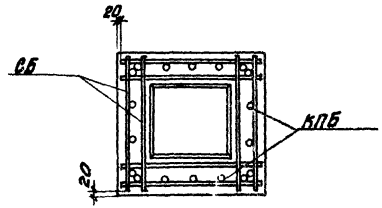

1-1

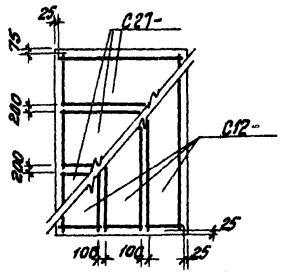

Раскладка сеток подошвы

Нагрузки на фундамент

Схема	Нагрузки	M тм	N т	Q т
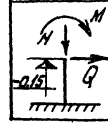	Нормативные. основное сочетание			
	Расчетные. Основное или дополнительное сочетание			

Спецификация марок арматурных изделий на один фундамент

Марка изделия	Количество шт.	Вес 1 шт. кг	N° листа выпуска II
С12-	3		67
С27-	3		74
КПБ	1		
СБ	6		57

Расход материалов

Наименование элемента	Марка бетона	Объем бетона м³	Расход стали кг
ФБ	200		

Гл. конст. пр.		Фрадкин	ФБ 97, ФБ 98, ФБ 99, ФБ 100, ФБ 101, ФБ 102.
Рук. группы		Ширяева	
Исполнит.		Рыбакова	
Проверил		Воскрачко	

Серия	
1.412-1	
Выпуск I-2	
Лист	

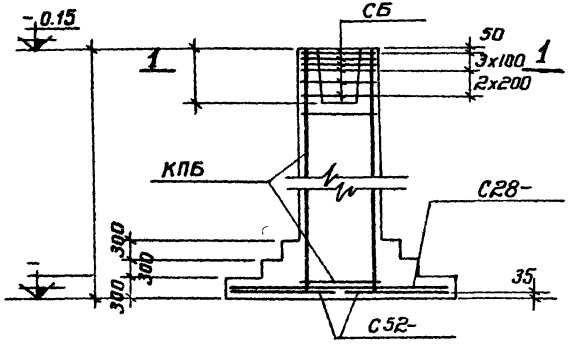

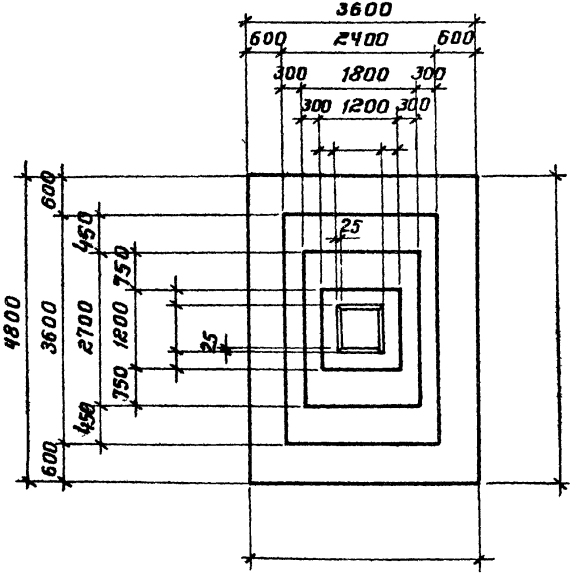

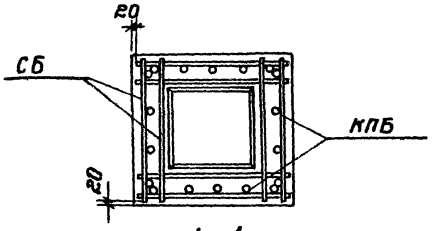

1-1

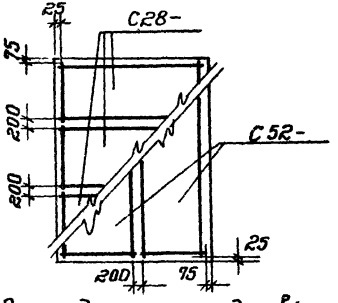

Раскладка сеток подошвы

Нагрузки на фундамент

Схема	Нагрузки	M тм	N т	Q т
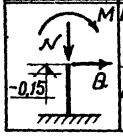	Нормативные. Основное сочетание			
	Расчетные. Основное или дополнительное сочетание			

Спецификация арматурных изделий на один фундамент

Марка изделия	Количество шт.	Вес 1 шт. кг	№ листа выпуска II
С28-	3		75
С52-	2		87
КПБ	1		
СБ	6		57

Расход материалов

Наименование элемента	Марка бетона	Объем бетона м³	Расход стали кг
ФБ	200		

Проектный институт № 1

Нач. отдела	Раша	ФБ 109, ФБ 104,
Гл. конст. проек.	Фрадкин	ФБ 105, ФБ 106,
Рук. группы	Ширяева	ФБ 107, ФБ 108
Исполнитель	Рыбакова	
Проверил	Вокрачко	

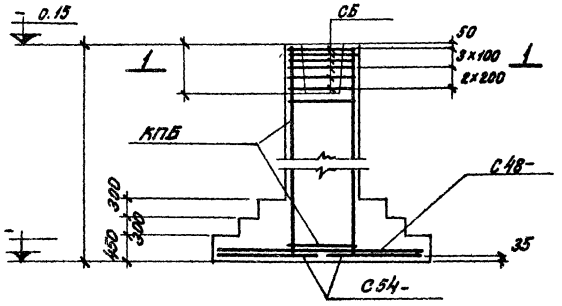

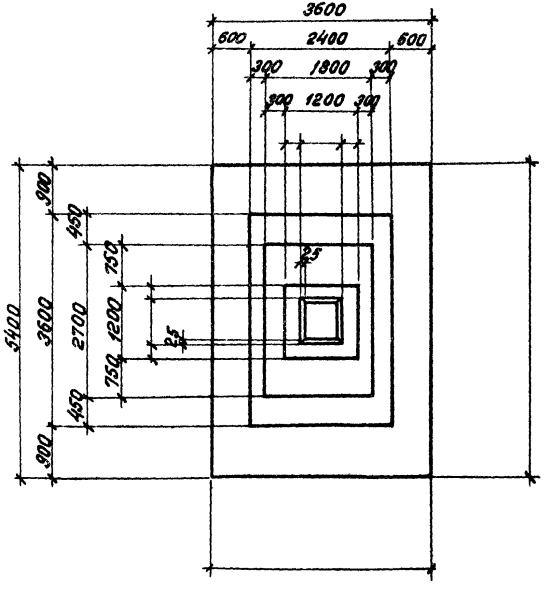

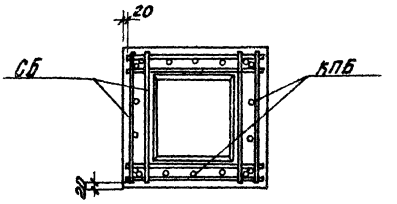

1-1

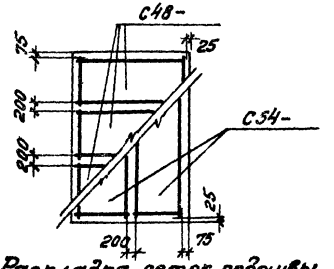

Раскладка сеток подошвы

Нагрузки на фундамент

Схема	Нагрузки	М ТМ	Н Т	Q Т
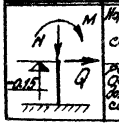	Нормативные. Основное сочетание			
	Расчетные. Основное или дополнительное сочетание			

Спецификация марок арматурных изделий на один фундамент

Марка изделия	Количество шт.	Вес 1 шт. кг	№ листа выпуска II
С48-	3		85
С54-	2		88
КПБ	1		
СБ	6		57

Расход материалов

Наименование элемента	Марка бетона	Объем бетона $м^3$	Расход стали кг
ФБ	200		

Гл. конст. пр.		Фрадкин	ФБ 109, ФБ 110,
Рук. группы		Ширяева	ФБ 111, ФБ 112,
Исполнит.		Рыбакова	ФБ 113, ФБ 114.
Проверил		Вокрачко	

Серия	
1.412-1	
Выпуск I-2	
Лист	

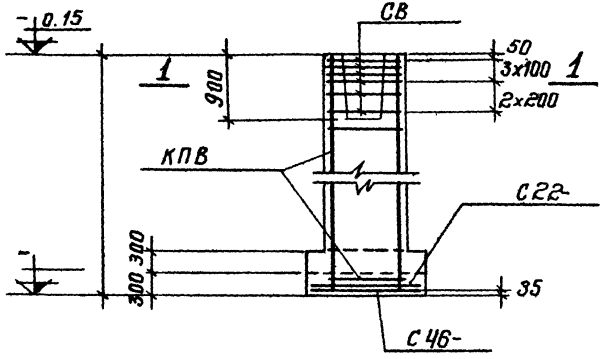

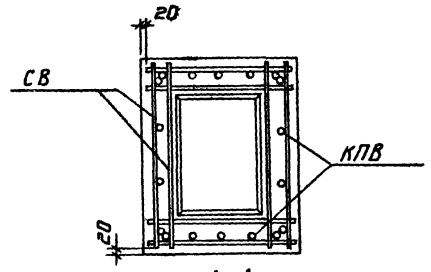

1-1

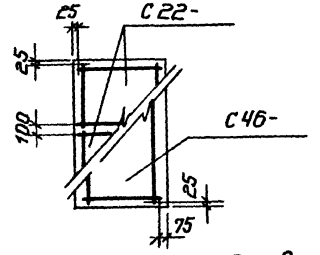

Раскладка сеток подошвы

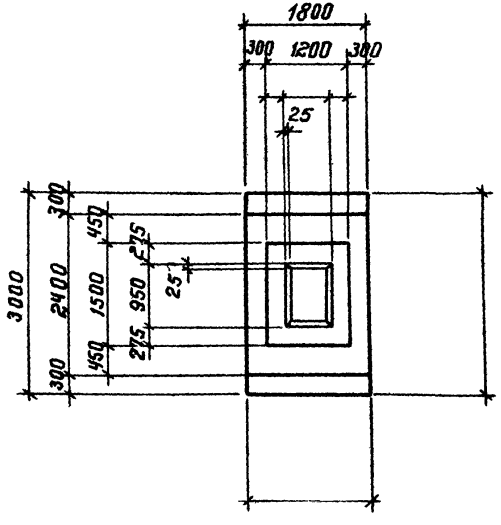

Нагрузки на фундамент

Схема	Нагрузки	M тм	N т	Q т
M, N, Q, -0,15	Нормативные. Основное сочетание			
	Расчетные. Основное или дополнительное сочетание			

Спецификация арматурных изделий на один фундамент

Марка изделия	Количество шт.	Вес 1 шт. кг	№ листа выпуска II
С22-	2		70
С46-	1		84
КПВ	1		
СВ	6		58

Расход материалов

Наименование элемента	Марка бетона	Объем бетона м³	Расход стали кг
ФВ	200		

Нач отдела	Раша	Фрадкин
Гл конструктор		Ширяева
Рук группы		Рыбакова
Исполнитель		Вохрачко
Проверил		

ФВ 1, ФВ 2, ФВ 3, ФВ 4, ФВ 5, ФВ 6

Ленинградский институт № 1

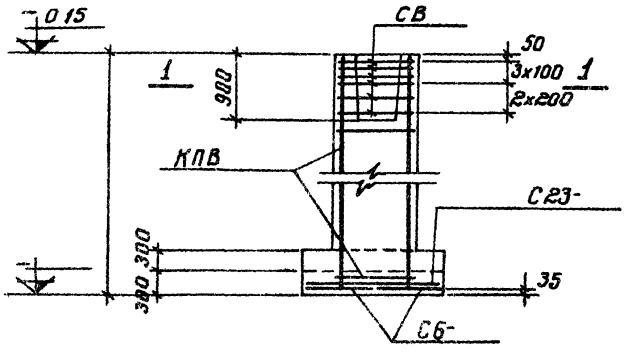

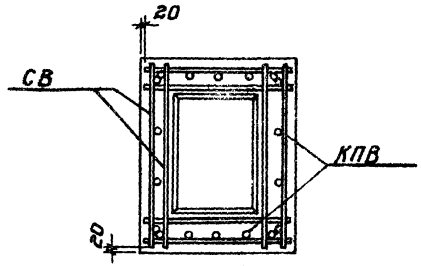

1-1

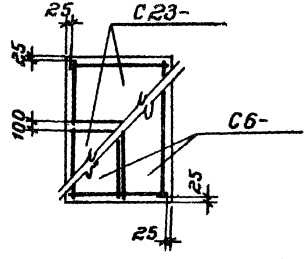

Раскладка сеток подошвы

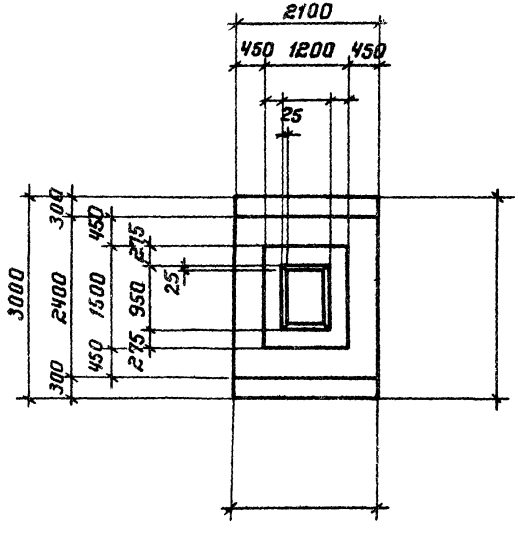

Нагрузки на фундамент

Схема	Нагрузки	M тм	N т	Q т
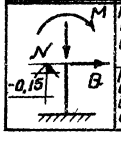	Нормативные основное сочетание			
	Расчетные. основное или дополнительное сочетание			

Спецификация арматурных изделий на один фундамент

Марка изделия	Количество шт.	Вес 1 шт. кг	№ листа выпуска II
С 6-	2		63
С 23-	2		71
КПВ	1		
СВ	6		58

Расход материалов

Наименование элемента	марка бетона	объем бетона м³	расход стали кг
ФВ	200		

Гл. констр. проект		Фраакин	ФВ 7, СВ
Рук группы		Ширяева	ФВ 9, ФВ 10,
Исполнитель		Рыбакова	ФВ 11, ФВ 12
Проверил		Вокрачко	

Серия 1.412-1
Выпуск I-2
Лист

ФВ 13, ФВ 14, ФВ 15, ФВ 16, ФВ 17, ФВ 18

Проектный институт №1
Нач. отдела — Рашо
Гл. конструктор — Фрадкин
Рук. группы — Ширяева
Исполнитель — Высокова
Проверил — Вохчкер

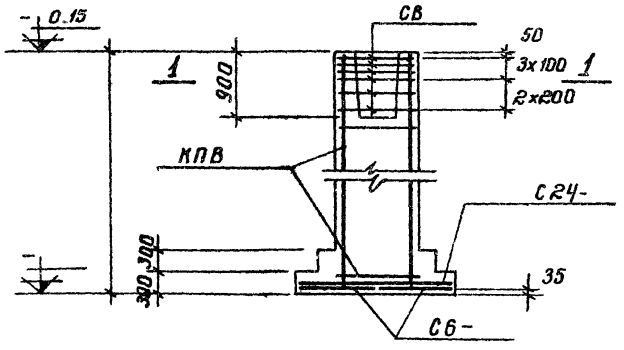

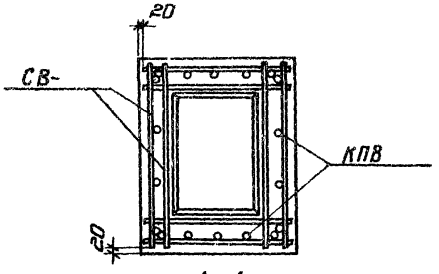

1-1

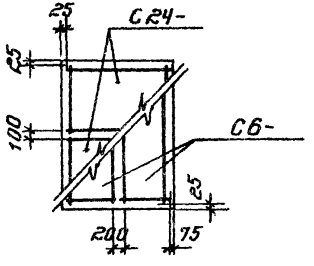

Раскладка сеток подошвы

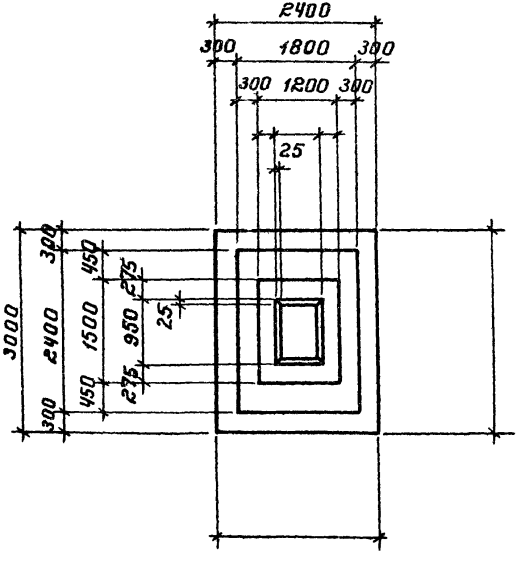

Нагрузки на фундамент

Схема	Нагрузки	M тм	N т	Q т
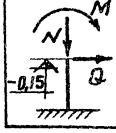	Нормативные. Основное сочетание			
	Расчетные. Основное или дополнительное сочетание			

Спецификация арматурных изделий на один фундамент

Марка изделия	Количество шт.	Вес 1 шт. кг	№листа выпуска II
С6-	2		63
С24-	2		72
КПВ	1		
СВ	6		58

Расход материалов

Наименование элемента	марка бетона	объем бетона м³	расход стали кг
ФВ	200		

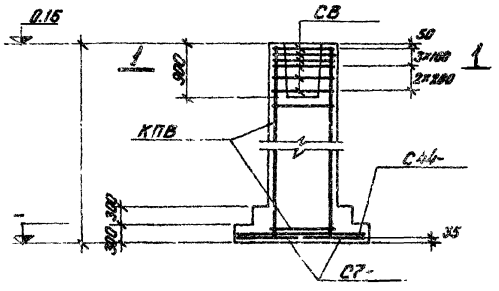

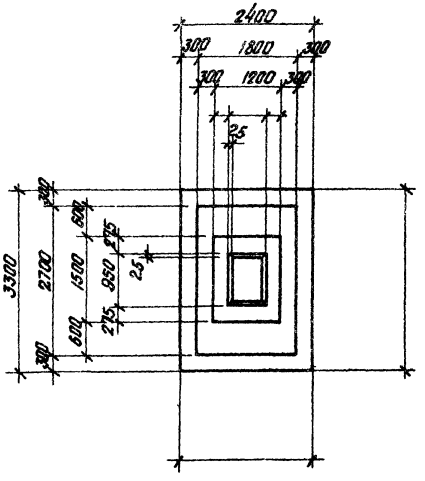

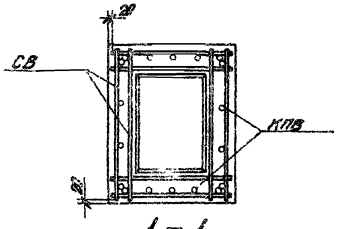

1 – 1

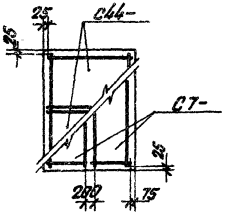

Раскладка сеток подошвы

Нагрузки на фундамент

Схема	Нагрузки	M тм	N т	Q т
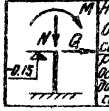	Нормативные. Основное сочетание			
	Расчетные. Основное или дополнительное сочетание			

Спецификация арматурных изделий на один фундамент

Марка изделия	Кол-во шт.	Вес 1 шт. кг	№ листа выпуска II
С7-	2		64
С44-	2		82
КПВ	1		
СВ	6		58

Расход материалов

Наименование элемента	Марка бетона	Объем бетона м³	Расход стали кг
ФВ	200		

Гл. конструктор			
Рук. группы		Шифнера	ФВ 21, ФВ 22,
Исполнитель		Рыбакова	ФВ 23, ФВ 24
Проверил		Вокрачко	

Серия	
1.412-1	
Выпуск I-2	
Лист	

Проектный институт №1

Нач. отдела	[illegible]	Раиц	ФВ 25, ФВ 26,
Я. констр.	[illegible]	Фрадкин	ФВ 27, ФВ 28,
Рук. группы	[illegible]	Ширяева	ФВ 29, ФВ 30
Исполнитель	[illegible]	Рыбакова	
Проверил	[illegible]	Бохрачко	

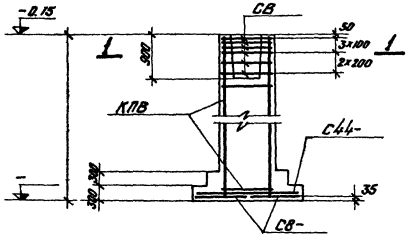

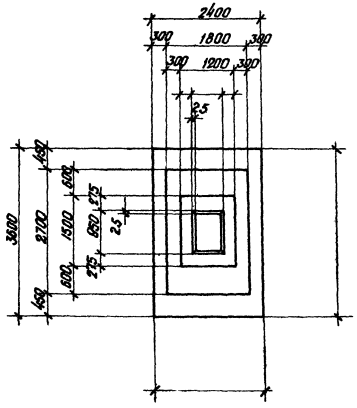

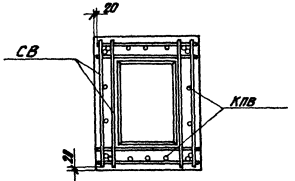

1 - 1

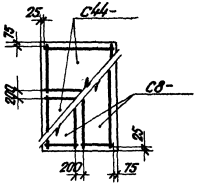

Раскладка сеток подошвы

Нагрузки на фундамент

Схема	Нагрузки	M тм	N т	Q т
	Нормативные. Основное сочетание			
	Расчетные. Основное или дополнительное сочетание			

Спецификация арматурных изделий на один фундамент

Марка изделия	Кол-во шт.	Вес 1 шт. кг	№ листа выпуска II
С8-	2		65
С44-	2		82
КПВ	1		
СВ	6		58

Расход материалов

Наименование элемента	Марка бетона	Объем бетона $м^3$	Расход стали кг
ФВ	200		

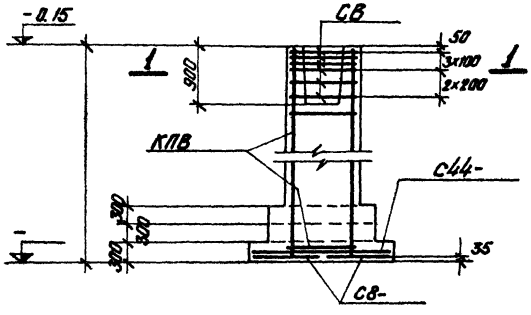

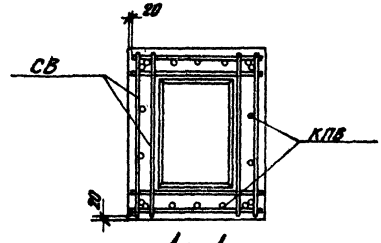

1 – 1

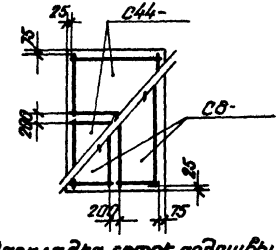

Раскладка сеток подошвы

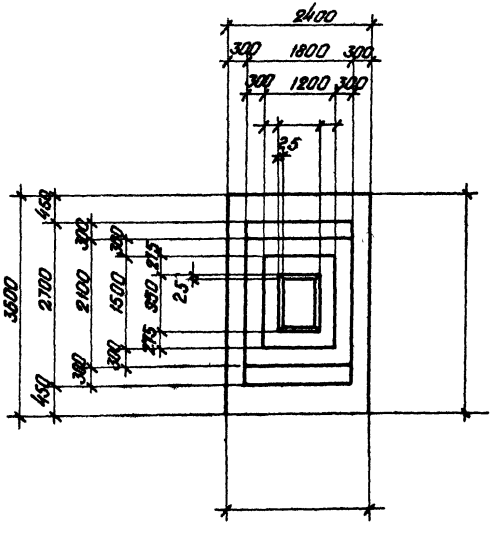

Нагрузки на фундамент

Схема	Нагрузки	M тм	N т	Q т
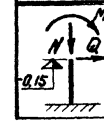	Нормативные. Основное сочетание			
	Расчетные. Основное или дополнительное сочетание			

Спецификация арматурных изделий на один фундамент

Марка изделия	Кол-во шт	Вес 1 шт. кг	№ листа выпуска II
С8-	2		65
С44-	2		82
КПВ	1		
СВ	6		58

Расход материалов

Наименование элемента	Марка бетона	Объем бетона м³	Расход стали кг
ФВ	200		

Гл. констр. пр.		Фрадкин	ФВ 31, ФВ 32,
Рук группы		Ширяева	ФВ 33, ФВ 34,
Исполнитель		Рыбакова	ФВ 35, ФВ 36
Проверил		Бокарчко	

Серия	
1.412-1	
Выпуск I-2	
Лист	
	ФВ 37, ФВ 38, ФВ 39, ФВ 40, ФВ 41, ФВ 42

Проектный институт №1

Нач. отдела		Раша
Гл. констр. пр.		Фрадкин
Рук. группы		Ширяева
Исполнитель		Рыбакова
Проверил		Вокрачко

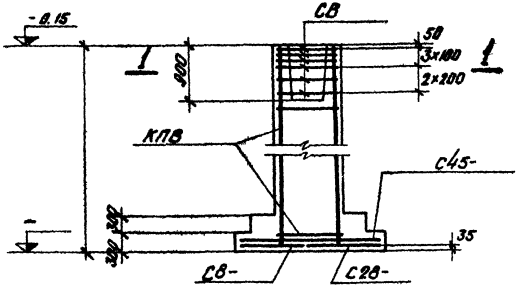

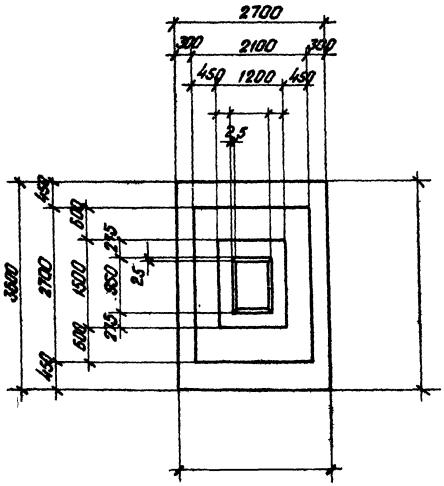

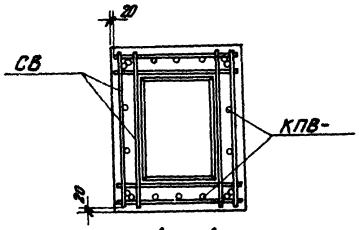

1 — 1

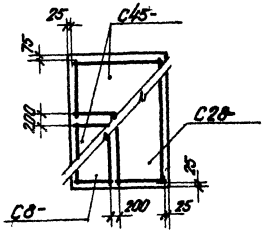

Раскладка сеток подошвы

Нагрузки на фундамент

Схема	Нагрузки	M тм	N т	Q т
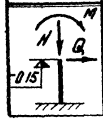	Нормативные. Основное сочетание			
	Расчетные. Основное или дополнительное сочетание			

Спецификация арматурных изделий на один фундамент

Марка изделия	Кол-во шт	Вес 1 шт. кг	№ листа выпуска II
С8-	1		65
С28-	1		75
С45-	2		83
КПВ	1		
СВ	6		58

Расход материалов

Наименование элемента	Марка бетона	Объем бетона м3	Расход стали кг
ФВ	200		

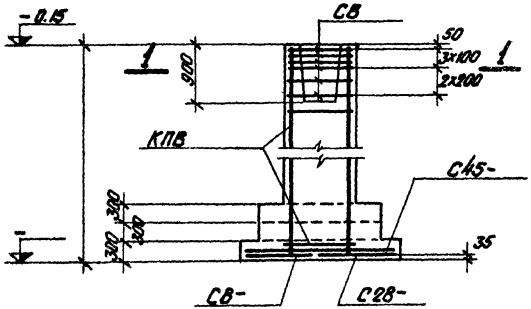

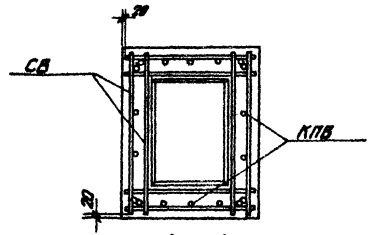

1 – 1

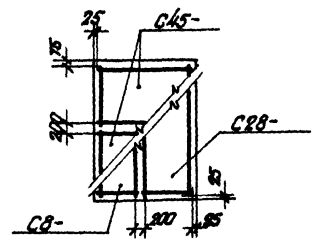

Раскладка сеток подошвы

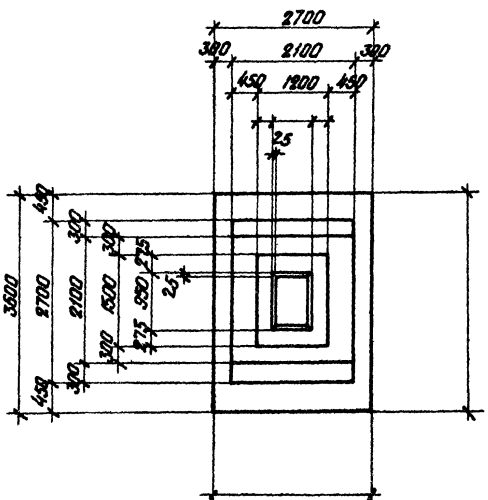

Нагрузки на фундамент

Схема	Нагрузки	M тм	N т	Q т
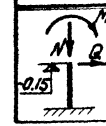	Нормативные. Основное сочетание			
	Расчетные. Основное или дополнительное сочетание			

Спецификация арматурных изделий на один фундамент

Марка изделия	Кол-во шт.	Вес 1 шт. кг	№ листа выпуска
С8-	1		65
С28-	1		75
С45-	2		83
КПВ	1		
СВ	6		58

Расход материалов

Наименование элемента	Марка бетона	Объем бетона м³	Расход стали кг
ФВ	200		

ерия 412-1
пуск -2

Нач отдела		
Гл. констр. пр.		
Рук группы		
Исполнитель		
Проверил		

ФВ43, ФВ44, ФВ45, ФВ46, ФВ47, ФВ48

Серия 1.412-1

Выпуск I-2

Лист

ФВ 49, ФВ 50, ФВ 51, ФВ 52, ФВ 53, ФВ 54

Проектный институт №1

Нач. отдела		Раца
Вл. констр. пр.		Фрадкин
Рук. группы		Ширяева
Исполнитель		Рыжикова
Проверил		Бокрачко

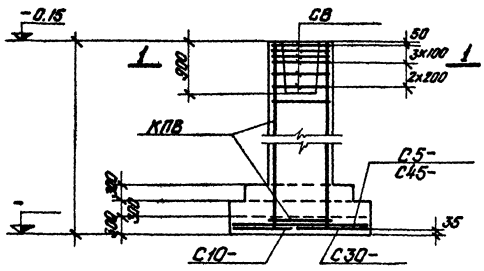

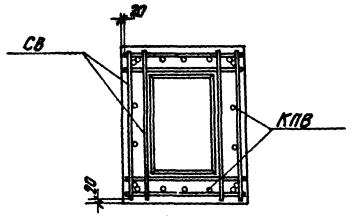

1 – 1

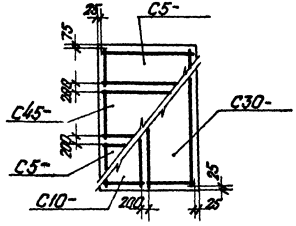

Раскладка сеток подошвы

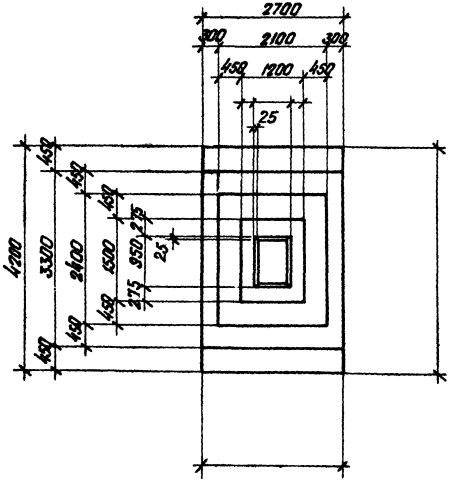

Нагрузки на фундамент

Схема	Нагрузки	M тм	N т	Q т
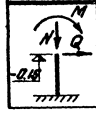	Нормативные. Основное сочетание			
	Расчетные. Основное или дополнительное сочетание			

Спецификация арматурных изделий на один фундамент

Марка изделия	Кол-во шт.	Вес 1 шт. кг	№ листа выпуска II
С5-	2		62
С10-	1		66
С30-	1		76
С45-	1		83
КПВ	1		
СВ	6		58

Расход материалов

Наименование элемента	Марка бетона	Объем бетона м³	Расход стали кг
ФВ	200		

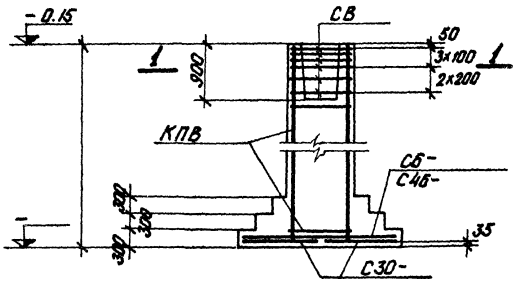

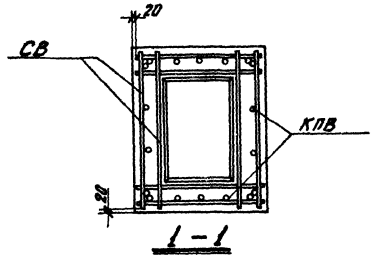

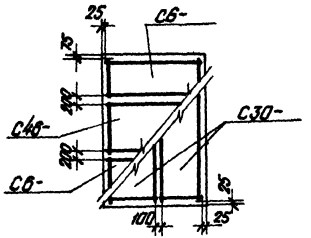

Раскладка сеток подошвы

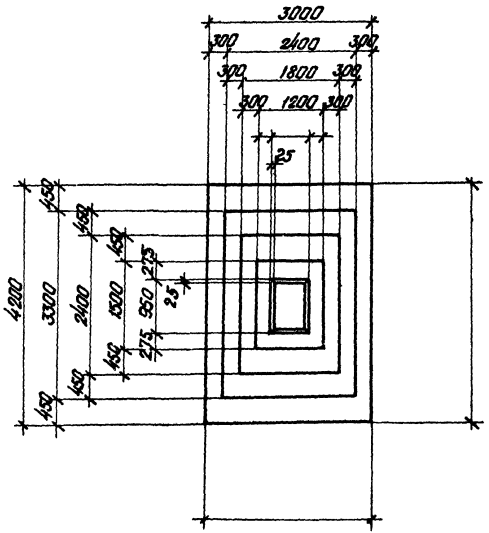

Нагрузки на фундамент

Схема	Нагрузки	M тм	N т	Q т
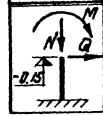	Нормативные. Основное сочетание			
	Расчетные. Основное или дополнительное сочетание			

Спецификация арматурных изделий на один фундамент

Марка изделия	Кол-во шт.	Вес 1 шт кг	№ листа выпуска II
С6-	2		63
С30-	2		76
С46-	1		84
КПВ	1		
СВ	6		58

Расход материалов

Наименование элемента	Марка бетона	Объем бетона м3	Расход стали кг
ФВ	200		

Гл. конструктор		Фрадкин	ФВ 55, ФВ 56,
Рук группы		Щиряева	ФВ 57, ФВ 58,
Исполнитель		Рыбакова	ФВ 59, ФВ 60
Проверил		Бокарева	

Серия 1.412-1
Выпуск I-2
Лист

Проектный институт №1

Нач. отдела	Ращин	ФВ 61, ФВ 62, ФВ 63, ФВ 64, ФВ 65, ФВ 66
Ел. констр. пр.	Фрадкин	
Рук. группы	Ширяева	
Исполнитель	Рыбакова	
Проверил	Вокрачко	

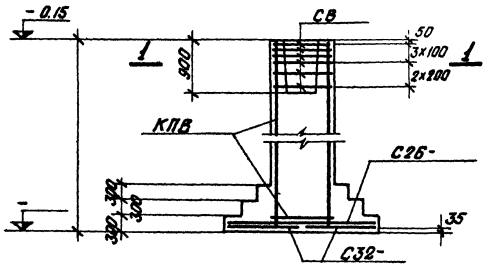

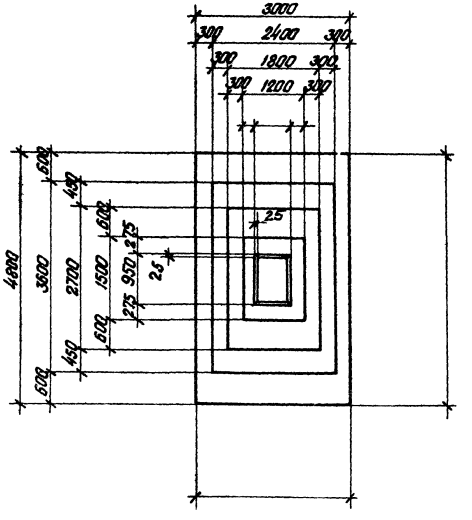

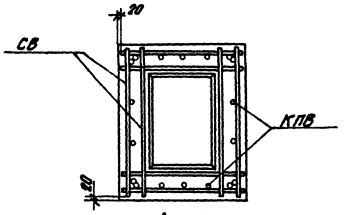

1 - 1

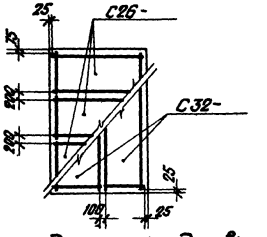

Раскладка сеток подошвы

Нагрузки на фундамент

Схема	Нагрузки	M тм	N т	Q т
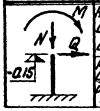	Нормативные. Основное сочетание			
	Расчетные. Основное или дополнительное сочетание			

Спецификация арматурных изделий на один фундамент

Марка изделия	Кол-во шт.	Вес 1 шт. кг	№листа выпуска II
С26-	3		73
С32-	2		77
КПВ	1		
СВ	6		58

Расход материалов

Наименование элемента	Марка бетона	Объем бетона м³	Расход стали кг
ФВ	200		

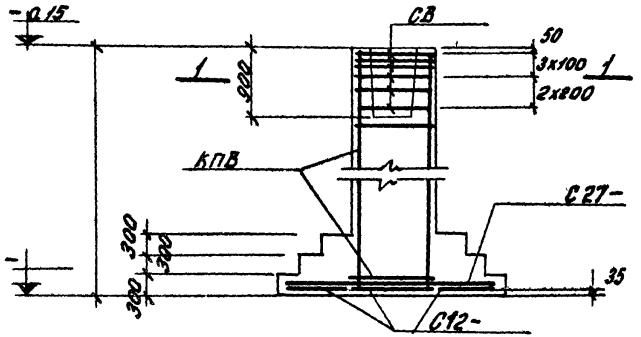

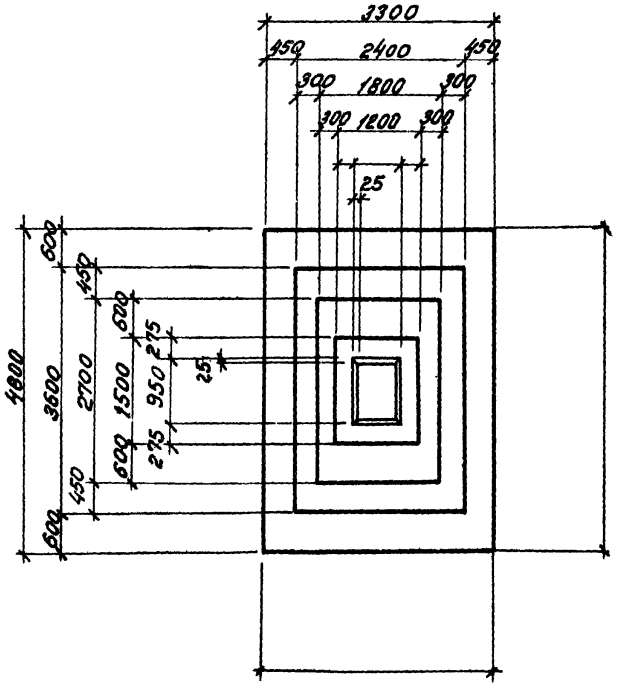

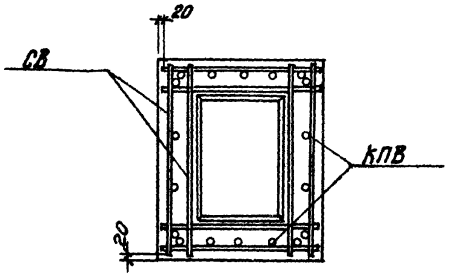

1-1

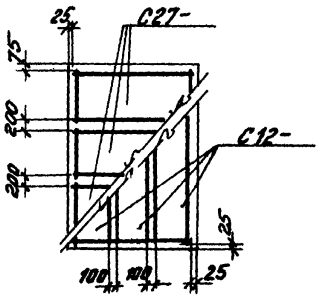

Раскладка сеток подошвы

Нагрузки на фундамент

Схема	Нагрузки	M тм	N т	Q т
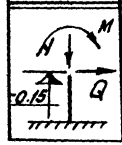	Нормативные. Основное сочетание			
	Расчетные. Основное или дополнительное сочетание			

Спецификация марок арматурных изделий на один фундамент

Марка изделия	Количество шт.	Вес 1 шт. кг	№ листа выпуска II
С27-	3		74
С12-	3		67
КПВ	1		
СВ	6		58

Расход материалов

Наименование элемента	Марка бетона	Объем бетона м³	Расход стали кг
ФВ	200		

Гл. конст. пр.		Фрадкин	ФВ 67, ФВ 68
Рук. группы		Ширяева	ФВ 69, ФВ 70
Исполнит.		Рыбакова	ФВ 71, ФВ 72.
Проверил		Вокрачко	

Серия	
1.412-1	
Выпуск I-2	
Лист	
	ФВ 73, ФВ 74, ФВ 75, ФВ 76, ФВ 77, ФВ 78.

Проектный Институт №1		
Нач. отд.	[signature]	Раша
Гл. конст. пр.	[signature]	Фрадкин
Рук. группы	[signature]	Ширяева
Исполнитель	[signature]	Рыбакова
Проверил	[signature]	Вокрачко

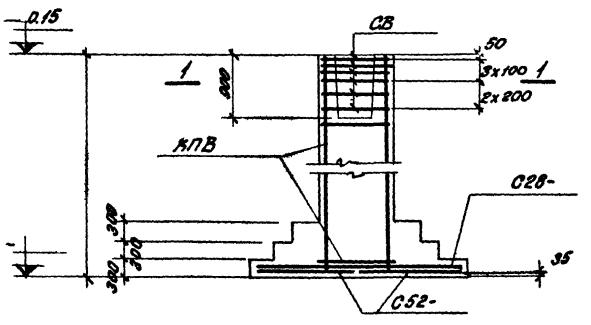

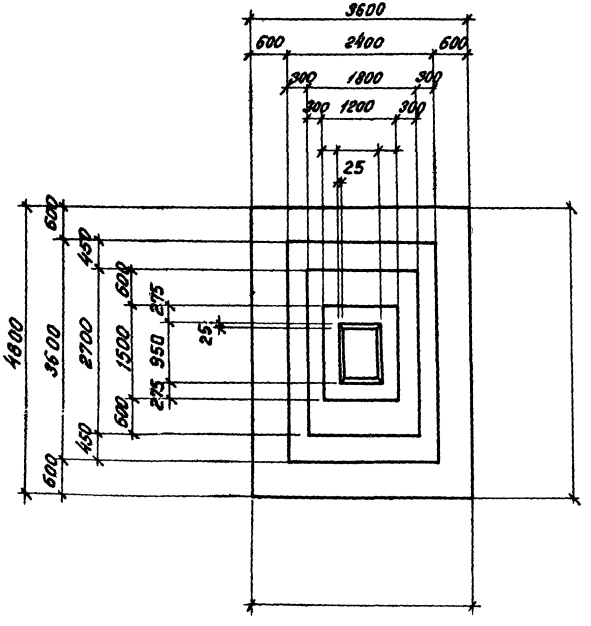

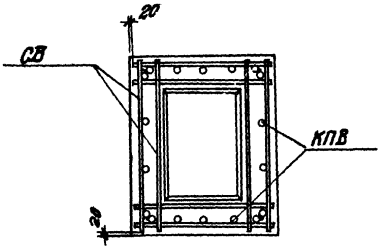

1-1

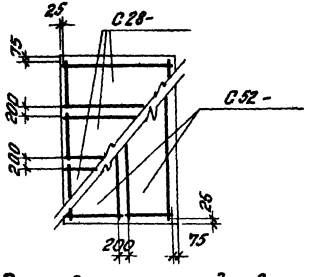

Раскладка сеток подошвы

Нагрузки на фундамент

Схема	Нагрузки	M тм	N т	Q т
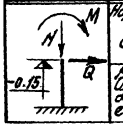	Нормативные. Основное сочетание			
	Расчетные. Основное или дополнительное сочетание			

Спецификация марок арматурных изделий на один фундамент

Марка изделия	Количество шт.	Вес 1 шт. кг	№ листа выпуска II
С28-	3		75
С52-	2		87
КПВ	1		
СВ	6		58

Расход материалов

Наименование элемента	Марка бетона	Объем бетона м³	Расход стали кг
ФВ	200		

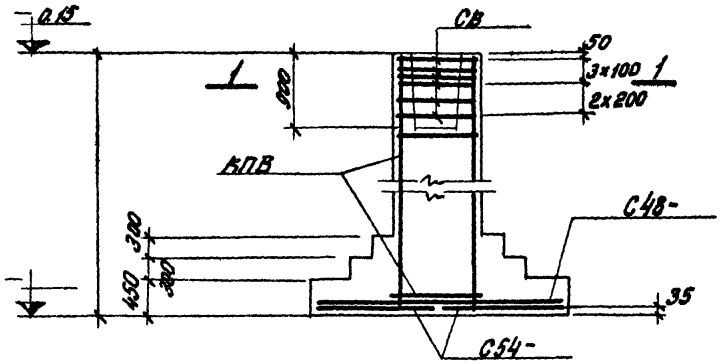

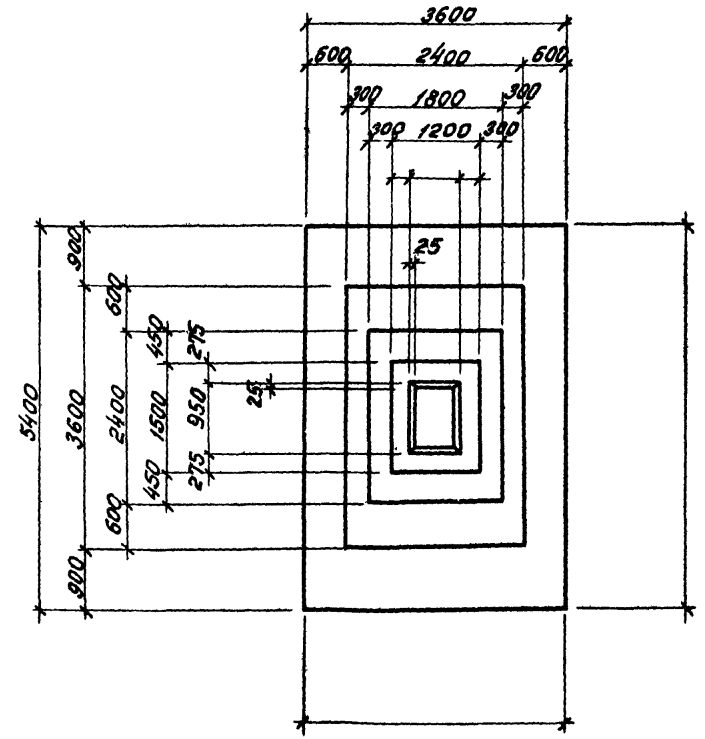

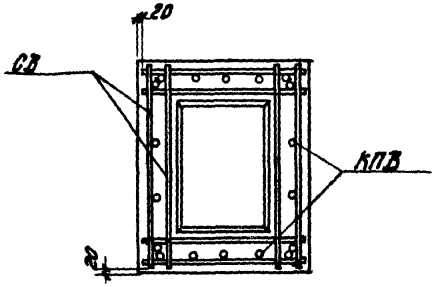

1-1

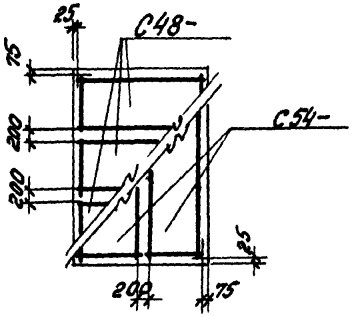

Раскладка сеток подошвы

Нагрузки на фундамент

Схема	Нагрузки	M тм	N т	Q т
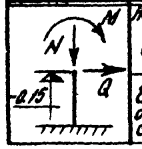	Нормативные. Основное сочетание			
	Расчетные. Основное или дополнительное сочетание			

Спецификация марок арматурных изделий на один фундамент

Марка изделия	Количество шт.	Вес 1 шт. кг	N° листа выпуска II
С48-	3		85
С54-	2		88
КПВ	1		
СВ	6		58

Расход материалов

Наименование элемента	Марка бетона	Объем бетона м³	Расход стали кг
ФВ	200		

Гл. конст. пр.		Фрадкин	ФВ 79, ФВ 80
Рук. группы		Ширяева	ФВ 81, ФВ 82
Исполнит.		Рыбакова	ФВ 83, ФВ 84
Проверил		Вокрачко	

Серия 1.412-1

Выпуск I-2

Лист

ФВ 85, ФВ 86, ФВ 87, ФВ 88, ФВ 89, ФВ 90.

Проектный Институт №1

Нач. отд.		Раша
Гл. конст. пр.		Фрадкин
Рук. группы		Ширяева
Исполнит.		Рыбакова
Проверил		Вокрачко

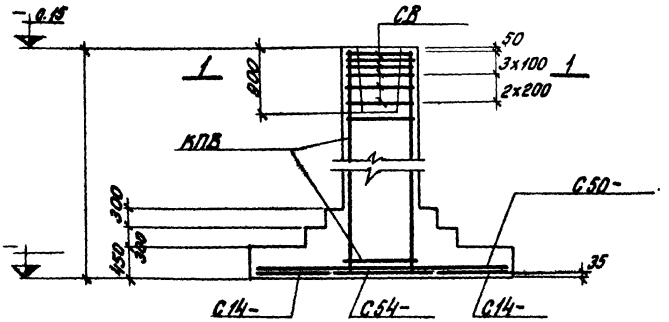

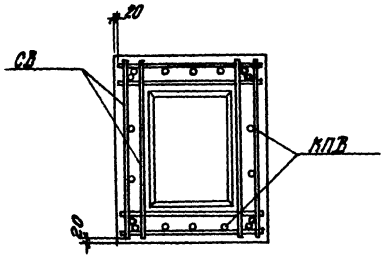

1-1

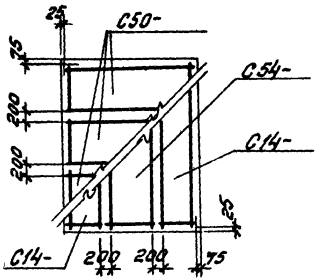

Раскладка сеток подошвы

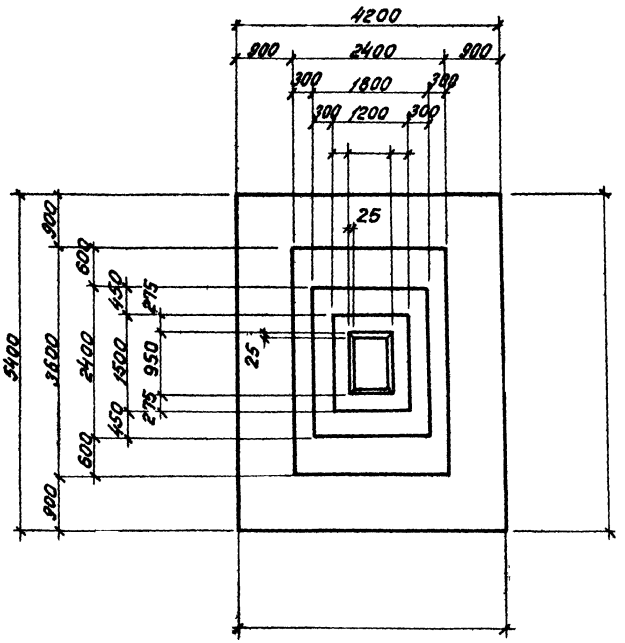

Нагрузки на фундамент

Схема	Нагрузки	M тм	N т	Q т
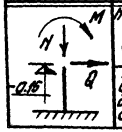	Нормативные. Основное сочетание			
	Расчетные. Основное или дополнительное сочетание			

Спецификация марок арматурных изделий на один фундамент

Марка изделия	Количество шт.	Вес 1 шт. кг	№ листа выпуска II
С14-	2		68
С50-	3		86
С54-	1		88
КПВ	1		
СВ	6		58

Расход материалов

Наименование элемента	Марка бетона	Объем бетона м3	Расход стали кг
ФВ	200		

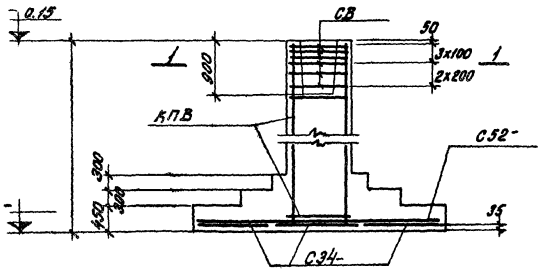

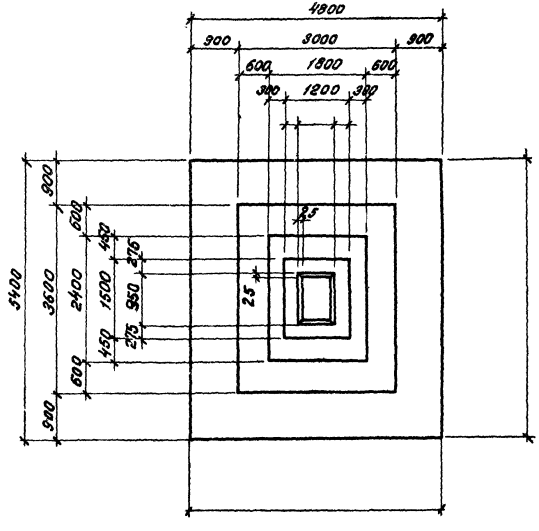

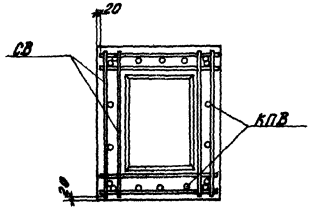

1—1

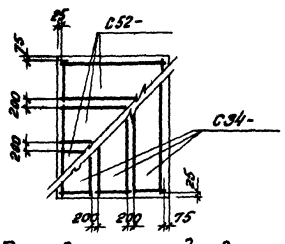

Раскладка сеток подошвы

Нагрузки на фундамент

Схема	Нагрузки	M тм	N т	Q т
M, N, 0,15, Q	Нормативные. Основное сочетание			
	Расчетные. Основное или дополнительное сочетание			

Спецификация монолитных арматурных изделий на один фундамент

Марка изделия	Количество шт.	Вес 1 шт. кг	№ листа выпуска II
С34-	3		76
С52-	3		87
КПВ	1		
СВ	6		58

Расход материалов

Наименование элемента	Марка бетона	Объем бетона м³	Расход стали кг
ФВ	200		

Серия	
1.412-1	
Выпуск I-2	
Лист	

Проектный Институт N 1

Нач. отд.		Раша	
Гл. конст. пр.		Фрадкин	ФВ 97, ФВ 98
Рук. группы		Ширяева	ФВ 99, ФВ 100,
Исполнитель		Рыбакова	ФВ 101, ФВ 102
Проверил		Вокрачко	

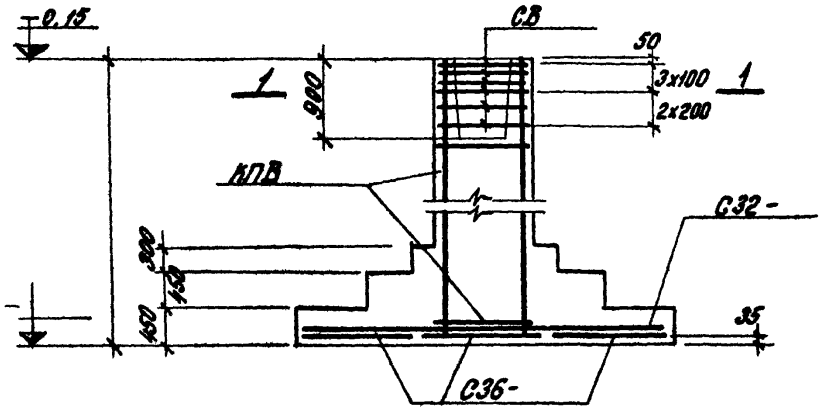

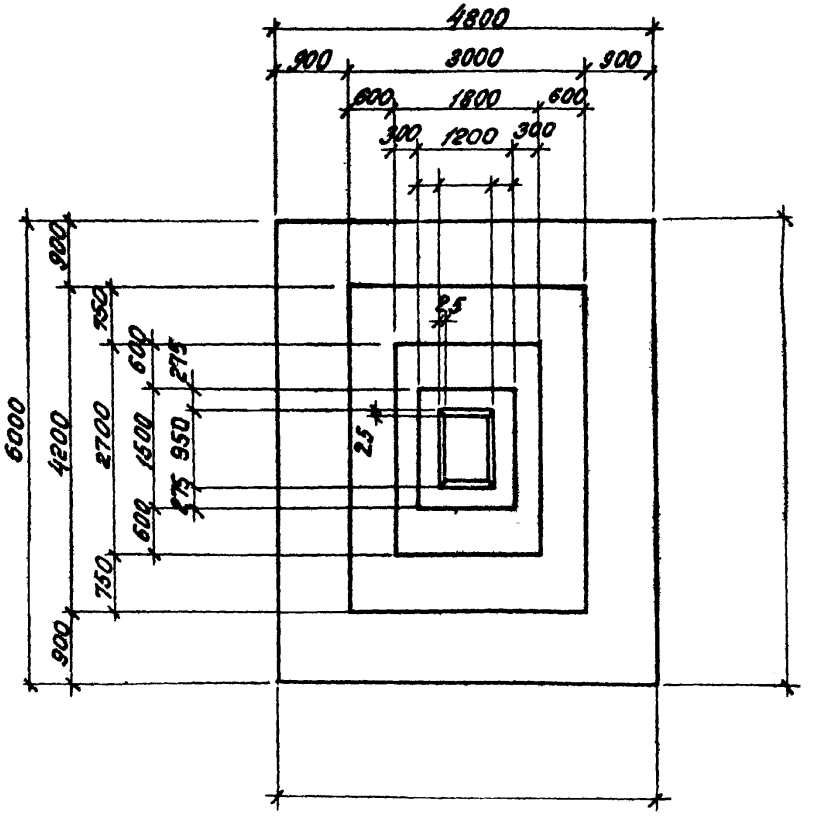

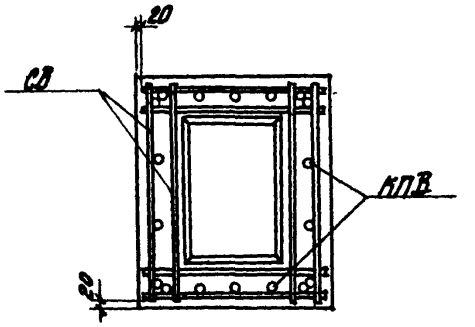

1-1

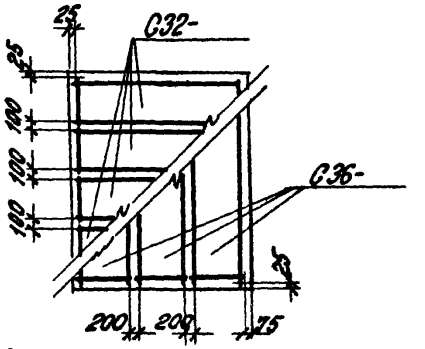

Раскладка сеток подошвы

Нагрузки на фундамент

Схема	Нагрузки	M тм	N т	Q т
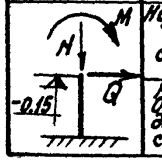	Нормативные. Основное сочетание			
	Расчетные. Основное или дополнительное сочетание			

Спецификация марок арматурных изделий на один фундамент

Марка изделия	Количество шт.	Вес 1 шт. кг	№ листа выпуска II
С32-	4		77
С36-	3		79
КПВ	1		
СВ	6		58

Расход материалов

Наименование элемента	Марка бетона	Объем бетона м³	Расход стали кг
ФВ	200		

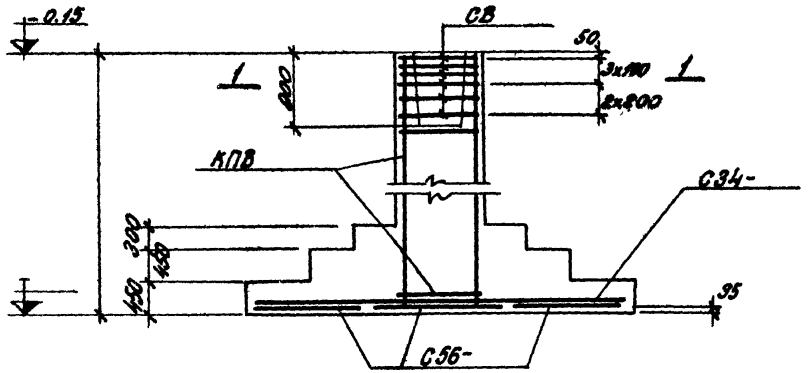

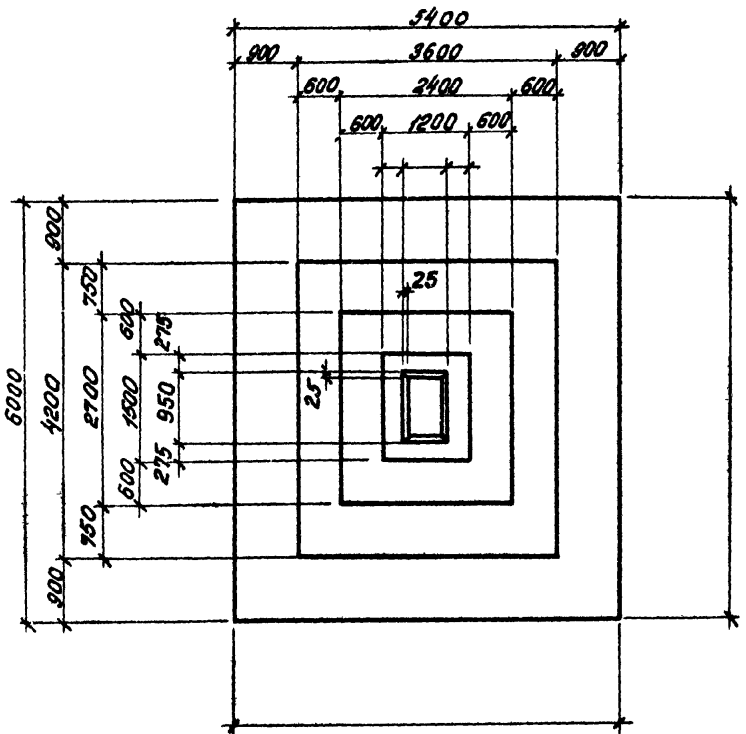

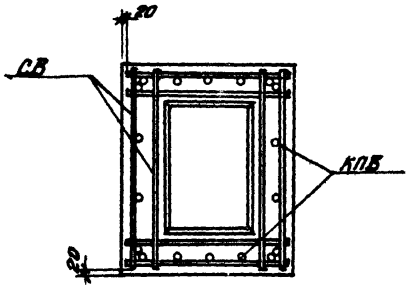

1-1

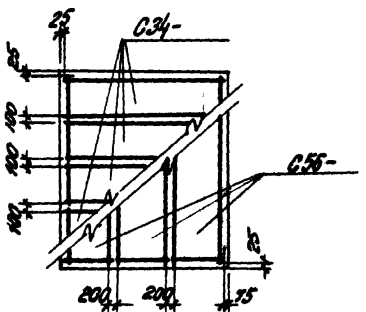

Раскладка сеток подошвы

Нагрузки на фундамент

Схема	Нагрузки	M тм	N т	Q т
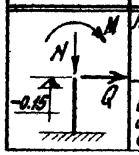	Нормативные. Основное сочетание			
	Расчетные. Основное или дополнительное сочетание			

Спецификация марок арматурных изделий на один фундамент

Марка изделия	Количество шт.	Вес 1 шт. кг	№ листа выпуска Д
С34-	4		78
С56-	3		89
КПВ	1		
СВ	6		58

Расход материалов

Наименование элемента	Марка бетона	Объем бетона м3	Расход стали кг
ФВ	200		

ФВ103, ФВ104, ФВ105, ФВ106, ФВ107, ФВ108

Гл. конст. пр.	Фрадкин	
Рук группы	Ширяева	
Исполнитель	Рыбакова	
Проверил	Вокрачко	

Серия 1.412-1

Выпуск I-2

Лист

Проектный институт № 1

Нач. отд.	[illegible]	Рашо
Гл. конст. пр.	[illegible]	Фрадкин
Рук. группы	[illegible]	Ширяева
Исполнит.	[illegible]	Рыбакова
Проверил	[illegible]	Вахрамко

ФВ 109, ФВ 110, ФВ 111, ФВ 112, ФВ 113, ФВ 114

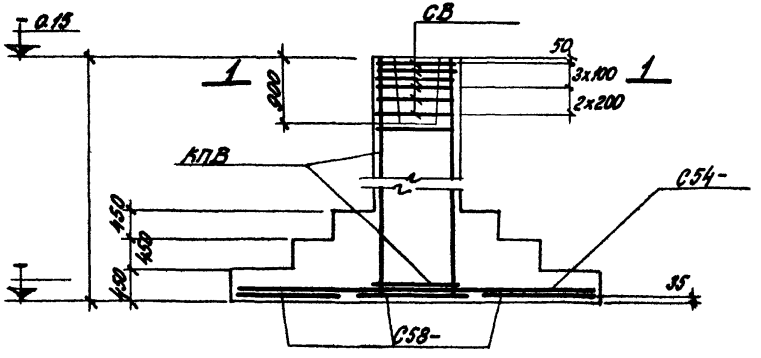

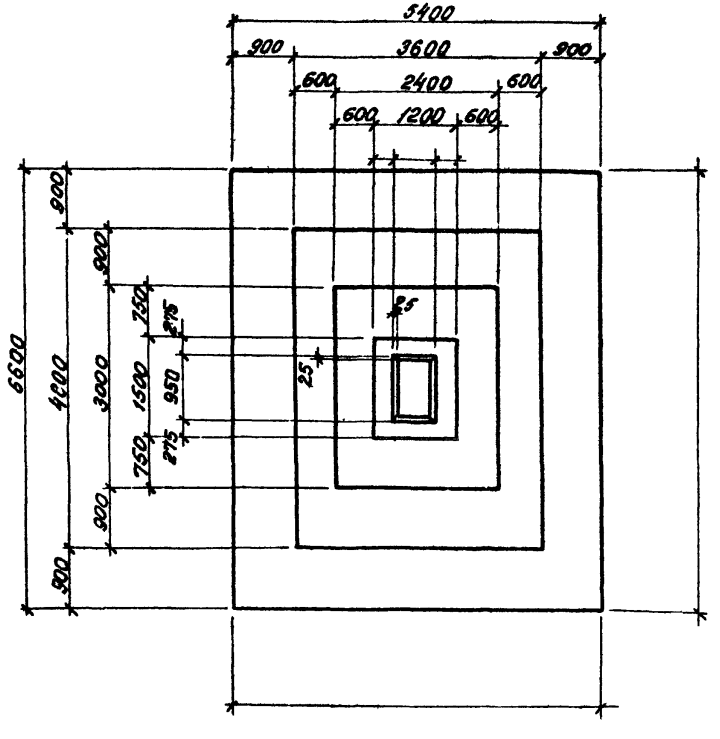

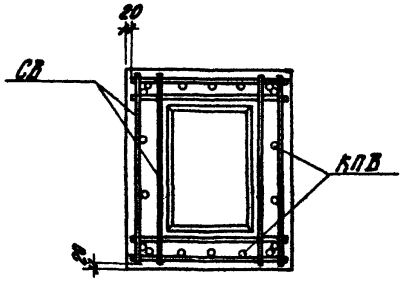

1-1

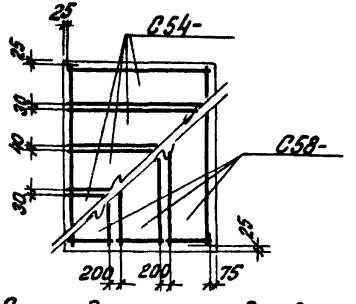

Раскладка сеток подошвы

Нагрузки на фундамент

Схема	Нагрузки	M тм	N т	Q т
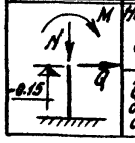	Нормативные. Основное сочетание			
	Расчетные. Основное или дополнительное сочетание			

Спецификация марок арматурных изделий на один фундамент

Марка изделия	Количество шт.	Вес 1 шт. кг	№ листа выпуска II
С54-	4		88
С58-	3		90
КПВ	1		
СВ	6		58

Расход материалов

Наименование элемента	Марка бетона	Объем бетона м³	Расход стали кг
ФВ	200		

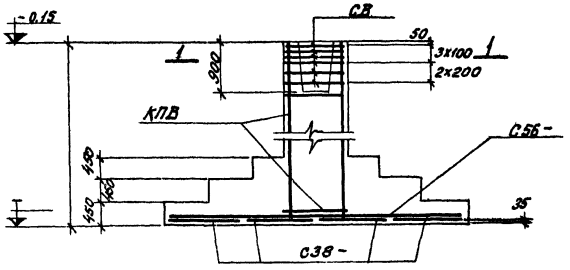

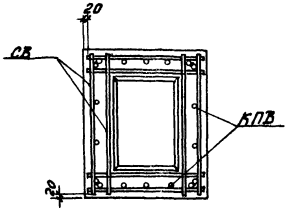

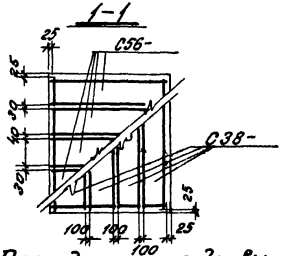

Раскладка сеток подошвы

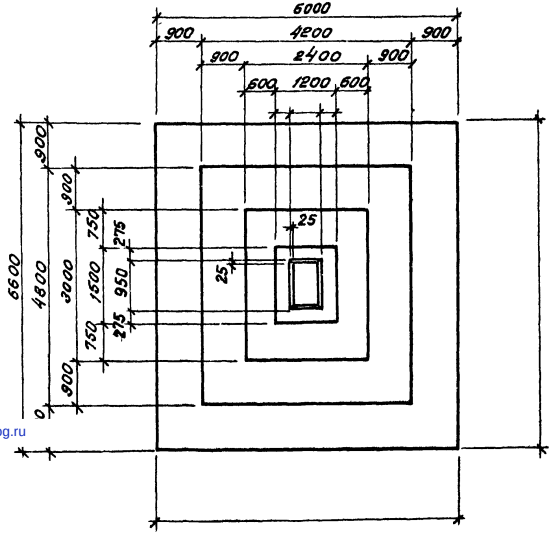

Нагрузки на фундамент

Схема	Нагрузки	M тм	N т	Q т
M, N, 0,15, Q	Нормативные. Основное сочетание			
	Расчетные. Основное или дополнительное сочетание			

Спецификация марок арматурных изделий на один фундамент

Марка изделия	Количество шт	Вес 1 шт кг	Альбом выпуска II
С38-	4		80
С56-	4		89
КПВ	1		
СВ	6		58

Расход материалов

Наименование элемента	Марка бетона	Объем бетона м3	Расход стали кг
ФВ	200		

gost.e-ecolog.ru