ТИПОВЫЕ КОНСТРУКЦИИ, ИЗДЕЛИЯ И УЗЛЫ ЗДАНИЙ И СООРУЖЕНИЙ

# СЕРИЯ 1.412-1/77

# МОНОЛИТНЫЕ ЖЕЛЕЗОБЕТОННЫЕ ФУНДАМЕНТЫ ПОД ТИПОВЫЕ КОЛОННЫ ПРЯМОУГОЛЬНОГО СЕЧЕНИЯ ОДНОЭТАЖНЫХ ПРОМЫШЛЕННЫХ ЗДАНИЙ

## ВЫПУСК 3

## АРМАТУРНЫЕ ИЗДЕЛИЯ. РАБОЧИЕ ЧЕРТЕЖИ

15175-03
ЦЕНА 0-53

gost.e-ecolog.ru

ЦЕНТРАЛЬНЫЙ ИНСТИТУТ ТИПОВОГО ПРОЕКТИРОВАНИЯ
ГОССТРОЯ СССР

Москва, А-445, Сущевская ул., 22

Сдано в печать III 1983 г.

Заказ № 3115 Тираж 520 экз.

ТИПОВЫЕ КОНСТРУКЦИИ. ИЗДЕЛИЯ И УЗЛЫ ЗДАНИЙ И СООРУЖЕНИЙ

СЕРИЯ 1.412-1/77

# МОНОЛИТНЫЕ ЖЕЛЕЗОБЕТОННЫЕ ФУНДАМЕНТЫ ПОД ТИПОВЫЕ КОЛОННЫ ПРЯМОУГОЛЬНОГО СЕЧЕНИЯ ОДНОЭТАЖНЫХ ПРОМЫШЛЕННЫХ ЗДАНИЙ

## ВЫПУСК 3

## АРМАТУРНЫЕ ИЗДЕЛИЯ
## РАБОЧИЕ ЧЕРТЕЖИ

УТВЕРЖДЕНЫ
Постановлением ГОССТРОЯ СССР
от 10 марта 1977г. № 26.
Введены в действие с 01.06.78г.

РАЗРАБОТАНЫ
Проектным институтом №1 ГОССТРОЯ СССР
при участии НИИЖБ, НИИОСП, ЦНИИОМТП


Главный инженер института — Лобанов Н.Д.
Главный инженер проекта — Василевская Г.И.
Начальник отдела — Раша К.Н.
Главный конструктор проекта — Шапиро А.В.

# Содержание


| №№ п/п | Обозначение | Наименование | Стр. |
|---|---|---|---|
| 1 | 1.412-1/77-8.3-0П3 | Пояснительная записка | 3 |
| 2 | 1.412-1/77-8.3-010 | Сетка арматурная СА1-6АI | 4 |
| 3 | 1.412-1/77-8.3-020 | Сетки арматурные | |
| | | СА-8АI÷СА-14АII | 5÷6 |
| 4 | 1.412-1/77-8.3-030 | Сетка арматурная СБ1-6АI | 7 |
| 5 | 1.412-1/77-8.3-040 | Сетки арматурные | |
| | | СБ-8АI÷СБ-20АII | 8÷9 |
| 6 | 1.412-1/77-8.3-050 | Сетка арматурная СВ1-6АI | 10 |
| 7 | 1.412-1/77-8.3-060 | Сетки арматурные | |
| | | СВ-8АI÷СВ-18АII | 11÷12 |
| 8 | 1.412-1/77-8.3-070 | Сетки арматурные | |
| | | САТ-8АI÷САТ-14АII | 13÷14 |
| 9 | 1.412-1/77-8.3-080 | Сетки арматурные | |
| | | СБТ-8АI÷СБТ-20АII | 15÷16 |
| 10 | 1.412-1/77-8.3-090 | Сетки арматурные | |
| | | СВТ-8АI÷СВТ-18АII | 17÷18 |
| 11 | 1.412-1/77-8.3-100 | Сетки арматурные | |
| | | СН12АII-6х15÷СН22АIII-6х15 | 19÷20 |
| 12 | 1.412-1/77-8.3-110 | Сетки арматурные | |
| | | СН12АII-10х15÷СН22АIII-10х15 | 21÷22 |
| 13 | 1.412-1/77-8.3-120 | Сетки арматурные | |
| | | СН12АII-18х15÷СН18АIII-18х15 | 23÷24 |
| 14 | 1.412-1/77-8.3-130 | Сетки арматурные | |
| | | 1С12АII-6х18÷1С22АIII-6х42 | |
| | | 1С(1)12АII-6х18÷1С(1)22АIII-6х42 | |
| | | Схема изготовления сеток | 25÷26 |

# Пояснительная записка

1. Настоящий выпуск 3 серии 1.412-1/77 содержит рабочие чертежи плоских горизонтальных сеток подколонников монолитных фундаментов, разработанных в выпуске 2 серии 1.412-1/77, а также дополнительную номенклатуру вертикальных сеток, не вошедших в номенклатуру серии 1.410-2 „Унифицированные арматурные изделия для монолитных железобетонных конструкций", выпуск 1.

2. Арматурные изделия следует выполнять при помощи контактной точечной сварки.

3. Изготовление и приёмка арматурных изделий осуществляется в соответствии с требованиями следующих нормативных и инструктивных документов:

а) Главы СНиП II-21-75 „Бетонные и железобетонные конструкции";

б) ГОСТ 10922-75 „Арматурные изделия и закладные детали сварные для железобетонных конструкций. Технические требования и методы испытаний";

в) ГОСТ 14098-68 „Соединения сварные арматуры железобетонных изделий и конструкций. Контактная и ванная сварка. Основные типы и конструктивные элементы";

г) ГОСТ 5264-69 „Швы сварных соединений. Ручная электродуговая сварка. Основные типы и конструктивные элементы";

д) СН 393-69 „Указания по сварке соединений арматурных и закладных деталей железобетонных конструкций", а также указаний серии 1.410-2 „Унифицированные арматурные изделия для монолитных железобетонных конструкций", выпуск 1.

| Изм. | Лист | № докум. | Подпись | Дата | 1.412-1/77-В.3-ОПЗ | | |
|---|---|---|---|---|---|---|---|
| Нач. отд | | Раша | | | Пояснительная записка | Литер Р | Лист 1 / Листов 1 |
| Гл. констр | | Шапиро | | | | Госстрой СССР Проектный институт № 1 г. Ленинград | |
| Рук. группы | | Калагина | | | | | |

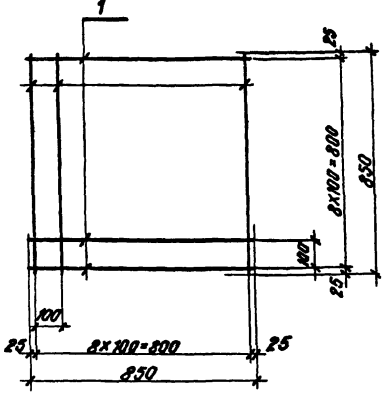


| Формат | Зона | Поз. | Обозначение | Наименование | Кол. | Примечание |
|---|---|---|---|---|---|---|
| | | | | Детали | | |
| Б4 | | 1 | 1.412-1/77-В.3-011 | ф6АI ГОСТ 5781-75 t=850 | 18 | 3,4 кг |

| | | | | | |
|---|---|---|---|---|---|
| Изм. | Лист | N докум. | Подпись | Дата | 1.412-1/77-В.3-010 |
| Нач. отд. | | Раша | | | Сетка арматурная СА1-6АI |
| Гл. конструктор | | Шапиро | | | |
| Рук. группы | | Палагина | | | |
| Инженер | | Рабочев | | | |
| Исполн. | | Жернова | | | |
| Проверил | | Колетова | | | |

| Лит. | Масса | Масштаб |
|---|---|---|
| Р | 3.4кг | |

Лист | Листов 1

Госстрой СССР
ПРОЕКТНЫЙ ИНСТИТУТ №1
г. Ленинград

15175-03 5 Копировал Богданова Формат 11В

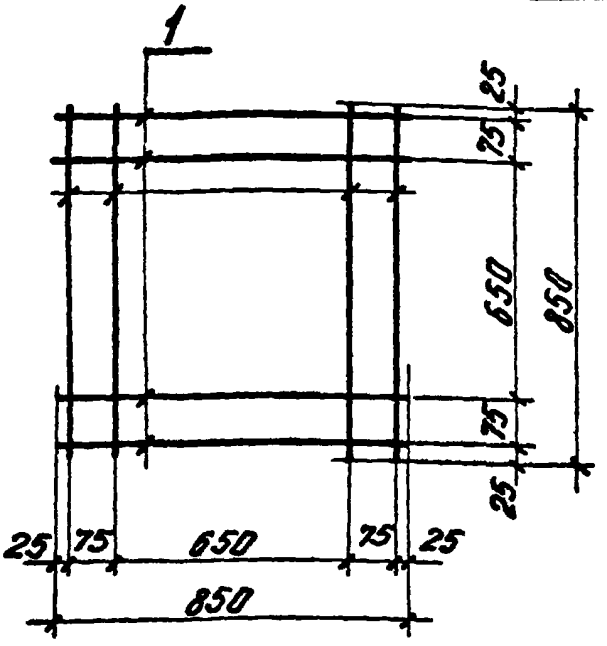


| Формат | Зона | Поз. | Обозначение | Наименование | Кол. | Примечание |
|---|---|---|---|---|---|---|
| | | | | 1.412-1/77-В 3-020 | | |
| | | | | (СА-8АI) | | 2.7кг |
| | | | | Детали | | |
| Б4 | | 1 | 1.412-1/77-В.3-021 | ф8АI ГОСТ 5781-75 ℓ=850 | 8 | 2.7кг |
| | | | | 1.412-1/77-В.3-020-01 | | |
| | | | | (СА-10АII) | | 4.2кг |
| | | | | Детали | | |
| Б4 | | 1 | 1.412-1/77-В.3-021-01 | ф10АII ГОСТ 5781-75 ℓ=850 | 8 | 4.2кг |

| Изм. | Лист | № докум. | Подпись | Дата |
|---|---|---|---|---|
| Нач. отд. | | Роша | | |
| Гл. конст. пр. | | Шолиро | | |
| Рук. группы | | Пластинин | | |
| Инженер | | Резцов | | |
| Исполн. | | Жернова | | |
| Проверил | | Пластинин | | |

# 1.412-1/77-В.3-020

Сетки арматурные СА-8АI ÷ СА-14АII

| Лит. | Масса | Масштаб |
|---|---|---|
| Р | | |
| Лист 1 | Листов 2 | |

Госстрой СССР проектный институт г. Ленинград

| Формат | Зона | Поз. | Обозначение | Наименование | Кол. | Примечание |
|---|---|---|---|---|---|---|
| | | | | 1.412-1/77-В.3-020-02 | | |
| | | | | (СА-12 А II) | | 6.0 кг |
| | | | | Детали | | |
| Б4 | | 1 | 1.412-1/77-В.3-021-02 | ф12 А II ГОСТ 5781-75 С-850 | 8 | 6.0 кг |
| | | | | 1.412-1/77-В.3-020-03 | | |
| | | | | (СА-14 А II) | | 8.2 кг |
| | | | | Детали | | |
| Б4 | | 1 | 1.412-1/77-В.3-021-03 | ф14 А II ГОСТ 5781-75 С-850 | 8 | 8.2 кг |

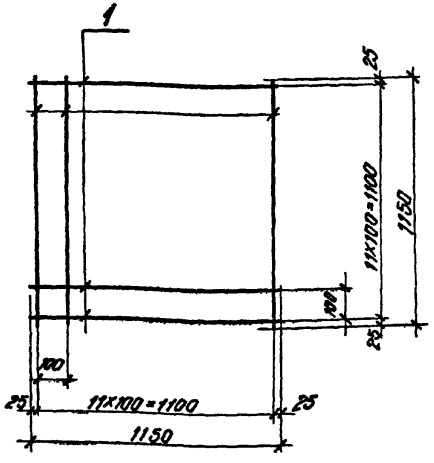


| Формат | Зона | Поз. | Обозначение | Наименование | Кол. | Примечание |
|---|---|---|---|---|---|---|
| | | | | Детали | | |
| Б4 | | 1 | 1.412-1/77-В.3-031 | ф6АI ГОСТ 5781-75 С=1150 | 24 | 6.0 кг |
| | | | | | | |
| | | | | | | |
| | | | | | | |

| Изм. | Лист | № докум. | Подпись | Дата |
|---|---|---|---|---|
| Нач. отд. | | Рошка | | |
| Гл. конст. пр. | | Шапиро | | |
| Рук. группы | | Палатина | | |
| Инженер | | Рабачев | | |
| Исполн. | | Жернова | | |
| Проверил | | Нолетова | | |

1.412-1/77-В.3-030

Сетка арматурная СБ1-6АI

| Лит. | Масса | Масштаб |
|---|---|---|
| Р | 6,0 кг | |

Лист | Листов 1

Госстрой СССР
ПРОЕКТНЫЙ ИНСТИТУТ №1
г. Ленинград

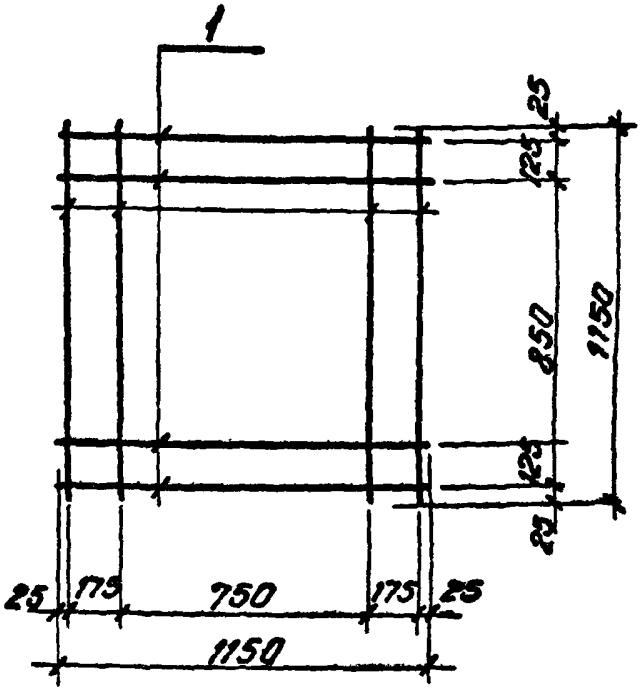


| Формат | Зона | Поз. | Обозначение | Наименование | Кол. | Примечание |
|---|---|---|---|---|---|---|
| | | | | 1.412-1/77-В.3-040 | | |
| | | | | (СБ-8АI) | | 3.6 кг |
| | | | | Детали | | |
| Б4 | | 1 | 1.412-1/77-В.3-041 | ф8АI ГОСТ 5781-75 ℓ=1150 | 8 | 3.6 кг |
| | | | | 1.412-1/77-В.3-040-01 | | |
| | | | | (СБ-10АII) | | 5.7 кг |
| | | | | Детали | | |
| Б4 | | 1 | 1.412-1/77-В.3-041-01 | ф10АII ГОСТ 5781-75 ℓ=1150 | 8 | 5.7 кг |

| Изм. | Лист | № докум. | Подпись | Дата |
|---|---|---|---|---|
| Нач. отд. | | Рашко | | |
| Гл. констр. пр. | | Шапиро | | |
| Рук. группы | | Лапатина | | |
| Инженер | | Робинов | | |
| Исполн. | | Жернова | | |
| Пров. | | Колетова | | |

# 1.412-1/77-В.3-040

Сетки арматурные СБ-8АI ÷ СБ-20АII

| Лит | Масса | Масштаб |
|---|---|---|
| Р | | |

Лист 1 | Листов 2

Госстрой СССР проектный институт №1 г. Ленинград

| Формат | Зона | Поз. | Обозначение | Наименование | Кол. | Приме-чание |
|---|---|---|---|---|---|---|
| | | | | 1.412-1/77-В.3-040-02 | | |
| | | | | (СБ-12АII) | | 8.2кг |
| | | | | Детали | | |
| БЧ | | 1 | 1.412-1/77-В.3-041-02 | Ф12АII ГОСТ 5781-75 С-1150 | 8 | 8.2кг |
| | | | | 1.412-1/77-В.3-040-03 | | |
| | | | | (СБ-14АII) | | 11.1кг |
| | | | | Детали | | |
| БЧ | | 1 | 1.412-1/77-В.3-041-03 | Ф14АII ГОСТ 5781-75 С-1150 | 8 | 11.1кг |
| | | | | 1.412-1/77-В.3-040-04 | | |
| | | | | (СБ-16АII) | | 14.5кг |
| | | | | Детали | | |
| БЧ | | 1 | 1.412-1/77-В.3-041-04 | Ф16АII ГОСТ 5781-75 С-1150 | 8 | 14.5кг |
| | | | | 1.412-1/77-В.3-040-05 | | |
| | | | | (СБ-18АII) | | 18.4кг |
| | | | | Детали | | |
| БЧ | | 1 | 1.412-1/77-В.3-041-05 | Ф18АII ГОСТ 5781-75 С-1150 | 8 | 18.4кг |
| | | | | 1.412-1/77-В.3-040-06 | | |
| | | | | (СБ-20АII) | | 22.7кг |
| | | | | Детали | | |
| БЧ | | 1 | 1.412-1/77-В.3-041-06 | Ф20АII ГОСТ 5781-75 С-1150 | 8 | 22.7кг |

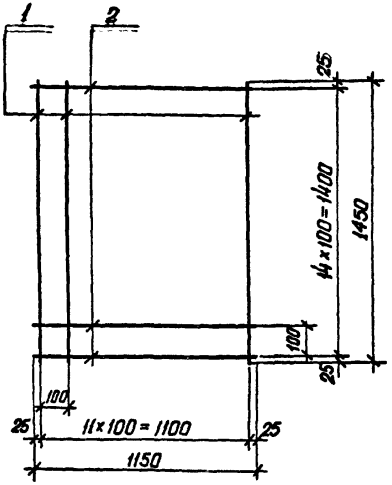


| Формат | Зона | Поз. | Обозначение | Наименование | Кол. | Примечание |
|---|---|---|---|---|---|---|
| | | | | Детали | | |
| БЧ | | 1 | 1.412-1/77-В.3-051 | ф6АI ГОСТ5781-75 ℓ=1450 | 12 | 3,8 кг |
| БЧ | | 2 | 1.412-1/77-В.3-052 | ф6АI ГОСТ5781-75 ℓ=1150 | 15 | 6,6 кг |

| Изм. | Лист | № докум. | Подпись | Дата |
|---|---|---|---|---|
| Нач. отд. | | Раша | | |
| Гл. конст. пр. | | Шапиро | | |
| Рук. группы | | Галагина | | |
| Инженер | | Рабичев | | |
| Исполн. | | Жернова | | |
| Проверил | | Налетова | | |

1.412-1/77-В.3-050

Сетка арматурная СВ1-6АI

| Лит. | Масса | Масштаб |
|---|---|---|
| Р | 10.4 кг | |

Лист | Листов 1

Госстрой СССР проектный институт № г. Ленинград

75175-03 11 Копировал Лоом Формат 11а

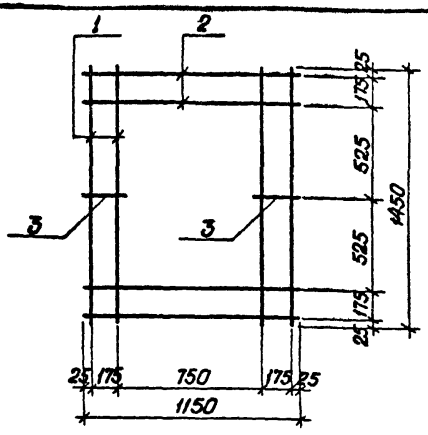


| Формат | Зона | Поз. | Обозначение | Наименование | Кол | Примечание |
|---|---|---|---|---|---|---|
| | | | | 1.412-1/77-В.3-060 | | |
| | | | | (СВ-8АI) | | 4,3кг |
| | | | | Детали | | |
| БЧ | | 1 | 1.412-1/77-В.3-061 | ф8АI ГОСТ 5781-75 ℓ=1450 | 4 | 2,3кг |
| БЧ | | 2 | 1.412-1/77-В.3-062 | ф8АI ГОСТ 5781-75 ℓ=1150 | 4 | 1,8кг |
| БЧ | | 3 | 1.412-1/77-В.3-063 | ф8АI ГОСТ 5781-75 ℓ=220 | 2 | 0,2кг |
| | | | | 1.412-1/77-В.3-060-01 | | |
| | | | | (СВ-10АII) | | 6,6кг |
| | | | | Детали | | |
| БЧ | | 1 | 1.412-1/77-В.3-061-01 | ф10АII ГОСТ 5781-75 ℓ=1450 | 4 | 3,6кг |
| БЧ | | 2 | 1.412-1/77-В.3-062-01 | ф10АII ГОСТ 5781-75 ℓ=1150 | 4 | 2,8кг |
| БЧ | | 3 | 1.412-1/77-В.3-063 | ф8АI ГОСТ 5781-75 ℓ=220 | 2 | 0,2кг |

| Изм. | Лист | № докум. | Подпись | Дата |
|---|---|---|---|---|
| Нач. отд. | | Раша | | |
| Гл. констр. | | Шапиро | | |
| Рук. группы | | Палагина | | |
| Инженер | | Рабичев | | |
| Исполн. | | Жернова | | |
| Проверил | | Налетова | | |

1.412-1/77-В.3-060

Сетки арматурные СВ-8АI ÷ СВ-18АII

| Лит. | Масса | Масштаб |
|---|---|---|
| Р | | |

Лист 1 | Листов 2

Госстрой СССР
Проектный институт №1
г. Ленинград

15175-03 12 Копировал Лорн Формат 11В

| Формат | Зона | Поз. | Обозначение | Наименование | Кол | Примечание |
|---|---|---|---|---|---|---|
| | | | | 1.412-1/77-В.3-060-02 | | |
| | | | | (СВ-12АII) | | 9,5кг |
| | | | | Детали | | |
| БЧ | | 1 | 1.412-1/77-В.3-061-02 | ф12АII ГОСТ 5781-75 ℓ=1450 | 4 | 5,2кг |
| БЧ | | 2 | 1.412-1/77-В.3 062-02 | ф12АII ГОСТ 5781-75 ℓ=1150 | 4 | 4,1кг |
| БЧ | | 3 | 1.412-1/77-В.3-063 | ф8АI ГОСТ 5781-75 ℓ=220 | 2 | 0,2кг |
| | | | | 1.412-1/77-В 3-060-03 | | |
| | | | | (СВ-14АII) | | 12,7кг |
| | | | | Детали | | |
| БЧ | | 1 | 1.412-1/77-В.3-061-03 | ф14АII ГОСТ 5781-75 ℓ=1450 | 4 | 7,0кг |
| БЧ | | 2 | 1.412-1/77-В.3-062-03 | ф14АII ГОСТ 5781-75 ℓ=1150 | 4 | 5,5кг |
| БЧ | | 3 | 1.412-1/77-В.3-063 | ф8АI ГОСТ 5781-75 ℓ=220 | 2 | 0,2кг |
| | | | | 1412-1/77-В 3-060-04 | | |
| | | | | (СВ-16АII) | | 16,7кг |
| | | | | Детали | | |
| БЧ | | 1 | 1.412-1/77-В.3-061-04 | ф16АII ГОСТ 5781-75 ℓ=1450 | 4 | 9,2кг |
| БЧ | | 2 | 1.412-1/77-В.3-062-04 | ф16АII ГОСТ 5781-75 ℓ=1150 | 4 | 7,3кг |
| БЧ | | 3 | 1.412-1/77-В.3-063 | ф8АI ГОСТ 5781-75 ℓ=220 | 2 | 0,2кг |
| | | | | 1.412-1/77-В.3-060-05 | | |
| | | | | (СВ-18АII) | | 21,0кг |
| | | | | Детали | | |
| БЧ | | 1 | 1.412-1/77-В.3-061-05 | ф18АII ГОСТ 5781-75 ℓ=1450 | 4 | 11,6кг |
| БЧ | | 2 | 1.412-1/77-В.3-062-05 | ф18АII ГОСТ 5781-75 ℓ=1150 | 4 | 9,2кг |
| БЧ | | 3 | 1.412-1/77-В.3-063 | ф8АI ГОСТ 5781-75 ℓ=220 | 2 | 0,2кг |

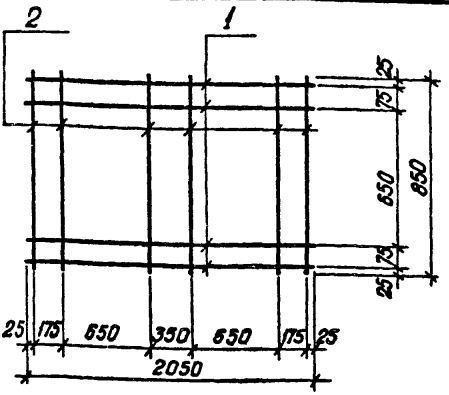


| Формат | Зона | поз. | Обозначение | Наименование | Кол | Примечание |
|---|---|---|---|---|---|---|
| | | | | 1.412-1/77-В3-070 | | |
| | | | | (САТ-8АI) | | 5,2 кг |
| | | | | Детали | | |
| БЧ | | 1 | 1.412-1/77-В.3-071 | ф8АI ГОСТ 5781-75 ℓ=2050 | 4 | 3,2 кг |
| БЧ | | 2 | 1.412-1/77-В.3-072 | ф8АI ГОСТ 5781-75 ℓ=850 | 6 | 2,0 кг |
| | | | | 1.412-1/77-В3-070-01 | | |
| | | | | (САТ-10АII) | | 8,3 кг |
| | | | | Детали | | |
| БЧ | | 1 | 1.412-1/77-В.3-071-01 | ф10АII ГОСТ 5781-75 ℓ=2050 | 4 | 5,1 кг |
| БЧ | | 2 | 1.412-1/77-В.3-072-01 | ф10АII ГОСТ 5781-75 ℓ=850 | 6 | 3,2 кг |

| | | | | |
|---|---|---|---|---|
| Изм. | Лист | № докум. | Подпись | Дата |
| Нач. отд. | | Раша | | |
| Гл. констр. | | Шапиро | | |
| Рук. группы | | Палагина | | |
| Инженер | | Рабичев | | |
| Исполн. | | Эсерова | | |
| Проверил | | Калетова | | |

1.412-1/77-В.3-070

Сетки арматурные САТ-8АI ÷ САТ-14АII

| Лит. | Масса | Масштаб |
|---|---|---|
| Р | | |

Лист 1 | Листов 2

Госстрой СССР
ПРОЕКТНЫЙ ИНСТИТУТ №1
г. Ленинград

15175-03 14 Копировал Лоон Формат 11В

| Поз. | Обозначение | Наименование | Кол. | Примечание |
|---|---|---|---|---|
| | | 1.412-1/77-ВЗ-070-02 | | |
| | | (САТ-IIIАII) | | 11,8 кг |
| | | Детали | | |
| БЧ | 1 | 1.412-1/77-В.3-071-02 | ф 12АII ГОСТ 5781-75 ℓ=2050 | 4 | 7,3 кг |
| БЧ | 2 | 1.412-1/77-В.3-072-02 | ф 12АII ГОСТ 5781-75 ℓ=850 | 6 | 4,5 кг |
| | | 1.412-1/77-ВЗ-070-03 | | |
| | | (САТ-IVАII) | | 16,1 кг |
| | | Детали | | |
| БЧ | 1 | 1.412-1/77-В.3-071-03 | ф 14АII ГОСТ 5781-75 ℓ=2050 | 4 | 9,9 кг |
| БЧ | 2 | 1.412-1/77-В.3-072-03 | ф 14АII ГОСТ 5781-75 ℓ=850 | 6 | 6,2 кг |

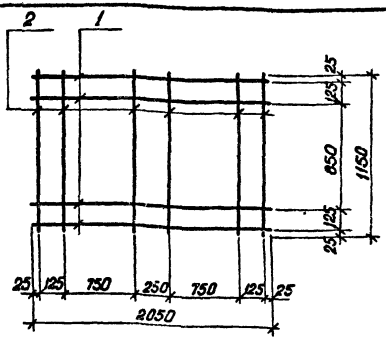


| Формат | Зона | Поз. | Обозначение | Наименование | Кол | Примечание |
|---|---|---|---|---|---|---|
| | | | | 1.412-1/77-В.3-080 | | |
| | | | | (СБТ-8АI) | | 5,9кг |
| | | | | Детали | | |
| БЧ | | 1 | 1.412-1/77-В.3-081 | ф8АI ГОСТ 5781-75 ℓ=2050 | 4 | 3,2кг |
| БЧ | | 2 | 1.412-1/77-В.3-082 | ф8АI ГОСТ 5781-75 ℓ=1150 | 6 | 2,7кг |
| | | | | 1.412-1/77-В3-080-01 | | |
| | | | | (СБТ-10АII) | | 9,4кг |
| | | | | Детали | | |
| БЧ | | 1 | 1.412-1/77-В.3-081-01 | ф10АII ГОСТ5781-75 ℓ=2050 | 4 | 5,1кг |
| БЧ | | 2 | 1.412-1/77-В.3-082-01 | ф10АII ГОСТ 5781-75 ℓ=1150 | 6 | 4,3кг |

| Изм | Лист | №докум. | Подпись | Дата |
|---|---|---|---|---|
| Нач отд | | Раша | | |
| Рук контр | | Шапиро | | |
| Рук группы | | Калагина | | |
| Инженер | | Радичев | | |
| Исполн | | Жорнова | | |
| Проверил | | Налетова | | |

1.412-1/77-В.3-080

Сетки арматурные СБТ-8АI ÷ СБТ-20АII

| Лит. | Масса | Масштаб |
|---|---|---|
| Р | | |

Лист 1 | Листов 2

Госстрой СССР
ПРОЕКТНЫЙ ИНСТИТУТ №1
г. Ленинград

| Формат | Зона | Поз. | Обозначение | Наименование | Кол | Примечание |
|---|---|---|---|---|---|---|
| | | | | 1.412-1/77-В.3-080-02 | | |
| | | | | (СБТ-12АII) | | 13,4кг |
| | | | | Детали | | |
| БЧ | | 1 | 1.412-1/77-В.3-081-02 | ф12АII ГОСТ 5781-75 ℓ=2050 | 4 | 7,3кг |
| БЧ | | 2 | 1.412-1/77-В.3-082-02 | ф12АI ГОСТ 5781-75 ℓ=1150 | 6 | 6,1кг |
| | | | | 1.412-1/77-В.3-080-03 | | |
| | | | | (СБТ-14АII) | | 18,3кг |
| | | | | Детали | | |
| БЧ | | 1 | 1.412-1/77-В.3-081-03 | ф14АII ГОСТ 5781-75 ℓ=2050 | 4 | 9,9кг |
| БЧ | | 2 | 1.412-1/77-В.3-082-03 | ф14АII ГОСТ 5781-75 ℓ=1150 | 6 | 8,4кг |
| | | | | 1.412-1/77-В.3-080-04 | | |
| | | | | (СБТ-16АII) | | 23,9кг |
| | | | | Детали | | |
| БЧ | | 1 | 1.412-1/77-В.3-081-04 | ф16АII ГОСТ 5781-75 ℓ=2050 | 4 | 13,0кг |
| БЧ | | 2 | 1.412-1/77-В.3-082-04 | ф16АII ГОСТ 5781-75 ℓ=1150 | 6 | 10,9кг |
| | | | | 1.412-1/77-В.3-080-05 | | |
| | | | | (СБТ 18АII) | | 30,2кг |
| | | | | Детали | | |
| БЧ | | 1 | 1.412-1/77-В.3-081-05 | ф18АII ГОСТ 5781-75 ℓ=2050 | 4 | 16,4кг |
| БЧ | | 2 | 1.412-1/77-В.3-082-05 | ф18АII ГОСТ 5781-75 ℓ=1150 | 6 | 13,8кг |
| | | | | 1.412-1/77 В.3-080-06 | | |
| | | | | (СБТ-20АII) | | 37,3кг |
| | | | | Детали | | |
| БЧ | | 1 | 1.412-1/77-В.3-081-06 | ф20АII ГОСТ 5781-75 ℓ=2050 | 4 | 20,3кг |
| БЧ | | 2 | 1.412-1/77-В.3-082-06 | ф20АII ГОСТ 5781-75 ℓ=1150 | 6 | 17,0кг |

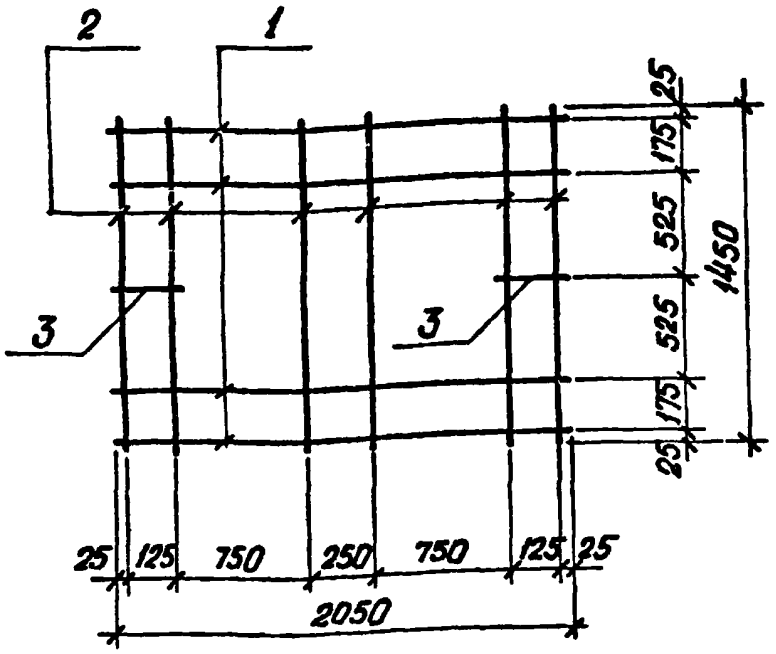


| Формат | Зона | Поз. | Обозначение | Наименование | Кол. | Примечание |
|---|---|---|---|---|---|---|
| | | | | 1.412-1/77-В.3-090 | | |
| | | | | (СВТ-8АI) | | 6,7кг |
| | | | | Детали | | |
| БЧ | | 1 | 1.412-1/77-В.3-091 | ф8АI ГОСТ 5781-75 ℓ=2050 | 4 | 3,2кг |
| БЧ | | 2 | 1.412-1/77-В.3-092 | ф8АI ГОСТ 5781-75 ℓ=1450 | 6 | 3,4кг |
| БЧ | | 3 | 1.412-1/77-В.3-093 | ф8АI ГОСТ 5781-75 ℓ=170 | 2 | 0,1кг |
| | | | | 1.412-1/77-В.3-090-01 | | |
| | | | | (СВТ-10АII) | | 10,6кг |
| | | | | Детали | | |
| БЧ | | 1 | 1.412-1/77-В.3-091-01 | ф10АII ГОСТ 5781-75 ℓ=2050 | 4 | 5,1кг |
| БЧ | | 2 | 1.412-1/77-В.3-092-01 | ф10АII ГОСТ 5781-75 ℓ=1450 | 6 | 5,4кг |
| БЧ | | 3 | 1.412-1/77-В.3-093 | ф8АI ГОСТ 5781-75 ℓ=170 | 2 | 0,1кг |

| Изм. | Лист | № докум. | Подпись | Дата |
|---|---|---|---|---|
| Нач. отд. | | Раша | | |
| Гл. констр. | | Шапиро | | |
| Рук. груп. | | Палагина | | |
| Инженер | | Рабичев | | |
| Исполн. | | Жернова | | |
| Проверил | | Вольфсон | | |

# 1.412-1/77-В.3-090

Сетки арматурные СВТ-8АI ÷ СВТ-18АII

| Литер | Масса | Масштаб |
|---|---|---|
| р | | |

Лист 1 | Листов 2

Госстрой СССР
Проектный институт №1
г. Ленинград

| Формат | Зона | Поз. | Обозначение | Наименование | Кол. | Примечание |
|---|---|---|---|---|---|---|
| | | | | 1.412-1/77-В.3-090-02 | | |
| | | | | (СВТ-12АII) | | 15,2кг |
| | | | | Детали | | |
| БЧ | | 1 | 1.412-1/77-В.3-091-02 | ф12АII ГОСТ5781-75 ℓ=2050 | 4 | 7,3кг |
| БЧ | | 2 | 1.412-1/77-В.3-092-02 | ф12АII ГОСТ5781-75 ℓ=1450 | 6 | 7,8кг |
| БЧ | | 3 | 1.412-1/77-В.3-093 | ф8АI ГОСТ5781-75 ℓ=170 | 2 | 0,1кг |
| | | | | 1.412-1/77-В.3-090-03 | | |
| | | | | (СВТ 14АII) | | 20,6кг |
| | | | | Детали | | |
| БЧ | | 1 | 1.412-1/77-В.3-091-03 | ф14АII ГОСТ5781-75 ℓ=2050 | 4 | 9,9кг |
| БЧ | | 2 | 1.412-1/77-В.3-092-03 | ф14АII ГОСТ5781-75 ℓ=1450 | 6 | 10,6кг |
| БЧ | | 3 | 1.412-1/77-В.3-093 | ф8АI ГОСТ 5781-75 ℓ=170 | 2 | 0,1кг |
| | | | | 1.412-1/77-В.3-090-04 | | |
| | | | | (СВТ-16АII) | | 26,9кг |
| | | | | Детали | | |
| БЧ | | 1 | 1.412-1/77-В.3-091-04 | ф16АII ГОСТ5781-75 ℓ=2050 | 4 | 13,0кг |
| БЧ | | 2 | 1.412-1/77-В.3-092-04 | ф16АII ГОСТ5781-75 ℓ=1450 | 6 | 13,8кг |
| БЧ | | 3 | 1.412-1/77-В.3-093 | ф8АI ГОСТ5781-75 ℓ=170 | 2 | 0,1кг |
| | | | | 1.412-1/77-В.3-090-05 | | |
| | | | | (СВТ-18АII) | | 33,9кг |
| | | | | Детали | | |
| БЧ | | 1 | 1.412-1/77-В.3-091-05 | ф18АII ГОСТ5781-75 ℓ=2050 | 4 | 16,4кг |
| БЧ | | 2 | 1.412-1/77-В.3-092-05 | ф18АII ГОСТ5781-75 ℓ=1450 | 6 | 17,4кг |
| БЧ | | 3 | 1.412-1/77-В.3-093 | ф8АI ГОСТ5781-75 ℓ=170 | 2 | 0,1кг |

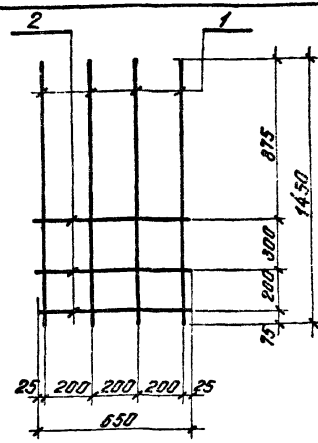


| Формат | Зона | Поз. | Обозначение | Наименование | Кол. | Примечание |
|---|---|---|---|---|---|---|
| | | | | 1.412-1/77-В.3-100 | | |
| | | | | (СН12АII-6×15) | | 6.0 кг |
| | | | | Детали | | |
| Б4 | | 1 | 1.412-1/77-В.3-101 | ф12АII ГОСТ 5781-75 ℓ=1450 | 4 | 5,2 кг |
| Б4 | | 2 | 1.412-1/77-В.3-102 | ф8АI ГОСТ 5781-75 ℓ=650 | 3 | 0,8 кг |
| | | | | 1.412-1/77-В.3-100-01 | | |
| | | | | (СН14АIII-6×15) | | 7,8 кг |
| | | | | Детали | | |
| Б4 | | 1 | 1.412-1/77-В.3-101-01 | ф14АIII ГОСТ 5781-75 ℓ=1450 | 4 | 7,0 кг |
| Б4 | | 2 | 1.412-1/77-В.3-102 | ф8АI ГОСТ 5781-75 ℓ=650 | 3 | 0,8 кг |

| Изм. | Лист | № докум. | Подпись | Дата |
|---|---|---|---|---|
| Нач. отд. | | Раша | | |
| [illegible] | | Попова | | |
| [illegible] | | Палагина | | |
| Инженер | | Рабичев | | |
| Исполн. | | Жернова | | |
| Проверил | | Вольфсон | | |

1.412-1/77-В.3-100

Сетки арматурные
СН12АII-6×15÷СН22АIII-6×15

| Литер | Масса | Масштаб |
|---|---|---|
| Р | | |

Лист 1 | Листов 2

Госстрой СССР
ПРОЕКТНЫЙ ИНСТИТУТ №1
г. Ленинград

| Формат | Зона | Поз. | Обозначение | Наименование | Кол. | Примечание |
|---|---|---|---|---|---|---|
| | | | | 1.412-1/77-В.3-100-02 | | |
| | | | | (СН 16АIII-6×15) | | 10,4 кг |
| | | | | Детали | | |
| Б4 | | 1 | 1.412-1/77-В.3-101-02 | ф16АIII ГОСТ 5781-75 ℓ=1450 | 4 | 8,2 кг |
| Б4 | | 2 | 1.412-1/77-В.3-102-02 | ф10АI ГОСТ 5781-75 ℓ=650 | 3 | 1,2 кг |
| | | | | 1.412-1/77-В.3-100-03 | | |
| | | | | (СН 18АIII-6×15) | | 12,8 кг |
| | | | | Детали | | |
| Б4 | | 1 | 1.412-1/77-В.3-101-03 | ф18АIII ГОСТ 5781-75 ℓ=1450 | 4 | 11,6 кг |
| Б4 | | 2 | 1.412-1/77-В.3-102-02 | ф10АI ГОСТ 5781-75 ℓ=650 | 3 | 1,2 кг |
| | | | | 1.412-1/77-В.3-100-04 | | |
| | | | | (СН 20АIII-6×15) | | 15,5 кг |
| | | | | Детали | | |
| Б4 | | 1 | 1.412-1/77-В.3-101-04 | ф20АIII ГОСТ 5781-75 ℓ=1450 | 4 | 14,3 кг |
| Б4 | | 2 | 1.412-1/77-В.3-102-02 | ф10АI ГОСТ 5781-75 ℓ=650 | 3 | 1,2 кг |
| | | | | 1.412-1/77-В.3-100-05 | | |
| | | | | (СН 22АIII-6×15) | | 19,0 кг |
| | | | | Детали | | |
| Б4 | | 1 | 1.412-1/77-В.3-101-05 | ф22АIII ГОСТ 5781-75 ℓ=1450 | 4 | 17,3 кг |
| Б4 | | 2 | 1.412-1/77-В.3-102-05 | ф12АI ГОСТ 5781-75 ℓ=650 | 3 | 1,7 кг |

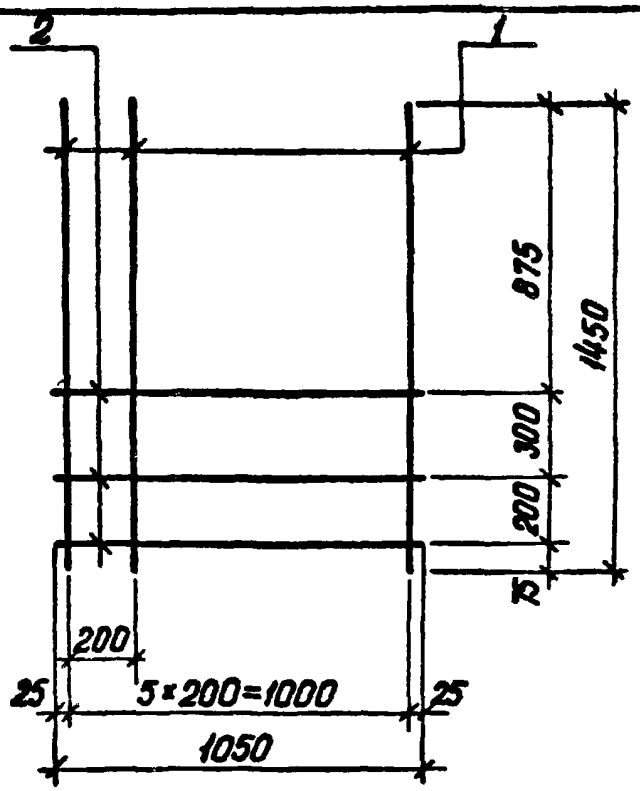


| Формат | Зона | Поз. | Обозначение | Наименование | Кол. | Примечание |
|---|---|---|---|---|---|---|
| | | | | 1.412-1/77-В.3-110 | | |
| | | | | (СН 12АII-10×15) | | 8,9 кг |
| | | | | Детали | | |
| БЧ | | 1 | 1.412-1/77-В.3-111 | ф12АII ГОСТ 5781-75 ℓ=1450 | 6 | 7,7 кг |
| БЧ | | 2 | 1.412-1/77-В.3-112 | ф8АI ГОСТ 5781-75 ℓ=1050 | 3 | 1,2 кг |
| | | | | 1.412-1/77-В.3-110-01 | | |
| | | | | (СН 14АII-10×15) | | 11,7 кг |
| | | | | Детали | | |
| БЧ | | 1 | 1.412-1/77-В.3-111-01 | ф14АII ГОСТ 5781-75 ℓ=1450 | 6 | 10,5 кг |
| БЧ | | 2 | 1.412-1/77-В.3-112 | ф8АI ГОСТ 5781-75 ℓ=1050 | 3 | 1,2 кг |

| Изм. | Лист | № докум. | Подпись | Дата |
|---|---|---|---|---|
| Нач. отд. | | Раша | | |
| Гл. констр. | | Шапиро | | |
| Рук. группы | | Палагина | | |
| Инженер | | Рабичев | | |
| Исполн. | | Жеркова | | |
| Проверил | | Бальсон | | |

# 1.412-1/77-В.3-110

Сетки арматурные СН12АII-10×15÷СН22АIII-10×15

| Литер | Масса | Масштаб |
|---|---|---|
| Р | | |

Лист 1 | Листов 2

Госстрой СССР Проектный институт № 1 г. Ленинград

| Формат | Зона | Поз. | Обозначение | Наименование | Кол. | Примечание |
|---|---|---|---|---|---|---|
| | | | | 1.412-1/77-В.3-110-02 | | |
| | | | | (СН14АIII-10×15) | | 11,7кг |
| | | | | Детали | | |
| Б4 | | 1 | 1.412-1/77-В.3-111-02 | ф14АIII ГОСТ5781-75 ℓ=1450 | 6 | 10,5кг |
| Б4 | | 2 | 1.412-1/77-В.3-112-02 | ф8АI ГОСТ5781-75 ℓ=1050 | 3 | 1,2кг |
| | | | | 1.412-1/77-В.3-110-03 | | |
| | | | | (СН16АIII-10×15) | | 15,6кг |
| | | | | Детали | | |
| Б4 | | 1 | 1.412-1/77-В.3-111-03 | ф16АIII ГОСТ5781-75 ℓ=1450 | 6 | 13,7кг |
| Б4 | | 2 | 1.412-1/77-В.3-112-02 | ф10АI ГОСТ5781-75 ℓ=1050 | 3 | 1,9кг |
| | | | | 1.412-1/77-В.3-110-04 | | |
| | | | | (СН18АIII-10×15) | | 19,3кг |
| | | | | Детали | | |
| Б4 | | 1 | 1.412-1/77-В.3-111-04 | ф18АIII ГОСТ5781-75 ℓ=1450 | 6 | 17,4кг |
| Б4 | | 2 | 1.412-1/77-В.3-112-02 | ф10АI ГОСТ5781-75 ℓ=1050 | 3 | 1,9кг |
| | | | | 1.412-1/77-В.3-110-05 | | |
| | | | | (СН20АIII-10×15) | | 23,4кг |
| | | | | Детали | | |
| Б4 | | 1 | 1.412-1/77-В.3-111-05 | ф20АIII ГОСТ5781-75 ℓ=1450 | 6 | 21,5кг |
| Б4 | | 2 | 1.412-1/77-В.3-112-02 | ф10АI ГОСТ5781-75 ℓ=1050 | 3 | 1,9кг |
| | | | | 1.412-1/77-В.3-110-06 | | |
| | | | | (СН22АIII-10×15) | | 28,7кг |
| | | | | Детали | | |
| Б4 | | 1 | 1.412-1/77-В.3-111-06 | ф22АIII ГОСТ5781-75 ℓ=1450 | 6 | 25,9кг |
| Б4 | | 2 | 1.412-1/77-В.3-112-06 | ф12АI ГОСТ5781-75 ℓ=1050 | 3 | 2,8кг |

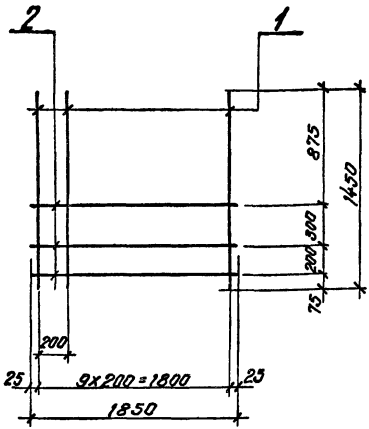


| Формат | Зона | Поз. | Обозначение | Наименование | Кол. | Примечание |
|---|---|---|---|---|---|---|
| | | | | 1.412-1/77-В.3-120 | | |
| | | | | (СН 12АII-18×15) | | 15.1 кг |
| | | | | Детали | | |
| Б4 | | 1 | 1.412-1/77-В.3-121 | ф12АII ГОСТ 5781-75 С=1450 | 10 | 12.9 кг |
| Б4 | | 2 | 1.412-1/77-В.3-122 | ф8АI ГОСТ 5781-75 С=1850 | 3 | 2.2 кг |
| | | | | 1.412-1/77-В.3-120-01 | | |
| | | | | (СН 14АII-18×15) | | 19.7 кг |
| | | | | Детали | | |
| Б4 | | 1 | 1.412-1/77-В.3-121-01 | ф14АII ГОСТ 5781-75 С=1450 | 10 | 17.5 кг |
| Б4 | | 2 | 1.412-1/77-В.3-122 | ф8АI ГОСТ 5781-75 С=1850 | 3 | 2.2 кг |

| | | | | | |
|---|---|---|---|---|---|
| | | | | | 1.412-1/77-В.3-120 |
| Изм. | Лист | № докум. | Подпись | Дата | Сетки арматурные СН12АII-18×15÷СН22АIII-18×15 |
| Нач. отд. | | Раша | | | |
| Гл. колоб. пр. | | Шапира | | | |
| Вук. проект. | | Полагина | | | |
| Инженер | | Рабичев | | | |
| Исполн. | | Жернова | | | |
| Проверил | | Вольфсон | | | |

| Лит | Масса | Масштаб |
|---|---|---|
| Р | | |

Лист 1 | Листов 2

Госстрой СССР
ПРОЕКТНЫЙ ИНСТИТУТ №1
г. Ленинград

15175-03 24 Копировал Богданова Формат 11В

| Формат | Зона | Поз. | Обозначение | Наименование | Кол. | Примечание |
|---|---|---|---|---|---|---|
| | | | | 1.412-1/77-В.3-120-02 | | |
| | | | | (СН14АIII-18×15) | | 19,7кг |
| | | | | Детали | | |
| Б4 | | 1 | 1.412-1/77-В.3-121-02 | ф14АIII ГОСТ5781-75 ℓ=1450 | 10 | 17,5кг |
| Б4 | | 2 | 1.412-1/77-В.3-122-02 | ф 8АI ГОСТ 5781-75 ℓ=1850 | 3 | 2,2 кг |
| | | | | 1.412-1/77-В.3-120-03 | | |
| | | | | (СН16АIII-18×15) | | 26,3кг |
| | | | | Детали | | |
| Б4 | | 1 | 1.412-1/77-В.3-121-03 | ф16АIII ГОСТ 5781-75 ℓ=1450 | 10 | 22,9кг |
| Б4 | | 2 | 1.412-1/77-В.3-122-02 | ф10АI ГОСТ 5781-75 ℓ=1850 | 3 | 3,4кг |
| | | | | 1.412-1/77-В.3-120-04 | | |
| | | | | (СН18АIII-18×15) | | 32,4кг |
| | | | | Детали | | |
| Б4 | | 1 | 1.412-1/77-В.3-121-04 | ф18АIII ГОСТ 5781-75 ℓ=1450 | 10 | 29,0кг |
| Б4 | | 2 | 1.412-1/77-В.3-122-02 | ф10АI ГОСТ 5781-75 ℓ=1850 | 3 | 3,4кг |
| | | | | | | |
| | | | | | | |

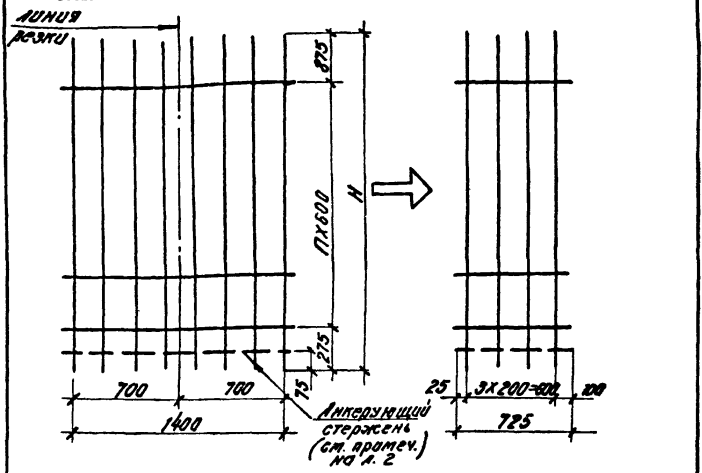


| Н мм | Марка исходной сетки по серии 1.410-2 | Рабочая марка сетки (после резки) | Масса кг |
|---|---|---|---|
| 1750 | 1С12А II-14×18 | 1С12А II-6×18 | 6.79 |
| | 1С14А III-14×18 | 1С14А III-6×18 | 9.04 |
| | 1С16А III-14×18 | 1С16А III-6×18 | 11.94 |
| | 1С18А III-14×18 | 1С18А III-6×18 | 14.88 |
| | 1С20А III-14×18 | 1С20А III-6×18 | 18.65 |
| | 1С22А III-14×18 | 1С22А III-6×18 | 22.18 |

| Изм. | Лист | № докум. | Подпись | Дата |
|---|---|---|---|---|
| Нач. отд. | | Раша | | |
| Гл. констр. | | Шапиро | | |
| Вых. прогн. | | Палагина | | |
| Ст. инж. | | Лузман | | |
| Исполн. | | Лузман | | |
| Провер. | | Рабичев | | |

1.412-1/77-В.3-130

Сетки арматурные
1С12А II-6×18 ÷ 1С22А III-6×42,
1С(1)12А II-6×18 ÷ 1С(1)22А III-6×42
Схема изготовления.

| Лит. | Масса | Масштаб |
|---|---|---|
| Р | | |

Лист 1 Листов 2

Госстрой СССР
Проектный институт №1
г. Ленинград.

15175-03 26 Копировал Богданова Формат 11В

| H мм | Марка исходной сетки по серии 1.410-2 | Рабочая марка сетки (после резки) | Масса кг |
|---|---|---|---|
| 2350 | 1С12АII – 14×24 | 1С12АII – 6×24 | 9,20 |
| | 1С14АIII – 14×24 | 1С14АIII – 6×24 | 12,21 |
| | 1С16АIII – 14×24 | 1С16АIII – 6×24 | 16,18 |
| | 1С18АIII – 14×24 | 1С18АIII – 6×24 | 20,12 |
| | 1С20АIII – 14×24 | 1С20АIII – 6×24 | 25,11 |
| | 1С22АIII – 14×24 | 1С22АIII – 6×24 | 29,98 |
| 2950 | 1С12АII – 14×30 | 1С12АII – 6×30 | 11,62 |
| | 1С16АII – 14×30 | 1С16АII – 6×30 | 20,41 |
| | 1С18АIII – 14×30 | 1С18АIII – 6×30 | 25,36 |
| | 1С20АIII – 14×30 | 1С20АIII – 6×30 | 31,68 |
| | 1С22АIII – 14×30 | 1С22АIII – 6×30 | 37,79 |
| 3550 | 1С12АII – 14×36 | 1С12АII – 6×36 | 14,04 |
| | 1С16АII – 14×36 | 1С16АII – 6×36 | 24,65 |
| | 1С18АIII – 14×36 | 1С18АIII – 6×36 | 30,61 |
| | 1С20АIII – 14×36 | 1С20АIII – 6×36 | 38,24 |
| | 1С22АIII – 14×36 | 1С22АIII – 6×36 | 45,60 |
| 4150 | 1С12АII – 14×42 | 1С12АII – 6×42 | 16,46 |
| | 1С16АII – 14×42 | 1С16АII – 6×42 | 28,88 |
| | 1С18АIII – 14×42 | 1С18АIII – 6×42 | 35,85 |
| | 1С20АIII – 14×42 | 1С20АIII – 6×42 | 45,30 |
| | 1С22АIII – 14×42 | 1С22АIII – 6×42 | 53,40 |

*В таблице приведены рабочие арматурные сетки типа 1С-6×18÷1С-6×42. Сетки типа 1С(1)-6×18÷1С(1)-6×42 выполняются аналогично сеткам типа 1С(1)-14×18÷1С(1)-14×42 серии 1.410-2.*

gost.e-ecolog.ru