ТИПОВЫЕ КОНСТРУКЦИИ, ИЗДЕЛИЯ И УЗЛЫ ЗДАНИЙ И СООРУЖЕНИЙ

СЕРИЯ 1.412-1/77

МОНОЛИТНЫЕ ЖЕЛЕЗОБЕТОННЫЕ ФУНДАМЕНТЫ ПОД ТИПОВЫЕ КОЛОННЫ ПРЯМОУГОЛЬНОГО СЕЧЕНИЯ ОДНОЭТАЖНЫХ ПРОМЫШЛЕННЫХ ЗДАНИЙ

ВЫПУСК 3

АРМАТУРНЫЕ ИЗДЕЛИЯ. РАБОЧИЕ ЧЕРТЕЖИ

15175-03
ЦЕНА 0-53

gost.e-ecolog.ru

ЦЕНТРАЛЬНЫЙ ИНСТИТУТ ТИПОВОГО ПРОЕКТИРОВАНИЯ
ГОССТРОЯ СССР

Москва, А-445, Сущевская ул., 22

Сдано в печать III 1983 г.

Заказ № 3115 Тираж 520 экз.

ТИПОВЫЕ КОНСТРУКЦИИ. ИЗДЕЛИЯ И УЗЛЫ ЗДАНИЙ И СООРУЖЕНИЙ

СЕРИЯ 1.412-1/77

МОНОЛИТНЫЕ ЖЕЛЕЗОБЕТОННЫЕ ФУНДАМЕНТЫ ПОД ТИПОВЫЕ КОЛОННЫ ПРЯМОУГОЛЬНОГО СЕЧЕНИЯ ОДНОЭТАЖНЫХ ПРОМЫШЛЕННЫХ ЗДАНИЙ

ВЫПУСК 3

АРМАТУРНЫЕ ИЗДЕЛИЯ
РАБОЧИЕ ЧЕРТЕЖИ

УТВЕРЖДЕНЫ
Постановлением ГОССТРОЯ СССР
от 10 марта 1977г. № 26.
Введены в действие с 01.06.78г.

РАЗРАБОТАНЫ
Проектным институтом №1 ГОССТРОЯ СССР
при участии НИИЖБ, НИИОСП, ЦНИИОМТП

Главный инженер института — Лобанов Н.Д.
Главный инженер проекта — Василевская Г.И.
Начальник отдела — Раша К.Н.
Главный конструктор проекта — Шапиро А.В.

Содержание

№№ п/п	Обозначение	Наименование	Стр.
1	1.412-1/77-8.3-0П3	Пояснительная записка	3
2	1.412-1/77-8.3-010	Сетка арматурная СА1-6АI	4
3	1.412-1/77-8.3-020	Сетки арматурные	
		СА-8АI÷СА-14АII	5÷6
4	1.412-1/77-8.3-030	Сетка арматурная СБ1-6АI	7
5	1.412-1/77-8.3-040	Сетки арматурные	
		СБ-8АI÷СБ-20АII	8÷9
6	1.412-1/77-8.3-050	Сетка арматурная СВ1-6АI	10
7	1.412-1/77-8.3-060	Сетки арматурные	
		СВ-8АI÷СВ-18АII	11÷12
8	1.412-1/77-8.3-070	Сетки арматурные	
		САТ-8АI÷САТ-14АII	13÷14
9	1.412-1/77-8.3-080	Сетки арматурные	
		СБТ-8АI÷СБТ-20АII	15÷16
10	1.412-1/77-8.3-090	Сетки арматурные	
		СВТ-8АI÷СВТ-18АII	17÷18
11	1.412-1/77-8.3-100	Сетки арматурные	
		СН12АII-6х15÷СН22АIII-6х15	19÷20
12	1.412-1/77-8.3-110	Сетки арматурные	
		СН12АII-10х15÷СН22АIII-10х15	21÷22
13	1.412-1/77-8.3-120	Сетки арматурные	
		СН12АII-18х15÷СН18АIII-18х15	23÷24
14	1.412-1/77-8.3-130	Сетки арматурные	
		1С12АII-6х18÷1С22АIII-6х42	
		1С(1)12АII-6х18÷1С(1)22АIII-6х42	
		Схема изготовления сеток	25÷26

Пояснительная записка

1. Настоящий выпуск 3 серии 1.412-1/77 содержит рабочие чертежи плоских горизонтальных сеток подколонников монолитных фундаментов, разработанных в выпуске 2 серии 1.412-1/77, а также дополнительную номенклатуру вертикальных сеток, не вошедших в номенклатуру серии 1.410-2 „Унифицированные арматурные изделия для монолитных железобетонных конструкций", выпуск 1.

2. Арматурные изделия следует выполнять при помощи контактной точечной сварки.

3. Изготовление и приёмка арматурных изделий осуществляется в соответствии с требованиями следующих нормативных и инструктивных документов:

а) Главы СНиП II-21-75 „Бетонные и железобетонные конструкции";

б) ГОСТ 10922-75 „Арматурные изделия и закладные детали сварные для железобетонных конструкций. Технические требования и методы испытаний";

в) ГОСТ 14098-68 „Соединения сварные арматуры железобетонных изделий и конструкций. Контактная и ванная сварка. Основные типы и конструктивные элементы";

г) ГОСТ 5264-69 „Швы сварных соединений. Ручная электродуговая сварка. Основные типы и конструктивные элементы";

д) СН 393-69 „Указания по сварке соединений арматурных и закладных деталей железобетонных конструкций", а также указаний серии 1.410-2 „Унифицированные арматурные изделия для монолитных железобетонных конструкций", выпуск 1.

Изм.	Лист	№ докум.	Подпись	Дата	1.412-1/77-В.3-ОПЗ		
Нач. отд		Раша			Пояснительная записка	Литер Р	Лист 1 / Листов 1
Гл. констр		Шапиро				Госстрой СССР Проектный институт № 1 г. Ленинград	
Рук. группы		Калагина					

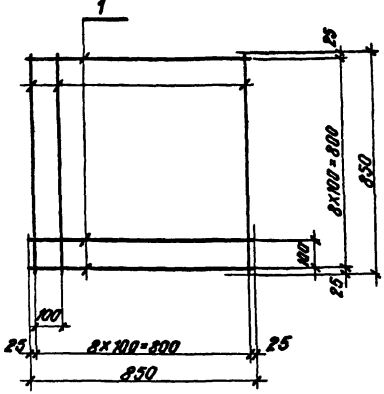

Формат	Зона	Поз.	Обозначение	Наименование	Кол.	Примечание
				Детали		
Б4		1	1.412-1/77-В.3-011	ф6АI ГОСТ 5781-75 t=850	18	3,4 кг

Изм.	Лист	N докум.	Подпись	Дата	1.412-1/77-В.3-010
Нач. отд.		Раша			Сетка арматурная СА1-6АI
Гл. конструктор		Шапиро			
Рук. группы		Палагина			
Инженер		Рабочев			
Исполн.		Жернова			
Проверил		Колетова			

Лит.	Масса	Масштаб
Р	3.4кг	

Лист | Листов 1

Госстрой СССР
ПРОЕКТНЫЙ ИНСТИТУТ №1
г. Ленинград

15175-03 5 Копировал Богданова Формат 11В

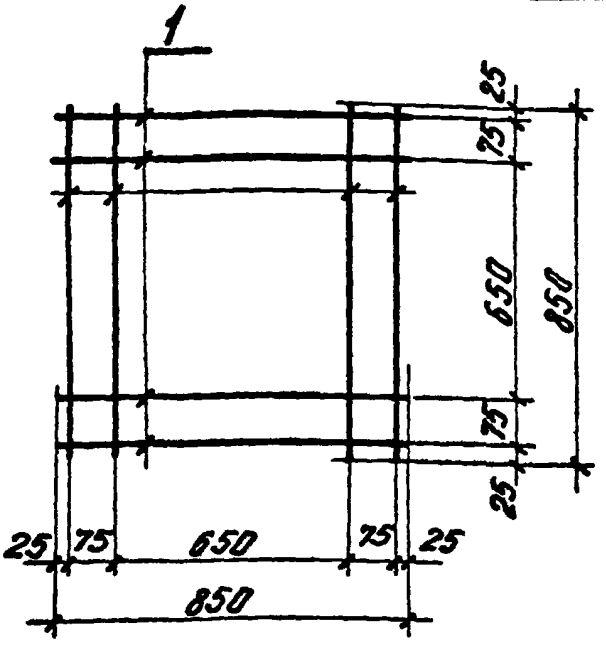

Формат	Зона	Поз.	Обозначение	Наименование	Кол.	Примечание
				1.412-1/77-В 3-020		
				(СА-8АI)		2.7кг
				Детали		
Б4		1	1.412-1/77-В.3-021	ф8АI ГОСТ 5781-75 ℓ=850	8	2.7кг
				1.412-1/77-В.3-020-01		
				(СА-10АII)		4.2кг
				Детали		
Б4		1	1.412-1/77-В.3-021-01	ф10АII ГОСТ 5781-75 ℓ=850	8	4.2кг

Изм.	Лист	№ докум.	Подпись	Дата
Нач. отд.		Роша		
Гл. конст. пр.		Шолиро		
Рук. группы		Пластинин		
Инженер		Резцов		
Исполн.		Жернова		
Проверил		Пластинин		

1.412-1/77-В.3-020

Сетки арматурные СА-8АI ÷ СА-14АII

Лит.	Масса	Масштаб
Р		
Лист 1	Листов 2	

Госстрой СССР проектный институт г. Ленинград

Формат	Зона	Поз.	Обозначение	Наименование	Кол.	Примечание
				1.412-1/77-В.3-020-02		
				(СА-12 А II)		6.0 кг
				Детали		
Б4		1	1.412-1/77-В.3-021-02	ф12 А II ГОСТ 5781-75 С-850	8	6.0 кг
				1.412-1/77-В.3-020-03		
				(СА-14 А II)		8.2 кг
				Детали		
Б4		1	1.412-1/77-В.3-021-03	ф14 А II ГОСТ 5781-75 С-850	8	8.2 кг

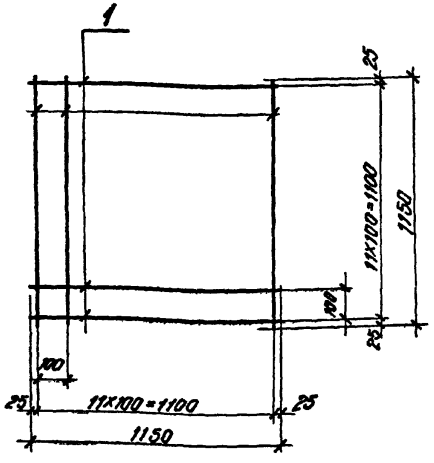

Формат	Зона	Поз.	Обозначение	Наименование	Кол.	Примечание
				Детали		
Б4		1	1.412-1/77-В.3-031	ф6АI ГОСТ 5781-75 С=1150	24	6.0 кг

Изм.	Лист	№ докум.	Подпись	Дата
Нач. отд.		Рошка		
Гл. конст. пр.		Шапиро		
Рук. группы		Палатина		
Инженер		Рабачев		
Исполн.		Жернова		
Проверил		Нолетова		

1.412-1/77-В.3-030

Сетка арматурная СБ1-6АI

Лит.	Масса	Масштаб
Р	6,0 кг	

Лист | Листов 1

Госстрой СССР
ПРОЕКТНЫЙ ИНСТИТУТ №1
г. Ленинград

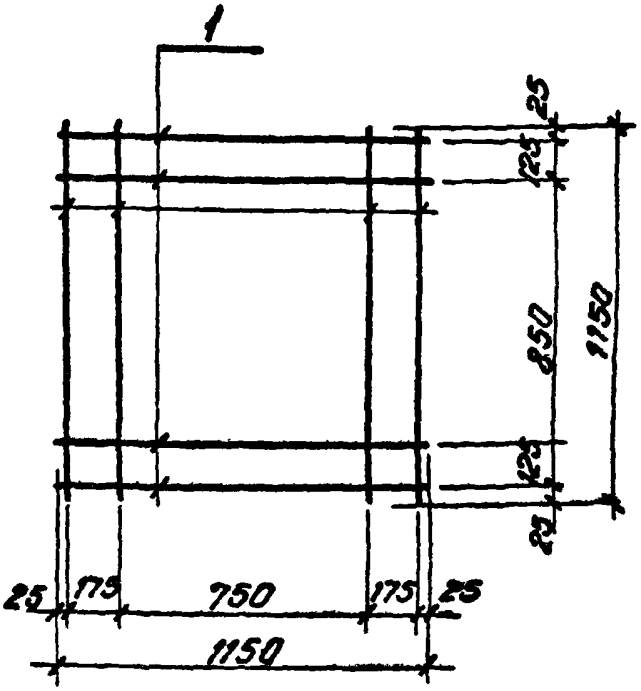

Формат	Зона	Поз.	Обозначение	Наименование	Кол.	Примечание
				1.412-1/77-В.3-040		
				(СБ-8АI)		3.6 кг
				Детали		
Б4		1	1.412-1/77-В.3-041	ф8АI ГОСТ 5781-75 ℓ=1150	8	3.6 кг
				1.412-1/77-В.3-040-01		
				(СБ-10АII)		5.7 кг
				Детали		
Б4		1	1.412-1/77-В.3-041-01	ф10АII ГОСТ 5781-75 ℓ=1150	8	5.7 кг

Изм.	Лист	№ докум.	Подпись	Дата
Нач. отд.		Рашев		
Гл. констр. пр.		Шапиро		
Рук. группы		Лапатина		
Инженер		Робинов		
Исполн.		Жернова		
Пров.		Колетова		

1.412-1/77-В.3-040

Сетки арматурные СБ-8АI ÷ СБ-20АII

Лит	Масса	Масштаб
Р		

Лист 1 | Листов 2

Госстрой СССР проектный институт №1 г. Ленинград

Формат	Зона	Поз.	Обозначение	Наименование	Кол.	Приме-чание
				1.412-1/77-В.3-040-02		
				(СБ-12АII)		8.2кг
				Детали		
БЧ		1	1.412-1/77-В.3-041-02	Ф12АII ГОСТ 5781-75 С-1150	8	8.2кг
				1.412-1/77-В.3-040-03		
				(СБ-14АII)		11.1кг
				Детали		
БЧ		1	1.412-1/77-В.3-041-03	Ф14АII ГОСТ 5781-75 С-1150	8	11.1кг
				1.412-1/77-В.3-040-04		
				(СБ-16АII)		14.5кг
				Детали		
БЧ		1	1.412-1/77-В.3-041-04	Ф16АII ГОСТ 5781-75 С-1150	8	14.5кг
				1.412-1/77-В.3-040-05		
				(СБ-18АII)		18.4кг
				Детали		
БЧ		1	1.412-1/77-В.3-041-05	Ф18АII ГОСТ 5781-75 С-1150	8	18.4кг
				1.412-1/77-В.3-040-06		
				(СБ-20АII)		22.7кг
				Детали		
БЧ		1	1.412-1/77-В.3-041-06	Ф20АII ГОСТ 5781-75 С-1150	8	22.7кг

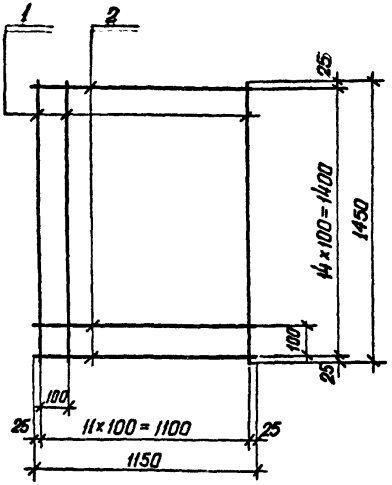

Формат	Зона	Поз.	Обозначение	Наименование	Кол.	Примечание
				Детали		
БЧ		1	1.412-1/77-В.3-051	ф6АI ГОСТ5781-75 е=1450	12	3,8 кг
БЧ		2	1.412-1/77-В.3-052	ф6АI ГОСТ5781-75 е=1150	15	6,6 кг

Изм.	Лист	№ докум.	Подпись	Дата	1.412-1/77-В.3-050
Нач. отд.		Раша			Сетка арматурная СВ1-6АI
Гл. конст. пр.		Шапиро			
Рук. групп.		Палагина			
Инженер		Рабичев			
Исполн.		Жернова			
Проверил		Налетова			

Лит.	Масса	Масштаб
Р	10.4 кг	
Лист	Листов 1	

Госстрой СССР
ПРОЕКТНЫЙ ИНСТИТУТ №1
г. Ленинград

15175-03 11 Копировал Лоон Формат 11в

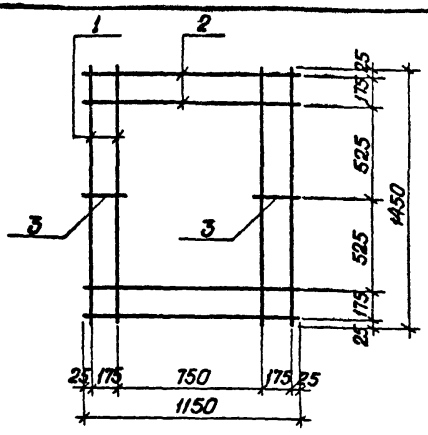

Формат	Зона	Поз.	Обозначение	Наименование	Кол	Примечание
				1.412-1/77-В.3-060		
				(СВ-8АI)		4,3кг
				Детали		
БЧ		1	1.412-1/77-В.3-061	ф8АI ГОСТ 5781-75 ℓ=1450	4	2,3кг
БЧ		2	1.412-1/77-В.3-062	ф8АI ГОСТ 5781-75 ℓ=1150	4	1,8кг
БЧ		3	1.412-1/77-В.3-063	ф8АI ГОСТ 5781-75 ℓ=220	2	0,2кг
				1.412-1/77-В.3-060-01		
				(СВ-10АII)		6,6кг
				Детали		
БЧ		1	1.412-1/77-В.3-061-01	ф10АII ГОСТ 5781-75 ℓ=1450	4	3,6кг
БЧ		2	1.412-1/77-В.3-062-01	ф10АII ГОСТ 5781-75 ℓ=1150	4	2,8кг
БЧ		3	1.412-1/77-В.3-063	ф8АI ГОСТ 5781-75 ℓ=220	2	0,2кг

Изм.	Лист	№ докум.	Подпись	Дата
Нач. отд.		Раша		
Гл. констр.		Шапиро		
Рук. группы		Палагина		
Инженер		Рабичев		
Исполн.		Жернова		
Проверил		Налетова		

1.412-1/77-В.3-060

Сетки арматурные СВ-8АI ÷ СВ-18АII

Лит.	Масса	Масштаб
Р		

Лист 1 | Листов 2

Госстрой СССР
Проектный институт №1
г. Ленинград

15175-03 12 Копировал Лорн Формат 11В

Формат	Зона	Поз.	Обозначение	Наименование	Кол	Примечание
				1.412-1/77-В.3-060-02		
				(СВ-12АII)		9,5кг
				Детали		
БЧ		1	1.412-1/77-В.3-061-02	ф12АII ГОСТ 5781-75 ℓ=1450	4	5,2кг
БЧ		2	1.412-1/77-В.3 062-02	ф12АII ГОСТ 5781-75 ℓ=1150	4	4,1кг
БЧ		3	1.412-1/77-В.3-063	ф8АI ГОСТ 5781-75 ℓ=220	2	0,2кг
				1.412-1/77-В 3-060-03		
				(СВ-14АII)		12,7кг
				Детали		
БЧ		1	1.412-1/77-В.3-061-03	ф14АII ГОСТ 5781-75 ℓ=1450	4	7,0кг
БЧ		2	1.412-1/77-В.3-062-03	ф14АII ГОСТ 5781-75 ℓ=1150	4	5,5кг
БЧ		3	1.412-1/77-В.3-063	ф8АI ГОСТ 5781-75 ℓ=220	2	0,2кг
				1412-1/77-В 3-060-04		
				(СВ-16АII)		16,7кг
				Детали		
БЧ		1	1.412-1/77-В.3-061-04	ф16АII ГОСТ 5781-75 ℓ=1450	4	9,2кг
БЧ		2	1.412-1/77-В.3-062-04	ф16АII ГОСТ 5781-75 ℓ=1150	4	7,3кг
БЧ		3	1.412-1/77-В.3-063	ф8АI ГОСТ 5781-75 ℓ=220	2	0,2кг
				1.412-1/77-В.3-060-05		
				(СВ-18АII)		21,0кг
				Детали		
БЧ		1	1.412-1/77-В.3-061-05	ф18АII ГОСТ 5781-75 ℓ=1450	4	11,6кг
БЧ		2	1.412-1/77-В.3-062-05	ф18АII ГОСТ 5781-75 ℓ=1150	4	9,2кг
БЧ		3	1.412-1/77-В.3-063	ф8АI ГОСТ 5781-75 ℓ=220	2	0,2кг

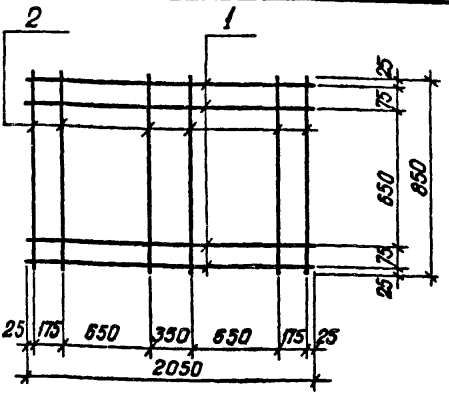

Формат	Зона	поз.	Обозначение	Наименование	Кол	Примечание
				1.412-1/77-В3-070		
				(САТ-8АI)		5,2 кг
				Детали		
БЧ		1	1.412-1/77-В.3-071	ф8АI ГОСТ 5781-75 ℓ=2050	4	3,2 кг
БЧ		2	1.412-1/77-В.3-072	ф8АI ГОСТ 5781-75 ℓ=850	6	2,0 кг
				1.412-1/77-В3-070-01		
				(САТ-10АII)		8,3 кг
				Детали		
БЧ		1	1.412-1/77-В.3-071-01	ф10АII ГОСТ 5781-75 ℓ=2050	4	5,1 кг
БЧ		2	1.412-1/77-В.3-072-01	ф10АII ГОСТ 5781-75 ℓ=850	6	3,2 кг

Изм.	Лист	№ докум.	Подпись	Дата
Нач. отд.		Раша		
Гл. констр.		Шапиро		
Рук. группы		Палагина		
Инженер		Рабичев		
Исполн.		Эсерова		
Проверил		Калетова		

1.412-1/77-В.3-070

Сетки арматурные САТ-8АI ÷ САТ-14АII

Лит.	Масса	Масштаб
Р		

Лист 1 | Листов 2

Госстрой СССР
ПРОЕКТНЫЙ ИНСТИТУТ №1
г. Ленинград

15175-03 14 Копировал Лоон Формат 11В

Поз.	Обозначение	Наименование	Кол.	Примечание
		1.412-1/77-ВЗ-070-02		
		(САТ-IIIАII)		11,8 кг
		Детали		
БЧ	1	1.412-1/77-В.3-071-02	ф 12АII ГОСТ 5781-75 ℓ=2050	4	7,3 кг
БЧ	2	1.412-1/77-В.3-072-02	ф 12АII ГОСТ 5781-75 ℓ=850	6	4,5 кг
		1.412-1/77-ВЗ-070-03		
		(САТ-IVАII)		16,1 кг
		Детали		
БЧ	1	1.412-1/77-В.3-071-03	ф 14АII ГОСТ 5781-75 ℓ=2050	4	9,9 кг
БЧ	2	1.412-1/77-В.3-072-03	ф 14АII ГОСТ 5781-75 ℓ=850	6	6,2 кг

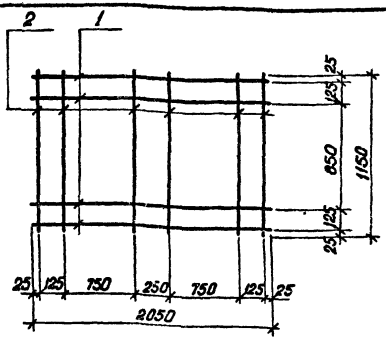

Формат	Зона	Поз.	Обозначение	Наименование	Кол	Примечание
				1.412-1/77-В.3-080		
				(СБТ-8АI)		5,9кг
				Детали		
БЧ		1	1.412-1/77-В.3-081	ф8АI ГОСТ 5781-75 ℓ=2050	4	3,2кг
БЧ		2	1.412-1/77-В.3-082	ф8АI ГОСТ 5781-75 ℓ=1150	6	2,7кг
				1.412-1/77-В3-080-01		
				(СБТ-10АII)		9,4кг
				Детали		
БЧ		1	1.412-1/77-В.3-081-01	ф10АII ГОСТ5781-75 ℓ=2050	4	5,1кг
БЧ		2	1.412-1/77-В.3-082-01	ф10АII ГОСТ 5781-75 ℓ=1150	6	4,3кг

Изм	Лист	№докум.	Подпись	Дата
Нач отд		Раша		
Рук контр		Шапиро		
Рук группы		Калагина		
Инженер		Радичев		
Исполн		Жорнова		
Проверил		Налетова		

1.412-1/77-В.3-080

Сетки арматурные СБТ-8АI ÷ СБТ-20АII

Лит.	Масса	Масштаб
Р		

Лист 1 | Листов 2

Госстрой СССР
ПРОЕКТНЫЙ ИНСТИТУТ №1
г. Ленинград

Формат	Зона	Поз.	Обозначение	Наименование	Кол	Примечание
				1.412-1/77-В.3-080-02		
				(СБТ-12АII)		13,4кг
				Детали		
БЧ		1	1.412-1/77-В.3-081-02	ф12АII ГОСТ 5781-75 ℓ=2050	4	7,3кг
БЧ		2	1.412-1/77-В.3-082-02	ф12АI ГОСТ 5781-75 ℓ=1150	6	6,1кг
				1.412-1/77-В.3-080-03		
				(СБТ-14АII)		18,3кг
				Детали		
БЧ		1	1.412-1/77-В.3-081-03	ф14АII ГОСТ 5781-75 ℓ=2050	4	9,9кг
БЧ		2	1.412-1/77-В.3-082-03	ф14АII ГОСТ 5781-75 ℓ=1150	6	8,4кг
				1.412-1/77-В.3-080-04		
				(СБТ-16АII)		23,9кг
				Детали		
БЧ		1	1.412-1/77-В.3-081-04	ф16АII ГОСТ 5781-75 ℓ=2050	4	13,0кг
БЧ		2	1.412-1/77-В.3-082-04	ф16АII ГОСТ 5781-75 ℓ=1150	6	10,9кг
				1.412-1/77-В.3-080-05		
				(СБТ 18АII)		30,2кг
				Детали		
БЧ		1	1.412-1/77-В.3-081-05	ф18АII ГОСТ 5781-75 ℓ=2050	4	16,4кг
БЧ		2	1.412-1/77-В.3-082-05	ф18АII ГОСТ 5781-75 ℓ=1150	6	13,8кг
				1.412-1/77 В.3-080-06		
				(СБТ-20АII)		37,3кг
				Детали		
БЧ		1	1.412-1/77-В.3-081-06	ф20АII ГОСТ 5781-75 ℓ=2050	4	20,3кг
БЧ		2	1.412-1/77-В.3-082-06	ф20АII ГОСТ 5781-75 ℓ=1150	6	17,0кг

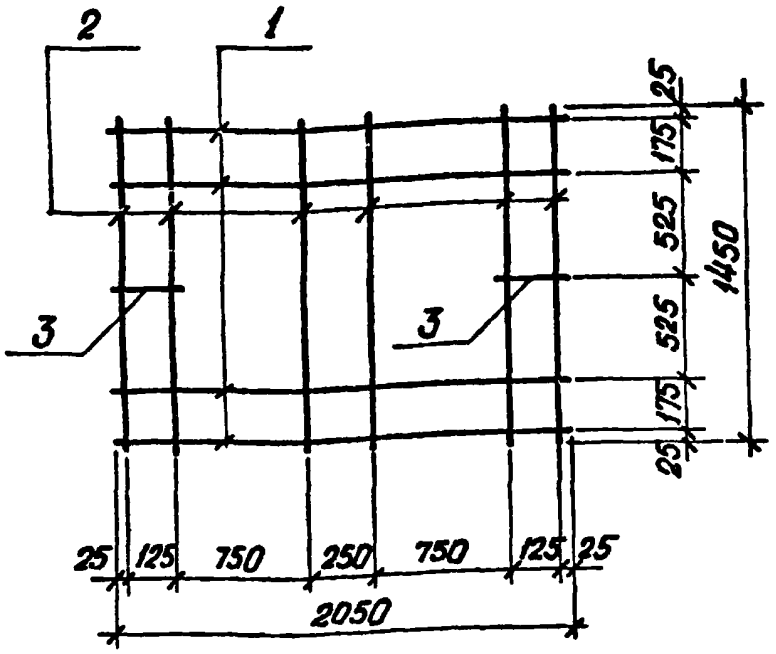

Формат	Зона	Поз.	Обозначение	Наименование	Кол.	Примечание
				1.412-1/77-В.3-090		
				(СВТ-8АI)		6,7кг
				Детали		
БЧ		1	1.412-1/77-В.3-091	ф8АI ГОСТ 5781-75 ℓ=2050	4	3,2кг
БЧ		2	1.412-1/77-В.3-092	ф8АI ГОСТ 5781-75 ℓ=1450	6	3,4кг
БЧ		3	1.412-1/77-В.3-093	ф8АI ГОСТ 5781-75 ℓ=170	2	0,1кг
				1.412-1/77-В.3-090-01		
				(СВТ-10АII)		10,6кг
				Детали		
БЧ		1	1.412-1/77-В.3-091-01	ф10АII ГОСТ 5781-75 ℓ=2050	4	5,1кг
БЧ		2	1.412-1/77-В.3-092-01	ф10АII ГОСТ 5781-75 ℓ=1450	6	5,4кг
БЧ		3	1.412-1/77-В.3-093	ф8АI ГОСТ 5781-75 ℓ=170	2	0,1кг

Изм.	Лист	№ докум.	Подпись	Дата
Нач. отд.		Раша		
Гл. констр.		Шапиро		
Рук. груп.		Палагина		
Инженер		Рабичев		
Исполн.		Жернова		
Проверил		Вольфсон		

1.412-1/77-В.3-090

Сетки арматурные СВТ-8АI ÷ СВТ-18АII

Литер	Масса	Масштаб
р		

Лист 1 | Листов 2

Госстрой СССР
Проектный институт №1
г. Ленинград

Формат	Зона	Поз.	Обозначение	Наименование	Кол.	Примечание
				1.412-1/77-В.3-090-02		
				(СВТ-12АII)		15,2кг
				Детали		
БЧ		1	1.412-1/77-В.3-091-02	ф12АII ГОСТ5781-75 ℓ=2050	4	7,3кг
БЧ		2	1.412-1/77-В.3-092-02	ф12АII ГОСТ5781-75 ℓ=1450	6	7,8кг
БЧ		3	1.412-1/77-В.3-093	ф8АI ГОСТ5781-75 ℓ=170	2	0,1кг
				1.412-1/77-В.3-090-03		
				(СВТ 14АII)		20,6кг
				Детали		
БЧ		1	1.412-1/77-В.3-091-03	ф14АII ГОСТ5781-75 ℓ=2050	4	9,9кг
БЧ		2	1.412-1/77-В.3-092-03	ф14АII ГОСТ5781-75 ℓ=1450	6	10,6кг
БЧ		3	1.412-1/77-В.3-093	ф8АI ГОСТ 5781-75 ℓ=170	2	0,1кг
				1.412-1/77-В.3-090-04		
				(СВТ-16АII)		26,9кг
				Детали		
БЧ		1	1.412-1/77-В.3-091-04	ф16АII ГОСТ5781-75 ℓ=2050	4	13,0кг
БЧ		2	1.412-1/77-В.3-092-04	ф16АII ГОСТ5781-75 ℓ=1450	6	13,8кг
БЧ		3	1.412-1/77-В.3-093	ф8АI ГОСТ5781-75 ℓ=170	2	0,1кг
				1.412-1/77-В.3-090-05		
				(СВТ-18АII)		33,9кг
				Детали		
БЧ		1	1.412-1/77-В.3-091-05	ф18АII ГОСТ5781-75 ℓ=2050	4	16,4кг
БЧ		2	1.412-1/77-В.3-092-05	ф18АII ГОСТ5781-75 ℓ=1450	6	17,4кг
БЧ		3	1.412-1/77-В.3-093	ф8АI ГОСТ5781-75 ℓ=170	2	0,1кг

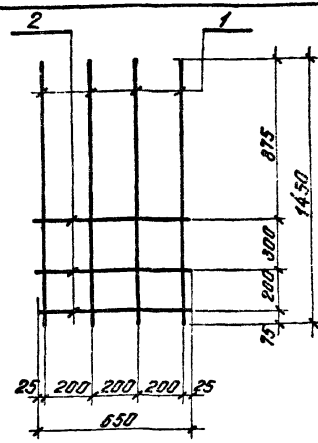

Формат	Зона	Поз.	Обозначение	Наименование	Кол.	Примечание
				1.412-1/77-В.3-100		
				(СН12АII-6×15)		6.0 кг
				Детали		
Б4		1	1.412-1/77-В.3-101	ф12АII ГОСТ 5781-75 ℓ=1450	4	5,2 кг
Б4		2	1.412-1/77-В.3-102	ф8АI ГОСТ 5781-75 ℓ=650	3	0,8 кг
				1.412-1/77-В.3-100-01		
				(СН14АIII-6×15)		7,8 кг
				Детали		
Б4		1	1.412-1/77-В.3-101-01	ф14АIII ГОСТ 5781-75 ℓ=1450	4	7,0 кг
Б4		2	1.412-1/77-В.3-102	ф8АI ГОСТ 5781-75 ℓ=650	3	0,8 кг

Изм.	Лист	№ докум.	Подпись	Дата
Нач. отд.		Роша		
[illegible]		Попова		
[illegible]		Палагина		
Инженер		Рабичев		
Исполн.		Жернова		
Проверил		Вольфсон		

1.412-1/77-В.3-100

Сетки арматурные
СН12АII-6×15÷СН22АIII-6×15

Литер	Масса	Масштаб
Р		

Лист 1 | Листов 2

Госстрой СССР
ПРОЕКТНЫЙ ИНСТИТУТ №1
г. Ленинград

Формат	Зона	Поз.	Обозначение	Наименование	Кол.	Примечание
				1.412-1/77-В.3-100-02		
				(СН 16АIII-6×15)		10,4 кг
				Детали		
Б4		1	1.412-1/77-В.3-101-02	ф16АIII ГОСТ 5781-75 ℓ=1450	4	8,2 кг
Б4		2	1.412-1/77-В.3-102-02	ф10АI ГОСТ 5781-75 ℓ=650	3	1,2 кг
				1.412-1/77-В.3-100-03		
				(СН 18АIII-6×15)		12,8 кг
				Детали		
Б4		1	1.412-1/77-В.3-101-03	ф18АIII ГОСТ 5781-75 ℓ=1450	4	11,6 кг
Б4		2	1.412-1/77-В.3-102-02	ф10АI ГОСТ 5781-75 ℓ=650	3	1,2 кг
				1.412-1/77-В.3-100-04		
				(СН 20АIII-6×15)		15,5 кг
				Детали		
Б4		1	1.412-1/77-В.3-101-04	ф20АIII ГОСТ 5781-75 ℓ=1450	4	14,3 кг
Б4		2	1.412-1/77-В.3-102-02	ф10АI ГОСТ 5781-75 ℓ=650	3	1,2 кг
				1.412-1/77-В.3-100-05		
				(СН 22АIII-6×15)		19,0 кг
				Детали		
Б4		1	1.412-1/77-В.3-101-05	ф22АIII ГОСТ 5781-75 ℓ=1450	4	17,3 кг
Б4		2	1.412-1/77-В.3-102-05	ф12АI ГОСТ 5781-75 ℓ=650	3	1,7 кг

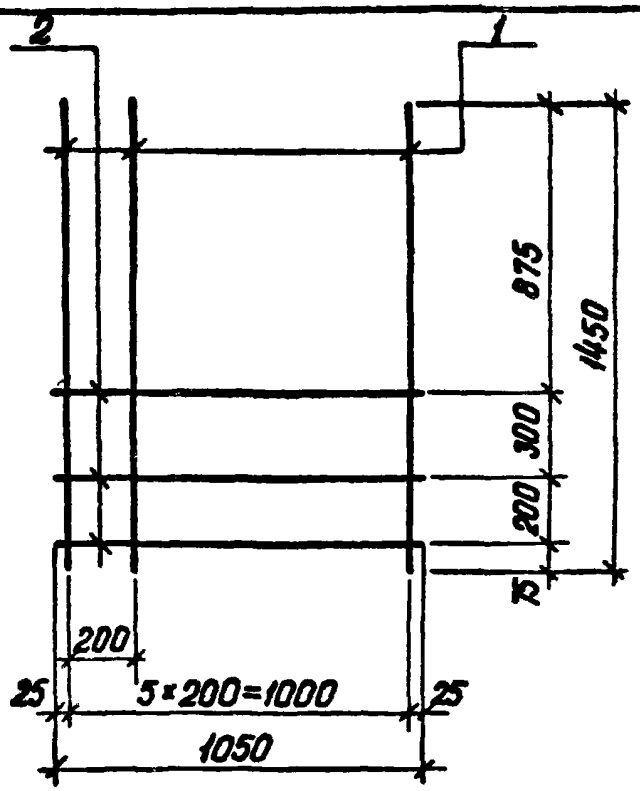

Формат	Зона	Поз.	Обозначение	Наименование	Кол.	Примечание
				1.412-1/77-В.3-110		
				(СН 12АII-10×15)		8,9 кг
				Детали		
БЧ		1	1.412-1/77-В.3-111	ф12АII ГОСТ 5781-75 ℓ=1450	6	7,7 кг
БЧ		2	1.412-1/77-В.3-112	ф8АI ГОСТ 5781-75 ℓ=1050	3	1,2 кг
				1.412-1/77-В.3-110-01		
				(СН 14АII-10×15)		11,7 кг
				Детали		
БЧ		1	1.412-1/77-В.3-111-01	ф14АII ГОСТ 5781-75 ℓ=1450	6	10,5 кг
БЧ		2	1.412-1/77-В.3-112	ф8АI ГОСТ 5781-75 ℓ=1050	3	1,2 кг

Изм.	Лист	№ докум.	Подпись	Дата
Нач. отд.		Раша		
Гл. констр.		Шапиро		
Рук. группы		Палагина		
Инженер		Рабичев		
Исполн.		Жеркова		
Проверил		Бальсон		

1.412-1/77-В.3-110

Сетки арматурные СН12АII-10×15÷СН22АIII-10×15

Литер	Масса	Масштаб
Р		

Лист 1 | Листов 2

Госстрой СССР Проектный институт № 1 г. Ленинград

Формат	Зона	Поз.	Обозначение	Наименование	Кол.	Примечание
				1.412-1/77-В.3-110-02		
				(СН14АIII-10×15)		11,7кг
				Детали		
Б4		1	1.412-1/77-В.3-111-02	ф14АIII ГОСТ5781-75 ℓ=1450	6	10,5кг
Б4		2	1.412-1/77-В.3-112-02	ф8АI ГОСТ5781-75 ℓ=1050	3	1,2кг
				1.412-1/77-В.3-110-03		
				(СН16АIII-10×15)		15,6кг
				Детали		
Б4		1	1.412-1/77-В.3-111-03	ф16АIII ГОСТ5781-75 ℓ=1450	6	13,7кг
Б4		2	1.412-1/77-В.3-112-02	ф10АI ГОСТ5781-75 ℓ=1050	3	1,9кг
				1.412-1/77-В.3-110-04		
				(СН18АIII-10×15)		19,3кг
				Детали		
Б4		1	1.412-1/77-В.3-111-04	ф18АIII ГОСТ5781-75 ℓ=1450	6	17,4кг
Б4		2	1.412-1/77-В.3-112-02	ф10АI ГОСТ5781-75 ℓ=1050	3	1,9кг
				1.412-1/77-В.3-110-05		
				(СН20АIII-10×15)		23,4кг
				Детали		
Б4		1	1.412-1/77-В.3-111-05	ф20АIII ГОСТ5781-75 ℓ=1450	6	21,5кг
Б4		2	1.412-1/77-В.3-112-02	ф10АI ГОСТ5781-75 ℓ=1050	3	1,9кг
				1.412-1/77-В.3-110-06		
				(СН22АIII-10×15)		28,7кг
				Детали		
Б4		1	1.412-1/77-В.3-111-06	ф22АIII ГОСТ5781-75 ℓ=1450	6	25,9кг
Б4		2	1.412-1/77-В.3-112-06	ф12АI ГОСТ5781-75 ℓ=1050	3	2,8кг

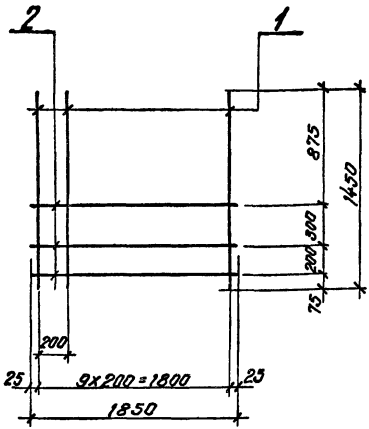

Формат	Зона	Поз.	Обозначение	Наименование	Кол.	Примечание
				1.412-1/77-В.3-120		
				(СН 12АII-18×15)		15.1 кг
				Детали		
Б4		1	1.412-1/77-В.3-121	ф12АII ГОСТ 5781-75 С=1450	10	12.9 кг
Б4		2	1.412-1/77-В.3-122	ф8АI ГОСТ 5781-75 С=1850	3	2.2 кг
				1.412-1/77-В.3-120-01		
				(СН 14АII-18×15)		19.7 кг
				Детали		
Б4		1	1.412-1/77-В.3-121-01	ф14АII ГОСТ 5781-75 С=1450	10	17.5 кг
Б4		2	1.412-1/77-В.3-122	ф8АI ГОСТ 5781-75 С=1850	3	2.2 кг

				1.412-1/77-В.3-120
Изм.	Лист	№ докум.	Подпись	Дата
Нач. отд.		Раша		
Гл. колоб. пр.		Шапира		
Вук. прот.		Полагина		
Инженер		Рабичев		
Исполн.		Жернова		
Проверил		Вольфсон		

Сетки арматурные
СН12АII-18×15 ÷ СН22АIII-18×15

Лит	Масса	Масштаб
Р		

Лист 1 | Листов 2

Госстрой СССР
ПРОЕКТНЫЙ ИНСТИТУТ №1
г. Ленинград

15175-03 24 Копировал Богданова Формат 11В

Формат	Зона	Поз.	Обозначение	Наименование	Кол.	Примечание
				1.412-1/77-В.3-120-02		
				(СН14АIII-18×15)		19,7кг
				Детали		
Б4		1	1.412-1/77-В.3-121-02	ф14АIII ГОСТ5781-75 ℓ=1450	10	17,5кг
Б4		2	1.412-1/77-В.3-122-02	ф 8АI ГОСТ 5781-75 ℓ=1850	3	2,2 кг
				1.412-1/77-В.3-120-03		
				(СН16АIII-18×15)		26,3кг
				Детали		
Б4		1	1.412-1/77-В.3-121-03	ф16АIII ГОСТ 5781-75 ℓ=1450	10	22,9кг
Б4		2	1.412-1/77-В.3-122-02	ф10АI ГОСТ 5781-75 ℓ=1850	3	3,4кг
				1.412-1/77-В.3-120-04		
				(СН18АIII-18×15)		32,4кг
				Детали		
Б4		1	1.412-1/77-В.3-121-04	ф18АIII ГОСТ 5781-75 ℓ=1450	10	29,0кг
Б4		2	1.412-1/77-В.3-122-02	ф10АI ГОСТ 5781-75 ℓ=1850	3	3,4кг

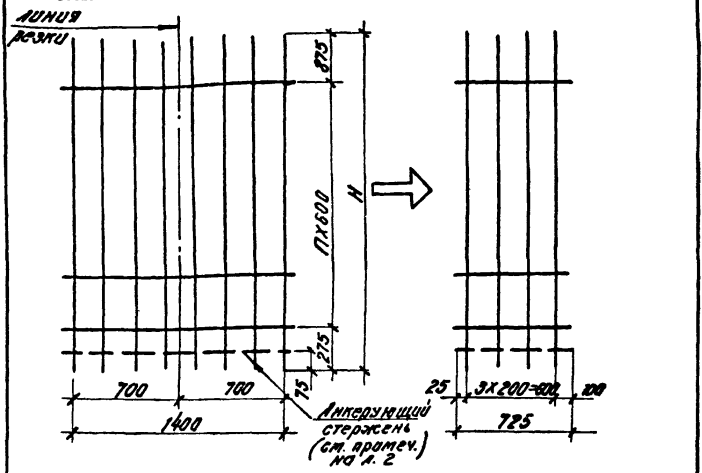

Н мм	Марка исходной сетки по серии 1.410-2	Рабочая марка сетки (после резки)	Масса кг
1750	1С12А II-14×18	1С12А II-6×18	6.79
	1С14А III-14×18	1С14А III-6×18	9.04
	1С16А III-14×18	1С16А III-6×18	11.94
	1С18А III-14×18	1С18А III-6×18	14.88
	1С20А III-14×18	1С20А III-6×18	18.65
	1С22А III-14×18	1С22А III-6×18	22.18

Изм.	Лист	№ докум.	Подпись	Дата
Нач. отд.		Раша		
Гл. констр.		Шапиро		
Вых. прогн.		Палагина		
Ст. инж.		Лузман		
Исполн.		Лузман		
Провер.		Рабичев		

1.412-1/77-В.3-130

Сетки арматурные
1С12А II-6×18 ÷ 1С22А III-6×42,
1С(1)12А II-6×18 ÷ 1С(1)22А III-6×42
Схема изготовления.

Лит.	Масса	Масштаб
Р		

Лист 1 Листов 2

Госстрой СССР
Проектный институт №1
г. Ленинград.

15175-03 26 Копировал Богданова Формат 11В

H мм	Марка исходной сетки по серии 1.410-2	Рабочая марка сетки (после резки)	Масса кг
2350	1С12АII – 14×24	1С12АII – 6×24	9,20
	1С14АIII – 14×24	1С14АIII – 6×24	12,21
	1С16АIII – 14×24	1С16АIII – 6×24	16,18
	1С18АIII – 14×24	1С18АIII – 6×24	20,12
	1С20АIII – 14×24	1С20АIII – 6×24	25,11
	1С22АIII – 14×24	1С22АIII – 6×24	29,98
2950	1С12АII – 14×30	1С12АII – 6×30	11,62
	1С16АII – 14×30	1С16АII – 6×30	20,41
	1С18АIII – 14×30	1С18АIII – 6×30	25,36
	1С20АIII – 14×30	1С20АIII – 6×30	31,68
	1С22АIII – 14×30	1С22АIII – 6×30	37,79
3550	1С12АII – 14×36	1С12АII – 6×36	14,04
	1С16АII – 14×36	1С16АII – 6×36	24,65
	1С18АIII – 14×36	1С18АIII – 6×36	30,61
	1С20АIII – 14×36	1С20АIII – 6×36	38,24
	1С22АIII – 14×36	1С22АIII – 6×36	45,60
4150	1С12АII – 14×42	1С12АII – 6×42	16,46
	1С16АII – 14×42	1С16АII – 6×42	28,88
	1С18АIII – 14×42	1С18АIII – 6×42	35,85
	1С20АIII – 14×42	1С20АIII – 6×42	45,30
	1С22АIII – 14×42	1С22АIII – 6×42	53,40

В таблице приведены рабочие арматурные сетки типа 1С-6×18÷1С-6×42. Сетки типа 1С(1)-6×18÷1С(1)-6×42 выполняются аналогично сеткам типа 1С(1)-14×18÷1С(1)-14×42 серии 1.410-2.

gost.e-ecolog.ru