ТИПОВЫЕ КОНСТРУКЦИИ, ИЗДЕЛИЯ И УЗЛЫ ЗДАНИЙ И СООРУЖЕНИЙ

СЕРИЯ 1.231-3

ПЕРЕГОРОДКИ ПОЭЛЕМЕНТНОЙ СБОРКИ ИЗ СУХОЙ ГИПСОВОЙ ШТУКАТУРКИ ДЛЯ ОБЩЕСТВЕННЫХ ЗДАНИЙ

ВЫПУСК 1

ПЕРЕГОРОДКИ НА ДЕРЕВЯННОМ КАРКАСЕ

РАБОЧИЕ ЧЕРТЕЖИ

5822
ЦЕНА 1-33

gost.e-ecolog.ru

ЦЕНТРАЛЬНЫЙ ИНСТИТУТ ТИПОВОГО ПРОЕКТИРОВАНИЯ
ГОССТРОЯ СССР

Москва, А-445, Смольная ул., 22

Сдано в печать Е 1983 г.
Заказ № 5740 Тираж 800 экз.

ТИПОВЫЕ КОНСТРУКЦИИ, ИЗДЕЛИЯ И УЗЛЫ ЗДАНИЙ И СООРУЖЕНИЙ

СЕРИЯ 1.231-3

ПЕРЕГОРОДКИ ПОЭЛЕМЕНТНОЙ СБОРКИ ИЗ СУХОЙ ГИПСОВОЙ ШТУКАТУРКИ ДЛЯ ОБЩЕСТВЕННЫХ ЗДАНИЙ

ВЫПУСК 1

ПЕРЕГОРОДКИ НА ДЕРЕВЯННОМ КАРКАСЕ

РАБОЧИЕ ЧЕРТЕЖИ

РАЗРАБОТАНЫ
ЦНИИЭП ТОРГОВО-БЫТОВЫХ ЗДАНИЙ И ТУРИСТСКИХ КОМПЛЕКСОВ
Главный инженер института /Лепский В.И./
Главный инженер проекта /Юдицкий А.Н./

Утверждены
Государственным комитетом по гражданскому строительству и архитектуре при Госстрое СССР
Приказ №190 Т "18" октября 1978 г
Введены в действие с "1" декабря 1978 г

Содержание

№№ п.п	Наименование	Лист №	стр. №
1.	Содержание	–	3
2.	Пояснительная записка	–	4,5
3.	Номенклатура марок и технические характеристики перегородок	1	6
4.	Номенклатура марок и технические характеристики перегородок	2	7
5.	Фрагмент перегородки на деревянном каркасе ПД-2м/ ПД-1/	3	8
6.	Монтажные узлы 1,2,3	4	9
7.	Монтажные узлы 4,5	5	10
8.	Монтажные узлы 6,7	6	11
9.	Монтажные узлы 8,9	7	12
10.	Фрагмент перегородки на деревянном каркасе ПД-4м/ ПД-3/	8	13
11.	Монтажные узлы 1,2,3	9	14
12.	Монтажные узлы 4,5	10	15
13.	Монтажные узлы 6,7	11	16
14.	Монтажные узлы 8,9	12	17
15.	Фрагмент перегородки на деревянном каркасе ПД-6м/ ПД-5/	13	18
16.	Монтажные узлы 1,2,3	14	19
17.	Монтажные узлы 4,5	15	20
18.	Монтажные узлы 6,7	16	21
19.	Монтажные узлы 8,9	17	22
20.	Фрагмент перегородки на деревянном каркасе ПД-8м/ ПД-7/	18	23
21.	Монтажные узлы 1,2,3	19	24
22.	Монтажные узлы 4,5	20	25
23.	Монтажные узлы 6,7	21	26
24.	Монтажные узлы 8,9	22	27
25.	Фрагмент перегородки на деревянном каркасе ПД-9м	23	28
26.	Монтажные узлы 1,2,3	24	29
27.	Монтажные узлы. Узел 4	25	30
28.	Монтажные узлы 5,6	26	31
29.	Монтажные узлы 7,8	27	32
30.	Пластмассовые погонажные изделия	28	33
31.	Крепежные элементы Дюбель-гвоздь ДГ 20÷ДГ 80	29	34

Пояснительная записка

I Общая часть.

Настоящие рабочие чертежи разработаны на основе номенклатуры и технических решений одобренных Государственным комитетом по Гражданскому строительству и архитектуре при Госстрое СССР (протокол от 20.V 77г. утвержденный Заместителем Председателя Госгражданстроя тов. Родиным Ю.М) и в соответствии с поручением Комитета (письмо №СЗ-7-1580 от 27.V.77 г.).

II Область применения.

Альбом содержит набор перегородок поэлементной сборки на деревянном каркасе, обеспечивающий компоновку перегородок с минимальными отходами СГШ в зданиях с каркасом ИИ-04. Перегородки поэлементной сборки предназначены для применения в проектах общественных зданий (предприятия общественного питания, торговли, бытового обслуживания, школ, учебных, лечебных и детских учреждений), а также в гостиницах, административно-бытовых зданиях и др. Перегородки следует применять в помещениях с нормальным температурно-влажностным режимом. Индекс изоляции воздушного шума в пределах от Iв-38дБ до Iв-49дБ. Перегородки рассчитаны на ветровые нагрузки до V района включительно.

Предел огнестойкости перегородок - 0,25 часа.

Группа возгораемости - трудносгораемые.

Степень огнестойкости - II.

III Состав проекта и технические характеристики перегородок.

Альбом содержит номенклатуру марок (типов) перегородок, монтажные узлы, детали перегородок и комплектующие элементы.

Узлы перегородок охватывают все основные планировочные ситуации общественных зданий. Перегородки поэлементной сборки представляют собой каркасную конструкцию, обшитую с двух сторон листами сухой гипсовой штукатурки улучшенного качества согласно "Техническим требованиям на листы гипсовые облегченные", разработанным ЦНИИЭП учебных зданий, ЦНИИЭПромздании, ВНИИСТРОМ. 1977г.

Каркас перегородок (вертикальные стойки и горизонтальные направляющие) следует изготавливать из древесины хвойных пород по ГОСТ 9685-61. Бруски каркаса следует антисептировать в соответствии с главой СНиП I-B.28-62. Максимальная влажность древесины каркаса допускается не выше 15-17%. Объемный вес обшивок из сухой гипсовой штукатурки - 800 кг/м³. Для звукоизоляции следует использовать минераловатную плиту объемным весом 125кг/м³ по ГОСТ 9573-72. Сухая гипсовая штукатурка в перегородках марок от ПД-1 до ПД-8 крепится к каркасу гвоздями по ГОСТ 4030-63, а в перегородке марки ПД-9м пластмассовыми профилями по ГОСТ 19111-73.

Перегородки запроектированы в двух вариантах: пустотелые и со звукоизоляционным слоем из минераловатных плит.

IV. Указания по монтажу перегородок.

Монтаж перегородок производится в построечных условиях в следующем порядке:

1. К бетонным, кирпичным и т.п. конструкциям крепятся направляющие брусья с помощью дюбелей „Д" с шагом 500 мм. Размер дюбелей зависит от марки бетона и толщины пристреливаемого материала и определяется согласно инструкции на монтажно-поршневой пистолет ПЦ-52-1, составленной в 1973 г. Главэлектромонтажом Минмонтажспецстроя СССР. Точка забивки дюбеля должна отстоять от края строительного основания на расстоянии не менее 100 мм.

2. К направляющим с шагом 300-600 мм, в зависимости от выбранной конструкции перегородки, устанавливаются по отвесу и крепятся гвоздями стойки.

3. Устанавливаются и крепятся гвоздями листы сухой гипсовой штукатурки.

4. Устанавливаются и крепятся к стойкам каркаса стандартные дверные коробки.

5. Между стойками каркаса устанавливается минераловатная плита, которая прикрепляется к ГСШ на листике КИ-2 в 2х-3х точках.

6. Крепятся листы ГСШ с противоположной стороны каркаса. При дублированной обшивке листы ГСШ устанавливаются вразбежку.

7. Все стыки листов ГСШ, углы и примыкания шпаклюются с одновременной прокладкой бумажной ленты. Шляпки гвоздей при забивке должны быть утоплены на 1мм в плиту и зашпаклеваны поданцо водостойкой шпаклевкой САШД изготавливаемой по ТУ-400-1-3 /53-74/.

8. Выполнение наружного отделочного слоя (моющиеся обои, синтетические пленки, обычные обои, покраска) производится после подготовки поверхностей перегородки (шпаклевка заподлицо зачистка).

9. По окончании отделочных работ устанавливается электротехнический паспорт по ГОСТ 19111-73

В перегородках марки ПД-9 листы ГСШ устанавливаются в пластмассовые профили, которые крепятся к каркасу шурупами или гвоздями. Стойки каркаса в этих перегородках ставятся с шагом 600мм. Листы ГСШ поступают на место сборки в виде отделанных на заводе-изготовителе элементов шириной 800мм на высоту помещения. Виды отделки см. л. 8.

Принятые обозначения в маркировке перегородок.

Перегородки маркируются по буквенно-цифровой системе:

„ПД" - перегородка на деревянном каркасе

„1" - тип перегородки

„м" - наличие минераловатного звукоизоляционного слоя.

N п/п	Марка	Эскиз	Толщина перегородки мм	Максимальная высота помещения мм	Индекс изоляции воздушного шума R_w, дБ	Расход основных материалов на 1 м² перегородки: Сухая гипсовая штукатурка м²	Древесина м³	Минераловатные плиты ГОСТ 9573-72 γ=125 кг/м³ м³	Гвозди ГОСТ 4030-63 кг	Шпаклевка ТУ-400-1-3/53-74/С.Л.Ш.Д. кг	Дюбель ДГ кг	Вес 1 м² перегородки кг
1	2	3	4	5	6	7	8	9	10	11	12	13
1	ПД-1	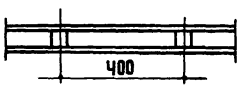	78	3.000	38	2.0	0.007	—	0.22	0.05	0.024	26.52
2	ПД-2м		78	3.000	44	2.0 δ=50мм	0.007	0.05	0.22	0.05	0.024	32.77
3	ПД-3	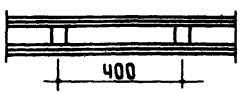	108	3.300	43	4.0	0.007	—	0.28	0.05	0.022	48.98
4	ПД-4м	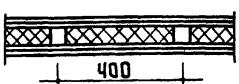	106	3.300	47	4.0 δ=50мм	0.007	0.05	0.28	0.05	0.022	55.23
5	ПД-5	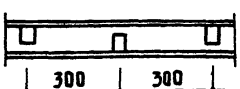	108	3.300	39	2.0	0.009	—	0.15	0.05	0.022	27.55

Т.К.	Перегородки на деревянном каркасе	Серия 1.231-3
1978	Номенклатура марок и технические характеристики перегородок	Выпуск 1 Лист 1

1	2	3	4	5	6	7	8	9	10	11	12	13
6	ПД-6м	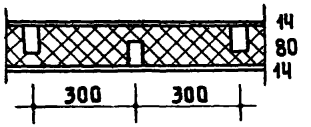	108	3.300	48	2.0 δ=40×2= 80мм	0.009	0.08	0.15	0.05	0.022	36.3
7	ПД-7	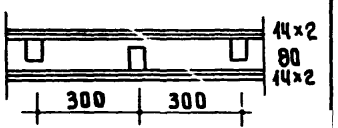	136	3.900	45	4.0	0.009	–	0.2	0.05	0.048	50.0
8	ПД-8м	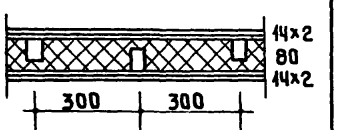	136	3.900	49	4.0 δ=40×2= 80мм	0.009	0.08	0.2	0.05	0.048	63.4
9	ПД-9м	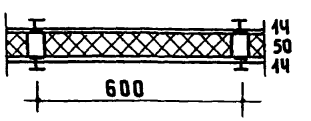	78	3.000	44	2.0 δ=50мм	0.0046	0.05	0.15	0.05	0.024	34.4

КОМПЛЕКС 08

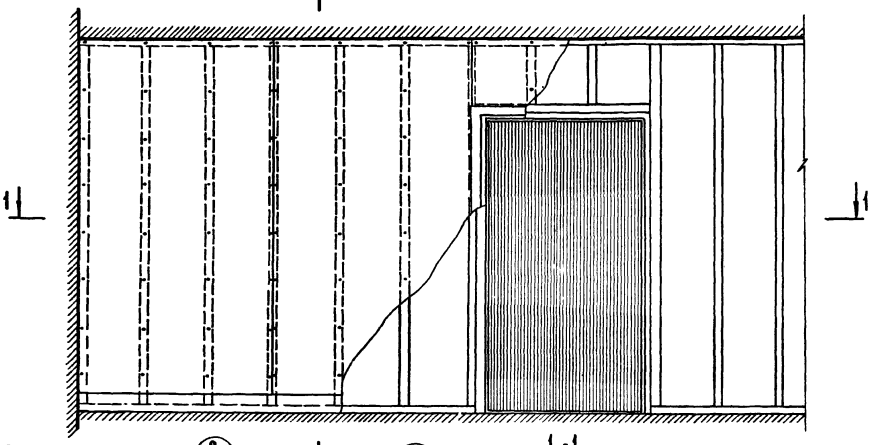

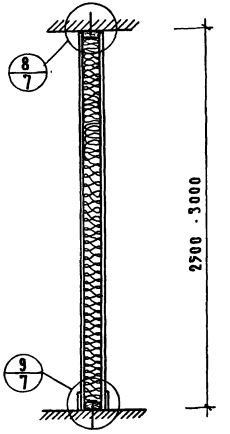

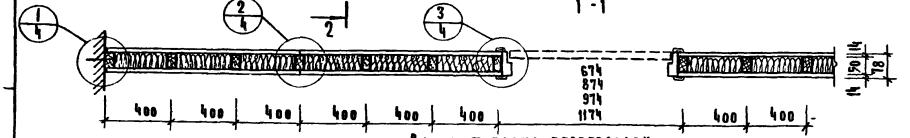

Вариант плана перегородок

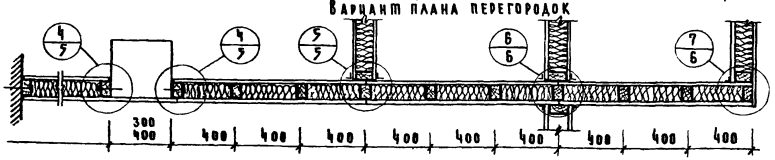

Примечания:

1. В перегородку марки ПД-1 минераловатная плита не устанавливается.

Т.К. 1978	Перегородки на деревянном каркасе	Серия 1.231-3	
	Фрагмент перегородки на деревянном каркасе ПД-2м/ПД-1/	Выпуск 1	Лист 3

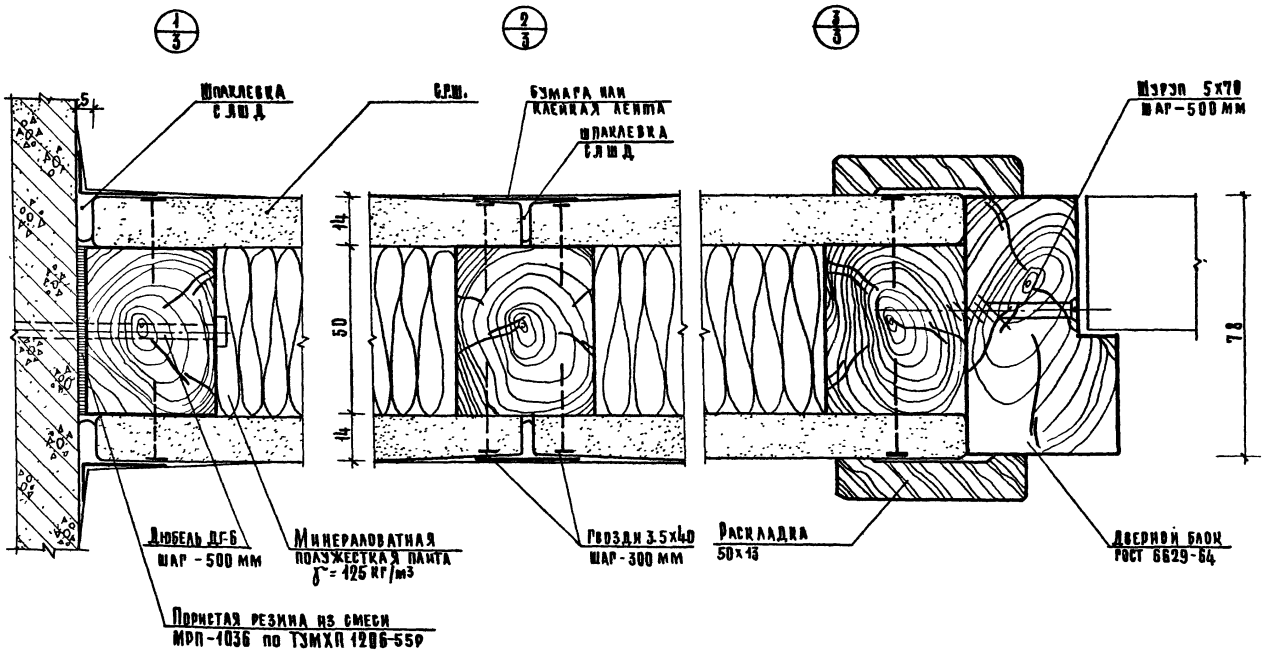

Т.К.	Перегородки на деревянном каркасе	Серия 1.231-3
1978	Монтажные узлы 1; 2; 3.	Выпуск 1 / Лист 4

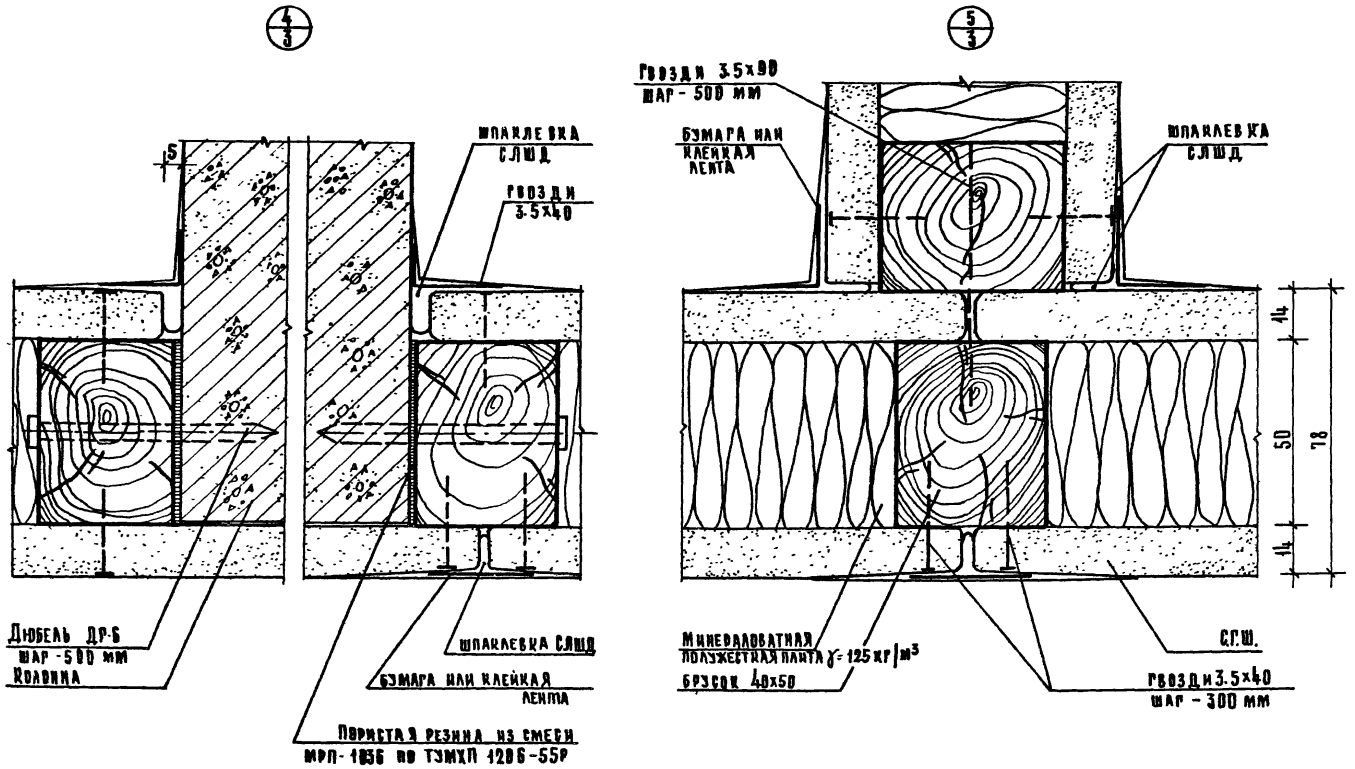

Т. к	Перегородки на деревянном каркасе	Серия 1.231-3	
1978	Монтажные узлы 4; 5	Выпуск 1	Лист 5

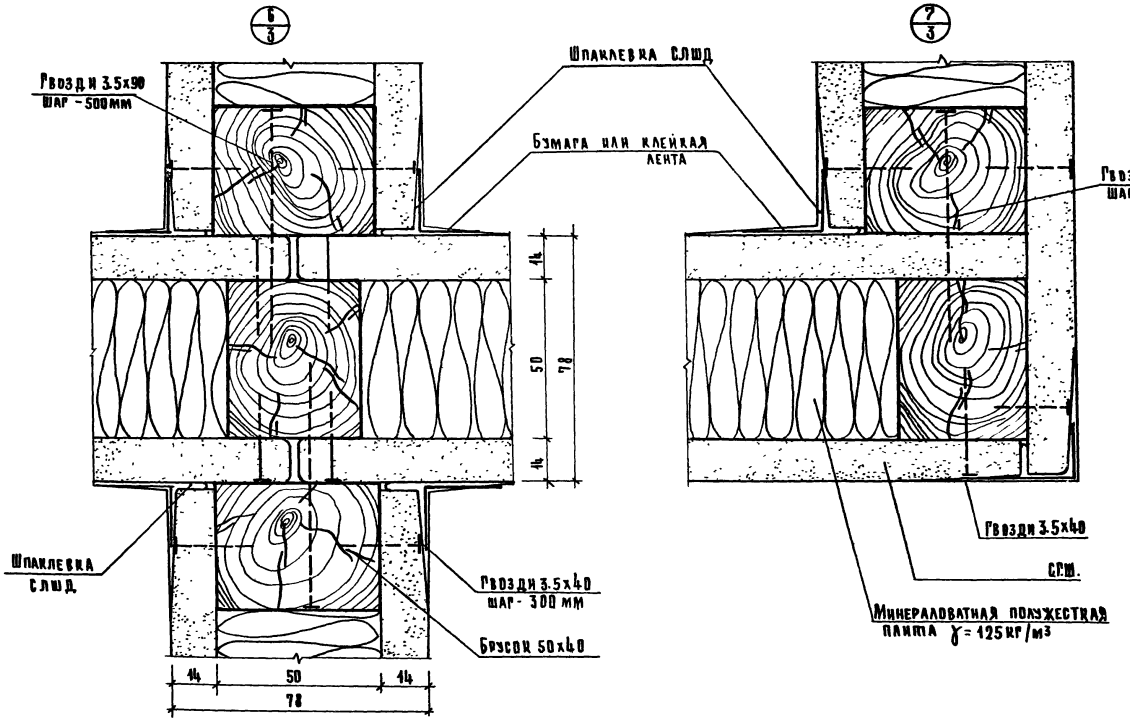

Т.к.	Перегородки на деревянном каркасе	Серия 1.231-3	
1978	Монтажные узлы 6; 7	Выпуск 1	Лист 6

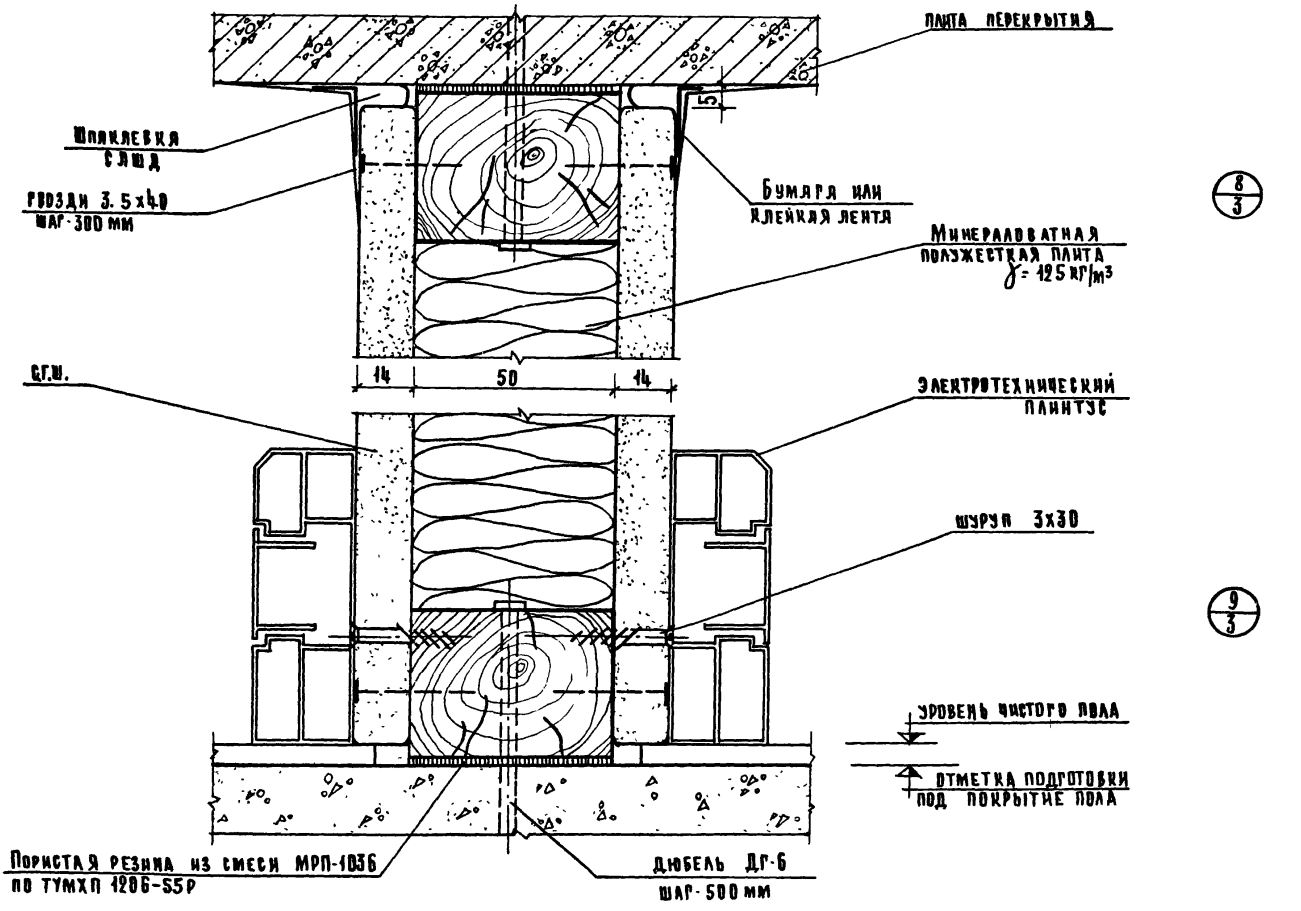

Т.Н. 1978	Перегородки на деревянном каркасе Монтажные узлы 8; 9	Серия 1.231-3 Выпуск 1 Лист 7

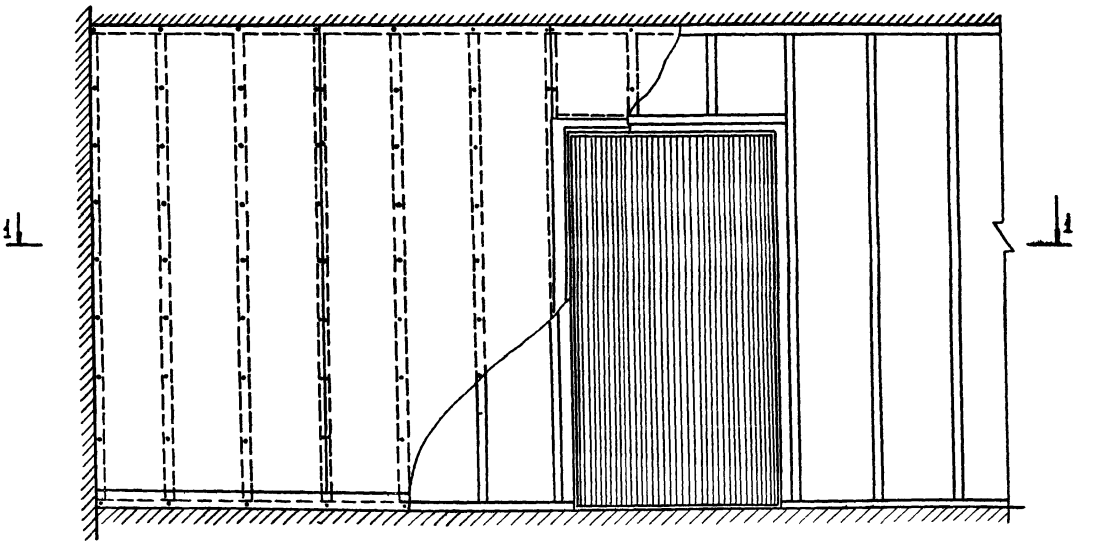

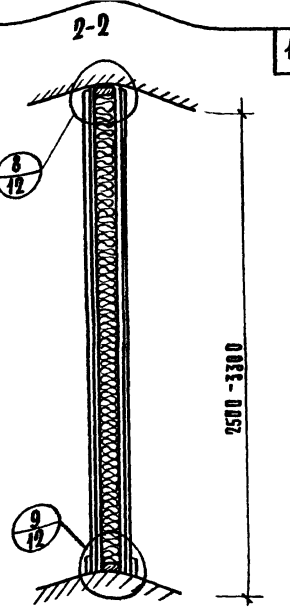

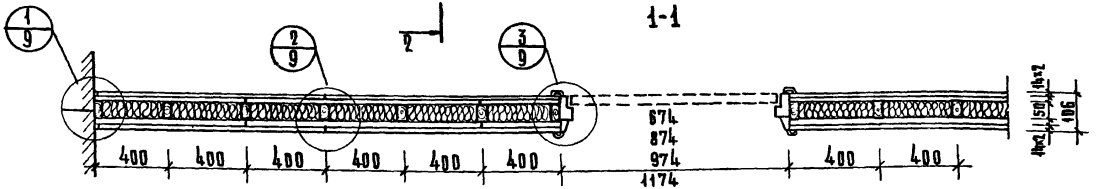

Вариант плана перегородок

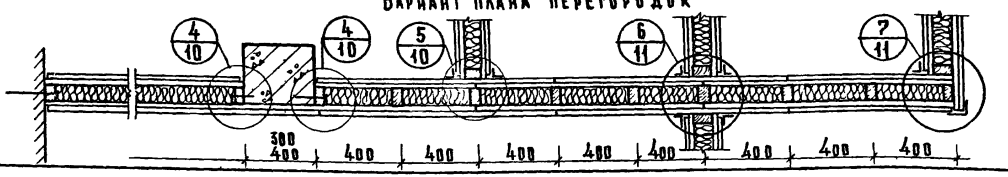

Примечания:

1. В перегородку марки ПД-3 минераловатная плита не устанавливается.

Т.К.	Перегородки на деревянном каркасе	Серия 1.231-3	
1978	Фрагмент перегородки на деревянном каркасе ПД-4м|ПД-3|	Выпуск 1	Лист 8

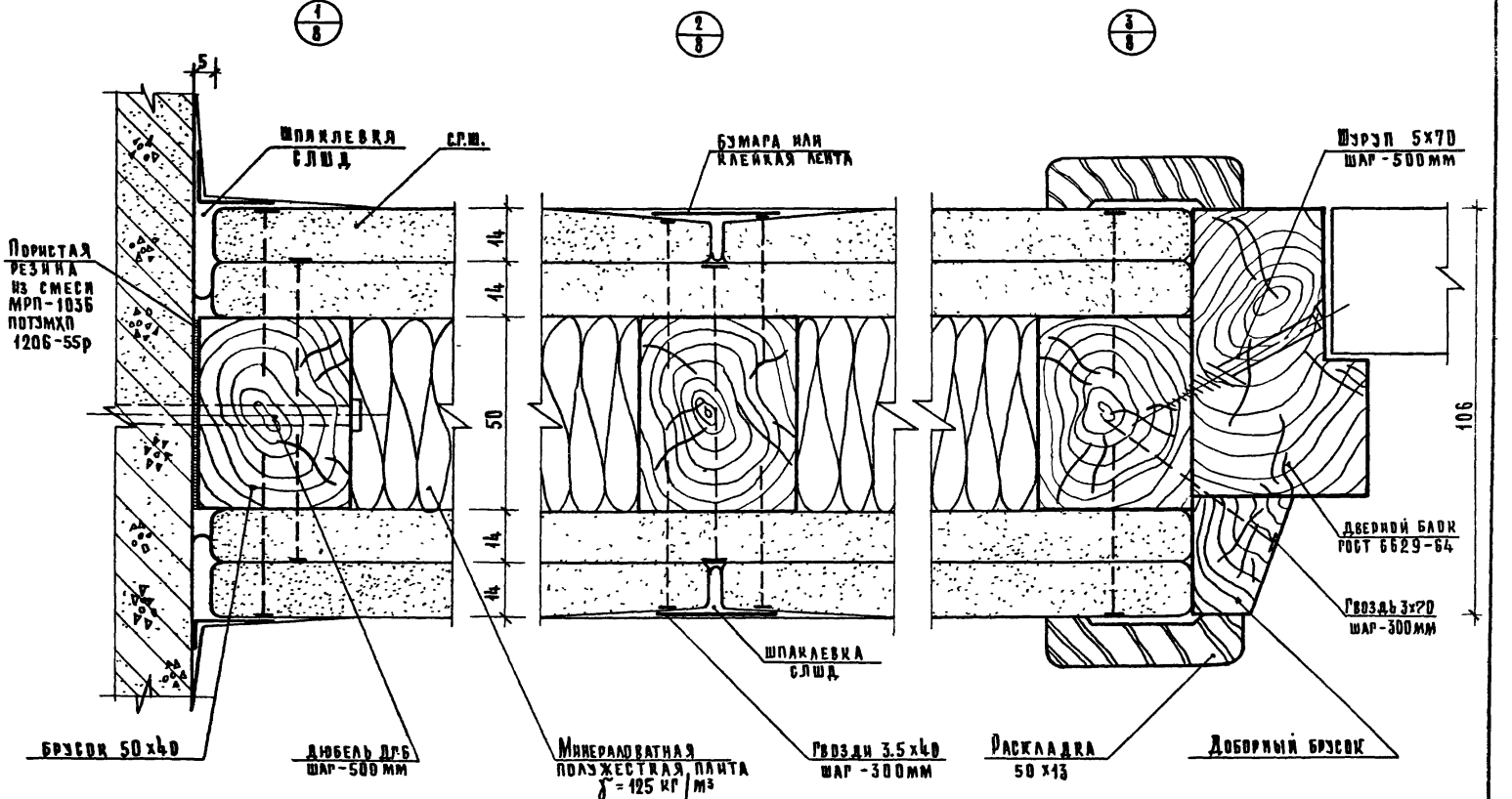

Т.К	Перегородки на деревянном каркасе	Серия 1.231-3	
1978	Монтажные узлы 1, 2, 3	Выпуск 1	Лист 9

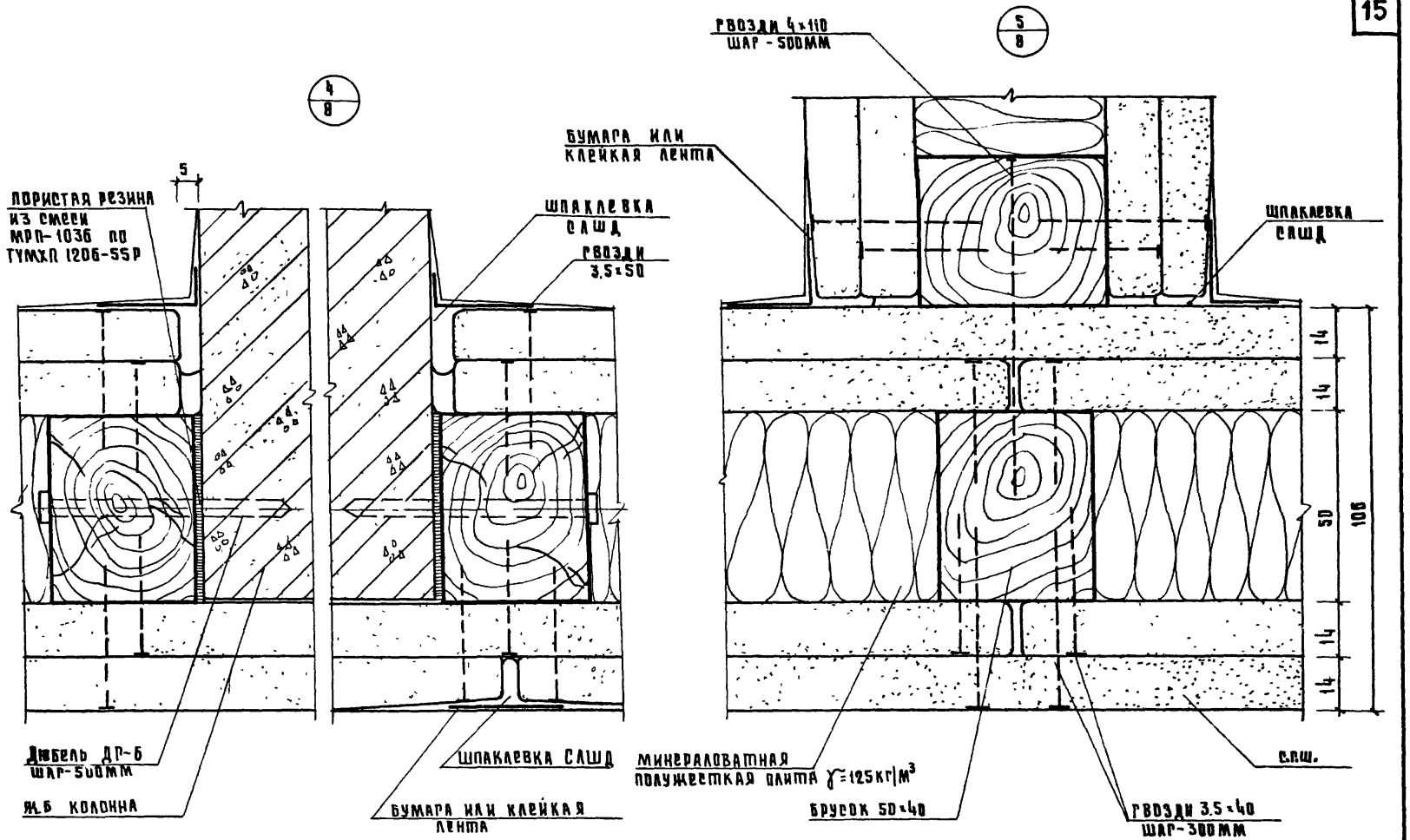

ТК	Перегородки на деревянном каркасе	Серия 1.231-3	
978	Монтажные узлы 4, 5	Выпуск 1	Лист 10

6/8

7/8

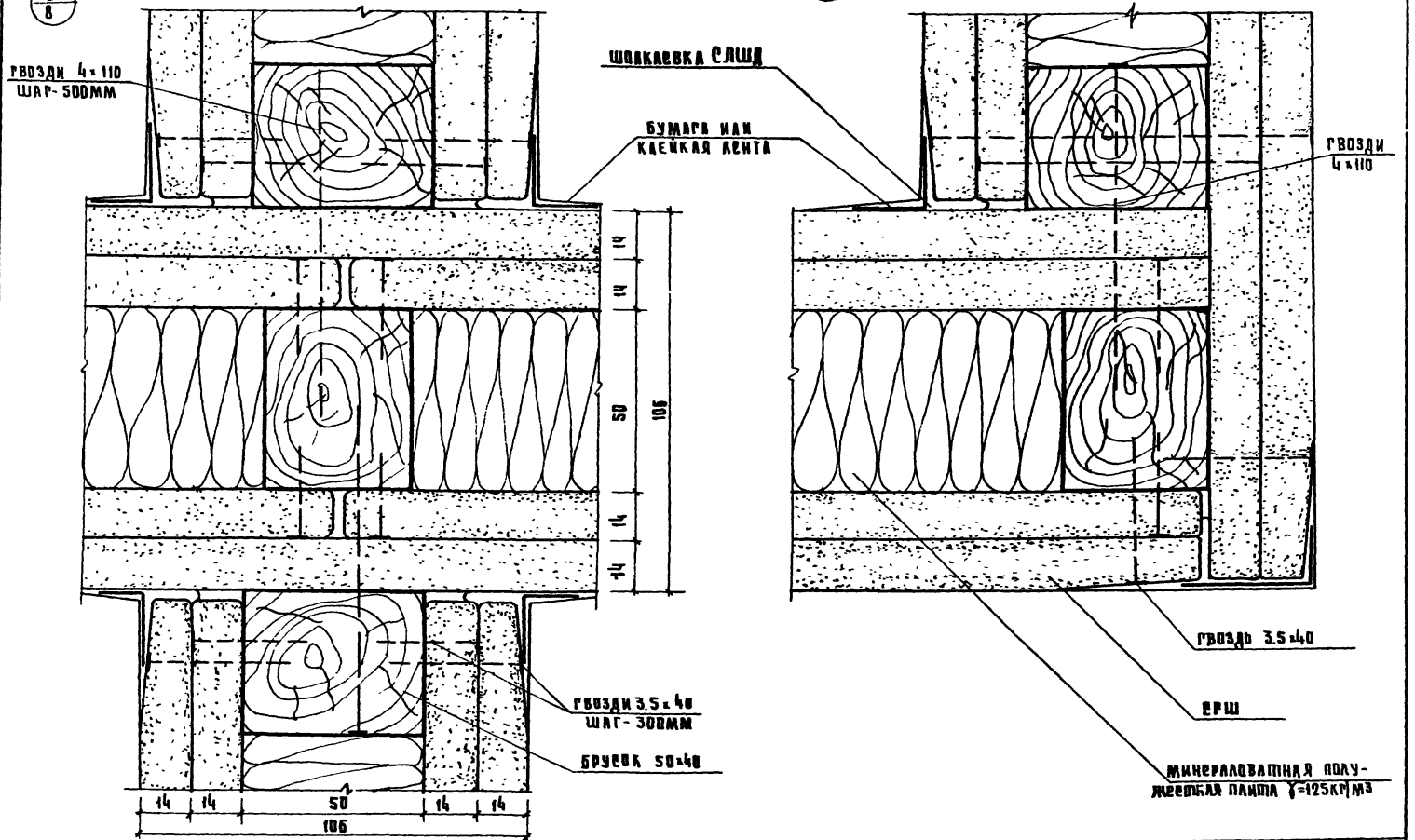

ТК	Перегородки на деревянном каркасе	серия	1.231-3
1978	Монтажные узлы 6, 7	выпуск 1	лист 11

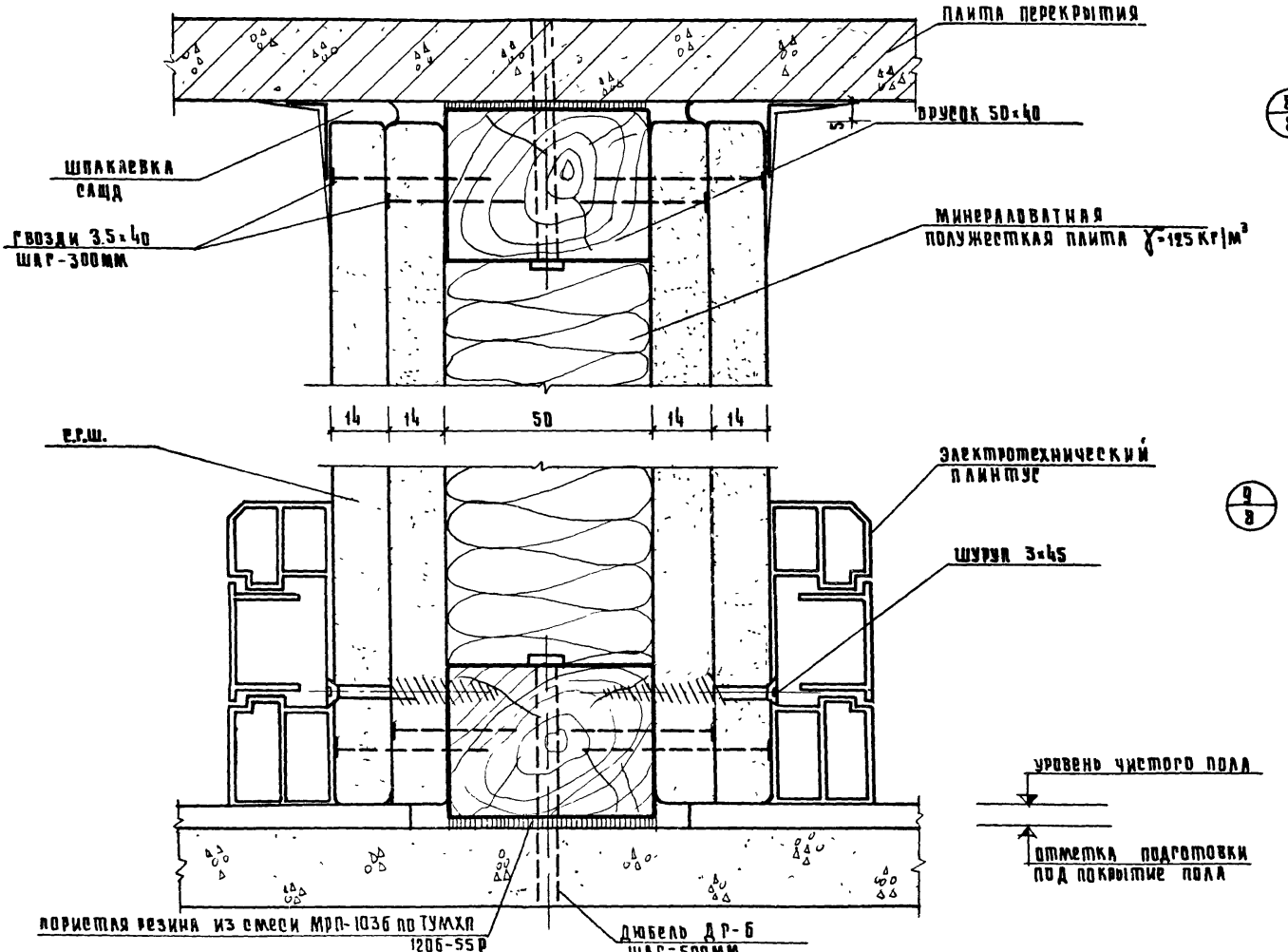

Т.К.	Перегородки на деревянном каркасе	Серия 1.231-3	
1918	Монтажные узлы 8, 9	Выпуск 1	Лист 12

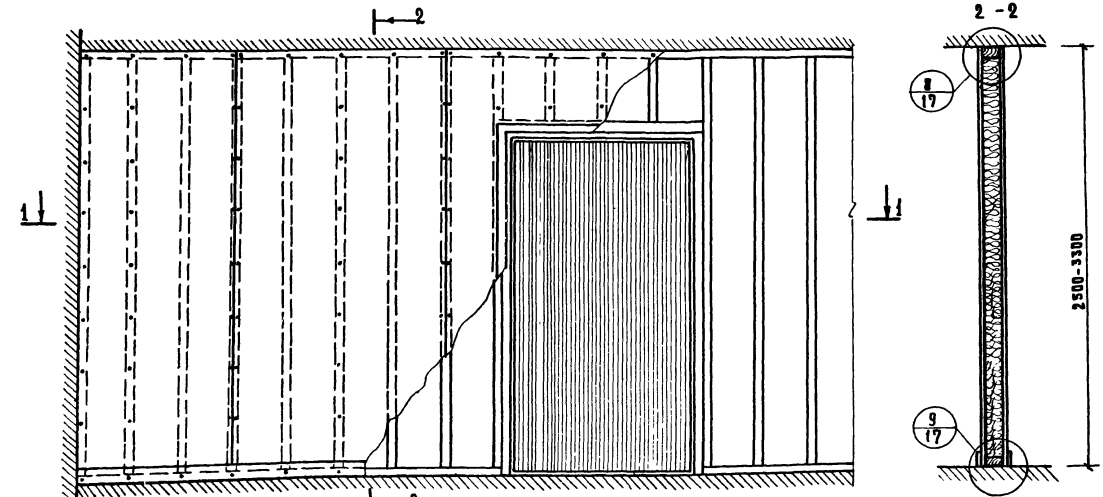

Вариант плана перегородок



Примечания:

1. В перегородку марки ПД-5 минераловатная плита не устанавливается.

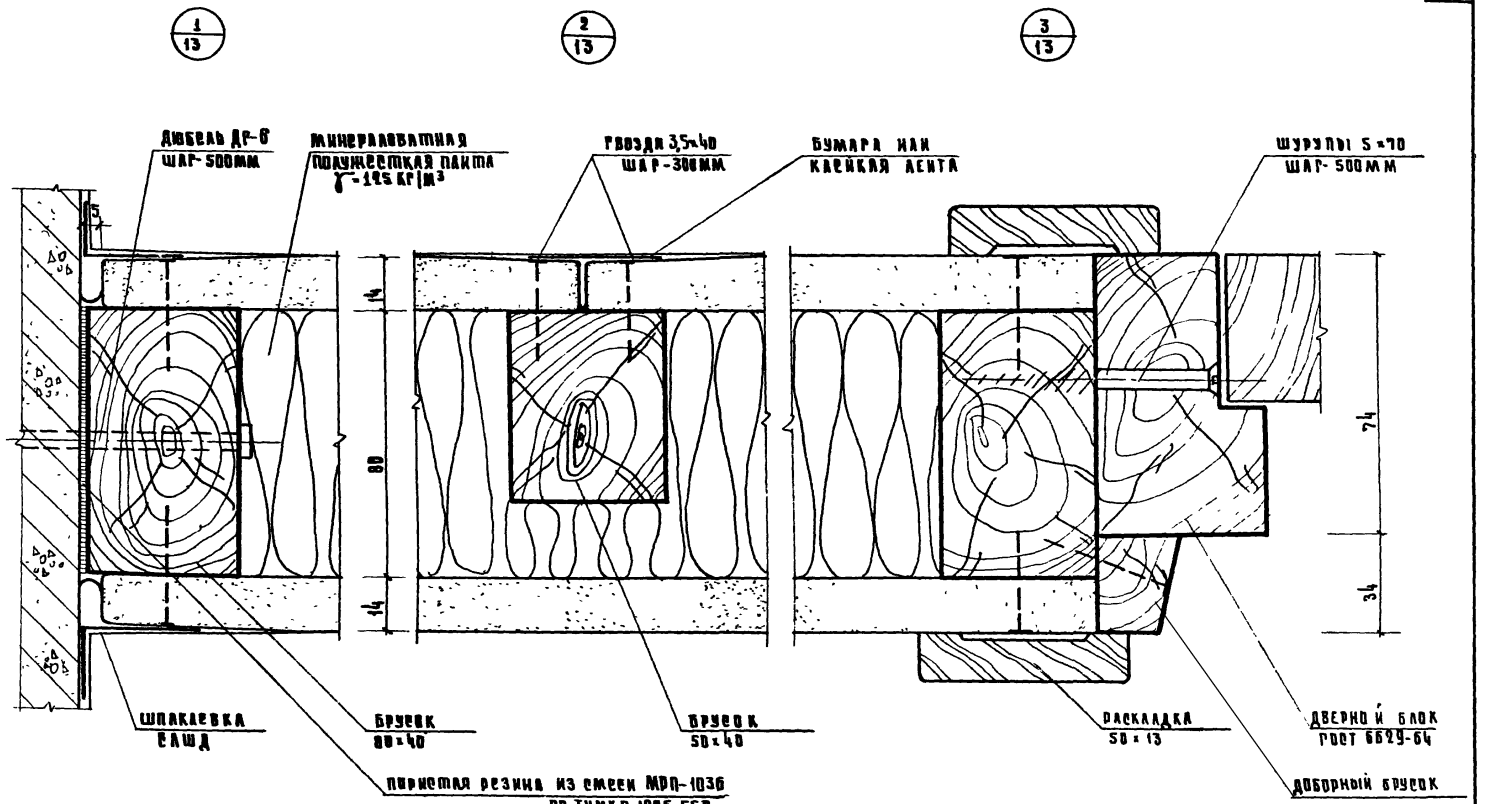

Т.К.	Перегородки на деревянном каркасе	Серия 1.231-3
1978	Монтажные узлы 1; 2; 3	Выпуск 1 / Лист 14

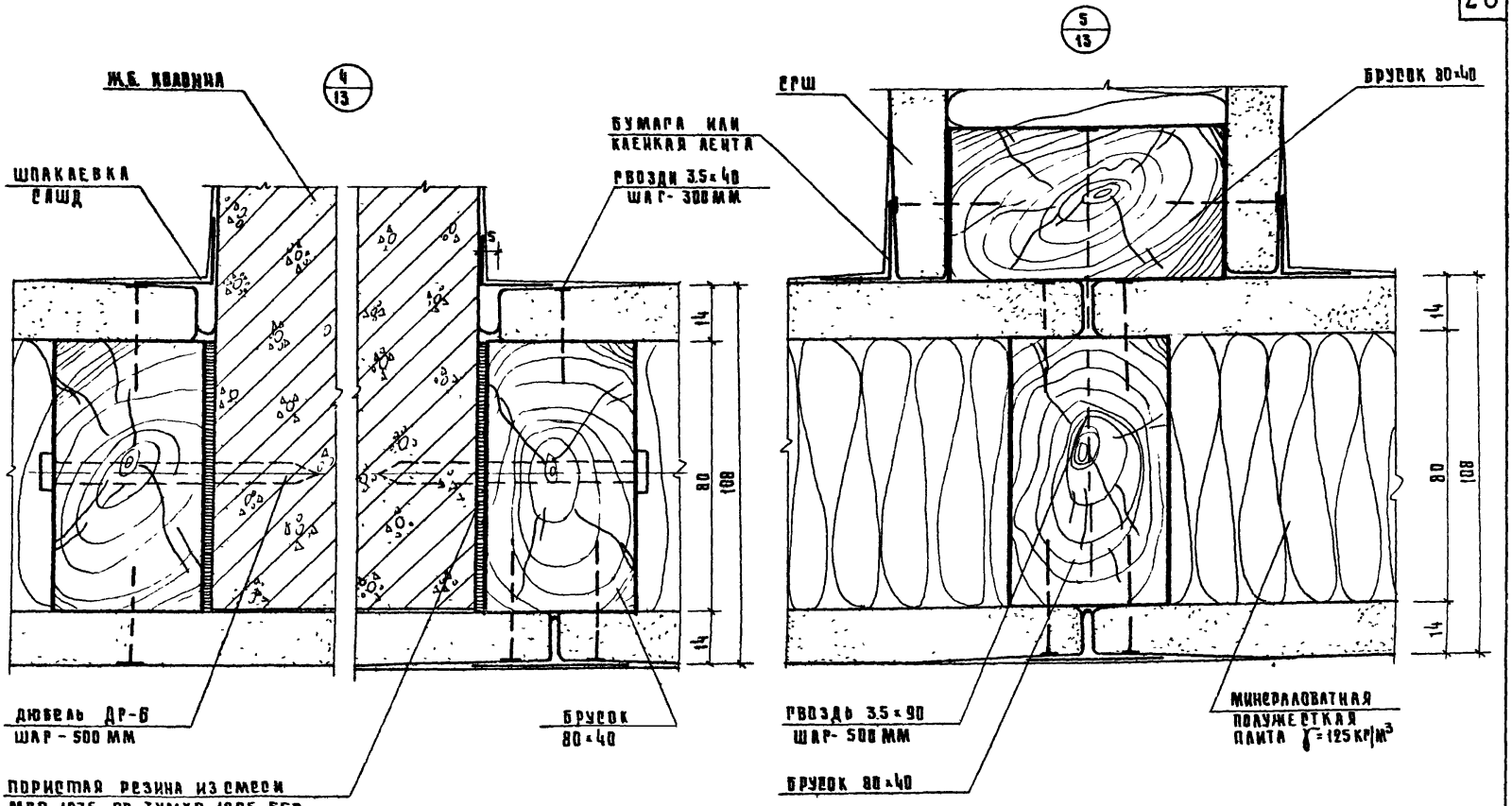

Т.К. 1978	Перегородки на деревянном каркасе	Серия 1.231-3	
	Монтажные узлы 4; 5	Выпуск 1	Лист 15

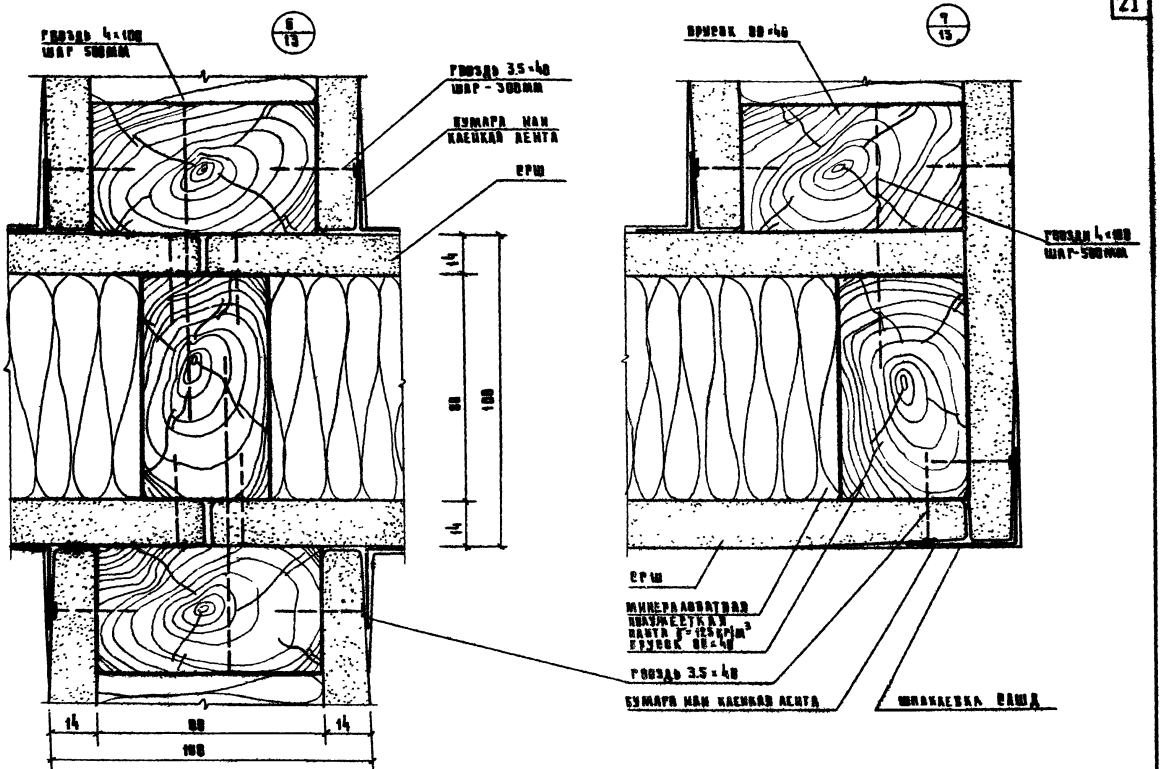

Т.К.	Перегородки на деревянном каркасе	СЕРИЯ 1231-3	
1978	Монтажные узлы 6; 7	ВЫПУСК 1	ЛИСТ 16

15822 21

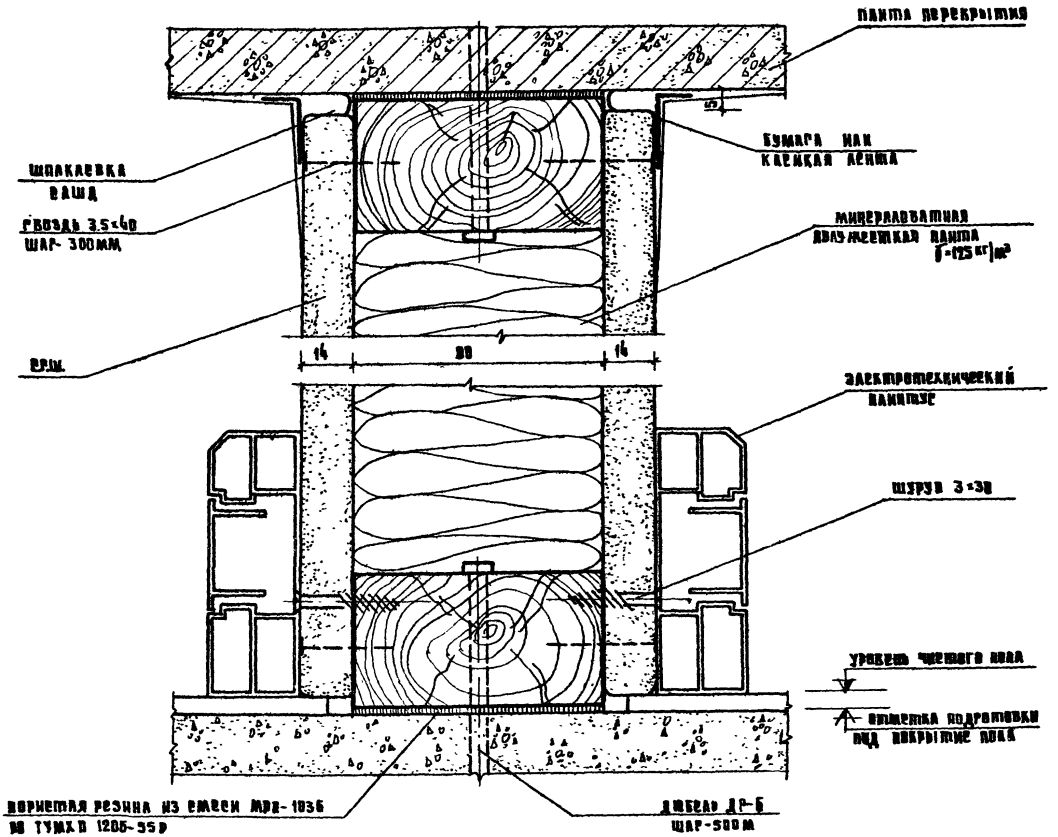

Т.К. 1978	Перегородки на деревянном каркасе Монтажные узлы 8; 9	Серия 1.231-3	Выпуск 1 / Лист 17

15822 22

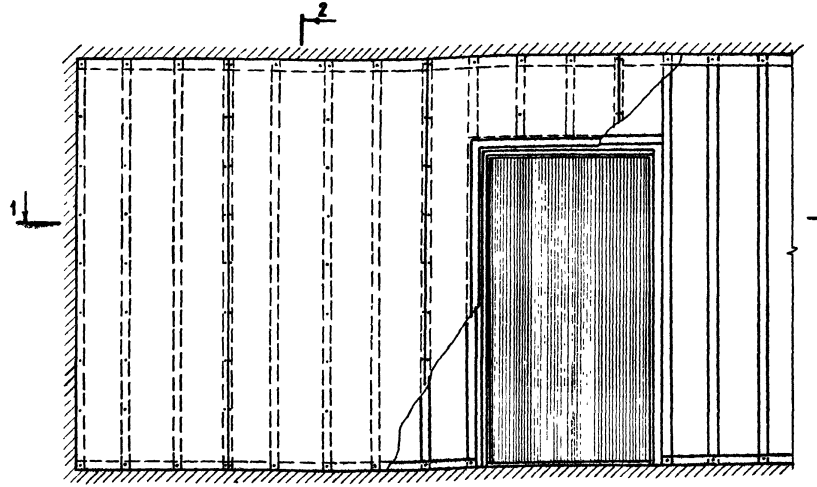

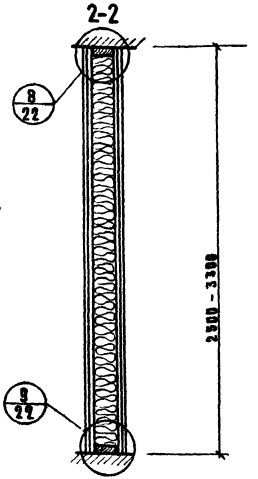

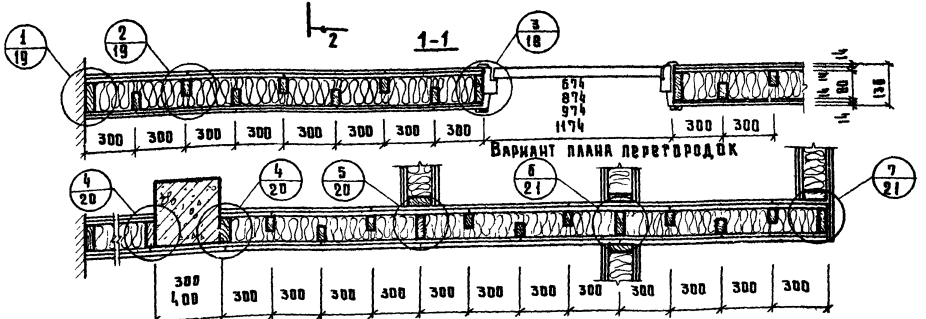

Примечания:

1 В перегородку марки ПД-7 минераловатная плита не устанавливается

Т.К.	Перегородки на деревянном каркасе	серия 1.231-3	
	Фрагмент перегородки на деревянном каркасе ПД-8м ПД-7	Выпуск 1	Лист 18

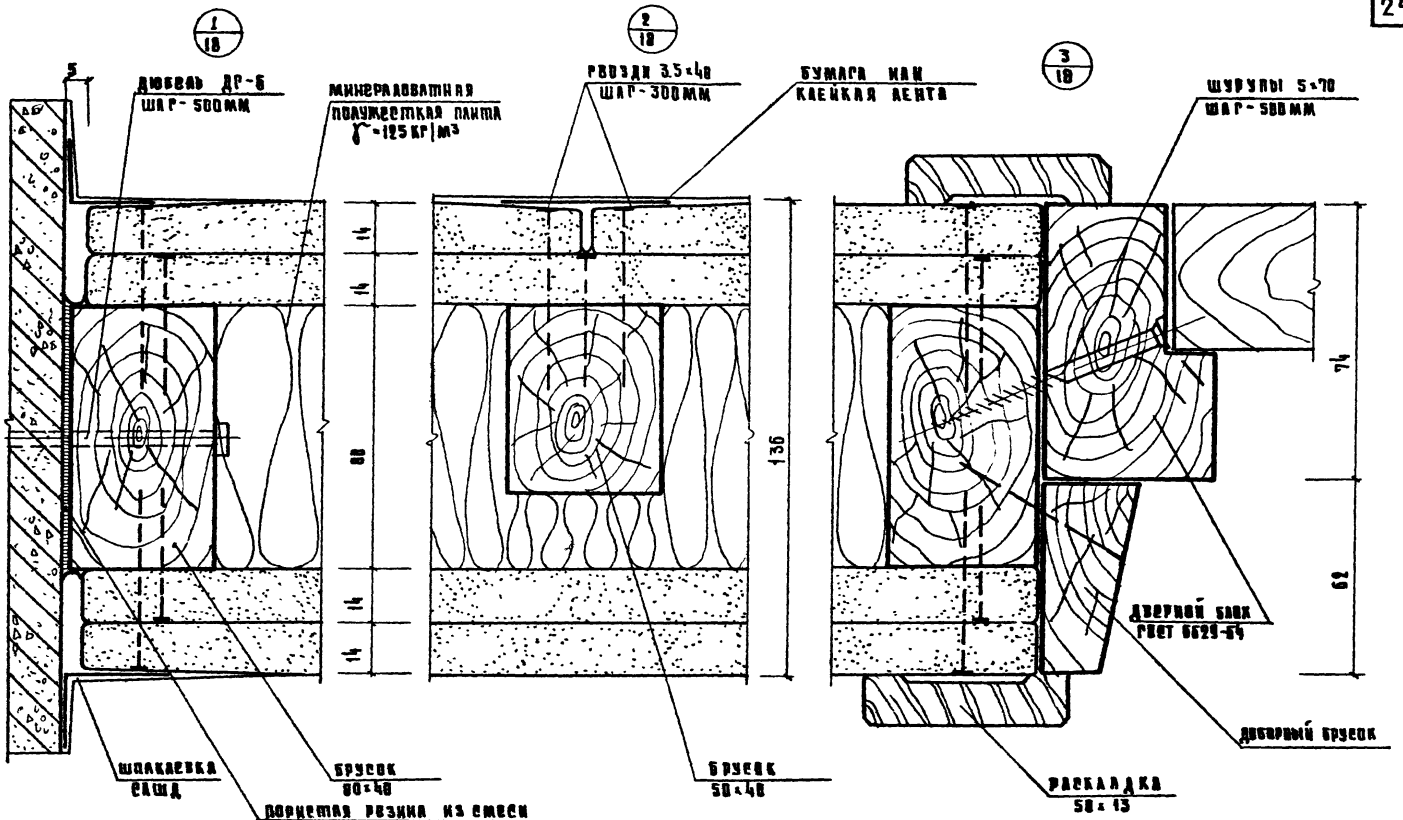

Т.К.	Перегородки на деревянном каркасе	Серия 1.231-3	
1978	Монтажные узлы 1; 2; 3	Выпуск 1	Лист 19

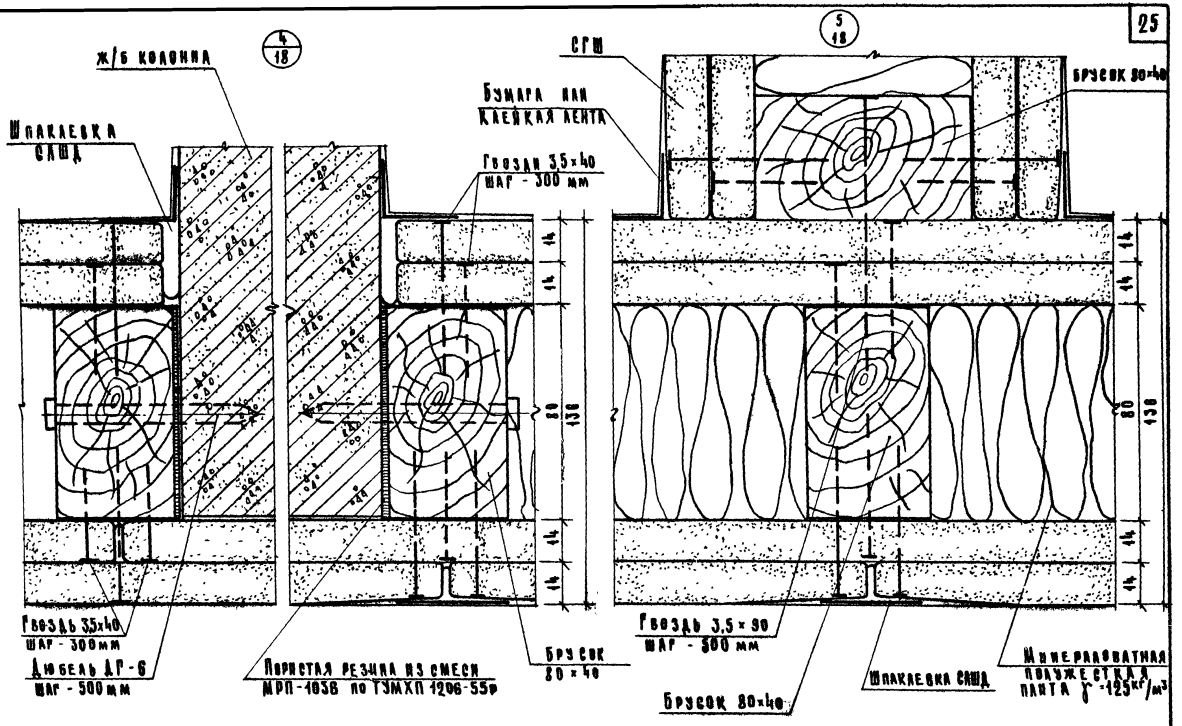

Т.К 1978	Перегородки на деревянном каркасе	Монтажные узлы. 4; 5	Серия 1.231-3 Выпуск 1 Лист 20

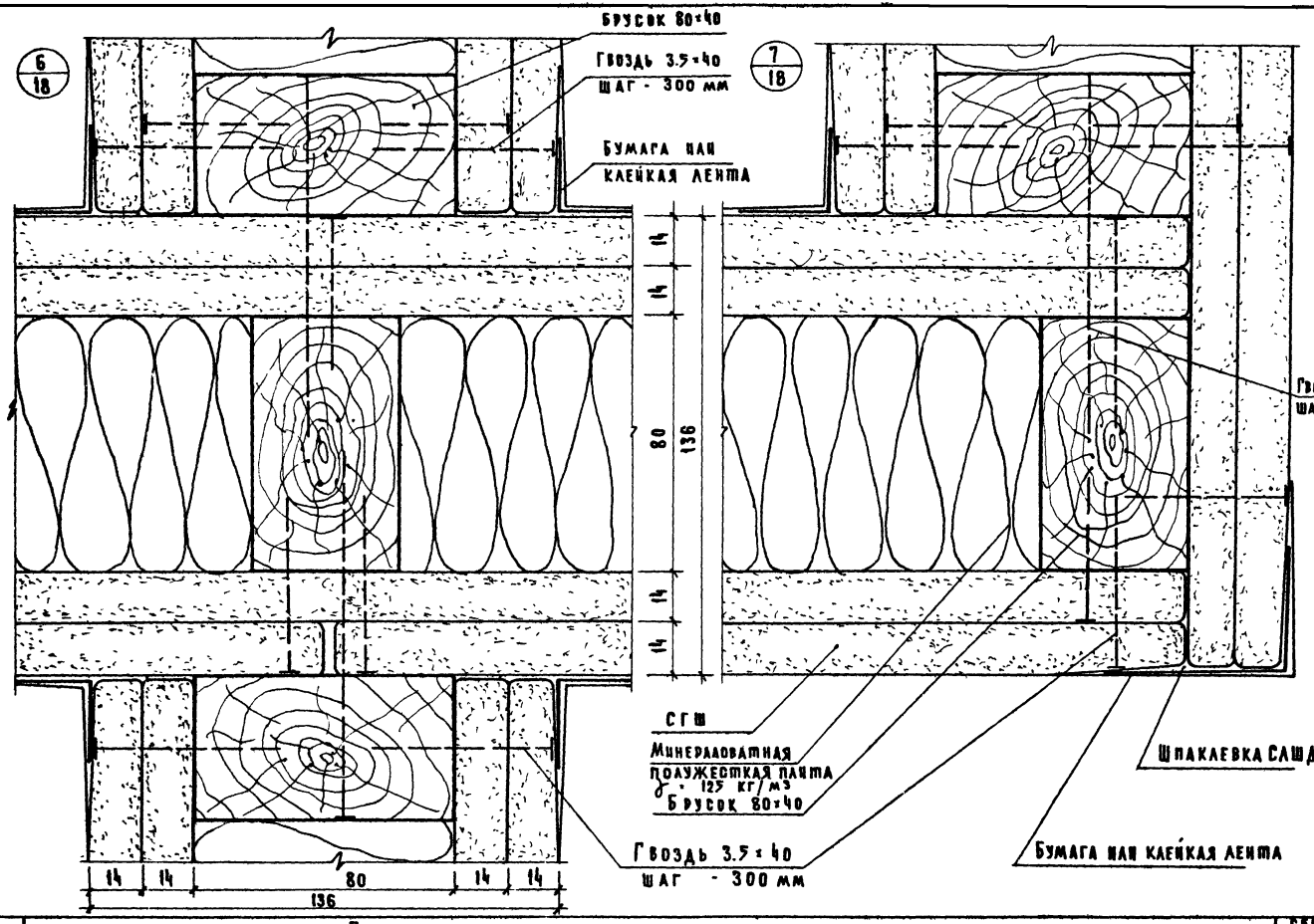

Т.К. 1978	Перегородки на деревянном каркасе Монтажные узлы 6; 7	Серия 1.231-3 выпуск 1 / лист 21

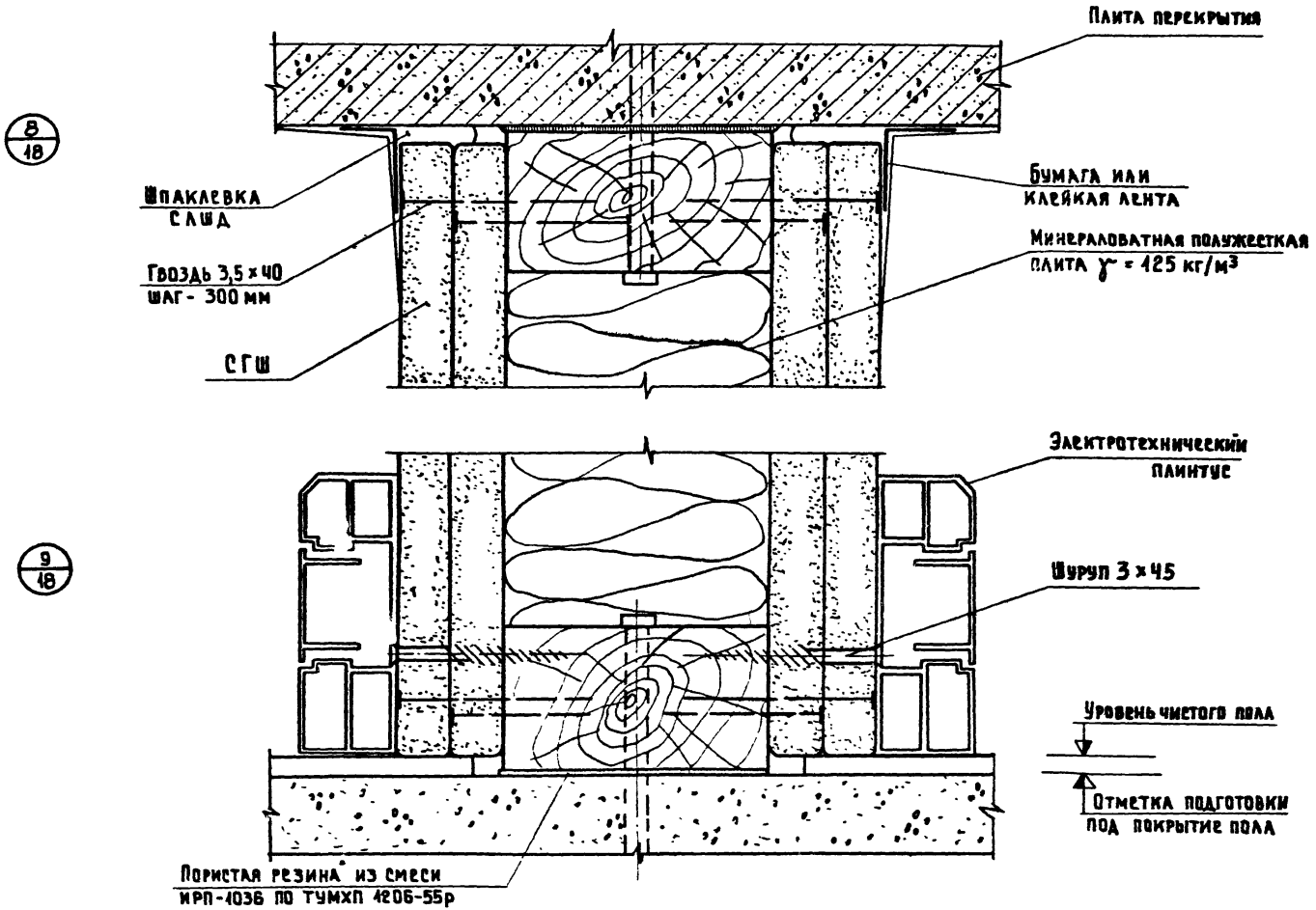

Т.К	Перегородки на деревянном каркасе	Серия 1.231-3
1978	Монтажные узлы 8; 9.	Выпуск 1 / Лист 22

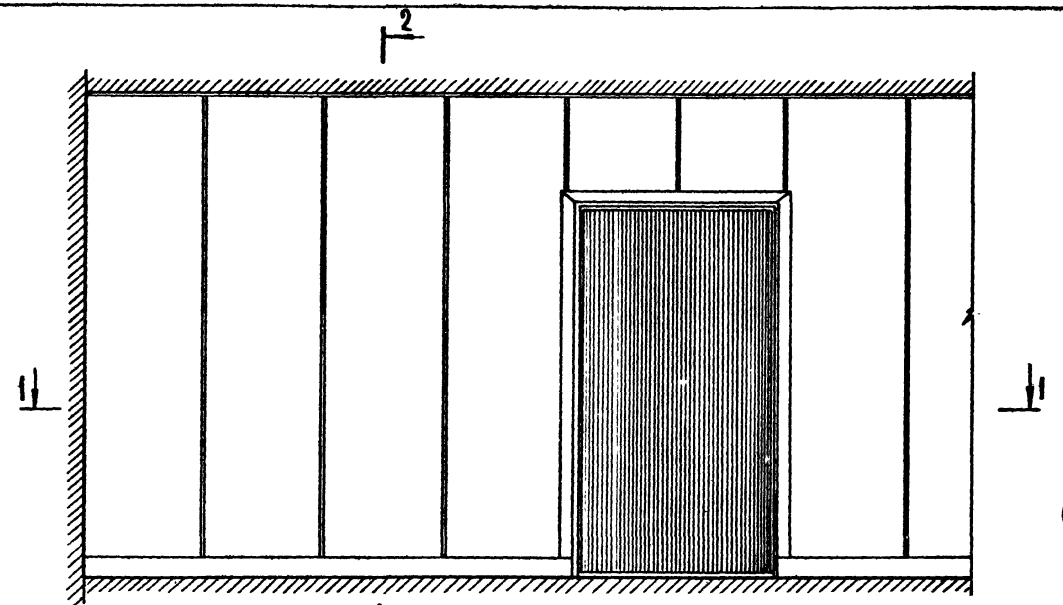

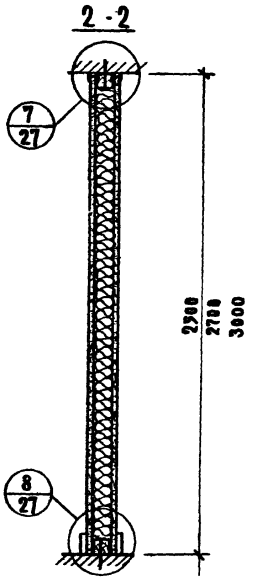

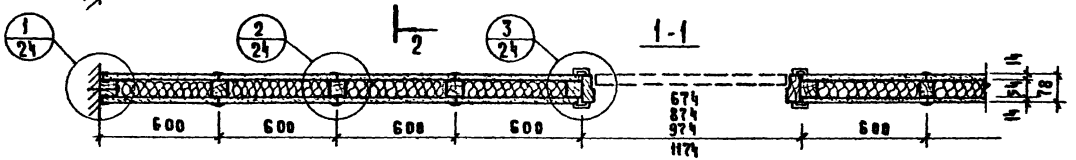

Вариант плана перегородок

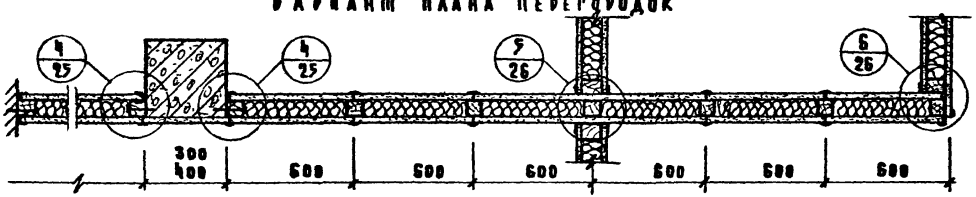

Примечания:

1. Расход пластмассовых профилей для крепления листов С.Г.Ш. на 1 м² перегородки составляет 2,7 м/п.

Т.К	Перегородки на деревянном каркасе	Серия	1.231-3
1978	Фрагмент перегородки на деревянном каркасе ПД-9м.	Выпуск 1	Лист 23

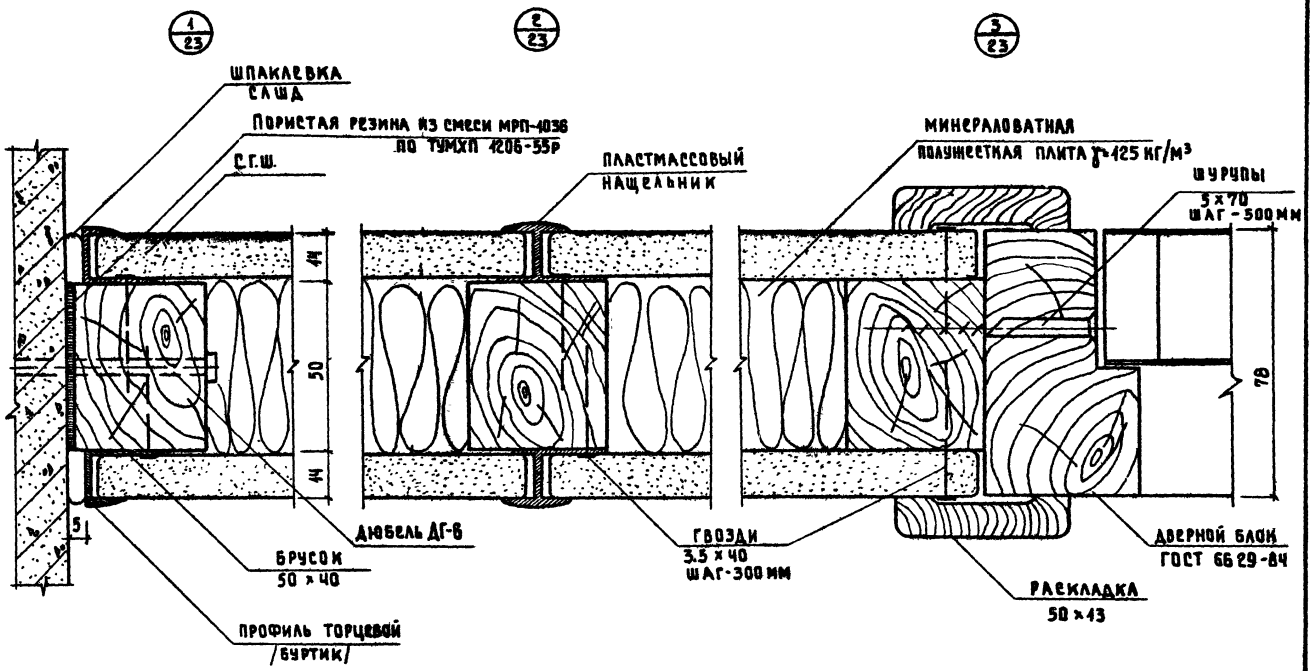

Т.К.	Перегородки на деревянном каркасе	Серия 1.234-3
1978	Монтажные узлы 1; 2; 3	Выпуск 1 Лист 24

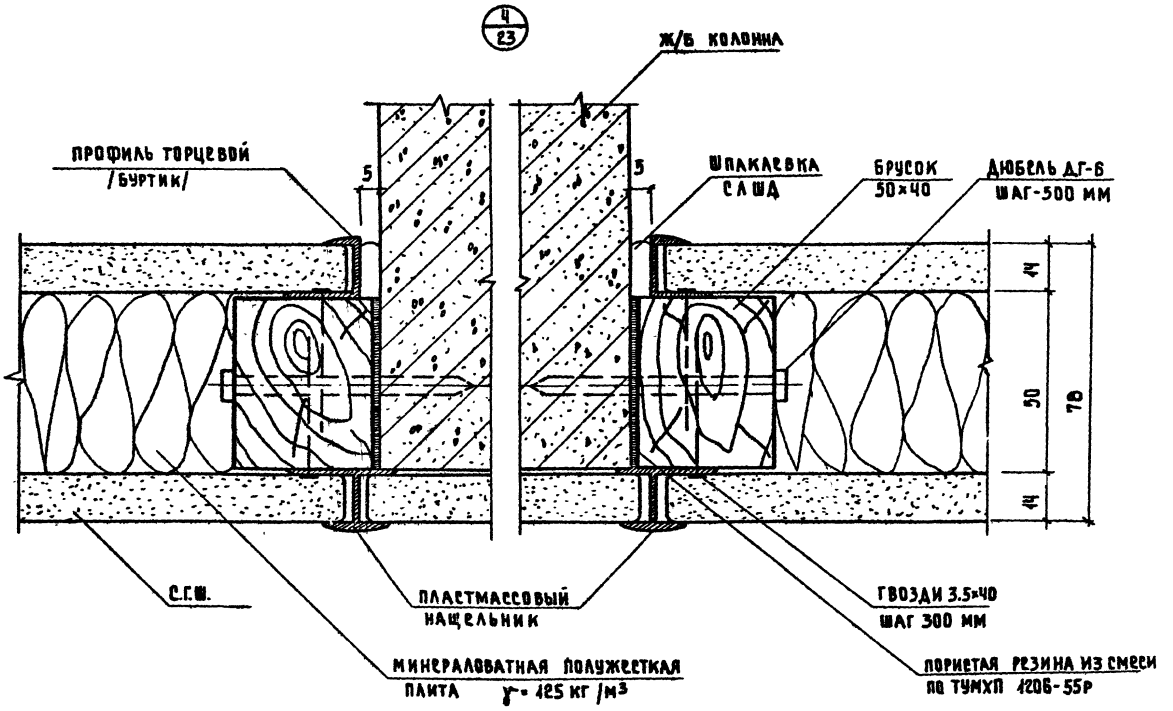

Т.К. 1978	Перегородки на деревянном каркасе Монтажные узлы. Узел Ч.	Серия 4.231-3 Выпуск 1 Лист 25

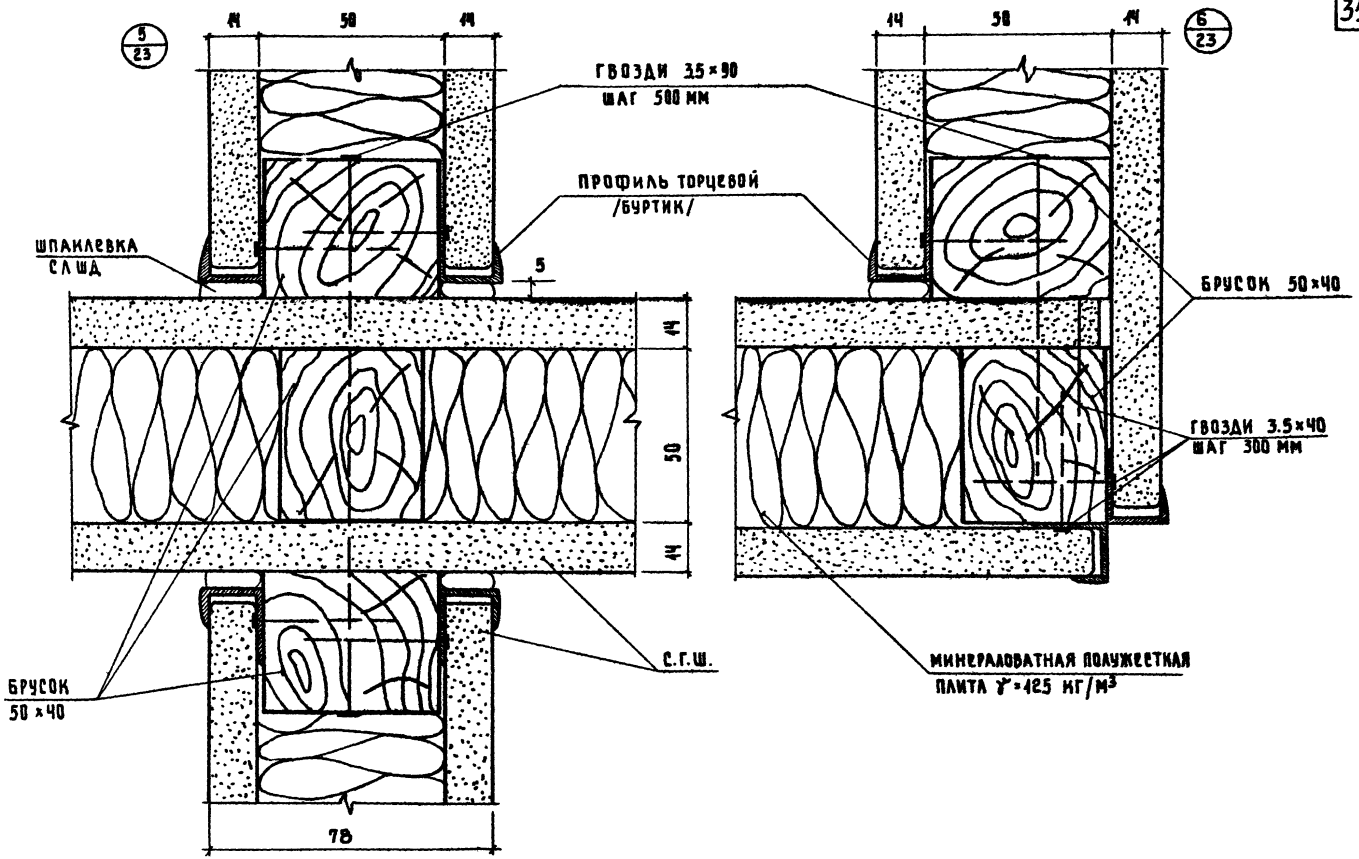

ТК.	Перегородки на деревянном каркасе	Серия 4.231-3
1978	Монтажные узлы 5; 6	Выпуск 1 / Лист 28

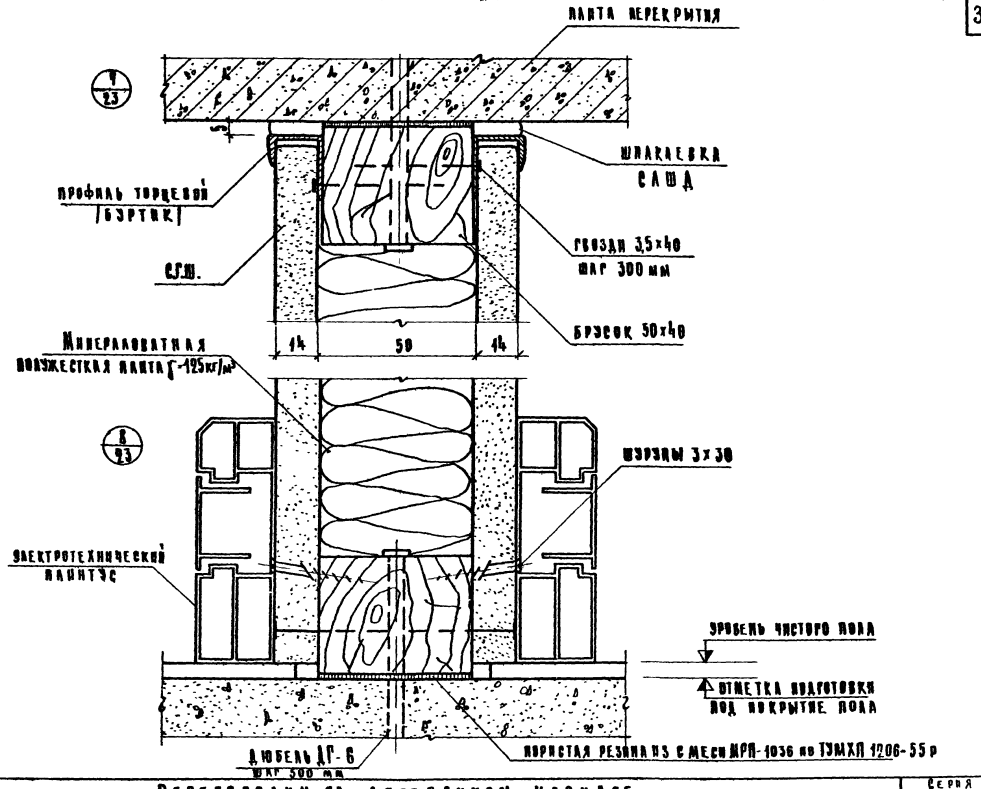

Т.К. 1978	ПЕРЕГОРОДКИ НА ДЕРЕВЯННОМ КАРКАСЕ Монтажные узлы 7, 8	Серия 1.231-3 Выпуск 1 Лист 27

Поливинилхлоридный нащельник /торцевой/

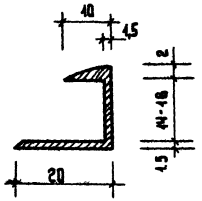

Поливинилхлоридный нащельник /рядовой/

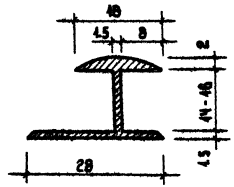

$R_z V^{20}$ (V)

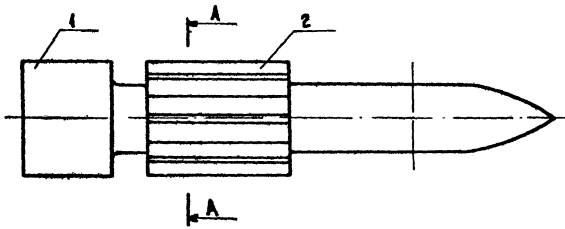

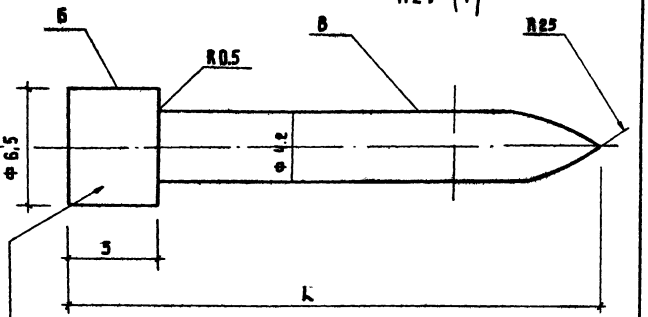

А-А

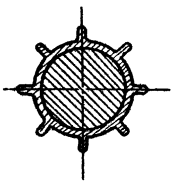

ДГ	ДГ1	ДГ2	ДГ3	ДГ4	ДГ5	ДГ6	ДГ7
L	20	30	35	50	60	70	80

1-дюбель-гвоздь. Материал: Проволока 45 к.к. Ст. 70 ГОСТ 1457-60

HRC 53...56

Радиальное биение поверхности Б относительно пов. В не более 0.3

Покрытие: Ц 12 м.хр.

	Зона	Поз.	Обозначение	Наименование	Кол.	Примеч.
		1.		Дюбель-гвоздь	1	
		2.		Направляющая	1	

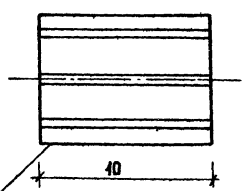

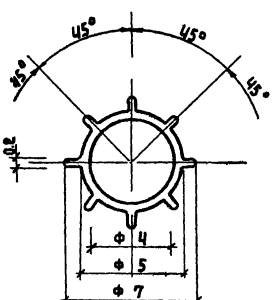

2-Втулка ребристая (направляющая) Материал: поливинилхлорид, пластифицированный, мягкий

gost.e-ecolog.ru

Т.К.	Перегородки на деревянном каркасе	Серия 1.231-3	
1978	Крепежные элементы. Дюбель-гвоздь ДГ 20÷ДГ80	Выпуск 1	Лист 29