ТИПОВЫЕ КОНСТРУКЦИИ, ИЗДЕЛИЯ И УЗЛЫ ЗДАНИЙ И СООРУЖЕНИЙ

СЕРИЯ 1.172-3

ВСТРОЕННЫЕ ШКАФЫ, ШКАФЫ-ПЕРЕГОРОДКИ И АНТРЕСОЛИ КАРКАСНОЙ КОНСТРУКЦИИ ИЗ УНИФИЦИРОВАННЫХ БЛОКОВ ДЛЯ ЖИЛЫХ ЗДАНИЙ

15201
ЦЕНА 3-39
г. 73

gost.e-ecolog.ru

ЦЕНТРАЛЬНЫЙ ИНСТИТУТ ТИПОВОГО ПРОЕКТИРОВАНИЯ
ГОССТРОЯ СССР

Москва, А-445, Смольная ул., 22

Сдано в печать 197[illegible]г

Заказ № 4714 Тираж 3000 экз.

ТИПОВЫЕ КОНСТРУКЦИИ, ИЗДЕЛИЯ И УЗЛЫ ЗДАНИЙ И СООРУЖЕНИЙ

СЕРИЯ 1.172-3

ВСТРОЕННЫЕ ШКАФЫ, ШКАФЫ-ПЕРЕГОРОДКИ И АНТРЕСОЛИ КАРКАСНОЙ КОНСТРУКЦИИ ИЗ УНИФИЦИРОВАННЫХ БЛОКОВ ДЛЯ ЖИЛЫХ ЗДАНИЙ

Разработаны ЦНИИЭП жилища

Рук. отделения проектных работ А. Криппа
Гл. инженер отделения проектных работ Н. Дыховичная
Гл. конструктор отделения проектных работ Б. Смирнов
Гл. архитектор проекта Б. Зингер

Утвержден и введен в действие Госкомитетом по гражданскому строительству и архитектуре при Госстрое СССР с 1 июня 1978 года приказ №69 от 4 апреля 1978 г.

15201 2

Наименование чертежей	стр.
Содержание	2-3
Пояснительная записка	4-5
Номенклатура дверных блоков шкафов	6
Номенклатура дверных блоков антресолей	7
Номенклатура блоков задних стенок шкафов	8
Номенклатура блоков задних стенок антресолей	9
Номенклатура элементов и деталей шкафов	10
Примеры сочетания унифицированных блоков	11
Варианты встроенных шкафов	12
Оптовые и сметные цены на блоки дверные БД17, БД20	13
Оптовые и сметные цены на блоки антресольные АД33, АД43	14
Оптовые и сметные цены на блоки антресольные АД63, АД73	15
Оптовые и сметные цены на блоки задних стенок БС17; БС20	16
Оптовые и сметные цены на блоки задних стенок антресолей АС33; АС43	17
Оптовые и сметные цены на блоки задних стенок антресолей АС53, АС63; АС73	18
Оптовые и сметные цены на боковые и промежуточные стенки	19
Оптовые и сметные цены на антресольные и переставные полки	20
Оптовые и сметные цены на деревянные детали	21
Блоки дверные БД17-3... БД17-10	22
Блоки дверные БД17-3... БД17-10, сборочный чертеж	23
Блоки дверные БД20-3... БД20-10	24
Блоки дверные БД20-3... Б20-10, сборочный чертеж	25
Полотна дверных блоков ПД17-3... ПД17-5	26
Полотна дверных блоков ПД20-3... ПД20-5	"
Полотна дверных блоков ПД17-3... ПД17-5, сборочный чертеж	27
Полотна дверных блоков ПД20-3... ПД20-5, сборочный чертеж	27
Рамки дверных блоков РБ17-3.. РБ17-10	28
Рамки дверных блоков РБ17-3... РБ17-10, сборочный чертеж	29
Рамки дверных блоков РБ20-3... РБ20-10	30
Рамки дверных блоков РБ20-3... РБ20-10, сборочный чертеж	31
Блоки антресольные АД33-3... АД33-10	32
Блоки антресольные АД33-3... АД33-10, сборочный чертеж	33
Блоки антресольные АД43-3... АД43-10	34
Блоки антресольные АД43-3... АД43-10, сборочный чертеж	35
Полотна дверных блоков антресолей ПДА33-3.. ПДА33-5	36
Полотна дверных блоков антресолей ПДА43-3... ПДА43-5	"
Полотна дверок антресолей ПДА33-3... ПДА33-5, сборочный чертеж	37
Полотна дверок антресолей ПД43-3... ПДА43-5, сборочный чертеж	37

Наименование чертежей	стр.
Рамки антресольные РА33-3... РА33-10	38
Рамки антресольные РА33-3... РА33-10, сборочный чертеж	39
Рамки антресольные РА43-3... РА43-10	40
Рамки антресольные РА43-3... РА43-10, сборочный чертеж	41
Блоки антресольные АД53-3... АД53-10	42
Блоки антресольные АД53-3... АД53-10, сборочный чертеж	43
Блоки антресольные АД63-3... АД63-10	44
Блоки антресольные АД63-3... АД63-10, сборочный чертеж	45
Полотна дверных блоков антресолей ПДА53-3... ПДА53-5	46
Полотна дверных блоков антресолей ПДА63-3... ПДА63-5	"
Полотна дверок антресоли ПДА53-3... ПДА53-5, сборочный чертеж	47
Полотна дверок антресоли ПДА63-3... ПДА63-5, сборочный чертеж	"
Рамки антресольные РА53-3.. РА53-10	48
Рамки антресольные РА53-3... РА53-10, сборочный чертеж	49
Рамки антресольные РА63-3... РА63-10	50
Рамки антресольные РА63-3... РА63-10, сборочный чертеж	51
Блоки антресольные АД73-3... АД73-10	52
Блоки антресольные АД73-3... АД73-10, сборочный чертеж	53
Полотна дверных блоков антресолей ПДА73-3... ПДА73-5	54
Полотна дверок антресолей ПДА73-3... ПДА73-5	"
Рамки антресольные РА73-3... РА73-10	55
Рамки антресольные РА73-3... РА73-10, сборочный чертеж	56
Блоки дверные. Узлы 1...6	57
Блоки задней стенки БС17-3... БС17-10	58
Блоки задней стенки БС17-3... БС17-10, сборочный чертеж	59
Блоки задней стенки БС20-3... БС20-10	60
Блоки задней стенки БС20-3... БС20-10, сборочный чертеж	61
Полотна блоков задних стенок ПС17-3... ПС17-10	62
Полотна блоков задних стенок ПС20-3... ПС20-10	"
Полотна блоков задних стенок ПС17-3... ПС17-10, сборочный чертеж	63
Полотна блоков задних стенок ПС20-3... ПС20-10, сборочный чертеж	63

Изм.	Лист	№ докум.	Подп.	Дата
Разработ.		Егоркина		
Гл. арх. пр.		Зингер		
Гл. инж. мас.		Балановский		
Рук. маст.		Станишевский		
Проверил		Зингер		

1.172-3-Д1

Содержание

Лит	Лист	Листов
	1	2

ЦНИИЭП жилища

Копиров 15201 3 Формат 12

Наименование чертежей	стр.
Блоки задней стенки антресолей АС33-3...АС33-10	64
Блоки задней стенки антресолей АС33-3...АС33-10, сборочный чертеж	65
Блоки задней стенки антресолей АС43-3...АС43-10	66
Блоки задней стенки антресолей АС43-3..АС43-10, сборочный чертеж	67
Полотна задних стенок антресолей ПАС33-3....ПАС33-10	68
Полотна задних стенок антресолей ПАС43-3...ПАС43-10	"
Полотна задних стенок антресолей ПАС33-3...ПАС33-10, сборочный чертеж	69
Полотна задних стенок антресолей ПАС43-3...ПАС43-10, сборочный чертеж	"
Блоки задней стенки антресолей АС53-3...АС53-10	70
Блоки задней стенки антресолей АС53-3...АС53-10, сборочный чертеж	71
Блоки задней стенки антресолей АС63-3...АС63-10	72
Блоки задней стенки антресолей АС63-3...АС63-10, сборочный чертеж	73
Полотна задних стенок антресолей ПАС53-3...ПАС53-10	74
Полотна задних стенок антресолей ПАС63-3...ПАС63-10	"
Полотна задних стенок антресолей ПАС53-3...ПАС63-10, сборочный чертеж	75
Полотна задних стенок антресолей ПАС63-3...ПАС63-10, сборочный чертеж	75
Блоки задней стенки антресолей АС73-3...АС73-10	76
Блоки задней стенки антресолей АС73-3...АС73-10 сборочный чертеж	77
Полотна задних стенок антресолей ПАС73-3...ПАС73-10	78
Полотна задних стенок антресолей ПАС73-3...ПАС73-10	"
Блоки задней стенки. Узлы 1...11.	79
Стенка боковая СБ1; СБ2.	80
Стенка боковая - добор	80
Стенка промежуточная	81
Конструкция дверного полого полотна с вариантами заполнения	"
Полки переставные	82
Полки антресольные	"
Ящики для шкафов. Сборочный чертеж	83
Монтажный брус МБ-1	84
Монтажный брус МБ-2	"
Штанга ШТ-4...ШТ-10	85
Штангодержатель. Вариант 1 (ШД-1)	"
Полкодержатель ПД-1, ПД-2; ПД-3; держатель ящика ДЯ-1	86
Штанга выдвижная	87
Штанга выдвижная, сборочный чертеж	87
Штанга выдвижная - скоба	88
Штанга выдвижная - ролик	88
Наличник	89

Наименование чертежей	стр.
Плинтус	89
Угольник крепежный УМ-1	90
Угольник крепежный УМ-2	90
Винт-стяжной В-1; В-2; В-3	91
Гайка-стяжная	"
Винт-стяжной ВС-1; ВС-2; ВС-3	92
Гайка-стяжная	"
Петля ПП-5	93
Петля ПП-5А, сборочный чертеж	"
Петля ПП-5; кронштейн 5-01	94
Петля ПП-5; кронштейн 5-02	"
Петля ПП-5; ось 5-03	95
Петля ПП-5; шайба 5-04	"
Примеры применения	
Шкаф встроенный Ш Монтажный чертеж (примеры применения)	96
Шкаф встроенный Ш Монтажный чертеж (примеры применения)	97
Шкаф встроенный Ш, антресоль А Монтажный чертеж (примеры примен	98
Расчет сметной стоимости шкафа Ш и антресоли А (примеры приме	99
Шкаф встроенный Ш Монтажный чертеж (примеры применения)	100
Шкаф перегородка ШП Монтажный чертеж (примеры применения)	101
Антресоль Монтажный чертеж (примеры применения)	102
Антресоль Монтажный чертеж (примеры применения)	103
Монтажные узлы 1...16, примеры применения	104
Монтажные узлы 17...31; примеры применения	105
Монтажные узлы 1А, 1Б...29Б; примеры применения	106
Монтажные узлы с повышенной звукоизоляцией 1А...29А. Примеры примен	107
Монтажные узлы 2А, 2Б...32, 33. Примеры применения	108
Монтажные узлы 34, 35, 34А, 35А; примеры применения	109
Монтажные узлы 34Б, 35Б; примеры применения	110
Монтажные узлы 36, 37; примеры применения	111

Альбом рабочих чертежей встроенных шкафов, шкафов-перегородок и антресолей каркасной конструкции из унифицированных блоков для жилых зданий серии 1.172-3, разработан на основе системы, принятой в авторских свидетельствах №164663 и №169224 на „Пристенные шкафы и шкафы перегородки" с учетом требований ОСТ-20-4-75, взамен альбома рабочих чертежей серии 1.172-1 выпуск 1 „Встроенные шкафы и антресоли каркасной конструкции из унифицированных блоков для жилых домов".

Встроенные шкафы и антресоли каркасной конструкции из унифицированных блоков разработаны для применения в типовых проектах в соответствии с требованиями СНиП-II-А.I-71 и устанавливаются строительными организациями при строительстве жилых домов за счет строительной сметы.

В порядке исключения, при соответствующих технико-экономических обоснованиях, допускается устройство шкафов-перегородок хозяйственного назначения.

Предлагаемая унифицированная система блоков решается в виде стандартных базовых элементов, из которых возможно собирать неограниченное количество вариантов шкафов, шкафов-перегородок и антресолей

Характерным для данной конструкции встроенных шкафов является небольшая номенклатура типовых элементов и деталей, простой и быстрый монтаж, так как сборка блоков осуществляется одновременно с промежуточными стенками. Одновременно собираются три готовых и окончательно отделанных элемента (два рядом стоящих блока с промежуточной стенкой) Блоки полной заводской готовности собираются на болтах без наличников. Жесткость шкафа обеспечивается сплачиванием поперечной стенки с двумя рядом стоящими блоками, а также соединением нижней и верхней части шкафа (антресольного отделения). В отличие от шкафов щитовой конструкции не требуется боковых и задних стенок при наличии стен ограждающих конструкций и межкомнатных перегородок.

Основными элементами встроенных шкафов являются дверной и антресольный блоки, в шкафах перегородках дополнительно – задняя стенка шкафа и задняя стенка антресольного блока.

Проектом предусматриваются четыре типоразмера по ширине дверных блоков 300, 400, 450 и 500 мм. Эти размеры полотен соответствуют размерам однопольных блоков и дают четыре типоразмера по ширине двупольных блоков: 600, 800, 900 и 1000 мм. По высоте для нижних дверных блоков принято 2 размера: 1700 и 2000 мм, которые в зависимости от сочетания с антресольными блоками 330, 430, 530, 630 и 730 мм дают возможность устройства шкафов в жилых помещениях с высотой в чистоте 2500, 2600 и 2700 мм Горизонтальное членение шкафа может быть принято в уровне верха дверей помещений или ниже дверного проема.

Членение шкафа ниже дверного проема желательно в помещениях с высотой 2500 мм. Оно обеспечивает лучшие пропорции членений, а также более рациональное использование шкафа.

Промежуточные стенки предусмотрены в нижней части шкафа.

Боковые стенки предусматриваются только в проемах дверей и открытых местах шкафа. Промежуточные и боковые стенки предусмотрены для устройства шкафов глубиной 450 и 600 мм.

Конструкция блоков-универсальна и предусматривает возможность изменения функционального назначения шкафа. (Всегда возможно заменить полки на штангу для платья и обратно) Кроме того в настоящем альбоме предусматривается выдвижной полуящик. Для крепления промежуточных и боковых стенок, а также для установки переставных полкодержателей предусмотрены монтажные бруски. Полкодержатели даны в вариантах.

Шкафы в нише устанавливаются свободно, с последующим расклиниванием их черновыми брусками.

					1.172-3-Д2	
Изм	Лист	№ докум.	Подп.	Дата		
ГА арх. пр-та / Автор пр-та		Б.И. Зингер			Пояснительная записка.	Лит / Лист 1 / Листов 2
Гл. инж. маст.		Балановский				ЦНИИЭП жилища
Рук. маст. 5		Станишевский				
Провер.		Зингер				

Щель по периметру закрывается наличником в соответствии с проектом шкафа.

Шкаф монтируется на плинтусе.

Рама для блоков изготавливается из древесины хвойных пород, а полотно дверки из ДСП - 16 мм или щит с мелкопустотным заполнением 20 мм /см. стр. 81/. Размеры дверных полотен приняты по отраслевой системе унификации щитовых элементов мебели для жилья, разработанной ВПКТИМ Министерства Лесной и деревообрабатывающей промышленности СССР (Приложение к приказу Минлесдревпрома СССР и Госгражданстроя от 1 октября 1973 г № 347/226)

Конструкция боковых щитов выполняется подобно дверным полотнам с отделкой по проекту. А полки антресольные прирезаются по месту из древесно-стружечной плиты с последующей отделкой. Переставные полки длиной до 800 мм допускается изготавливать из клееной фанеры 10-12 мм, а размером более 800 мм из древесно-стружечной плиты с соответствующей отделкой.

Промежуточные стенки приняты из твердой древесно-волокнистой плиты толщиной 3-4 мм, склеенных по периметру в два слоя и окрашенных в соответствии с требованиями проекта.

Эксплуатационные и конструктивные качества встроенных шкафов с накладными дверками во многом зависят от конструкции навесной петли для дверок. В целях достижения высокого качества встроенных шкафов проектом предусматриваются петли 4-шарнирные по каталогу мебельной фурнитуры ВПКТИМ выпуск 3-71 и петли С-241, С-243, освоенные 2-ым Механическим заводом Главмоспромстройматериалов /г. Москва/, разработанные специально для встроенных шкафов с накладными дверками.

Наряду с этим в альбоме приводится вариант пока не освоенной, но простой, экономичной и легко изготовляемой петли ПП-5 (стр. 93) для встроенных шкафов с накладными дверками

Фурнитура - ручки, задвижки, защелки, замки, футорки, приняты по каталогу мебельной фурнитуры ВПКТИМ выпуск 2-75, 3-76 и являются обязательными в комплектации при устройстве встроенных шкафов и шкафов - перегородок. Фурнитура для шкафов должна быть согласована с проектной организацией.

Качество встроенного шкафа определяется не только его удобством, но и общим видом и разнообразной отделкой наружных поверхностей. Дверные полотна и лицевые поверхности боковых стенок могут быть облицованы строганым шпоном твердолиственных пород древесины, декоративным бумажно-слоистым пластиком, декоративной поливинилхлоридной пленкой, имитирующей текстуру древесины или окрашены нитроэмалью, или масляной краской по предварительной шпаклевке со шлифовкой

Качество изготовления, отделка, приемка, маркировка, хранение и монтаж должно соответствовать требованиям ОСТ-90-4-75 „Элементы и детали встроенных шкафов каркасной конструкции. Изготовление и монтаж. Технические требования".

Встроенные шкафы предназначаются для хранения хозяйственных предметов и верхней одежды.

В зависимости от планировки и расположения шкафов в квартире возможны следующие варианты компоновки: 1. Шкаф в нише с одним блоком по ширине; 2. Шкаф в нише с несколькими парами блоков по ширине; 3. Шкаф с проходной дверью сбоку или в середине шкафа; 4. Шкаф с одной стороны примыкает к стене помещения, а с другой заканчивается боковой стенкой, 5. Шкаф монтируемый под антресолью; 6. Шкаф в виде шкафа - перегородки.

Принятые обозначения: буквенный индекс „БД" - обозначает блок дверки шкафа; „АД" - блок дверки антресоли; „БС" - блок задней стенки шкафа; „АС" - блок задней стенки антресоли.

Числовой индекс после буквенного обозначения 17 или 20 обозначает высоту блока 1700 мм или 2000 мм. Следующий числовой индекс обозначает ширину блока 3-(300 м/м); 4-(400 м/м); 4.5-(450 мм) и т.д. То же сохраняется для отдельных элементов и деталей.

При проектировании встроенных шкафов в составе чертежей каждой серии типовых проектов жилых домов следует сохранять порядковый номер шкафа пристенного; Ш-1, Ш-2, Ш-3 и т.д., а для шкафов-перегородок ШП-1, ШП-2, ШП-3 и т.д. (см. примеры применения стр. 96-104).

Сметные цены на изделия, а также на монтаж шкафов даны для составления смет к типовым проектам.

При составлении смет к проектам, привязаным к местным условиям, стоимость шкафов и антресолей должна определяться по сметным ценам, утвержденным в установленном порядке.

Обозначение чертежей включает номер серии и порядковый номер документа с индексом „Д"

					1.172-3-Д2	
Изм.	Лист	№ докум.	Подп.	Дата		
Гл. арх. пр-та		Б.И. Зингер			Пояснительная записка	Лит. / Лист 2 / Листов 2
Авторы пр-та						
Гл. инж. маст.		Балановский				ЦНИИЭП жилища
Рук. маст. 5		Станишевский				
Провер.		Зингер				

15201 6

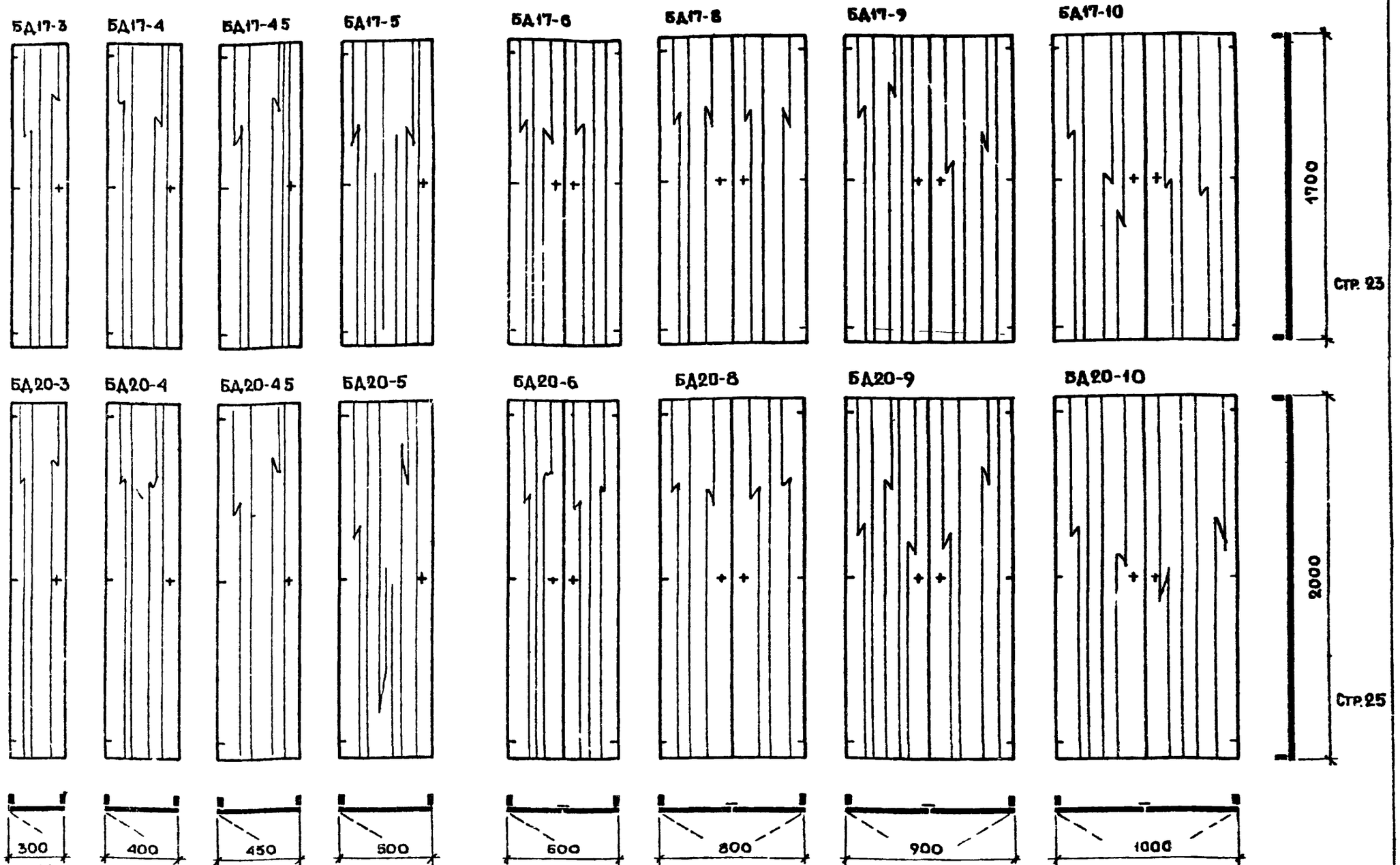

Примечание:

1. В дополнение к основной номенклатуре допускается по требованию потребителя изготавливать однопольные дверки шкафов и антресолей шириной 350 и 600 мм и двупольные дверки шириной 700 и 1200 мм, а также соответственно задние стенки шириной 350, 600, 700 и 1200 мм. При этом дверки шириной 600 и 1200 мм должны изготавливаться с мелкопустотным заполнением.
2. Исходя из условий технологии производства допускается изготовление дверных блоков БД20-(2000 мм) и задних стенок БС20-(2000 мм) размером по высоте 1980 мм

Изм.	Лист	№ докум.	Подпись	Дата
Разработ.		Зингер		
Гл. арх. пр.		Зингер		
Гл. инж. мас.		Балановский		
Рук. маст.		Данишевский		
Провер.		Зингер		

1.172-3-Д3

Номенклатура дверных блоков шкафов

Лит	Лист	Листов
	1	1

ЦНИИЭП жилища

15201 7 Формат 12

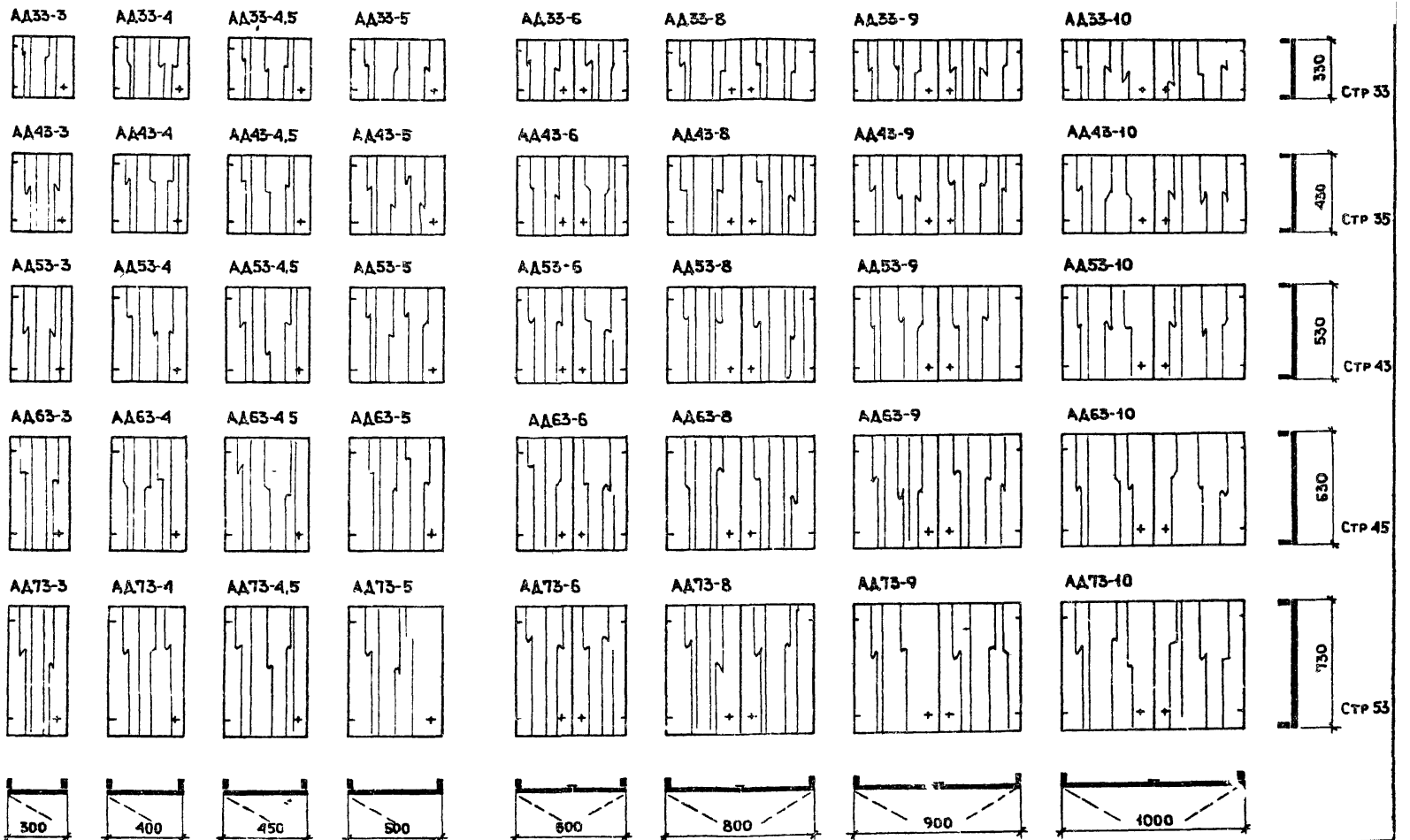

Изм.	Лист	№ докум.	Подп.	Дата	
Разраб.		Зингер			
Гл. архт. пр.		Зингер			
Гл. инж. маст.		Балановский			
Рук. маст.		Станишевский			
Провер.		Зингер			

1.172-3-Д4

Номенклатура дверных блоков антресолей

Лит.	Лист	Листов
	1	1

ЦНИИЭП жилища

Копировал Кукурузова

Формат А2

15201/8

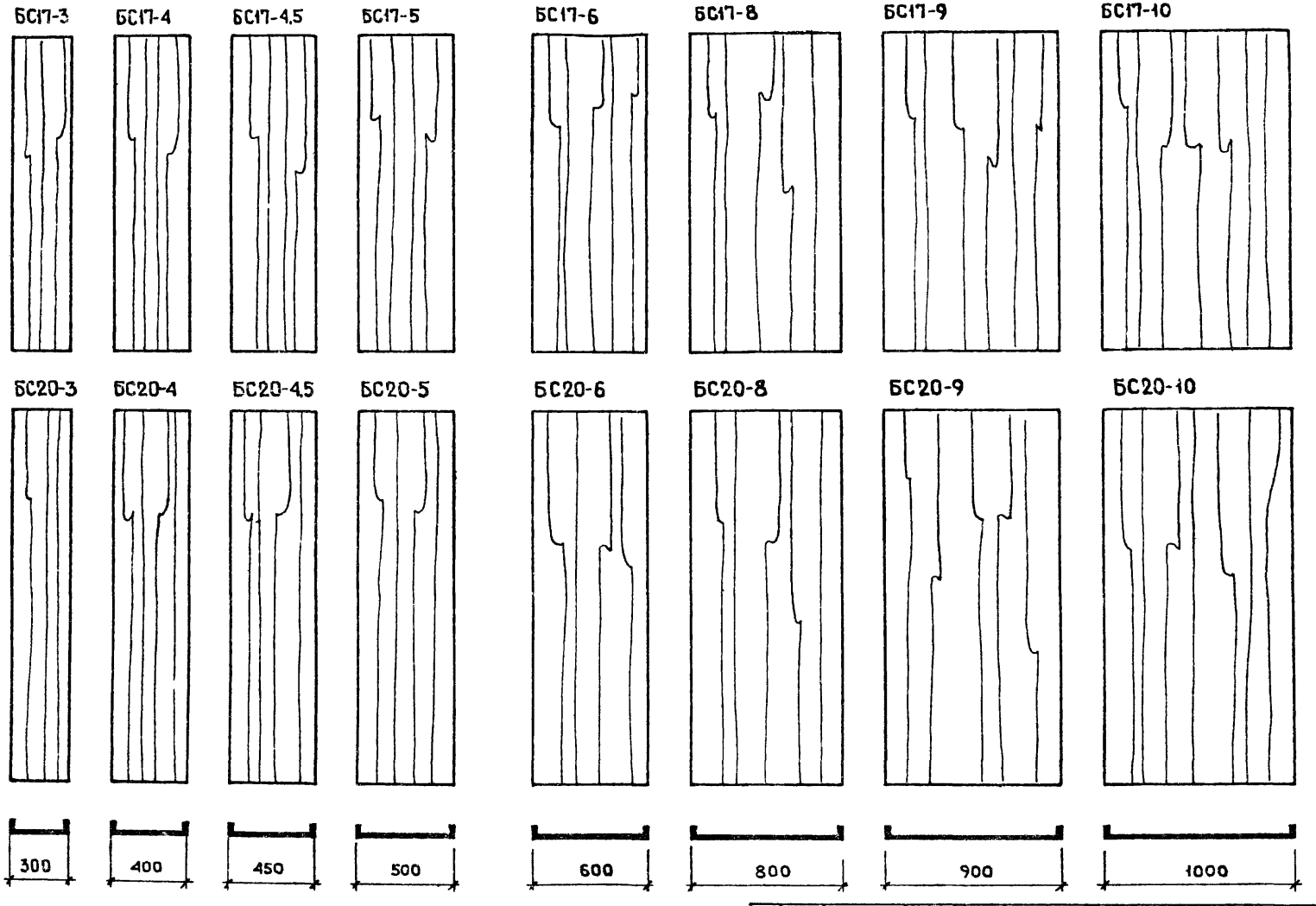

Изм.	Лист	№ докум.	Подп.	Дата
Разраб.		Зингер		
Гл. арх. пр.		Зингер		
Гл. инж. мас.		Балановский		
Рук. маст.		Станишевский		
Проверил		Зингер		

1.172-3-Д5

Номенклатура блоков задних стенок шкафов.

Лит.	Лист	Листов
	1	1

ЦНИИЭП жилища

15201 9

Копировал Кукурузова

Формат 12

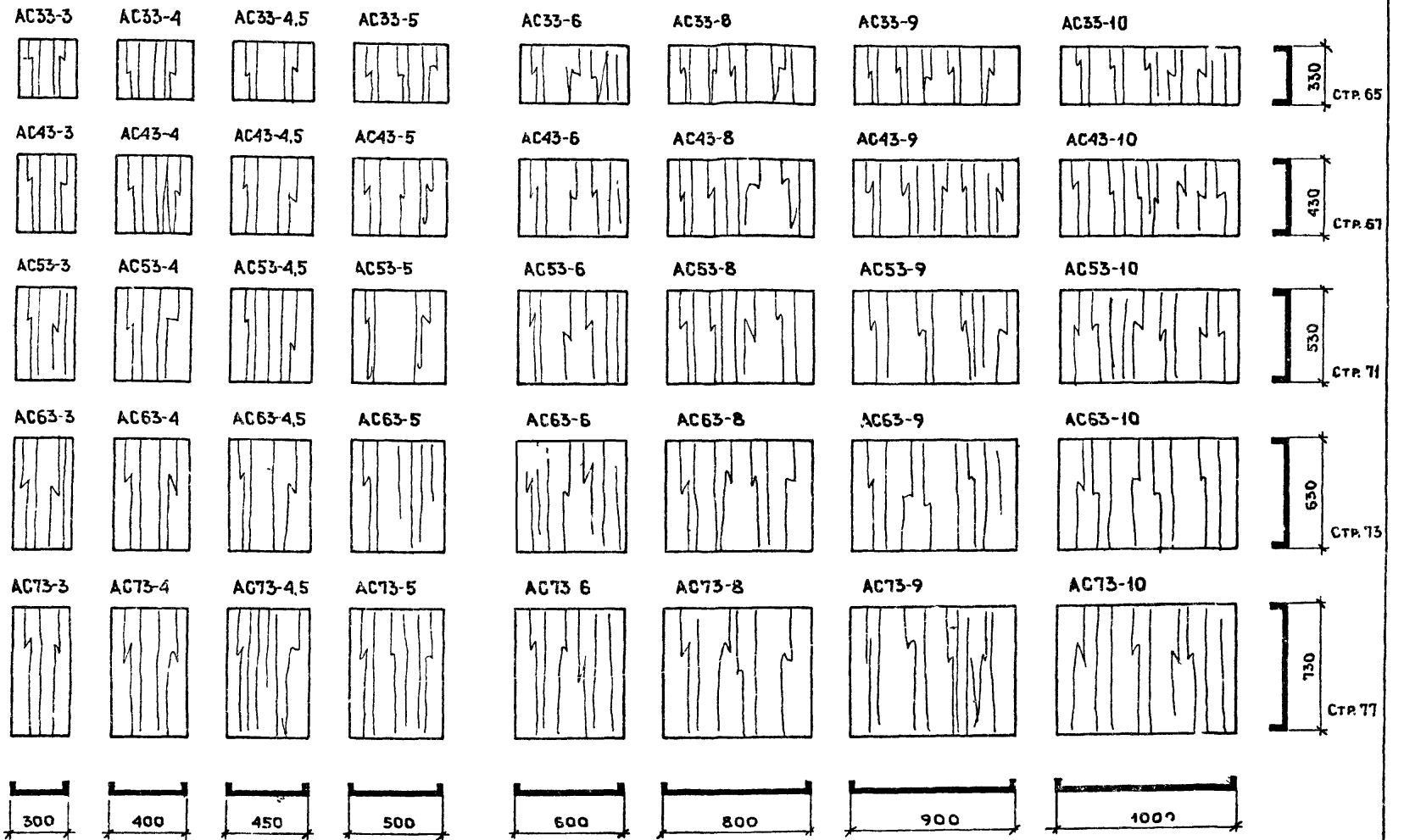

Изм.	Лист	№ докум.	Подп.	Дата
Разраб.		Зингер		
Гл. арх. пр.		Зингер		
Гл. инж. мас.		Балановский		
Рук. маст.		Станишевский		
Проверил		Зингер		

15201 11/70

1.172-3-Д6

Номенклатура блоков задних стенок антресолей

Лит	Лист	Листов
	4	7

ЦНИИЭПжилища

Копировал Кукурузова

Формат 12

Стенка боковая-добор-1СБ-; 2СБ

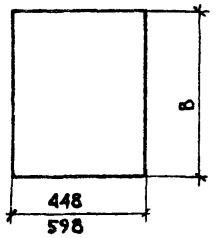

Стенка промежуточная-1СП-; 2СП. Полка антресольная-1ПА-; 2ПА-

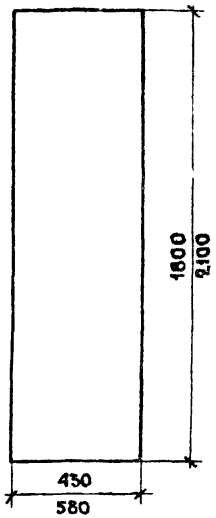

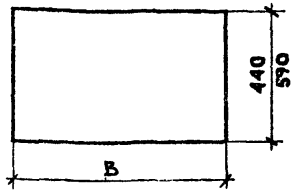

Полка переставная-1ПП-; 2ПП:

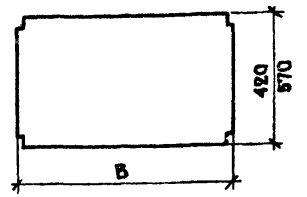

Монтажный брус МБ-1; МБ-2

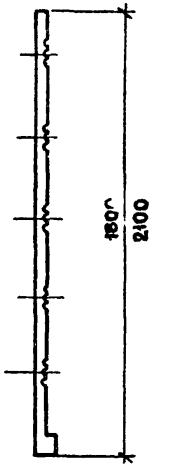

Стенка боковая-СБ-1; СБ-2

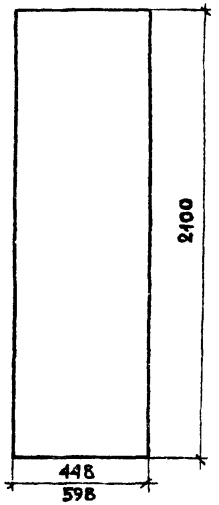

Ящик-1Я-; 2Я

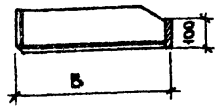

Полкодержатель-ПД-1; ПД-2

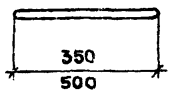

Штангодержатель-ШД-2

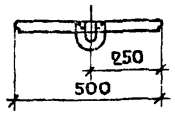

Наличник-Н-1÷Н-4

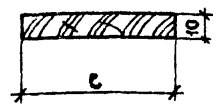

Плинтус

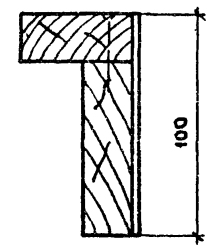

Штанга-ШТ-4÷ШТ-6

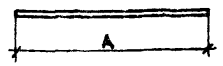

Стенка боковая-СБ-1; СБ-2 см. стр. 80
Стенка боковая-добор-1СБ-; 2СБ- см. стр. 80
Стенка промежуточная 1СП-; 2СП- см. стр. 81
Полка антресольная-1ПА-; 2ПА- см. стр 82
Полка переставная-1ПП-; 2ПП- см. стр 82
Ящик-1Я-; 2Я. см. стр 83
Монтажный брус-МБ-1; МБ-2 см. стр. 84
Плинтус см. стр. 89
Наличник-Н-1÷Н-4 см. стр. 89
Полкодержатель-ПД-1; ПД-2 см. стр. 86
ПД-3; ДЯ-1
Штангодержатель-ШД-2 см. стр. 85
Штанга-ШТ-1÷ШТ-6 см. стр. 85

Изм.	Лист.	№ докум.	Подп.	Дата
Разраб.		Егоркина		
Гл.арх.пр.		Зингер		
Гл.инж.маст.		Балановский		
Рук.маст.		Станишевский		
Проверил		Зингер		

1.172-3-Д7

Номенклатура элементов и деталей шкафов.

Лит	Лист	Листов
	1	1

ЦНИИЭПжилища

15201 11 Копировал Кукурузова Формат 12

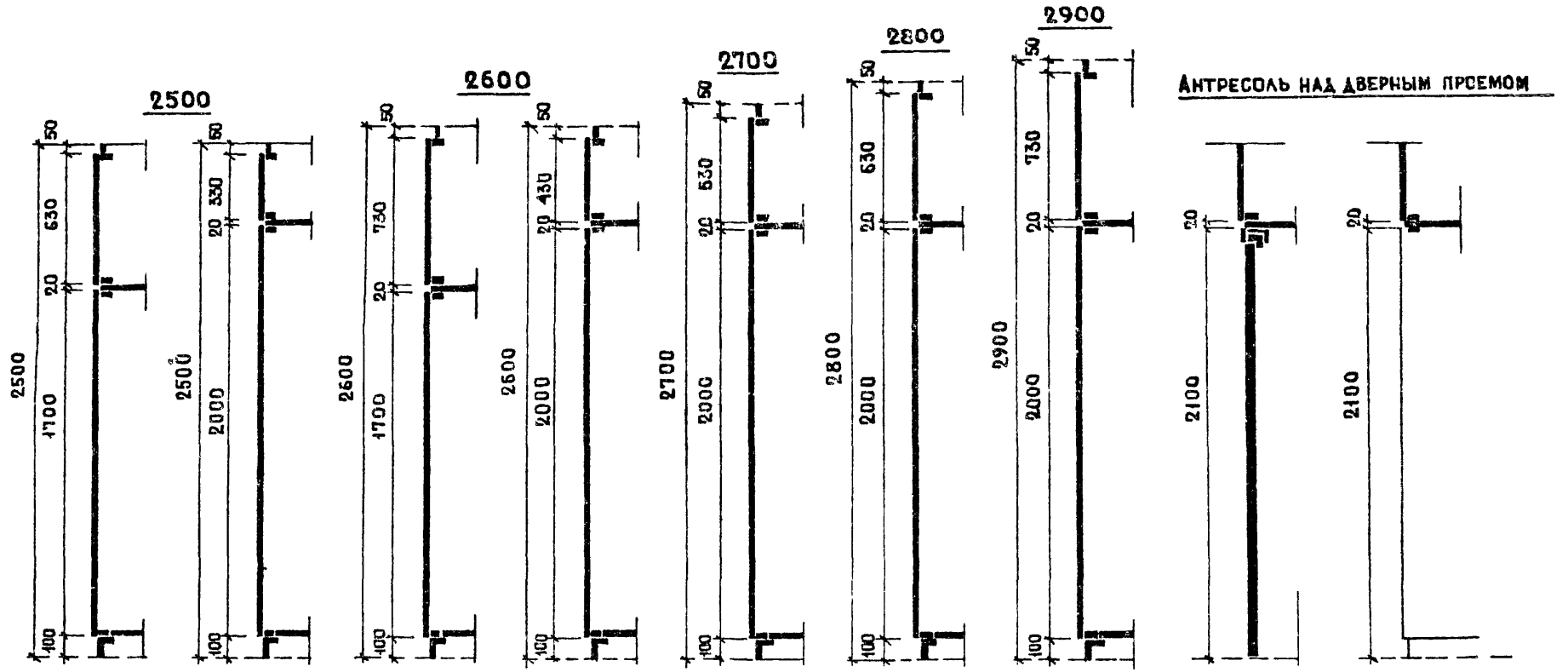

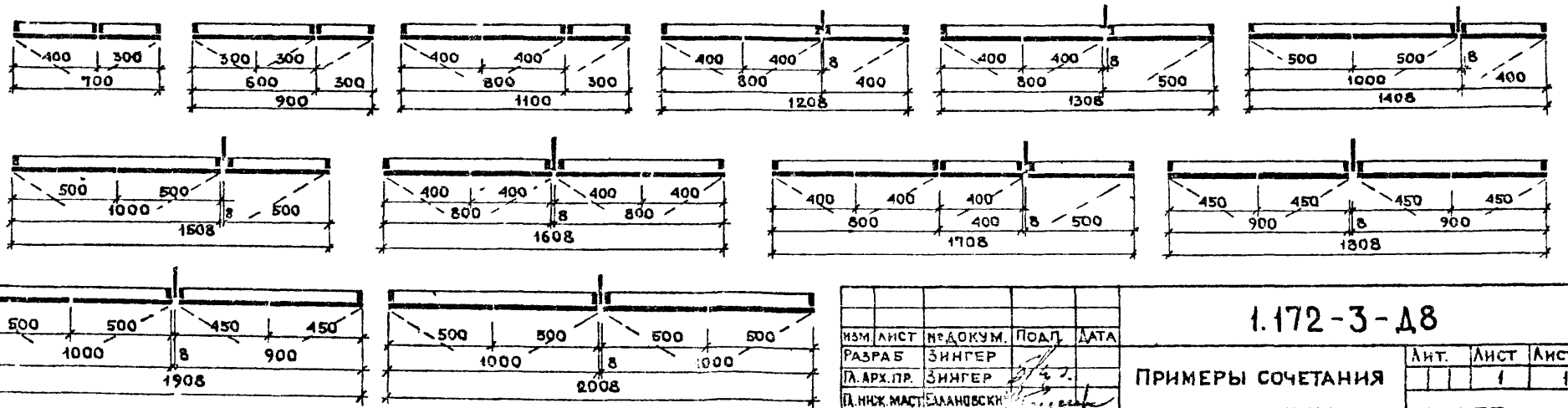

						1.172-3-Д8	
Изм.	Лист	№ докум.	Подп.	Дата			
Разраб.		Зингер			Примеры сочетания унифицированных блоков.	Лит.	Лист 1 / Листов 1
Гл. арх. пр.		Зингер				ЦНИИЭП жилища	
Гл. инж. маст.		Елановский					
Рук. маст.		Станишевск.					
Провер.		Зингер					

1201 12 Копировал Кузнецова Формат А2

Глухой фронтальный шкаф

Шкаф с дверным проемом сбоку

Шкаф с дверным проемом в середине

Кладовая

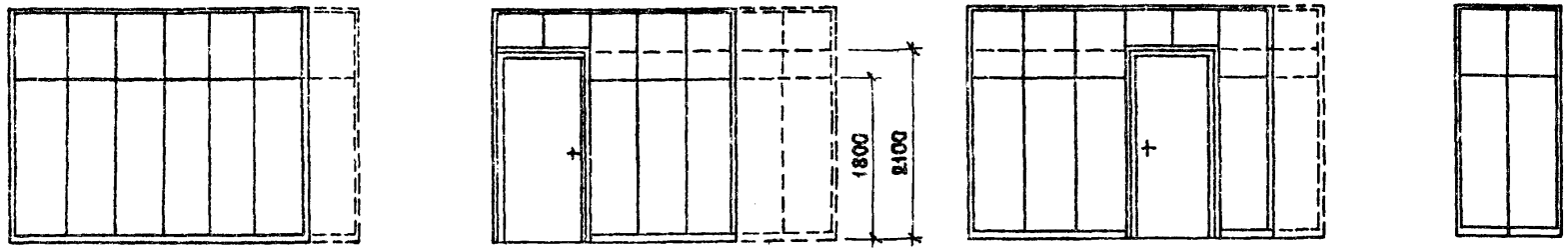

Шкафы пристенные



Шкафы перегородки

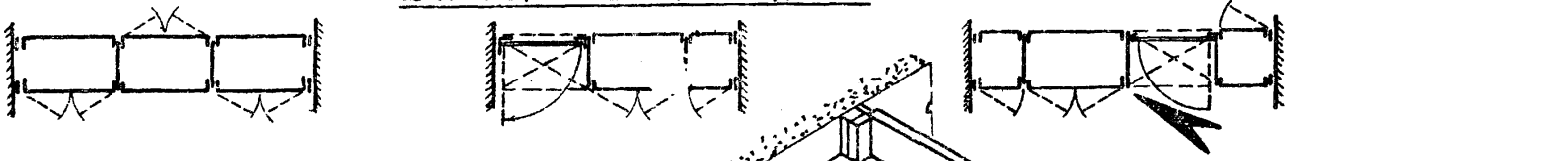

Шкаф пристенный

Шкаф-перегородка

Изм.	Лист	№ докум.	Подп.	Дата
Разработ.		Зингер		
Гл.арх.пр-та		Зингер		
Гл.инж.мас.		Балановский		
Рук.маст.		Данишевский		
Проверил		Зингер		

1.172-3-Д9

Варианты встроенных шкафов

Лит.	Лист.	Листов
	1	1

ЦНИИЭП жилища

3201 13 Копировал Кукурузова

Формат А2

NN п/п	Основание	Наименование затрат	Ед изм	Цена единицы	Блоки дверные БД17-															
					БД17-3		БД17-4		БД17-4,5		БД17-5		БД17-6		БД17-8		БД17-9		БД17-10	
					кол	сумма	кол	сумма	кол	сумма	кол	сумма	кол	сумма	кол	сумма	кол	сумма	кол	сумма
1	Проект	Площадь блока	м²	—	0,51	—	0,68	—	0,765	—	0,85	—	1,02	—	1,36	—	1,53	—	1,70	
2	Завод калькуляция	Оптовая цена	руб	—	—	5,40	—	6,70	—	7,09	—	8,60	—	10,80	—	13,40	—	14,60	—	17,20
3		В том числе масляная окраска за 2 раза	м² окр. п. / руб.	0,63	1,2	0,76	1,4	0,88	2,5	1,58	1,7	1,07	2,4	1,51	2,72	1,71	3,06	1,93	3,4	2,14
4	Ценник Госстроя СССР № 2	Транспортные и заготов-складские расходы	%	31	—	1,67	—	2,08	—	2,46	—	2,97	—	3,34	—	4,16	—	4,92	—	5,33
5	ЕРЕР 15-238; 23-33	Установка готовых дверных блоков	м²	0,73	0,51	0,37	0,68	0,48	0,77	0,57	0,85	0,62	1,02	0,75	1,36	0,96	1,53	1,12	1,7	1,24
		Итого сметная стоимость	руб	—	—	8,20	—	10,14	—	11,70	—	13,26	—	16,40	—	20,23	—	22,77	—	25,91

NN п/п	Основание	Наименование затрат	Ед изм	Цена единицы	Блоки дверные БД20-															
					БД20-3		БД20-4		БД20-4,5		БД20-5		БД20-6		БД20-8		БД20-9		БД20-10	
					кол	сумма	кол	сумма	кол	сумма	кол	сумма	кол	сумма	кол	сумма	кол	сумма	кол	сумма
1	Проект	Площадь блока	м²		0,6	—	0,8	—	0,9	—	1,0	—	1,2	—	1,6	—	1,8	—	2,0	—
2	Завод калькуляция	Оптовая цена	руб		—	6,48	—	7,45	—	9,50	—	10,26	—	12,96	—	14,90	—	19,00	—	20,52
3		В том числе масляная окраска за 2 раза	м² окр. п. / руб.	0,63	1,2	0,76	1,6	1,06	1,8	1,13	2	1,26	2,4	1,52	3,2	2,02	3,6	2,27	4,0	2,52
4	Ценник Госстроя СССР № 2	Транспортные и заготов-складские расходы	%	31	—	2,01	—	2,31	—	2,95	—	3,87	—	4,02	—	4,62	—	5,90	—	6,36
5	ЕРЕР 15-238; 23-33	Установка готовых дверных блоков	м²	0,73	0,6	0,44	0,8	0,58	0,9	0,67	1	0,73	1,2	0,88	1,6	1,16	1,8	1,34	2,0	1,46
		Итого сметная стоимость	руб	—	—	9,69	—	11,40	—	14,25	—	16,12	—	19,38	—	22,70	—	28,51	—	30,86

Примечание

Для определения сметной стоимости дверных блоков, фанерованных шпоном, следует исключить стоимость масляной окраски и добавить:

1. Стоимость фанеровки по цене 3 руб. 32 коп. за кв. метр блока и
2. Стоимость окраски нитролаком по цене 0-87 руб. за кв. метр окрашиваемой поверхности.

Изм.	Лист.	№ докум.	Подп.	Дата
Разраб.		Березинский		
Гл. арх. пр-та		Зингер		
Н. инж. маст.		Балановский		
Рук. маст. 5		Данишевский		
Провер.		Зингер		

1.172-3-Д10

Оптовые и сметные цены на блоки дверные БД17; БД20

Лит.	Лист	Листов
	1	1

ЦНИИЭП жилища

1-15201 14 Копировал Кукрузова

Формат 12

NN п/п	Основание	Наименование затрат	Ед изм	Цена единицы	Блоки антресольные АД33-															
					АД33-3		АД33-4		АД33-4,5		АД33-5		АД33-6		АД33-8		АД33-9		АД33-10	
					кол.	сумма	кол	сумма	кол	сумма	кол	сумма	кол.	сумма	кол	сумма	кол	сумма	кол.	сумма
1	Проект	Площадь блока	м²	—	0,10	—	0,132	—	0,148	—	0,165	—	0,198	—	0,264	—	0,296	—	0,330	—
2	Завод калькуляция	Оптовая цена	руб		—	2,10	—	2,45	—	2,55	—	2,60	—	4,20	—	4,90	—	5,10	—	5,20
3		В том числе масляная окраска за 2 раза	м²окр.п./руб	0,63	0,2	0,13	0,26	0,16	0,29	0,1	8,33	0,21	0,39	0,25	0,53	0,33	0,59	0,36	0,66	0,42
4	Ценник Госстроя СССР N2	Транспортные и заготов--складские расходы	%	31	—	0,65	—	0,76	—	0,79	—	0,80	—	1,30	—	1,52	—	1,58	—	1,61
5	ЕРЕР 15-238; 23-33	Установка готовых дверных блоков	м²	0,73	0,1	0,07	0,13	0,09	0,148	0,11	0,17	0,12	0,2	0,14	0,26	0,18	0,29	0,21	0,33	0,24
		Итого сметная стоимость	руб	—	—	2,95	—	3,46	—	2,55	—	3,73	—	5,89	—	6,93	—	7,25	—	7,47

NN п/п	Основание	Наименование затрат	Ед изм	Цена единицы	Блоки антресольные АД43-															
					АД43-3		АД43-4		АД43-4,5		АД43-5		АД43-6		АД43-8		АД43-9		АД43-10	
					кол	сумма	кол	сумма	кол.	сумма	кол	сумма	кол	сумма	кол	сумма	кол	сумма	кол	сумма
1	Проект	Площадь блока	м²	—	0,129	—	0,172	—	0,200	—	0,215	—	0,250	—	0,344	—	0,400	—	0,430	—
2	Завод калькуляция	Оптовая цена	руб	—	—	2,50	—	2,71	—	3,15	—	3,35	—	5,00	—	5,42	—	6,30	—	6,70
3		В том числе масляная окраска за 2 раза	м²окр.п./руб	0,63	0,26	0,16	0,34	0,22	0,46	0,26	0,43	0,27	0,51	0,32	0,69	0,43	0,8	0,50	0,89	0,51
4	Ценник Госстроя СССР N2	Транспортные и заготов--складские помещения	%	31	—	0,78	—	0,84	—	0,98	—	1,04	—	1,56	—	1,68	—	1,96	—	2,05
5	ЕРЕР 15-238; 23-33	Установка готовых дверных блоков	м²	0,73	0,13	0,09	0,17	0,12	0,2	0,14	0,22	0,15	0,26	0,18	0,34	0,24	0,4	0,26	0,43	0,33
		Итого сметная стоимость	руб	—	—	3,53	—	3,89	—	4,59	—	4,81	—	7,06	—	7,77	—	9,04	—	9,6

Примечание:

Для определения сметной стоимости дверных блоков антресолей, фанерованных шпоном следует исключить стоимость масляной окраски и добавить:

1. стоимость фанеровки по цене 3руб.32коп. за кв. метр блока и
2. стоимость окраски нитролаком по цене 0-87 руб за кв метр окрашиваемой поверхности.

Изм	Лист	№ докум.	Подп.	Дата
Разраб		Березинский		
Гл.арх.пр.		Зингер		
Гл.инж.мас.		Балановский		
Рук.маст.5		Станишевский		
Проверил		Зингер		

15201 15

1.172-3-Д11

Оптовые и сметные цены на блоки антресольные АД33; АД43

Лит	Лист	Листов
	1	1

ЦНИИЭП жилища

Копировал

Формат А2

NN п/п	Основание	Наименование затрат	Ед. изм	Цена единицы	Блоки антресольные АД53-															
					АД53-3		АД53-4		АД53-4,5		АД53-5		АД53-6		АД53-8		АД53-9		АД53-10	
					кол	сумма	кол.	сумма	кол	сумма	кол	сумма	кол.	сумма	кол.	сумма	кол.	сумма	кол.	сумма
1	Проект	Площадь блока	м²	—	0,159	—	0,212	—	0,235	—	0,265	—	0,318	—	0,42	—	0,486	—	0,53	—
2	Завод калькуляция	Оптовая цена	руб.	—	—	2,51	—	3,30	—	4,40	—	4,90	—	5,02	—	6,60	—	8,80	—	9,80
3		в том числе масляная окраска за 2 раза	м²окр / руб.	0,63	0,32	0,21	0,42	0,26	0,475	0,30	0,53	0,32	0,64	0,42	0,84	0,52	0,95	0,60	1,06	0,64
4	Ценник Госстроя СССР №2	Транспортные и заготов.- -складские расходы	%	31	—	0,78	—	1,02	—	1,36	—	1,52	—	1,55	—	2,04	—	2,72	—	3,04
5	ЕРЕР 15-238; 23-33	Установка готовых дверных блоков	м²	0,73	0,16	0,12	0,21	0,15	0,24	0,14	0,27	0,18	0,32	0,24	0,42	0,30	0,48	0,28	0,53	0,35
		Итого сметная стоимость	руб	—	—	3,62	—	4,73	—	6,20	—	6,92	—	7,24	—	9,46	—	12,40	—	13,83

NN п/п	Основание	Наименование затрат	Ед. изм	Цена единицы	Блоки антресольные АД63-															
					АД63-3		АД63-4		АД63-4,5		АД63-5		АД63-6		АД63-8		АД63-9		АД63-10	
					кол	сумма	кол	сумма	кол.	сумма	кол.	сумма	кол.	сумма	кол	сумма	кол	сумма	кол.	сумма
1	Проект	Площадь блока	м²	—	0,189	—	0,252	—	0,284	—	0,315	—	0,378	—	0,509	—	0,568	—	0,63	—
2	Завод калькуляция	Оптовая цена	руб	—	—	4,00	—	5,32	—	6,00	—	6,65	—	8,00	—	10,64	—	12,0	—	13,30
3		в том числе масляная окраска за 2 раза	м²окр / руб.	0,63	0,38	0,25	0,50	0,32	0,56	0,17	0,63	0,40	0,75	0,50	1,0	0,64	1,13	0,71	1,26	0,80
4	Ценник Госстроя СССР №2	Транспортные и заготов.- -складские расходы	%	31	—	1,24	—	1,65	—	1,89	—	2,66	—	2,48	—	3,35	—	3,78	—	5,32
5	ЕРЕР 15-238; 23-33	Установка готовых дверных блоков	м²	0,73	0,19	0,14	0,25	0,17	0,28	0,20	0,32	0,21	0,35	0,28	0,50	0,35	0,57	0,43	0,63	0,42
		Итого сметная стоимость	руб	—	—	5,63	—	7,46	—	8,26	—	9,92	—	11,26	—	14,98	—	16,92	—	19,84

	Основание	Наименование затрат	Ед. изм	Цена единицы	Блоки антресольные АД73-															
					АД73-3		АД73-4		АД73-4,5		АД73-5		АД73-6		АД73-8		АД73-9		АД73-10	
					кол.	сумма	кол	сумма	кол.	сумма	кол	сумма	кол	сумма	кол	сумма	кол	сумма	кол.	сумма
1	Проект	Площадь блока	м²	—	0,219	—	0,292	—	0,329	—	0,365	—	0,438	—	0,584	—	0,658	—	0,730	—
2	Завод калькуляция	Оптовая цена	руб	—	—	3,50	—	4,70	—	5,15	—	5,80	—	7,00	—	9,40	—	10,30	—	11,60
3		в том числе масляная окраска за 2 раза	м²окр / руб.	0,63	0,44	0,27	0,58	0,37	0,66	0,42	0,73	0,46	0,77	0,50	1,17	0,80	1,30	0,82	1,76	0,93
4	Ценник Госстроя СССР №2	Транспортные и заготов.- -складские расходы	%	31	—	1,09	—	1,46	—	1,60	—	1,80	—	2,17	—	2,91	—	3,19	—	3,60
5	ЕРЕР 15-238; 23-33	Установка готовых дверных блоков	м²	0,73	0,22	0,15	0,29	0,21	0,33	0,24	0,36	0,24	0,44	0,32	0,58	0,42	0,65	0,50	0,73	0,52
		Итого сметная стоимость	руб	—	—	5,01	—	6,74	—	7,42	—	8,30	—	9,99	—	13,53	—	14,81	—	16,65

Примечание:

Для определения сметной стоимости дверных блоков, фанерованных шпоном, следует исключить стоимость масляной окраски и добавить:

1. стоимость фанеровки по цене 3 руб. 32 коп. за кв.метр блока и
2. стоимость окраски нитролаком по цене 0.87 руб. за кв.метр окрашиваемой поверхности.

Изм.	Лист	№ докум.	Подп.	Дата
Разраб.		Березинский		
Гл.арх.пр.		Зингер		
Гл.инж.маст.		Балановский		
Рук.маст.5		Станишевский		
Провер.		Зингер		

1.172-3-Д11

Оптовые и сметные цены на блоки антресольные. АД63; АД73

Лит	Лист	Листов
	1	1

ЦНИИЭП жилища

Формат 12.

15201 16 Копировал

№ п/п	Основание	Наименование затрат	Ед. изм	Цена единицы	Блоки задней стенки БС17-3 кол.	БС17-3 сумма	БС17-4 кол.	БС17-4 сумма	БС17-4,5 кол.	БС17-4,5 сумма	БС17-5 кол.	БС17-5 сумма	БС17-6 кол.	БС17-6 сумма	БС17-8 кол.	БС17-8 сумма	БС17-9 кол.	БС17-9 сумма	БС17-10 кол.	БС17-10 сумма
1	Проект	Площадь блока	м²	—	0,50	—	0,68	—	0,765	—	0,85	—	1,02	—	1,36	—	1,53	—	1,7	—
2	Завод калькуляция	Оптовая цена	руб	—	—	4,80	—	6,10	—	6,45	—	8,00	—	10,20	—	12,80	—	12,90	—	16,20
3		В том числе масляная окраска за 2 раза	м²окр / руб	0,63	1,2	0,76	1,6	0,88	2,5	1,58	1,7	1,07	2,4	1,51	2,72	1,71	3,06	1,93	3,4	2,14
4	Ценник Госстроя СССР №2	Транспортные и заготов.-складские расходы	%	31	—	1,49	—	1,90	—	2,00	—	2,48	—	3,16	—	3,97	—	5,47	—	5,02
5	ЕРЕР 15-238; 23-33	Установка готовых дверных блоков	м²	0,73	0,51	0,37	0,68	0,48	0,77	0,57	0,85	0,65	1,02	0,73	1,36	0,96	1,53	1,12	1,7	1,24
		Итого сметная стоимость	руб	—	—	7,42	—	9,36	—	10,60	—	12,20	—	15,60	—	19,44	—	22,92	—	24,60

№ п/п	Основание	Наименование затрат	Ед. изм	Цена единицы	Блоки задней стенки БС20-3 кол.	БС20-3 сумма	БС20-4 кол.	БС20-4 сумма	БС20-4,5 кол.	БС20-4,5 сумма	БС20-5 кол.	БС20-5 сумма	БС20-6 кол.	БС20-6 сумма	БС20-8 кол.	БС20-8 сумма	БС20-9 кол.	БС20-9 сумма	БС20-10 кол.	БС20-10 сумма
1	Проект	Площадь блока	м²	—	0,6	—	0,8	—	0,9	—	1,0	—	1,2	—	1,6	—	1,8	—	2,0	—
2	Завод калькуляция	Оптовая цена	руб	—	—	5,88	—	6,88	—	8,90	—	9,66	—	12,36	—	14,30	—	18,40	—	19,92
3		В том числе масляная окраска за 2 раза	м²окр / руб	0,63	1,2	0,76	1,6	1,06	1,8	1,13	2,0	1,26	2,4	1,52	3,2	2,02	3,6	2,27	4,0	2,52
4	Ценник Госстроя СССР №2	Транспортные и заготов.-складские расходы	%	31	—	1,82	—	2,06	—	2,76	—	2,99	—	3,89	—	4,43	—	5,76	—	6,18
5	ЕРЕР 15-238, 23-33	Установка готовых дверных блоков	м²	0,73	0,6	0,44	0,8	0,58	0,9	0,67	1,0	0,73	1,2	0,88	1,6	1,16	1,8	1,34	2,0	1,46
		Итого сметная стоимость	руб	—	—	8,90	—	10,58	—	13,46	—	14,64	—	18,65	—	21,91	—	27,77	—	30,08

Примечание:

Для определения сметной стоимости блоков задних стенок, фанерованных шпоном следует исключить стоимость масляной окраски и добавить:

1. стоимость фанеровки по цене 3 руб 32 коп за кв. метр блока и
2. стоимость окраски нитролаком по цене 0-87 руб. за кв. метр окрашиваемой поверхности.

Изм.	Лист	№ докум.	Подп.	Дата
Разраб.		Березинский		
Гл.арх.пр.		Зингер		
Гл.инж.маст.		Балановский		
Рук.маст.5		Станишевский		
Провер.		Зингер		

1.172-3-Д12

Оптовые и сметные цены на блоки задних стенок БС17; БС20

Лит	Лист	Листов
	1	1

ЦНИИЭП жилища

15201 17 Копировал

Формат 12

NN п/п	Основание	Наименование затрат	Ед. изм	Цена единицы	Блоки задней стенки антресолей АС33-3		АС33-4		АС33-4.5		АС33-5		АС33-6		АС33-8		АС33-9		АС33-10	
					кол.	сумма	кол.	сумма	кол.	сумма	кол.	сумма	кол.	сумма	кол.	сумма	кол.	сумма	кол.	сумма
1	Проект	Площадь блока	м²	—	0,10	—	0,132	—	0,148	—	0,165	—	0,198	—	0,264	—	0,296	—	0,330	—
2	Завод. калькуляция	Оптовая цена	руб	—	—	1,60	—	1,85	—	2,00	—	2,10	—	3,60	—	4,30	—	4,50	—	4,60
3		В том числе масляная окраска за 2 раза	м²окр / руб	0,63	0,2	0,13	0,26	0,16	0,29	0,18	0,33	0,21	0,39	0,25	0,53	0,33	0,59	0,36	0,66	0,42
4	Ценник Госстроя СССР №2	Транспортные и заготов.-складские расходы	%	31	—	0,50	—	0,60	—	0,60	—	0,60	—	1,10	—	1,32	—	1,38	—	1,41
5	ЕРЕР 15-258; 23-33	Установка готовых дверных блоков	м²	0,73	0,1	0,07	0,32	0,09	0,148	0,11	0,17	0,12	0,2	0,14	0,29	0,18	0,29	0,21	0,3	0,24
		Итого сметная стоимость	руб	—	—	2,30	—	2,70	—	2,89	—	3,03	—	5,09	—	6,13	—	6,45	—	6,67

NN п/п	Основание	Наименование затрат	Ед. изм.	Цена единицы	Блоки задней стенки антресолей АС43-3		АС43-4		АС43-4,5		АС43-5		АС43-6		АС43-8		АС43-9		АС43-10	
					кол.	сумма	кол.	сумма	кол.	сумма	кол.	сумма	кол.	сумма	кол.	сумма	кол.	сумма	кол.	сумма
1	Проект	Площадь блока	м²	—	0,129	—	0,172	—	0,200	—	0,215	—	0,250	—	0,344	—	0,400	—	0,43	—
2.	Завод. калькуляция	Оптовая цена	руб	—	—	1,90	—	2,11	—	2,55	—	2,75	—	4,40	—	4,82	—	5,70	—	6,10
3		В том числе масляная окраска за 2 раза	м²окр / руб.	0,63	0,26	0,16	0,34	0,22	0,40	0,25	0,43	0,27	0,51	0,32	0,69	0,43	0,8	0,50	0,86	0,54
4	Ценник Госстроя СССР №2	Транспортные и заготов.-складские расходы	%	31	—	0,58	—	0,64	—	0,78	—	0,84	—	1,36	—	1,48	—	1,76	—	1,88
5	ЕРЕР 15-258; 23-33	Установка готовых дверных блоков	м²	0,73	0,13	0,09	0,17	0,12	0,2	0,14	0,22	0,15	0,26	0,18	0,34	0,24	0,4	0,28	0,43	0,30
		Итого сметная стоимость	руб	—	—	2,73	—	3,09	—	3,72	—	4,01	—	6,26	—	6,97	—	8,24	—	8,82

Примечание:

Для определения сметной стоимости блоков задних стенок антресолей фанерованных шпоном следует исключить стоимость масляной окраски и добавить.

1. Стоимость фанеровки по цене 3руб.32коп. за кв. метр блока и
2. Стоимость окраски нитролаком по цене 0,87 руб за кв. метр окрашиваемой поверхности.

Изм	Лист	№ докум.	Подп.	Дата
Разраб.		Березинский		
Гл.арх.пр.		Зингер		
Гл.инж.		Балановский		
Рук. маст. 5		Станишевский		
Проверил		Зингер		

1.172-3-Д13

Оптовые и сметные цены на блоки задних стенок антресолей АС33; АС43

Лит.	Лист	Листов
	1	1

ЦНИИЭП жилища

15207 18 Когировал Кукурузова

Формат А2

NN п/п	Основание	Наименование затрат	Ед изм	Цена единицы	Блоки задней стенки антресолей АС53-3		АС53-4		АС53-4,5		АС53-5		АС53-6		АС53-8		АС53-9		АС53-10	
					кол	сумма	кол	сумма	кол	сумма	кол	сумма	кол	сумма	кол	сумма	кол	сумма	кол	сумма
1	Проект	Площадь блока	м²	—	0,159	—	0,212	—	0,238	—	0,265	—	0,318	—	0,42	—	0,476	—	0,53	—
2	Завод калькуляция	Оптовая цена	руб	—	—	1,91	—	2,70	—	3,80	—	4,30	—	4,42	—	6,00	—	6,20	—	9,20
3		В том числе масляная окраска за 2 раза	м² окр / руб	0,63	0,32	0,21	0,42	0,26	0,475	0,30	0,53	0,32	0,64	0,42	0,84	0,52	0,95	0,60	1,06	0,64
4	Ценник Госстроя СССР №2	Транспортные и заготов.-складские расходы	%	31	—	0,58	-	0,82	—	1,16	—	1,32	—	1,36	—	1,84	—	2,52	—	2,84
5	ЕРЕР 15-238; 23-33	Установка готовых дверных блоков	м²	0,73	0,16	0,12	0,21	0,15	0,24	0,14	0,27	0,18	0,32	0,24	0,42	0,30	0,48	0,28	0,53	0,35
		Итого сметная стоимость	руб	—	—	2,82	—	3,93	—	5,40	—	6,12	—	6,44	—	8,66	—	11,60	—	13,03

NN п/п	Основание	Наименование затрат	Ед изм	Цена единицы	Блоки задней стенки антресолей АС63-3		АС63-4		АС63-4,5		АС63-5		АС63-6		АС63-8		АС63-9		АС63-10	
					кол	сумма	кол	сумма	кол	сумма	кол.	сумма	кол	сумма	кол.	сумма	кол.	сумма	кол	сумма
1	Проект	Площадь блока	м²	—	0,189	—	0,252	—	0,284	—	0315	—	0,378	-	0,504	—	0,560	—	0,63	—
2	Завод. калькуляция	Оптовая цена	руб	—	—	3,40	—	4,72	—	5,40	—	6,05	—	7,40	—	10,04	—	11,40	—	12,70
3		В том числе масляная окраска за 2 раза	м² окр / руб	0,63	0,38	0,25	0,5	0,32	0,56	0,17	0,63	0,40	0,75	0,50	1,0	0,64	1,13	0,71	1,26	0,80
4	Ценник Госстроя СССР №2	Транспортные и заготов.-складские расходы	%	31	—	1,04	—	1,45	—	1,69	—	2,46	—	2,28	—	3,15	—	3,58	—	5,12
5	ЕРЕР 15-238, 23-33	Установка готовых дверных блоков	м²	0,73	0,189	0,14	0,25	0,17	0,28	0,20	0,32	0,21	0,38	0,28	0,5	0,35	0,57	0,43	0,63	0,42
		Итого сметная стоимость	руб	—	—	4,83	—	6,66	—	7,46	—	9,12	—	10,46	—	14,18	—	16,12	—	19,04

NN п/п	Основание	Наименование затрат	Ед изм	Цена единицы	Блоки задней стенки антресолей АС73-3		АС73-4		АС73-4,5		АС73-5		АС73-6		АС73-8		АС73-9		АС73-10	
					кол.	сумма	кол	сумма	кол	сумма	кол.	сумма	кол	сумма	кол	сумма	кол	сумма	кол.	сумма
1	Проект	Площадь блока	м²	—	0,219	—	0,292	—	0,329	—	0,365	—	0,438	—	0,584	—	0,658	—	0,73	—
2	Завод. калькуляция	Оптовая цена	руб	—	—	2,90	—	4,10	—	4,55	—	5,20	—	6,40	—	8,80	—	9,70	—	11,00
3		В том числе масляная окраска за 2 раза	м² окр / руб	0,63	0,44	0,27	0,58	0,37	0,66	0,42	0,73	0,46	0,77	0,50	1,17	0,80	1,3	0,82	1,16	0,75
4	Ценник Госстроя СССР №2	Транспортные и заготов.-складские расходы	%	31	—	0,89	—	1,26	—	1,40	—	1,60	—	1,97	—	2,71	—	3,00	—	3,40
5	ЕРЕР 15-238; 23-33	Установка готовых дверных блоков	м²	0,73	0,22	0,15	0,29	0,21	0,33	0,24	0,36	0,24	0,44	0,32	0,58	0,42	0,65	0,50	0,73	0,52
		Итого сметная стоимость	руб.	—	—	4,21	—	5,94	—	6,61	—	7,50	—	9,19	—	12,73	—	14,02	—	15,85

Примечание

Для определения сметной стоимости блоков задних стенок антресолей, фанерованных шпоном, следует исключить стоимость масляной окраски и добавить:

1. Стоимость фанеровки по цене 3 руб 32 коп за кв метр блока и
2. Стоимость окраски нитролаком по цене 0-87 руб за кв метр окрашиваемой поверхности.

Изм	Лист	№ докум	Подп	Дата
Разраб.		Березинский		
Гл архпр.		Зингер		
Гл инж.мас.		Балановский		
Рук. маст.		Конышевский		
Проверил		Зингер		

1.172-3-Д14

Оптовые и сметные цены на блоки задних стенок антресолей АС53; АС63; АС73

Лит	Лист	Листов
	1	1

ЦНИИЭП жилища

115261 19 Копировал

Формат 12

NN п/п	Основание	Наименование затрат	Ед. изм.	Цена единицы	Стенка боковая СБ-1 кол	СБ-1 сумма	СБ-2 кол	СБ-2 сумма	Стенка боковая – добор 1СБ-1 кол.	1СБ-1 сумма	1СБ-2 кол.	1СБ-2 сумма	1СБ-3 кол.	1СБ-3 сумма	1СБ-4 кол.	1СБ-4 сумма	1СБ-5 кол	1СБ-5 сумма	2СБ-1 кол	2СБ-1 сумма	2СБ-2 кол	2СБ-2 сумма	2СБ-3 кол.	2СБ-3 сумма	2СБ-4 кол	2СБ-4 сумма	2СБ-5 кол.	2СБ-5 сумма
1	Проект	Площадь	м²	—	0,940	—	1,260	—	0,179	—	0,220	—	0,269	—	0,314	—	0,358	—	0,240	—	0,300	—	0,359	—	0,419	—	0,480	—
2	Завод. калькуляция	Оптовая цена	руб	—	—	6,10	—	6,70	—	1,10	—	1,20	—	1,58	—	1,72	—	1,94	—	1,30	—	1,61	—	1,92	—	2,30	—	2,60
3		В том числе масляная окраска за 2 раза	м² окр / руб	0,63	0,940	0,65	1,30	0,82	0,18	0,11	0,22	0,14	0,27	0,17	0,31	0,20	0,36	0,23	0,24	0,15	0,300	0,19	0,36	0,23	0,4[illegible]	0,2[illegible]	0,48	0,30
4	Ценник Госстроя СССР № 2	Транспортные и заготов-складские расходы	%	37,2	—	2,97	—	2,50	—	0,41	—	0,45	—	0,59		0,64	—	0,72	—	0,48	—	0,60	—	0,71	—	0,86	—	0,97
5	ЕРЕР 15-411	Сборка шкафов без заполнения дверными блоками	м²	0,68	0,940	0,64	1,260	0,86	0,18	0,12	0,22	0,15	0,27	0,13	0,31	0,21	0,36	0,24	0,24	0,16	0,300	0,20	0,36	0,24	0,42	0,29	0,48	0,32
		Сметная стоимость	руб	—	—	10,36	—	10,88	—	1,74	—	1,94	—	2,47	—	2,77	—	3,13	—	2,09	—	2,60	—	3,10	—	3,71	—	4,19

	Основание	Наименование затрат	Ед. изм	Цена единицы	Стенка промежуточная 1СП-1 кол	1СП-1 сумма	1СП-2 кол	1СП-2 сумма	2СП 1 кол	2СП 1 сумма	2СП-2 кол	2СП-2 сумма
1	Проект	Площадь	м²	—	0,744	—	1,044	—	0,900	—	1,110	—
2	Завод. калькуляция	Оптовая цена	руб	—	—	4,40	—	6,00	—	5,00	—	6,70
3		В том числе масляная окраска за 2 раза	м² окр / руб	0,63	1,5	0,65	2,1	1,32	1,8	1,14	2,2	1,39
4	Ценник Госстроя СССР № 2	Транспортные и заготов-складские расходы	%	37,2	—	1,93	—	2,23	—	1,86	—	2,50
5	ЕРЕР 15-411	Сборка шкафов без заполнения дверными блоками	м²	0,68	0,7	0,45	1,04	0,71	0,8	0,54	1,1	0,75
		Сметная стоимость	руб	—	—	7,43	—	10,26	—	8,54	—	11,34

Примечание:

Для определения сметной стоимости фанерованных строганным шпоном боковых и промежуточных стенок следует исключить стоимость масляной окраски и добавить:

1. Стоимость фанеровки по цене 3 руб 32 коп кв метр изделия и
2. Стоимость окраски нитролаком по цене 0-87 руб за кв метр окрашиваемой поверхности

Изм	Лист	№ докум	Подп.	Дата
Разраб		Березинский		
Гл. арх. пр.		Зингер		
Гл. инж. мас.		Балановский		
Рук. маст. 5		Станишевский		
Провер		Зингер		

1.172-3-Д15

Оптовые и сметные цены на боковые и промежуточные стенки

Лит	Лист	Листов
Р	1	1

ЦНИИЭП жилища

Копировал [illegible] 15201 2.0 Формат 12

NN п/п	Наименование изделий	Марка по проекту	Ед изм	Площадь изделия в м²	Оптовая цена в руб (заводская калькуляция)	В том числе масляная окраска за 2 раза: Окраш пов-ть в м²	В том числе масляная окраска за 2 раза: Сумма	Транспортные и заготов-складские расходы в ценнике № 2 Госстроя СССР: %	Транспортные и заготов-складские расходы в ценнике № 2 Госстроя СССР: Сумма	Итого сметная стоимость единицы
	I Полки антресольные									
1	Полка антресольная	1ПА-3	м²	0,132	0-50	0,28	0-16	35	0-18	0-84
2	——— " ———	1ПА-4	"	0,176	0-70	0,32	0-20	"	0-24	1-14
3	——— " ———	1ПА-4 5	"	0,198	0-84	0,40	0-26	"	0-28	1-38
4	——— " ———	1ПА-5	"	0,220	0-90	0,44	0-28	"	0-30	1-48
5	——— " ———	1ПА-6	"	0,264	1-00	0,50	0-31	"	0-32	1-63
6	——— " ———	1ПА-8	"	0,352	1-30	0,65	0-40	"	0-34	2-09
7	——— " ———	1ПА-9	"	0,396	1-70	0,80	0-50	"	0-56	2-56
8	——— " ———	1ПА-10	"	0,440	1-70	0,84	0-52	"	0-57	2-80
9	——— " ———	2ПА-3	"	0,170	0-70	0,33	0-21	"	0-24	1-13
10	——— " ———	2ПА-4	"	0,222	0-90	0,44	0-28	"	0-30	1-48
11	——— " ———	2ПА-4,5	"	0,255	1-03	0,51	0-32	"	0-33	1-68
12	——— " ———	2ПА-5	"	0,284	1-18	0,57	0-36	"	0-39	1-93
13	——— " ———	2ПА-6	"	0,341	1-41	0,69	0-43	"	0-47	2-31
14	——— " ———	2ПА-8	"	0,354	1-50	0,7	0-45	"	0-50	2-45
15	——— " ———	2ПА-9	"	0,472	1-90	0,9	0-55	"		
16	——— " ———	2ПА-10	"	0,590	2-40	1,1	0-70	"	0-63	3-08
	II Полки переставные									
1	Полка переставная	1ПП-3	м²	0,125	0-52	0,25	0-16	35	0-17	0-95
2	——— " ———	1ПП-4	"	0,167	0-70	0,33	0-20	"	0-24	1-14
3	——— " ———	1ПП-4,5	"	0,196	0-78	0,40	0-25	"	0-26	1-29
4	——— " ———	1ПП-5	"	0,209	0-80	0,41	0-26	"	0-27	1-33
5	——— " ———	1ПП-6	"	0,217	0 90	0,41	0-27	"	0-30	1-47
6	——— " ———	1ПП-8	"	0,335	1-35	0,66	0-42	"	0-45	2-23
7	——— " ———	1ПП-9	"	0,371	1-50	0,8	0-50	"	0-50	2-50
8	——— " ———	1ПП-10	"	0,419	1-70	0,84	0-53	"	0-54	2-77
9	——— " ———	2ПП-3	"	0,169	0-75	0,35	0-22	"	0 25	1-23
10	——— " ———	2ПП-4	"	0,227	0-82	0,45	0-28	"	0-27	1-37
11	——— " ———	2ПП-4,5	"	0,255	1-00	0,50	0-30	"	0-33	1-63
12	——— " ———	2ПП-5	"	0,284	1-10	0,55	0-35	"	0-36	1-84
13	——— " ———	2ПП-6	"	0,341	1-32	0,65	0-40	"	0-45	2-20
14	——— " ———	2ПП-8	"	0,454	1-80	0,70	0-55	"	0-50	2-95
15	——— " ———	2ПП-9	"	0,512	2-00	1,1	0-70	"	0-67	3-37
16	——— " ———	2ПП-10	"	0,569	2-20	1,4	0-89	"	0-71	3-90

Примечание

Для определения сметной стоимости полок, фанерованных шпоном следует исключить стоимость масляной окраски и добавить:

1. Стоимость фанеровки по цене 3 руб. 32 коп на кв. метр.

Изм.	Лист	№ докум.	Подп.	Дата
Разраб.		Березинский		
Гл. арх. пр.		Зингер		
Гл. инж. мас		Балановский		
Рук. маст		Станишевский		
Проверил		Зингер		

1 172-3-Д16

Оптовые и сметные цены на антресольные и переставные полки

Лит	Лист	Листов
Р	1	1

ЦНИИЭП жил.

45201 21 Копировал Кукурузова

NN п/п	Наименование изделий	Марка по проекту	Ед изм.	Оптовая цена в руб. (завод калькуляция)	В том числе масляная окраска за 2 раза		Транспортные заготов.-складские расходы в ценнике №2 Госстроя СССР		Итого сметная стоимость единицы
					Окраш. пов-ть в м²	Сумма	%	Сумма	
	Штанги и штангодержатель								
1	Штанга	ШТ-4	шт	0,07	0,020	0-01	10	0-01	0-08
2	—"—	ШТ-4,5	"	0,08	0,025	0-01	"	0-01	0-09
3	—"—	ШТ-5	"	0,09	0,030	0-02	"	0-01	0-10
4	—"—	ШТ-6	"	0,09	0,035	0-02	"	0-01	0-10
5	—"—	ШТ-8	"	0,09	0,035	0-02	"	0-01	0-10
6	—"—	ШТ-9	"	0,12	0,050	0-03	"	0-04	0-13
7	—"—	ШТ-10	"	0,14	0,070	0-04	"	0-01	0-15
8	Штангодержатель	ШД	"	0,09	0,030	0-02	"	0-02	0-11

	Деревянные детали								
1	Плинтус		п/м	0,50	0,1	0-06	10	0-05	0-61
2	Наличник	Н-1	"	0,19	0,1	0-06	"	0-01	0-26
3	Наличник	Н-2	"	0,19	0,1	0-06	"	0-01	0-26
4	Наличник	Н-3	"	0,22	0,12	0-08	"	0-02	0-32
5	Наличник	Н-4	"	0,38	0,1	0-12	"	0-03	0-44
6	Полкодержатель	ПД	шт	0,16	0,1	0-04	"	0-01	0-21
7	Держатель ящика		"	0,20	0,1	0-02	"	0-01	0-23
8	Монтажный брус	МБ-1	"	0,25	0,1	0-06	"	0-02	0-32
9	Монтажный брус	МБ-2	"	0,30	0,22	0-07	"	0-03	0-40
10	Ящики для шкафов	Я-42÷Я-57	"	—	—	—	—	—	~3-80

Изм	Лист	№ докум.	Подп.	Дата
Разработ.		Березинский		
Гл. арх. пр.		Зингер		
Гл. инж. маст.		Балановский		
Рук. маст. S		Станишевский		
Проверил		Зингер		

1 172-3-Д17

Оптовые и сметные цены на деревянные детали.

Лит	Лист	Листов
Р	1	1

ЦНИИЭП жилища

Формат	Зона	Поз.	Обозначение	Наименование	Кол. на испол. БД17- 3	4	4,5	5	6	8	9	10			Примечание
				Документация											
12			1.172-3-Д19	Сборочный чертеж	х	х	х	х	х	х	х	х			
				Сборочные единицы и детали											
11		1	1.172-3-Д24	Полотно двери ПД17-3	1				2						
		1	" "	Полотно двери ПД17-4		1				2					
		1	" "	Полотно двери ПД17-4,5			1				2				
		1	" "	Полотно двери ПД17-5				1				2			

Условное наименов. | Лит

Изм.	Лист	№ докум.	Подп.	Дата	1.172-3-Д18			
Разраб.		Егоркина			Блоки дверные БД17-3... БД17-10	Лит.	Лист 1	Листов 2
Гл. арх. пр.		Зингер						
Гл. инж. мас		Балановский				ЦНИИЭПжилища		
Рук. маст.		Сапишевский						
Проверил		Зингер						

Копировал: Кукурузова Формат 11

Инв. № подл. | Подп. и дата

Формат	Зона	Поз.	Обозначение	Наименование	Кол. на испол. БД17- 3	4	4,5	5	6	8	9	10			Примечание
12		2	1.172-3-Д27	Рамка РБ17-3	1										
		2	" "	Рамка РБ17-4		1									
		2	" "	Рамка РБ17-4,5			1								
		2	" "	Рамка РБ17-5				1							
		2	" "	Рамка РБ17-6					1						
		2	" "	Рамка РБ17-8						1					
		2	" "	Рамка РБ17-9							1				
		2	1.172-3-Д27	Рамка РБ17-10								1			
6/4		3	1.172-3-Д61	Рейка 27×8 ℓ 1655					1	1	1	1			
			Каталог мебельной фурнитуры выпуск 1-73 ВПКТИМ	Стандартные изделия											
		4	и 2-го механического з-да А94	Петля	3	3	3	3	6	6	6	6			
		5	Главмоспромстройматериалов	Ручка	1	1	1	1	2	2	2	2			
		6	(г. Москва)	Задвижка накладная					2	2	2	2			
		7	ВПКТИМ вып. 3-76	Замок накладной	1	1	1	1	1	1	1	1			
		8		Прочие изделия											
		8	ВПКТИМ вып. 3-76	Футорка	1	1	1	1	1	1	1	1			
		9		Шурупы п/р 3,5×30	12	12	12	12	24	24	24	24			
		10		—"— 3,5×18	20	20	20	20	32	32	32	32			
				ГОСТ 1145-70*											

15201 23

Изм.	Лист	№ докум.	Подп.	Дата	1.172-3-Д18	Лист 2

Копировал Кукурузова Формат 11

Рис-1

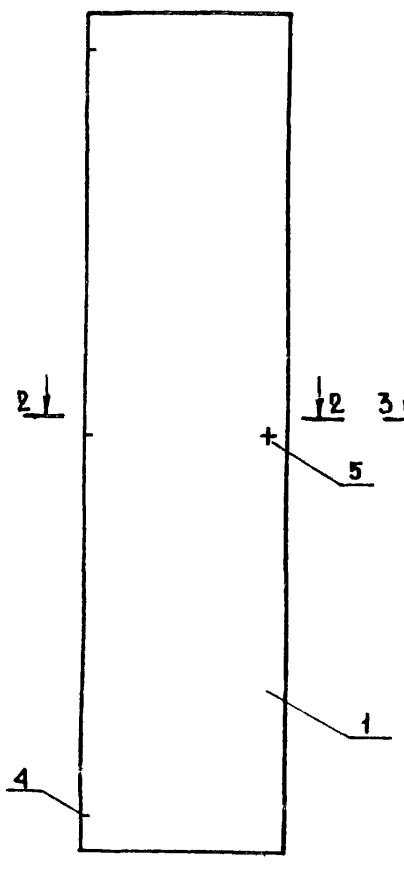

Рис-2

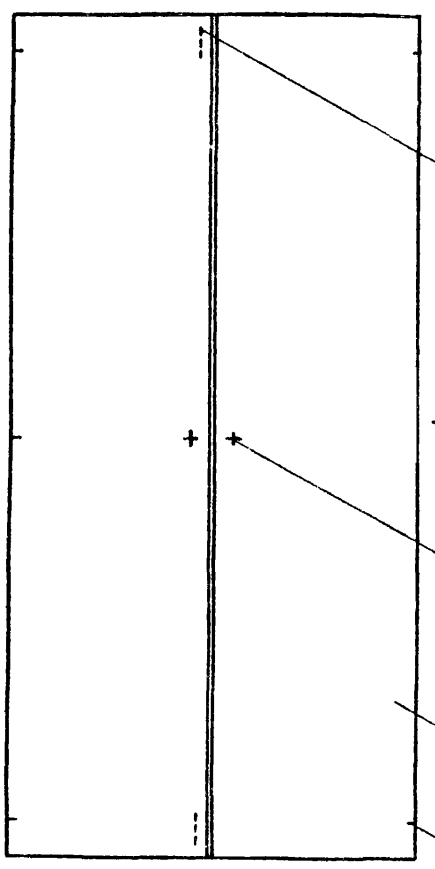

1-1

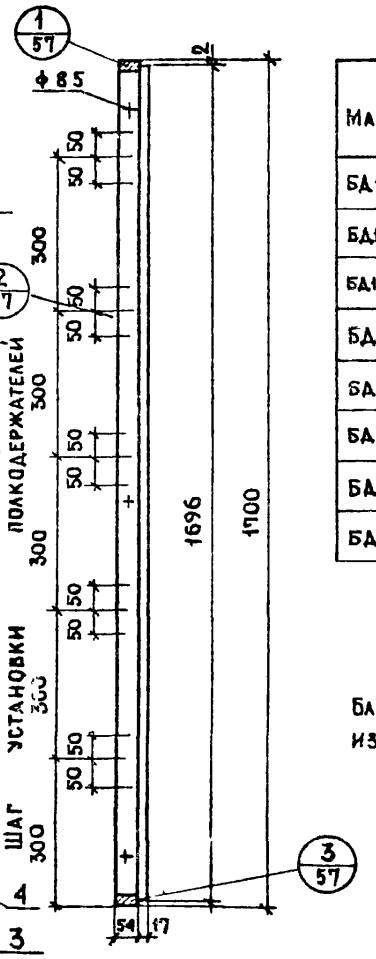

Марка	Рис	В, мм	В1, мм	Расход материала ДСП, м²	Расход материала Древесина м³	Масса, кг.
БД17-3	1	300	296	0,5	0,0044	7,8
БД17-4		400	396	0,7	0,0046	10,1
БД17-4,5		450	446	0,76	0,0047	10,7
БД17-5		500	496	0,8	0,0048	11,3
БД17-6	2	600	596	1,0	0,0051	13,7
БД17-8		800	796	1,4	0,0055	18,4
БД17-9		900	896	1,5	0,0057	19,6
БД17-10		1000	996	1,7	0,0060	22,0

Блоки дверные БД17-3; БД17-4; БД17-4,5; БД17-5 изготавливаются левыми и правыми

2-2

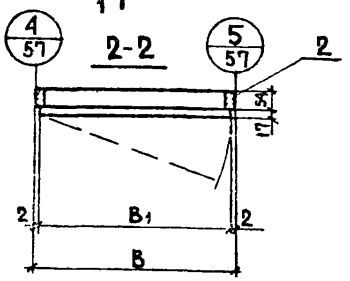

3-3

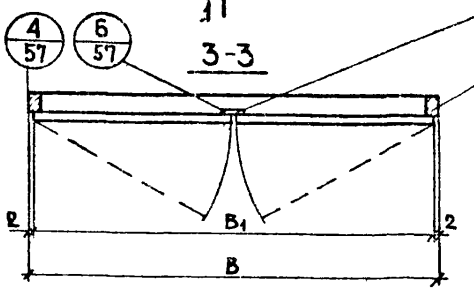

Изм.	Лист	№ докум.	Подп.	Дата
Разраб.		Егоркина		
Гл. архпрп.		Зингер		
Гл. инж. маст.		Балановски		
Рук. маст.		Станишевский		
Провер.		Зингер		

1 172-3-Д19

Блоки дверные БД17-3...БД17-10 Сборочный чертеж

Лит	Масса	Масштаб
Р	См. табл.	1:10

Лист 1 | Листов 1

ЦНИИЭП жилища

15-2-01 24 Копировал Кукурузова

Формат 12

Формат	Зона	Поз	Обозначение	Наименование	Кол на исполн БД20 3	4	4,5	5	6	8	9	10			Примечание
				Документация											
12			1.172-3-Д21	Сборочный чертеж	x	x	x	x	x	x	x	x			
				Сборочные единицы											
				и детали											
11		1	1.172-3-Д25	Полотно двери ПД20-3	1				2						
		1	" "	Полотно двери ПД20-4		1				2					
		1	" "	Полотно двери ПД20-4,5			1				2				
		1	1.172-3-Д25	Полотно двери ПД20-5				1				2			
				Лит											
				Условное наименован											

Изм	Лист		Подп	Дата
Разраб.		Егоркина		
Гл. арх. пр.		Зингер		
Гл. инж. маст.		Балановский		
Рук. маст.		Станишевский		
Проверил		Зингер		

1.172-3-Д20

Блоки дверные БД20-3 ... БД20-10

Лит.	Лист	Листов
	1	2

ЦНИИЭП жилища

Копировал Кукурузова Формат 11.

Инв. № подл.	Подп. и дата	Взам. инв. №	Инв. № дубл	Подп. и дата

Формат	Зона	Поз.	Обозначение	Наименование	Кол на исполн БД20- 3	4	4,5	5	6	8	9	10			Примечание
12		2	1.172-3-Д29	Рамка РБ20-3	1										
		2	" "	Рамка РБ20-4		1									
		2	" "	Рамка РБ20-4,5			1								
		2	" "	Рамка РБ20-5				1							
		2	" "	Рамка РБ20-6					1						
		2	" "	Рамка РБ20-8						1					
		2	" "	Рамка РБ20-9							1				
		2	1.172-3-Д29	Рамка РБ20-10								1			
		3	1.172-3-Д61	Рейка 27×8; ℓ 1655					1	1	1	1			
			Каталог мебельной фурнитуры выпуск 1-73. ВПКТИМ	Стандартные изделия											
		4	и 2-го механического з-да л 94	Петля	3	3	3	3	6	6	6	6			
		5	Главмоспромстройматериалов	Ручка	1	1	1	1	2	2	2	2			
		6	(г. Москва)	Задвижка накладная					2	2	2	2			
		7	ВПКТИМ вып. 3-76	Замок накладной	1	1	1	1	1	1	1	1			
				Прочие изделия											
		8	ВПКТИМ вып. 3-76	Футорка	1	1	1	1	1	1	1	1			
		9		Шурупы п/г 3,5×3,0	12	12	12	12	24	24	24	24			
		10		—"— 3,5×18	20	20	20	20	32	32	32	32			
				ГОСТ 1145-70*											

15201 25

Изм	Лист	№ докум.	Подп.	Дата

1.172-3-Д20

Лист 2

Копировал Кукурузова Формат 11

Рис.-1

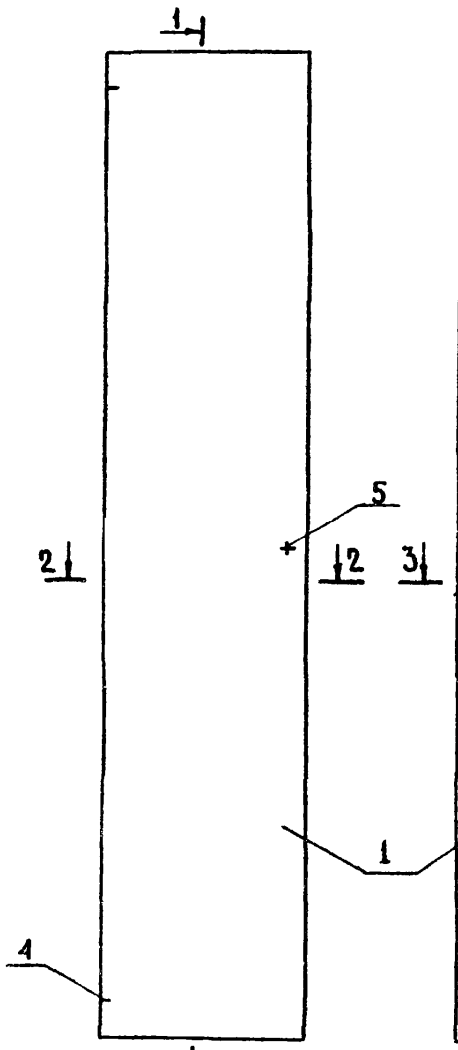

Рис.-2

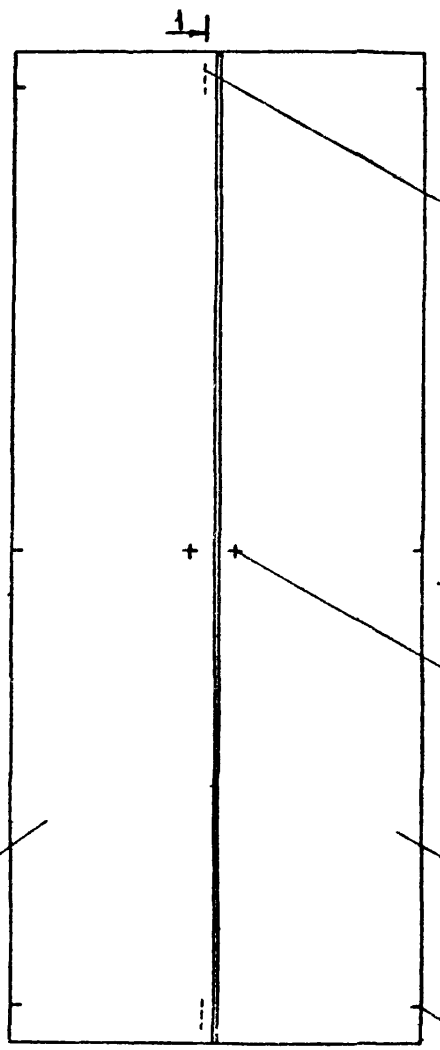

1-1

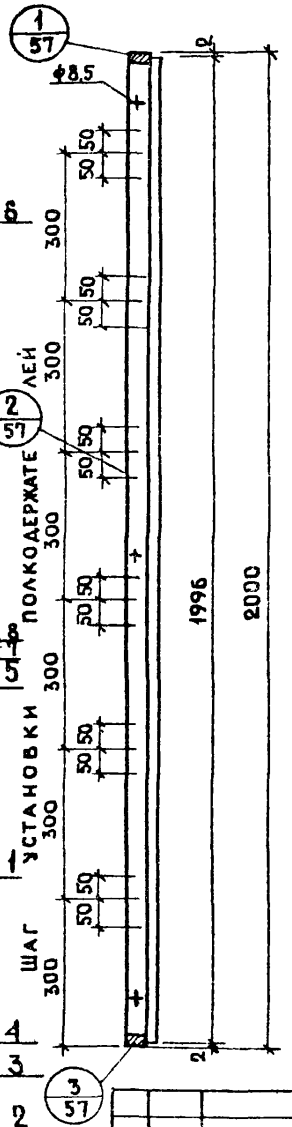

2-2

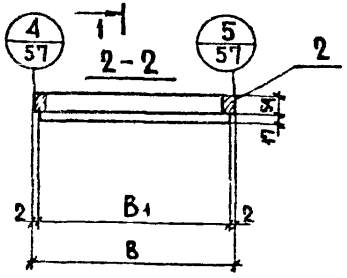

3-3

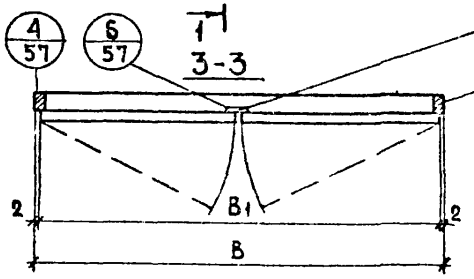

Марка	Рис.	B, мм	B1, мм	Расход материала		Масса, кг.
				ДСП, м²	Древесина м³	
БД20-3	1	300	296	0,6	0,0050	9,2
БД20-4		400	396	0,8	0,0053	11,6
БД20-4,5		450	446	0,9	0,0054	12,3
БД20-5		500	496	1,0	0,0055	14,0
БД20-6	2	600	596	1,2	0,0057	16,3
БД20-8		800	796	1,6	0,0062	21,0
БД20-9		900	896	1,8	0,0064	23,0
БД20-10		1000	996	2,0	0,0066	26,0

Блоки дверные БД20-3; БД20-4; БД20-4,5; БД20-5 изготавливаются левыми и правыми.

Изм.	Лист		Подп.	Дата
Разраб.		Егоркина		
Гл. арх. пр.		Зингер		
Гл. инж. мас.		Баландовский		
Рук. маст.		Станишевский		
Провер.		Зингер		

1.172-3-Д21

Блоки дверные БД20-3... БД20-10

Сборочный чертеж.

Лит.	Масса	Масштаб
Р	см. табл.	1:10

Лист 1 Листов 1

ЦНИИЭП жилища

15201 26 Копировал Кукурузова Формат 12

Инв. № подл	Подп. и дата	Взам. инв. №	Инв. № дубл.	Подп. и дата

Формат	Зона	Поз	Обозначение	Наименование	Кол. на исполн ПД17 3	4	4,5	5	Примечание
				Документация					
11			1.172-3-Д24	Сборочный чертеж	×	×	×	×	
12			1.172-3-Д61	Узлы/Варианты отделки/	×	×	×	×	
				Материалы					
		1		Плита древесно стружечная					
				ГОСТ 10632-70, м²	0,51	0,68	0,77	0,85	
		2		Фанеровка пласти-строганый					
				шпон ГОСТ 2977-77, м²	1,02	1,36	1,54	1,70	
		3		Фанеровка кромки-строганый					
				шпон ГОСТ 2977-77, м²	4,0	4,2	4,3	4,4	

Лит

Условное наименов

Изм.	Лист.	№ докум.	Подп.	Дата
Разработ.		Егоркина		
Гл. арх. пр.		Зингер		
Гл. инж. мас.		Балановский		
Рук. маст.		Данишевский		
Провер		Зингер		

1.172-3-Д22

Полотна дверных блоков ПД17-3...ПД17-5

Лит	Лист	Листов
	1	1

ЦНИИЭП жилища

Копировал Кукурузова

Формат 11.

Инв. № подл	Подп. и дата	Взам. инв. №	Инв. № дубл.	Подп. и дата

Формат	Зона	Поз	Обозначение	Наименование	Кол на исполн. ПД20- 3	4	4,5	5	Примечание
				Документация					
11			1.172-3-Д25	Сборочный чертеж	×	×	×	×	
12			1.172-3-Д61	Узлы/Варианты отделки/	×	×	×	×	
				Материалы					
		1		Плита древесно-стружеч-					
				ная ГОСТ 10632-70, м²	0,6	0,8	0,9	1,0	
		2		Фанеровка пласти-строганый					
				шпон ГОСТ 2977-77, м²	1,2	1,6	1,8	2,0	
		3		Фанеровка кромки-строга-					
				ный шпон ГОСТ 2977-77, м²	4,6	4,8	4,9	5,0	

Лит.

Условное наименов.

Изм.	Лист	№ докум	Подпись	Дата
Разработ		Егоркина		
Гл. арх. пр.		Зингер		
Гл. инж. мас.		Балановский		
Рук. маст		Данишевский		
Провер.		Зингер		

1.172-3-Д23

Полотна дверных блоков ПД20-3...ПД20-5

Лит	Лист	Листов
	1	1

ЦНИИЭП жилища

Копировал Кукурузова

Формат 11

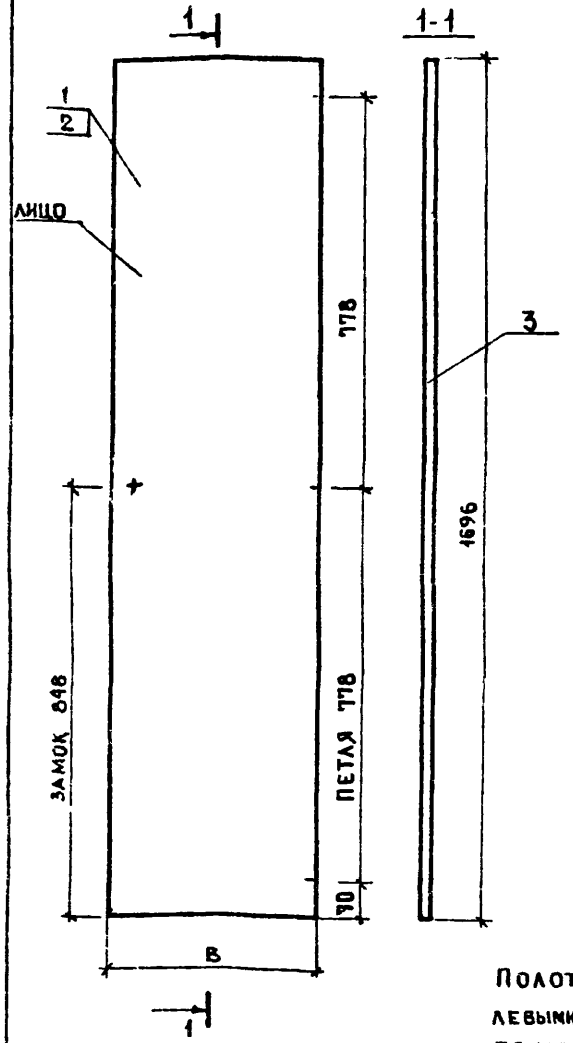

Марка	В, мм	Расход ДСП, м²	Масса, кг
ПД17-3	296	0,5	6,1
ПД17-4	396	0,6	8,1
ПД17-4,5	446	0,7	8,6
ПД17-5	496	0,8	10,1

Полотна дверок изготавливаются левыми и правыми. На чертеже показано полотно правое.

1.172-3-Д24

Изм	Лист	№ докум.	Подп.	Дата
Разработ.		Егоркина		
Гл. арх. пр.		Зингер		
Гл. инж. маст.		Балановский		
Рук. маст.		Станишевский		
Проверил		Зингер		

Полотна дверных блоков ПД17-3 ... ПД17-5 Сборочный чертеж

Лит.	Масса	Масштаб
Р	см. табл.	1:10

Лист 1 Листов 1

ЦНИИЭП жилища

Копировал Кукурузова Формат II

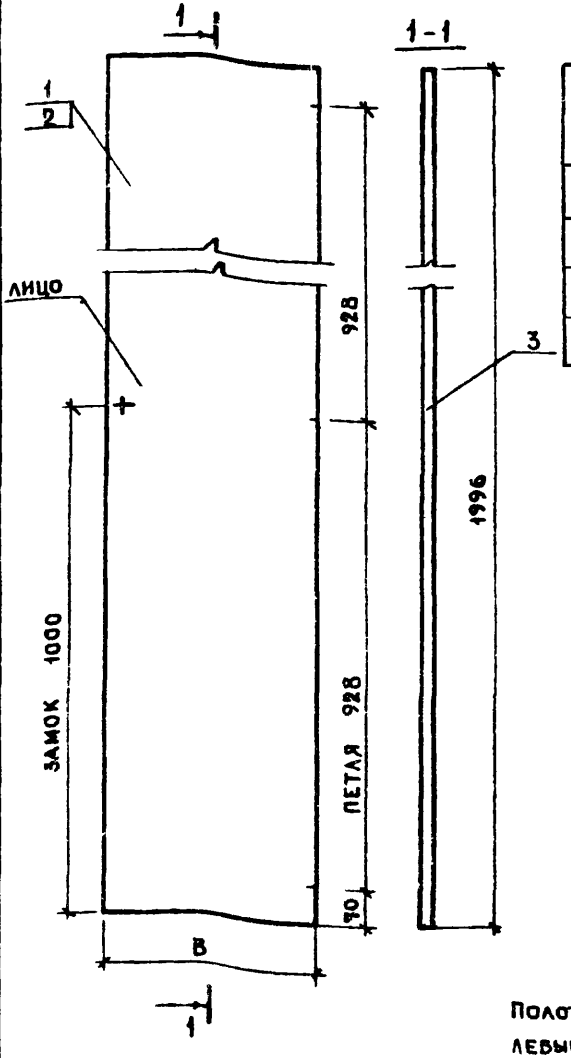

Марка	В, мм	Расход ДСП м²	Масса, кг
ПД20-3	296	0,6	7,1
ПД20-4	396	0,8	9,5
ПД20-4,5	446	0,9	10,1
ПД20-5	496	1,0	12,0

Полотна дверок изготавливаются левыми и правыми. На чертеже показано полотно правое.

1.172-3-Д25

Изм	Лист	№ докум.	Подп.	Дата
Разраб.		Егоркина		
Гл. арх. пр-та		Зингер		
Гл. инж. маст.		Балановский		
Рук. маст.		Станишевский		
Проверил		Зингер		

Полотна дверных блоков ПД20-3 ... ПД20-5 Сборочный чертеж

Лит	Масса	Масштаб
Р	см. табл.	1:10

Лист 1 Листов 1

ЦНИИЭП жилища

Копировал Кукурузова Формат II

Формат	Зона		Обозначение	Наименование	Кол. на исполн. РБ17- 3	4	4,5	5	6	8	9	10			Примечание
			1.172-3-Д27	Документация											
				Сборочный чертеж	x	x	x	x	x	x	x	x			
				Детали											
12		1	1.172-3-Д27	Брус вертикальный											
				сосна 22×54 L 1700											
				ГОСТ 8486-66	2	2	2	2	2	2	2	2			

Условное наименован. Лит.

Изм.	Лист.	№ докум.	Подп.	Дата
Разраб.		Егоркина		
Гл. арх. проф.		Зингер		
Гл. инж. маст.		Баллановский		
Рук. маст.		Станишевский		
Проверил		Зингер		

1.172-3-Д26

Рамки дверных блоков РБ17-3... РБ17-10

Лит.	Лист	Листов
	1	2

ЦНИИЭП жилища

Копировал: Кукурузова. Формат 11

Инв. № подл.	Подп. и дата	Взам. инв. N	Инв. № дубл.	Подп. и дата

Формат	Зона	Поз.	Обозначение	Наименование	Кол. на исполн. РБ17- 3	4	4,5	5	6	8	9	10			Примечание
12		2	1.172-3-Д27	Брус горизонтальный											
			" "	сосна ГОСТ 8486-66											
			" "	22×54 L 300	2										
			" "	22×54 L 400		2									
			" "	22×54 L 450			2								
			" "	22×54 L 500				2							
			" "	22×54 L 600					2						
			" "	22×54 L 800						2					
			" "	22×54 L 900							2				
			1.172-3-Д27	22×54 L 1000								2			

15201 29

Изм.	Лист	№ докум.	Подп.	Дата

1.172-3-Д26

Лист 2

Копировал Кукурузова Формат 11

Рис. 1

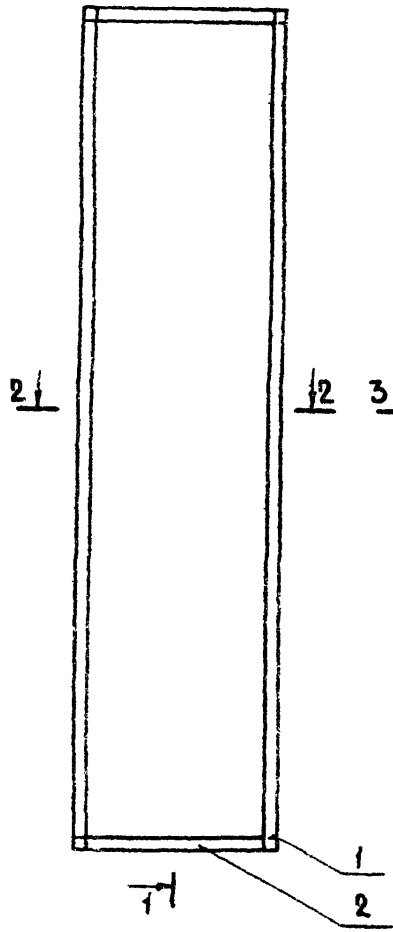

Рис 2

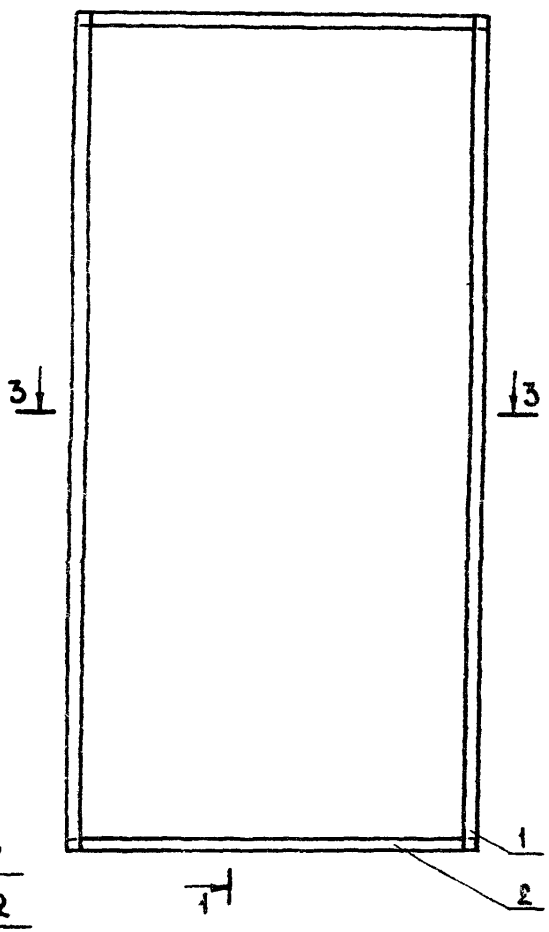

1-1

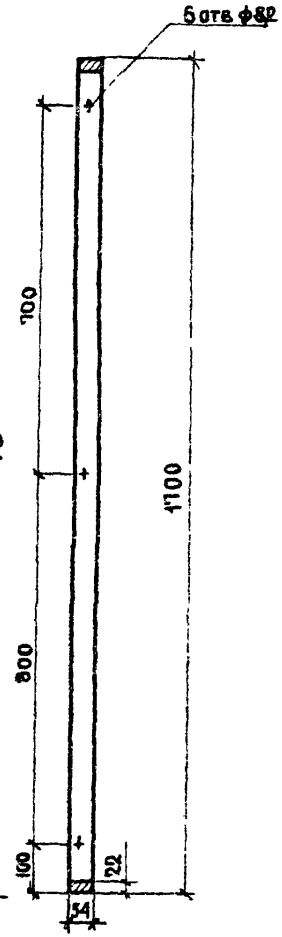

Марка	Рис	В, мм	Расход древесины, м³	Масса, кг
РБ17 3	1	300	0,0044	2,2
РБ17-4		400	0,0046	2,3
РБ17-4,5		450	0,0047	2,35
РБ17-5		500	0,0048	2,4
РБ17-6	2	600	0,0051	2,6
РБ17-8		800	0,0055	2,8
РБ17-9		900	0,0057	2,85
РБ17-10		1000	0,0059	3,0

Угловое шиповое соединение брусков рамы выполняется открытым сквозным двойным шипом (ГОСТ 9330-76).

2-2

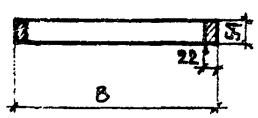

3-3

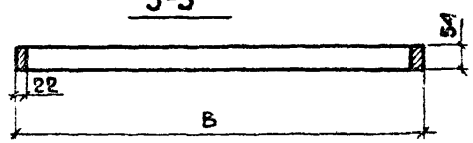

Нач.			
Разраб.	Егоркина		
Гл. арх. пр.	Зингер		
Гл. инж. мас.	Балановский		
Рук. маст.	Станишевский		
Проверил	Зингер		

1.172-3-Д27

Рамки дверных блоков РБ17-3... РБ17-10

Сборочный чертеж

Лит	Масса	Масштаб
Р	—	1:10
Лист 1	Листов 1	

ЦНИИЭП жилища

Копировал Кукурузова

Формат 12

Формат	Зона	Поз.	Обозначение	Наименование	Кол. на исполн. РБ20- 3	4	4,5	5	6	8	9	10			Примечание
				Документация											
12			1.172-3-Д29	Сборочный чертеж	x	x	x	x	x	x	x	x			
				Детали											
6/4		1	1.172-3-Д29	Брус вертикальный											
				сосна 22×54 L 2000											
				ГОСТ 8486-66	2	2	2	2	2	2	2	2			

Условное наименование

Лит

Изм.	Лист	№ докум.	Подп.	Дата
Разработ.		Егоркина		
Гл.арх. пр-та		Зингер		
Гл.инж. маст.		Балановский		
Рук. маст.		Станищевский		
Проверил		Зингер		

1.172-3-Д28

Рамки дверных блоков РБ 20-3... РБ20-10

Лит.	Лист	Листов
	1	2

ЦНИИЭП жилища

Копировал: Кукурузова Формат 11

Инв. № подл.	Подп. и дата	Взам. инв. №	Инв. № дубл.	Подп. и дата

Формат	Зона	Поз.	Обозначение	Наименование	Кол. на исполн. РБ20- 3	4	4,5	5	6	8	9	10			Примечание
		2	1.172-3-Д29	Брус горизонтальный											
			" "	сосна ГОСТ 8486-66											
			" "	22×54 L 300	2										
			" "	22×54 L 400		2									
			" "	22×54 L 450			2								
			" "	22×54 L 500				2							
			" "	22×54 L 600					2						
			" "	22×54 L 800						2					
			" "	22×54 L 900							2				
			1.172-3-Д29	22×54 L 1000								2			

15201 31

Изм.	Лист.	№ докум.	Подп.	Дата

1.172-3-Д28

Лист 2

Копировал: Кукурузова Формат 11

Рис. 1

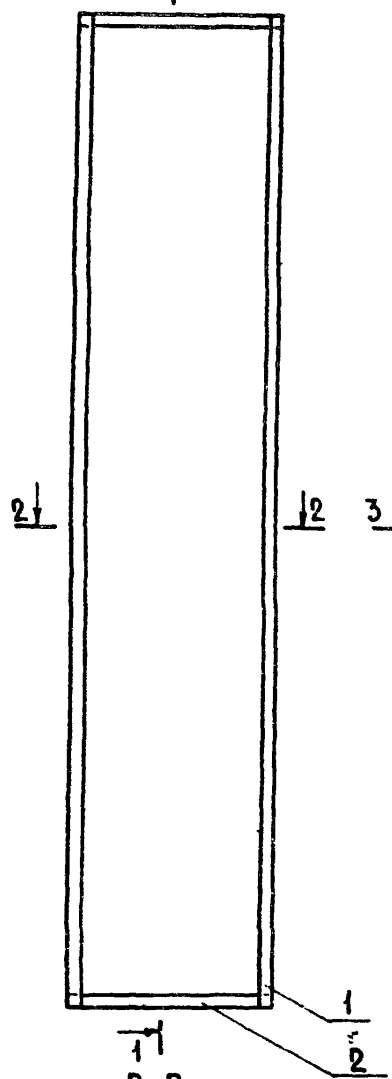

Рис. 2

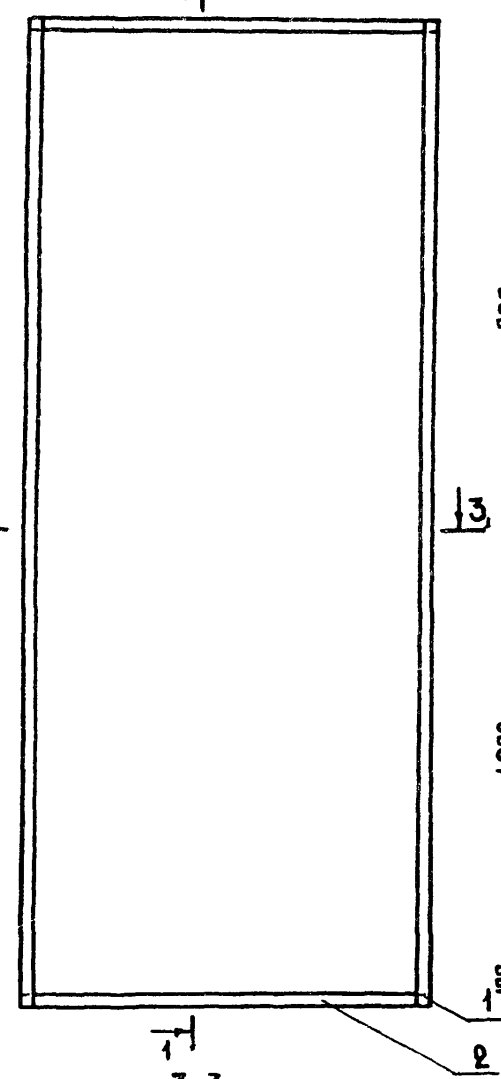

1-1

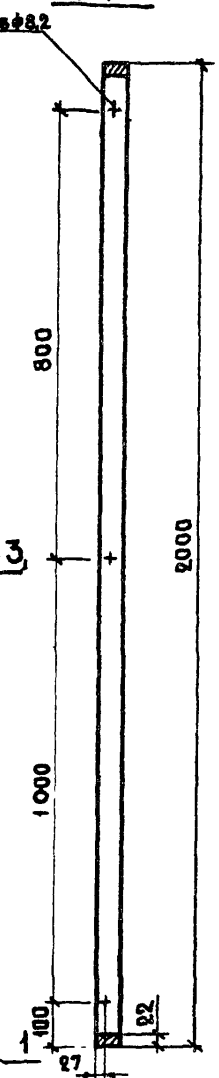

Марка	Рис	В, мм	Расход древесины, м³	Масса, кг.
РБ20-3	1	300	0,0050	2,50
РБ20-4		400	0,0053	2,65
РБ20-4,5		450	0,0054	2,70
РБ20-5		500	0,0055	2,75
РБ20-6	2	600	0,0057	2,85
РБ20-8		800	0,0062	3,10
РБ20-9		900	0,0064	3,2
РБ20-10		1000	0,0066	3,3

Угловое шиповое соединение брусков рамы выполняется открытым сквозным двойным шипом (ГОСТ 9330-76).

Изм.	Лист	№ докум.	Подп.	Дата
Разраб.		Егоркина		
Гл. арх. пр-та		Зингер		
Гл. инж. маст.		Балановский		
Рук. маст.		Станишевский		
Проверил		Зингер		

1.172-3-Д29

Рамки дверных блоков РБ20-3 ... РБ20-10 Сборочный чертеж

Лит.	Масса	Масштаб
Р	См. табл.	1:10
Лист 1	Листов 1	

ЦНИИЭП жилища

152/01 32 Копировал Кукурузова Формат 12

Формат	Зона	Поз.	Обозначение	Наименование	Кол. на испол. АД33- 3	4	4,5	5	6	8	9	10			Примечание
				Документация											
12			1.172-3-Д31	Сборочный чертеж	X	X	X	X	X	X	X	X			
				Сборочные единицы											
				и детали											
11		1	1.172-3-Д36	Полотно дверки ПДА33-3	1				2						
		1	" "	Полотно дверки ПДА33-4		1				2					
		1	" "	Полотно дверки ПДА33-4,5			1				2				
		1	1.172-3-Д36	Полотно дверки ПДА33-5				1				2			

Инв. № подл. | Подп. и дата | Взам. инв. № | Инв. № дубл. | Подп. и дата

Изм.	Лист	№ докум.	Подп.	Дата	1.172-3-Д30			
Разраб.		Егоркина			Блоки антресольные АД33-3 ... АД33-10	Лит	Лист 1	Листов 2
Гл. арх. проекта		Зингер				ЦНИИЭП жилища		
Гл. инж. маст.		Балановский						
Рук. маст.		Станишевский						
Проверил		Зингер						

Копировал Кукурузова Формат 11

Формат	Зона	Поз	Обозначение	Наименование	Кол. на испол АД33- 3	4	4,5	5	6	8	9	10			Примечание
12		2	1.172-3-Д39	Рамка РА33-3	1										
		2	" "	Рамка РА33-4		1									
		2	" "	Рамка РА33-4,5			1								
		2	" "	Рамка РА33-5				1							
		2	" "	Рамка РА33-6					1						
		2	" "	Рамка РА33-8						1					
		2	" "	Рамка РА33-9							1				
		2	1.172-3-Д39	Рамка РА33-10								1			
54		3	1.172-3-Д61	Рейка					1	1	1	1			
			Каталог мебельной фурнитуры выпуск 1-73 ВПКТИМ	Стандартные изделия											
		4	Н2 ГОСТ механич. 3-д. А94	Петля	2	2	2	2	4	4	4	4			
		5	Главмоспромстройматериалов	Ручки	1	1	1	1	2	2	2	2			
		6	(г. Москва).	Задвижка накладная					2	2	2	2			
		7	ВПКТИМ вып. 3-76	Замок накладной	1	1	1	1	1	1	1	1			
		8		Футорка	1	1	1	1	1	1	1	1			
		9		Шурупы П/Г 3,5×30	16	16	16	16	32	32	32	32			
		10		ГОСТ 1145-70* 3,5×18	24	24	24	24	40	40	40	40			

15201 33

Изм.	Лист	№ докум.	Подп.	Дата	1.172-3-Д30	Лист 2

Копировал Кукурузова Формат 11

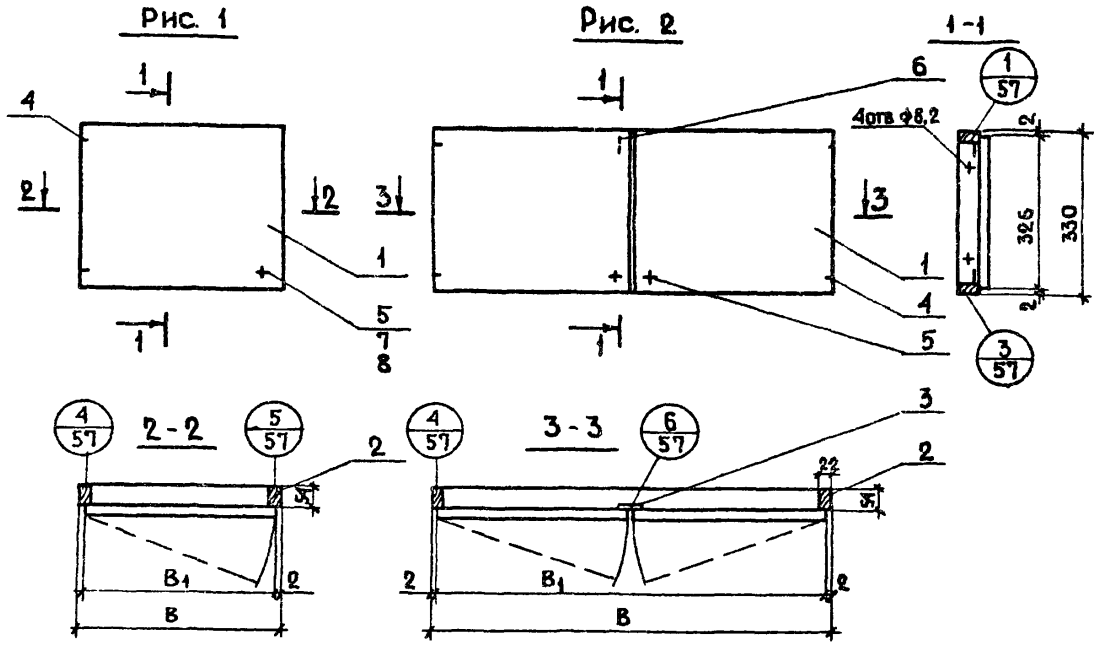

Марка	Рис.	B, мм	B_1, мм	Расход материала ДСП, м²	Расход материала Древесина м³	Масса кг
АД33-3	1	300	296	0,10	0,0014	2,0
АД33-4		400	396	0,13	0,0016	2,3
АД33-4,5		450	446	0,15	0,0017	2,6
АД33-5		500	496	0,16	0,0018	3,4
АД33-6	2	600	596	0,20	0,0020	4,0
АД33-8		800	796	0,26	0,0025	5,3
АД33-9		900	896	0,30	0,0027	5,9
АД33-10		1000	996	0,32	0,0029	6,4

БЛОКИ АНТРЕСОЛЬНЫЕ АД33-3; АД33-4; АД33-4,5; АД33-5 ИЗГОТАВЛИВАЮТСЯ ЛЕВЫМИ И ПРАВЫМИ.

ИЗМ	ЛИСТ	№ ДОКУМ.	ПОДП	ДАТА	1.172-3-Д31
РАЗРАБ		ЕГОРКИНА			БЛОКИ АНТРЕСОЛЬНЫЕ АД33-3... АД33-10 СБОРОЧНЫЙ ЧЕРТЕЖ.
ГЛ. АРХ. ПР.		ЗИНГЕР			ЛИТ Р; МАССА СМ ТАБЛ.; МАСШТАБ 1:10
ГЛ. ИНЖ. МАС		БАЛАНОВСКИЙ			ЛИСТ 1; ЛИСТОВ 1
РУК. МАСТ.		СТАНИШЕВСКИЙ			ЦНИИЭП жилища
ПРОВЕР		ЗИНГЕР			

34 Копировал Кукурузова Формат 12

Формат	Зона	Поз	Обозначение	Наименование	Кол на испол. АД43- 3	4	4,5	5	6	8	9	10			Примечание
				Документация											
12			1.172-3-Д33	Сборочный чертеж	X	X	X	X	X	X	X	X			
				Сборочные единицы											
				и детали											
11		1	1.172-3-Д37	Полотно дверки ПДА43-3	1				2						
		1	" "	Полотно дверки ПДА43-4		1				2					
		1	" "	Полотно дверки ПДА43-4,5			1				2				
		1	1.172-3-Д37	Полотно дверки ПДА43-5				1				2			

Лит

Условное наименование

Изм	Лист	№ докум.	Подп	Дата
Разраб.		Егоркина		
Гл. арх. пр-та		Зингер		
Гл. инж. маст.		Балановский		
Рук. маст.		Станишевский		
Проверил		Зингер		

1.172-3-Д32

Блоки антресольные АД43-3 ... АД43-10

Лит.	Лист	Листов
	1	2

ЦНИИЭП жилища

Копировал Кукурузова Формат 11

Инв. № подл.	Подп. и дата	Взам. инв. №	Инв. № дубл.	Подп. и дата

Формат	Зона	Поз	Обозначение	Наименование	Кол на испол. АД43- 3	4	4,5	5	6	8	9	10			Примечание
12		2	1.172-3-Д41	Рамка РА43-3	1										
		2	" "	Рамка РА43-4		1									
		2	" "	Рамка РА43-4,5			1								
		2	" "	Рамка РА43-5				1							
		2	" "	Рамка РА43-6					1						
		2	" "	Рамка РА43-8						1					
		2	" "	Рамка РА43-9							1				
		2	1.172-3-Д41	Рамка РА43-10								1			
64		3	1.172-3-Д61	Рейка 27×8; ℓ 385					1	1	1	1			
			Каталог мебельной фурнитуры выпуск 1-73 ВПКТИИ	Стандартные изделия											
		4	и 2-го механическ з-да А94	Петля	2	2	2	2	4	4	4	4			
		5	Главмоспромстроиматериалов	Ручки	1	1	1	1	2	2	2	2			
		6	(г. Москва)	Задвижка накладная					2	2	2	2			
		7	ВПКТИМ вып. 3-76	Замок накладной	1	1	1	1	1	1	1	1			
		8	" "	Футорка	1	1	1	1	1	1	1	1			
				Шурупы 3,5 × 3,0	16	16	16	16	32	32	32	32			
				" " 3,5 × 18 ГОСТ 1145-70*	24	24	24	24	40	40	40	40			

15201-35

Изм	Лист	№ докум.	Подп.	Дата

1.172-3-Д32

Лист 2

Копировал Кукурузова Формат 11

Рис 1

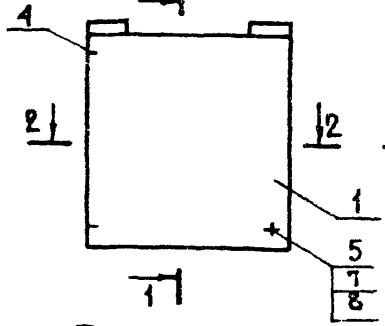

Рис 2

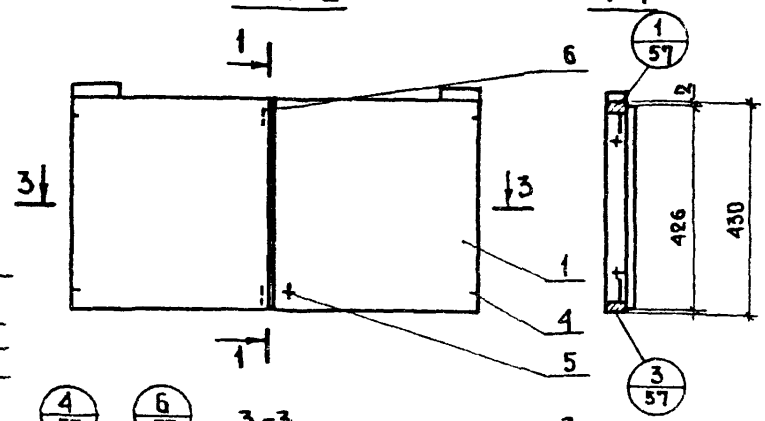

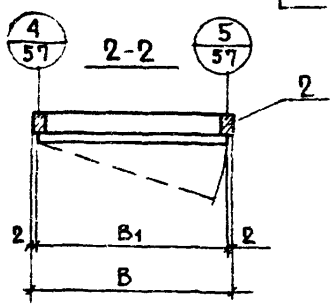

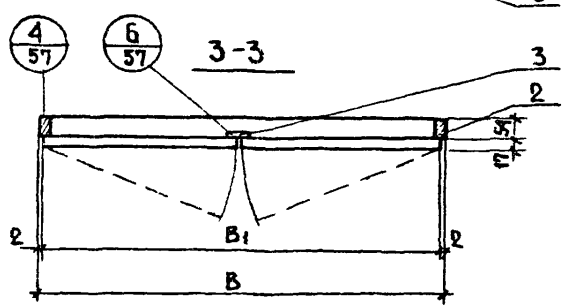

Марка	Рис	В, мм	В1, мм	Расход материала ДСП, м²	Расход материала Древесина м³	Масса, кг.
АД43-3	1	300	296	0,13	0,0016	2,3
АД43-4		400	396	0,17	0,0018	2,9
АД43-4,5		450	446	0,19	0,0019	3,1
АД43-5		500	496	0,20	0,0020	4,1
АД43-6	2	600	596	0,25	0,0022	5,0
АД43-8		800	796	0,34	0,0027	6,4
АД43-9		900	896	0,38	0,0029	7,4
АД43-10		1000	996	0,40	0,0030	7,7

Блоки антресольные АД43-3; АД43-4; АД43-4,5; АД43-5 изготавливаются левыми и правыми

Изм.	Лист	№ докум.	Подп.	Дата
Разраб.		Егоркина		
Гл. арх. пр.		Зингер		
Гл. инж. мас.		Балановский		
Рук. маст.		Станишевский		
Провер.		Зингер		

1.172-3-Д33

Блоки антресольные АД43-3 ... АД43-10 Сборочный чертеж

Лит.	Масса	Масштаб
Р	См. табл.	1:10
Лист 1	Листов 1	

ЦНИИЭП жилища

15201 36 Копировал Кукурузова Формат 12

Формат	Зона	Поз.	Обозначение	Наименование	Кол. на испол ПДА33										Примечание
					3	4	4.5	5							
				Документация											
11			1.172-3-Д36	Сборочный чертеж	X	X	X	X							
12			1.172-3-Д61	Узлы/Варианты отделки/	X	X	X	X							
				Материалы											
БЧ		1		Плита древесно-стружеч-											
				ная ГОСТ 10632-70, м²	0,10	0,13	0,15	0,16							
		2		Фанеровка пласти-строганый											
				шпон ГОСТ 2977-77, м²	0,20	0,26	0,30	0,32							
		3		Фанеровка кромки-строга-											
				ный шпон ГОСТ 2977-77, м²	1,26	1,46	1,56	1,66							

Лит

Условное наименов

Изм.	Лист	№ докум	Подп	Дата
Разработ.		Егоркина		
Гл. арх. пр.		Зингер		
Гл. инж. мас		Балановский		
Рук. маст.		Станишевский		
Проверил		Зингер		

1.172-3-Д34

Полотна дверных блоков антресолей ПДА33-3... ПДА33-5

Лит	Лист	Листов
	1	1

ЦНИИЭП жилища

Копировал Кукурузова

Формат А4

Инв. № подл.	Подп. и дата	Взам. инв. №	Инв. № дубл.	Подп. и дата

Формат	Зона	Поз.	Обозначение	Наименование	Кол. на испол. ПДА43-										Примечание
					3	4	4.5	5							
11			1.172-3-Д37	Документация											
12			1.172-3-Д61	Сборочный чертеж	X	X	X	X							
				Узлы/Варианты отделки/	X	X	X	X							
				Материалы											
БЧ		1		Плита древесно-стружеч-											
				ная ГОСТ 10632-70, м²	0,13	0,17	0,19	0,21							
		2		Фанеровка пласти-строга-											
				ный шпон ГОСТ 2977-77, м²	0,26	0,34	0,38	0,42							
		3		Фанеровка кромки-строга-											
				ный шпон ГОСТ 2977-77, м²	1,46	1,66	1,76	1,86							

Лит

Условное наименов.

15201 37

Изм.	Лист	№ докум.	Подп	Дата
Разработ		Егоркина		
Гл. арх. пр.		Зингер		
Гл. инж. мас		Балановский		
Рук. маст.		Станишевский		
Проверил		Зингер		

1.172-3-Д35

Полотна дверных блоков антресолей ПДА43-3... ПДА43-5

Лит	Лист	Листов
	1	1

ЦНИИЭП жилища

Копировал Кукурузова

Формат А4

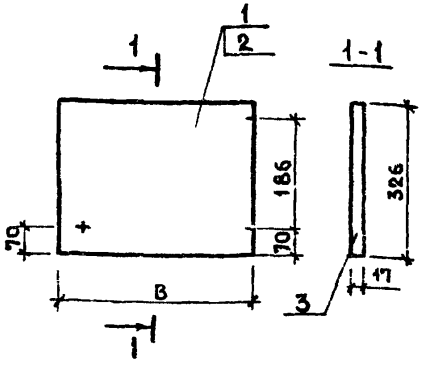

Марка	В, мм	Расход ДСП м²	Масса, кг
ПДА33-3	296	0,10	1,2
ПДА33-4	396	0,13	1,6
ПДА33-45	446	0,15	1,7
ПДА33-5	496	0,16	2,0

Полотна дверок изготавливаются левыми и правыми. На чертеже показано полотно правое.

Изм.	Лист.	N докум.	Подп.	Дата
Разраб.		Егоркина		
Гл. арх. пр.		Зингер		
Гл. инж. мас.		Балановский		
Рук. маст.		Станишевский		
Провер		Зингер		

1.172-3-Д36

Полотна дверок, антресолей ПДА33-3... ПДА33-5 Сборочный чертеж

Лит	Масса	Масштаб
Р	см. табл.	1:10

Лист 1 Листов 1

ЦНИИЭП жилища

Копировал Кукурузова Формат 11

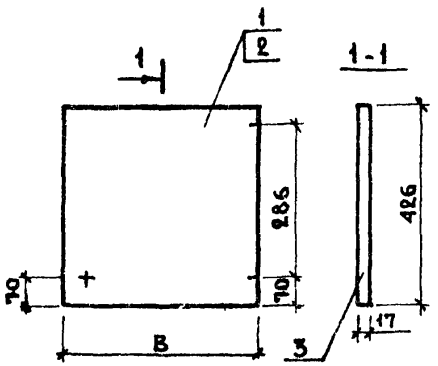

Марка	В, мм	Расход ДСП м²	Масса, кг
ПДА43-3	296	0,13	1,5
ПДА43-4	396	0,17	2,0
ПДА43-45	446	0,19	2,3
ПДА43-5	496	0,21	2,5

Полотна дверок изготавливаются левыми и правыми. На чертеже показано полотно правое.

Изм.	Лист.	N докум.	Подп.	Дата
Разраб.		Егоркина		
Гл. арх. пр.		Зингер		
Гл. инж. мас.		Балановский		
Рук. маст.		Станишевский		
Провер		Зингер		

1.172-3-Д37

Полотна дверок антресолей ПДА43-3... ПДА43-5 Сборочный чертеж

Лит	Масса	Масштаб
Р	см. табл.	1:10

Лист 1 Листов 1

ЦНИИЭП жилища

152 с1 38 Копировал Кукурузова Формат 11

Формат	Зона	Поз.	Обозначение	Наименование	Кол. на испол. РА33- 3	4	4,5	5	6	8	9	10			Примечания
				Документация											
12			1.172-3-Д39	Сборочный чертеж	X	X	X	X	X	X	X	X			
				Детали											
		1	1 172-3-Д39	Брус вертикальный											
				сосна 22×54 L 330											
				ГОСТ 8486-66	2	2	2	2	2	2	2	2			
		2	1 172-3-Д39	Брус горизонтальный											
				сосна ГОСТ 8486-66											

Инв. № подл. | Подп. и дата | Взам. инв. № | Инв. № дубл. | Подп. и дата

Изм.	Лист	№ докум.	Подп.	Дата
Разраб.		Егоркина		
Гл. арх. пр-ф		Зингер		
Гл. инж. маст.		Галановская		
Рук. маст.		Станишевский		
Проверил		Зингер		

1.172-3-Д38

Рамки антресольные РА33-3 ... РА33-10

Лит	Лист	Листов
	1	2

ЦНИИЭП жилища

Копировал Кукурузова Формат 11

Формат	Зона	Поз.	Обозначение	Наименование	Кол. на испол. РА33- 3	4	4,5	5	6	8	9	10			Примечания
12			1.172-3-Д39	22×54 L 300	2										
			" "	22×54 L 400		2									
			" "	22×54 L 450			2								
			" "	22×54 L 500				2							
			" "	22×54 L 600					2						
			" "	22×54 L 800						2					
			" "	22×54 L 900							2				
			1.172-3-Д39	22×54 L 1000								2			
БЧ		3	1.172-3-Д36	Крепежная бобышка											
				Сосна 22×54 С 100											
				ГОСТ 8486-66	2	2	2	2	2	2	2	2			

15201 39

Изм.	Лист	№ докум.	Подп.	Дата

1.172-3-Д38 2

Копировал Кукурузова Формат 11

Рис 1

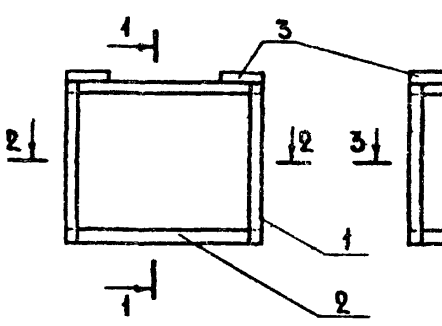

Рис 2

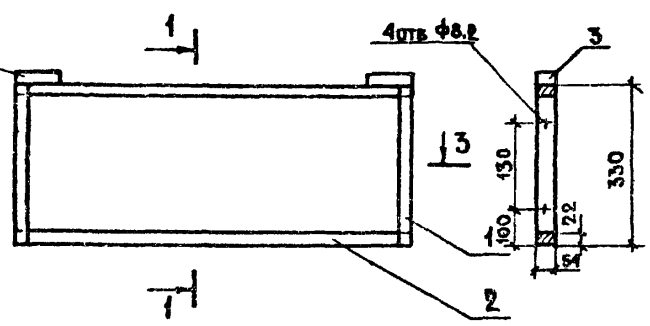

1-1

2-2

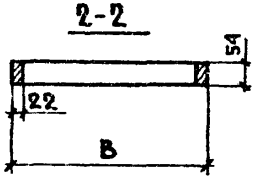

3-3

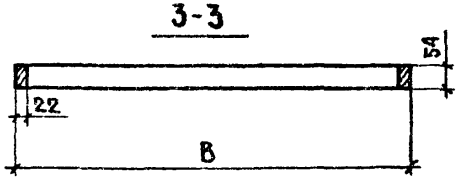

Марка	Рис	B, мм	Расход древесины, м³	Масса, кг.
РА33-3	1	300	0,0014	0,7
РА33-4		400	0,0016	0,8
РА33-4,5		450	0,0017	0,85
РА33-5		500	0,0018	0,9
РА33-6	2	600	0,0020	1,0
РА33-8		800	0,0025	1,3
РА33-9		900	0,0027	1,4
РА33-10		1000	0,0030	1,6

Угловое шиповое соединение брусков рамы выполняется открытым сквозным двойным шипом (ГОСТ 9330-76).

Изм.	Лист	№ докум.	Подп.	Дата
Разраб.		Егоркина		
Гл. арх. пр		Зингер		
Гл. инж. мас.		Баландовский		
Рук. маст.		Станишевский		
Проверил		Зингер		

1.172-3-Д39

Рамки антресольные РА33-3... РА33-10
Сборочный чертеж

Лит	Масса	Масштаб
Р	см. табл.	1:10

Лист 1 Листов 1

ЦНИИЭП жилища

15201-40 Копировал Кукурузова Формат 12

Формат	Зона	Поз.	Обозначение	Наименование	Кол на исполн. РА43- 3	4	4.5	5	6	8	9	10			Примечание
				Документация											
12			1.172-3-Д41	Сборочный чертеж	X	X	X	X	X	X	X	X			
				Детали											
64		1	1.172-3-Д41	Брус вертикальный											
				сосна 22×54 L430											
				ГОСТ 8486-66	2	2	2	2	2	2	2	2			
64		2	1.172-3-Д41	Брус горизонтальный											
				сосна ГОСТ 8486-66											

Условное наименование Лит

Изм	Лист	№ докум.	Подп.	Дата	1.172-3-Д40			
Разраб.		Егоркина			Рамки антресольные РА43-3 ... РА43-10	Лит	Лист 1	Листов 2
Гл. архитект.		Зингер				ЦНИИЭПжилища		
Гл. инж. мастер.		Балановский						
Рук. маст.		Данишевский						
Проверил		Зингер						

Копировал Кукурузова Формат 11

Инв. № подл.	Подп. и дата	Взам. инв. №	Инв. № дубл.	Подп. и дата

Формат	Зона	Поз.	Обозначение	Наименование	Кол на исполн. РА43- 3	4	4.5	5	6	8	9	10			Примечание
			1.172-3-Д41	22×54 L500	2										
			" "	22×54 L400		2									
			" "	22×54 L450			2								
			" "	22×54 L500				2							
			" "	22×54 L600					2						
			" "	22×54 L800						2					
				22×54 L900							2				
			1.172-3-Д41	22×54 L1000								2			
64		3	1.172-3-Д41	Крепежная бобышка											
				сосна 22×54 ℓ100											
				ГОСТ 8486-66	2	2	2	2	2	2	2	2			

15201-41

Изм	Лист	№ докум	Подп	Дата	1.172-3-Д40	Лист 2

Копировал Кукурузова Формат 11

Рис.-1

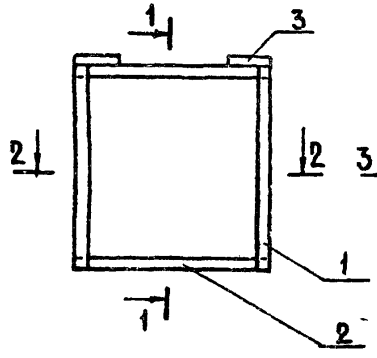

Рис.-2

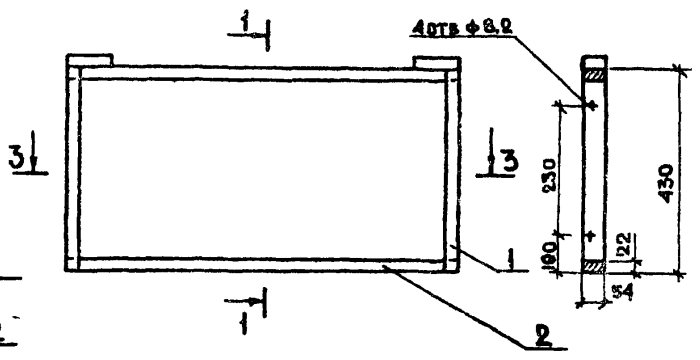

1-1

2-2

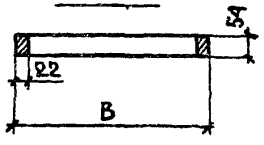

3-3

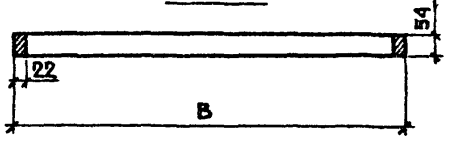

Марка	Рис.	В, мм	Расход древесины м³	Масса, кг.
РА43-3	1	300	0,0016	0,8
РА43-4		400	0,0018	0,9
РА43-4,5		450	0,0019	0,95
РА43-5		500	0,0020	1,0
РА43-6	2	600	0,0023	1,2
РА43-8		800	0,0027	1,4
РА43-9		900	0,0029	1,5
РА43-10		1000	0,0030	1,6

Угловое шиповое соединение брусков рамы выполняется открытым сквозным двойным шипом (ГОСТ 9330-76).

Изм.	Лист.	№ докум.	Подп.	Дата	1.172-3-Д41			
Разраб.		Егоркина			Рамки антресольные РА43-3...РА43-10 Сборочный чертеж.	Лит	Масса	Масштаб
Гл. арх. пр.		Зингер				Р	См. табл.	1:10
Гл. инж. мас.		Балановский				Лист 1	Листов 1	
Рук. маст.		Станишевский				ЦНИИЭП жилища		
Провер.		Зингер						

15201 42 Копировал Кукурузова Формат А2

Формат	Зона	Поз	Обозначение	Наименование	Кол. на исполн. АД53- 3	4	4,5	5	6	8	9	10			Примечание
				Документация											
12			1.172-3-Д43	Сборочный чертеж	X	X	X	X	X	X	X	X			
				Сборочные единицы											
				и детали											
11		1	1.172-3-Д48	Полотно дверки ПДА53-3	1				2						
		1	" "	Полотно дверки ПДА53-4		1				2					
		1	" "	Полотно дверки ПДА53-4,5			1				2				
		1	1.172-3-Д48	Полотно дверки ПДА53-5				1				2			

Условное наименование Лит

Изм.	Лист	№ докум.	Подп.	Дата	1.172-3-Д42			
Разраб.		Егоркина			Блоки антресольные АД53-3 ... АД53-10	Лит.	Лист 1	Листов 2
Гл.арх.пр-та		Зингер				ЦНИИЭП жилища		
Гл.инж.маст.		Балановский						
Рук.маст.		Станишевский						
Проверил		Зингер						

Копировал Кукурузова Формат 11

Инв.№ подл.	Подп. и дата	Взам. инв.№	Инв.№ дубл.	Подп. и дата

Формат	Зона	Поз	Обозначение	Наименование	Кол на исполн. АД53- 3	4	4,5	5	6	8	9	10			Примечание
12		2	1.172-3-Д51	Рамка РА53-3	1										
		2	" "	Рамка РА53-4		1									
		2	" "	Рамка РА53-4,5			1								
		2	" "	Рамка РА53-5				1							
		2	" "	Рамка РА53-6					1						
		2	" "	Рамка РА53-8						1					
		2	" "	Рамка РА53-9							1				
		2	1.172-3-Д51	Рамка РА53-10								1			
БЧ		3	1.172-3-Д61	Рейка 27×8; ℓ485				1	1	1	1	1			
			См. каталог мебельной фурнитуры выпуск 1-73 ВПКТИМ	Стандартные изделия											
		4	и 2го механич 3-да А94	Петля	2	2	2	2	4	4	4	4			
		5	Главмоспромстройматериалов	Ручки	1	1	1	1	2	2	2	2			
		6	(г Москва)	Задвижка накладная					2	2	2	2			
		7	ВПКТИМ. вып. 3-76	Замок накладной	1	1	1	1	1	1	1	1			
		8	" "	Футорка	1	1	1	1	1	1	1	1			
		9		Шурупы 3,5×3,0	16	16	16	16	32	32	32	32			
		10		" 3,5×18 ГОСТ 1145-70*	24	24	24	24	40	40	40	40			

15201 43

Изм	Лист	№ докум.	Подп.	Дата	1.172-3-Д42	Лист 2

Копировал Кукурузова Формат 11

Рис.-1

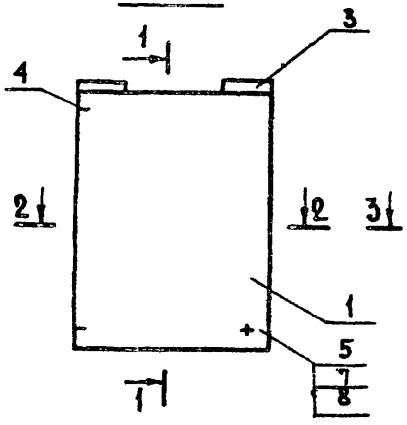

Рис.-2

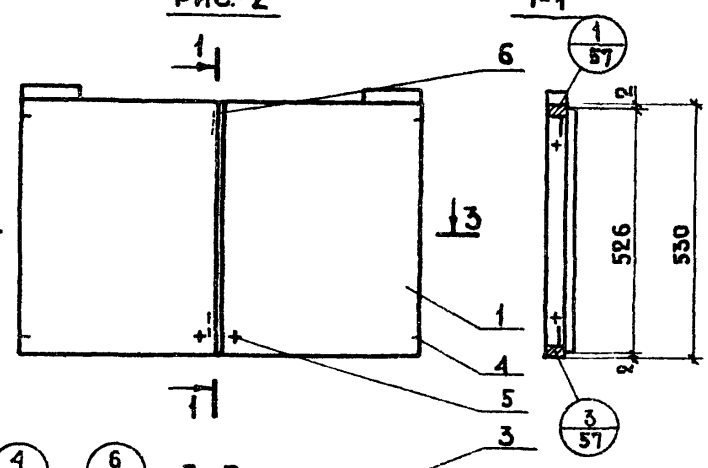

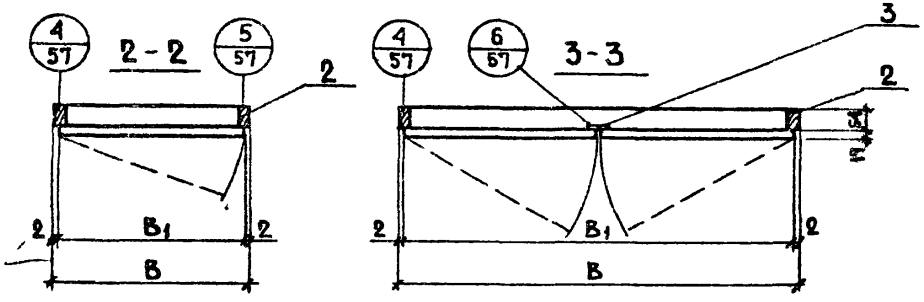

Марка	Рис.	В, мм	B_1, мм	Расход материала ДСП, м²	Расход материала Древесина м³	Масса, кг.
АД53-3	1	300	296	0,16	0,0016	2,7
АД53-4	1	400	396	0,21	0,0020	3,3
АД53-4,5	1	450	446	0,24	0,0021	3,9
АД53-5	1	500	496	0,26	0,0022	4,0
АД53-6	2	600	596	0,32	0,0025	4,8
АД53-8	2	800	796	0,42	0,0029	6,2
АД53-9	2	900	896	0,48	0,0031	6,7
АД53-10	2	1000	996	0,53	0,0033	7,6

БЛОКИ АНТРЕСОЛЬНЫЕ АД53-3; АД53-4; АД53-4,5; АД53-5 ИЗГОТАВЛИВАЮТСЯ ЛЕВЫМИ И ПРАВЫМИ.

Изм.	Лист	№ докум.	Подп.	Дата
Разраб.		Егоркина		
Гл. арх. пр.		Зингер		
Гл. инж. мас.		Балановский		
Рук. маст.		Станишевский		
Провер.		Зингер		

1.172-3-Д43

Блоки антресольные АД53-3... АД53-10 Сборочный чертеж

Лит	Масса	Масштаб
Р	См. табл.	1:10

Лист 1 Листов 1

ЦНИИЭП жилища

15201 44 Копировал Кузрузова Формат А2

Формат	Зона	Поз.	Обозначение	Наименование	Кол на испол. АД63- 3	4	4,5	5	6	8	9	10	Примечание
				Документация									
12			1.172-3-Д45	Сборочный чертеж	X	X	X	X	X	X	X	X	
				Сборочные единицы									
				и детали									
12		1	1.172-3-Д49	Полотно дверки ПДА63-3	1				2				
		1	" "	Полотно дверки ПДА63-4		1				2			
		1	" "	Полотно дверки ПДА63-4,5			1				2		
		1	1.172-3-Д49	Полотно дверки ПДА63-5				1				2	

Инв. № подл. | Подп. и дата | Взам. инв. № | Инв. № дубл. | Подп. и дата

Изм.	Лист	№ докум.	Подп.	Дата
Разраб.		Егоркина		
Гл. арх. пр-та		Зингер		
Гл. инж. маст.		Балановский		
Рук. маст.		Станишевский		
Проверил		Зингер		

1.172-3-Д44

Блоки антресольные АД63-3 ... АД63-10

Лит.	Лист	Листов
	1	2

ЦНИИЭП жилища

Копировал Кукурузова Формат 11

Формат	Зона	Поз.	Обозначение	Наименование	Кол на испол. АД63- 3	4	4,5	5	6	8	9	10	Примечание
		2	1.172-3-Д54	Рамка РА63-3	1								
		2	" "	Рамка РА63-4		1							
		2	" "	Рамка РА63-4,5			1						
		2	" "	Рамка РА63-5				1					
		2	" "	Рамка РА63-6					1				
		2	" "	Рамка РА63-8						1			
		2	" "	Рамка РА63-9							1		
		2	1.172-3-Д54	Рамка РА63-10								1	
64		3	1.172-3-Д61	Рейка 27×8; ℓ585					1	1	1	1	
			См. каталог мебельной фурнитуры выпуск 1-73 ВПКТИМ	Стандартные изделия									
		4	и 2[29] механич. з-да А94	Петля	2	2	2	2	4	4	4	4	
		5	Главмоспромстройматериалов	Ручки	1	1	1	1	2	2	2	2	
		6	(г. Москва)	Задвижка накладная					2	2	2	2	
		7	ВПКТИМ вып. 3-76	Замок накладной	1	1	1	1	1	1	1	1	
		8	" "	Футорка	1	1	1	1	1	1	1	1	
		9		Шурупы 3,5×30	16	16	16	16	32	32	32	32	
		10		ГОСТ 1145-70* 3,5×18	24	24	24	24	40	40	40	40	

15201-45

Изм.	Лист	№ докум.	Подп.	Дата

1.172-3-Д44 Лист 2

Копировал Кукурузова Формат 11

Рис. 1

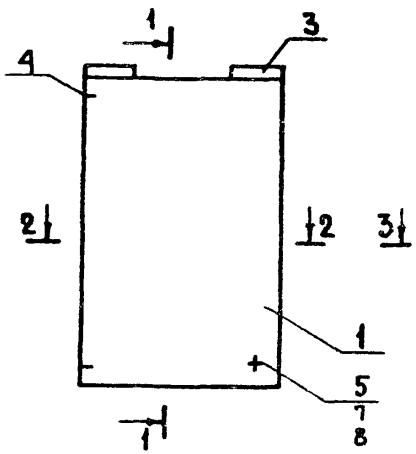

Рис. 2

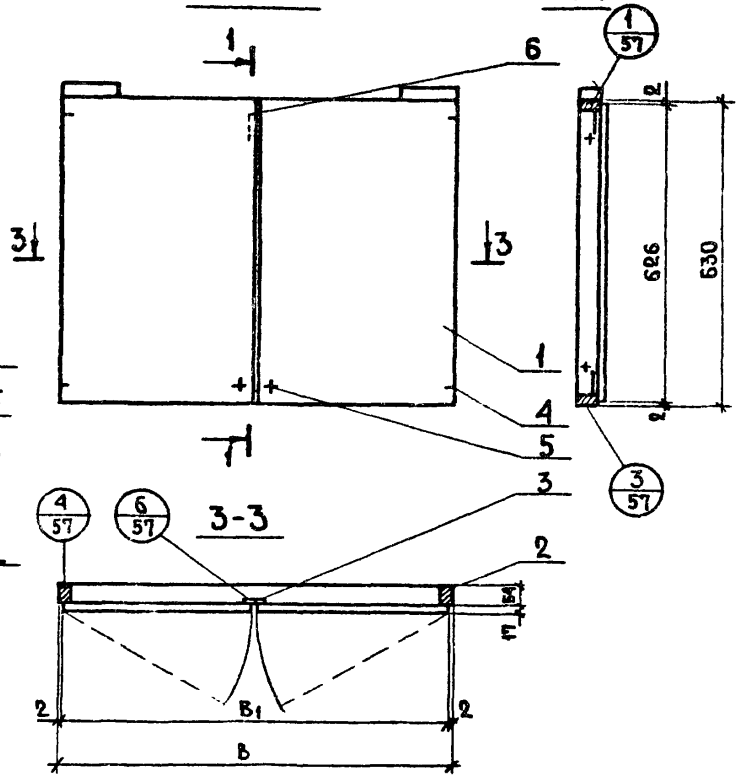

Марка	Рис	В, мм	B_1, мм	Расход материала		Масса кг.
				ДСП, м²	Древесина м³	
АД63-3	1	300	296	0,20	0,0020	3,4
АД63-4		400	396	0,25	0,0023	4,1
АД63-4,5		450	446	0,28	0,0024	4,4
АД63-5		500	496	0,30	0,0025	6,0
АД63-6	2	600	596	0,37	0,0027	7,0
АД63-8		800	796	0,50	0,0030	9,0
АД63-9		900	896	0,57	0,0034	10,4
АД63-10		1000	996	0,60	0,0036	11,0

Блоки антресольные АД63-3; АД63-4; АД63-4,5; АД63-5 изготавливаются левыми и правыми.

Изм.	Лист	№ докум.	Подп.	Дата
Разраб.		Егоркина		
Гл. арх. пр.		Зингер		
Гл. инж. мас.		Балановский		
Рук. маст.		Станишевский		
Провер.		Зингер		

1.172-3-Д45

Блоки антресольные АД63-3 ... АД63-10 Сборочный чертеж.

Лит	Масса	Масштаб
Р		1:10

Лист 1 Листов 1

ЦНИИЭП жилища

15201-46 Копировал Кукурузова Формат А2

Формат	Зона	Поз.	Обозначение	Наименование	Кол. на исполн ПДА53										Примечание
					3	4	4.5	5							
				Документация											
11			1.172-3-Д48	Сборочный чертеж	×	×	×	×							
			1.172-3-Д61	Узлы/Варианты отделки/	×	×	×	×							
				Материалы											
		1	1.172-3-Д48	Плита древесно-стружечная											
				ГОСТ 10632-70, м²	0,16	0,21	0,24	0,26							
		2	" "	Фанеровка пласти-строга-											
				ный шпон ГОСТ 2977-77, м²	0,32	0,42	0,48	0,52							
		3	" "	Фанеровка кромки-строганый											
				шпон ГОСТ 2977-77, м²	1,66	1,86	1,96	2,06							

Лит

Условное наименование

Изм	Лист	№ докум.	Подпись	Дата
Разработ		Егоркина		
Гл. арх. пр.		Зингер		
Гл. инж. мас.		Балановский		
Рук. маст.		Станишевский		
Проверил		Зингер		

1.172-3-Д46

Полотна дверных блоков антресолей ПДА53-3 ... ПДА53-5

Лит	Лист	Листов
	1	1

ЦНИИЭП жилища

Копировал Кукурузова

Формат 11.

Инв. № подл.	Подп. и дата	Взам. инв. №	Инв. № дубл.	Подп. и дата.

Формат	Зона	Поз	Обозначение	Наименование	Кол. на исполн. ПДА63										Примечание
					3	4	4,5	5							
				Документация											
11			1.172-3-Д49	Сборочный чертеж	×	×	×	×							
			1.172-3-Д61	Узлы/Варианты отделки/	×	×	×	×							
				Материалы.											
		1	1.172-3-Д49	Плита древесно-стружеч-											
				ная ГОСТ 10632-70, м²	0,20	0,25	0,28	0,31							
		2	" "	Фанеровка пласти-строга-											
				ная фанера ГОСТ 2977-77, м²	0,40	0,50	0,56	0,62							
		3	1.172-3-Д49	Фанеровка кромки-строга-											
				ный шпон ГОСТ 2977-77, м²	1,86	2,06	2,16	2,26							

Лит.

Условное наименование

Изм.	Лист.	№ докум.	Подпись	Дата
Разработ		Егоркина		
Гл. арх. пр.		Зингер		
Гл. инж. мас.		Балановский		
Рук. маст.		Станишевский		
Проверил		Зингер		

1.172-3-Д47

Полотна дверных блоков антресолей ПДА63-3 ... ПДА63-5

Лит	Лист	Листов
	1	1

ЦНИИЭП жилища

Копировал Кукурузова

Формат 11

15201 47

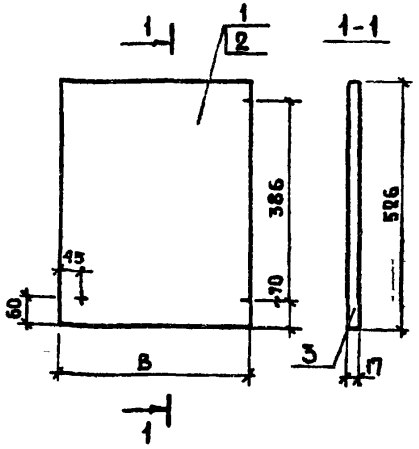

Марка	В, мм	Расход ДСП, м²	Масса, кг
ПДА53-3	290	0,16	1,9
ПДА53-4	396	0,21	2,5
ПДА53-4,5	446	0,24	2,8
ПДА53-5	496	0,26	3,2

Полотна дверок изготавливаются левыми и правыми. На чертеже показано полотно правое.

Изм.	Лист	№ докум.	Подп.	Дата
Разраб.		Егоркина		
Гл. арх. пр.		Зингер		
Гл. инж. мас.		Балановский		
Рук. маст.		Станишевский		
Проверил		Зингер		

1.172-3-Д48

Полотна дверок антресолей ПДА53-3.... ПДА53-5
Сборочный чертеж

Лит	Масса	Масштаб
Р	см. табл.	1:10

Лист 1 | Листов 1

ЦНИИЭП жилища

Копировал Кукурузова | Формат 11

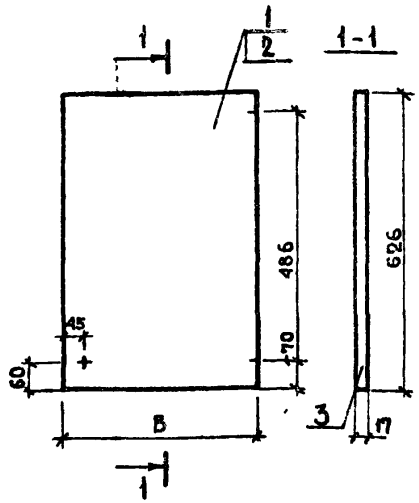

Марка	В, мм	Расход ДСП, м²	Масса, кг
ПДА63-3	296	0,20	2,3
ПДА63-4	396	0,25	3,0
ПДА63-4,5	446	0,28	3,3
ПДА63-5	496	0,31	3,8

Полотна дверок изго авливаются левыми и правыми. На чертеже показано полотно правое.

Изм.	Лист		Подп.	Дата
Разраб.		Егоркина		
Гл. арх. пр.		Зингер		
Гл. инж. мас.		Балановский		
Рук. маст.		Станишевский		
Проверил		Зингер		

1.172-3-Д49

Полотна дверок антресолей ПДА63-3... ПДА63-5
Сборочный чертеж

Лит	Масса	Масштаб
Р	см. табл.	1:10

Лист 1 | Листов 1

ЦНИИЭП жилища

15201 48 Копировал Кукурузова | Формат 11

Формат	Зона	Поз.	Обозначение	Наименование	Кол. на испол. РА53- 3	4	4.5	5	6	8	9	10			Примечание
				Документация											
12			1.172-3-Д51	Сборочный чертеж	X	X	X	X	X	X	X	X			
				Детали											
		1	1.172-3-Д51	Брус вертикальный											
				сосна 22×54 L530											
				ГОСТ 8486-66	2	2	2	2	2	2	2	2			
		2	1.172-3-Д51	Брус горизонтальный											
				сосна ГОСТ 8486-66											

Условное наименование Лит.

Изм	Лист	№ докум.	Подп.	Дата	1.172-3-Д50			
Разраб.		Егоркина			Рамки антресольные РА53-3 ... РА53-10	Лит	Лист 1	Листов 2
Гл.арх.прт		Зингер				ЦНИИЭП жилища		
Гл.инж.маст.		Балановский						
Рук.маст.		Станишевский						
Проверил		Зингер						

Копировал Кукурузова Формат А4

Инв.№ подл. | Подп. и дата | Взам. инв.№ | Инв.№ дубл. | Подп. и дата

Формат	Зона	Поз.	Обозначение	Наименование	Кол. на испол. РА53- 3	4	4.5	5	6	8	9	10			Примечание
			1.172-3-Д51	22×54 L300	2										
			" "	22×54 L400		2									
			" "	22×54 L450			2								
			" "	22×54 L500				2							
			" "	22×54 L600					2						
			" "	22×54 L800						2					
			" "	22×54 L900							2				
			1.172-3-Д51	22×54 L1000								2			
64		3	1.172-3-Д51	Крепежная бобышка											
				сосна 22×54 ℓ 100											
				ГОСТ 8486-66	2	2	2	2	2	2	2	2			

15201 43

Изм	Лист	№ докум	Подп.	Дата	1.172-3-Д50	Лист 2

Рис.-1

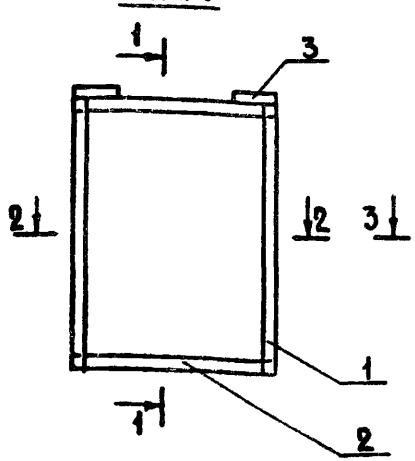

Рис.-2

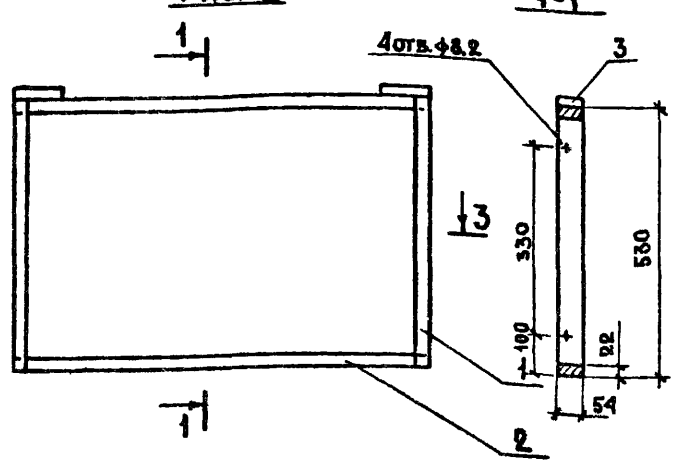

1-1

2-2

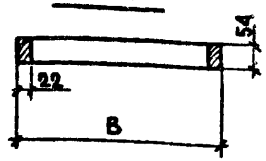

3-3

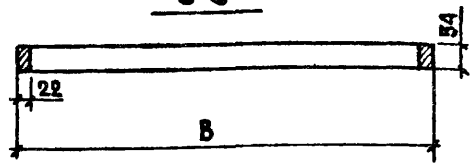

Марка	Рис	B, мм	Расход древесины м³	Масса, кг
РА53-3	1	300	0,0018	0,9
РА53-4		400	0,0020	1.0
РА53-4,5		450	0,0022	1,1
РА53-5		500	0,0023	1,2
РА53-6	2	600	0,0025	1,3
РА53-8		800	0,0029	1,5
РА53-9		900	0,0031	1,6
РА53-10		1000	0,0034	1,7

Угловое шиповое соединение брусков рамы выполняется открытым сквозным двойным шипом (гост 9330-76)

Изм.	Лист	№ докум.	Подп.	Дата
Разраб.		Егоркина		
Гл.арх.пр.		Зингер		
Гл.инж.мас		Балановский		
Рук.маст.		Станишевский		
Проверил		Зингер		

1.172-3-Д51

Рамки антресольные РА53-3... РА53-10 Сборочный чертеж

Лит	Масса	Масштаб
Р	см табл	1:10

Лист 1 | Листов 1

ЦНИИЭП жилища

152 01 50 Копировал Кузьмова Формат 12

Формат	Зона	Поз.	Обозначение	Наименование	Кол. на испол. РА63- 3	4	4.5	5	6	8	9	10	Примечание
				Документация									
12			1.172-3-Д54	Сборочный чертеж	X	X	X	X	X	X	X	X	
				Детали									
БЧ		1	1.172-3-Д54	Брус вертикальный									
				сосна 22×54 L 630									
				ГОСТ 8486-66	2	2	2	2	2	2	2	2	
БЧ		2	1.172-3-Д54	Брус горизонтальный									
				сосна ГОСТ 8486-66									

Условное наименование лит

Изм	Лист	№ докум.	Подп.	Дата
Разраб.	Егоркина			
Гл. арх. пр.	Зингер			
Гл. инж. маст.	Балановский			
Рук. маст.	Станкшевский			
Проверил	Зингер			

1.172-3-Д52

Рамки антресольные РА63-3....РА63-10

Лит.	Лист	Листов
	1	2

ЦНИИЭП жилища

Копировал Кукурузова Формат 11

Инв № подл	Подп и дата	Взам инв №	Инв № дубл.	Подп. и дата

Формат	Зона	Поз.	Обозначение	Наименование	Кол. на испол. РА63- 3	4	4.5	5	6	8	9	10	Примечание
БЧ			1.172-3-Д54	22×54 L 300	2								
			" "	22×54 L 400		2							
			" "	22×54 L 450			2						
			" "	22×54 L 500				2					
			" "	22×54 L 600					2				
			" "	22×54 L 800						2			
			" "	22×54 L 900							2		
			1.172-3-Д54	22×54 L 1000								2	
БЧ		3	1.172-3-Д54	Крепежная бобышка									
				сосна 22×54; L 100									
				ГОСТ 8486-66	2	2	2	2	2	2	2	2	

15201 51

Изм	Лист	№ докум	Подп	Дата

1.172-3-Д52

Лист 2

Копировал Кукурузова Формат 11

Рис. 1

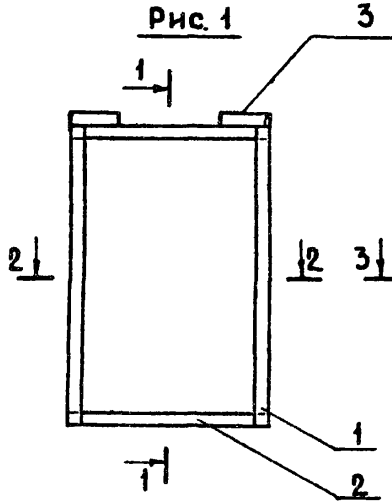

Рис. 2

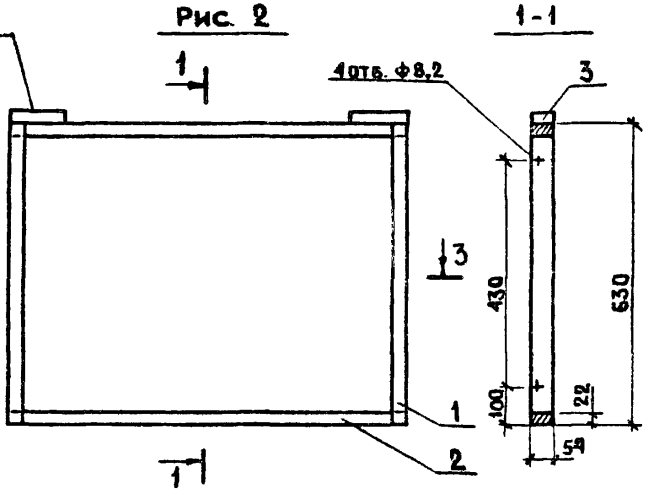

1-1

2-2

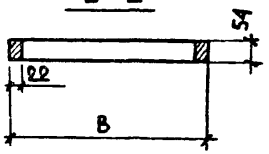

3-3

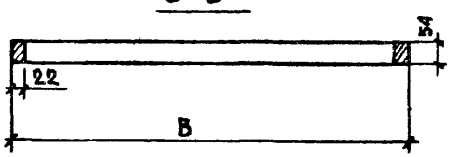

Марка	Рис	В, мм	Расход древесины, м³	Масса, кг.
РА63-3	1	300	0,0020	1.0
РА63-4		400	0,0022	1,1
РА63-4,5		450	0,0023	1,2
РА63-5		500	0,0025	1 3
РА63-6	2	600	0,0027	1,4
РА63-8		800	0,0030	1,6
РА63-9		900	0,0034	1,7
РА63-10		1000	0,0036	1,8

Угловое шиповое соединение брусков рамы выполняется открытым сквозным двойным шипом (ГОСТ 9330-76).

Изм	Лист	№ докум.	Подп.	Дата
Разраб.		Егоркина		
Гл.арх.пр		Зингер		
Гл.инж.пр		Балановский		
Рук.маст.		Станишевский		
Проверил		Зингер		

1.172-3-Д54

Рамки антресольные РА63-3 ... РА63-10 Сборочный чертеж.

Лит.	Масса	Масштаб
Р	см. таба	1:10
Лист 1	Листов 1	

ЦНИИЭП жилища

15201 52 Копировал Кукурузова Формат 12

Формат	Зона	Поз.	Обозначение	Наименование	Кол. на испол. АД73- 3	4	4,5	5	6	8	9	10	Примечание
				Документация									
12			1.172-3-Д56	Сборочный чертеж	X	X	X	X	X	X	X	X	
				Сборочные единицы									
				и детали									
		1	1.172-3-Д58	Полотно дверки ПДА73-3	1				2				
		1	" "	Полотно дверки ПДА73-4		1				2			
		1	" "	Полотно дверки ПДА73-4,5			1				2		
		1	1.172-3-Д58	Полотно дверки ПДА73-5				1				2	

Условное наименование АИТ

Изм.	Лист	№ докум.	Подп.	Дата	1.172-3-Д55			
Разраб.		Егоркина			Блоки антресольные АД73-3 ... АД73-10	Лит.	Лист 1	Листов 2
Гл.арх.пр-та		Зингер				ЦНИИЭПжилища		
Гл.инж.маст.		Балановский						
Рук.маст.		Станишевский						
Проверил		Зингер						

Копировал Кукурузова Формат А4

Инв. № подл.	Подп. и дата	Взам. инв. №	Инв. № дубл.	Подп. и дата

Формат	Зона	Поз.	Обозначение	Наименование	Кол. на испол. АД73- 3	4	4,5	5	6	8	9	10	Примечание
12		2	1.172-3-Д60	Рамка РА73-3	1								
		2	" "	Рамка РА73-4		1							
		2	" "	Рамка РА73-4,5			1						
		2	" "	Рамка РА73-5				1					
		2	" "	Рамка РА73-6					1				
		2	" "	Рамка РА73-8						1			
		2	" "	Рамка РА73-9							1		
		2	1.172-3-Д60	Рамка РА73-10								1	
		3		Рейка					1	1	1	1	
			См. каталог мебельной фурнитуры выпуск 1-73 ВПКТИМ	Стандартные изделия									
		4	и 2-го механич. з-да 194	Петля	2	2	2	2	4	4	4	4	
		5	Главмоспромстройматериалов	Ручки	1	1	1	1	2	2	2	2	
		6	(г. Москва)	Задвижка накладная					2	2	2	2	
		7	ВКТИМ вып. 3-76	Замок накладной	1	1	1	1	1	1	1	1	
		8	" "	Футорка	1	1	1	1	1	1	1	1	
		9		Шурупы 3,5×3	16	16	16	16	32	32	32	32	
				" ГОСТ 3,5×18 1145-70*	24	24	24	24	40	40	40	40	

15201 53

Изм.	Лист	№ докум.	Подп.	Дата	1.172-3-Д55	Лист 2

Копировал Кукурузова Формат А4

Рис.-1

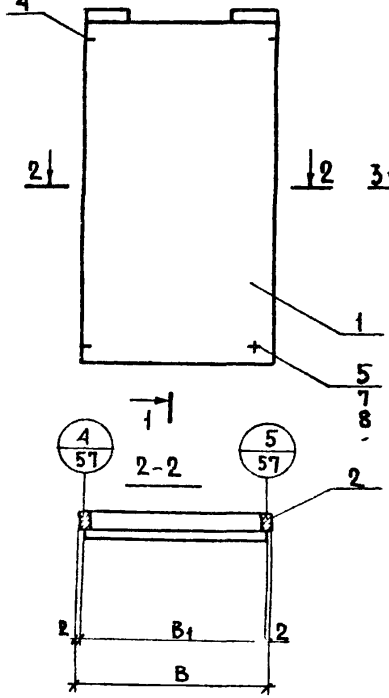

Рис.-2

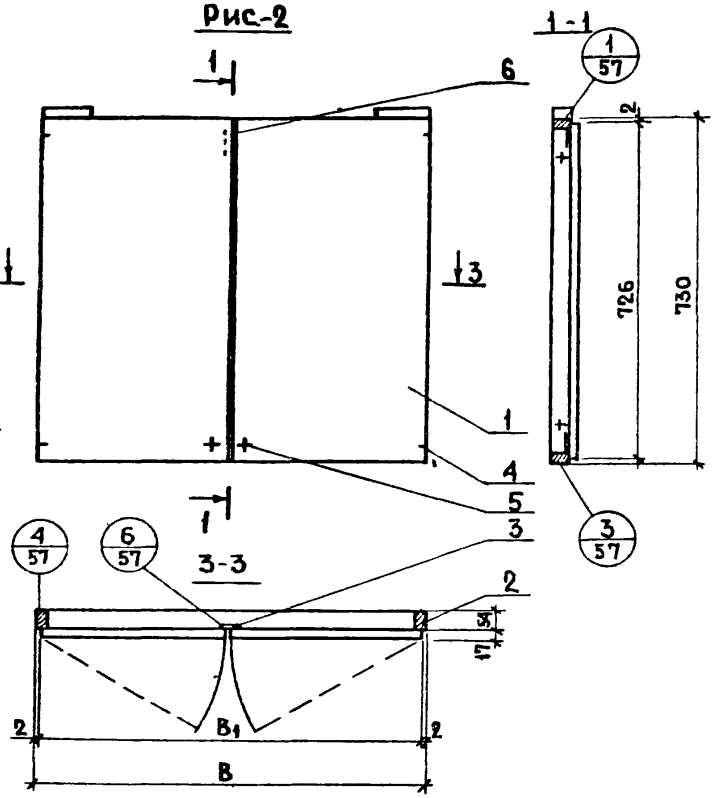

Марка	Рис	B, мм	B_1, мм	Расход материала ДСП, м²	Расход материала Древесина м³	Масса, кг.
АД73-3	1	300	296	0,22	0,0022	4,5
АД73-4		400	396	0,30	0,0025	4,7
АД73-4,5		450	446	0,33	0,0026	5,2
АД73-5		500	496	0,40	0,0027	7,5
АД73-6	2	600	596	0,43	0,0030	8,1
АД73-8		800	796	0,60	0,0033	11,6
АД73-9		900	896	0,66	0,0036	11,9
АД73-10		1000	996	0,70	0,0038	12,7

БЛОКИ АНТРЕСОЛЬНЫХ ДВЕРОК АД73-3; АД73-4; АД73-4,5; АД73-5 ИЗГОТАВЛИВАЮТСЯ ЛЕВЫМИ И ПРАВЫМИ.

Изм.	Лист.	№ докум.	Подп.	Дата
Разраб.		Егоркина		
Гл. арх. пр.		Зингер		
Гл. инж. маг.		Балановский		
Рук. маст.		Станишевский		
Провер		Зингер		

1.172-3-Д56

Блоки антресольные АД73-3... АД73-10

Сборочный чертеж

Лит	Масса	Масштаб
Р		1:10

Лист 1 | Листов 1

ЦНИИЭП жилища

15201-54 Копировал Кукурузова Формат 12

Формат	Зона	Поз	Обозначение	Наименование	Кол. на исполн ПДА73- 3	4	4,5	5	Примечание
				Документация					
11			1...2-3-Д58	Сборочный чертеж	×	×	×	×	
			1.172-3-Д61	Узлы/Варианты отделки/	×	×	×	×	
				Материалы					
		1	1.172-3-Д58	Плита древесно-стружечная ГОСТ 10632-70, м2	0,22	0,30	0,33	0,36	
		2	" "	Фанеровка пласти-строганый шпон ГОСТ 2977-77, м2	0,44	0,60	0,65	0,73	
		3	1.172-3-58	Фанеровка кромки-строганый шпон ГОСТ 2977-77, м2	2,06	2,26	2,36	2,46	

Условное обозначение: Лит

Изм	Лист	№ докум.	Подп.	Дата
Разработ.		Егоркина		
Гл. арх. пр.		Зингер		
Гл. инж. маст.		Балановский		
Рук. маст. 5		Станишевский		
Проверил		Зингер		

1.172-3-Д57

Полотна дверных блоков антресолей ПДА73-3... ПДА73-5

Лит	Лист	Листов
	1	2

ЦНИИЭП жилища

Копировал Кукурузова

Формат 11

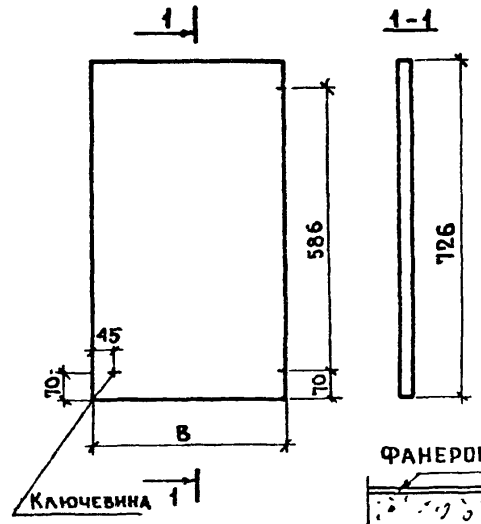

Марка	В, мм	Расход ДСП, м²	Масса, кг
ПДА73-3	296	0,22	2,6
ПДА73-4	396	0,30	3,4
ПДА73-4,5	446	0,33	3,9
ПДА73-5	496	0,36	4,3

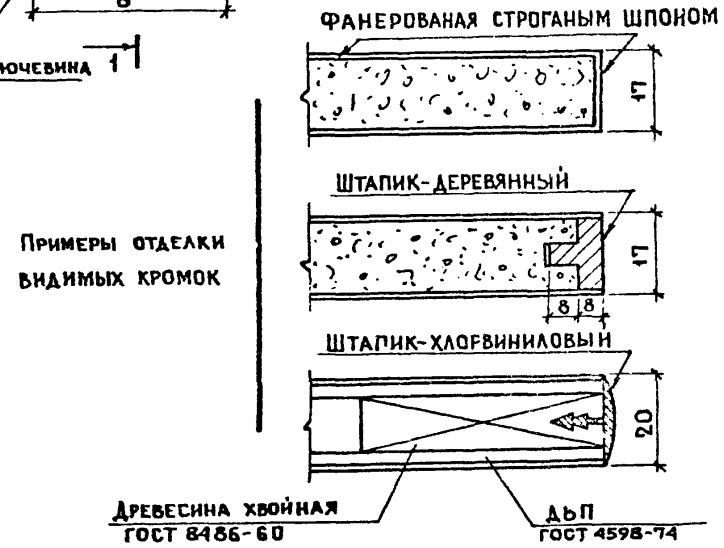

Изм	Лист	№ докум.	Подп.	Дата
Разраб.		Егоркина		
Гл. арх. пр.		Зингер		
Гл. инж. мас.		Балановский		
Рук. маст.		Станишевский		
Провер		Зингер		

1 172-3 · Д58

Полотна дверок антресолей ПДА73-3... ПДА73-5

ДСП толщ. 16 ГОСТ 10632-70

Лит	Масса	Масштаб
Р	см. табл.	1:10

Лист 2 | Листов 2

ЦНИИЭП жилища

15201 55

Копировал Кукурузова

Формат 11

Поз.	Обозначение	Наименование	Кол. на испол. РА73- 3	4	4.5	5	6	8	9	10			Примечание
		Документация											
12	1.172-3-Д60	Сборочный чертеж	X	X	X	X	X	X	X	X			
		Детали											
1		Брус вертикальный											
		сосна 22×54 L 750											
		ГОСТ 8486-66	2	2	2	2	2	2	2	2			
2		Брус горизонтальный											
		сосна ГОСТ 8486-66											

Лит. | Условное наименование

Изм.	Лист	№ докум.	Подп.	Дата
Разраб.	Егоркина			
Гл. арх. пр-та	Зингер			
Гл. инж. маст.	Балановский			
Рук. маст.	Станиевский			
Проверил	Зингер			

1.172-3-Д59

Рамки антресольные РА73-3 ... РА73-10

Лит	Лист	Листов
	1	2

ЦНИИЭП жилища

Копировал Кукурузова Формат А4

Инв. № подл.	Подп. и дата	Взам. инв. №	Инв. № дубл.	Подп. и дата

Формат	Зона	Поз.	Обозначение	Наименование	Кол. на испол. РА73- 3	4	4,5	5	6	8	9	10			Примечание
			1.172-3-Д60	22×54 L 300	2										
			" "	22×54 L 400		2									
			" "	22×54 L 450			2								
			" "	22×54 L 500				2							
			" "	22×54 L 600					2						
			" "	22×54 L 800						2					
			" "	22×54 L 900							2				
			1.172-3-Д60	22×54 L 1000								2			
Б.Ч.		3	1.172-3-Д60	Крепежная бобышка											
				сосна 22×54 ℓ 100											
				ГОСТ 8486-66	2	2	2	2	2	2	2	2			

Изм.	Лист	№ докум.	Подп.	Дата

1.172-3-Д59

Лис 2

Копировал Кукурузова Формат А4

15201 56

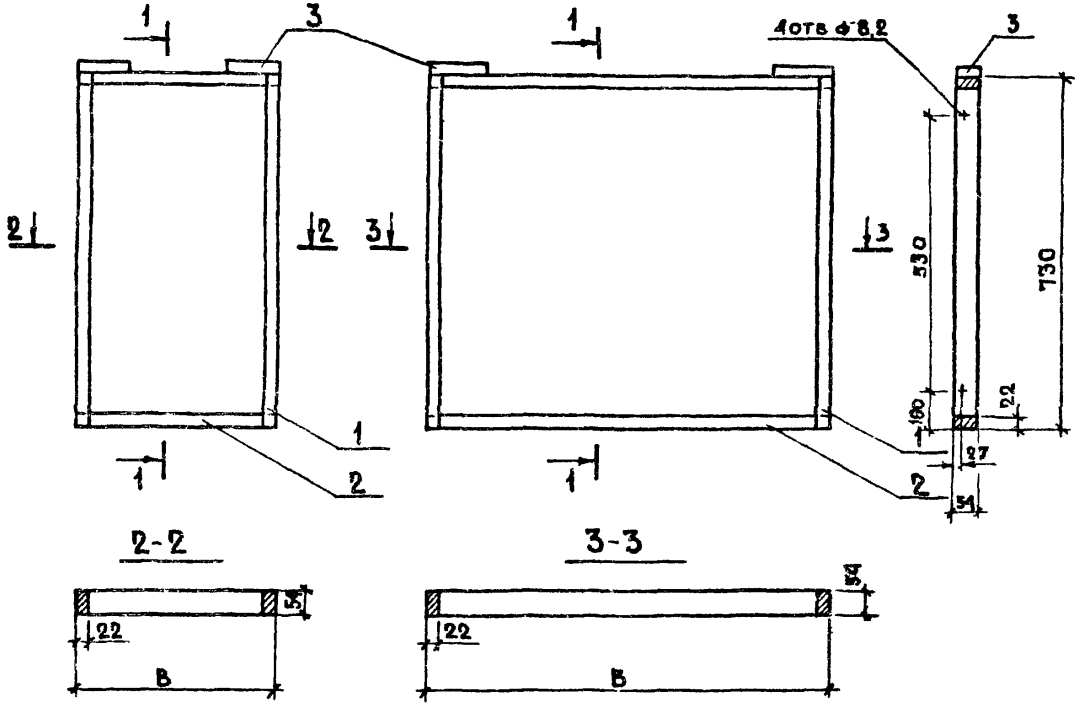

Марка	Рис	B, мм	Расход древесины м³	Масса, кг.
РА73-3	1	300	0,0023	1,2
РА73-4		400	0,0025	1,25
РА73-4,5		450	0,0026	1,3
РА73-5		500	0,0027	1,4
РА73-6	2	600	0,0029	1,5
РА73-8		800	0,0034	1,7
РА73-9		900	0,0036	1,8
РА73-10		1000	0,0038	1,9

Угловое шиповое соединение брусков рамы выполняется открытым сквозным двойным шипом (ГОСТ 9330-76)

Изм	Лист	№ докум.	Подп	Дата	1.172-3-Д60
Разраб.		Егоркина			Рамки антресольные РА73-3... РА73-10 Сборочный чертеж.
Гл. арх. пр		Зингер			Лит: Р; Масса; Масштаб 1:10
Гл. инж. мас.		Балановский			Лист 1; Листов 1
Рук. маст.		Станишевский			ЦНИИЭП жилища
Проверил		Зингер			

15201 57 Копировал: Кукурузова Формат 12

Вариант 1 - щит из дсп облицованный строганым шпоном.

Вариант 2 - полый щит с заполнением

Вариант 3 - то же с пластмассовой обкладкой.

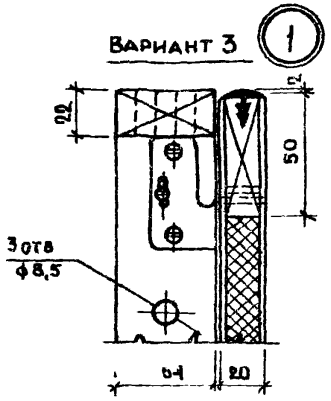

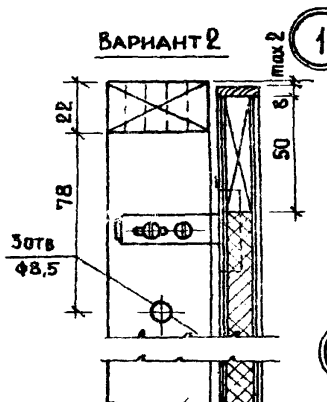

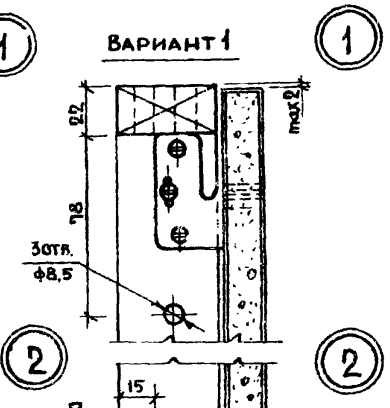

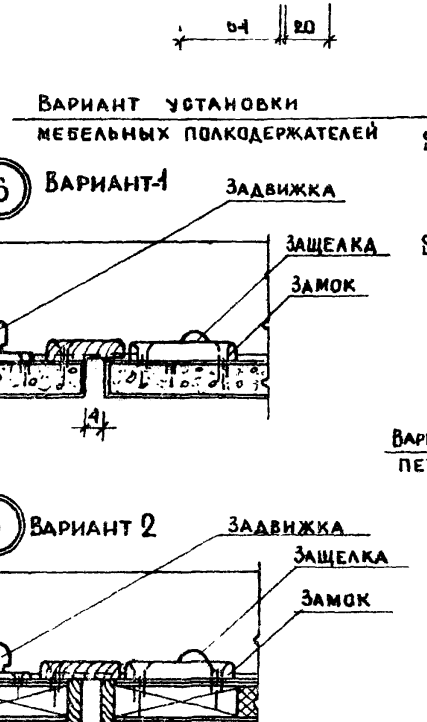

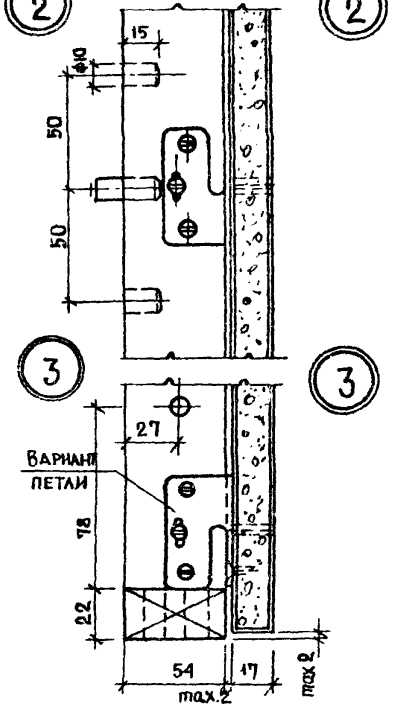

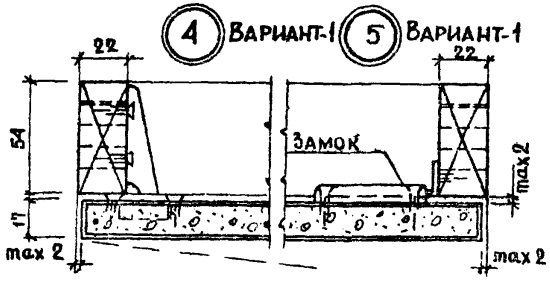

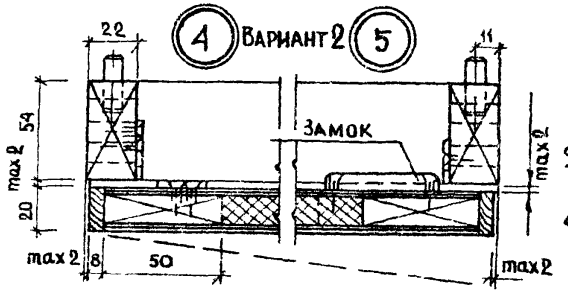

Изм.	Лист.	№ докум.	Подп.	Дата	
Разраб.		Зингер			
Гл. арх. пр.		Зингер			
Гл. инж. мас		Балановский			
Рук маст		Станишевский			
Проверил		Зингер			

1.172-3-Д61

Блоки дверные
Узлы 1...6

Лит.	Лист	Листов
	1	1

ЦНИИЭПжилища

15201 58 1

Копировал: Куд...

Формат 12.

Формат	Зона	Поз.	Обозначение	Наименование	Кол на испол. БС17- 3	4	4,5	5	6	8	9	10			Примечание
				Документация											
12			1.172-3-Д63	Сборочный чертеж	х	х	х	х	х	х	х	х			
				Сборочные единицы и детали											
11		1	1.172-3-Д68	Стенка задняя ПС17-3	1										
		1	" "	Стенка задняя ПС17-4		1									
		1	1.172-3-Д68	Стенка задняя ПС17-4,5			1								

Лит

Основное наименование

Изм.	Лист	№ докум.	Подп.	Дата
Разработ.		Егоркина		
Гл.арх.пр.		Зингер		
Гл.инж.маст.		Балановский		
Рук.маст.		Станишевский		
Проверил		Зингер		

1.172-3-Д62

Блоки задней стенки БС17-3... БС17-10

Лит.	Лист	Листов
	1	2

ЦНИИЭП жилища

Копировал Кукурузова Формат 11.

Формат	Зона	Поз.	Обозначение	Наименование	Кол на испол. БС17- 3	4	4,5	5	6	8	9	10			Примечание
		1	1.172-3-Д68	Стенка задняя ПС17-5				1							
		1	" "	Стенка задняя ПС17-6					1						
		1	" "	Стенка задняя ПС17-8						1					
		1	" "	Стенка задняя ПС17-9							1				
		1	1.172-3-Д68	Стенка задняя ПС17-10								1			
12		2	1.172-3-Д27	Рамка РБ17-3	1										
		2	" "	Рамка РБ17-4		1									
		2	" "	Рамка РБ17-4,5			1								
		2	" "	Рамка РБ17-5				1							
		2	" "	Рамка РБ17-6					1						
		2	" "	Рамка РБ17-8						1					
		2	" "	Рамка РБ17-9							1				
		2	1.172-3-Д27	Рамка РБ17-10								1			
				Прочие изделия											
11			1.172-3-Д111	Уголник УМ-2	10	10	10	10	12	12	12	12			
				Шуруп 2,5×18	30	30	30	30	36	36	36	36			
				ГОСТ 1145-70*											

15201 59

Изм.	Лист	№ докум.	Подп.	Дата

1.172-3-Д62

Лист 2

Копировал Кукурузова Формат 11

Рис.-1

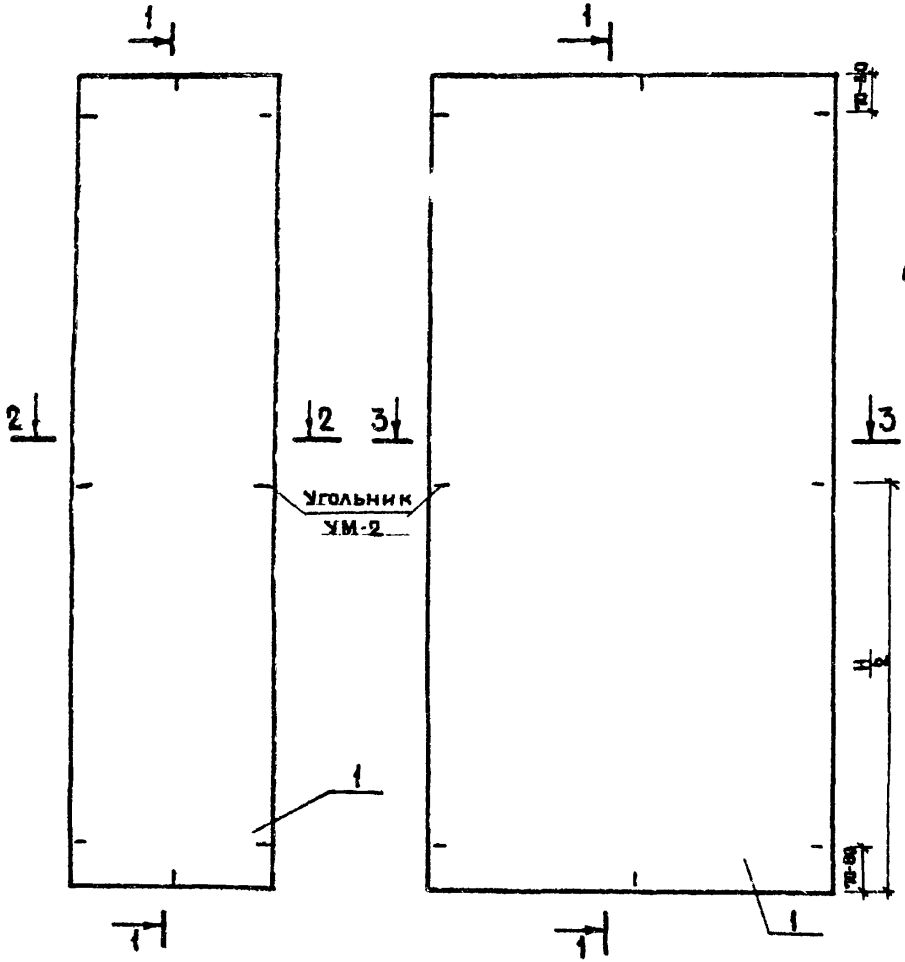

Рис.-2

Марка	Рис.	B, мм	B_1, мм	Расход материала: ДСП, м²	Расход материала: Древесина м³	Масса, кг
БС17-3	1	300	296	0,5	0,0044	7,8
БС17-4		400	396	0,7	0,0046	10,1
БС17-4,5		450	446	0,76	0,0047	10,7
БС17-5		500	496	0,8	0,0048	11,3
БС17-6	2	600	596	1,0	0,0051	13,7
БС17-8		800	796	1,4	0,0055	18,4
БС17-9		900	896	1,5	0,0057	19,6
БС17-10		1000	996	1,7	0,0060	22,0

3-3 Вариант

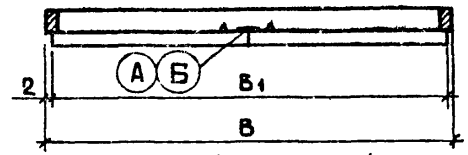

Варианты устройства задней стенки из двух полотен однопольных блоков

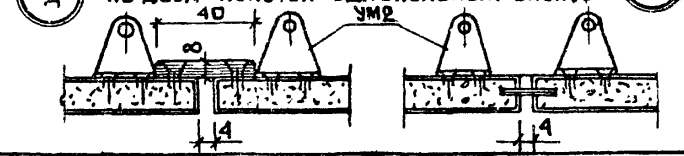

2-2

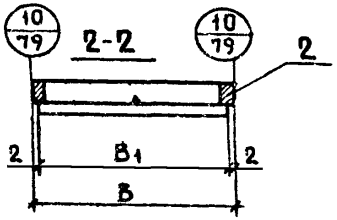

3-3

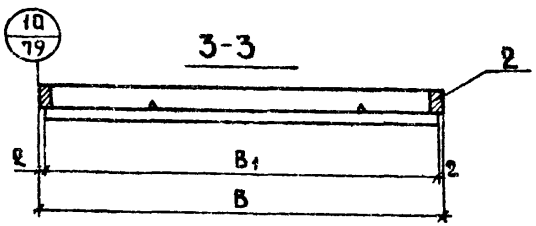

Изм.	Лист	№ докум.	Подп.	Дата	1.172-3-Д63			
Разраб.		Егоркина			Блоки задней стенки БС17-3...БС17-10 Сборочный чертеж	Лит	Масса	Масштаб
Гл.арх.пр.		Зингер				Р		1:10
Гл.инж.мас.		Балановский				Лист 1	Листов 1	
Рук.маст.		Станишевский				ЦНИИЭПжилища		
Провер.		Зингер						

15201 60 Копировал Кукурузова Формат А2

Формат	Зона	Поз.	Обозначение	Наименование	Кол. на испол. БС20- 3	4	4,5	5	6	8	9	10			Примечание
				Документация											
12			1.172-3-Д65	Сборочный чертеж	X	X	X	X	X	X	X	X			
				Сборочные единицы											
				и детали											
		1	1.172-3-Д69	Стенка задняя ПС20-3	1										
			" "	Стенка задняя ПС20-4		1									
			" "	Стенка задняя ПС20-4,5			1								

Условное наименование лит

Изм.	Лист	№ докум.	Подп.	Дата
Разраб.		Егоркина		
Гл. арх. пр.		Зингер		
Гл. инж. маст.		Балановский		
Рук. маст.		Станишевский		
Проверил		Зингер		

1.172-3-Д64

Блоки задней стенки БС20-3 ... БС20-10

Лит	Лист	Листов
	1	2

ЦНИИЭП жилища

Копировал: Кукурузова Формат 11

Формат	Зона	Поз.	Обозначение	Наименование	Кол. на испол. БС20- 3	4	4,5	5	6	8	9	10			Примечание
		1	1.172-3-Д69	Стенка задняя ПС20-5				1							
			" "	Стенка задняя ПС20-6					1						
			" "	Стенка задняя ПС20-8						1					
			" "	Стенка задняя ПС20-9							1				
			1.172-3-Д69	Стенка задняя ПС20-10								1			
		2	1.172-3-Д29	Рамка РБ20-3	1										
			" "	Рамка РБ20-4		1									
			" "	Рамка РБ20-4,5			1								
			" "	Рамка РБ 20-5				1							
			" "	Рамка РБ20-6					1						
			" "	Рамка РБ 20-8						1					
			" "	Рамка РБ20-9							1				
			1.172-3-Д29	Рамка РБ 20-10								1			
				Прочие изделия											
			1.172-3-Д111	Уголник УМ-2	10	10	10	10	12	12	12	12			
				Шурупы 2,5×18 ГОСТ 1145-70*	30	30	30	30	36	36	36	36			

Изм.	Лист	№ докум.	Подп.	Дата

1.172-3-Д64

Лист 2

Копировал: Кукурузова Формат 11

Рис.-1

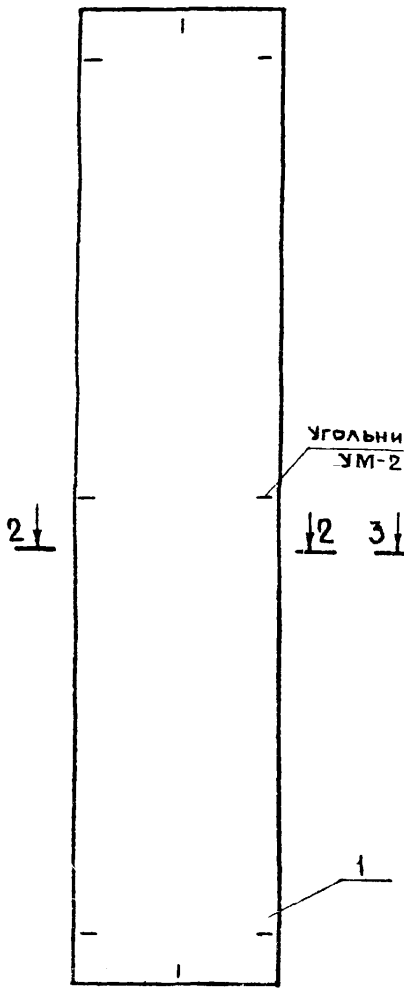

Рис.-2

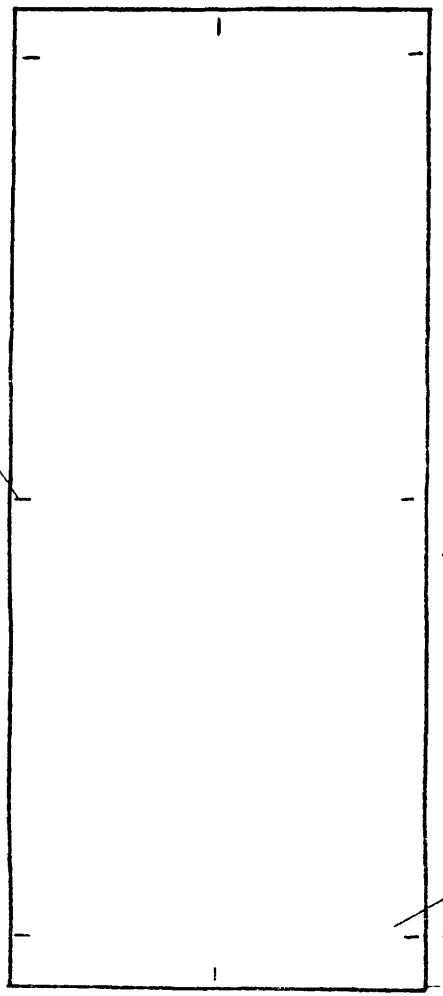

1-1

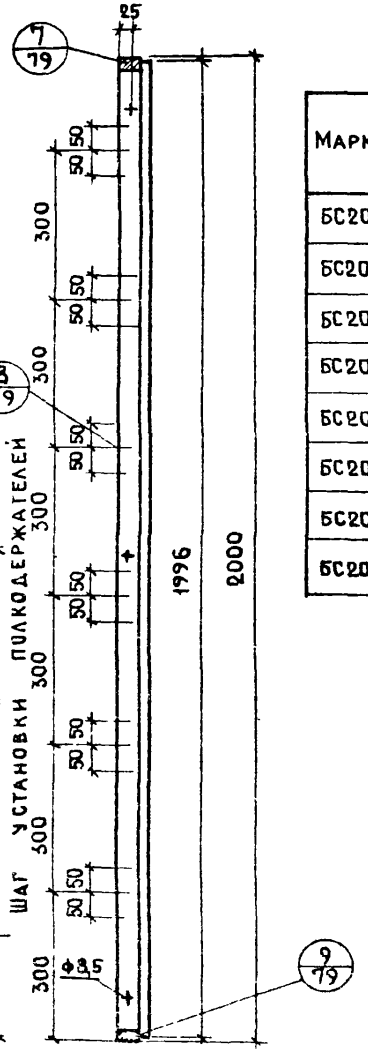

Марка	Рис	B, мм	B_1, мм	Расход материала		Масса, кг
				ДСП, м²	Древесина м3	
БС20-3	1	300	296	0,6	0,0050	9,2
БС20-4		400	396	0,8	0,0053	11,6
БС20-4.5		450	446	0,9	0,0054	12,3
БС20-5		500	496	1,0	0,0055	14,0
БС20-6	2	600	596	1,2	0,0057	16,3
БС20-8		800	796	1,6	0,0062	21
БС20-9		9000	896	1,8	0,0064	23
БС20-10		1000	996	2,0	0,0066	26

3-3 Вариант

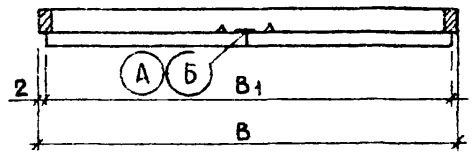

Варианты устройства задней стенки из двух полотен однопольных блоков

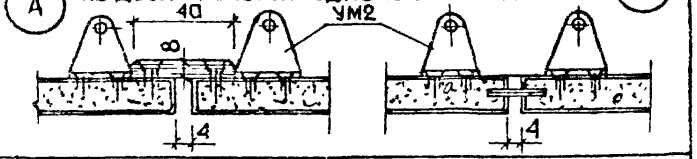

2-2

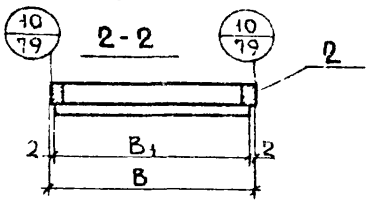

3-3

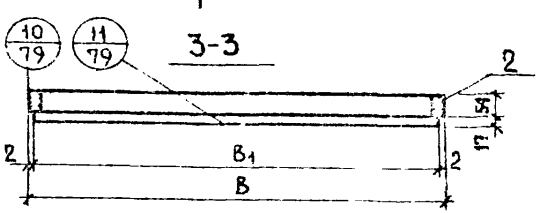

Изм.	Лист	№ докум.	Подп.	Дата
Разраб.		Егоркина		
Гл. арх. пр		Зингер		
Гл. инж. мас		Балановский		
Рук. маст		Станишевский		
Провер.		Зингер		

1.172-3-Д65

Блоки задней стенки БС20-3...БС20-10

Сборочный чертеж

Лит	Масса	Масштаб
Р	См. табл	1:10
Лист 3	Листов 3	

ЦНИИЭП жилища

15201 62 Копировал Кукурузова Формат А2

Формат	Зона	Поз	Обозначение	Наименование	Кол на исполн ПС17 3	4	4.5	5	6	8	9	10			Примечание
				Документация											
А4			1.172-3-Д68	Сборочный чертеж	Х	Х	Х	✓	Х	Х	Х	Х			
			1.172-3-Д90	Узлы/Варианты отделки/	Х	✓	Х	Х	Х	Х	Х	✓			
				Материалы											
		1	1.172-3-Д68	Плита древесно-стружечная											
				ГОСТ 10632-70, м²	0,5	0,6	0,7	0,8	1,0	1,4	1,5	1,7			
		2	1.172-3-Д68	Фанеровка пласти строганый											
				шпон ГОСТ 2977-77, м²	1,0	1,2	1,4	1,6	2,0	2,8	3,0	3,4			
		3	1.172-3-Д68	Фанеровка кромки-строганый											
				шпон ГОСТ 2977-77, м²	4,0	4,2	4,3	4,4	4,6	5,0	5,2	5,4			

Лит

Условное наименование

Изм.	Лист		Подп.	Дата
Разработ		Егоркина		
Гл.инж.пр.		Зингер		
Гл.инж.мас		Балановский		
Рук.маст		Станишевский		
Провер.		Зингер		

1.172-3-Д66

Полотна блоков задних стенок ПС17-3... ПС17-10

Лит.	Лист	Листов
	1	1

ЦНИИЭП жилища

Копировал Кукурузова

Формат А1

Инв. № подл.	Подп. и дата	Взам. инв. №	Инв. № дубл.	Подп. и дата

Формат	Зона	Поз	Обозначение	Наименование	Кол на исполн ПС20- 3	4	4.5	5	6	8	9	10			Примечание
				Документация											
А4			1.172-3-Д69	Сборочный чертеж	Х	Х	Х	✓	Х	Х	Х	Х			
			1.172-3-Д90	Узлы/Варианты отделки/	Х	Х	Х	Х	Х	Х	Х	Х			
				Материалы											
		1	1.172-3-Д69	Плита древесно-стружечная											
				ГОСТ 10632-70 м²	0,6	0,8	0,9	1,0	1,2	1,6	1,8	2,0			
		2	1.172-3-Д69	Фанеровка пласти-строганый											
				шпон ГОСТ 2977-77, м²	1,2	1,6	1,8	2,0	2,4	3,2	3,6	4,0			
		3	1.172-3-Д69	Фанеровка кромки-строганый											
				шпон ГОСТ 2977-65, м²	4,6	4,8	4,9	5,0	5,2	5,6	5,8	6,0			

Лит

Условное наименование

Изм.	Лист		Подп.	Дата
Разработ		Егоркина		
Гл.инж.пр.		Зингер		
Гл.инж.мас		Балановский		
Рук.маст.		Станишевский		
Провер		Зингер		

1.172-3-Д67

Полотна блоков задних стенок ПС20-3... ПС20-10

Лит	Лист	Листов
	1	1

ЦНИИЭП жилища

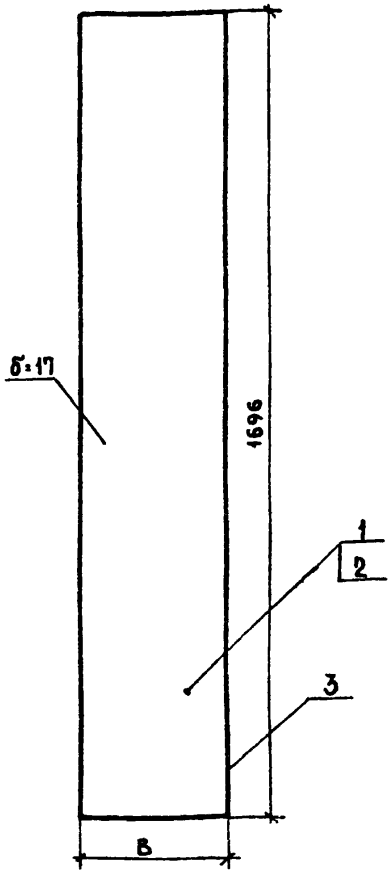

Марка	В, мм	Расход ДСП, м²	Масса кг
ПС17-3	296	0,5	5,6
ПС17-4	396	0,6	6,0
ПС17-4,5	446	0,7	7,8
ПС17-5	496	0,8	9,0
ПС17-6	596	1,0	12,1
ПС17-8	796	1,4	16,1
ПС17-9	896	1,5	17,8
ПС17-10	996	1,7	20,2

Варианты отделки видимых кромок см. стр. 78

Изм.	Лист	№ докум.	Подп.	Дата
Разраб.		Егоркина		
Гл. арх. пр.		Зингер		
Гл. инж. мас		Балановский		
Рук. маст.		Станишевский		
Провер.		Зингер		

1.172-3-Д68

Полотна блоков задних стенок ПС17-3... ПС17-10 сборочный чертеж

Лит.	Масса	Масштаб
Р		1:10

Лист 1 | Листов 1

Плита древесностружечная толщ. 16 ГОСТ 10632-70

ЦНИИЭП жилища

Копировал Кукурузова

Формат 11

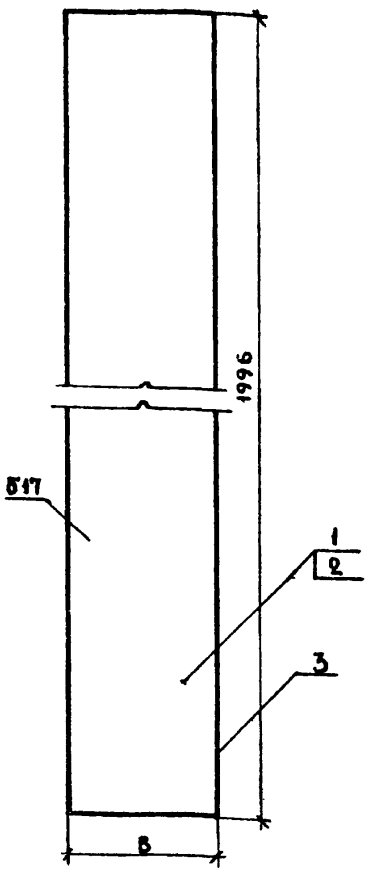

Марка	В, мм	Расход ДСП, м²	Масса кг
ПС20-3	296	0,6	6,7
ПС20-4	396	0,8	8,9
ПС20-4,5	446	0,9	10,1
ПС20-5	496	1,0	12,0
ПС20-6	596	1,2	14,3
ПС20-8	796	1,6	19,0
ПС20-9	896	1,8	19,6
ПС20-10	996	2,0	22,4

Варианты отделки видимых кромок см. стр. 78

Изм.	Лист	№ докум.	Подп.	Дата
Разраб.		Егоркина		
Гл. арх. пр.		Зингер		
Гл. инж. мас		Балановский		
Рук. маст.		Станишевский		
Провер.		Зингер		

1.172-3-Д69

Полотна блок задних стенок ПС20-3 ... ПС20-10 сборочный чертеж

Лит.	Масса	Масштаб
Р	см. табл.	1:10

Лист 1 | Листов 1

Плита древесностружечная толщ. 16 ГОСТ 10632-70

ЦНИИЭП жилищ

15201 64 Копировал Кукурузова

Формат 11

Формат	Зона	Поз.	Обозначение	Наименование	Кол. на испол. АС33- 3	4	4,5	5	6	8	9	10			Примечание
				Документация											
12			1.172-3-Д71	Сборочный чертеж	X	X	X	X	X	X	X	X	X		
				Сборочные единицы и детали											
11		1	1.172-3-Д76	Стенка задняя ПАС33-3	1										
		1	" "	Стенка задняя ПАС33-4		1									
		1	" "	Стенка задняя ПАС33-4,5			1								

Лит. | Условное наименование

Изм.	Лист.	№ докум.	Подп.	Дата
Разраб.		Егоркина		
Гл.архт.пр-та		Зингер		
Гл.инж.маст.		Балановский		
Рук.маст.		Станишевский		
Провер.		Зингер		

1.172-3-Д70

Блоки задней стенки антресолей АС33-3 ... АС33-10

Лит	Лист	Листов
	1	2

ЦНИИЭП жилища

Копировал Кукурузова Формат 11

Инв.№ подл.	Подп. и дата	Взам. инв.№	Инв.№ дубл.	Подп. и дата

Формат	Зона	Поз.	Обозначение	Наименование	Кол. на испол. АС33- 3	4	4,5	5	6	8	9	10			Примечание
		1	1.172-3-Д76	Стенка задняя ПАС33-5				1							
		1	" "	Стенка задняя ПАС33-6					1						
		1	" "	Стенка задняя ПАС33-8						1					
		1	" "	Стенка задняя ПАС33-9							1				
		1	1.172-3-Д76	Стенка задняя ПАС33-10								1			
		2	1.172-3-Д39	Рамка РА33-3	1										
		2	" "	Рамка РА33-4		1									
		2	" "	Рамка РА33-4,5			1								
		2	" "	Рамка РА33-5				1							
		2	" "	Рамка РА33-6					1						
		2	" "	Рамка РА33-8						1					
		2	" "	Рамка РА33-9							1				
		2	1.172-3-Д39	Рамка РА33-10								1			
				Прочие изделия											
			1.172-3-Д111	Уголь нк УМ-2	6	6	6	6	7	7	7	7			
				Шурупы 2,5×16 ГОСТ 1145-70*	18	18	18	18	21	21	21	21			

Изм.	Лист	№ докум.	Подп.	Дата

1.172-3-Д70

Лист 2

Копировал Кукурузова Формат 11

15207

Рис.-1

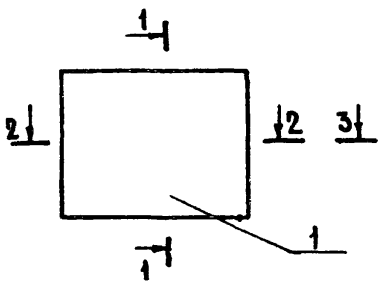

Рис -2

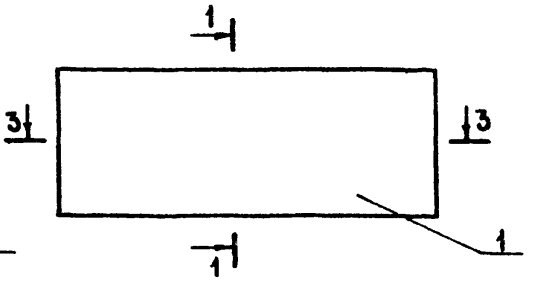

1-1

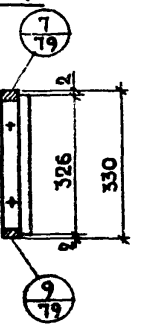

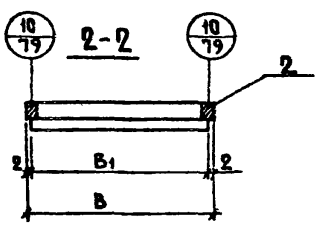

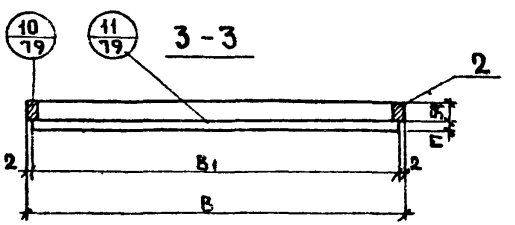

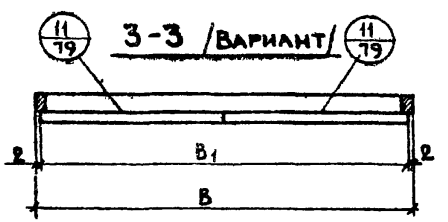

Марка	Рис	B, мм	B_1 мм	Расход материала ДСП, $м^2$	Расход материала Древесина $м^3$	Масса, кг.
АС33-3	1	300	296	0,10	0.0014	2.0
АС33-4		400	396	0,13	0,0016	2,3
АС33-4,5		450	446	0,15	0,0017	2,6
АС33-5		500	496	0,16	0,0018	3,4
АС33-6	2	600	596	0,20	0,0020	4,0
АС33-8		800	796	0,26	0,0025	5,3
АС33-9		900	896	0,30	0,0027	5,9
АС33-10		1000	996	0,32	0,0029	6,4

Изм.	Лист.	№ докум.	Подп.	Дата
Разраб.		Егоркина		
Гл.арх.пр.		Зингер		
Гл.инж.мас.		Балановский		
Рук.маст.		Станишевский		
Проверил		Зингер		

1.172-3-Д71

Блоки задней стенки антресолей АС33-3... АС33-10 Сборочный чертеж

Лит	Масса	Масштаб
Р	см. табл	1:10
Лист 1	Листов 1	

ЦНИИЭП жилища

15201 66 Копировал Кукурузова Формат 12

Формат	Зона	Поз.	Обозначение	Наименование	Кол на испол. АС43- 3	4	4,5	5	6	8	9	10	Примечание
				Документация									
12			1.172-3-Д78	Сборочный чертеж	X	X	X	X	X	X	X	X	
				Сборочные единицы и детали									
		1	1.172-3-Д77	Стенка задняя ПАС43-3	1								
		1	" "	Стенка задняя ПАС43 4		1							
		1	" "	Стенка задняя ПАС43-4,5			1						

Условное наименование | Лит

Изм.	Лист	№ докум.	Подп.	Дата
Разраб.		Горкина		
Гл.арх.пр-та		Зингер		
Гл.инж. маст.		Балановский		
Рук. маст.		Станишевский		
Проверил		Зингер		

1.172-3-Д72

Блоки задней стенки антресолей АС43-3 ... АС43-10

Лит.	Лист	Листов
	1	2

ЦНИИЭП жилища

Копировал Кукурузова Формат А4

Инв.№ подл.	Подп. и дата	Взам. инв.№	Инв.№ дубл.	Подп. и дата

Формат	Зона	Поз.	Обозначение	Наименование	Кол на испол. АС43- 3	4	4,5	5	6	8	9	10	Примечание
		1	1.172-3-Д77	Стенка задняя ПАС43-5				1					
		1	" "	Стенка задняя ПАС43-6					1				
		1	" "	Стенка задняя ПАС43-8						1			
		1	" "	Стенка задняя ПАС43-9							1		
		1	1.172-3-Д77	Стенка задняя ПАС43-10								1	
		2	1.172-3-Д41	Рамка РА43-3	1								
		2	" "	Рамка РА43-4		1							
		2	" "	Рамка РА43-4,5			1						
		2	" "	Рамка РА43-5				1					
		2	" "	Рамка РА43-6					1				
		2	" "	Рамка РА43-8						1			
		2	" "	Рамка РА43-9							1		
		2	1.172-3-Д41	Рамка РА43-10								1	
				Прочие изделия									
11			1.172-3-Д111	Угольник УМ-2	6	6	6	6	7	7	7	7	
				Шурупы 2,5х18 ГОСТ 1145-70*	18	18	18	18	21	21	21	21	

Изм.	Лист	№ докум.	Подп.	Дата

1.172-3-Д72

Лист 2

Копировал Кукурузова Формат А4

Рис.-1

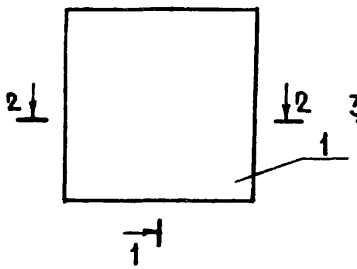

Рис.-2

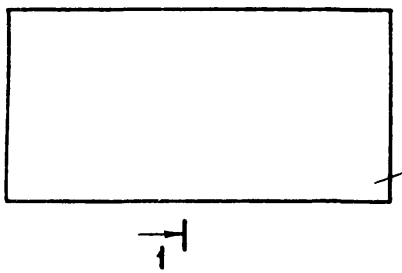

1-1

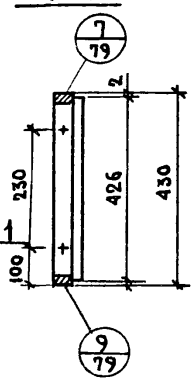

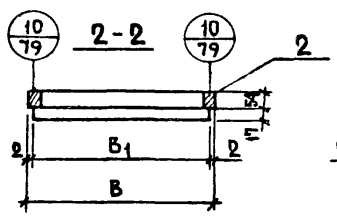

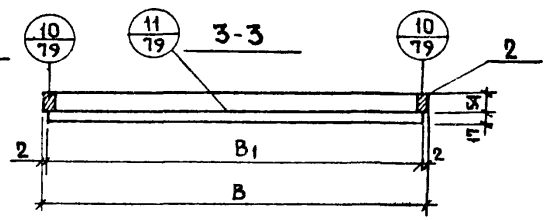

3-3 /Вариант/

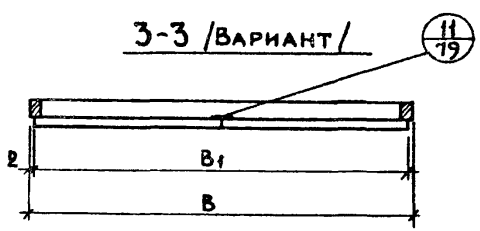

Марка	Рис.	B, мм	B1, мм	Расход материала		Масса, кг
				ДСП, м²	Древесина м³	
АС43-3	1	300	296	0,13	0,0016	2,3
АС43-4		400	396	0,17	0,0018	2,9
АС43-4,5		450	446	0,19	0,0019	3,1
АС43-5		500	496	0,20	0,0020	4,1
АС43-6	2	600	596	0,25	0,0022	5,0
АС43-8		800	796	0,34	0,0027	6,4
АС43-9		900	896	0,38	0,0029	7,4
АС43-10		1000	996	0,40	0,0030	7,7

Изм.	Лист	№ докум.	Подп.	Дата
Разраб.		Егоркина		
Гл. арх. пр.		Зингер		
Гл. инж. ин.		Балановский		
Рук. маст.		Станишевский		
Проверил		Зингер		

1.172-3-Д73

Блоки задней стенки антресолей АС43-3... АС43-10

Сборочный чертеж

Лит	Масса	Масштаб
Р	см. табл.	1:10

Лист 3 | Листов 3

ЦНИИЭП жилища

19261 68 Копировал. Кукурузова

Формат 12

Формат	Зона	Поз	Обозначение	Наименование	Кол на испол ПАС33 3	4	45	5	6	8	9	10			Примечание
				Документация											
11			1.172-3-Д76	Сборочный чертеж	×	×	×	×	×	×	×	×			
			1.172-3-Д80	Узлы /Варианты отделки/	×	×	×	×	×	×	×	×			
				Материалы											
11		1	1.172-3-Д76	Плита древесно стружечная											
				ГОСТ 10632-70, м²	0,10	0,13	0,15	0,16	0,20	0,26	0,30	0,33			
		2	1.172-3-Д76	Фанеровка пласти-строганый											
				шпон ГОСТ 2977-77, м²	0,20	0,26	0,30	0,32	0,40	0,52	0,60	0,66			
		3	1.172-3-Д76	Фанеровка кромки-строганый											
				шпон ГОСТ 2977-77, м²	1,26	1,46	1,56	1,66	1,86	2,26	2,46	2,66			

Лит

Условное наименование

Изм.	Лист		Подп	Дата
Разработ		Егоркина		
Гл. арх. прта		Зингер		
Гл. инж. мас		Балановский		
Рук. маст.		Станишевский		
Проверил		Зингер		

1.172-3-Д74

Полотна задних стенок антресолей ПАС33-3... ПАС33-10

Лит	Лист	Листов
	1	1

ЦНИИЭП жилища

Инв. № подл.	Подп. и дата	Взам. инв. №	Инв. № дубл.	Подп. и дата

Формат	Зона	Поз	Обозначение	Наименование	Кол на испол ПАС43- 3	4	45	5	6	8	9	10			Примечание
				Документация											
11			1.172-3-Д77	Сборочный чертеж	×	×	×	×	×	×	×	×			
12			1.172-3-Д99	Узлы/Варианты отделки/	×	×	×	×	×	×	×	×			
				Материалы											
11		1	1.172-3-Д77	Плита древесно-стружечная											
				ГОСТ 10632-70, м²	0,13	0,17	0,19	0,21	0,26	0,34	0,38	0,43			
		2	1.172-3-Д77	Фанеровка пласти-строганый											
				шпон ГОСТ 2977-77, м²	0,26	0,34	0,38	0,42	0,52	0,68	0,76	0,86			
		3	1.172-3-Д77	Фанеровка кромки-строганый											
				шпон ГОСТ 2977-77, м²	1,46	1,66	1,76	1,86	2,06	2,46	2,66	2,86			

Лит

Условное наименование

Изм.	Лист		Подп.	Дата
Разработ		Егоркина		
Гл. арх. прта		Зингер		
Гл. инж. мас		Балановский		
Рук. маст.		Станишевский		
Проверил		Зингер		

1.172-3-Д75

Полотна задних стенок антресолей ПАС43-3... ПАС43-10

Лит	Лист	Листов
	1	1

ЦНИИЭП жилища

Копировал Кукурузова

Формат А4

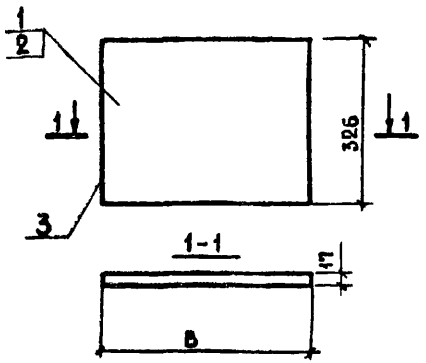

Марка	B, мм	Расход ДСП, м²	Масса, кг
ПАС33-3	296	0,10	1,2
ПАС33-4	396	0,13	1,6
ПАС33-4.5	446	0,15	1,8
ПАС33-5	496	0,16	2,0
ПАС33-6	596	0,20	2,4
ПАС33-8	796	0,26	3,1
ПАС33-9	896	0,30	3,6
ПАС33-10	996	0,33	4,0

Изм.	Лист	№ докум.	Подп.	Дата
Разраб.	Егоркина			
Гл.арх.пр.	Зингер			
Гл.инж.мас	Балановский			
Рук.маст.	Станишевский			
Провер.	Зингер			

1.172-3-Д76

Полотна задних стенок антресолей ПАС33-3...ПАС33-10 Сборочный чертеж

ДСП толщ. 16 ГОСТ 10632-70

Лит	Масса	Масштаб
Р	см. табл.	1:10

Лист 1 Листов 1

ЦНИИЭП жилища

Копировал Кукурузова Формат 11

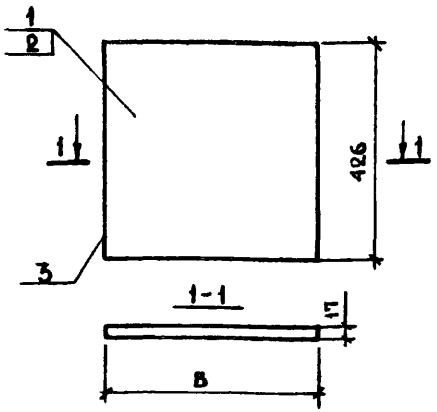

Марка	B, мм	Расход ДСП, м²	Масса кг.
ПАС43-3	296	0,13	1,5
ПАС43-4	396	0,17	2,0
ПАС43-4.5	446	0,19	2,2
ПАС43-5	496	0,21	2,5
ПАС43-6	596	0,26	3,1
ПАС43-8	796	0,34	4,0
ПАС43-9	896	0,38	4,6
ПАС43-10	996	0,43	5,0

Изм.	Лист	№ докум.	Подп.	Дата
Разраб.	Егоркина			
Гл.арх.пр.	Зингер			
Гл.инж.мас	Балановский			
Рук.маст.	Станишевский			
Провер.	Зингер			

1.172-3-Д77

Полотна задних стенок антресолей ПАС43-3...ПАС43-10 Сборочный чертеж

ДСП толщ. 16 ГОСТ 10632-70

Лит.	Масса	Масштаб
Р	см. табл.	1:10

Лист 1 Листов 1

ЦНИИЭП жилища

15201 70 Копировал Кукурузова Формат 11

Формат	Зона	Поз.	Обозначение	Наименование	Кол на исполн. АС53- 3	4	4,5	5	6	8	9	10			Примечание
				Документация											
12			1.172-3-Д79	Сборочный чертеж	X	X	X	X	X	X	X	X			
				Сборочные единицы и детали											
		1	1.172-3-Д84	Стенка задняя ПАС53-3	1										
		1	" "	Стенка задняя ПАС53-4		1									
		1	" "	Стенка задняя ПАС53-4,5			1								

Условное наименование Лит

Изм	Лист	№ докум.	Подп.	Дата	1.172-3-Д78			
Разраб.		Егоркина			Блоки задней стенки антресолей АС53-3... АС53-10	Лит	Лист 1	Листов 2
Гл.арх.пр-та		Зингер				ЦНИИЭП жилища		
Гл.инж.маст.		Балановский						
Рук.маст.		Станишевский						
Проверил		Зингер						

Копировал Кукурузова Формат 11.

Инв.№ подл.	Подп. и дата	Взам. инв.№	Инв.№ дубл.	Подп. и дата

Формат	Зона	Поз.	Обозначение	Наименование	Кол на исполн. АС53- 3	4	4,5	5	6	8	9	10			Примечание
		1	1.172-3-Д84	Стенка задняя С53-5				1							
		1	" "	Стенка задняя С53-6					1						
		1	" "	Стенка задняя С53-8						1					
		1	" "	Стенка задняя С53-9							1				
		1	1.172-3-Д84	Стенка задняя С53-10								1			
		2	1.172-3-Д51	Рамка РА53-3	1										
		2	" "	Рамка РА53-4		1									
		2	" "	Рамка РА53-4 5			1								
		2	" "	Рамка РА53-5				1							
		2	" "	Рамка РА53-6					1						
		2	" "	Рамка РА53-8						1					
		2	" "	Рамка РА53-9							1				
		2	1.172-3-Д51	Рамка РА53-10								1			
				Прочие изделия											
			1.172-3-Д111	Уголь ник УМ-2	6	6	6	6	7	7	7	7			
				Шурупы 2,5×18 ГОСТ 1145-70*	18	18	18	13	21	21	21	21			

Изм	Лист	№ докум.	Подп.	Дата	1.172-3-Д78	Лист 2

Копировал Кукурузова Формат 11

Инв. № 10691

Рис-1

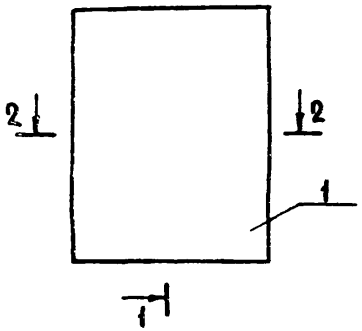

Рис-2

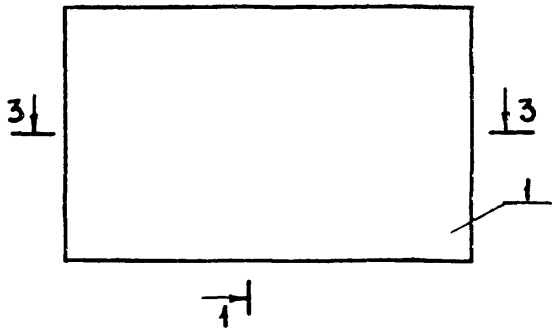

1-1

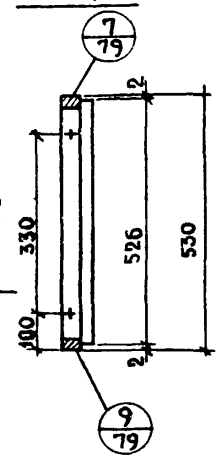

2-2

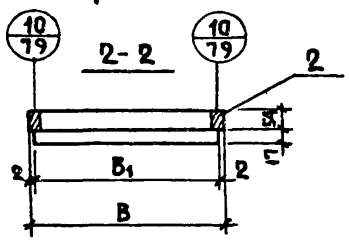

3-3

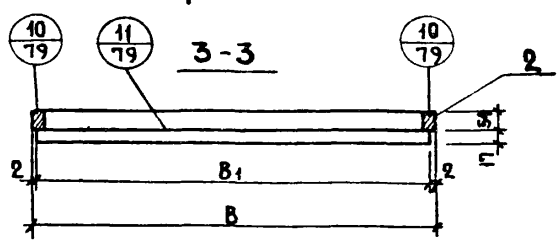

3-3 /Вариант/

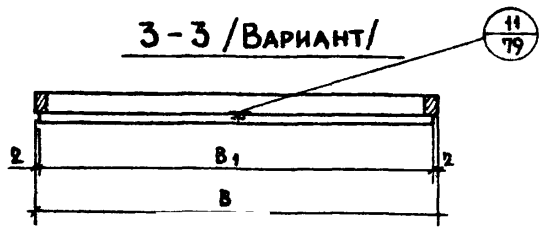

Марка	Рис	B, мм	B_1, мм	Расход материала		Масса кг
				ДСП, м²	Древесина м³	
АС53-3	1	300	296	0,16	0,0018	2,7
АС53-4		400	396	0,21	0,0020	3,3
АС53-45		450	446	0,24	0,0021	3,9
АС53-5		500	496	0,26	0,0022	5,2
АС53-6	2	600	596	0,32	0,0025	6,1
АС53-8		800	796	0,42	0,0029	8,0
АС53-9		900	896	0,48	0,0031	8,9
АС53-10		1000	996	0,58	0,0033	9,8

Изм.	Лист	№ докум.	Подп.	Дата
Разраб.		Егоркина		
Гл. арх. пр		Зингер		
Гл. инж. мас.		Балаховский		
Рук. маст.		Станишевский		
Провер.		Зингер		

1.172-3-Д79

Блоки задней стенки антресолей АС53-3...; АС53-10
Сборочный чертеж

Лит	Масса	Масштаб
р	см. табл.	1:10
Лист	Листов	

ЦНИИЭП жилищ.

15201 72 Копировал Кукурузова Формат А2

Формат	Зона	Поз	Обозначение	Наименование	Кол. на испол. АС63- 3	4	4,5	5	6	8	9	10	Примечание
				Документация									
12			1.172-3-Д81	Сборочный чертеж	X	X	X	X	X	X	X	X	
				Сборочные единицы и детали									
11		1	1.172-3-Д85	Стенка задняя ПАС63-3	1								
		1	" "	Стенка задняя ПАС63-4		1							
		1	" "	Стенка задняя ПАС63-4,5			1						

Условное наименование | Лит

Изм.	Лист	№ докум.	Подп.	Дата
Разраб.		Егоркина		
Гл. арх. пр-та		Зингер		
Гл. инж. мас.		Балановский		
Рук. маст.		Ганишевский		
Проверил		Зингер		

1.172-3-Д80

Блоки задней стенки антресолей АС63-3 ... АС63-10

Лит	Лист	Листов
	1	2

ЦНИИЭП жилища

Копировал Кукурузова Формат 11.

Инв. № подл.	Подп. и дата	Взам. инв. №	Инв. № дубл.	Подп. и дата

Формат	Зона	Поз	Обозначение	Наименование	Кол. на испол. АС63- 3	4	4,5	5	6	8	9	10	Примечание
11		1	1.172-3-Д85	Стенка задняя ПАС63-5				1					
		1	" "	Стенка задняя ПАС63-6					1				
		1	" "	Стенка задняя ПАС63-8						1			
		1	" "	Стенка задняя ПАС63-9							1		
		1	1.172-3-Д85	Стенка задняя ПАС63-10								1	
		2	1.172-3-Д54	Рамка РА63-3	1								
		2	" "	Рамка РА63-4		1							
		2	" "	Рамка РА63-4,5			1						
		2	" "	Рамка РА63-5				1					
		2	" "	Рамка РА63-6					1				
		2	" "	Рамка РА63-8						1			
		2	" "	Рамка РА63-9							1		
		2	1.172-3-Д54	Рамка РА63-10								1	
				Прочие изделия									
			1.174-3-Д11	Угольник УМ-2	6	6	6	6	7	7	7	7	
				Шурупы 2,5×18 ГОСТ 1145-70*	18	18	18	18	21	21	21	21	

15201-73

Изм.	Лист	№ докум.	Подп.	Дата

1.172-3-Д80

Лист 2

Копировал Кукурузова Формат 11

Рис-1

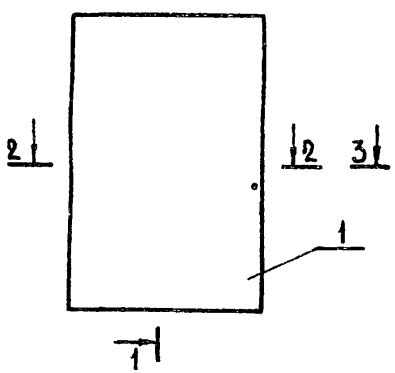

Рис-2

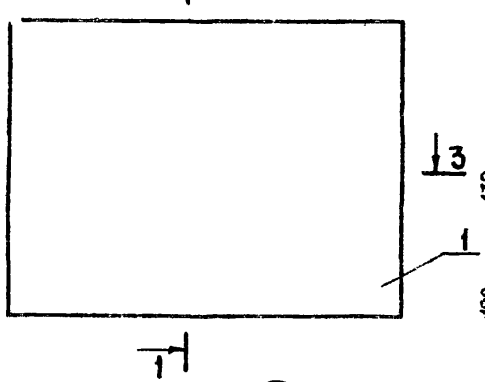

1-1

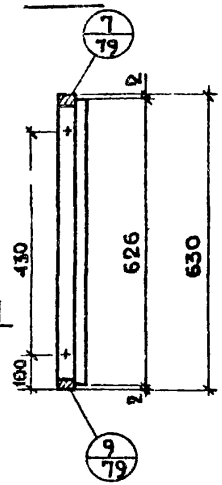

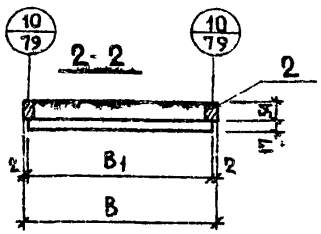

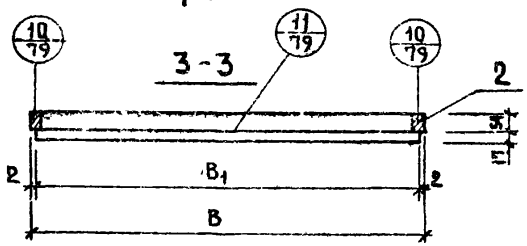

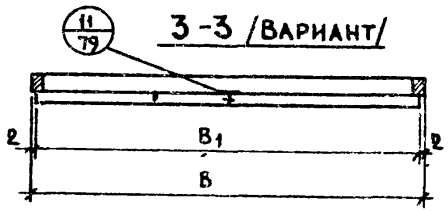

Марка	Рис.	B, мм	B_1, мм	Расход материала		Масса, кг
				ДСП, м²	Древесина м³	
АС63-3	1	300	296	0,20	0,0020	3,4
АС63-4		400	396	0,25	0,0023	4,1
АС63-4,5		450	446	0,28	0,0024	4,4
АС63-5		500	496	0,30	0,0025	5,0
АС63-6	2	600	596	0,37	0,0027	7,0
АС63-8		800	796	0,50	0,0030	9,0
АС63-9		900	896	0,57	0,0034	10,4
АС63-10		1000	996	0,60	0,0036	11,0

Изм.	Лист	№ докум.	Подп.	Дата
Разраб.		Егоркина		
Гл. арх. пр.		Зингер		
Гл. инж. пр.		Балановский		
Рук. маст.		Станишевский		
Проверил		Зингер		

1.172-3-Д81

Блоки задней стенки антресолей АС63-3 ... АС63-10
Сборочный чертеж

Лит	Масса	Масштаб
Р	см. табл.	1:10
Лист 1	Листов 1	

ЦНИИЭП жилища

1520-1 74 Копировал Кузнецова Формат А2

Формат	Зона	Поз	Обозначение	Наименование	Кол на исполн ПАС53- 3	4	4,5	5	6	8	9	10			Примечание
				Документация											
11			1.172-3-Д84	Сборочный чертеж	X	X	X	X	X	X	X	X			
12			1.172-3-Д90	Узлы/Варианты отделки	X	X	X	X	X	X	X	X			
				Материалы											
		1	1.172-3-Д84	Плита древесно-стружечная											
				ГОСТ 10632-70, м²	0,16	0,21	0,24	0,26	0,32	0,42	0,47	0,53			
		2	1.172-3-Д84	Фанеровка пласти-строганый											
				шпон ГОСТ 2977-77, м²	0,32	0,42	0,48	0,52	0,64	0,84	0,94	1,06			
		3	1.172-3-Д84	Фанеровка кромки-строганый											
				шпон ГОСТ 2977-77, м²	1,66	1,86	1,96	2,06	2,26	2,66	2,86	3,06			

Лит

Условное наименование

Изм	Лист	№ докум	Подп.	Дата
Разраб.		Егоркина		
Гл.арх.пр.		Зингер		
Гл.инж.маст.		Балановский		
Рук.маст.		Станишевский		
Проверил		Зингер		

1.172-3-Д82

Полотна задних стенок антресолей ПАС53-3... ПАС53-10

Лит.	Лист	Листов
	1	1

ЦНИИЭП жилища

Копировал Кукурузова Формат 11

Инв № подл	Подп и дата	Взам инв №	Инв № дубл	Подп и дата

Формат	Зона	Поз	Обозначение	Наименование	Кол на исполн. ПАС63- 3	4	4,5	5	6	8	9	10			Примечание
				Документация											
11			1.172-3-Д85	Сборочный чертеж	X	X	X	X	X	X	X	X			
12			1.172-3-Д90	Узлы/Варианты отделки	X	X	X	X	X	X	X	X			
				Материалы											
		1	1.172-3-Д85	Плита древесно-стружечная											
				ГОСТ 10632-70, м²	0,20	0,25	0,28	0,31	0,38	0,50	0,57	0,63			
		2	1.172-3-Д85	Фанеровка пласти-строганый											
				шпон ГОСТ 2977-77, м²	0,40	0,50	0,56	0,62	0,76	1,00	1,14	1,26			
		3	1.172-3-Д85	Фанеровка кромки-строганый											
				шпон ГОСТ 2977-77, м²	1,86	2,06	2,16	2,26	2,46	2,86	3,06	3,26			

Лит

Условное наименование

15201 13

Изм	Лист	№ докум.	Подп.	Дата
Разраб.		Кинна		
Гл.арх.		Зингер		
Гл.инж.маст.		Балановский		
Рук.маст.		Станишевский		
Проверил		Зингер		

1.172-3-Д83

Полотна задних стенок антресолей ПАС63-3... ПАС63-10

Лит.	Лист	Листов
	1	1

ЦНИИЭП жилища

Копировал Кукурузова Формат 11

74

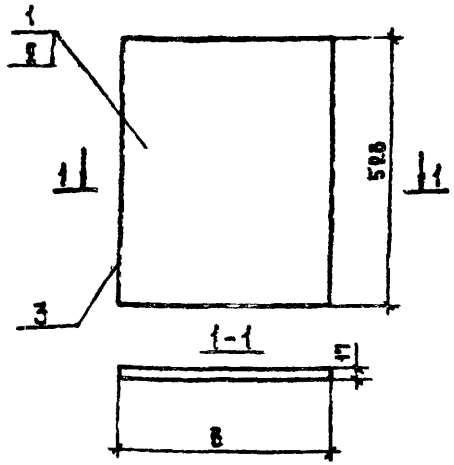

Марка	В, мм	Расход ДСП, м²	Масса, кг
ПАС53-3	296	0,16	1,9
ПАС53-4	396	0,21	2,5
ПАС53-4,5	446	0,24	2,8
ПАС53-5	496	0,26	3,2
ПАС53-6	596	0,32	3,8
ПАС53-8	796	0,42	5,0
ПАС53-9	896	0,47	5,7
ПАС53-10	996	0,53	6,3

Изм.	Лист	№ докум.	Подп.	Дата
Разраб.		Егоркина		
Гл.арх.пр.		Зингер		
Гл.инж.маст.		Балановский		
Рук.маст.		Станишевский		
Провер.		Зингер		

1.172-3-Д84

Полотна задних стенок антресолей ПАС53-3...ПАС53
Сборочный чертеж

Лит.	Масса	Масштаб
Р	см. табл.	1:10
Лист 1	Листов 1	

ДСП толщ 16
ГОСТ 10632-70

ЦНИИЭП жилища

Копировал Кукурузова

Формат 11

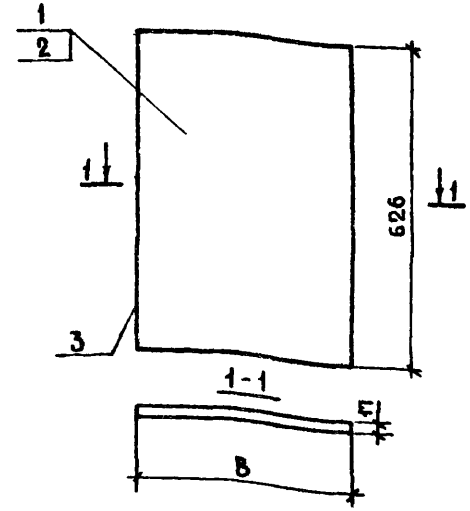

Марка	В, мм	Расход ДСП, м²	Масса, кг
ПАС63-3	296	0,20	2,3
ПАС63-4	396	0,25	3,0
ПАС63-4,5	446	0,28	3,3
ПАС63-5	496	0,31	3,8
ПАС63-6	596	0,38	4,5
ПАС63-8	796	0,50	5,9
ПАС63-9	896	0,57	6,7
ПАС63-10	996	0,63	7,7

Изм.	Лист	№ докум.	Подп.	Дата
Разраб.		Егоркина		
Гл.арх.пр.		Зингер		
Гл.инж.маст.		Балановский		
Рук.маст.		Станишевский		
Провер.		Зингер		

1.172-3-Д85

Полотна задних стенок антресолей ПАС63-3...ПАС63-10
Сборочный чертеж

Лит.	Масса	Масштаб
Р	см. табл.	1:10
Лист 1	Листов 1	

ДСП толщ. 16.
ГОСТ 10632-70

ЦНИИЭП жилища

15201 76 Копировал Кукурузова

Формат 11

Формат	Зона	Поз.	Обозначение	Наименование	Кол на испол. АС73- 3	4	4,5	5	6	8	9	10			Примечание
				Документация											
12			1.172-3-Д87	Сборочный чертеж	х	х	х	х	х	х	х	х			
				Сборочные единицы и детали											
11		1	1.172-3-Д89	Стенка задняя ПАС73-3	1										
		1	" "	Стенка задняя ПАС73-4		1									
		1	" "	Стенка задняя ПАС73-4,5			1								

Условное наименование Лит

Изм	Лист	№ докум.	Подп.	Дата	1.172-3-Д86		
Разраб.		Егоркина			Блоки задней стенки антресолей АС73-3... АС73-10	Лит.	Лист 1	Листов 2
Гл. арх. пр-та		Зингер				ЦНИИЭПжилища		
Гл. инж. маст.		Балановский						
Рук. маст.		Станишевский						
Проверил		Зингер						

Копировал Кукурузова Формат 11

Инв. № подл. | Подп. и дата | Взам. инв. № | Инв. № дубл. | Подп. и дата

Формат	Зона	Поз.	Обозначение	Наименование	Кол на испол. АС73- 3	4	4,5	5	6	8	9	10			Примечание
		1	1.172-3-Д89	Стенка задняя ПАС73-5				1							
		1	" "	Стенка задняя ПАС73-6					1						
		1	" "	Стенка задняя ПАС73-8						1					
		1	" "	Стенка задняя ПАС73-9							1				
		1	1.172-3-Д89	Стенка задняя ПАС73-10								1			
12		2	1.172-3-Д60	Рамка РА73-3	1										
		2	" "	Рамка РА73-4		1									
		2	" "	Рамка РА73-4,5			1								
		2	" "	Рамка РА73-5				1							
		2	" "	Рамка РА73-6					1						
		2	" "	Рамка РА73-8						1					
		2	" "	Рамка РА73-9							1				
		2	1.172-3-Д60	Рамка РА73-10								1			
				Прочие изделия											
			1.172-3-Д111	Уголь ник УМ-2	6	6	6	6	7	7	7	7			
				Шурупы 2,5×13 ГОСТ 1145-70*	18	18	18	18	21	21	21	21			

Изм	Лист	№ докум.	Подп.	Дата	1.172-3-Д86	Лист 2

Копировал Кукурузова Формат 11

15201-77

Рис-1

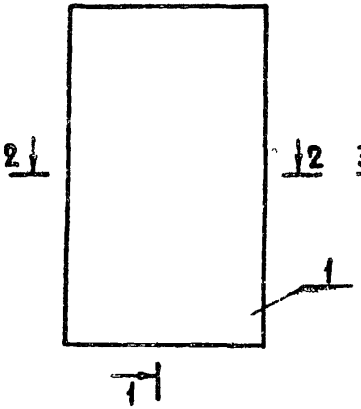

Рис-2

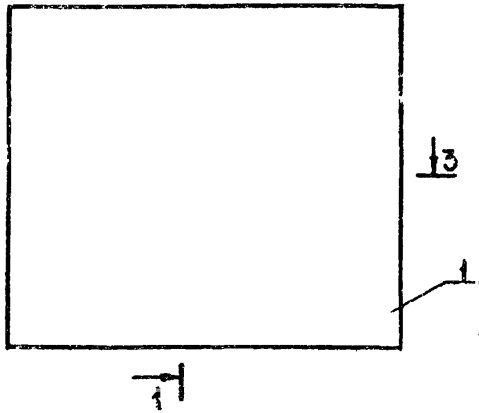

1-1

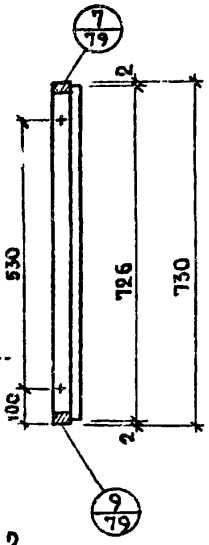

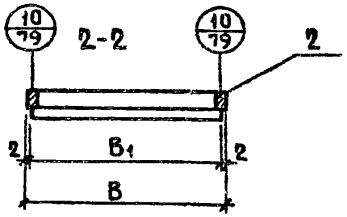

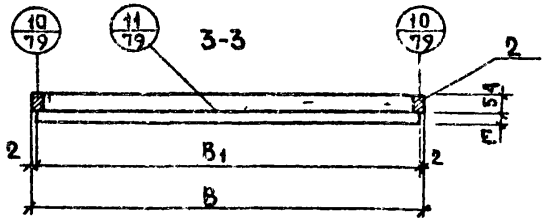

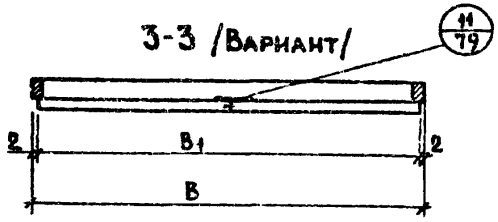

Марка	Рис	B, мм	B_1, мм	Расход материала		Масса кг
				ДСП, м²	Древесина м³	
АС73-3	1	300	296	0,22	0,0022	4,5
АС73-4		400	396	0,30	0,0025	4,7
АС73-4,5		450	446	0,33	0,0026	5,2
АС73-5		500	496	0,40	0,0027	7,5
АС73-6	2	600	596	0,43	0,0030	8,1
АС73-8		800	796	0,60	0,0033	11,6
АС73-9		900	896	0,66	0,0036	11,9
АС73-10		1000	996	0,70	0,0038	12,7

Изм.	Лист	№докум.	Подп.	Дата
Разраб.		Егоркина		
Гл.арх.пр.		Зингер		
Гл.инж.мас.		Балиновский		
Рук.маст.		Станишевский		
Проверил		Зингер		

1.172-3-Д87

Блоки задней стенки антресолей АС73-3... АС73-10
Сборочный чертеж

Лит	Масса	Масштаб
Р	см. табл.	1:10

Лист 1 Листов 1

ЦНИИЭП жилища

15201 78 Копировал Кукурузова Формат 12

Формат	Зона	Поз.	Обозначение	Наименование	Кол. на испол. ПАС73- 3	4	4.5	5	6	8	9	10			Примечание
				Документация											
11			1.172-3-Д89	Сборочный чертеж	X	X	X	X	X	X	X	X			
12			1.172-3-Д89	Узлы/варианты отделки	X	X	X	X	X	X	X	X			
				Материалы											
12		1	1.172-3-Д89	Плита древесно-стружеч-											
				ная ГОСТ 10632-70, м²	0,22	0,30	0,33	0,36	0,44	0,58	0,66	0,71			
		2	1.172-3-Д89	Фанеровка пласти-строга-											
				ный шпон. ГОСТ 2977-77, м²	0,44	0,60	0,66	0,72	0,88	1,16	1,32	1,42			
		3	1.172-3-Д89	Фанеровка кромки-строганый											
		—		шпон ГОСТ 2977-77, м²	2,06	2,26	2,36	2,46	2,66	3,06	3,26	3,46			

Инв. № подл. | Подп. и дата | Взам. инв. №

Основное наименование | Лит

Изм.	Лист		Подп.	Дата
Разработ		Егоркина		
Гл. арх. пр-та		Зингер		
Гл. инж. маст.		Балановский		
Рук. маст. 5		Станишевский		
Проверил		Зингер		

1.172-3-Д88

Полотна задних стенок антресолей ПАС73-3 ... ПАС73-10

Лит	Лист	Листов
	1	2

ЦНИИЭП жилища

Копировал Кукурузова

Формат 11

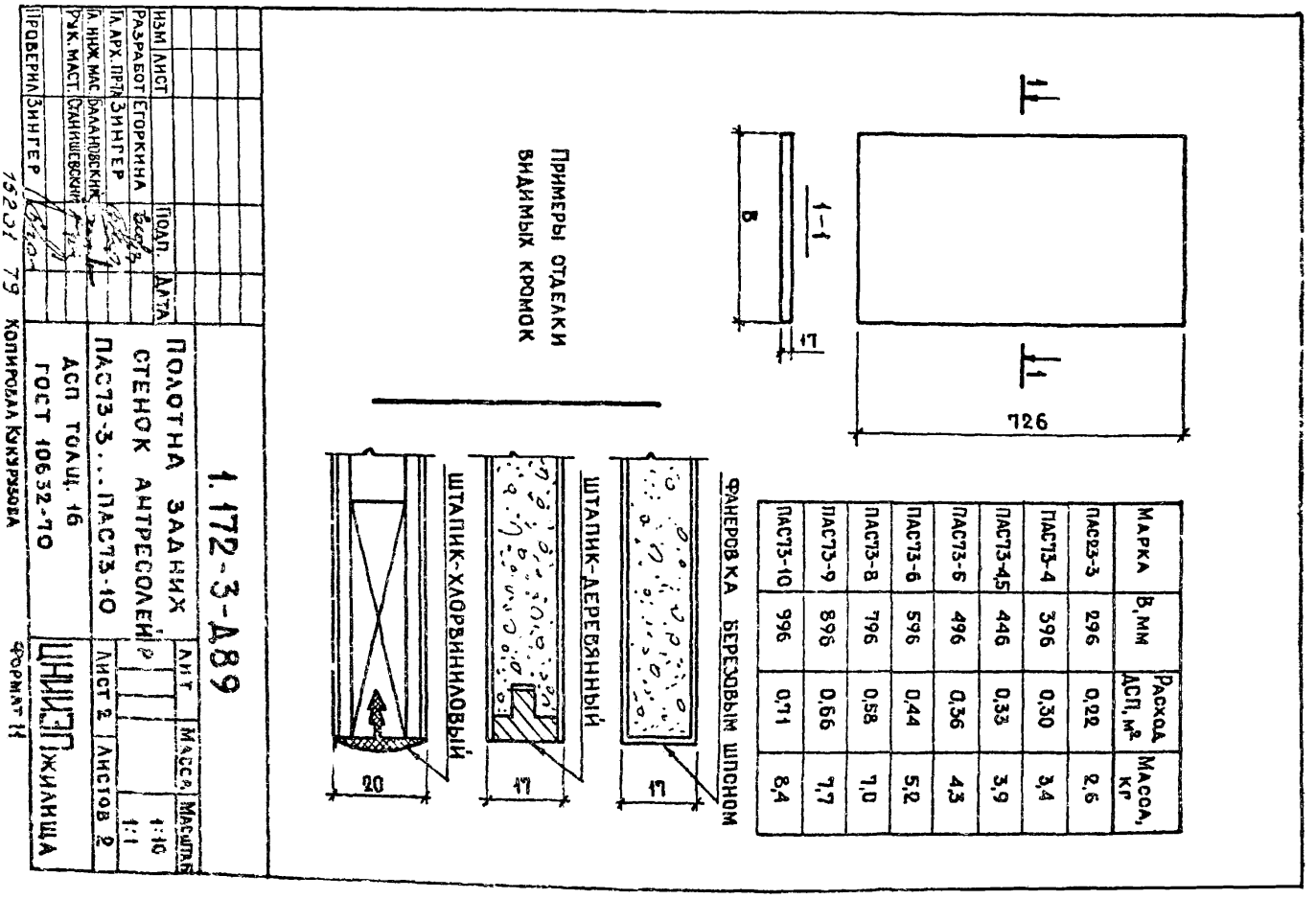

Марка	B, мм	Расход ДСП, м²	Масса, кг
ПАС73-3	296	0,22	2,5
ПАС73-4	396	0,30	3,4
ПАС73-4.5	446	0,33	3,9
ПАС73-5	496	0,36	4,3
ПАС73-6	596	0,44	5,2
ПАС73-8	796	0,58	7,0
ПАС73-9	896	0,66	7,7
ПАС73-10	996	0,71	8,4

Инв. № подл. | Подп. и дата | Взам. инв. №

Изм.	Лист		Подп.	Дата
Разработ		Егоркина		
Гл. арх. пр-та		Зингер		
Гл. инж. мас.		Балановский		
Рук. маст.		Станишевский		
Проверил		Зингер		

1.172-3-Д89

Полотна задних стенок антресолей ПАС73-3 ... ПАС73-10

АСП толщ. 16 ГОСТ 10632-70

Лит	Масса	Масштаб
		1:10
Лист 2	Листов 2	1:1

ЦНИИЭП жилища

15201 79 Копировал Кукурузова

Формат 11

Вариант 1 - щит из ДСП облицованный строганым шпоном.

Вариант 2 - полый щит с заполнением

Вариант 3 - то же с пластмассовой облицовкой.

Вариант 3 (7)

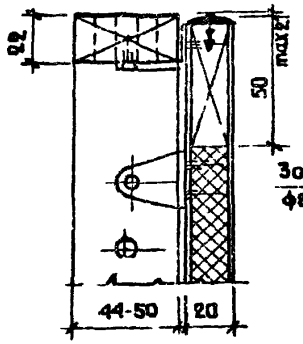

Вариант 2 (7)

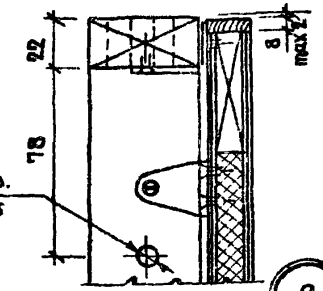

Вариант 1 (7)

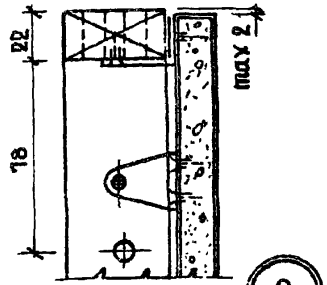

Вариант установки мебельных полкодержателей

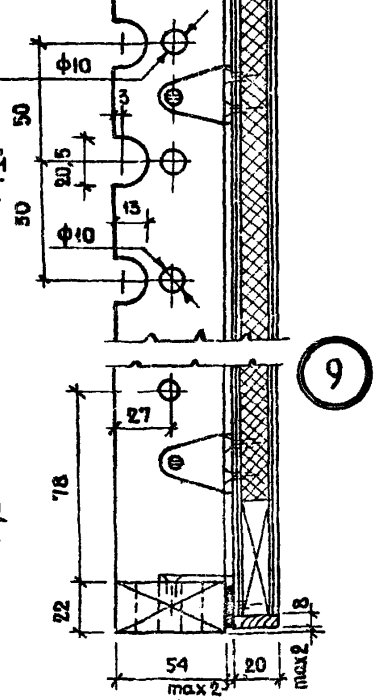

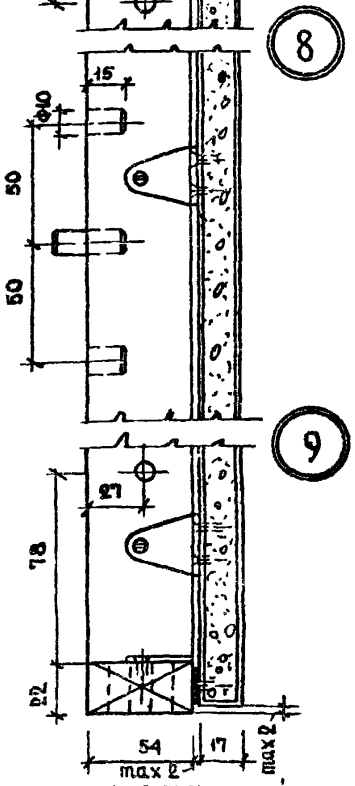

Вариант 1 (10)

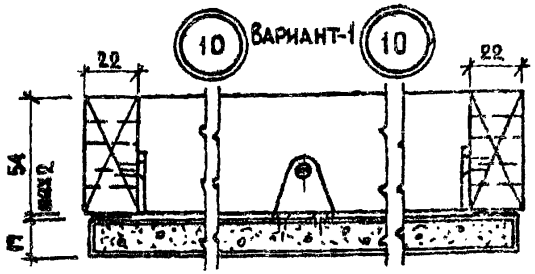

Вариант 1 (11) Угольник крепежный УМ-2

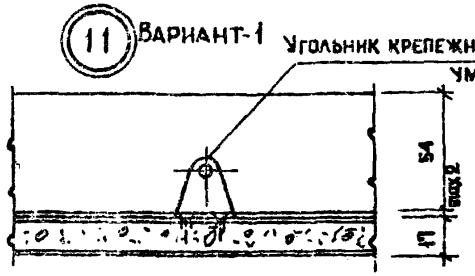

Вариант 2 (10)

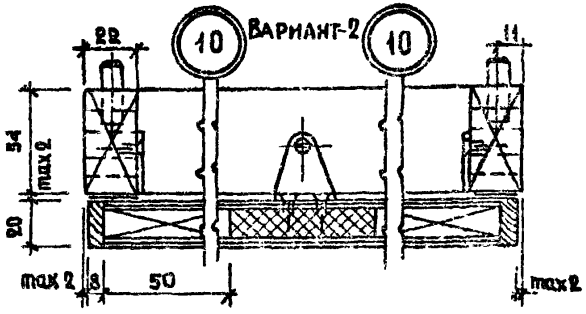

Вариант 2 (11) Угольник крепежный УМ-2

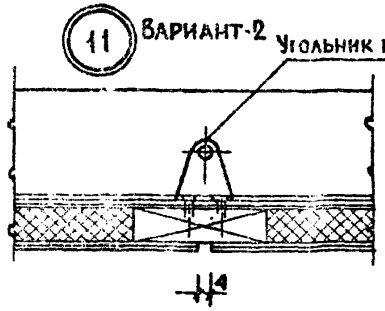

Полотно задней стенки к коробке крепить с прокладкой резины или пенополиуретана, или врезкой угольника.

Изм.	Лист.	№ докум.	Подп.	Дата
Разраб.		Зингер		
Гл.арх.пр.		Зингер		
Гл.инж.маст.		Балановский		
Рук.маст.		Станишевский		
Проверил		Зингер		

1.172-3-Д90

Блоки задней стенки
Узлы 7...11

Лит	Лист	Листов
	1	1

ЦНИИЭПжилищ

15201 80 Копировал Кукурузова Формат 12

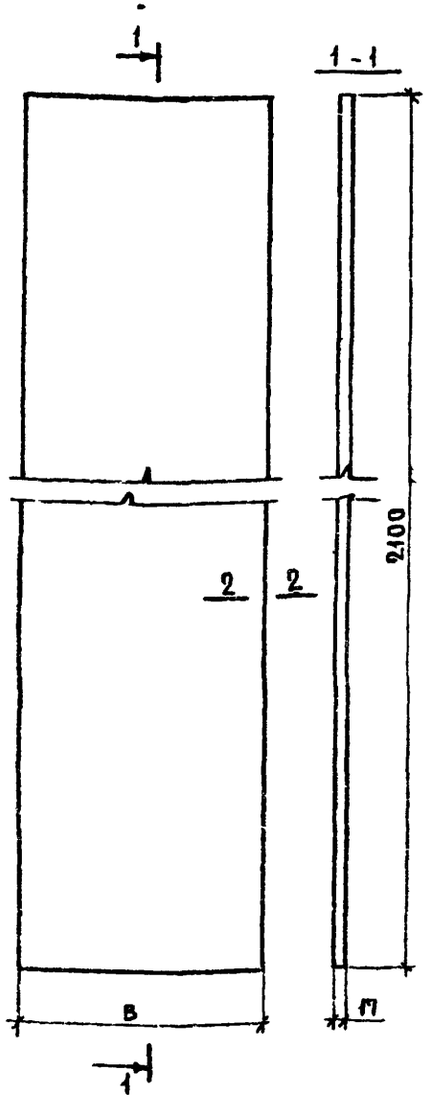

Марка	B, мм	Расход ДСП, м²	Масса, кг.
СБ-1	446	0,92	11,0
СБ-2	598	1,24	14,7
СБ-1-1	466	1,0	12,0
СБ-2-1	616	1,3	16,0

Примечания:

1. Сечение 2-2 см. боковую стенку добор (Д92)
2. При устройстве шкафа-перегородки торцевые кромки боковой стенки СБ-1-1 и СБ-2-1 отделываются с двух сторон см. сечение 2-2 (Д92).

Изм.	Лист	№ докум.	Подп.	Дата
Разраб.		Егоркина		
Гл. арх. пр.		Зингер		
Гл. инж. мас.		Балановский		
Рук. маст.		Станишевский		
Проверил		Зингер		

1.172-3-Д91

Стенка боковая
СБ-1, СБ-2

ДСП толщ 16
ГОСТ 10632-70

Лит	Масса	Масштаб
Р	см. табл.	1:10

Лист 1 Листов 1

ЦНИИЭП жилища

Формат А4

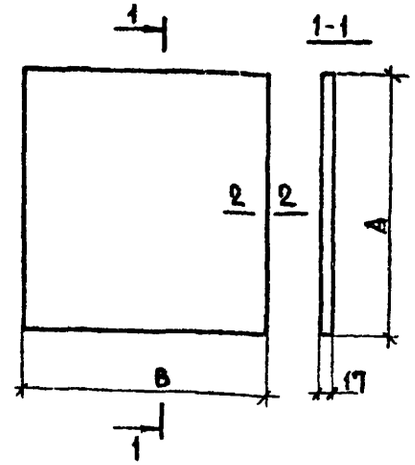

Марка	B, мм	A, мм	Расход ДСП, м²	Масса, кг.
1СБ-1	446	400	0,17	2,0
1СБ-2		500	0,22	2,6
1СБ-3		600	0,26	3,1
1СБ-4		700	0,31	3,7
1СБ-5		800	0,35	4,2
2СБ-1	598	400	0,23	2,8
2СБ-2		500	0,29	3,5
2СБ-3		600	0,35	4,2
2СБ-4		700	0,41	4,9
2СБ-5		800	0,47	5,6

2-2

Вариант ДСП

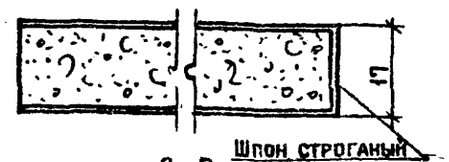

2-2

Вариант пустотелого щита

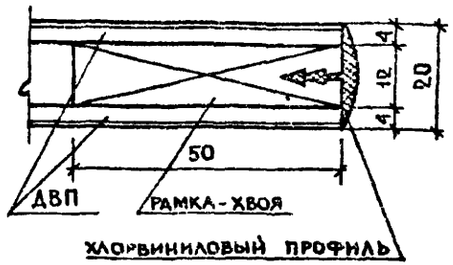

2-2

Штапик-деревянный

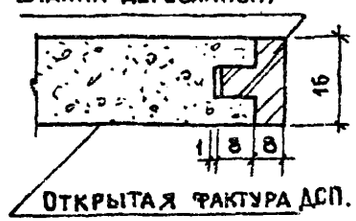

Изм.	Лист	№ докум.	Подп.	Дата
Разраб.		Егоркина		
Гл. арх. пр.		Зингер		
Гл. инж. мас.		Балановский		
Рук. маст.		Станишевский		
Проверил		Зингер		

1.172-3-Д92

Стенка боковая
Добор

ДСП толщ. 16
ГОСТ 10632-70

Лит	Масса	Масштаб
Р	см. табл.	1:10

Лист 1 Листов 1

ЦНИИЭП жилища

15261 81 Копировал Кукурузова

Формат А4

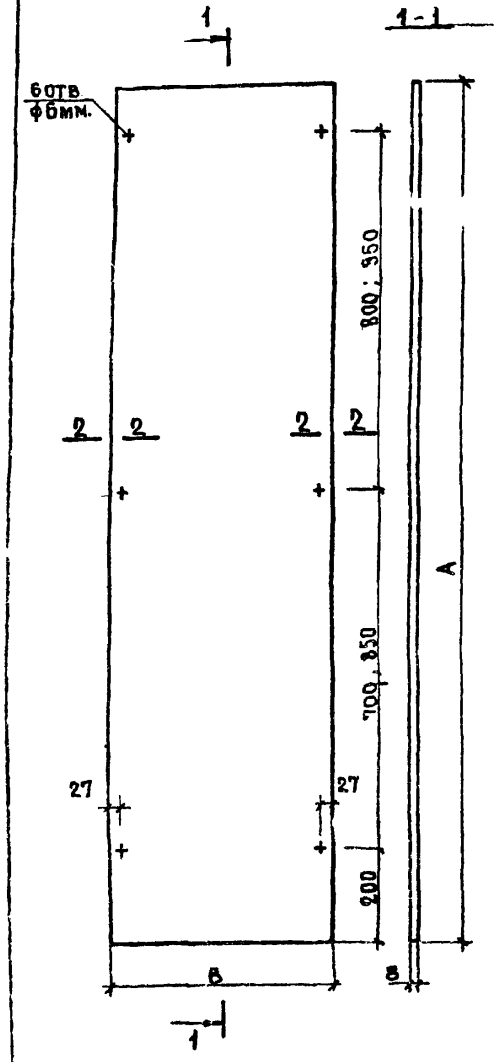

Марка	А, мм	В, мм	Расход ДВП, м²	Масса, кг
1СП-1	1800	430	0,80	5,2
1СП-2		580	1,03	7,0
2СП-1	2100	430	0,92	5,8
2СП-2		580	1,24	7,9

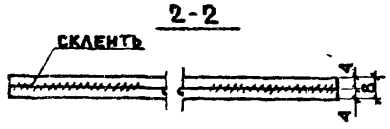

Промежуточная стенка представляет собой склеенные два слоя ДВП по периметру.

Изм.	Лист	№ докум.	Подп.	Дата	1.172-3-Д93			
Разраб.		Егоркина			Стенка промежуточная	Лит	Масса	Масштаб
Гл. арх. пр.		Зингер				Р	—	1:10
Гл. инж. мас.		Балановский				Лист 1	Листов 1	
Рук. маст.		Станишевский			ДВП толщ. 4 ГОСТ 4598-74	ЦНИИЭП жилища		
Проверил		Зингер						

Копировал Кукурузова Формат А4

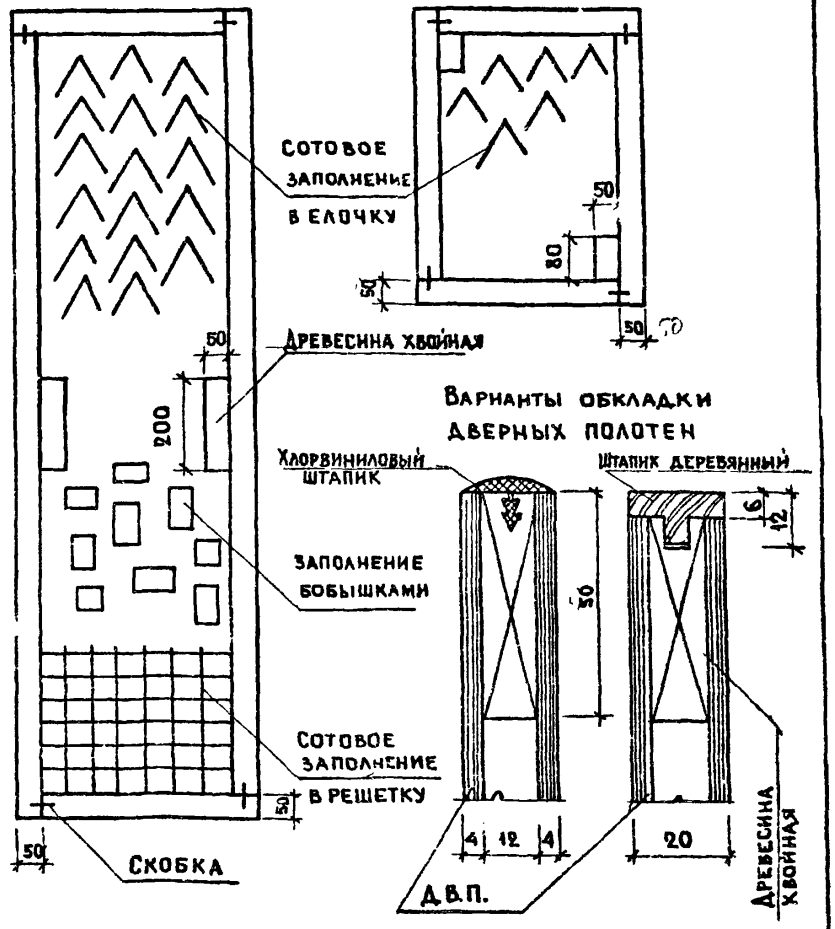

Изм.	Лист	№ докум.	Подп.	Дата	1.172-3-Д94			
Разработ.		Зингер			Конструкция дверного полого полотна с вариантами заполнения	Лит	Масса	Масштаб
Гл. арх. пр.		Зингер				Р		1:10 1:1
Гл. инж. мас.		Балановский				Лист 1	Листов 1	
Рук. маст.		Станишевский				ЦНИИЭП жилища		
Проверил		Зингер						

Копировал 15201 82 Формат А4

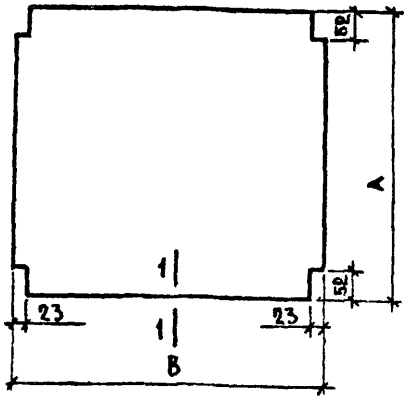

1-1

ФАНЕРОВАННАЯ БЕРЕЗОВЫМ ШПОНОМ

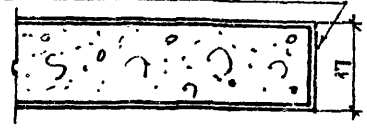

1-1

ШТАПИК-ДЕРЕВЯННЫЙ

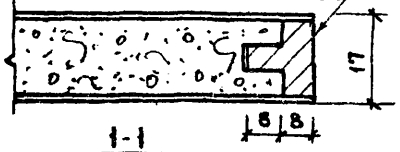

1-1

ШТАПИК-ХЛОРВИНИЛОВЫЙ



Марка	А, мм	В, мм	Расход ДСП, м²	Масса, кг
1ПП-3	420	298	0,12	1,4
1ПП-4		398	0,17	2,0
1ПП-4,5		448	0,20	2,4
1ПП-5		498	0,21	2,5
1ПП-6		598	0,25	3,0
1ПП 8		798	0,34	4,0
1ПП-9		898	0,38	4,6
1ПП-10		998	0,42	5,0
2ПП-3	570	298	0,17	2,0
2ПП-4		398	0,23	2,7
2ПП-4,5		448	0,26	3,1
2ПП-5		498	0,28	3,3
2ПП-6		598	0,34	4,0
2ПП-8		798	0,45	5,3
2ПП-9		898	0,51	6,1
2ПП-10		998	0,57	6,8

Изм.	Лист	№ документа	Подп.	Дата
Разработ.		Егоркина		
Гл. арх. пр.		Зингер		
Гл. инж. мас.		Балановский		
Рук. маст.		Станишевский		
Провер.		Зингер		

1.172-3-Д95

Полки переставные

Лит.	Масса	Масштаб
Р	см. табл.	1:10
Лист 1	Листов 1	

ЦНИИЭП жилища

Копировал Кукурузова

Формат 11

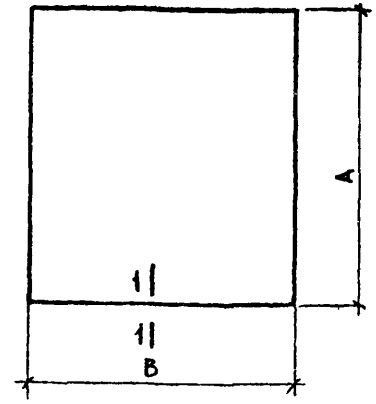

1-1

ФАНЕРОВАНАЯ БЕРЕЗОВЫМ ШПОНОМ

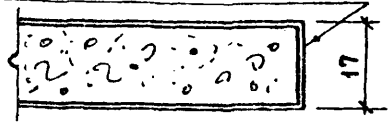

1-1

ШТАПИК-ДЕРЕВЯННЫЙ

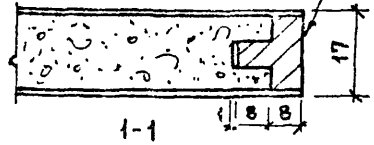

1-1

ШТАПИК-ХЛОРВИНИЛОВЫЙ

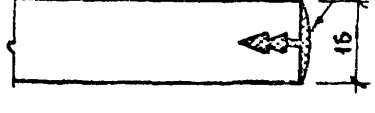

Марка	А, мм	В, мм	Расход ДСП, м²	Масса, кг
1ПА-3	440	300	0,13	1,5
1ПА-4		400	0,17	2,0
1ПА-4,5		450	0,20	2,4
1ПА-5		500	0,22	2,6
1ПА-6		600	0,26	3,1
1ПА-8		800	0,35	4,2
1ПА-9		900	0,40	4,8
1ПА-10		1000	0,44	5,2
2ПА-3	590	300	0,17	2,0
2ПА-4		400	0,24	2,8
2ПА-4,5		450	0,27	3,2
2ПА 5		500	0,30	3,6
2ПА-6		600	0,35	4,2
2ПА-8		800	0,47	5,6
2ПА-9		900	0,53	6,3
2ПА-10		1000	0,59	7,0

Полки антресольные даны из расчета размеров дверных блоков на шкаф. При блокировке шкафов (2-3 шкафа и т.д.) антресольные полки изготавливаются максимальной длины на длину шкафа

Изм.	Лист	№ документа	Подп.	Дата
Разраб.		Егоркина		
Гл. арх. пр.		Зингер		
Гл. инж. мас.		Балановский		
Рук. маст.		Станишевский		
Проверил		Зингер		

1.172-3-Д96

Полки антресольные

Лит.	Масса	Масштаб
Р	см. табл.	1:10
Лист 1	Листов 1	

ЦНИИЭП жилища

15201 83 Копировал Кукурузова

Формат 11

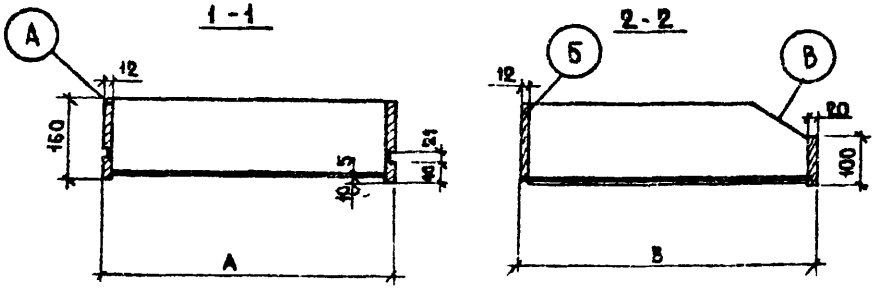

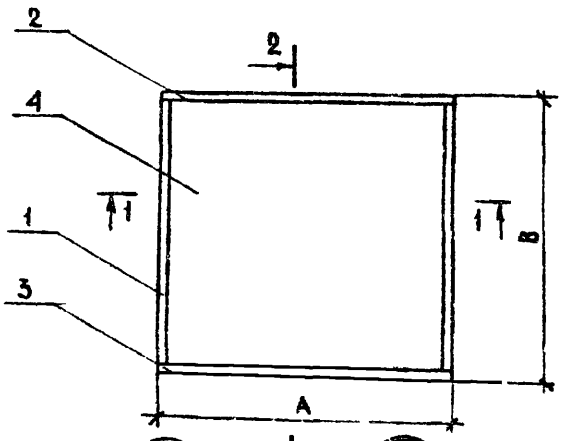

Примечание

Допускается изготавливать ящики гнуто-клееные из клееной фанеры облицованные лущеным шпоном.

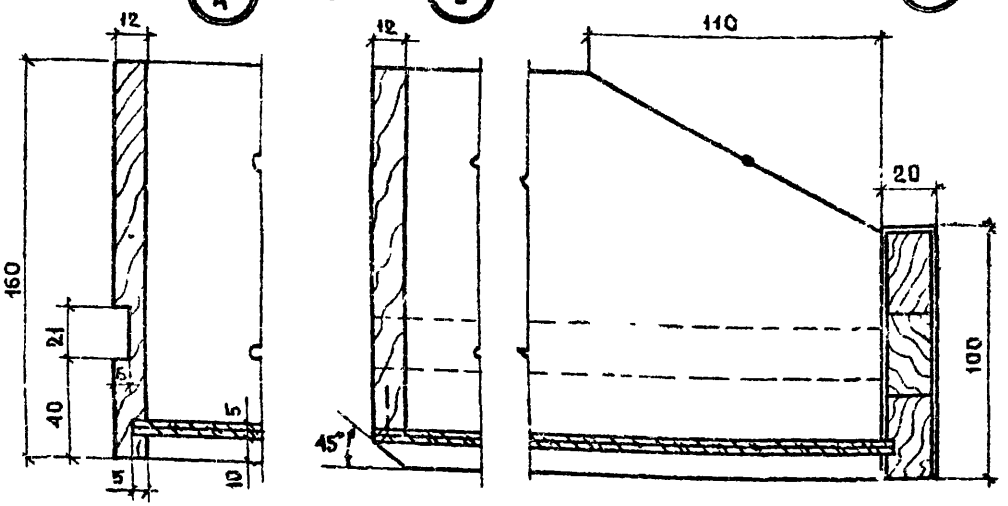

Размеры, мм А	Размеры, мм В	Марка	Поз	Сечение	Материал	Длина, мм	Кол
			1	— 12×160	сосна	420	2
354	420	Я-42-3	2	— 12×160	—»—	354	1
			3	— 20×100	—»—	354	1
			4	— 5×340	фанера	405	1
			1	— 12×160	сосна	420	2
454	420	Я-42-4	2	— 12×160	—»—	454	1
			3	— 20×100	—»—	454	1
			4	— 5×440	фанера	405	1
			1	— 12×160	сосна	420	2
554	420	Я-42-5	2	— 12×160	—»—	554	1
			3	— 20×100	—»—	554	1
			4	— 5×540	фанера	405	1
			1	— 12×160	сосна	570	2
354	570	Я-57-3	2	— 12×160	—»—	354	1
			3	— 20×100	—»—	354	1
			4	— 5×340	фанера	555	1
			1	— 12×160	сосна	570	2
454	570	Я-57-4	2	— 12×160	—»—	454	1
			3	— 20×100	—»—	454	1
			4	— 5×440	фанера	555	1
			1	— 12×160	сосна	570	2
554	570	Я-57-5	2	— 12×160	—»—	554	1
			3	— 20×100	—»—	554	1
			4	— 5×540	фанера	555	1

Изм	Лист	№ докум.	Подп.	Дата
Разраб		Егоркина		
Гл. арх. пр		Зингер		
Гл. конс. мас		Балаковский		
Рук. маст		Станишевский		
Проверил		Зингер		

1.172-3-Д97

Ящики для шкафов

Сборочный чертеж

Лит.	Масса	Масштаб
Р	—	1:10 1:2

Лист 1 Листов 1

Древесина хвойных пород

ГОСТ 8486-66

ЦНИИЭП жилища

15201 84 Копировал Кукурузова Формат 12

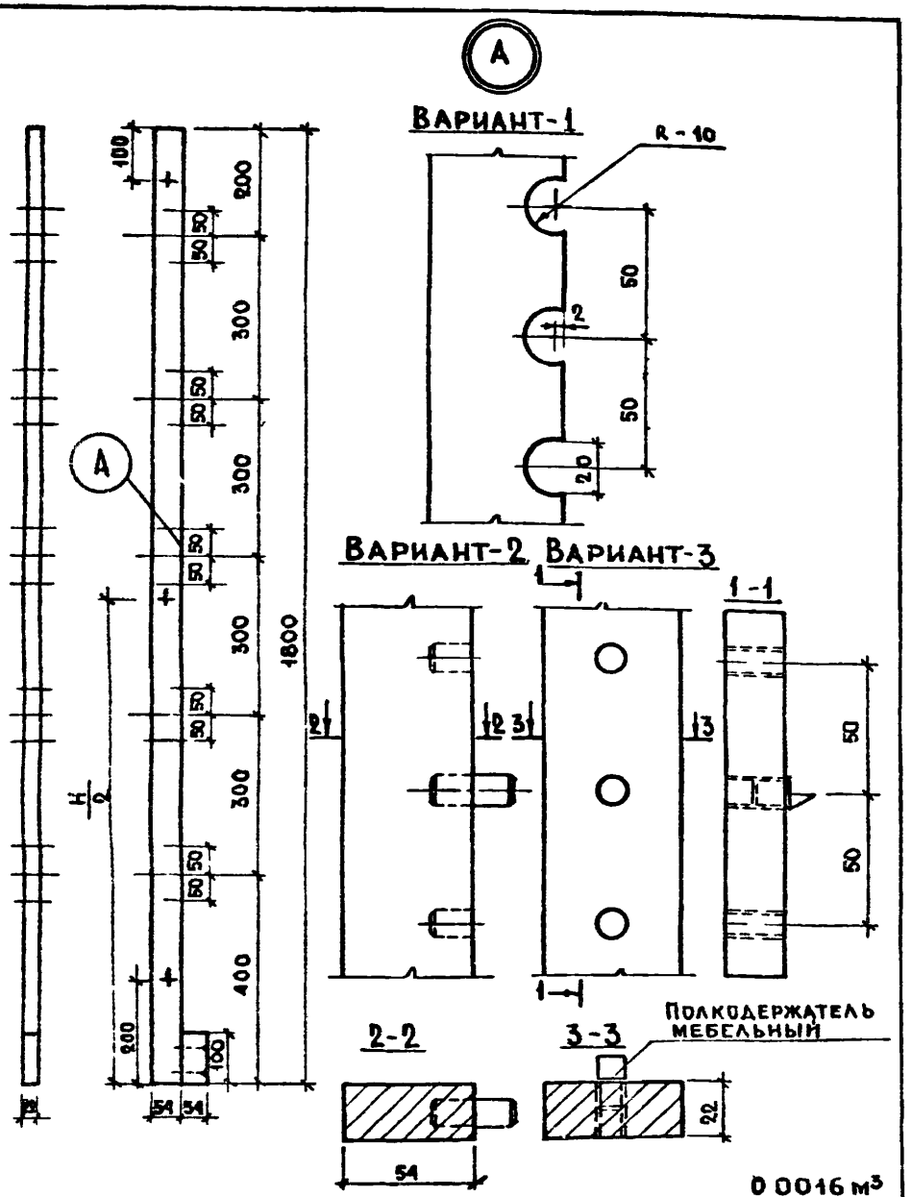

				1.172-3-Д98	
Изм.	Лист	№ докум.	Подп.	Дата	
Разраб.		Егоркина			Монтажный брус МБ-1
Гл. арх. пр.		Зингер			
Гл. инж.		Станишевский			Древесина хвойных пород ГОСТ 8486-66
Рук. маст.		Станишевский			
Проверил		Зингер			

Лит	Масса	Масштаб
Р	–	1:10
Лист 1	Листов 1	

ЦНИИЭП жилища

Копировал Кукурузова

Формат А1

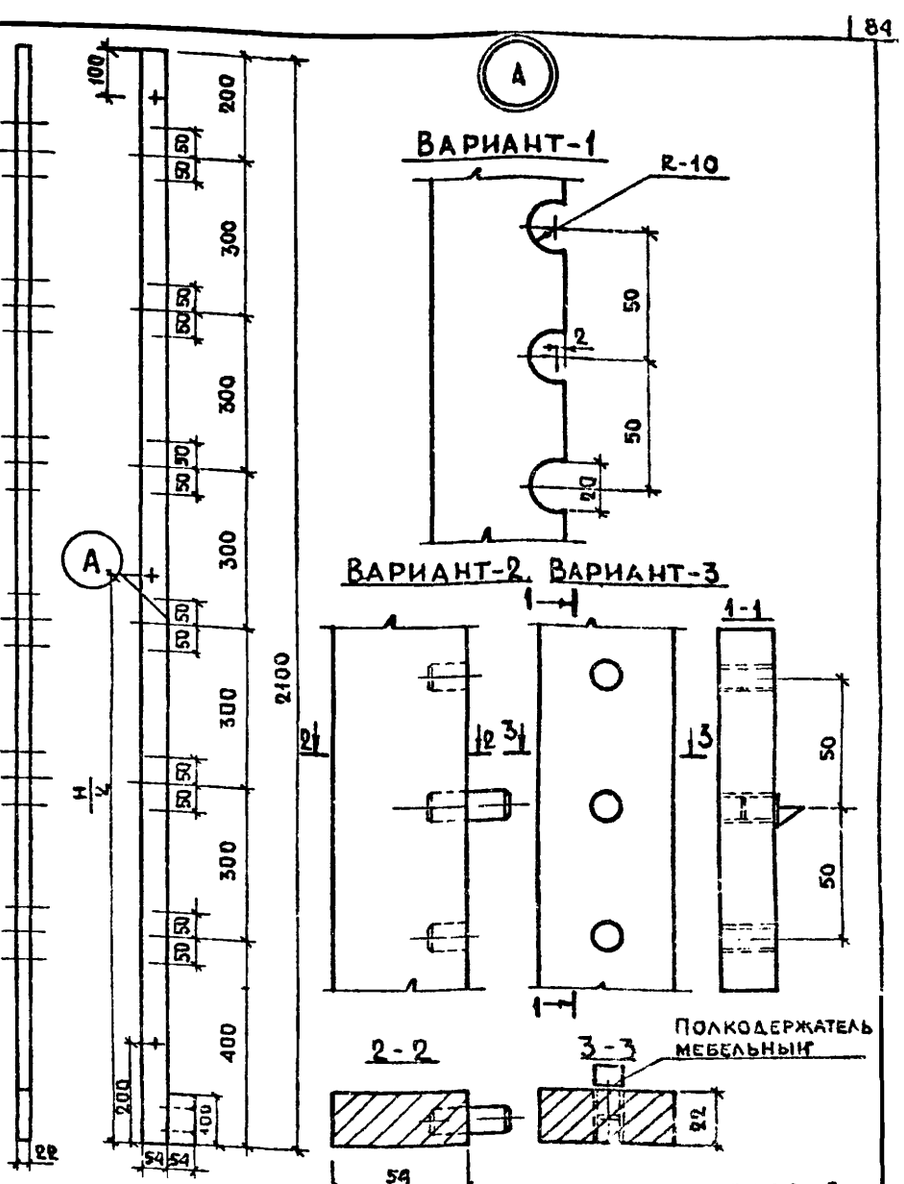

				1.172-3-Д99	
Изм.	Лист	№ докум.	Подп.	Дата	
Разраб.		Егоркина			Монтажный брус МБ-2
Гл. арх. пр.		Зингер			
Гл. инж.		Станишевский			Древесина хвойных пород ГОСТ 8486-66
Рук. маст.		Станишевский			
Провер.		Зингер			

Лит	Масса	Масштаб
Р	–	1:10
Лист 1	Листов 1	

ЦНИИЭП жилища

15201 85

Копировал Кукурузова

Формат А1

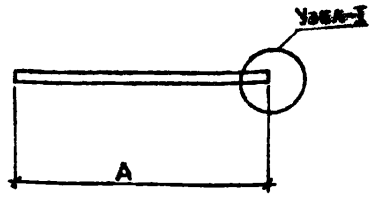

Марка	А, мм	Расход древесины, м³	Масса, кг
ШТ-4	400	0,00036	—
ШТ-4,5	450	0,0004	—
ШТ-5	500	0,0005	—
ШТ-6	600	0,00054	—
ШТ-8	800	0,00072	—
ШТ-9	900	0,0008	—
ШТ-10	1000	0,001	—

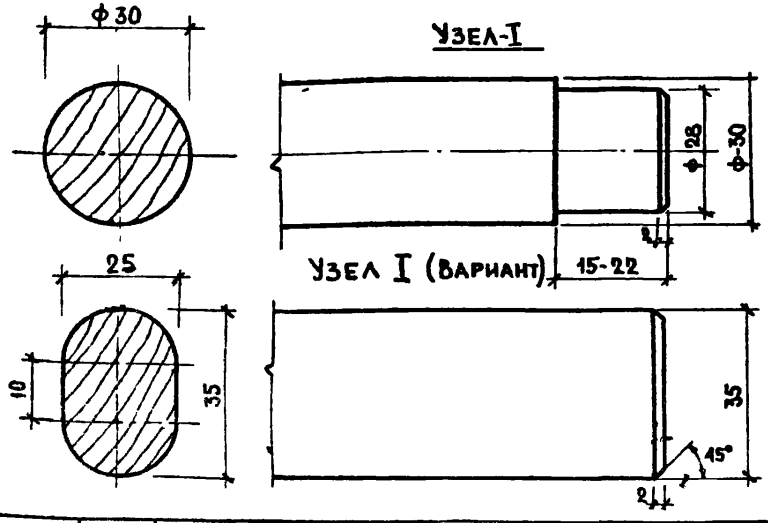

ИЗМ	ЛИСТ	№ ДОКУМ	ПОДП	ДАТА
РАЗРАБ.		ЕГОРКИНА		
ГЛ. АРХ. ПР.		ЗИНГЕР		
ГЛ. ИНЖ. МАС.		БАЛАНОВСКИЙ		
РУК. МАСТ.		СТАНИШЕВСКИЙ		
ПРОВЕРИЛ		ЗИНГЕР		

1 172-3-Д 100

ШТАНГИ
ШТ-4 ... ШТ-10

ЛИТ	МАССА	МАСШТАБ
Р	–	1 1

ЛИСТ 1 ЛИСТОВ 1

ДРЕВЕСИНА ХВОЙНЫХ ПОРОД
ГОСТ 8486-66

ЦНИИЭП жилища

КОПИРОВАЛ КУКУРУЗОВА ФОРМАТ 11

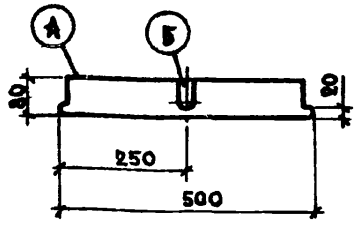

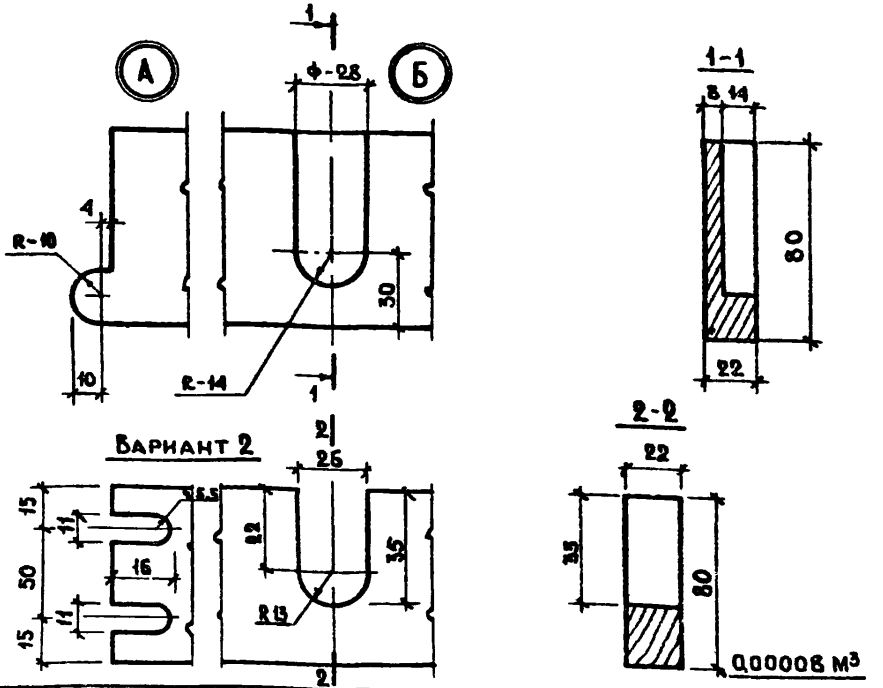

ИЗМ	ЛИСТ	№ ДОКУМ	ПОДП	ДАТА
РАЗРАБ.		ЕГОРКИНА		
ГЛ. АРХ. ПР.		ЗИНГЕР		
ГЛ. ИНЖ. МАС.		БАЛАНОВСКИЙ		
РУК. МАСТ.		СТАНИШЕВСКИЙ		
ПРОВЕР.		ЗИНГЕР		

1.172-3-Д 101

ШТАНГОДЕРЖАТЕЛЬ
ВАРИАНТ-1 (ШД-1)

ЛИТ	МАССА	МАСШТАБ
Р	–	1 2

ЛИСТ 1 ЛИСТОВ 1

ДРЕВЕСИНА ХВОЙНЫХ ПОРОД
ГОСТ 8486-66

ЦНИИЭП жилища

15201 86 КОПИРОВАЛ КУКУРУЗОВА ФОРМАТ 11

ПД-1; ПД-2; ДЯ-1

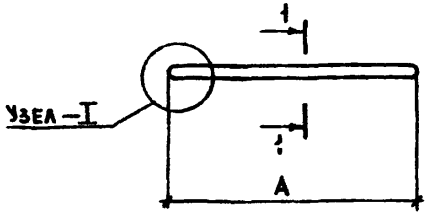

Марка	А, мм	Расход древесины м³	Масса, кг
ПД-1	350	0,00015	
ПД-2	500	0,0002	

1-1 для (ПД-1 и ПД-2) — Узел –I

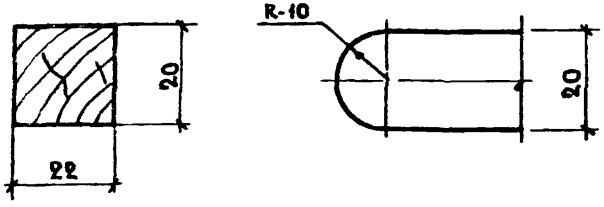

1-1
Держатель ящика ДЯ-1 — Полкодержатель-ПД-3
Шкант

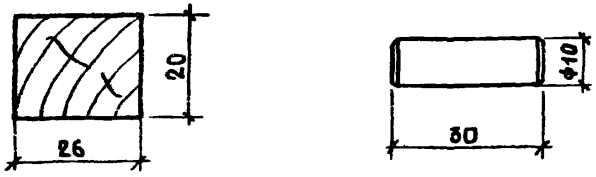

					1.172-3-Д102		
Изм.	Лист	№ докум.	Подп.	Дата	Полкодержатель ПД-1, ПД-2, ПД-3 Держатель ящика ДЯ-1	Лит	Р
Разраб.		Егоркина				Масса	—
Гл. арх. пр.		Зингер				Масштаб	1:10 1:1
Гл. инж. мас.		Балановский				Лист 1	Листов 1
Рук. маст.		Станишевский			Древесина лиственных пород ГОСТ 2695-71	ЦНИИЭП жилища	
Проверил		Зингер					

Копировал Кукурузова — Формат А1

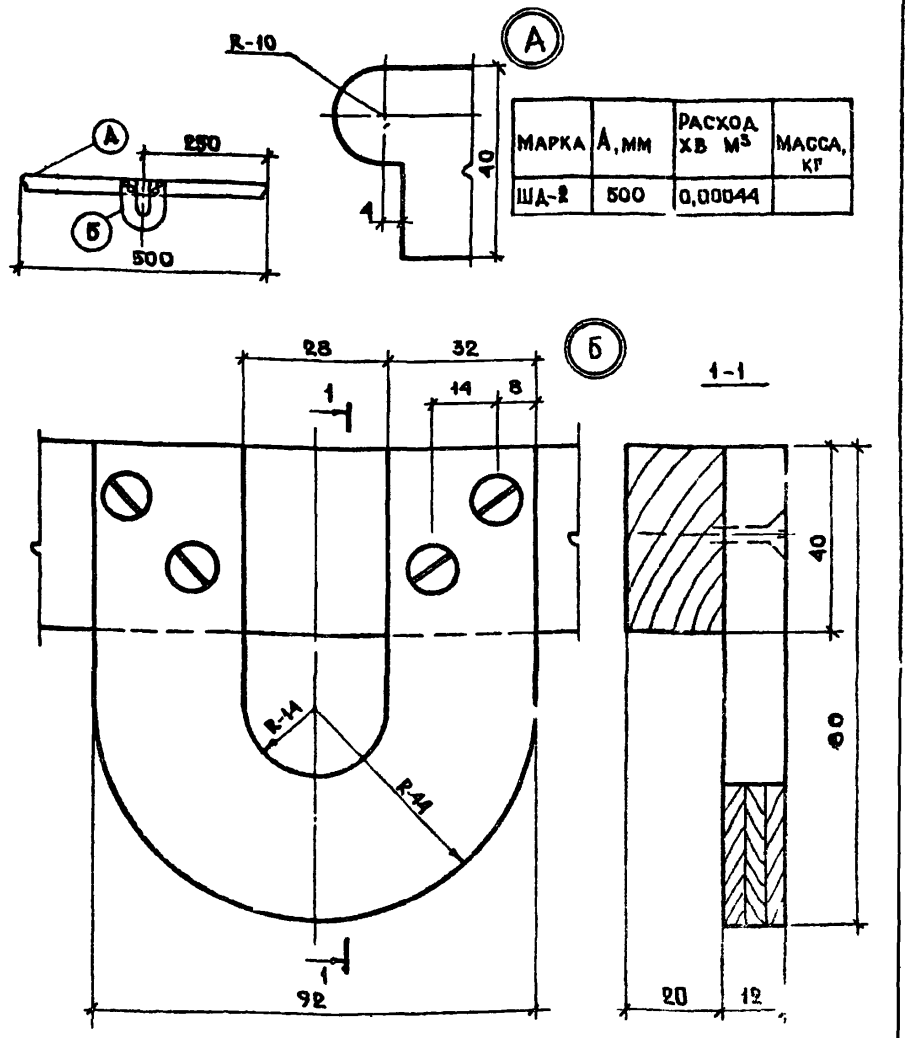

Марка	А, мм	Расход хв м³	Масса, кг
ШД-2	500	0,00044	

					1.172-3-Д103		
Изм.	Лист	№ докум.	Подп.	Дата	Штангодержатель Вариант-2 (ШД-2)	Лит	Р
Разраб.		Егоркина				Масса	—
Гл. арх. пр.		Зингер				Масштаб	1:10 1:1
Гл. инж. мас.		Балановский				Лист 1	Листов 1
Рук. маст.		Станишевский			Древесина лиственных пород, клеёная фанера ГОСТ 3916-69	ЦНИИЭП жилища	
Проверил		Зингер					

15201 87 Копировал Кукурузова — Формат А1

Формат	Зона	Поз.	Обозначение	Наименование	Кол.	Примечание
				Документация		
11			1.172-3-Д105	Сборочный чертеж		
				Детали		
БЧ		1	1.172-3-Д105	Пластина Лист 5 ГОСТ 19903-74 / Ст.3 ГОСТ 14637-69* 380×16	1	0.28 кг
БЧ		2	1.172-3-Д105	Дужка Круг В8 ГОСТ 2590-71 / Ст.3 ГОСТ 535-58* Ф-8 ℓ=480	1	0.25 кг
11		3	1.172-3-Д106	Скоба Лист В2 ГОСТ 3680-57 / Ст.3 ГОСТ 16523-70*	2	0.07
11		4	1.172-3-Д107	Ролик Полиамид „А" Гост 17648-72	4	
Б.Ч		5	1.172-3-Д105	Заклепка 8×12 Гост 10299-68*	4	0.002

Изм.	Лист	№ докум.	Подп.	Дата
Разраб.		Егоркин		
Гл. арх. пр.		Зингер		
Гл. инж. мас.		Панков		
Рук. маст.		Станишевский		
Проверил		Зингер		

1.172-3-Д104

Штанга выдвижная

Лит	Масса	Масштаб
Р		
Лист 1	Листов	

ЦНИИЭП жилища

Копировал

Формат 11

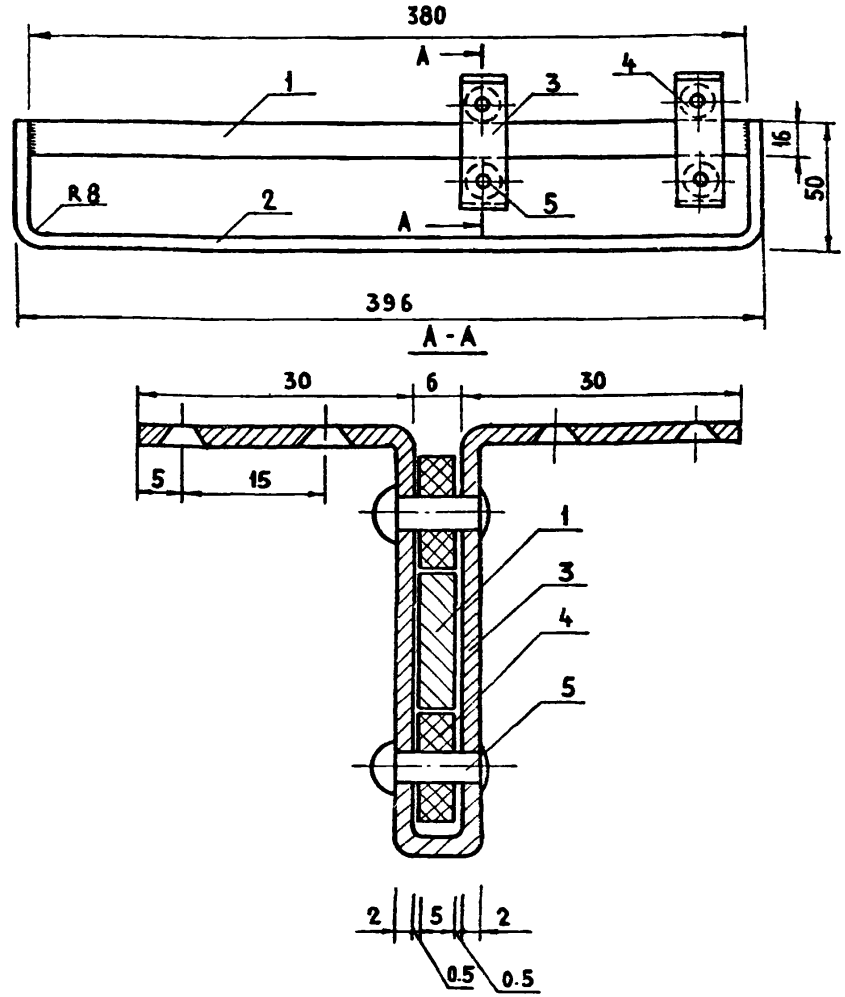

Изм.	Лист	№ докум.	Подп.	Дата
Разраб		Егоркин		
Гл. арх. пр.		Зингер		
Гл. инж. маст.		Панков		
Рук. маст.		Станишевский		
Проверил		Зингер		

1.172-3-Д105

Штанга выдвижная
Сборочный чертеж

Лит	Масса	Масштаб
Р	—	1:20 2:1
Лист 1	Листов 3	

ЦНИИЭП жилища

Копировал: 15201 88 Формат: 11

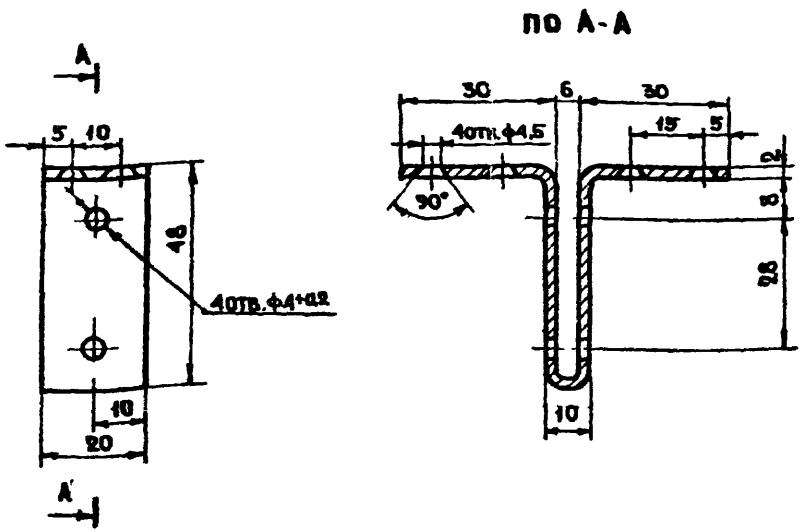

					1.172-3-Д 106			
Изм.	Лист	№ докум.	Подп.	Дата	Штанга выдвижная Скоба.	Лит	Масса	Масштаб
Разраб.		Егоркина				Р	—	2:1
Гл. арх. пр.		Зингер				Лист 2	Листов 3	
Гл. инж. мас.		Балановский						
Рук. маст.		Станишевский			Лист 52 ГОСТ 3680-57 / Ст.3 ГОСТ 16523-70	ЦНИИЭП жилища		
Проверил		Зингер						

Копировал Кукурузова Формат А4

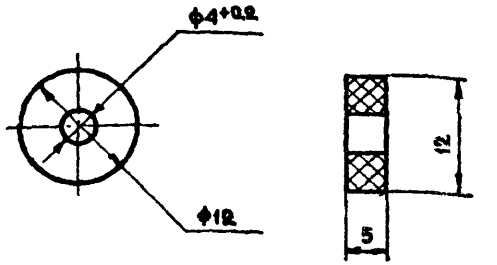

					1.172-3-Д 107			
Изм.	Лист	№ докум.	Подп.	Дата	Штанга выдвижная Ролик.	Лит	Масса	Масштаб
Разработ.		Егоркина				Р	—	2:1
Гл. арх. пр.		Зингер				Лист 3	Листов 3	
Гл. инж. мас.		Балановский						
Рук. маст.		Станишевский			Материал полиамид А ГОСТ 17648-72	ЦНИИЭП жилища		
Проверил		Зингер						

15201 89 Копировал Кукурузова Формат А4

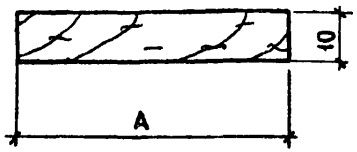

Марка	А, мм	Расход древесины, м³/пм	Масса, кг/пм
Н-1	54	0,0003	0,24
Н-2	44	0,0004	0,32
Н-3	54	0,0005	0,40
Н-4	74	0,0007	0,56

Изм	Лист	№ докум.	Подп.	Дата
Разраб.		Егоркина		
Гл. арх. пр.		Зингер		
Гл. инж. мас.		Балановский		
Рук. маст.		Станишевский		
Провер.		Зингер		

1.172-3-Д108

Наличник

Лит	Масса	Масштаб
Р	см. табл.	1:1

Лист 1 | Листов 1

Древесина лиственных пород ГОСТ 2695-71

ЦНИИЭП жилища

Копировал Кукурузова

Формат 11

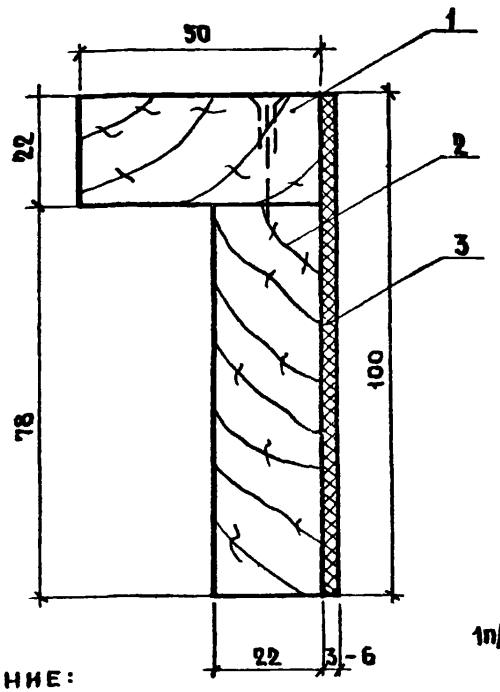

1п/м = 0,002 м³

Примечание:

Плинтус допускается изготовлять размером по высоте от 80 до 140мм.

Наружная отделка плинтуса может быть: линолеум, слоистый пластик или древесина лиственных пород.

Формат	Зона	Поз	Обозначение	Наименование	Кол-во	Примеч
		1		Брус	1	
		2		Брус	1	
		3		Линолеум		

Изм	Лист	№ докум.	Подп.	Дата
Разраб.		Егоркина		
Гл. арх. пр.		Зингер		
Гл. инж.		Балановский		
Рук. маст.		Станишевский		
Прозерил		Зингер		

1.172-3-Д109

Плинтус

Лит	Масса	Масштаб
Р	см. табл.	1:1

Лист 1 | Листов 1

Древесина хвойных пород ГОСТ 8486-66

ЦНИИЭП жилища

15201 90 Копировал Кукурузова

Формат 11

▽5

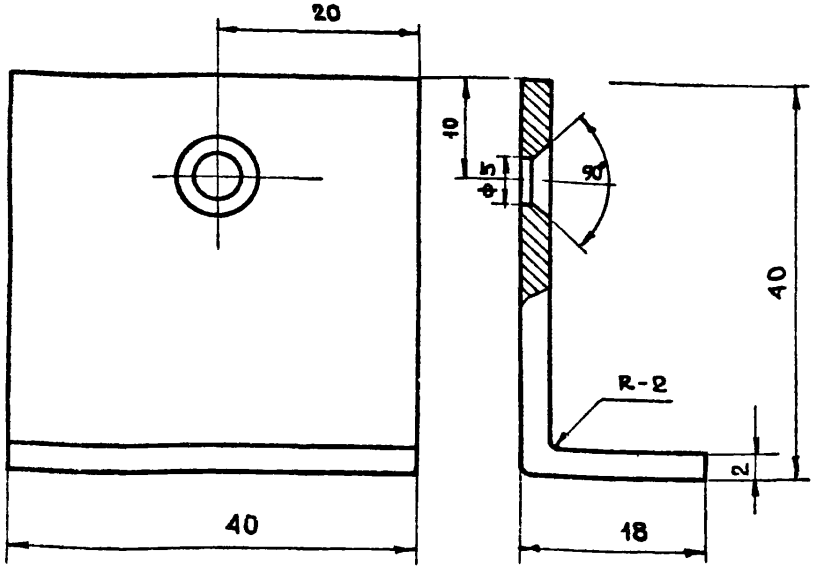

Покрытие: цинковать

					1.172-3-Д110			
Изм.	Лист	№ докум.	Подп.	Дата	Угольник крепежный УМ-1	Лит	Масса	Масштаб
Разраб.		Зингер				Р	—	2:1
Гл. арх. пр.		Зингер				Лист 1	Листов 1	
Гл. конж. мас.		Балановский						
Рук. маст.		Станишевский			Лист 3×40; ГОСТ 103-76 / Ст.3 ГОСТ 535-58*	ЦНИИЭП жилища		
Проверил		Зингер						

Копировал Кукурузова

Формат 11

▽-7

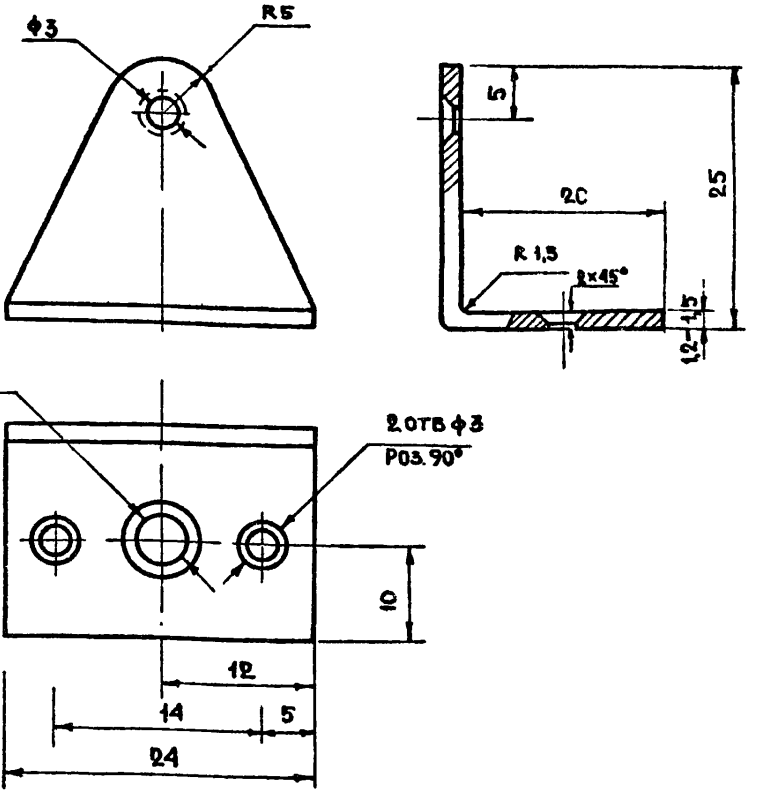

Хромировать МНХ-19 ГОСТ 9791-61

					1.172-3-Д111			
Изм.	Лист	№ докум.	Подп.	Дата	Угольник крепежный УМ-2	Лит	Масса	Масштаб
Разраб.		Зингер				Р	—	2:1
Гл. арх. пр.		Зингер				Лист 1	Листов 1	
Гл. конж. мас.		Балановский						
Рук. маст.		Станишевский			Лист В2-ГОСТ 19903-74 / Ст.-3; ГОСТ 16523-70*	ЦНИИЭП жилища		
Проверил		Зингер						

15201 91 Копировал Кукурузова

Формат 11

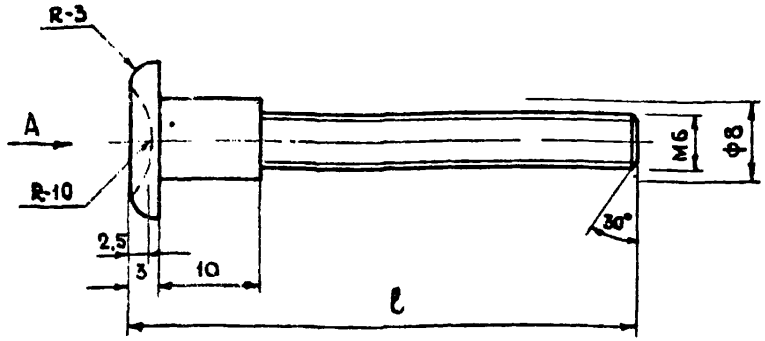

ВИД А

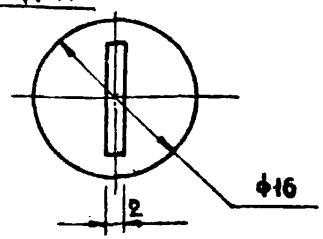

МАРКА	ℓ, мм	МАССА
В-1	40	
В-2	50	
В-3	60	

Изм.	Лист	№ докум.	Подп.	Дата	1.172-3-Д112
Разраб.		Зингер			Винт-стяжной В-1; В-2; В-3
Гл. арх. пр.		Зингер			
Гл. инж. маг.		Балановский			
Рук. маст.		Станишевский			
Провер.		Зингер			

Лит	Масса	Масштаб
Р	—	2:1
Лист 1	Листов 1	

Материал Полиамид „А" ГОСТ 17648-72

ЦНИИЭП жилища

Копировал Кукурузова Формат А1

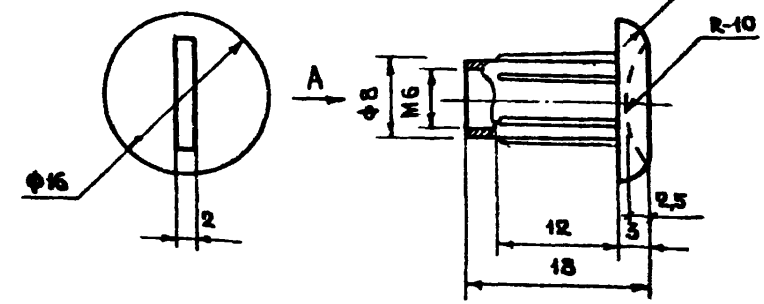

ВИД А

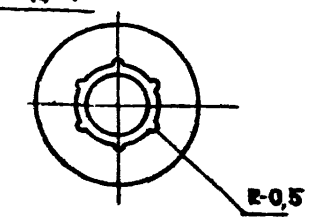

Изм.	Лист	№ докум.	Подп.	Дата	1.172-3-Д113
Разраб.		Зингер			Гайка-стяжная
Гл. арх. пр.		Зингер			
Гл. инж. маг.		Балановский			
Рук. маст.		Станишевский			
Провери		Зингер			

Лит	Масса	Масштаб
Р	—	2:1
Лист 1	Листов 1	

Материал Полиамид „А" ГОСТ 17648-22

ЦНИИЭП жилища

15201 92 Копировал Кукурузова Формат А1

▽7 остальное

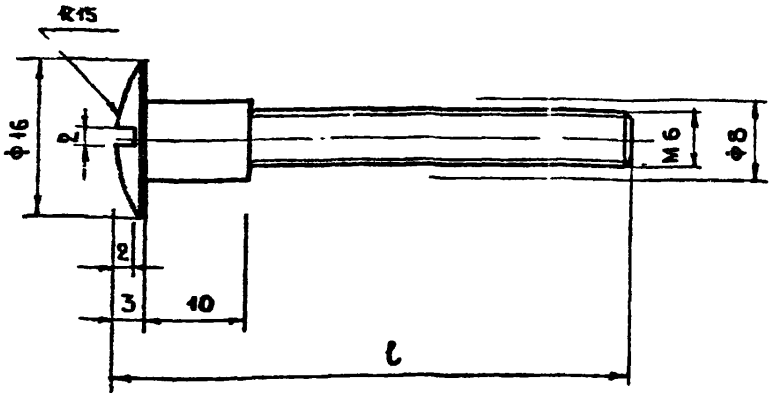

Марка	l, мм	Масса
ВС-1	40	0,01
ВС-2	50	0,02
ВС-3	60	0,026

Головку винта-хромировать МНХ-19 ГОСТ 9791-68

Изм.	Лист	№ докум.	Подп.	Дата	1.172-3-Д114			
Разраб.		Зингер			Винт-стяжной ВС-1; ВС-2; ВС-3	Лит	Масса	Масштаб
Гл. арх. пр.		Зингер				Р	—	2:1
Гл. инж. мас.		Балановский				Лист 1	Листов 1	
Рук. маст.		Станишевский			Круг 16 ГОСТ 2590-71 / 45 ГОСТ 1050-74	ЦНИИЭП жилища		
Пров.		Зингер						

Копировал Кукурузова Формат А4

▽7 остальное

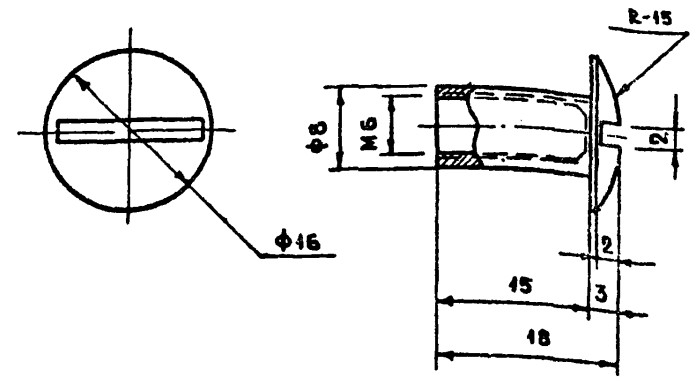

Головку гайки-хромировать МНХ-19 ГОСТ 9791-68

Изм.	Лист	№ докум.	Подп.	Дата	1.172-3-Д115			
Разраб.		Зингер			Гайка-стяжная	Лит	Масса	Масштаб
Гл. арх. пр.		Зингер				Р	—	2:1
Гл. инж. мас.		Балановский				Лист 1	Листов 1	
Рук. маст.		Станишевский			Круг 16 ГОСТ 2590-71 / 45 ГОСТ 1050-74	ЦНИИЭП жилища		
Пров.		Зингер						

15201 93 Копировал Кукурузова Формат А4

Формат	Зона	Поз.	Обозначение	Наименование	Кол.	Примечание
				Документация		
11			1.172-3-Д117	Сборочный чертеж		
				Детали		
11			1.172-3-Д118	Кронштейн 5-01А, 5-01П	1	0.01
				Лист В2 ГОСТ 3680-57 / Ст.3 ГОСТ 16523-70		
11			1.172-3-Д119	Кронштейн 5-02А, 5-02П		
				Лист В2 ГОСТ 3680-57 / Ст.3 ГОСТ 16523-70		0.01
11			1.172-3-Д120	Ось 5-03	1	
				Заклепка 8×8		0.001
				ГОСТ 10300-68		
11			1.172-3-Д121	Шайба 5-04	1	0.001
				Шайба 9.01		
				ГОСТ 11371-68		

Изм.	Лист	№ докум.	Подп.	Дата
Разраб.		Зингер		
Гл. арх. пр.		Зингер		
Гл. инж. мас		Балановский		
Рук. маст		Станишевский		
Проверил		Зингер		

1.172-3-Д116

Петля ПП-5

Лит	Лист	Листов
Р	1	

ЦНИИЭП жилища

Копировал

Формат 11

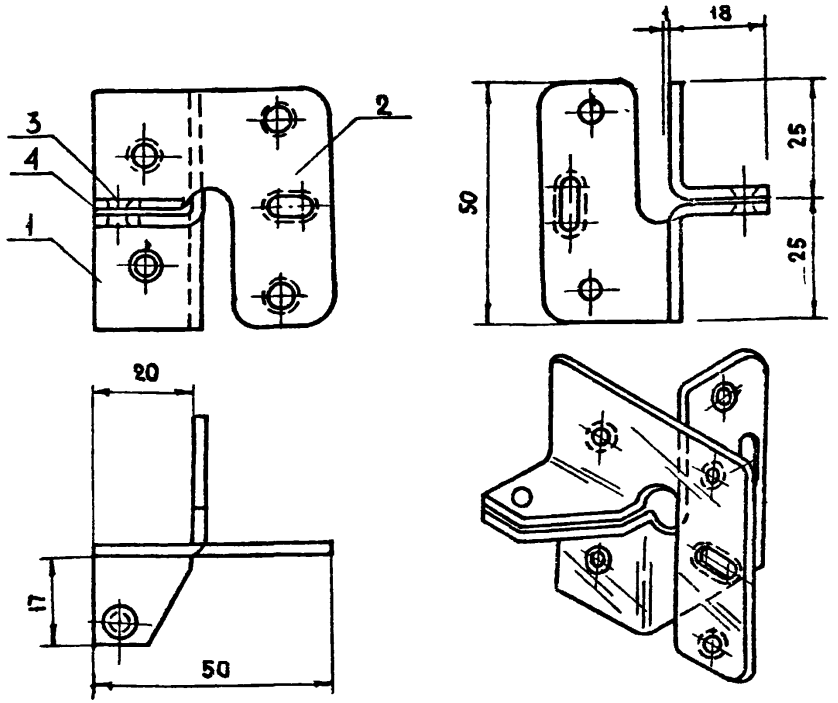

Петля заготавливается из одной заготовки левой и правой.
На чертеже показана петля левая

Изм.	Лист	N докумен.	Подп.	Дата
Разраб.		Зингер		
Гл. арх. прта		Зингер		
Гл. инж. мас		Балановский		
Рук. маст		Станишевский		
Проверил		Зингер		

1.172-3-Д117

Петля ПП-5А
Сборочный чертеж

Лит	Масса	Масштаб
Р	—	1:1
Лист 1	Листов 1	

ЦНИИЭП жилища

15201 94 Копировал Кукурузова

Формат 11

5-01 А

▽7 остальное

5-01 П

Зеркальное отражение

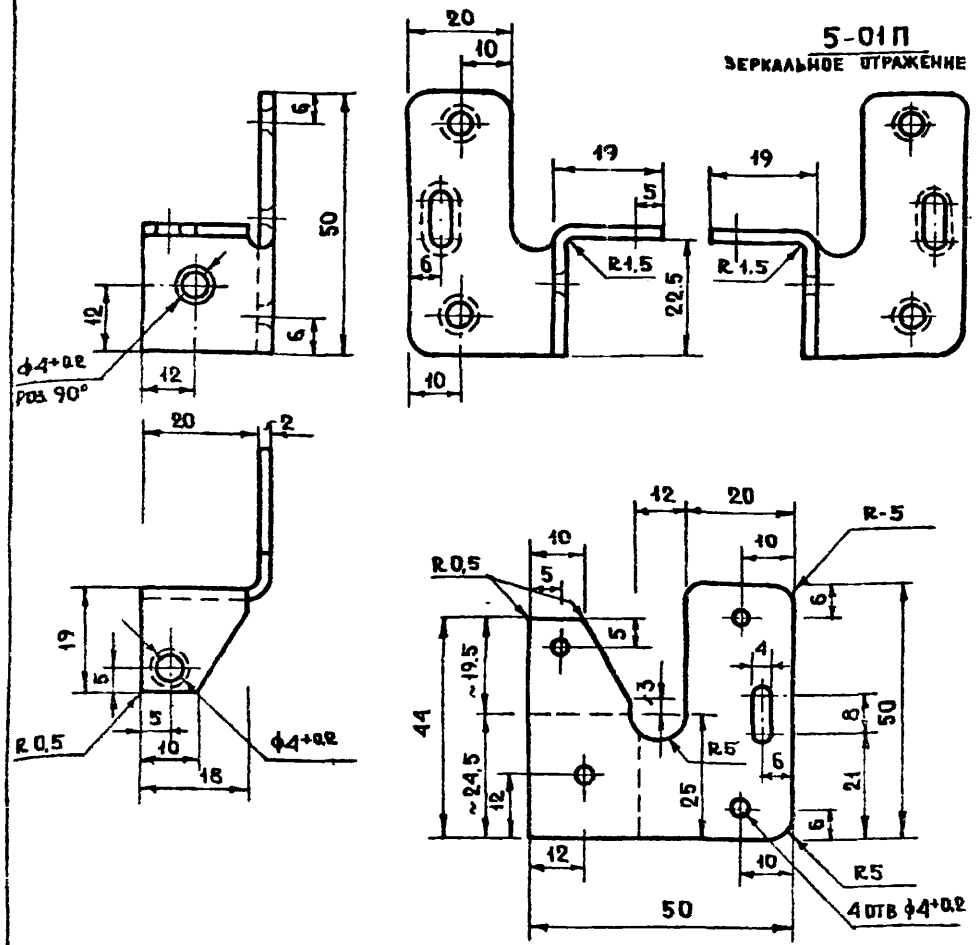

1. Свободные размеры по 7 кл. точности ОСТ 1010
2. Хромировать МНХ-19 ГОСТ 9791-68
3. Развертку уточнить экспериментально

Изм.	Лист	№ докум.	Подп.	Дата	1.172-3-Д118			
Разраб.		Зингер			Петля ПП-5 Кронштейн 5-01.	Лит	Масса	Масштаб
Гл. архитектор		Зингер				Р	—	1:1
Гл. инж. мас		Балановский				Лист 1	Листов 1	
Рук. маст		Станишевский			В2 ГОСТ 19903-74 Лист СТ.-3 ГОСТ 16523-70*	ЦНИИЭП жилища		
Провер.		Зингер						

Копировал Кукурузова

Формат А1

▽7 остальное

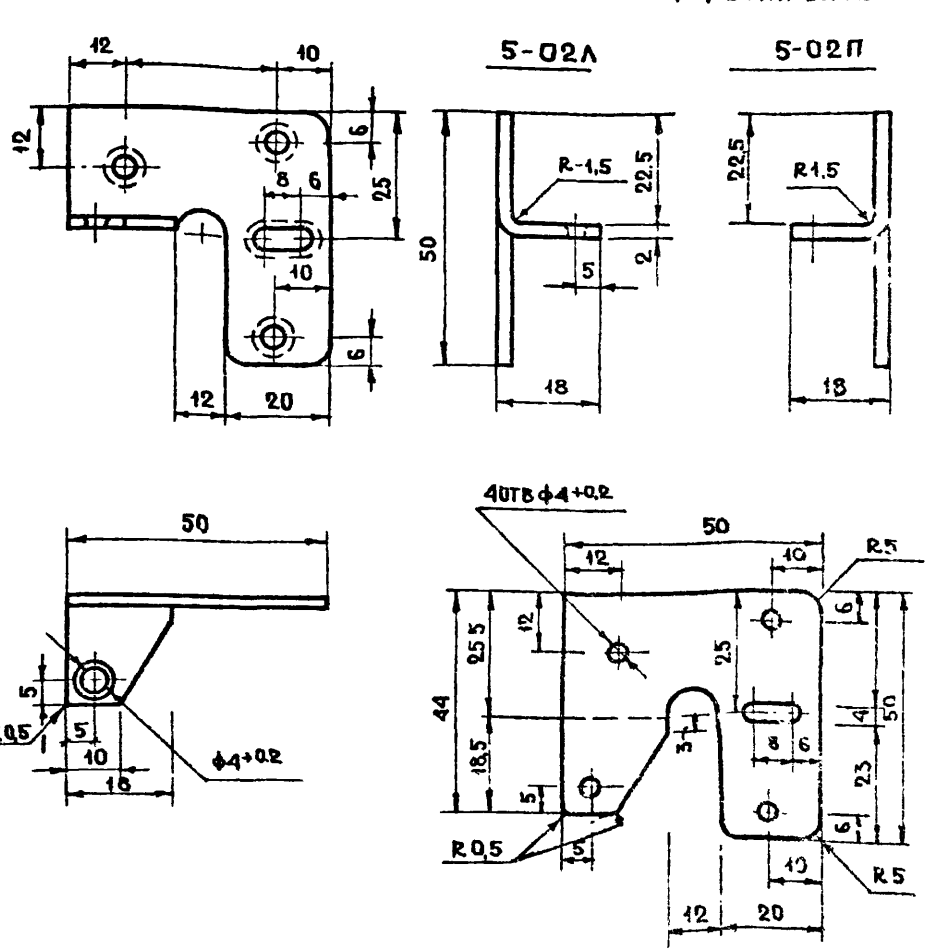

1. Свободные размеры по 7 кл. точности ОСТ 1010.
2. Хромировать МНХ-19 ГОСТ 9791-68
3. Развертку уточнить экспериментально.

Изм.	Лист	№ докум.	Подп.	Дата	1.172-3-Д119			
Разраб.		Зингер			Петля ПП-5 Кронштейн 5-02	Лит	Масса	Масштаб
Гл. архитектор пр.		Зингер				Р	—	1:1
Гл. инж. мас		Балановск				Лист 1	Листов 1	
Рук. маст		Станишевский			В2 ГОСТ 19903-74 Лист СТ.-3 ГОСТ 16523-70*	ЦНИИЭП жилища		
Провер.		Зингер						

15201 95

Копировал Кукурузова

Формат А1

▽4 ОСТАЛЬНОЕ

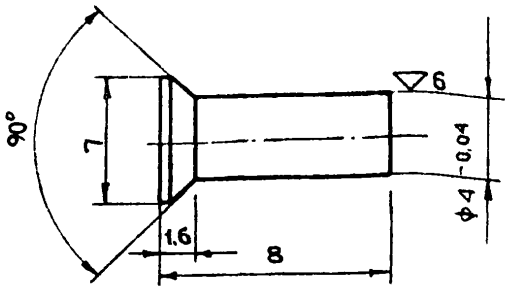

					1.172-3-Д120			
Изм.	Лист	№ докум.	Подп.	Дата				
Разраб.		Зингер			Петля ПП-5	Лит	Масса	Масштаб
Гл. арх. пр.		Зингер			Ось 5-03	Р	—	2:1
Гл. инж. мас.		Балановский			/ ГОСТ 10300-68* /	Лист 1	Листов 1	
Рук. маст.		Станишевский				ЦНИИЭП жилища		
Проверил		Зингер						

Копировал Кукурузова

Формат 11

▽4 ОСТАЛЬНОЕ

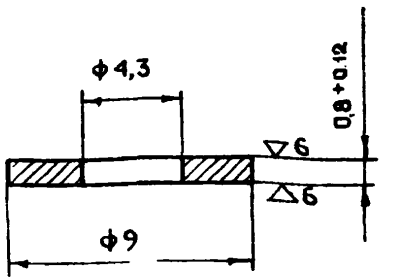

1. Свободные размеры по 7 кл. точности ОСТ 1010
2. Хромировать МНХ-19 ГОСТ 9791-68.

Подп. и дата | Взам. инв. № | Инв. № дубл. | Подп. и дата | Инв. № подл.

					1.172-3-Д121			
Изм.	Лист	№ докум.	Подп.	Дата				
Разраб.		Зингер			Петля ПП-5	Лит	Масса	Масштаб
Гл. арх. пр.		Зингер			Шайба 5-04	Р	—	2:1
Гл. инж. мас.		Балановский				Лист 1	Листов 1	
Рук. маст.		Станишевский			В1 ГОСТ 19903-74	ЦНИИЭП жилища		
Провер.		Зингер			Лист 2×13 ГОСТ 5582-75			

15201 96

Копировал Кукурузова

Формат 11

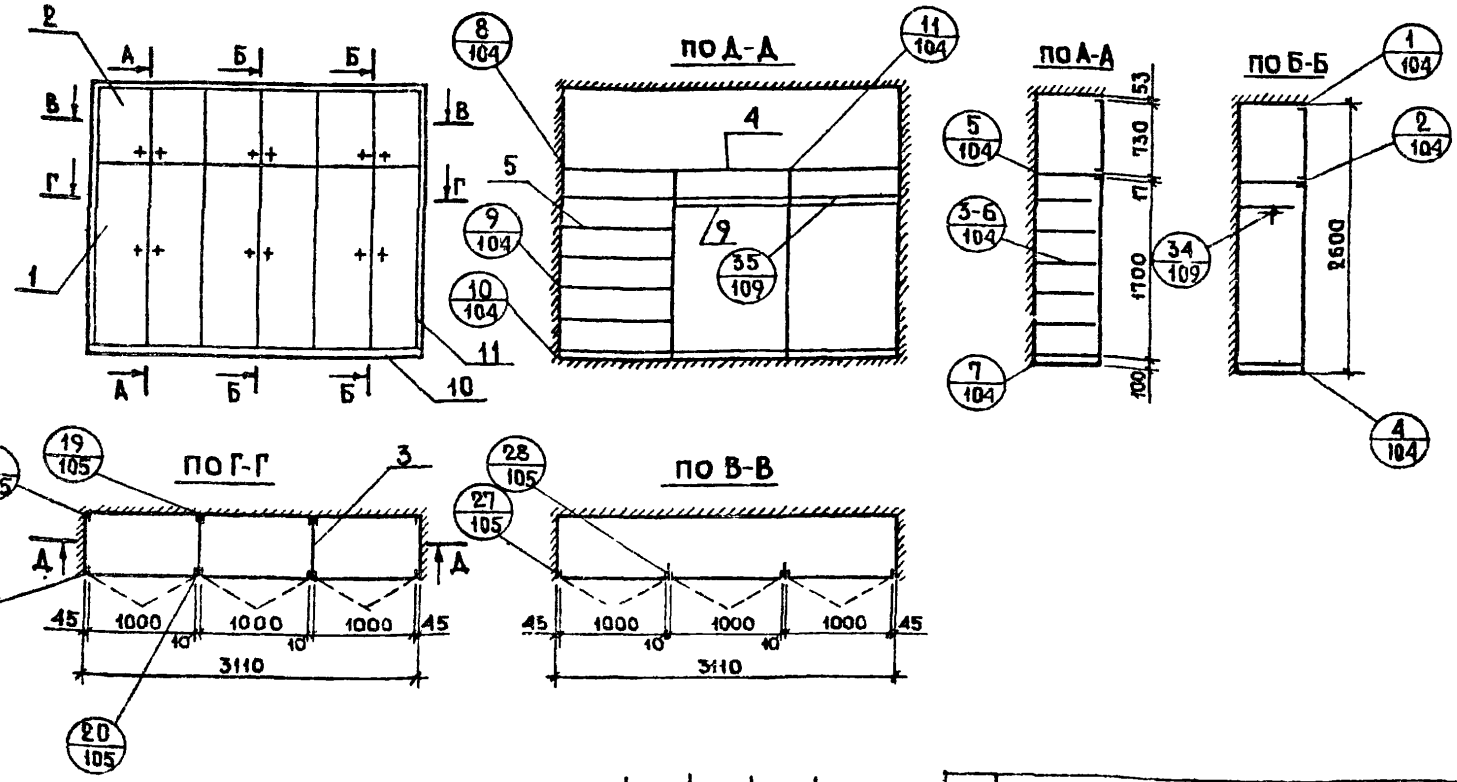

Поз	Обозначение		Наименование	Кол	Расход матер		
					Всего	005	13,8	2.48
					ХВ м³	ДСП м²	ДВП м²	
			ДОКУМЕНТАЦИЯ					
			Сборочный чертеж					
	1.172-3-Д132	Л10	Узлы 1-16					
	1.172-3-Д133	Л10	Узлы 17-31					
	1.172-3-Д137	Л1	Узлы					
			Сборочные единицы и детали					
1	1.172-3-Д19	Л23	Блок дверной БД17-10	3	0,018	4,2	—	
2	1.172-3-Д56	Л53	Блок антресольный АД-73-10	3	0,011	2,1	—	
3	1.172-3-Д94	Л81	Стенка промежуточная 2СП-2	2	—	—	2,48	
4	1.172-3-Д96	Л82	Полка антресольная /3100/	1	—	1,86	—	
5	1.172-3-Д95	Л82	Полка переставная 2ПП-10	10	—	5,7	—	
6	1.172-3-Д102	Л86	Полкодержатель	10	0,002	—	—	
7	1.172-3-Д103	Л85	Штангодержатель ШД	4	0,0003	—	—	
8	1.172-3-Д98	Л84	Монтажный брус МБ-1	5	0,01	—	—	
9	1.172-3-Д100	Л85	Штанга ШТ-10		0,002	—	—	
10	1.172-3-Д109	Л89	Плинтус п/м	3,1	0,006	—	—	
11	1.172-3-Д108	Л89	Наличник Н-2 п/м	8,2	0,003	—	—	
12	1.172-3-Д111	Л90	Угольник УМ-2	4	—	—	—	
13	1.172-3-Д112	Л90	Винт с гайкой стяжной В-2	16	—	—	—	

Изм.	Лист	№ докум.	Подп.	Дата
Разработ.		Егоркина		
Гл.арх.пр.		Зингер		
Гл.инж.мас.		Анановский		
Рук.маст.5		Станишевский		
Проверил		Зингер		

1.172-3-Д122

Шкаф встроенный Ш-

Монтажный чертеж /Пример применения/

Лит	Лист	Листов
	1	1

ЦНИИЭП жилища

15201 97 Копировал Кукурузова Формат А2

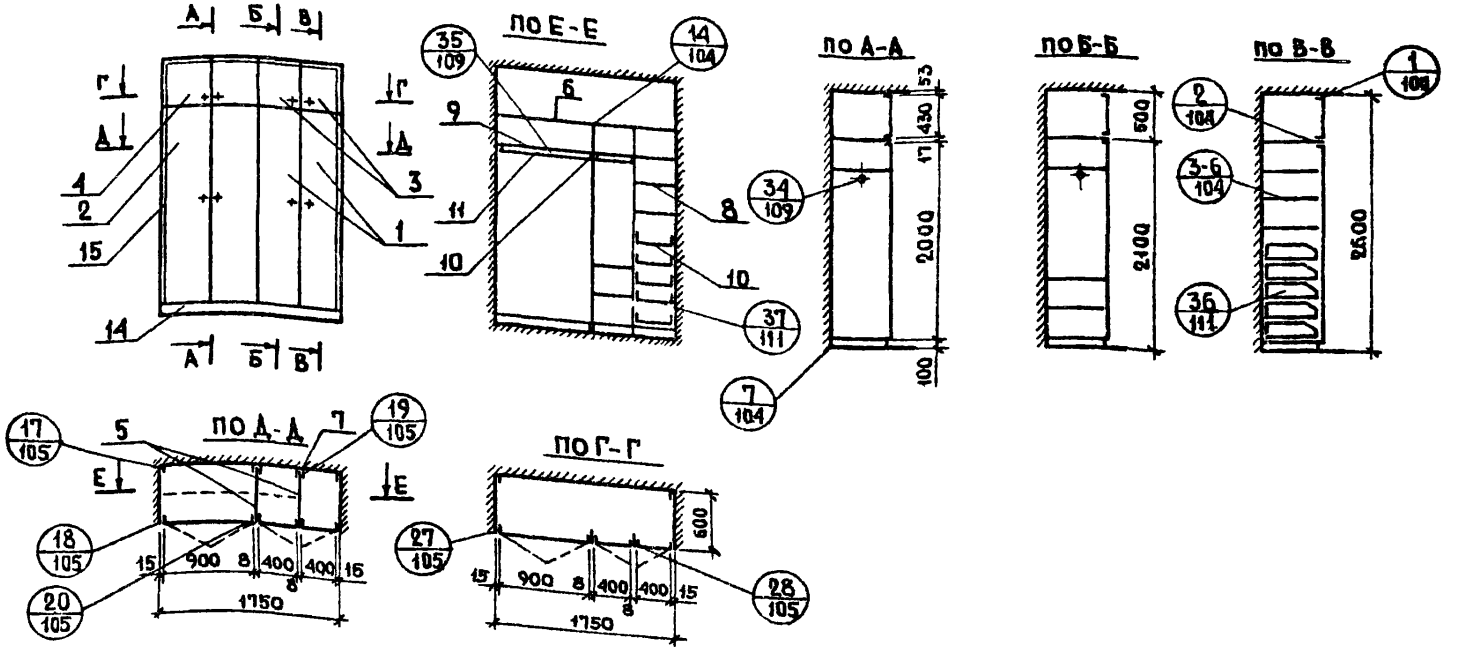

ПО Е-Е

ПО А-А

ПО Б-Б

ПО В-В

ПО Д-Д

ПО Г-Г

Поз	Обозначение		Наименование	Кол.	Расход матер. ХВ м³	ДСП м²	ДВП м²
			Всего		0,04	5,1	2,7
			Документация				
			Сборочный чертеж				
	1.172-3-Д132	л104	Узлы 1-16				
	1.172-3-Д133	л105	Узлы 17-31				
	1.172-3-Д137;139	л109-111	Узлы 34,35; 36; 37				
			Сборочные единицы и детали				
1	1.172-3-Д21	л25	Блок дверной БД20-4	2	0,01	1,6	—
2	1.172-3-Д21	л25	Блок дверной БД20-9	1	0,0029	0,38	—
3	1.172-3-Д33	л35	Блок антресольный АД43-4	2	0,0026	0,34	—
4	1.172-3-Д33	л35	Блок антресольный АД43-9	1	0,0029	0,38	—
5	1.172-3-Д94	л81	Стенка промежуточная ДСП 2	2	—	—	2,5
6	1.172-3-Д96	л82	Полка антресольная /1750/	1	—	1,0	—
7	1.172-3-Д99	л84	Монтажный брус МБ-2	6	0,012	—	—
8	1.172-3-Д95	л82	Полка переставная ДПП-4	6	—	1,38	—
9	1.172-3-Д95	л82	Полка переставная ДПП-9	2	—	1,02	—
10	1.172-3-Д97	л83	Ящик выдвижной Я57-3	5	0,002	—	0,2
11	1.172-3-Д102	л86	Полкодержатель ПД-2	8	0,0016	—	—
12	1.172-3-Д102	л86	Держатель ящика	10	0,0017	—	—
13	1.172-3-Д103	л85	Штангодержатель ШД-1	4	0,0003	—	—
14	1.172-3-Д109	л89	Плинтус п/м	1,75	0,003	—	—
15	1.172-3-Д108	л89	Наличник Н-1 п/м	7,0	0,0026	—	—
16	1.172-3-Д111	л90	Угольник УМ-2	4			
17	1.172-3-Д112,Д113	л91	Винт с гайкой стяжной В-2	12			

Изм	Лист	№ докум.	Подп.	Дата
Разработ	Егоркина			
Гл.арх.пр	Рингер			
Гл.конс.м	Романовский			
Рук.маст	Кишевский			
Проверил	Рингер			

1.172-3-Д123

Шкаф встроенный Ш

Монтажный чертеж /Пример применения/

Лит	Лист	Листов
	1	1

ЦНИИЭП жилища

15201 98 Копировал Кукурузова

Формат 12

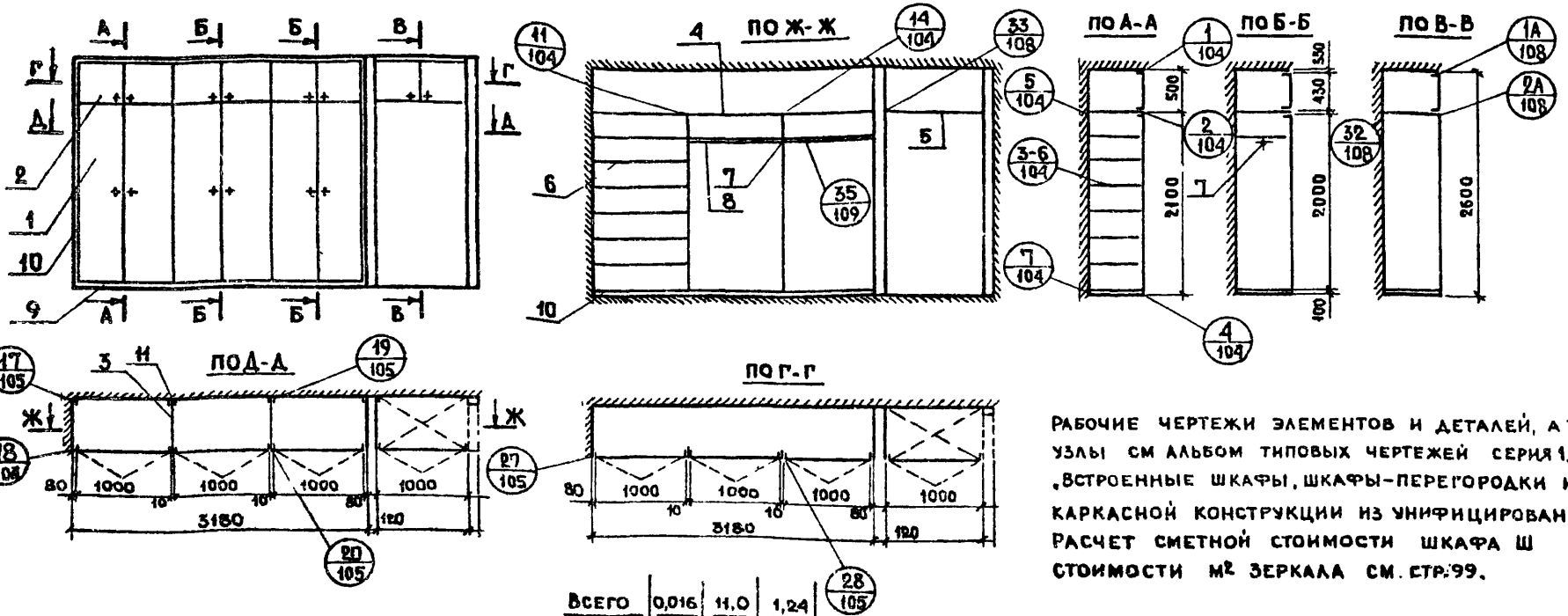

РАБОЧИЕ ЧЕРТЕЖИ ЭЛЕМЕНТОВ И ДЕТАЛЕЙ, А ТАКЖЕ МОНТАЖНЫЕ УЗЛЫ СМ АЛЬБОМ ТИПОВЫХ ЧЕРТЕЖЕЙ СЕРИЯ 1.172-3 „ВСТРОЕННЫЕ ШКАФЫ, ШКАФЫ-ПЕРЕГОРОДКИ И АНТРЕСОЛИ КАРКАСНОЙ КОНСТРУКЦИИ ИЗ УНИФИЦИРОВАННЫХ БЛОКОВ". РАСЧЕТ СМЕТНОЙ СТОИМОСТИ ШКАФА Ш И СМЕТНОЙ СТОИМОСТИ м² ЗЕРКАЛА СМ. СТР. 99.

Поз	Обозначение		Наименование	Кол.	Расход матер		
					хв м³	АСП м²	ДВП м²
			Документация				
			Сборочный чертеж				
	1.172-3-Д132	А 104	Узлы 1-16				
	1.172-3-Д133	А 105	Узлы 17-31				
	1.172-3-Д136	А 108	Узлы 1А; 2А, 32, 35				
			Сборочные единицы и детали				
1	1.172-3-Д21	А 25	Блок дверной БД20-10	3	0,02	6 0	
2	1.172-3-Д33	А 35	Блок антресольной дверки АД43-10	4	0,012	1,6	
3	1.172-3-Д94	А 81	Стенка промежуточная 2СП-2	2	—	—	1,24
4	1.172-3-Д95	А 82	Полка антресольная /600×3180/	1	—	1,9	—
5	1.172-3-Д96	А 82	Полка антресольная 2ПА-10	1	—	0,59	—
6	1.172-3-Д96	А 82	Полка переставная 2ПП-10	9	—	0,5	—
			Всего		0,016	11,0	1,24

7	1.172-3-Д103	А 85	Штангодержатель ШД-1	4	0,00032	—	—
8	1.172-3-Д100	А 85	Штанга ШТ-10	2	0,002	—	—
9	1.172-3-Д109	А 89	Плинтус п/м	3,2	0,0064	—	—
10	1.172-3-Д108	А 89	Наличник	9,5	0,0066	—	—
11	1.172-3-Д99	А 84	Монтажный брус МБ-2	6	0,012	—	—
12	1.172-3-Д110	А 90	Угольник УМ-1	6			
13	1.172-3-Д111	А 90	—— " —— УМ-2	6			
14	1.172-3-Д112; Д113	А 91	Винт с гайкой стяжной В1	16			

Изм.	Лист	№ докум.	Подп.	Дата
Разработ.		Егоркина		
Гл. арх. пр.		Зингер		
Гл. инж. мас.		Балановский		
Рук. маст. 5		Станишевский		
Проверил		Зингер		

1.172-3-Д124

ШКАФ ВСТРОЕННЫЙ Ш АНТРЕСОЛЬ А. МОНТАЖНЫЙ ЧЕРТЕЖ /ПРИМЕР ПРИМЕНЕНИЯ/

Лит	Лист	Листов
	1	1

ЦНИИЭП жилища

Расчет

сметной стоимости встроенного шкафа Ш
и антресоли А Размер 2600×3180+1000×500=S=8,80м²
при масляной окраске за 2 раза.

NN п/п	Наименование узлов	Ед. изм.	Кол-во на шкаф	Сметная стоимость	Сумма	Примечание
1	Блок дверной БД20-10	шт	3	30,86	92,58	
2	Блок антресольный АД43-10	"	4	9,62	38,48	
3	Стенка промежуточная 2СП-2	"	2	11,34	22,68	
4	Полка антресольная 2ПА-10	"	4	6,16	12,32	
5	Полка переставная 2ПП-10	"	9	3,90	35,10	
6	Монтажный брус МБ-2	"	6	0,40	2,40	
7	Штангодержатель ШД-1	"	4	0,11	0,44	
8	Штанга ШТ-10	"	2	0,15	0,30	
9	Плинтус	п/м	3,2м	0,61	1,95	
10	Наличник Н-4	п/м	9,5м	0,44	4,45	
11	Угольник УМ-1	шт.	6	0,06	0,36	
12	Угольник УМ-2	"	6	0,05	0,30	
13	Винт с гайкой стяжной В-1	"	16	0,10	1,60	
	Итого	руб			202,96	
	Тоже на 1м² шкафа					
	зеркальной поверхности				23,06	

Изм	Лист	№ докум.	Прдп	Дата
Разраб		Березинский		
Гл. арх. пр		Зингер		
Гл. инж. кас		Балановский		
Рук. маст.		Станишевский		
Проверил		Зингер		

1.172-3-Д125

Расчет сметной стоимости шкафа Ш и антресоли А

Лит	Лист	Листов
	1	1

ЦНИИЭП жилища

Копировал

Формат А2

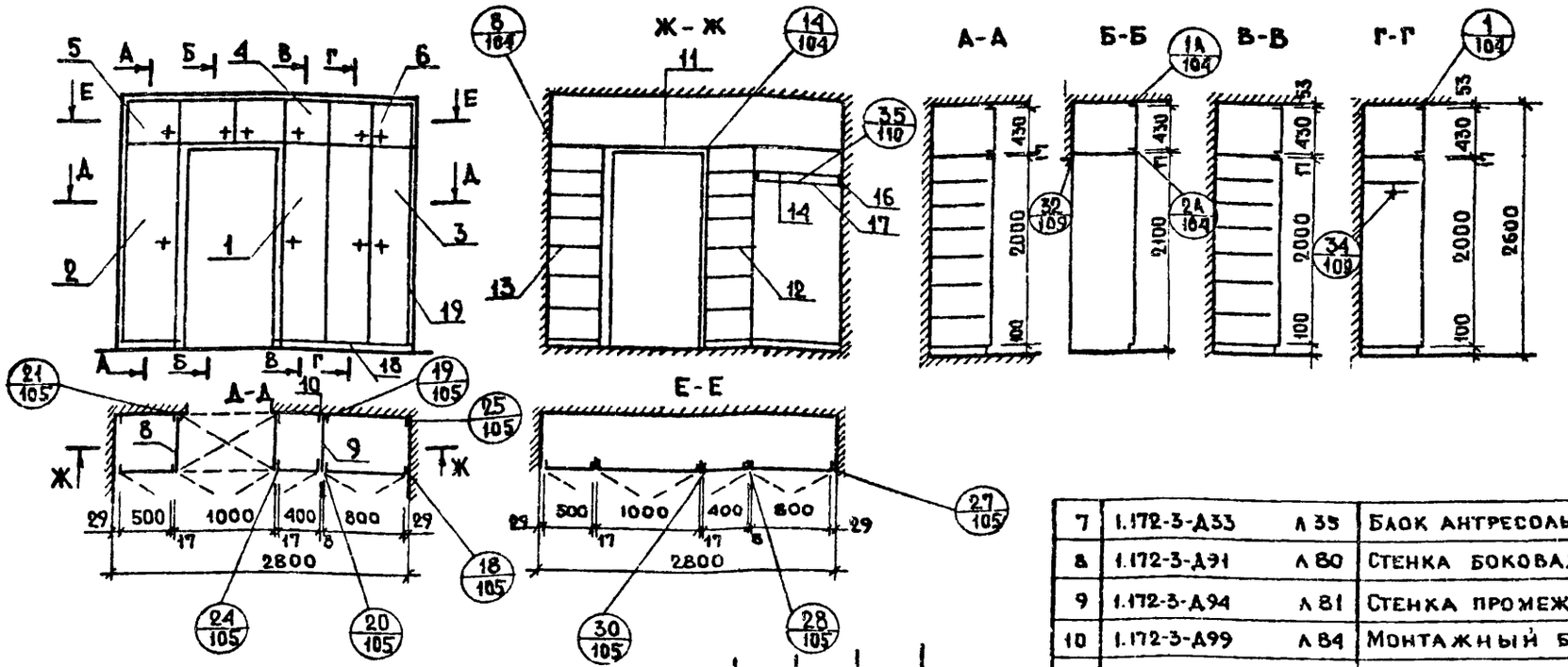

Поз	Обозначение		Наименование	К-во	Расход матер. ХВ м3	Расход матер. ДСП м2	Расход матер. ДВП м2
			Всего		0,047	12,3	1,24
			Документация				
	1.172-3-Д132		Сборочный чертеж				
	1.172-3-Д133	л104	Узлы 1-16				
	1.172-3-Д136, Д137	л105	Узлы 17-31				
		л109	Узлы 32; 34; 35				
			Сборочные единицы и детали				
1	1.172-3-Д21	л25	Блок дверной БД20-4	1	0,0055	0,8	—
2	1.172-3-Д21	л25	То же БД20-5	1	0,0055	1,0	—
3	1.172-3-Д21	л25	То же БД20-8	1	0,0062	1,6	—
4	1.172-3-Д33	л35	Блок антресольный АД43-4	1	0,0018	0,17	—
5	1.172-3-Д33	л35	То же АД43-5	1	0,002	0,2	—
6	1.172-3-Д33	л35	То же АД43-8	1	0,0027	0,34	—
7	1.172-3-Д33	л35	Блок антресольный АД43-10	1	0,003	0,4	—
8	1.172-3-Д91	л80	Стенка боковая СБ-2	—	—	2,48	—
9	1.172-3-Д94	л81	Стенка промежуточная 2СП-2	1	—	—	1,24
10	1.172-3-Д99	л84	Монтажный брус МБ-2	1	0,01	—	—
11	1.172-3-Д96	л82	Полка антресольная /2800/	1	—	1,7	—
12	1.172-3-Д95	л82	Полка переставная 2ПП-4	6	—	1,4	—
13	1.172-3-Д95	л82	То же 2ПП-5	6	—	1,7	—
14	1.172-3-Д95	л82	То же 2ПП-8	2	—	1,14	—
15	1.172-3-Д102	л86	Полкодержатель ПД-2	20	0,0074	—	—
16	1.172-3-Д103	л85	Штангодержатель ШД-1	2	0,00016	—	—
17	1.172-3-Д100	л85	Штанга ШТ-8	1	0,0007	—	
18	1.172-3-Д109	л89	Плинтус п/м	1,8	0,0036	—	—
19	1.172-3-Д108	л89	Наличник Н-1 п/м	10	0,003	—	—
20	1.172-3-Д111	л90	Угольник УМ-2	12	—	—	—
21	1.172-3-Д112; Д113	л91	Винт с гайкой стяжной В-1	14	—	—	—
22	1.172-3-Д112; Д113	л91	То же В-2	12	—	—	—

Изм	Лист	№ докум.	Подп.	Дата
Разработ.		Егоркина		
Гл. арх. пр.		Зингер		
Гл. инж. маст.		Балановский		
Рук. маст. 5		Станишевский		
Провер.		Зингер		

1.172-3-Д126

Шкаф встроенный
Ш
Монтажный чертеж
/Пример применения/

Лист	Лист	Листов
	1	1

ЦНИИЭП жилища

15201 /101 Копировал Кукурузова

Формат 12

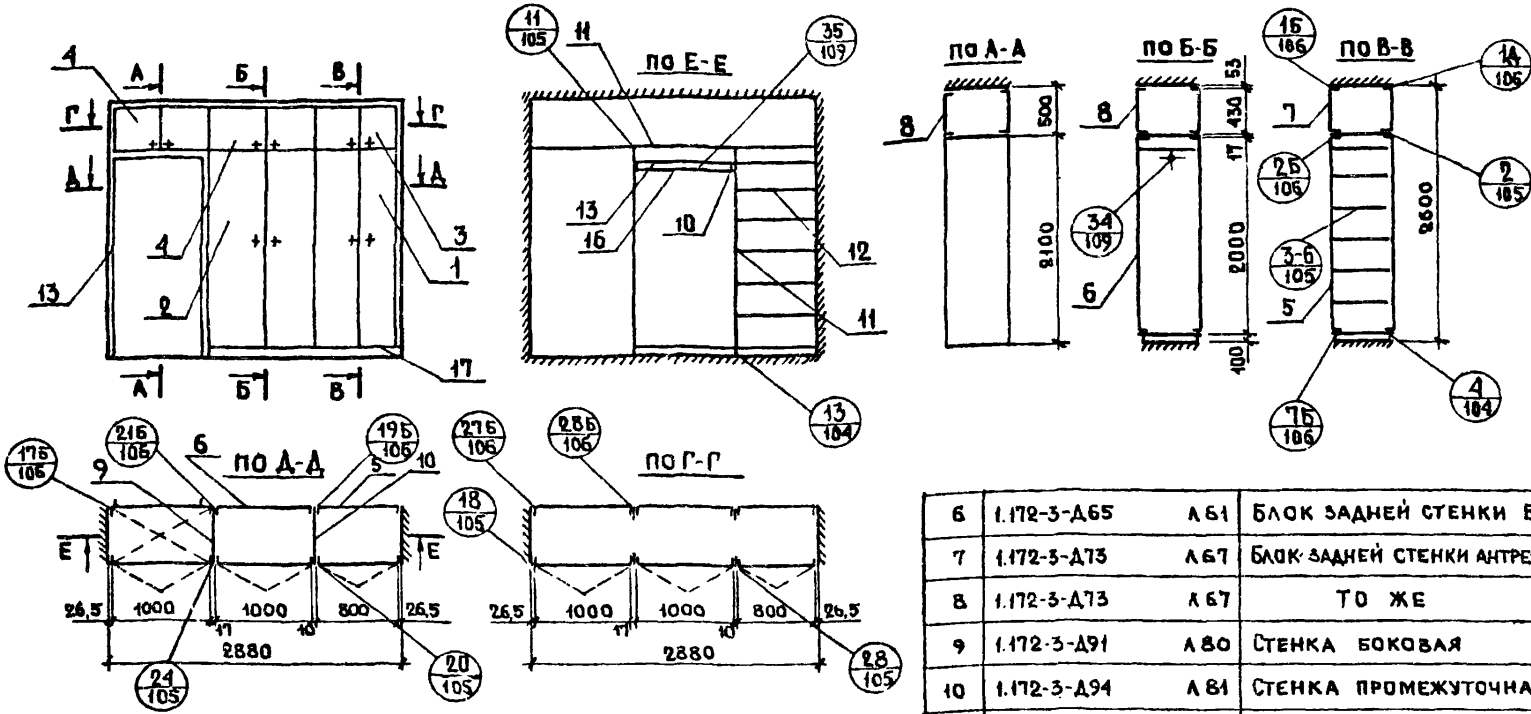

		Всего	0,045	13,8	1,24	
поз	Обозначение	Наименование	К-во	Расход матер. Ж.б. м³	ДСП м²	ДВП м²
		Документация				
		Сборочный чертеж				
	1.172-3-Д133,Д134, А105-106	Узлы 1-16; 1А				
	1.172-3-Д133,Д134 А105-106	Узлы 17-31; 17Б-29Б				
	1.172-3-Д137 А109	Узлы 34, 35				
		Сборочные единицы и детали				
1	1.172-3-Д21 А25	Блок дверной БД20-8	1	0,0062	1,6	—
2	1.172-3-Д21 А25	то же БД20-10	1	0,0066	2,0	—
3	1.172-3-Д33 А34	Блок антресольный АД43-8	1	0,0027	0,34	—
4	1.172-3-Д33 А34	то же АД43-10	2	0,003	0,4	—
5	1.172-3-Д65 А61	Блок задней стенки БС-20-8	1	0,0062	1,6	—
6	1.172-3-Д65 А61	Блок задней стенки БС-20-10	1	0,0066	2,0	—
7	1.172-3-Д73 А67	Блок задней стенки антресоли АС43-8	1	0,0027	0,34	—
8	1.172-3-Д73 А67	то же АС43-10	2	0,006	0,8	—
9	1.172-3-Д91 А80	Стенка боковая СБ-2	1	—	1,24	—
10	1.172-3-Д94 А81	Стенка промежуточная 2СП-2	1	—	—	1,24
11	1.172-3-Д96 А82	Полка антресольная /2900/		—	1,4	—
12	1.172-3-Д95 А82	Полка переставная 2ПП8	6	—	2,7	—
13	1.172-3-Д95 А82	То же 2ПП-10	2	—	1,14	—
14	1.172-3-Д102 А86	Полкодержатель ПД-2	10	0,002	—	—
15	1.172-3-Д103 А86	Штангодержатель ШД-1	2	0,00016	—	—
16	1.172-3-Д100 А85	Штанга ШТ-8	1	0,0007	—	—
17	1.172-3-Д109 А89	Плинтус п/м	20	0,004		—
18	1.172-3-Д108 А89	Наличник Н-1 п/м	11,0	0,0033	—	—
19	1.172-3-Д110 А90	Угольник УМ-1	4	—	—	—
20	1.172-3-Д111 А90	Угольник УМ-2	6	—	—	—
21	1.172-3-Д112;Д113 А91	Винт с гайкой стяжной В-1	10	—	—	—
22	1.172-3-Д112,Д113 А91	То же В-2	10	—	—	—

Изм.	Лист	№ докум.	Подп.	Дата
Разработ		Егоркина		
Гл. арх. пр.		Зингер		
Гл. инж. мас		Баландовский		
Рук. маст. 5		Данишевский		
Проверил		Зингер		

1.172-3-Д127

ШКАФ-ПЕРЕГОРОДКА ШП-
Монтажный чертеж
/Пример применения/

Лит	Лист	Листов
	1	1

ЦНИИЭП жилища

Инв. № 1528/1 102 Копировал Кукуруева

Формат А2

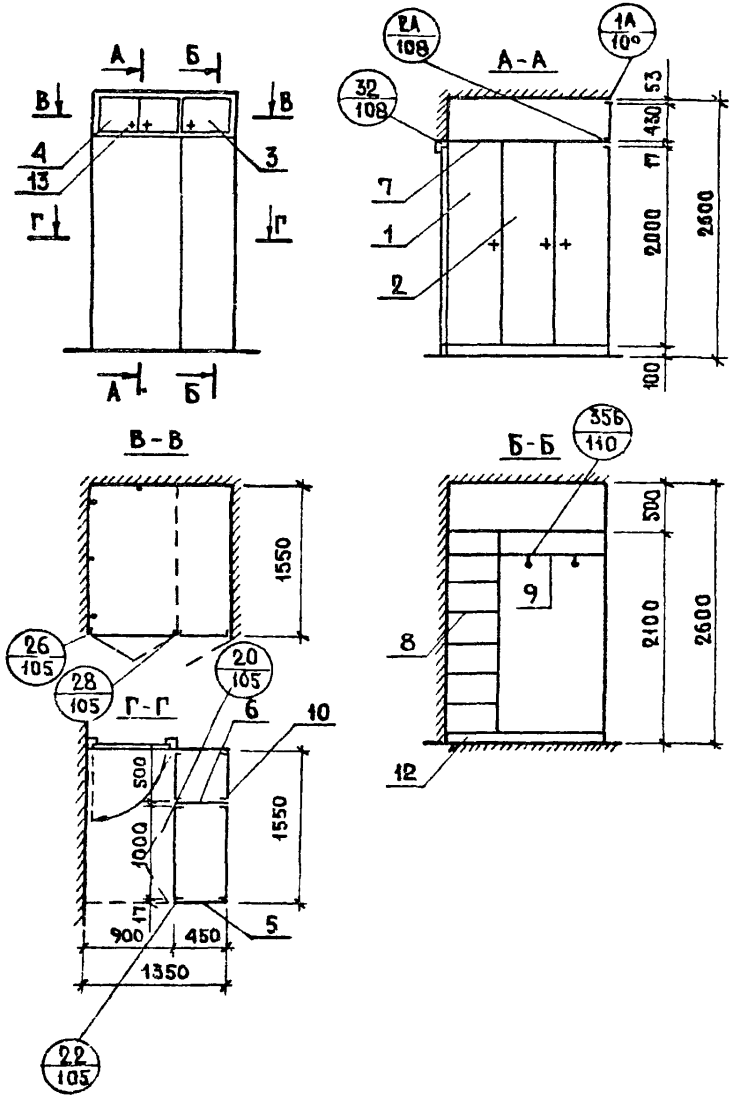

Поз.	Обозначение		Наименование	К-во	Расход матер. хв. м³	Расход матер. дсп м²	Расход матер. двп м²
			Всего		0,024	8,7	0,92
			Документация				
			Сборочный чертеж				
	1.172-3-Д136	Л 108	Узлы 1А, 2А, 32				
	1.172-3-Д133	Л105	Узлы 22				
	1.172-3-Д133	Л105	Узлы 17 - 31				
			Сборочные единицы и детали				
1	1.172-3-Д21	Л 25	Блок дверной БД20-5	1	0,0055	1,0	—
2	1.172-3-Д21	Л 25	Блок дверной БД20-10	1	0,0066	2,0	—
3	1.172-3-Д33	Л 35	Блок антресольный АД43-5	1	0,002	0,2	—
4	1.172-3-Д33	Л 35	Блок антресольный АД43-10	1	0,003	0,4	—
5	1.172-3-Д99	Л 80	Стенка боковая СБ-1	1	—	0,92	-
6	1.172-3-Д94	Л 81	Стенка промежуточная 2СП-1	1	—	—	0,92
7	1.172-3-Д96	Л 82	Полка антресольная /1350×1550/	1	—	2,2	—
8	1.172-3-Д95	Л 82	Полка переставная 1ПП-4,5	7	—	1,5	-
9	1.172-3-Д95	Л 82	Полка переставная 1ПП-10	1	—	0,57	—
10	1.172-3-Д99	Л 84	Монтажный брус МБ-2	4	0,008	—	—
11	1.172-3-Д105	Л 88	Штанга выдвижная	2	—	—	—
12	1.172-3-Д 109	Л 89	Плинтус п/м	1,55	0,003		
13	1.172-3-Д108	Л 89	Наличник Н-1 п/м	7,5	0,0022		
14	1.172-3-Д110	Л 90	Угольник УМ-1	4			
15	1.172-3-Д111	Л 90	Угольник УМ-2	4			
16	1.172-3-Д112, Д113	Л 91	Винт с гайкой стяжной В1	8			

Изм	Лист	№ докум	Подп.	Дата
Разработ		Егоркина		
Гл.арх.пр.		Зингер		
Гл.инж.мас		Балановский		
Рук.маст.5		Станишевский		
Проверил		Зингер		

1.172-3-Д129

Шкаф встроенный Ш-Антресоль А-Монтажный чертеж /Пример применения/

Лит	Лист	Листов
	1	1

ЦНИИЭП жилища

15201 103 Копировал Кукурузова

Формат 12

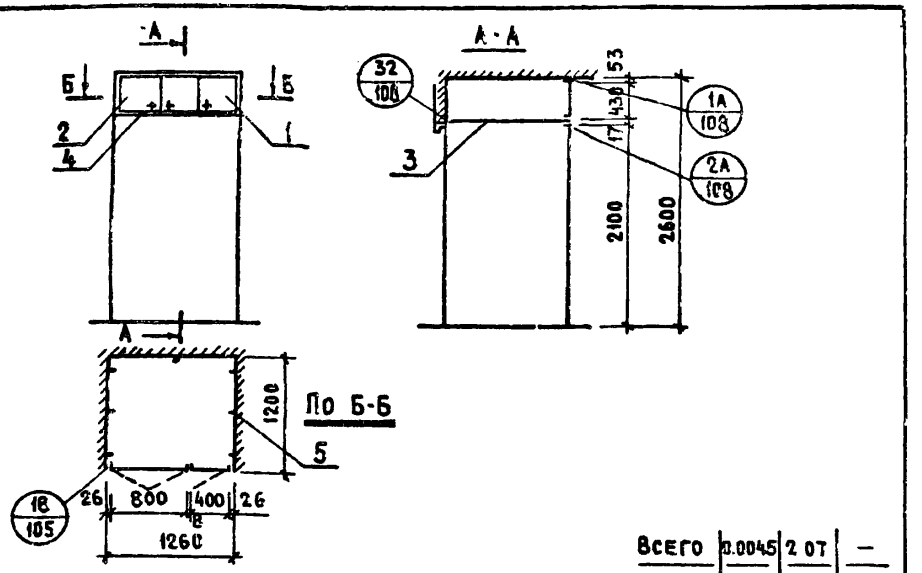

				Расход матер.		
Поз	Обозначение	Наименование	Кол.	хв. м³	дсп м²	двп м²
		Всего	0.0045	2.07	—	
		Документация				
		Сборочный чертеж				
	1.172-3-Д 136	Узлы 1А, 2А, 32				
	1.172-3-Д 133	Узлы 18				
		Узлы				
		Сборочные единицы и детали				
1	1.172-3-Д 33	Блок антресольный АД 43-4	1	0.0018	0.17	—
2	1.172-3-Д 33	Блок антресольный АД 43-8	1	0.0027	0.34	—
3	1.172-3-Д 96	Полка антресольная (1200×1260)	1	—	1.56	—
4	1.172-3-Д 108	Наличник Н-1	6 п/м	0.002	—	—
5	1.172-3-Д 110	Угольник крепежный УМ-1	7			—

Изм	Лист	№ докум.	Подп.	Дата
Разраб.		Егоркина		
Гл. арх. пр.		Зингер		
Гл. инж. маст.		Балановский		
Рук. маст. 5		Станишевский		
Проверил		Зингер		

1.172-3-Д 130

Антресоль А-
Монтажный чертеж
/Пример применения/

Лит	Лист	Листов
Р	1	1

ЦНИИЭП жилища

Копировал Кукурузова Формат II

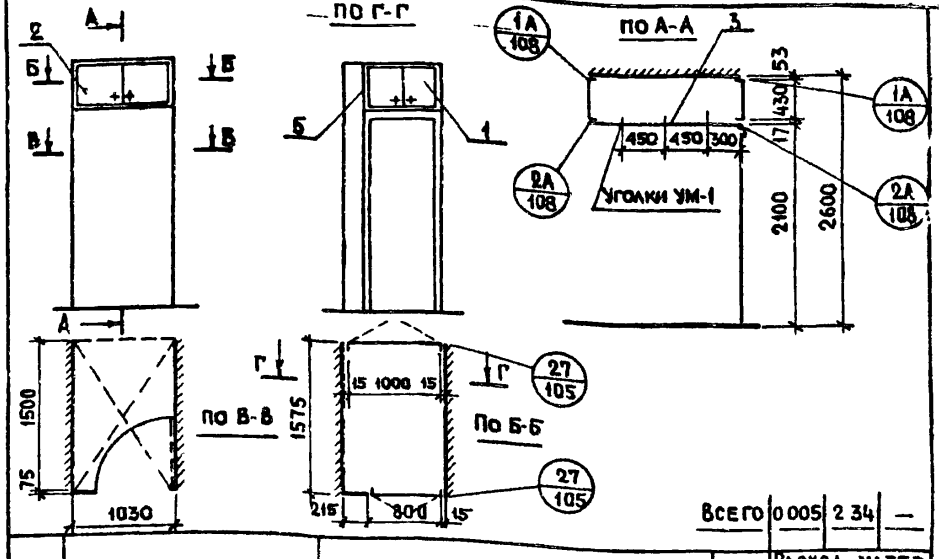

				Расход матер.		
Поз	Обозначение	Наименование	Кол	хв. м³	дсп м²	двп м²
		Всего	0.005	2.34	—	
		Документация				
		Сборочный чертеж				
	1.172-3-Д 136	Узлы 1А; 2А				
	1.172-3 Д 133	Узлы 27				
		Узлы				
		Сборочные единицы и детали				
1	1.172-3-Д 33 А 35	Блок антресольный АД 43-8	1	0.0027	0.34	—
2	1.172-3-Д 33 А 35	Блок антресольный АД 43-10	1	0.003	0.40	—
3	1.172-3-Д 96 А 82	Полка антресольная (1030×1575)		—	1.6	—
4	1.172-3-Д 108	Наличник Н-1 п/м	5.2	0.0015	—	—
5	1.172-3-Д 108	Наличник Н-3 п/м	2	0.001	—	—
6	1.172-3-Д 110	Угольник УМ-1	6	—	—	—

Изм	Лист	№ докум	Подпись	Дата
Разработ		Егоркина		
Гл. арх. пр.		Зингер		
Гл. инж. маст.		Балановский		
Рук. маст.		Станишевский		
Проверил		Зингер		

1.172-3-Д 131

Антресоль А-
Монтажный чертеж
/Пример применения/

Лит	Лист	Листов
Р	1	1

ЦНИИЭП жилищ.

Копировал 15201 104

Узел (2) для горизонтального членения шкафа ниже дверного проема (вариант)

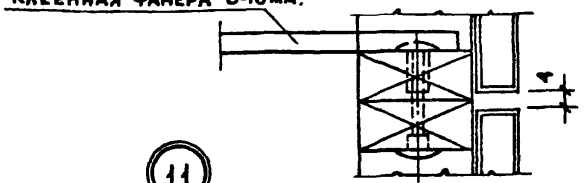

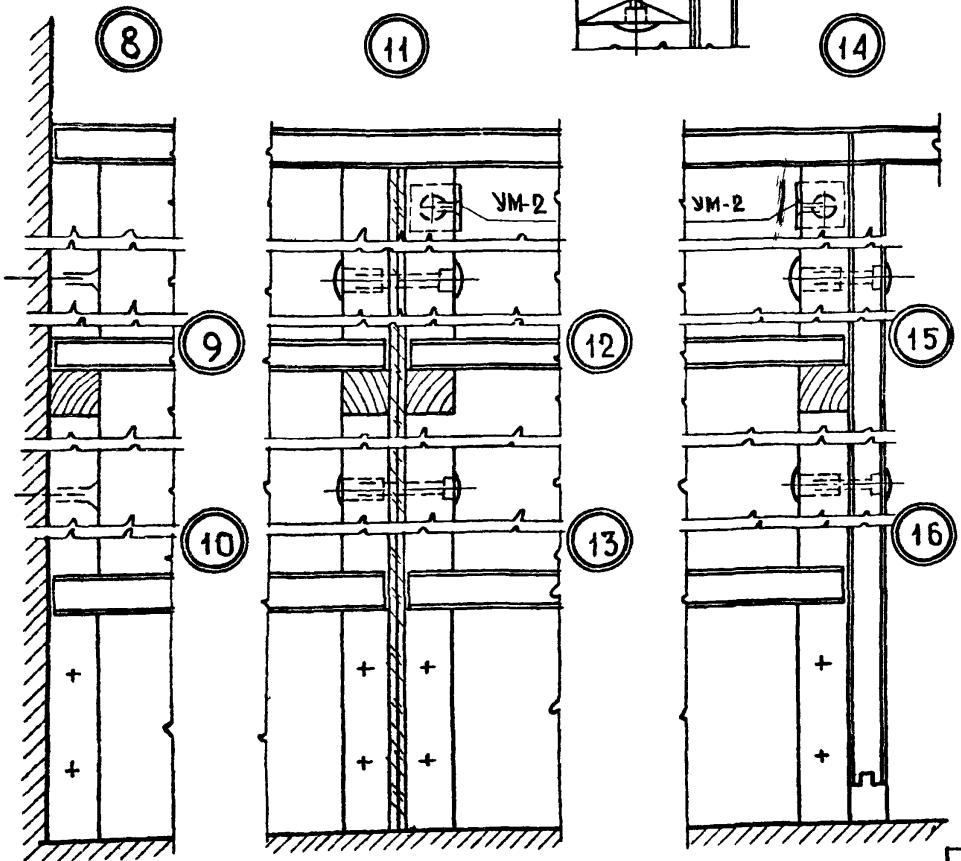

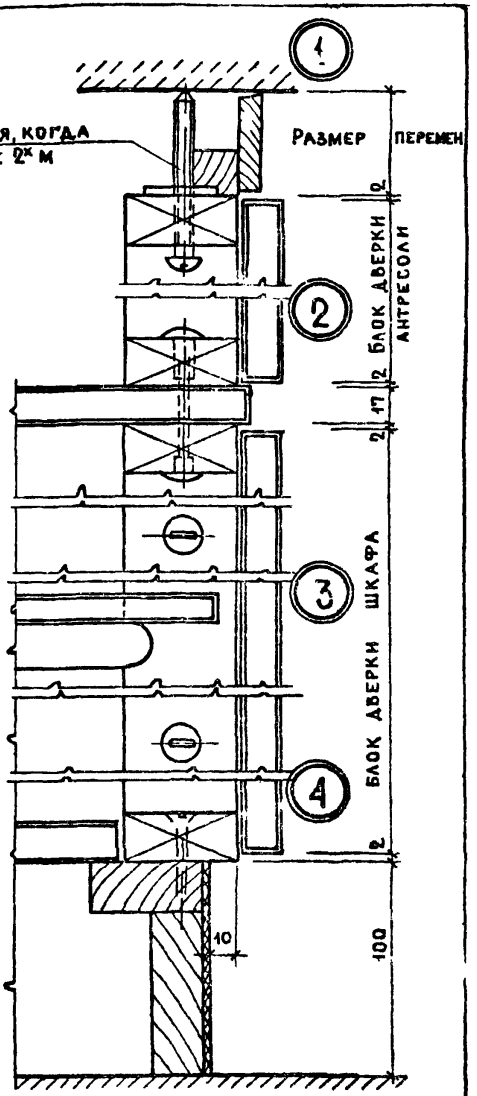

Изм	Лист	№ докум.	Подп.	Дата
Разраб.		Зингер		
Гл.арх.пр.		Зингер		
Гл.инж.мас.		Балановский		
Рук. маст		Станишевский		
Проверил		Зингер		

1.172-3-Д132

Монтажные узлы 1 ... 16
Примеры применения

Лит.	Лист	Листов
	1	5

ЦНИИЭП жилища

Копировал 15201 105 Формат А2.

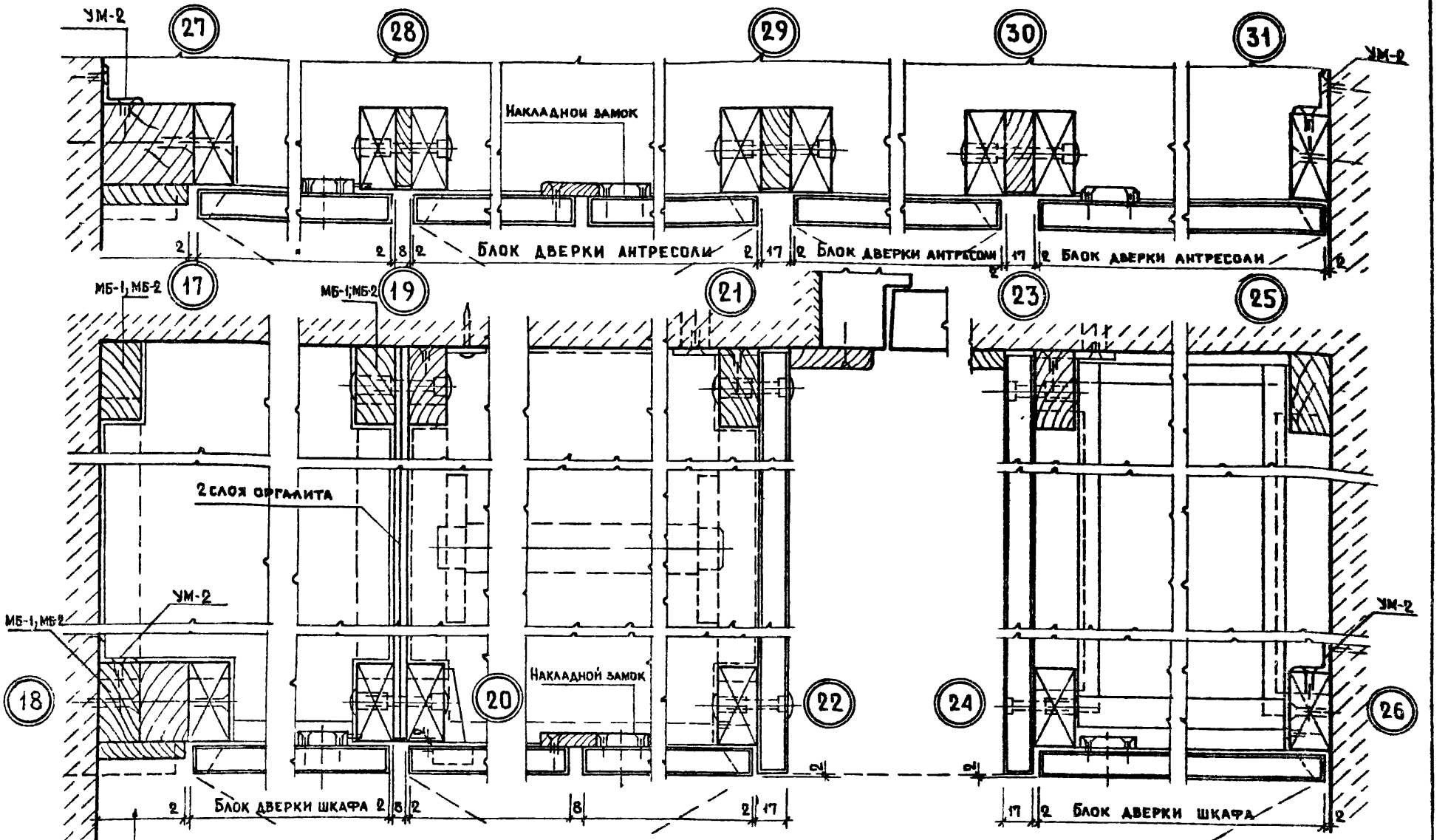

При зазоре более 60 мм следует наличник заменить на рейку толщиной полотна дверки с зазором 8 мм.

Изм.	Лист	№ докум.	Подп.	Дата
Разраб.		Зингер		
Гл. арх. пр.		Зингер		
Гл. инж. мас		Балановский		
Рук. маст		Таннишевский		
Проверил		Зингер		

1.172-3-Д133

Монтажные узлы 17 ... 31 Примеры применения

Лит.	Лист	Листов
	2	8

ЦНИИЭП жилища

15201 106 Копировал Кукурузова Формат 12

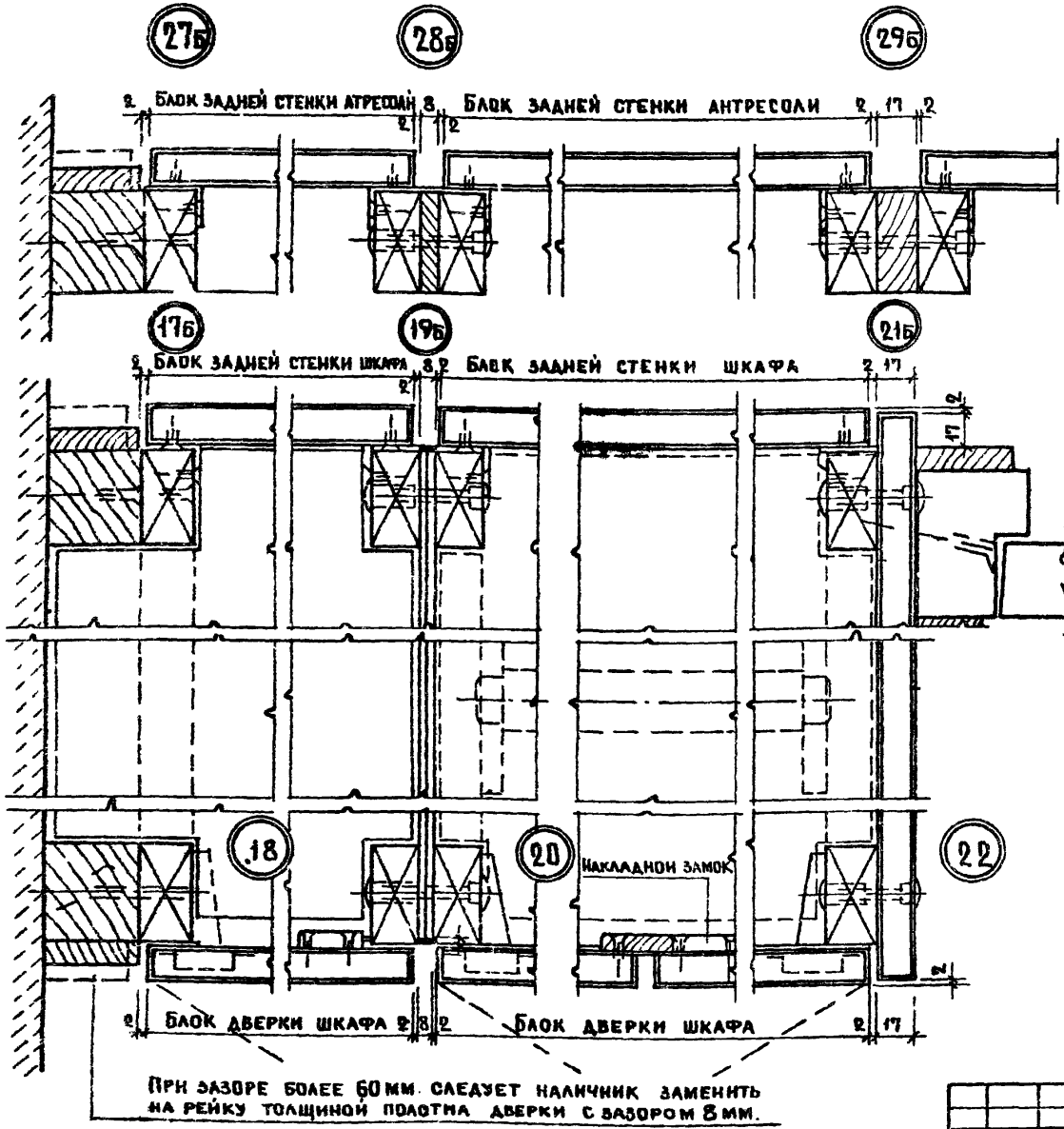

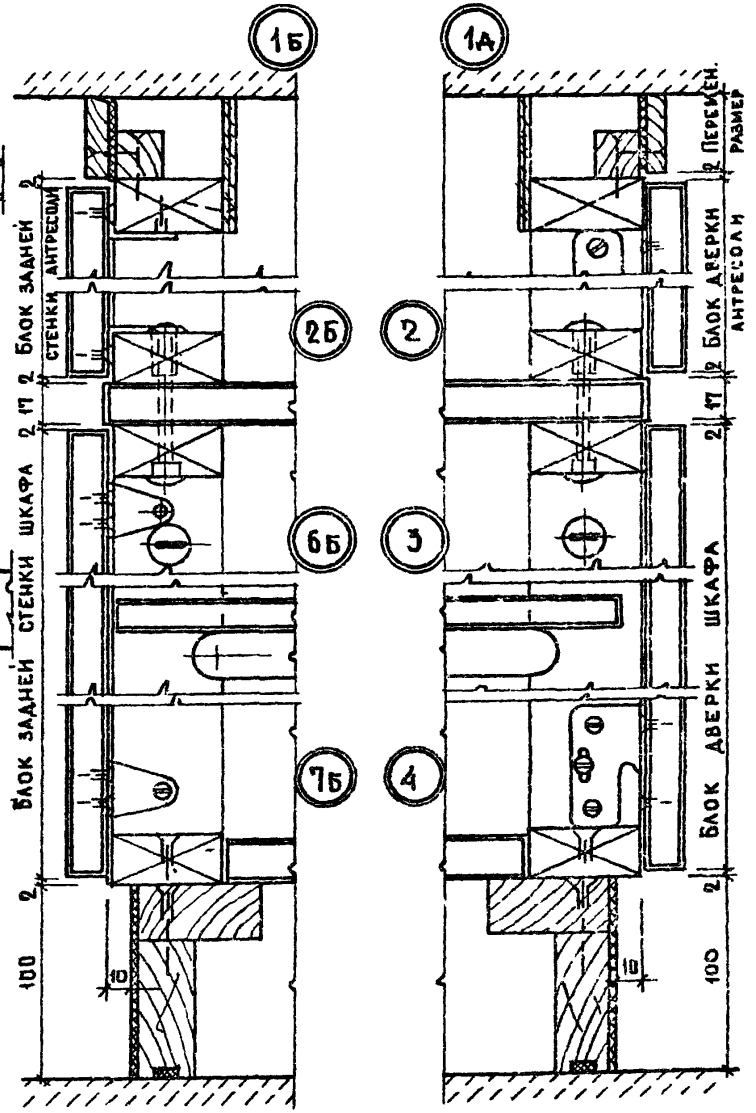

Изм	Лист	№ докум	Подп	Дата
Разраб		Зингер		
Гл.арх.пр.		Зингер		
Гл.инж.мас		Балановский		
Рук. маст		Станишевский		
Проверил		Зингер		

1.172-3-Д134

Монтажные узлы 1А, 1Б ... 29Б

Примеры применения

Лит.	Лист	Листов
	1	1

ЦНИИЭП жилища

Формат А2

15-01 107 Копировал Кукурузова

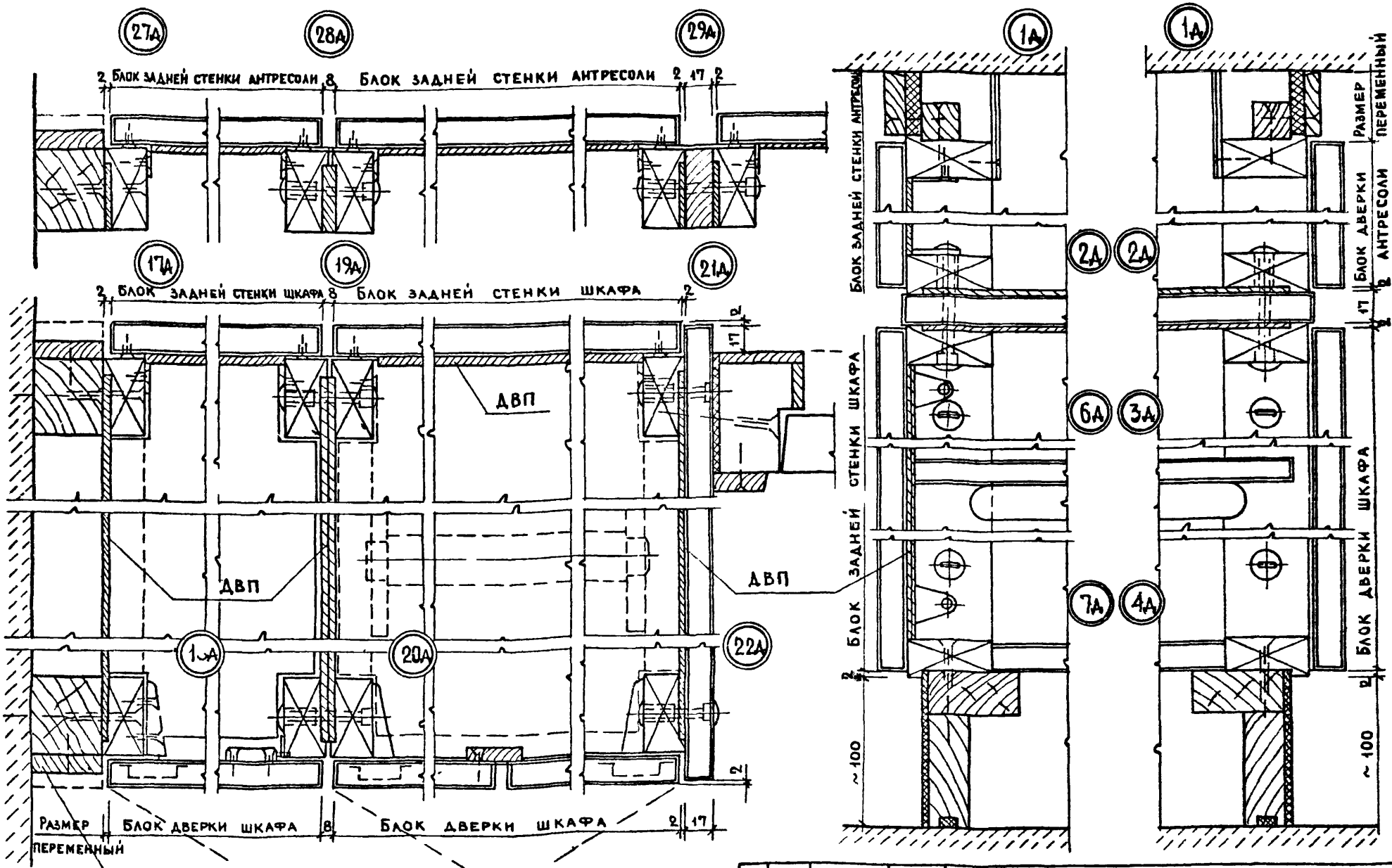

Изм	Лист	№ докум	Подп	Дата
Разраб.		Зингер		
Гл. арх. пр.		Зингер		
Гл. инж. мас.		Балановский		
Рук. маст. 5		Станишевский		
Провер.		Зингер		

1.172-3-Д135

Монтажные узлы с повышенной звукоизоляцией 1А ... 29А Примеры применения

Лит	Лист	Листов
	1	1

ЦНИИЭП жилища

Копировал

Формат А2

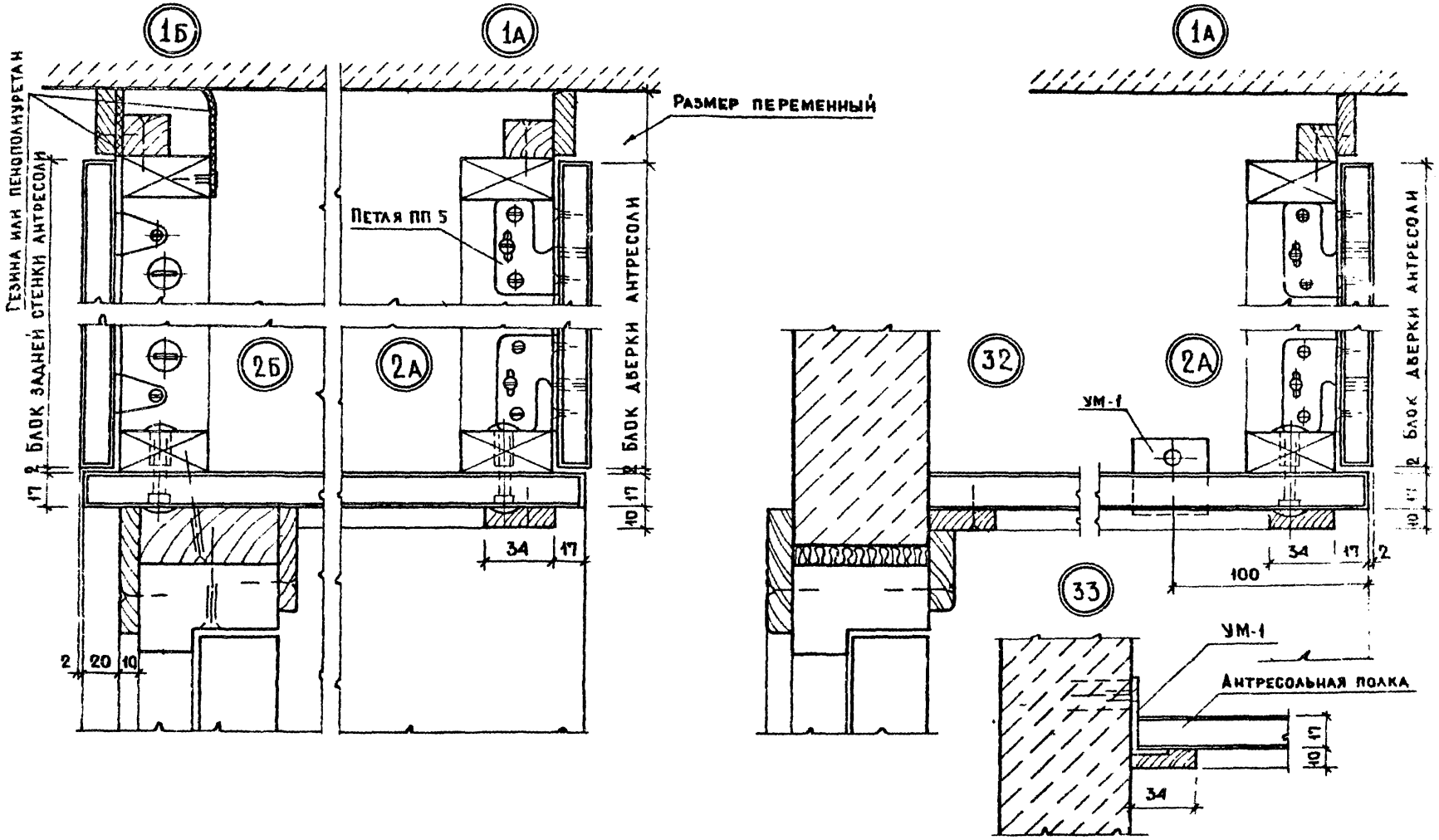

Изм.	Лист	№ докум.	Подп.	Дата
Разработ.		Зингер		
Гл.арх.пр.		Зингер		
Гл.инж.мас.		Балановский		
Рук.маст.		Санишевский		
Проверил		Зингер		

1.172-3-Д136

Монтажные узлы 2А,2Б...32,33

Примеры применения

Лит	Лист	Листов
	1	1

ЦНИИЭПжилища

15234 109 Копировал Кукурузова Формат А2

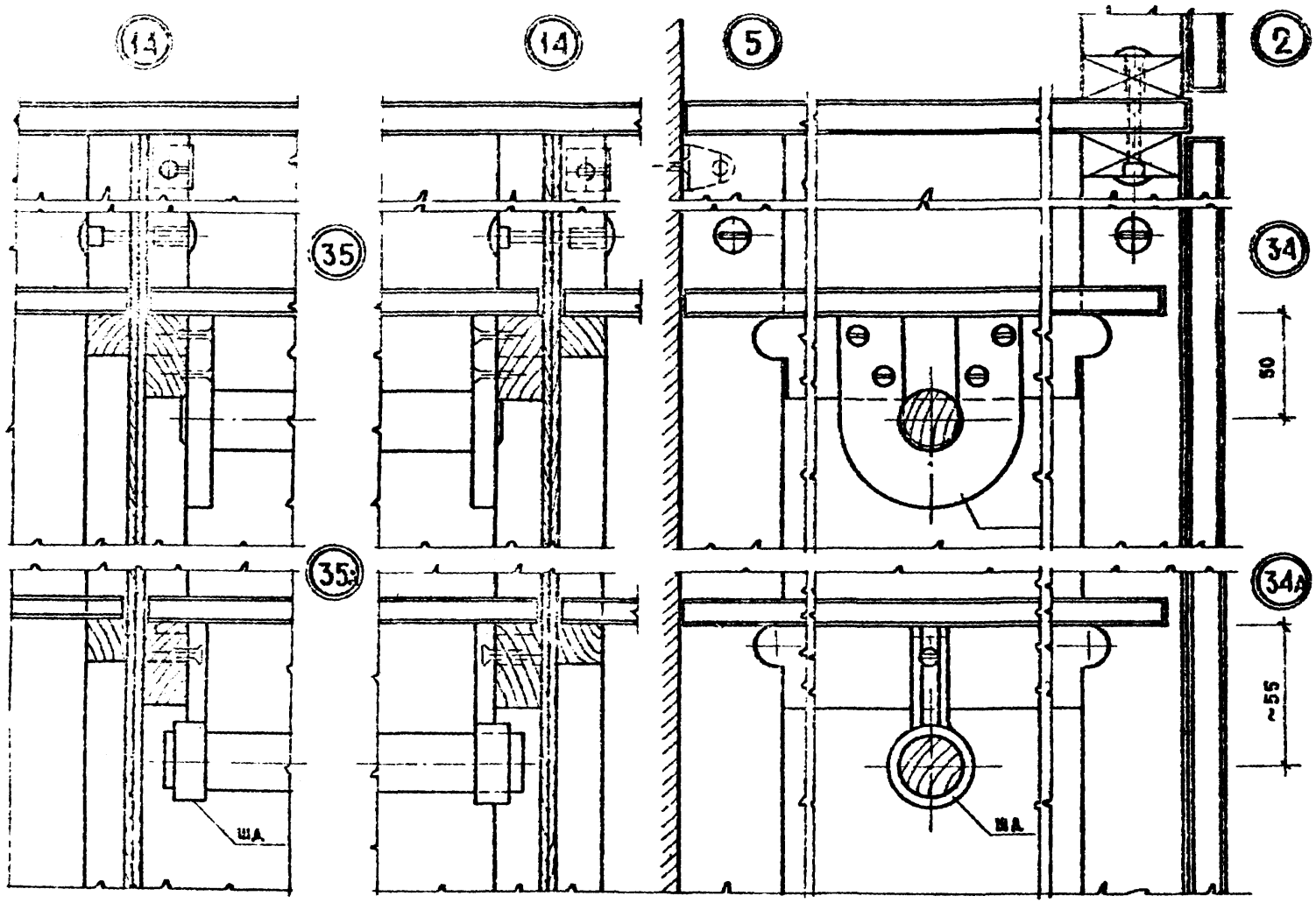

Изм	Лист	№ докум	Подп	Дата	1.172-3-Д137
Разраб.		Зингер			Монтажные узлы 34, 35, 34А, 35А Примеры применения
Гл. арх. проф.		Зингер			Лит / Лист 1 / Листов 1
Гл. инж. маст.		Саланов			ЦНИИЭП жилища
Рук. маст.		Ланищев			
Проверил		Зингер			

 Копировал Кукурузова Формат 12

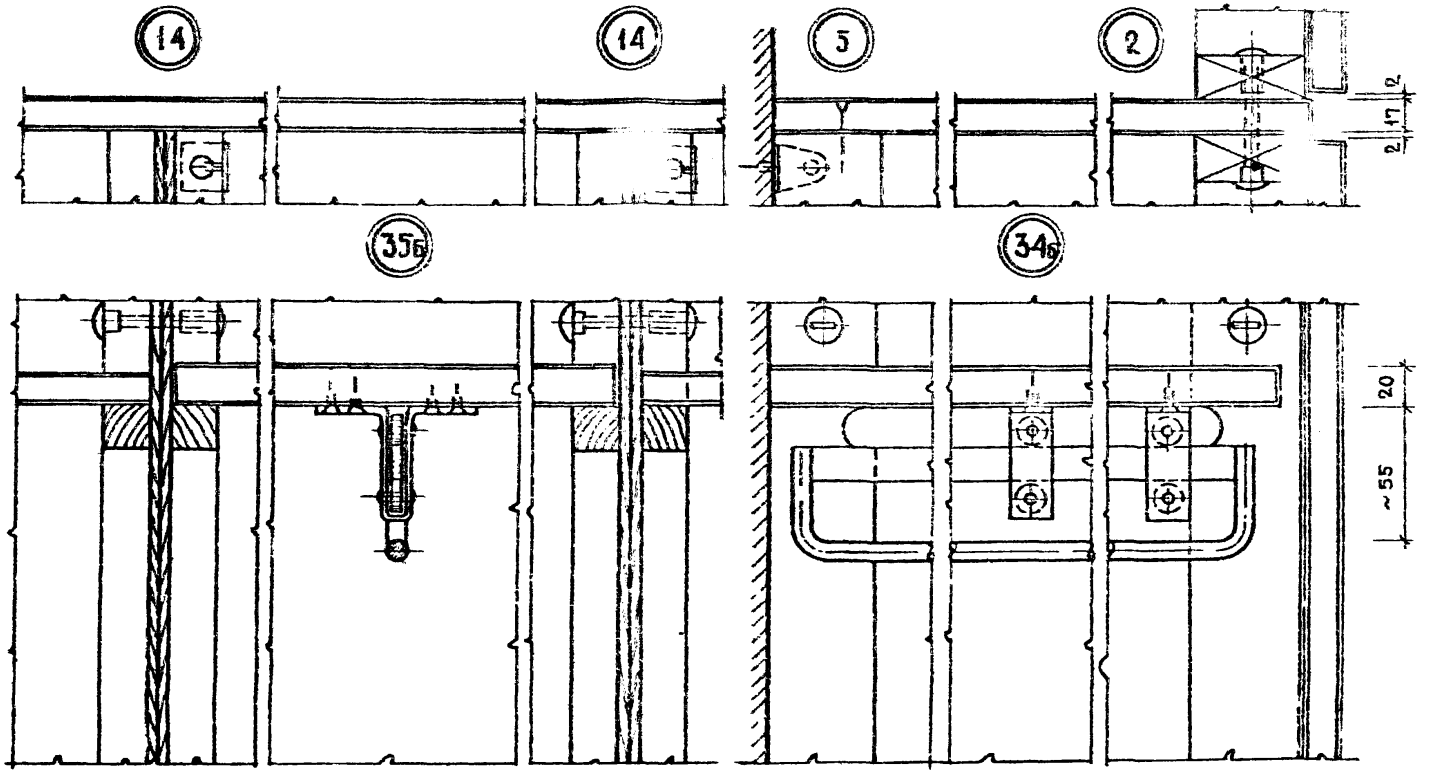

Изм.	Лист	№ докум.	Подп.	Дата	1.172-3-Д138
Разраб.		Зингер			Монтажные узлы 34б, 35б Примеры применения
Гл. арх. пр.		Зингер			Лит. / Лист 1 / Листов 1
Гл. инж. мас.		Баланов			ЦНИИЭ Жилища
Рук. маст.		Станишевск			
Проверил		Зингер			

15 / 111 Копировал Кукурузова Формат 12

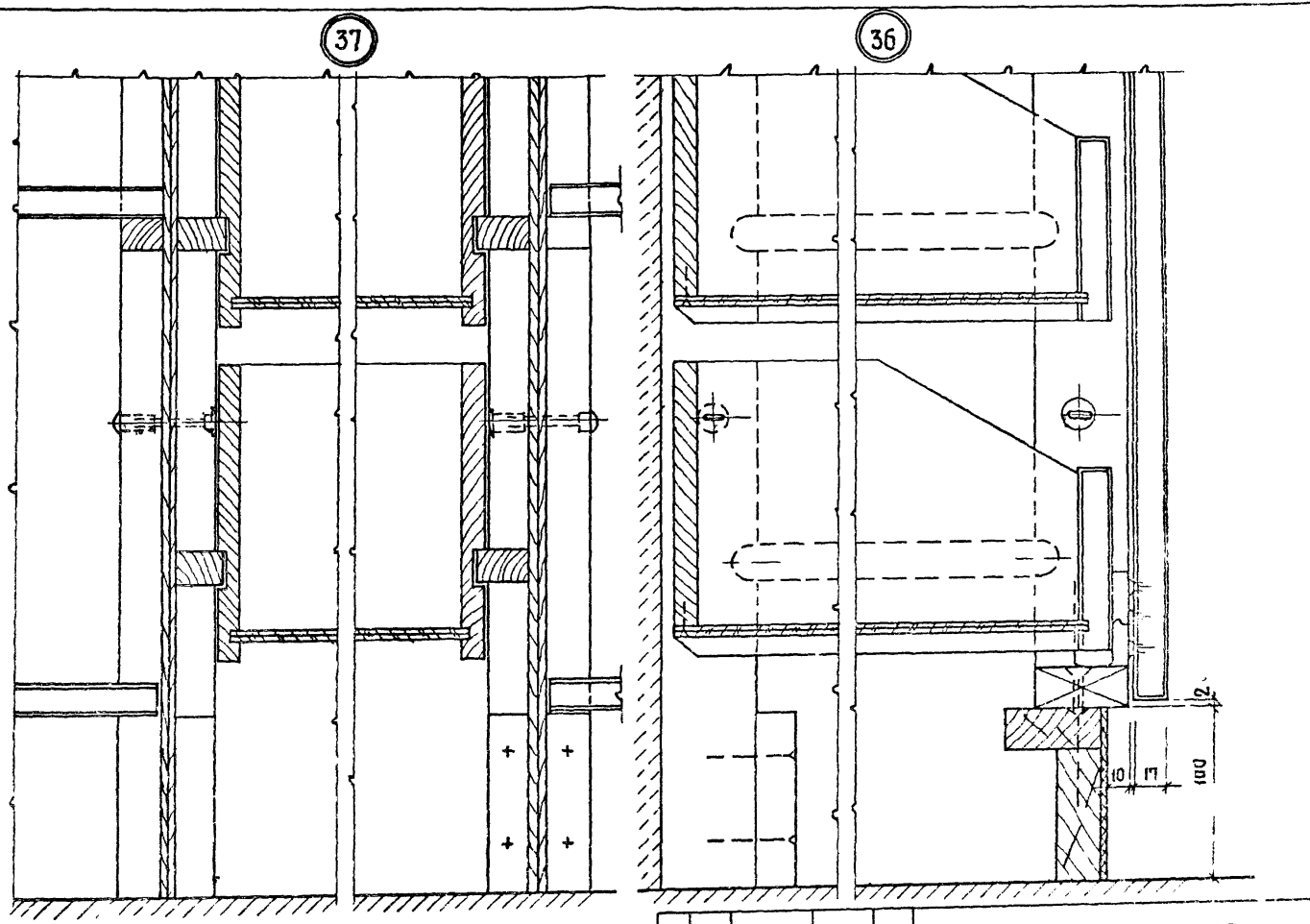

ИЗМ.	ЛИСТ	№ ДОКУМ	ПОДПИСЬ	ДАТА
РАЗРАБОТ.		ЗИНГЕР		
ГЛ. АРХ. ПРОТ.		ЗИНГЕР		
ГЛ. ИНЖ. МАСТ.		БАЛАНОВСКИЙ		
[illegible]		САННШЕВСКИЙ		
[illegible]		ЗИНГЕР		

1.172-3-Д 139

МОНТАЖНЫЕ УЗЛЫ 36-37

ПРИМЕРЫ ПРИМЕНЕНИЯ

ЛИТ	ЛИСТ	ЛИСТОВ
	1	

ЦНИИЭП ЖИЛИЩА

15201 (112)

ФОРМАТ 12

gost.e-ecolog.ru