ГОСУДАРСТВЕННЫЙ КОМИТЕТ
ПО ГРАЖДАНСКОМУ СТРОИТЕЛЬСТВУ И АРХИТЕКТУРЕ
ПРИ ГОССТРОЕ СССР

ТИПОВЫЕ КОНСТРУКЦИИ И ДЕТАЛИ
ЗДАНИЙ И СООРУЖЕНИЙ

СЕРИЯ 1.136-1

ПЛИТЫ ПОДОКОННЫЕ ДЛЯ ЖИЛЫХ И ОБЩЕСТВЕННЫХ ЗДАНИЙ

ВЫПУСК 1

ПЛИТЫ ПОДОКОННЫЕ ЖЕЛЕЗОБЕТОННЫЕ

ЦЕНТРАЛЬНЫЙ ИНСТИТУТ ТИПОВЫХ ПРОЕКТОВ

МОСКВА

10451

gost.e-ecolog.ru

ЦЕНТРАЛЬНЫЙ ИНСТИТУТ ТИПОВОГО ПРОЕКТИРОВАНИЯ
ГОССТРОЯ СССР
Свердловский филиал
620062, г.Свердловск-62, ул.Генеральская, 3-А
Заказ № 5770 инв. № 10451 тираж 900
Сдано в печать 15/III 1978г. Цена 0-90

	Марка	Лист	Стр.
Содержание			2-4
Пояснительная записка			5-6
Плита подоконная железобетонная	АО 6-15	I	7
Плита подоконная железобетонная	АО 10-15	2	8
Плита подоконная железобетонная	АО 13-15	3	9
Плита подоконная железобетонная	АО 14-15	4	10
Плита подоконная железобетонная	АО 16-15	5	11
Плита подоконная железобетонная	АО 19-15	6	12
Плита подоконная железобетонная	АО 22-15	7	13
Плита подоконная железобетонная	АО 25-15	8	14
Плита подоконная железобетонная	АО 28-15	9	15
Плита подоконная железобетонная	АО 6-20	10	16
Плита подоконная железобетонная	АО 10-20	11	17
Плита подоконная железобетонная	АО 13-20	12	18
Плита подоконная железобетонная	АО 14-20	13	19
Плита подоконная железобетонная	АО 16-20	14	20
Плита подоконная железобетонная	АО 19-20	15	21
Плита подоконная железобетонная	АО 22-20	16	22
Плита подоконная железобетонная	АО 25-20	17	23
Плита подоконная железобетонная	АО 28-20	18	24
Плита подоконная железобетонная	АО 6-25	19	25
Плита подоконная железобетонная	АО 10-25	20	26
Плита подоконная железобетонная	АО 13-25	21	27
Плита подоконная железобетонная	АО 14-25	22	28
Плита подоконная железобетонная	АО 16-25	23	29

	Марка	Лист	Стр.
Плита подоконная железобетонная	АО I9-25	24	30
Плита подоконная железобетонная	АО 22-25	25	3I
Плита подоконная железобетонная	АО 25-25	26	32
Плита подоконная железобетонная	АО 28-25	27	33
Плита подоконная железобетонная	АО 6-35	28	34
Плита подоконная железобетонная	АО I0-35	29	35
Плита подоконная железобетонная	АО I3-35	30	36
Плита подоконная железобетонная	АО I4-35	3I	37
Плита подоконная железобетонная	АО I6-35	32	38
Плита подоконная железобетонная	АО I9-35	33	39
Плита подоконная железобетонная	АО 22-35	34	40
Плита подоконная железобетонная	АО 25-35	35	4I
Плита подоконная железобетонная	АО 28-35	36	42
Плиты подоконные железобетонные	АО 22-I5л. АО 22-I5пр.	37	43
Плиты подоконные железобетонные	АО 25-I5л. АО 25-I5пр.	38	44
Плиты подоконные железобетонные	АО 28-I5л. АО 28-I5пр.	39	45
Плиты подоконные железобетонные	АО 22-20л. АО 22-20пр.	40	46
Плиты подоконные железобетонные	АО 25-20л. АО 25-20пр.	4I	47
Плиты подоконные железобетонные	АО 28-20л. АО 28-20пр.	42	48
Плиты подоконные железобетонные	АО 22-25л. АО 22-25пр.	43	49
Плиты подоконные железобетонные	АО 25-25л. АО 25-25пр.	44	50

	Марка	Лист	Стр.
Плиты подоконные железобетонные	АО 28-25л. АО 28-25пр.	45	5I
Плиты подоконные железобетонные	АО 22-35л. АО 22-35пр.	46	52
Плиты подоконные железобетонные	АО 25-35л. АО 25-35пр.	47	53
Плиты подоконные железобетонные	АО 28-35л. АО 28-35пр.	48	54
Арматурные элементы	С1 - С6	49	55
Арматурные элементы	С7 - С12	50	56
Арматурные элементы	С13 - С18	5I	57
Арматурные элементы	С19 - С24	52	58
Арматурные элементы	С25 - С30	53	59
Арматурные элементы	С3I - С36	54	60
Закладная деталь	М1	55	6I
Закладная деталь	М2	56	62
Примеры применения подоконных плит		57-58	63-64

ЦНИИЭП учебных зданий г. Москва

Гл. инж. ин-та К. Ляхович
Нач. отдела В. Урехов
Гл. инж. отд. В. Комаров
Ст. инженер И. Теренин

ТК 1970г

СОДЕРЖАНИЕ

Серия I.I36-I
Выпуск I
Лист

В альбом включены рабочие чертежи подоконных плит, разработанные в соответствии с ГОСТ 6785-69 по заданию, утвержденному Госгражданстроем 10 июля 1969 г.

Чертежи изделий предназначены для обязательного применения при проектировании и строительстве жилых и общественных зданий и для массового производства этих изделий предприятиями строительной промышленности.

Настоящий альбом выпускается взамен всех рабочих чертежей подоконных плит, выполненных в соответствии с отмененным ГОСТ 6785-58.

Каждому изделию присвоена своя марка. Марка подоконной плиты обозначается буквами АО и двумя числами (через тире), из которых первое означает длину плиты в дм (округленно), а второе - ее ширину в см. Подоконные плиты АО 22-..., АО 25-... и АО 28-...могут иметь закладную деталь с левого или правого конца плиты для обеспечения стыковки в проемах шириной более 2800 мм. В этом случае к марке плиты прибавляется индекс "л" или "пр".

Марки подоконных плит проставляются в спецификациях проектов, в заказах заводам-изготовителям и на готовых изделиях. Внесение изменений в обозначение марок не допускается.

Плиты подоконные должны изготовляться из тяжелого бетона марки 200. Отпуск изделий потребителю производится только по достижении бетоном проектной марки по прочности на сжатие.

В зависимости от отделки лицевых поверхностей подоконные плиты изготовляются следующих типов:

- с мозаичной поверхностью - полированные;
- с мозаичной поверхностью - шлифованные;

- с гладкой бетонной поверхностью на цветном цементе;
- с гладкой бетонной поверхностью, предназначенной под окраску.

Толщина облицовочного слоя должна быть не менее 15 мм.

Вид отделочного слоя указывается в заказе заводу-изготовителю.

По соглашению между предприятием-изготовителем и потребителем допускается изготовлять подоконные плиты с лицевым профилем, отличающимся от указанного на чертеже (с валиком, капельником), а также плиты с вырезами в углах и срезами торцов.

Армирование плит производится сварными сетками из стали класса В-I по ГОСТ 6727-53*. Арматура плит поставлена по расчету на монтажную нагрузку от собственного веса плиты в положении плашмя при пролете, равном ее длине.

Кроме того, подоконные плиты проверены на действие сосредоточенной вертикальной нагрузки, приложенной в середине пролета, при свободном опирании плиты по концам (возможная нагрузка от веса человека с инструментом в процессе монтажа).

Подоконные плиты длиной 1600 мм и более запроектированы с обязательным опиранием на кронштейн в середине пролета, для чего на нижней стороне плиты предусмотрена закладная деталь.

Условное обозначение арматурных сталей в рабочих чертежах принято по СНиП I-В.4-62. Открытые поверхности стальных закладных деталей должны быть очищены от наплывов раствора и защищены от коррозии цементно-казеиновой обмазкой или другим способом, не ухудшающим внешнего вида плит.

Изготовление, испытания, маркировку, хранение, паспортизацию и транспортирование подоконных плит осуществлять в соответствии с ГОСТ 6785-69.

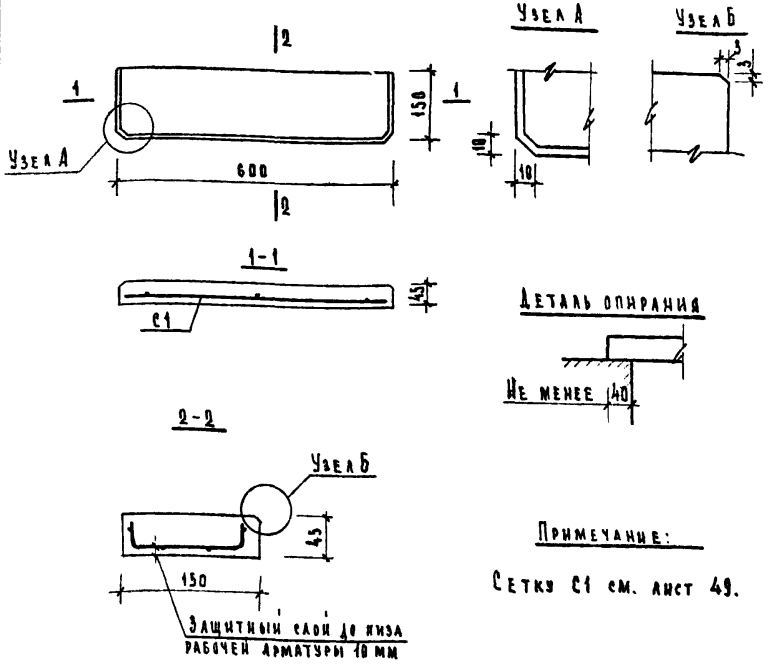

Примечание:

Сетку С1 см. лист 49.

Характеристика изделия			
Вес изделия		кг	10
Объем бетона		м³	0.004
Расход металла	всего	кг	0.21
	на 1м³ бетона		52.50
Марка бетона			200
Нагрузки, приложенные к изделию	Расчетная	кг	120
	Нормативная		100
Нормативный собст. вес изделия		кг/м	168

Спецификация металлических элементов

Наименование	Марка	Кол-во шт.	Вес кг
Сетка	С1	1	0.21

Выборка металла на изделие

Сечение мм	Длина м	Вес кг	ГОСТ	Ra кг/см²
∅ 4 AI	1.18	0.12	6727-53*	3150
∅ 3 BI	1.69	0.09		

ТК 1970г	Плита подоконная железобетонная	Марка АОБ-15	Серия 1.136-1	
			Выпуск 1	Лист 1

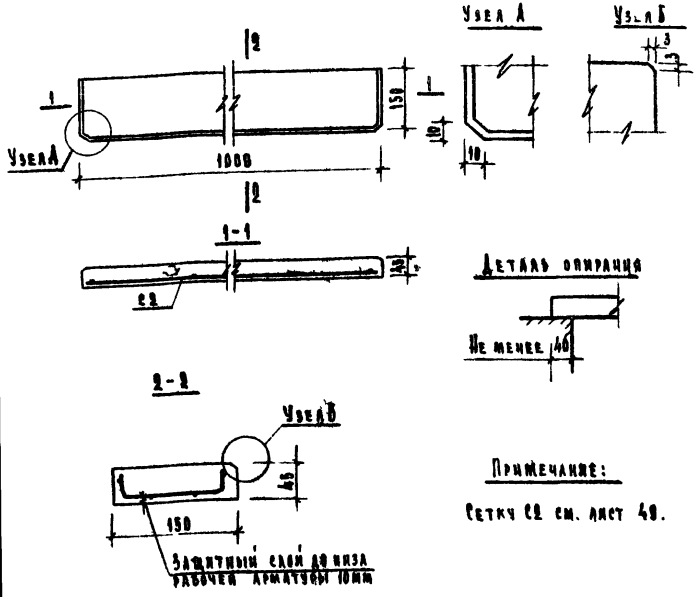

Характеристика изделия			
Вес изделия		кг	17
Объем бетона		м³	0.007
Расход металла	Всего	кг	0.46
	На 1м³ бетона		65.75
Марка бетона			200
Нагрузки, приложенные к изделию	Расчетная	кг	420
	Нормативная		180
Нормативный собст. вес изделия		кг/м	16.8

Спецификация металлических элементов

Наименование	Марка	Кол-во шт.	Вес кг
Сетка	С2	1	0.46

Выборка металла на изделие

Сечение мм	Длина м	Вес кг	ГОСТ	R_a кг/см²
⌀ 5 В1	1.98	0.30	6727-53*	5450
⌀ 3 В1	2.85	0.16		

ТК 1970г	Плита подоконная железобетонная	Марка ДО10-15	Серия 1.136-1	
			Выпуск 1	Лист 2

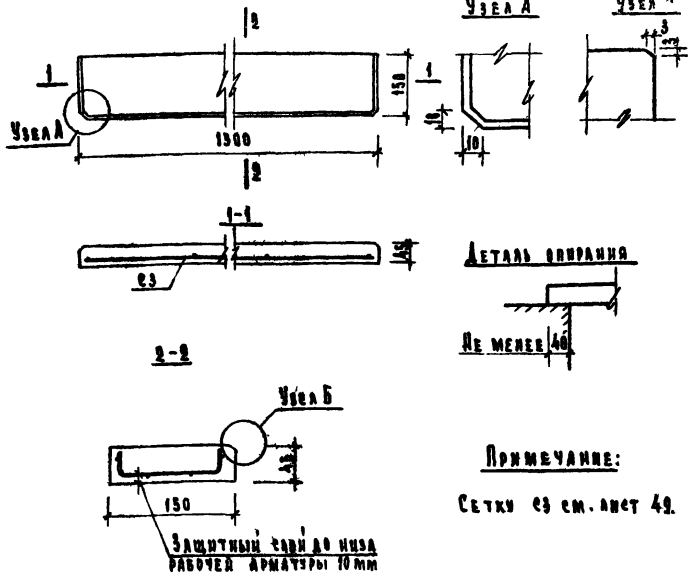

Примечание:

Сетку С3 см. лист 49.

Характеристика изделия			
Вес изделия		кг	22
Объем бетона		$м^3$	0.009
Расход металла	всего	кг	0.98
	на $1 м^3$ бетона		109.0
Марка бетона			200
Нагрузки, приложенные к изделию	расчетная	кг	120
	нормативная		100
Нормативный [illegible] вес изделия		кг/м	16.8

Спецификация металлических элементов			
Наименование	Марка	Кол-во шт.	Вес кг
Сетка	С3	1	0.98

Выборка металла на изделие				
Сечение мм	Длина м	Вес кг	ГОСТ	R_a кг/см²
⌀ 7 ВI	2.58	0.78	6727-53*	2500
⌀ 3 ВI	3.60	0.20		3150

ТК 1970г	Плита подоконная железобетонная	Марка АО13-15	Серия 1.136-1 Выпуск 1	Лист 3

ЦНИИЭП учебных зданий г. Москва

Гл. инж. ин-та | Нач. отдела | Гл. инж. отд. | Ст. инженер | А. Ляхович | В. Греков | В. Комаров | О. Мадоян | Техник | Проверил | Т. Воронцидина | И. Теренина

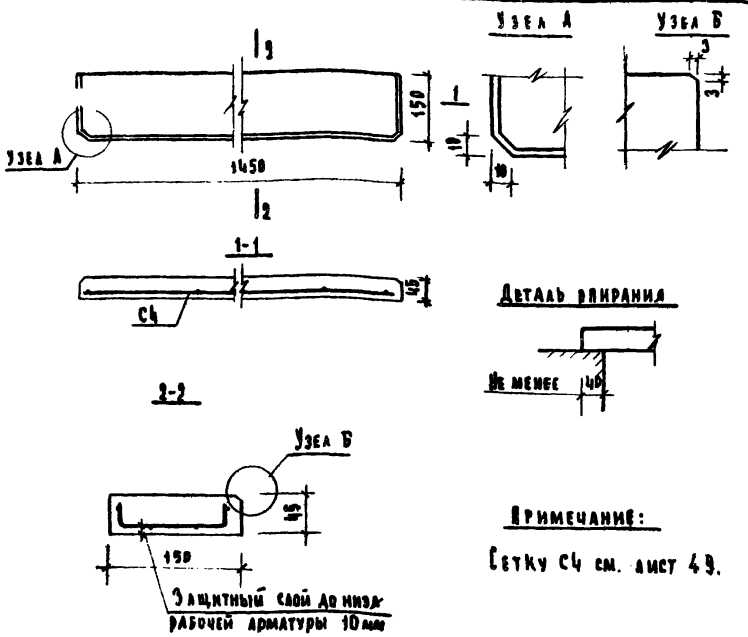

Примечание:

Сетку С4 см. лист 49.

Характеристика изделия			
Вес изделия		кг	24
Объем бетона		м³	0.010
Расход металла	Всего	кг	1.10
	На 1 м³ бетона		110
Марка бетона			200
Нагрузки приложенные к изделию	Расчетная	кг	120
	Нормативная		100
Нормативный сов. вес изделия		кг/м	16.8

Спецификация металлических элементов			
Наименование	Марка	Кол-во шт.	Вес кг
Сетка	С4	1	1.10

Выборка металла на изделие				
Сечение мм	Длина м	Вес кг	ГОСТ	Ra кг/см²
ф7 ВI	2.88	0.87	6727-53*	2500
ф3 ВI	4.87	0.23		3150

ТК 1978г.	Плита подоконная железобетонная	Марка АП14-15	Серия 1.136-1	
			Выпуск 1	Лист 4

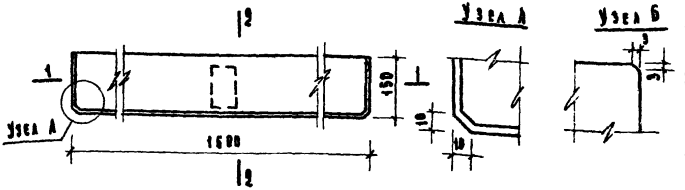

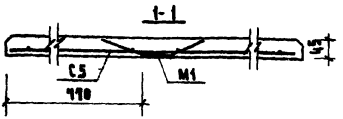

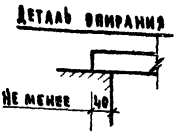

2-2

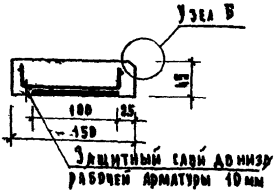

Примечания:

1. Сетку С5 см. лист 49.
2. Закладную деталь М1 см. лист 55.

Характеристика изделия			
Вес изделия		кг	27
Объем бетона		м³	0.011
Расход металла	Всего	кг	1.23
	На 1м³ бетона		112.0
Марка бетона			200
Нагрузки, приложенные к изделию	Расчетная	кг	120
	Нормативная		100
Нормативный соб. вес изделия		кг/м	16.8

Спецификация металлических элементов			
Наименование	Марка	Кол-во шт.	Вес кг
Сетка	С5	1	0.73
Закладная деталь	М1	1	0.50

Выборка металла на изделие				
Сечение мм	Длина м	Вес кг	ГОСТ	Ra кг/см²
ф 5 ВI	3.18	0.49	6727-53*	3150
ф 3 ВI	4.37	0.24		
ф 8 АIII	0.57	0.22	5781-61	3400
– 60×6	0.10	0.28	103-57*	

ТК 1970г.	Плита подоконная железобетонная	Марка ДО16-15	Серия 1.136-1	
			Выпуск 1	Лист 6.

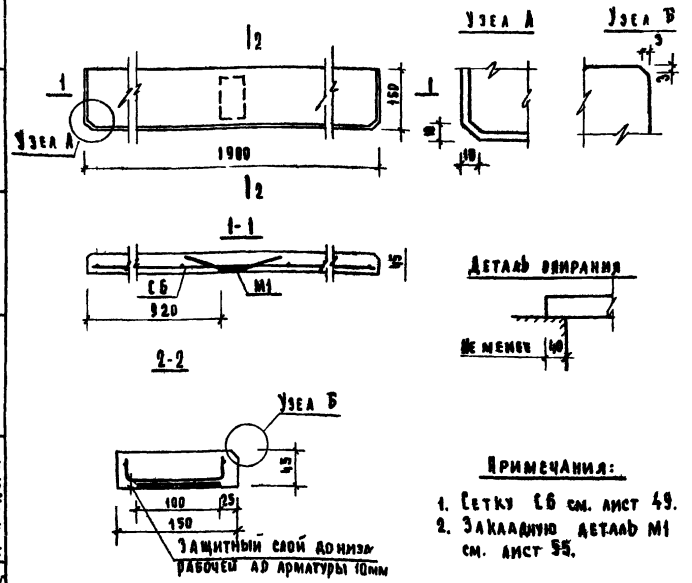

Примечания:

1. Сетку С6 см. лист 49.
2. Закладную деталь М1 см. лист 55.

Характеристика изделия			
Вес изделия		кг	32
Объем бетона		м³	0.013
Расход металла	Всего	кг	1,37
	На 1м³ бетона		105,0
Марка бетона			200
Нагрузки, приложенные к изделию	Расчетная	кг	120
	Нормативная		100
Нормативный соб вес изделия		кг/м	16,8

Спецификация металлических элементов			
Наименование	Марка	Кол-во шт.	Вес кг
Сетка	С6	1	0,87
Закладная деталь	М1	1	0,50

Выборка металла на изделие				
Сечение мм	Длина м	Вес кг	ГОСТ	Ra кг/см²
ф5 ВI	3,78	0,58	6727-53*	3150
ф3 ВI	6,31	0,23		
ф8 АIII	0,57	0,22	5781-61	3400
-60х6	0,10	0,28	103-57*	

ТК 1970 г.	Плита подоконная железобетонная	Марка 1.019-15	Серия 1.136-1	
			Выпуск 1	Лист 6

Т. Воронцинина
Н. Торенина
Техник
Проверил
В. Ляховичу
В. Гусков
В. Комаров
Р. Мадоян
Гл. инж. инж.
Нач. отдела
Гл. инж. отд.
Ст. инженер

ЦНИИЭП учебных зданий г. Москва

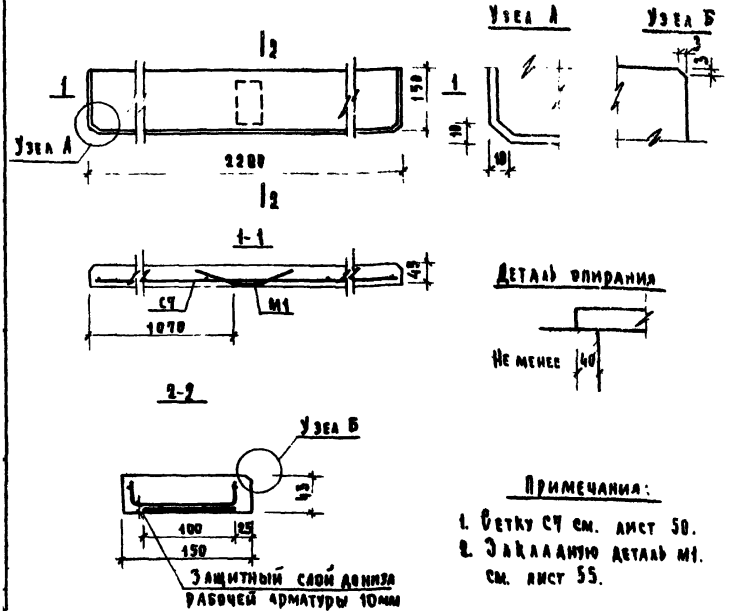

Примечания:

1. Сетку СЧ см. лист 50.
2. Закладную деталь М1 см. лист 55.

Характеристика изделия			
Вес изделия		кг	37
Объем бетона		м³	0.016
Расход металла	Всего	кг	2.15
	На 1м³ бетона		143.8
Марка бетона			200
Нагрузки, приложенные к изделию	Расчетная	кг/м	120
	Нормативная		100
Нормативный соб. вес изделия		кг/м	168

Спецификация металлических элементов

Наименование	Марка	Кол во шт	Вес кг
Сетка	СЧ	1	1.65
Закладная деталь	М1	1	0.50

Выборка металла на изделие

Сечение мм	Длина м	Вес кг	ГОСТ	R_a кг/см²
ф7 ВI	4.38	1.32	6727-53*	2500
ф3 ВI	6.82	0.33		3150
ф8 АIII	0.57	0.22	5781-61	3400
–60×6	0.10	0.28	103-57*	

ТК 1978г.	Плита подоконная железобетонная	Марка ДП22-15	Серия 1.136-1	
			Выпуск 1	Лист 7

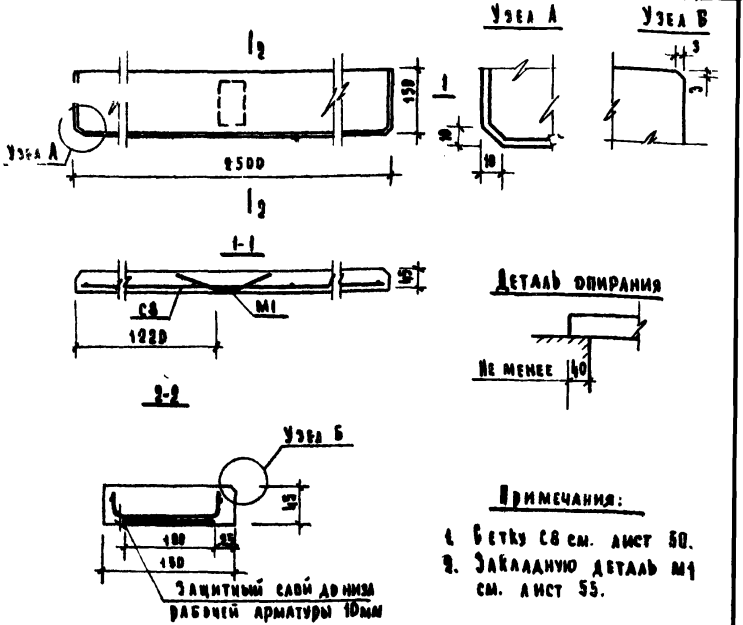

Примечания:

1. Сетку С8 см. лист 50.
2. Закладную деталь М1 см. лист 55.

Характеристика изделия			
Вес изделия		кг	42
Объем бетона		м³	0.017
Расход металла	Всего	кг	2.37
	На 1м³ бетона		139.0
Марка бетона			200
Нагрузки, приложенные к изделию	Расчетная	кг	120
	Нормативная		100
Нормативный соб вес изделия		кг/м	16.8

Спецификация металлических элементов			
Наименование	Марка	Кол-во шт	Вес кг
Сетка	С8	1	1.87
Закладная деталь	М1	1	0.50

Выборка металла на изделие				
Сечение мм	Длина м	Вес кг	Гост	Ra кг/см²
⌀ 7 В I	4.98	1.50	6727-53*	2500
⌀ 3 В I	6.85	0.37		3150
⌀ 8 А III	0.57	0.22	5781-61	3400
– 60×6	0.10	0.28	103-57*	

ТК 97.0т	Плита подоконная железобетонная	Марка 1025-15	Серия 1.136-1	
			Выпуск 1	Лист 8

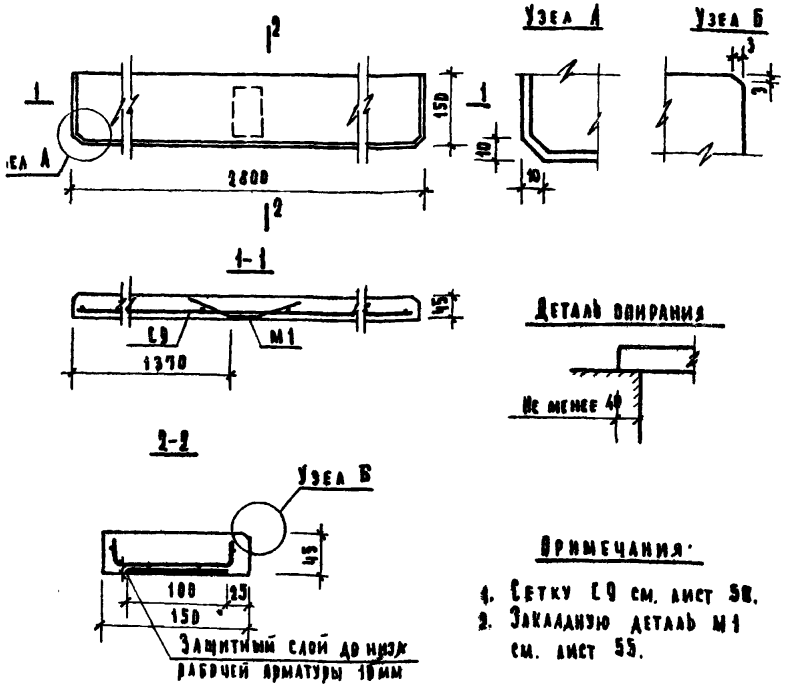

Примечания:

1. Сетку С9 см. лист 58.
2. Закладную деталь М1 см. лист 55.

Характеристика изделия			
Вес изделия		кг	41
Объем бетона		м³	0.019
Расход металла	Всего	кг	2.69
	На 1м³ бетона		137.0
Марка бетона			200
Нагрузки, приложенные к изделию	Расчетная	кг	120
	Нормативная		100
Нормативный собств вес изделия		кг/м	16.8

Спецификация металлических элементов

Наименование	Марка	Кол во шт	Вес кг
Сетка	С9	1	2.10
Закладная деталь	М1	1	0.50

Выборка металла на изделие

Сечение мм	Длина м	Вес кг	ГОСТ	Ra кг/см²
ф7 BI	5,58	1.66	6727-53*	2500
ф3 BI	7,02	0.42		3150
ф6 AIII	0,57	0.22	5781-61	3400
- 60×6	0.10	0.28	103-57*	

ТК 1978г	Плита подконная железобетонная	Марка А026 15	Серия 1.136-1	
			Выпуск 1	Лист 9

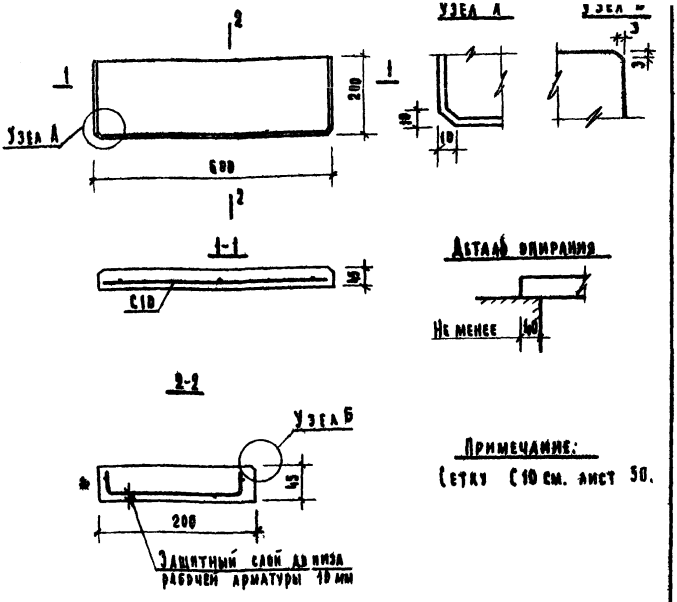

Примечание:

Сетку С10 см. лист 50.

Характеристика изделия			
Вес изделия		кг	13
Объем бетона		м³	0.005
Расход металла	Всего	кг	0.22
	На 1м³ бетона		44
Марка бетона			200
Нагрузки, приложенные к изделию	Расчетная	кг	120
	Нормативная		100
Нормативный соб. вес изделия		кг/м	22.5

Спецификация металлических элементов

Наименование	Марка	Кол-во шт.	Вес кг
Сетка	С10	1	0.22

Выборка металла на изделие

Сечение мм	Длина м	Вес кг	ГОСТ	Ra кг/см²
ф 4 ВI	1,18	0,12	6727-53*	3150
ф 3 ВI	1,84	0.10		

ТК 1970г.	Плита водоконная железобетонная	Марка ЛВ6-20	Серия 1.136-1	
			Выпуск 1	Лист 10

ЦНИИЭП учебных зданий г. Москва

Гл. инж. пр-та — А. Ляхович; Техник — Т. Воронцихина
Нач. отд. — В. Греков; Проверил — Н. Теренина
Гл. инж. отд. — В. Комаров
Ст. инженер — Р. Мадоян

10451 17

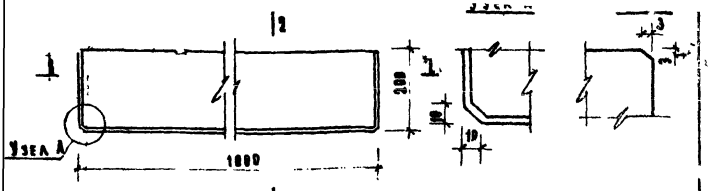

Примечания

Сетку С11 см. лист 50.

Характеристика изделия			
Вес изделия		кг	23
Объем бетона		м³	0.009
Расход металла	Всего	кг	0.47
	На 1м³ бетона		52,25
Марка бетона			200
Нагрузки, приложенные к изделию	Расчетная	кг/м	420
	Нормативная		100
Нормативный сов вес изделия		кг/м	22.5

Спецификация металлических элементов

Наименование	Марка	Кол-во шт.	Вес кг
Сетка	С11	1	0,47

Выборка металла на изделие

Сечение мм	Длина м	Вес кг	ГОСТ	Ra кг/см²
ф 5 ВI	1.98	0.30	6727-53*	3150
ф 3 ВI	3.86	0.17		

ТК 1970г.	Плита подоконная железобетонная	Марка АО 18-20	Серия 1.136-1	
			Выпуск 1	Лист 11

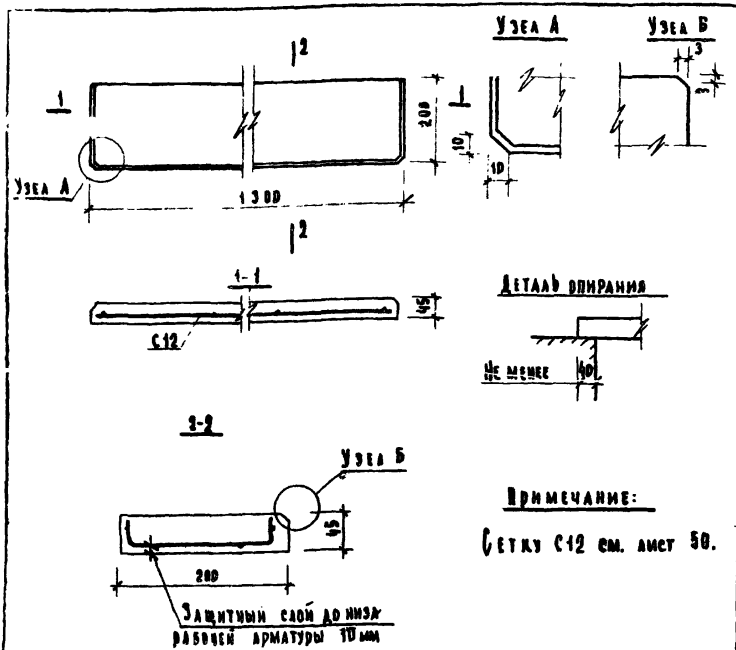

Примечание:

Сетку С12 см. лист 50.

Характеристика изделия			
Вес изделия		кг	29
Объем бетона		м³	0.012
Расход металла	Всего	кг	0.99
	На 1 м³ бетона		82.50
Марка бетона		кг	200
Чаруз ки, приадлежные к изделию	Расчетная		120
	Нормативная		100
Нормативный соб вес изделия		кг/м	22.5

Спецификация металлических элементов			
Наименование	Марка	Кол. пр шт.	Вес кг
Сетка	С12	1	0.99

Выборка металла на изделие				
Сечение мм	Длина м	Вес кг	ГОСТ	Ra кг/см²
ф 7 В I	2.50	0.78	6727-53*	2500
ф 3 В I	3.90	0.21		3150

ТК 1970т	Плита подоконная железобетонная	Марка АО 13-28	Серия 1.136-1	
			Выпуск 1	Лист 19

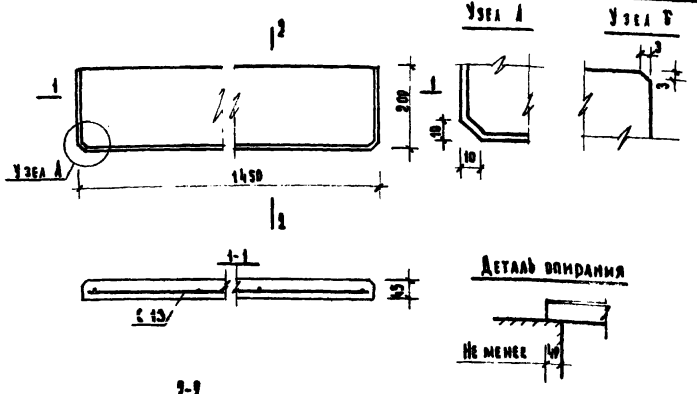

Примечание:

Сетку С13 см. лист 51.

Характеристика изделия			
Вес изделия		кг	33
Объем бетона		м³	0.013
Расход металла	Всего	кг	1,11
	На 1м³ бетона		85,5
Марка бетона			200
Нагрузки, приложенные к изделию	Расчетная	кг/м	120
	Нормативная		100
Нормативный собственный вес изделия		кг/м	22.5

Спецификация металлических элементов			
Наименование	Марка	Кол. на изд. шт.	Вес кг
С е т к а	С13	1	1.11

Выборка металла на изделие				
Сечение мм	Длина м	Вес кг	ГОСТ	Ra кг/см²
ф 10 АI	2.88	0.89	6727-53*	2500
ф 3 ВI	4.42	0.24		3150

ТК 1970г.

Плита лодочная железобетонная

Марка 8014-20

Серия 1.196-1

Выпуск 1

Лист 13

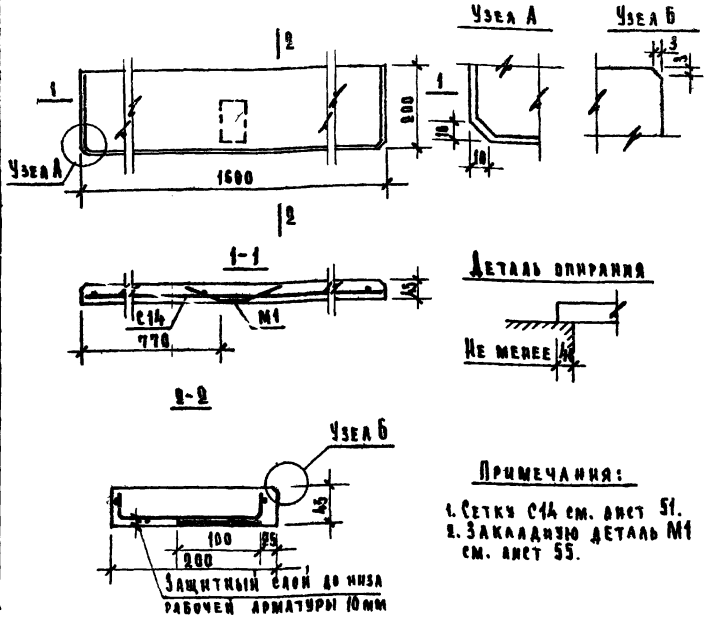

Примечания:

1. Сетку С14 см. лист 51.
2. Закладную деталь М1 см. лист 55.

Характеристика изделия			
Вес изделия		кг	36
Объем бетона		м³	0.014
Расход металла	всего	кг	1.24
	на 1м³ бетона		88,6
Марка бетона			200
Нагрузки, приложенные к изделию	Расчетная	кг	120
	Нормативная		100
Нормативный собст. вес изделия		кг/м	22.5

Спецификация металлических элементов			
Наименование	Марка	Кол-во шт.	Вес кг
Сетка	С14	1	0.74
Закладная деталь	М1	1	0.50

Выборка металла на изделие				
Сечение мм	Длина м	Вес кг	ГОСТ	Ra кг/см²
⌀ 5 ВI	3.18	0.49	6727-53*	3150
⌀ 3 ВI	4.72	0.25		
⌀ 8 АIII	0.57	0.22	5781-61	3400
-60×6	0.10	0.20	103-57*	

ТК 1970г	Плита подоконная железобетонная	Марка АО16-20	Серия 1.136-1	
			Выпуск 1	Лист 14

ЦНИИЭП учебных зданий г. Москва

Нач. отдела		Гл. инж.	Н. Терешина
Рл. инж. отд.		Ст. инженер	
Ст. инженер		Ст. инженер	
Ст. инженер		Ст. инженер	
Ст. инженер		Ст. инженер	

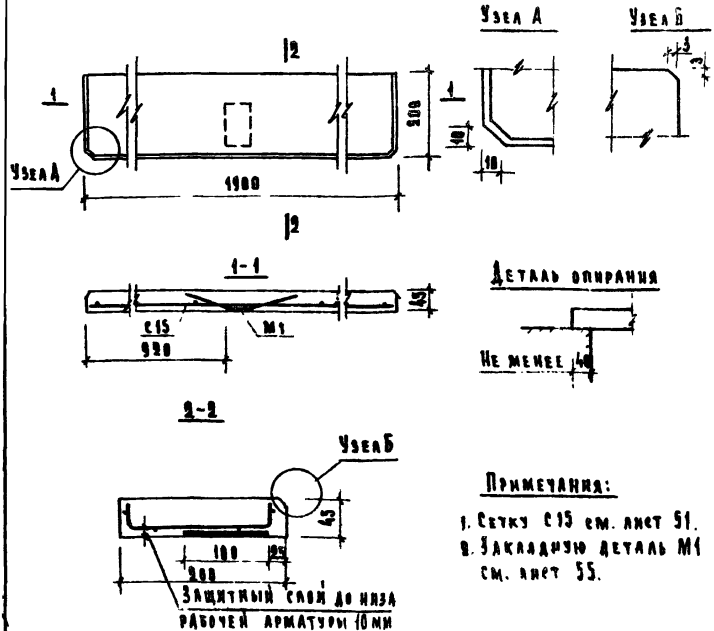

Примечания:

1. Сетку С15 см. лист 51.
2. Закладную деталь М1 см. лист 55.

Характеристика изделия			
Вес изделия		кг	45
Объем бетона		м³	0.017
Расход металла	Всего	кг	1.40
	на 1м³ бетона		82.40
Марка бетона			200
Нагрузки, приложенные к изделию	Расчетная	кг	120
	Нормативная		100
Нормативный собст. вес изделия		кг/м	22.5

Спецификация металлических элемен			
Наименование	Марка	Кол-во шт.	В к
Сетка	С15	1	0
Закладная деталь	М1	1	0

Выборка металла на изделие

Сечение мм	Длина м	Вес кг	ГОСТ	R кг/
Ø 3В1	3.78	0.58	6727-53*	Ст
Ø 3В1	5.76	0.52		
Ø 8АІІ	0.57	0.22	5781-61	Ст
– 60×6	0.10	0.28	103-57*	

ТК 1970г.	Плита подоконная железобетонная	Марка АО19-20	Серия 1.136-1	
			Выпуск 1	Ан 15

10451

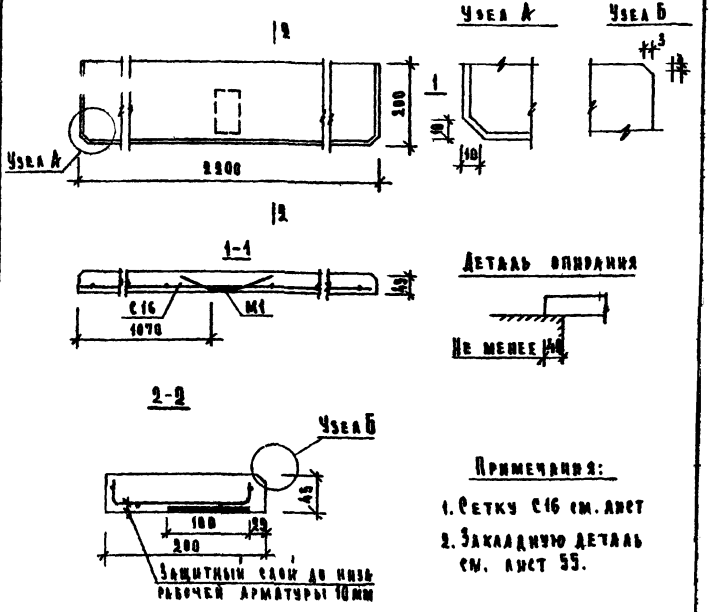

Примечания:

1. Сетку С16 см. лист
2. Закладную деталь см. лист 55.

Характеристика изделия			
Вес изделия		кг	50
Объем бетона		м³	0.020
Расход металла	всего	кг	2.18
	на 1м³ бетона		109.0
Марка бетона			200
Нагрузки, приложенные к изделию	Расчетная	кг	120
	Нормативная		100
Нормативный собст. вес издел.		кг/м	22.5

Спецификация металлических элементов			
Наименование	Марка	Кол-во шт.	Вес кг
Сетка	С16	1	1.18
Закладная деталь	М1	1	0.50

Выборка металла на изделие				
Сечение мм	Длина м	Вес кг	ГОСТ	R_a кг/см²
⌀ 7 ВI	4.48	1.32	6727-53*	2500
⌀ 3 ВI	7.40	0.36		3150
⌀ 8 АIII	0.57	0.22	5781-61	3400
-60×6	0.10	0.28	103-57*	

ТК 1970г.	Плита подоконная железобетонная	Марка АВ22-20	Серия 1.136-1	
			Выпуск 1	Лист 16

Москва

ст. инженер С. Чадаев

ЦНИИЭП

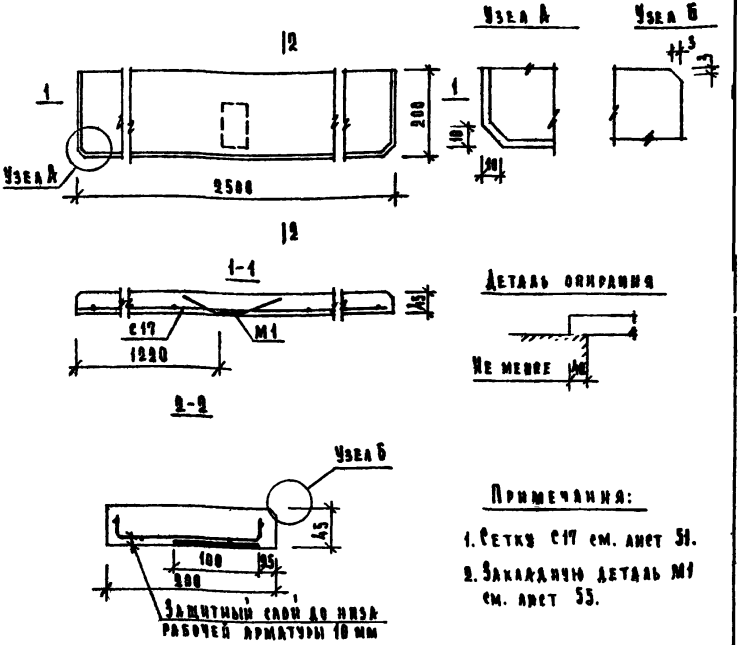

Примечания:

1. Сетку С17 см. лист 51.
2. Закладную деталь М1 см. лист 55.

Характеристика изделия			
Вес изделия		кг	56
Объем бетона		м³	0.023
Расход металла	Всего	кг	2.40
	на 1м³ бетона		104.0
Марка бетона			200
Нагрузки, приложенные к изделию	Расчетная	кг	120
	Нормативная		100
Нормативный собст. вес изделия		кг/м	22.5

Спецификация металлических элементов

Наименование	Марка	Кол-во шт.	Вес кг
Сетка	С17	1	1.90
Закладная деталь	М1	1	0.50

Выборка металла на изделие

Сечение мм	Длина м	Вес кг	ГОСТ	R_a кг/см²
⌀ 7 В1	4.90	1.50	6727-53*	2500
⌀ 3 В1	7.40	0.40		3450
⌀ 8 АII	0.57	0.22	5781-61	3400
−60×6	0.40	0.28	103-57*	

ТК 1970г	Плита подоконная железобетонная	Марка А025-20	Серия 1.136-1	
			Выпуск 1	Лист 17

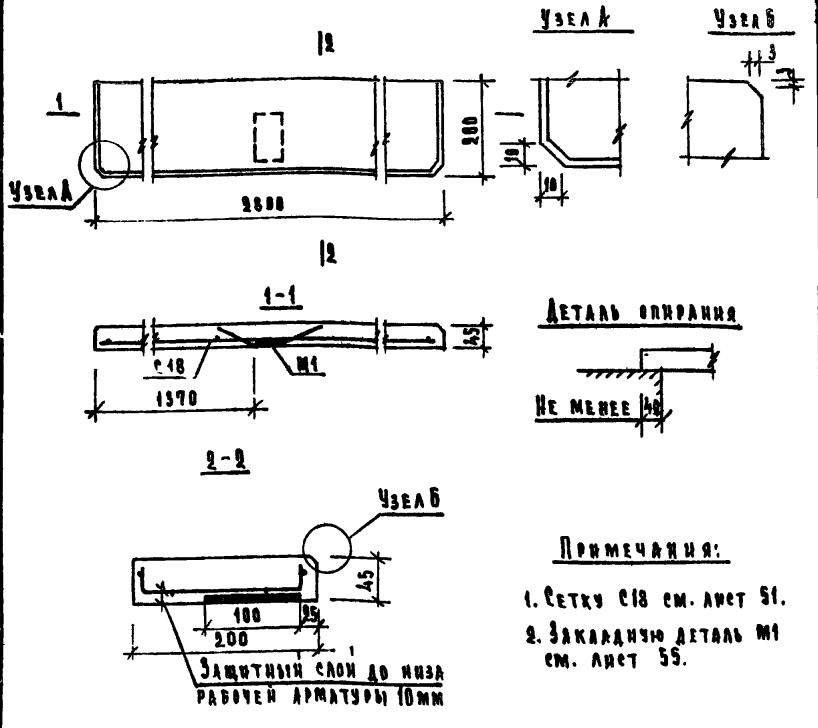

Примечания:

1. Сетку С18 см. лист 51.
2. Закладную деталь М1 см. лист 55.

Характеристика изделия			
Вес изделия		кг	63
Объем бетона		м³	0,025
Расход металла	Всего	кг	2.63
	на 1м³ бетона		105.0
Марка бетона			200
Нагрузки, приложенные к изделию	Расчетная	кг	120
	Нормативная		100
Нормативный собст. вес издел.		кг/м	22.5

Спецификация металлических элементов

Наименование	Марка	Кол-во шт.	Вес кг
Сетка	С18	1	2.13
Закладная деталь	М1	1	0 50

Выборка металла на изделие

Сечение мм	Длина м	Вес кг	ГОСТ	Ra кг/см²
⌀ 7 ВI	5.58	1.68	6727-53*	2500
⌀ 3 ВI	8.22	0.45		3150
⌀ 8 АIII	0.57	0.22	5781-61	3400
-60×6	0.10	0.28	103-57*	

ТК 1970г.	Плита подоконная железобетонная	Марка АО28-28	Серия 1.136-1
			Выпуск 1 / Лист 18

Т. Ворончихина
И. Теренина
Техник
Проверил
А. Ляхович
В. Греков
В. Комаров
О. Мадоян
Гл. инж. ин-та
Нач. отдела
Гл. инж. отд.
Ст. инженер

ЦНИИЭП учебных зданий г. Москва

10451 25

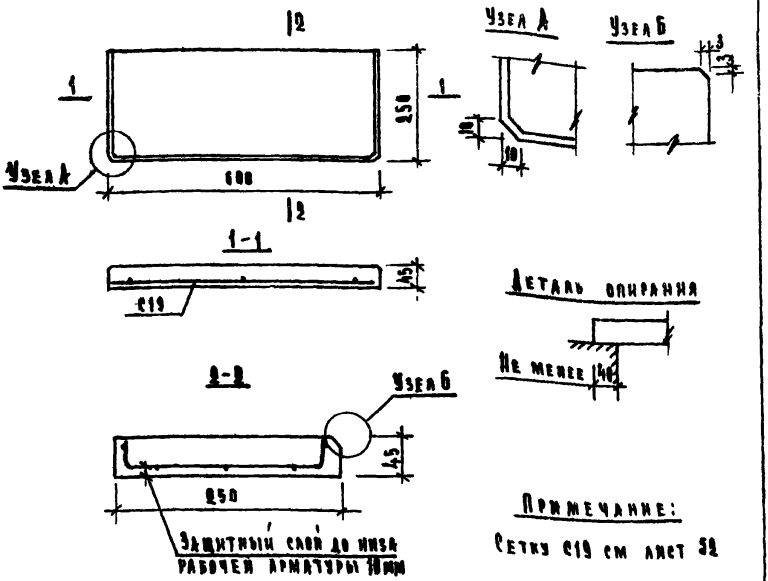

Примечание:

Сетку С19 см лист 52

Характеристика изделия			
Вес изделия		кг	17
Объем бетона		$м^3$	0.007
Расход металла	Всего	кг	0.20
	на 1 $м^3$ бетона		28.6
Марка бетона			200
Нагрузки, приложенные к изделию	Расчетная	кг	120
	Нормативная		100
Нормативный собст. вес изделия		кг/м	28.2

Спецификация металлических элементов

Наименование	Марка	Кол-во шт	Вес кг
Сетка	С19	1	0.20

Выборка металла на изделие

Сечение мм	Длина м	Вес кг	ГОСТ	Ra кг/см²
⌀ 3ВI	3.76	0.20	6727-53*	3150

ТК 1970г.	Плита подоконная железобетонная	Марка ДОБ-25	Серия 1.136-1	
			Выпуск 1	Лист 19

Ст. инженер Терешин — Н. Терешина

г. Москва

10451 26

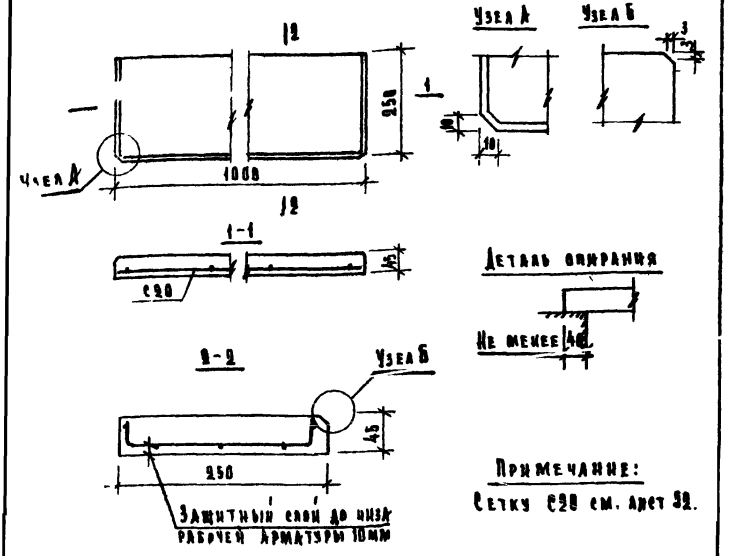

Примечание:

Сетку С28 см. лист 32.

Характеристика изделия				
Вес изделия		кг		88
Объем бетона		м³		0.011
Расход металла	Всего	кг		0.47
	На 1м³ бетона			42.7
Марка бетона				200
Нагрузки, приложенные к изделию	Расчетная	кг		120
	Нормативная			100
Нормативный собст. вес изда		кг/м		28.2

Спецификация металлических элементов			
Наименование	Марка	Кол-во шт.	Вес кг
Сетка	С28	1	0.47

Выборка металла на изделие				
Сечение мм	Длина м	Вес кг	ГОСТ	R_a кг/см²
Ø 4 AI	2.37	0.29	6727-53*	3150
Ø 3 BI	3.33	0.18		

ТК 1970г.	Плита подоконная железобетонная	Марка ДО19-25	Серия 1.136-1
		Выпуск 1	Лист 20

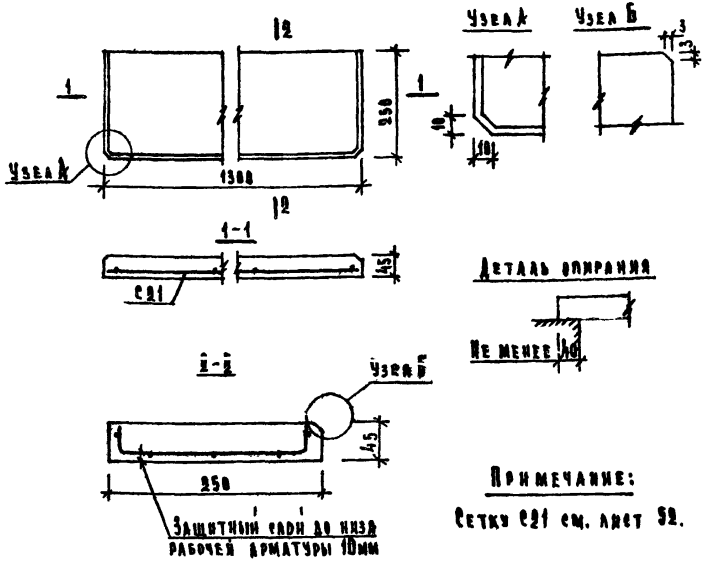

Примечание:

Сетку с21 см. лист 52.

Характеристика изделия				
Вес изделия			кг	37
Объем бетона			м³	0.015
Расход металла	Всего		кг	0.83
	На 1м³ бетона			55.4
Марка бетона				200
Нагрузки, приложенные к изделию	Расчетная		кг	120
	Нормативная			100
Нормативный совст. вес изд.			кг/м	22.2

Спецификация металлических элементов			
Наименование	Марка	Кол-во шт.	Вес кг
Сетка	с21	1	0.83

Выборка металла на изделие

Сечение мм	Длина м	Вес кг	ГОСТ	R_a кг/см²
∅ 5В1	3.87	0.60	6727-53	3150
∅ 3В1	4.28	0.23		

ТК 1970г	Плита подоконная железобетонная	Марка АО15-25	Серия 1.136-1	
			Выпуск 1	Лист 21

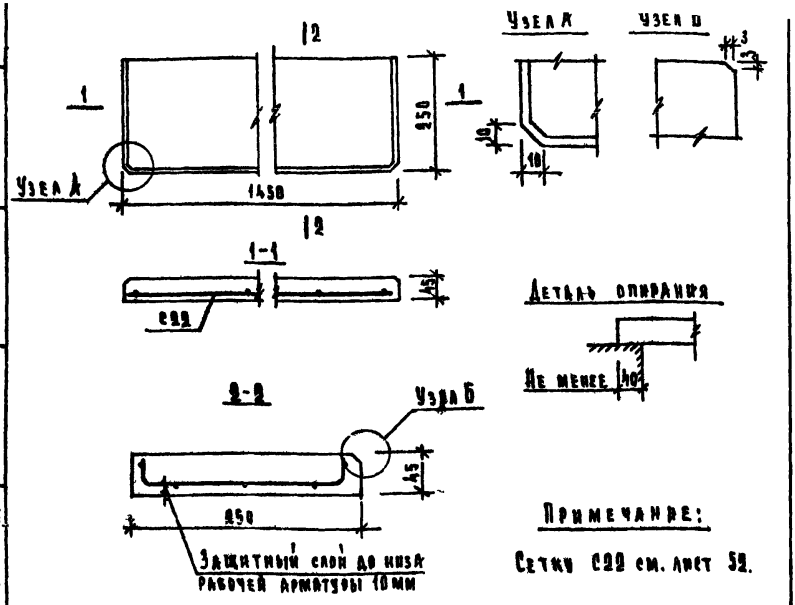

Примечание:

Сетку С22 см. лист 52.

Характеристика изделия			
Вес изделия		кг	41
Объем бетона		м³	0.010
Расход металла	Всего	кг	0.92
	на 1 м³ бетона		57.5
Марка бетона			200
Нагрузки, приложенные к изделию	Расчетная	кг	120
	Нормативная		100
Нормативный собст. вес изделия		кг/м	28.2

Спецификация металлических элементов

Наименование	Марка	Кол-во шт.	Вес кг
Сетка	С22	1	0.92

Выборка металла на изделие

Сечение мм	Длина м	Вес кг	ГОСТ	R_a кг/см²
⌀ 5ВI	4.32	0.66	6727-53*	3150
⌀ 3ВI	4.77	0.26		

ТК 1970г	Плита подоконная железобетонная	Марка А014-25	Серия 1.136-1	
			Выпуск 1	Лист 22

Гл. инж. ин-та — Нач. отдела — Гл. инж. отд. — Ст. инженер — Проверил — В Греков — В Комаров — И Телепина — В Мадоян

ЦНИИЭП учебн. х зданий г. Москва

10451 29

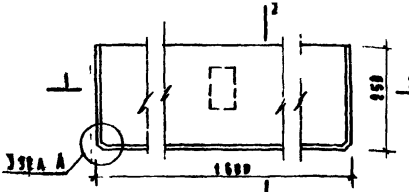

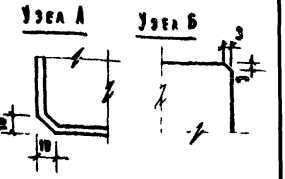

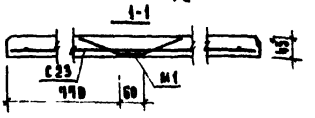

Деталь вмирания



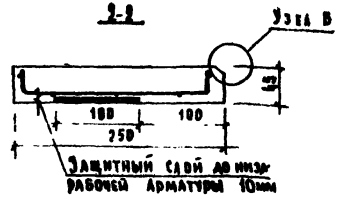

Примечания

1. Сетку С23 см. лист 52.
2. Закладную деталь М1 см. лист 55

Характеристика изделия			
Вес изделия		кг	45
Объем бетона			0.018
Расход металла	Всего	кг	1.04
	На 1м³ бетона		57.8
Марка бетона			200
Нагрузки, принятые к изделию	Расчетная	кг	120
	Нормативная		100
Нормативный собств. вес изделия		кг/м	28.2

Спецификация металлических элементов

Наименование	Марка	Кол-во шт.	Вес кг
Сетка	С23	1	0.54
Закладная деталь	М1	1	0.50

Выборка металла на изделие

Сечение мм	Длина м	Вес кг	ГОСТ	R_a кг/см²
⌀ 3 В1	0.84	0.54	6727-53*	3150
⌀ 8 АIII	0.57	0.22	5781-61	3600
– 60×6	0.19	0.28	103-57*	

ТК 1970г	Плита водоконная железобетонная	Марка ПВ16-25	Серия 1.136-1	
			Выпуск 1	Лист 29

10451 30

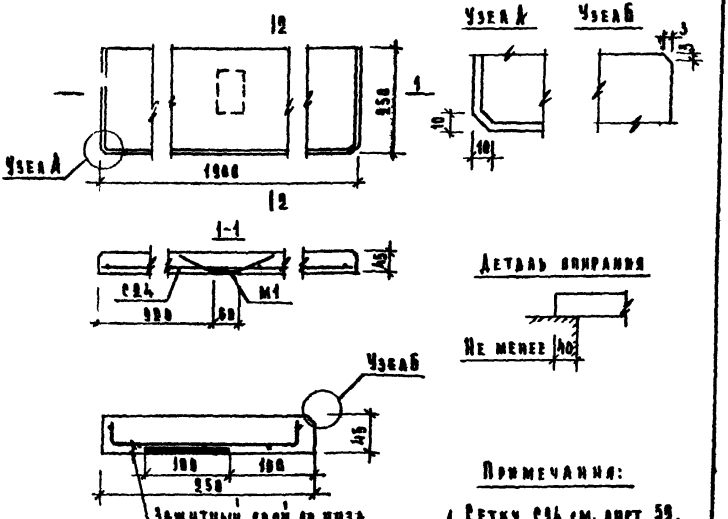

Примечания:

1. Сетку с94 см. лист 53.
2. Закладную деталь М1 см. лист 55.

Характеристика изделия				
Вес изделия			кг	54
Объем бетона			м³	0.021
Расход металла	Всего	кр		1.48
	на 1м³ бетона			66.7
Марка бетона				200
Нагрузки, приложенные к изделию	Расчетная	кг		120
	Нормативная			100
Нормативный собст. вес изделия		кг/м		28.2

Спецификация металлических элементов			
Наименование	Марка	Кол-во шт.	Вес кг
Сетка	с94	1	0.90
Закладная деталь	М1	1	0.50

Выборка металла на изделие				
Сечение мм	Длина м	Вес кг	ГОСТ	R_a кг/см²
⌀ 4Вр1	0.67	0.56	6727-53*	3150
⌀ 3Вр1	0.21	0.34		
⌀ 4АIII	0.57	0.22	5781-61	3400
-60х6	0.10	0.22	103-57*	

ЦНИИЭП учебных зданий г. Москва

ТК 1970г.

Плита подоконная железобетонная

Марка ПО19-25

Серия 1.136-1

Выпуск 1

Лист 2

10451

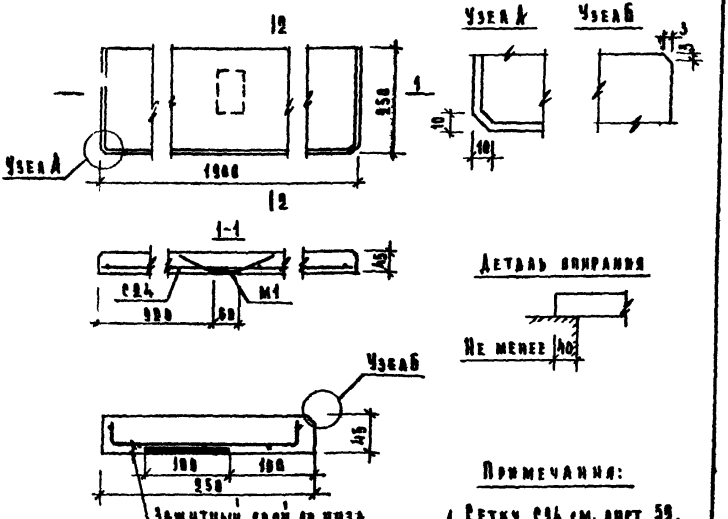

Примечания:

1. Сетку с94 см. лист 53.
2. Закладную деталь М1 см. лист 55.

Характеристика изделия				
Вес изделия			кг	54
Объем бетона			м³	0.021
Расход металла	Всего	кр		1.48
	на 1м³ бетона			66.7
Марка бетона				200
Нагрузки, приложенные к изделию	Расчетная	кг		120
	Нормативная			100
Нормативный собст. вес изделия		кг/м		28.2

Спецификация металлических элементов			
Наименование	Марка	Кол-во шт.	Вес кг
Сетка	с94	1	0.90
Закладная деталь	М1	1	0.50

Выборка металла на изделие				
Сечение мм	Длина м	Вес кг	ГОСТ	R_a кг/см²
⌀ 4Вр1	0.67	0.56	6727-53*	3150
⌀ 3Вр1	0.21	0.34		
⌀ 4АIII	0.57	0.22	5781-61	3400
-60х6	0.10	0.22	103-57*	

ЦНИИЭП учебных зданий г. Москва

ТК 1970г.

Плита подоконная железобетонная

Марка ПО19-25

Серия 1.136-1

Выпуск 1

Лист 2

10451

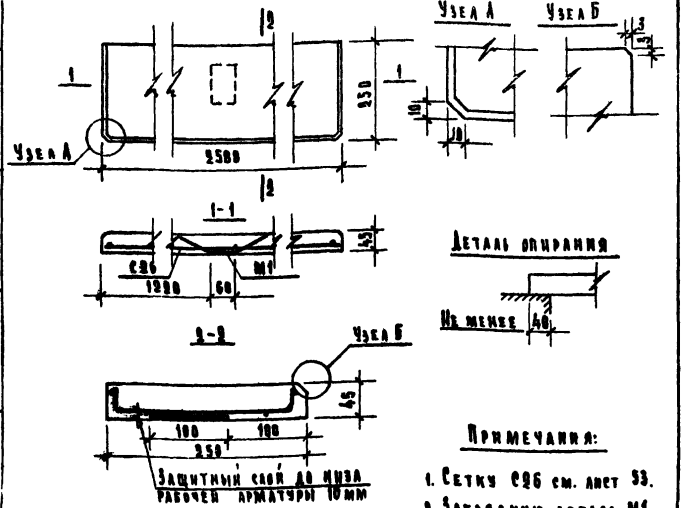

Примечания:

1. Сетку С26 см. лист 53.
2. Закладную деталь М1 см. лист 55.

Характеристика изделия			
Вес изделия		кг	70
Объем бетона		м³	0.028
Расход металла	Всего	кг	2.08
	на 1м³ бетона		74.4
Марка бетона			200
Нагрузки, приложенные к изделию	Расчетная	кг	120
	Нормативная		100
Нормативный собст. вес изделия		кг/м	28.2

Спецификация металлических элементов

Наименование	Марка	Кол-во шт.	Вес кг
Сетка	С26	1	1.58
Закладная деталь	М1	1	0.50

Выборка металла на изделие

Сечение мм	Длина м	Вес кг	ГОСТ	Ra кг/см²
⌀ 5 ВI	7.47	1.15		
⌀ 3 ВI	7.95	0.43	6727-55*	3150
⌀ 8 АIII	0.57	0.22	5781-61	3400
Г-60×6	0.10	0.28	103-57*	

ТК 1970г.	Цанта подоконная железобетонная	Марка	Серия 1.136-1	
		ЛО25-25	Выпуск 1	Лист 26

Ст. инженер Н. Теренина

Утверждена задания г. Москва

10451 33

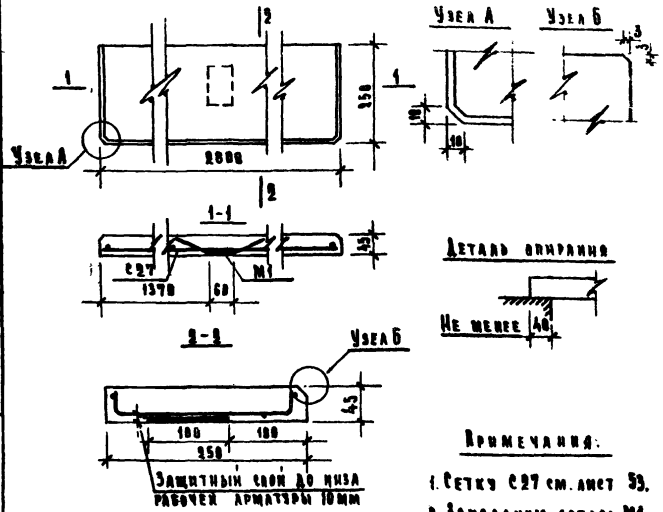

Примечания:

1. Сетку С27 см. лист 53.
2. Закладную деталь М1 см. лист 55.

Характеристика изделия			
Вес изделия		кг	79
Объем бетона		$м^3$	0.032
Расход металла	Всего	кг	2.28
	на 1 $м^3$ бетона		71.3
Марка бетона			200
Нагрузки, приложенные к изделию	Расчетная	кг	120
	Нормативная		100
Нормативный совст. вес издел.		кг/м	28.2

Спецификация металлических элементов

Наименование	Марка	Кол-во шт.	Вес кг
Сетка	С27	1	1.78
Закладная деталь	М1	1	0.50

Выборка металла на изделие

Сечение мм	Длина м	Вес кг	ГОСТ	R_a кг/$см^2$
Ø 5 ВI	8.37	1.29	6727-53*	3150
Ø 3 ВI	8.82	0.49		
Ø 8 АШ	0.57	0.22	5781-61	3400
-60×6	0.10	0.28	103-57*	

ТК 3970г	Плита подоконная железобетонная	Марка 1028-25	Серия 1.136-1	
			Выпуск 1	Лист 27

Ст. инженер [illegible] — Н. Теренина

Москва

10451 34

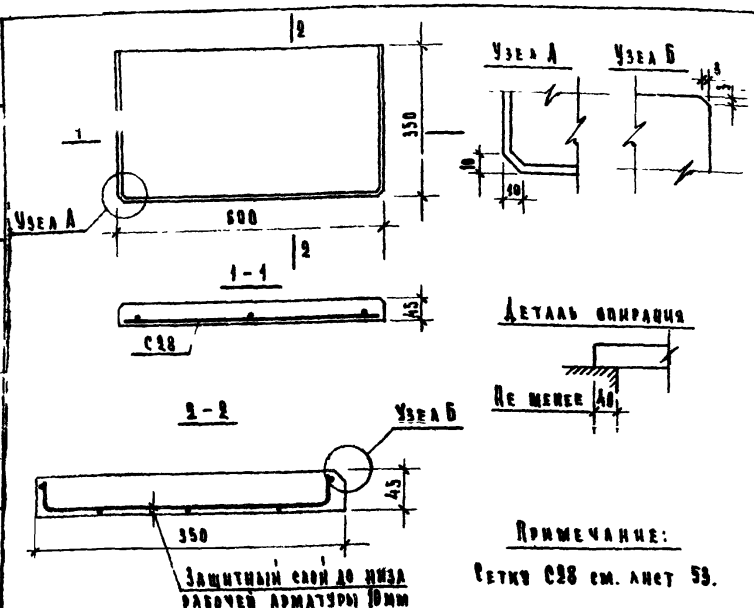

Примечание:

Сетки С28 см. лист 53.

Характеристика изделия			
Вес изделия		кг	84
Объем бетона		м³	0.089
Расход металла	всего	кг	0.22
	на 1м³ бетона		24.4
Марка бетона			200
Нагрузки, приложенные к изделию	Расчетная	кг	120
	Нормативная		106
Нормативный собст. вес изделия		кг/м	39.5

Спецификация металлических элементов			
Наименование	Марка	Кол-во шт	Вес кг
Сетка	С28	1	0.22

Выборка металла на изделие				
Сечение мм	Длина м	Вес кг	ГОСТ	R_a кг/см²
⌀ 3ВI	4.86	0.22	6727-53*	3450

ТК 1970г	Плита подоконная железобетонная	Марка	Серия 1.136-1	
		АО6-35	Выпуск 1	Лист 28

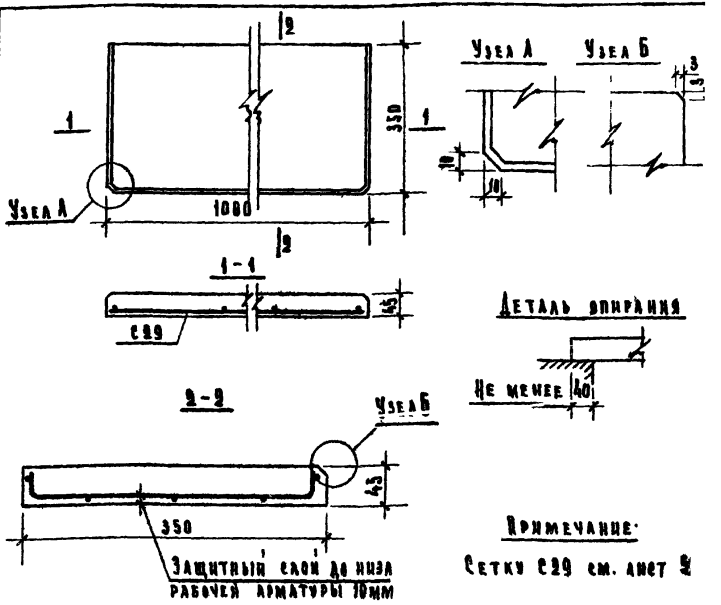

Примечание:

Сетки С29 см. лист 2

Гл. инж. ин-та			
Нач. отдела	А. Ляхович	Чертежник	Т. Макарова
Гл. инж. отд.	В. Рябков	Проверил	О. Жадова
Ст. инженер	В. Комаров		
	И. Терешина		

Характеристика изделия

Вес изделия		кг	39
Объем бетона		м³	0.016
Расход металла	Всего	кг	0.58
	на 1м бетона		31.2
Марка бетона			200
Нагрузки, приложенные к изделию	Расчетная	кг	120
	Нормативная		100
Нормативный собст. вес изделия		кг/м	39.3

Спецификация металлических элементов

Наименование	Марка	Кол-во шт.	Вес кг
Сетка	С29	1	0.5

Выборка металла на изделие

Сечение мм	Длина м	Вес кг	ГОСТ	Rа кг/см²
⌀ 4В2	2.97	0.29	6727-53*	5100
⌀ 3В1	3.83	0.21		

ЦНИИЭП учебных зданий г. Москва

ТК 1970г

Плита подоконная железобетонная

Марка	Серия
ДП10-35	1.136-1
Выпуск 1	Лист 29

10451 3

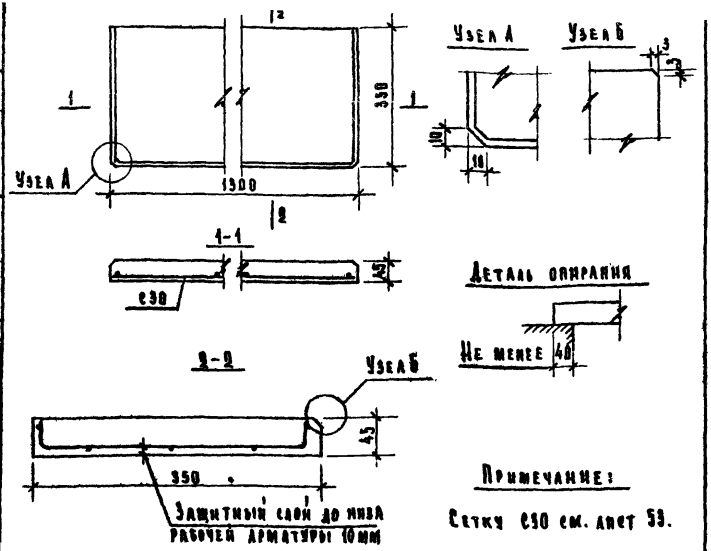

Примечание:

Сетку С30 см. лист 53.

Характеристика изделия			
Вес изделия		кг	51
Объем бетона		м³	0.028
Расход металла	Всего	кг	0.86
	на 1м³ бетона		43.0
Марка бетона			200
Нагрузки, приложенные к изделию	Расчетная	кг	120
	Нормативная		100
Нормативный собст. вес изделия		кг/м	39.3

Спецификация металлических элементов			
Наименование	Марка	Кол-во шт.	Вес кг
Сетка	С30	1	0.86

Выборка металла на изделие				
Сечение мм	Длина м	Вес кг	ГОСТ	Ra кг/см²
⌀ 5 ВI	3.87	0.60	6727-53*	3150
⌀ 3 ВI	4.80	0.26		

ТК 1970г.	Плита подоконная железобетонная	Марка АО13-35	Серия 1.136-1
			Выпуск 1 / Лист 30

ЦНИИЭП учебных зданий г. Москва

Гл. инж. ин-та — Нач. отдела — Гл. инж. отд. — Ст. инженер

А. Лахович — В. Греков — В. Комаров — И. Теренина

Чертежник — Проверил

Т. Макарова — О. Мадоян

10451 37

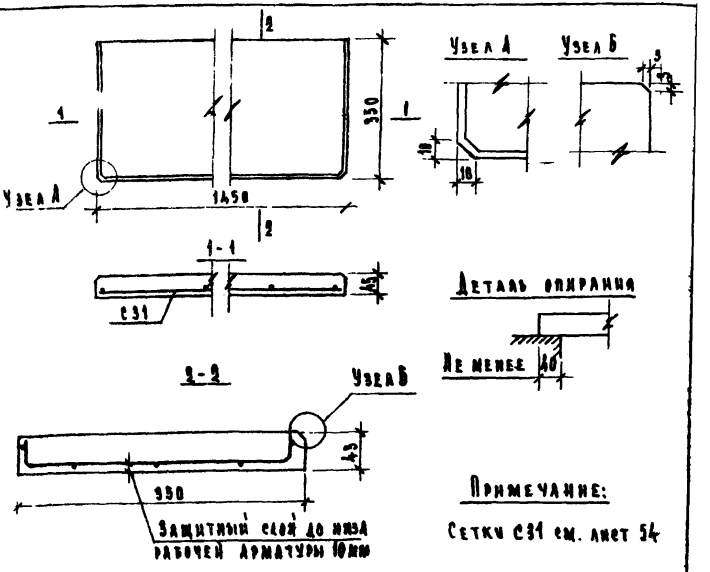

Примечание:

Сетки С31 см. лист 54

Характеристика изделия			
Вес изделия		кг	57
Объем бетона		м³	0.023
Расход металла	всего	кг	0.96
	на 1м³ бетона		41.7
Марка бетона			200
Нагрузки, приложенные к изделию	Расчетная	кг	120
	Нормативная		100
Нормативный собст. вес изделия		кг/м	39.3

Спецификация металлических элементов			
Наименование	Марка	Кол-во шт.	Вес кг
Сетка	С31	1	0.96

Выборка металла на изделие				
Сечение мм	Длина м	Вес кг	ГОСТ	R_a кг/см²
⌀ 3ВI	4.32	0.66	6727-53*	3150
⌀ 3ВI	5.47	0.30		

ТК 1970г.	Плита подоконная железобетонная	Марка АО14-35	Серия 1.136-1	
			Выпуск 1	Лист 31

Г. Москва | Ст. инженер [подпись] | Н. Теренина

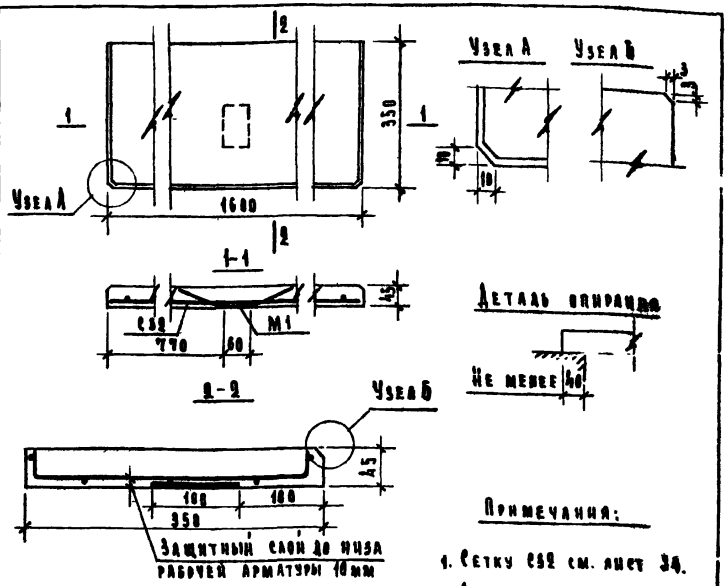

Примечания:

1. Сетку С82 см. лист 34.
2. Закладную деталь М1 см. лист 55.

Характеристика изделия			
Вес изделия		кг	83
Объем бетона		м³	0.025
Расход металла	всего	кг	1.08
	на 1 м³ бетона		43.5
Марка бетона			200
Нагрузки, приложенные к изделию	Расчетная	кг/м	120
	Нормативная		100
Нормативный собст. вес изделия		кг/м	39.3

Спецификация металлических элементов

Наименование	Марка	Кол-во шт.	Вес кг
Сетка	С82	1	0.56
Закладная деталь	М1	1	0.58

Выборка металла на изделие

Сечение мм	Длина м	Вес кг	ГОСТ	R_a кг/см²
⌀ 3 В1	10.54	0.58	6727-53*	5450
⌀ 8 АIII	0.57	0.22	5781-61	3400
– 60×6	0.10	0.28	103-57*	

ТК 1970г.	Плита подоконная железобетонная	Марка АО16-35	Серия 1.136-1	
			Выпуск 1	Лист 33

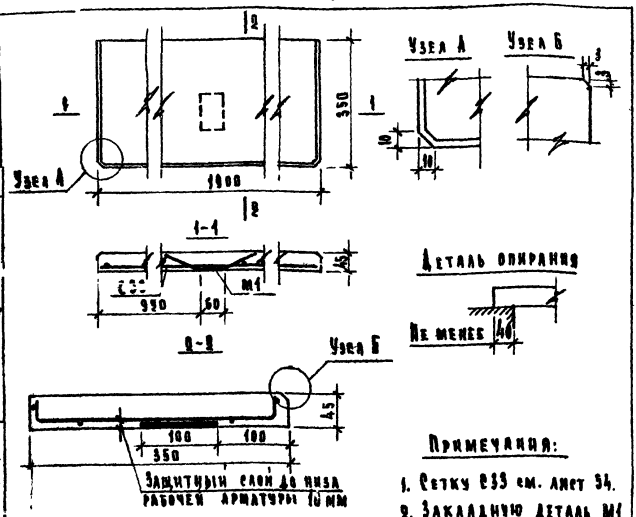

Примечания:

1. Сетку С33 см. лист 54.
2. Закладную деталь М1 см. лист 55.

Характеристика изделия			
Вес изделия		кг	75
Объем бетона		м³	0.030
Расход металла	всего	кг	1.45
	на 1 м³ бетона		48.4
Марка бетона			200
Нагрузки, приложенные к изделию	Расчетная	кг	120
	Нормативная		100
Нормативный собст. вес изделия		кг/м	39.3

Спецификация металлических элементов			
Наименование	Марка	Кол-во шт.	Вес кг
Сетка	С33	1	0.95
Закладная деталь	М1	1	0.50

Выборка металла на изделие				
Сечение мм	Длина м	Вес кг	ГОСТ	R_a кг/см²
⌀ 4 ВI	5.67	0.66	6727-53*	3150
⌀ 3 ВI	7.11	0.39		
⌀ 8 АIII	0.57	0.22	5781-61	3400
−60×6	0.10	0.28	103-57*	

ТК 1970г.	Плита подоконная железобетонная	Марка АО 19-35	Серия 1.136-1	
			Выпуск 1	Лист 33

Ст. инженер [illegible] — И. Терешина

г. Москва

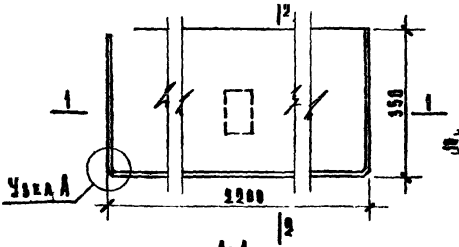

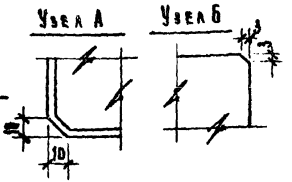

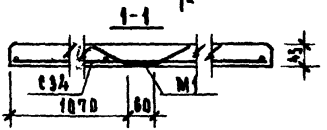

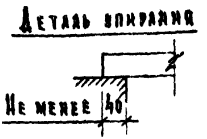

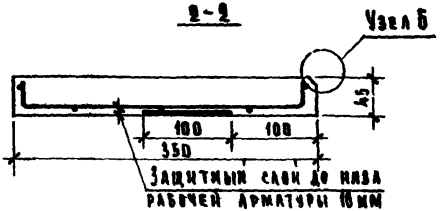

Примечания:

1. Сетку С34 см. лист 54.
2. Закладную деталь М1 см. лист 55.

Характеристика изделия			
Вес изделия		кг	87
Объем бетона		м³	0.035
Расход металла	всего	кг	1.59
	на 1м³ бетона		45.5
Марка бетона			200
Нагрузки, приложенные к изделию	Расчетная	кг	120
	Нормативная		100
Нормативный собст вес изделия		кг/м	39.3

Спецификация металлических элементов			
Наименование	Марка	Кол-во шт.	Вес кг
Сетка	С34	1	1.09
Закладная деталь	М1	1	0.50

Выборка металла на изделие

Сечение мм	Длина м	Вес кг	ГОСТ	Ra кг/см²
⌀ 4 ВI	6.57	0.65	6727-53*	3150
⌀ 3 ВI	8.08	0.44		
⌀ 8 АIII	0.57	0.22	5781-61	3400
-60×6	0.10	0.28	103-57*	

ТК 1970г.	Плита подоконная железобетонная	Марка	Серия 1.136-1	
		АО22-35	Выпуск 1	Лист 34

Г. Москва | Ст. инженер | И. Теренина

10451 41

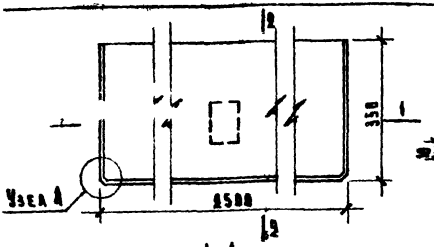

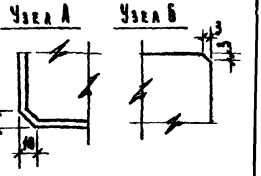

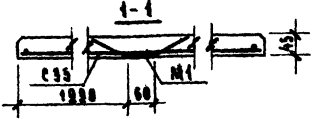

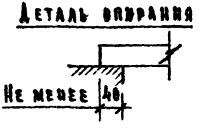

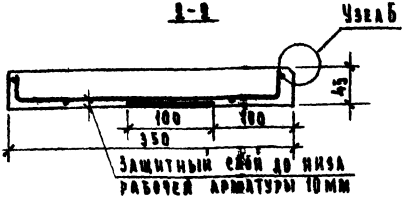

Примечания:

1. Сетку С35 см. лист 54
2. Закладную деталь М1 см. лист 55.

Характеристика изделия			
Вес изделия		кг	93
Объем бетона		м³	0.039
Расход металла	всего	кг	2.14
	на 1м³ бетона		54.9
Марка бетона			200
Нагрузки, приложенные к изделию	расчетная	кг	120
	нормативная		100
Нормативный собст. вес издел.		кг/м	39.3

Спецификация металлических элементов			
Наименование	Марка	Кол-во шт	Вес гн
Сетка	С35	1	1.64
Закладная деталь	М1	1	0.50

Выборка металла на изделие				
Сечение мм	Длина м	Вес кг	ГОСТ	R_a кг/см²
⌀ 5 ВI	7.47	1.15	6727-53*	3150
⌀ 5 ВI	9.05	0.49		
⌀ 8 АШ	0.57	0.22	5781-61	3400
~60×6	0.10	0.28	103-57*	

ТК	Плита подоконная железобетонная	Марка	Серия 1.136-1	
1970г		АО25-35	Выпуск 1	Лист 35

10451 42

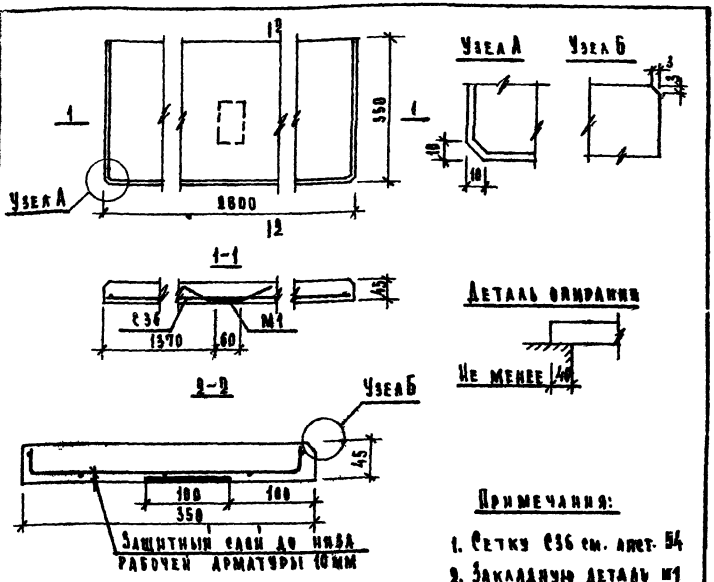

Примечания:

1. Сетку С36 см. лист 54
2. Закладную деталь М1 см. лист 55.

Характеристика изделия

Вес изделия		Кг	110
Объем бетона		м³	0.048
Расход металла	всего	кг	2.34
	на 1м³ бетона		53.2
Марка бетона			200
Нагрузки, приложенные к изделию	Расчетная	кг	120
	Нормативная		100
Нормативный собст.вес изделия		кг/м	39.3

Спецификация металлических элементов

Наименование	Марка	Кол-во шт.	Вес кг
Сетка	С36	1	1.84
Закладная деталь	М1	1	0.50

Выборка металла на изделие

Сечение мм	Длина м	Вес кг	ГОСТ	R_a кг/см²
⌀ 5 В1	8.39	1.29	6727-53*	3150
⌀ 3 В1	10.00	0.55		
⌀ 8 АШ	0.57	0.22	5781-61	3400
~ 60×6	0.10	0.28	103-57*	

ТК 1970г.	Панта подоконная железобетонная	Марка АП28-35	Серия 1.136-1	
			Выпуск 1	Лист 56

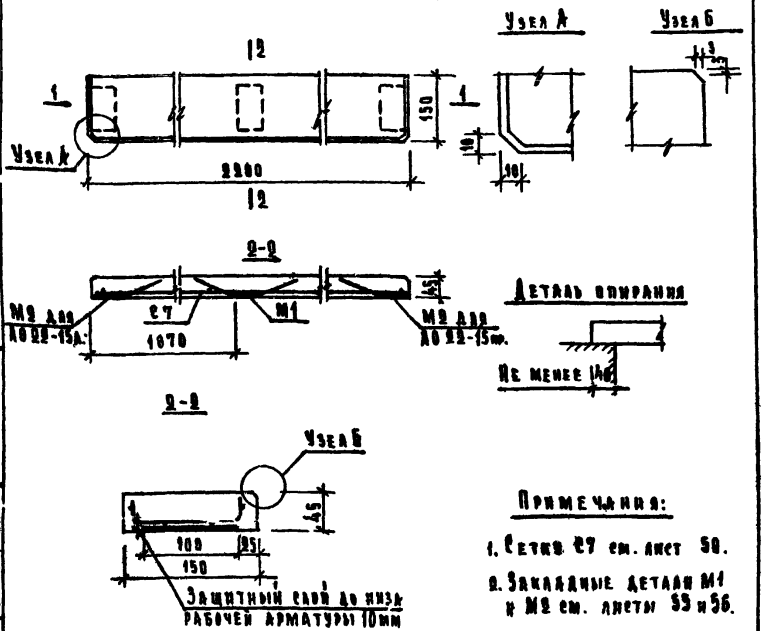

Примечания:

1. Сетка С7 см. лист 50.
2. Закладные детали М1 и М2 см. листы 55 и 56.

Характеристика изделия			
Вес изделия		кг	37
Объем бетона		м³	0.015
Расход металла	Всего	кг	2.65
	на 1м³ бетона		177.0
Марка бетона			200
Нагрузки, приложенные к изделию	Расчетная	кг	120
	Нормативная		100
Нормативный собственный вес изделия		кг/м	16.8

Спецификация металлических элементов			
Наименование	Марка	Кол-во шт.	Вес кг
Сетка	С7	1	1.65
Закладные детали	М1	1	0.50
	М2	1	0.50

Выборка металла на изделие				
Сечение мм	Длина м	Вес кг	ГОСТ	R_a кг/см²
∅ 7 BI	4.38	1.32	6727-53*	2500
∅ 3 BI	6.08	0.33		3150
∅ 3 AIII	1.14	0.44	5781-61	5400
-60×6	0.20	0.56	103-57*	

Инв. № подл.	Подп. и дата	Взам. инв. №	
Гл. инж. отд.	В. Комаров		
Ст. инженер	О. Мадвин		
	Гл. архитектор		

Государственный комитет по делам строительства СССР
Центральное бюро типового проектирования
Москва

1970г.

Панты подоконные железобетонные

Марки	Серия
АВ22-15А, АВ22-15т	1.136-1
	Выпуск 1
	Лист 37

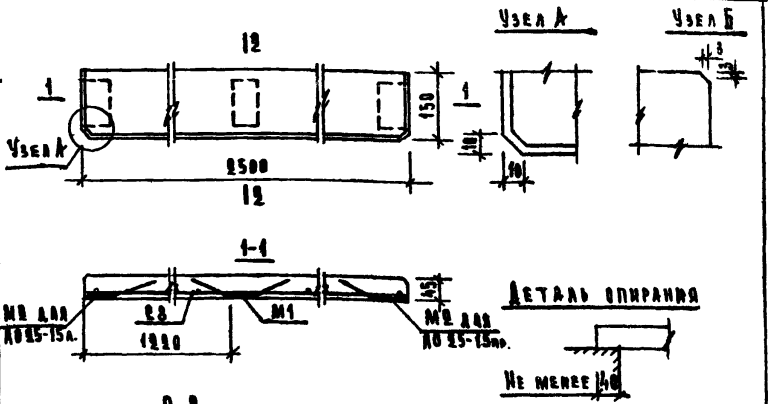

Примечания:

1. Сетку С8 см. лист 58.
2. Закладные детали М1 и М2 см. листы 55 и 56.

Характеристика изделия			
Вес изделия		кг	42
Объем бетона		м³	0.017
Расход металла	Всего	кг	2.87
	на 1м³ бетона		169.0
Марка бетона			200
Нагрузки, приложенные к т изделию	Расчетная	кг	120
	Нормативная		100
Нормативный собст. вес изделия		кг/м	16.8

Спецификация металлических элементов			
Наименование	Марка	Кол-во шт.	Вес кг
Сетка	С8	1	1.87
Закладные детали	М1	1	0.50
	М2	1	0.50

Выборка металла на изделие				
Сечение мм	Длина м	Вес кг	ГОСТ	R_a кг/см²
Ø 7В1	4.98	1.50	6727-53*	2500
Ø 3В1	6.85	0.37		3150
Ø 8АIII	1.14	0.44	5781-61	3400
−60×6	0.28	0.56	103-57*	

ТК 1970г.	Панты подоконные железобетонные	Марка А025-15А А025-15Аm	Серия 1.136-1	
			Выпуск 1	Лист 58

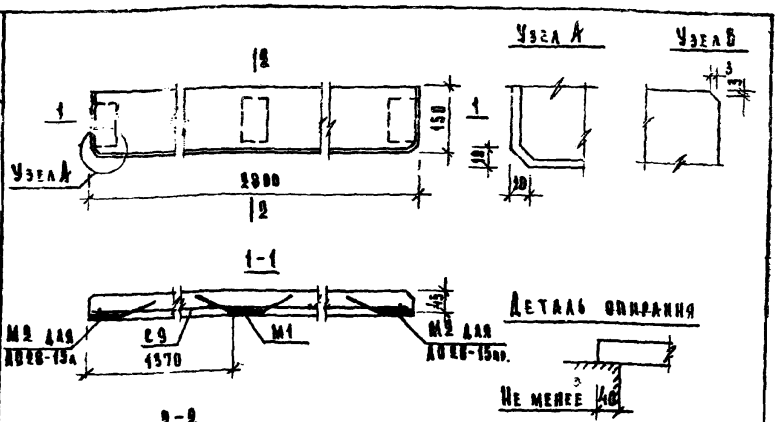

Примечания:

1. Сетку С9 см. лист 50.
2. Закладные детали М1 и М2 см. листы 55, 56

Характеристика изделия			
Вес изделия		кг	47
Объем бетона		м³	0.019
Расход металла	Всего	кг	3.10
	На 1м³ бетона		165.0
Марка бетона			200
Нагрузки, приложенные к изделию	Расчетная	кг/м	120
	Нормативная		100
Нормативный собст. вес изделия		кг/м	16.8

Спецификация металлических элементов			
Наименование	Марка	Кол-во шт.	Вес кг
Сетка	С9	1	2.10
Закладные детали	М1	1	0.58
	М2	1	0.58

Выборка металла на изделие				
Сечение мм	Длина м	Вес кг	ГОСТ	R_a кг/см²
∅ 7В1	5.38	1.63	6727-53*	2500
∅ 5В1	7.62	0.42		5150
∅ 8АШ	1.14	0.44	5781-61	3400
−60×6	0.20	0.56	103-57*	

ТК 1970г.	Плиты подконные железобетонные	Марка ДП28-15а ДП28-15аа	Серия 1.136-1	
			Выпуск 1	Лист 39

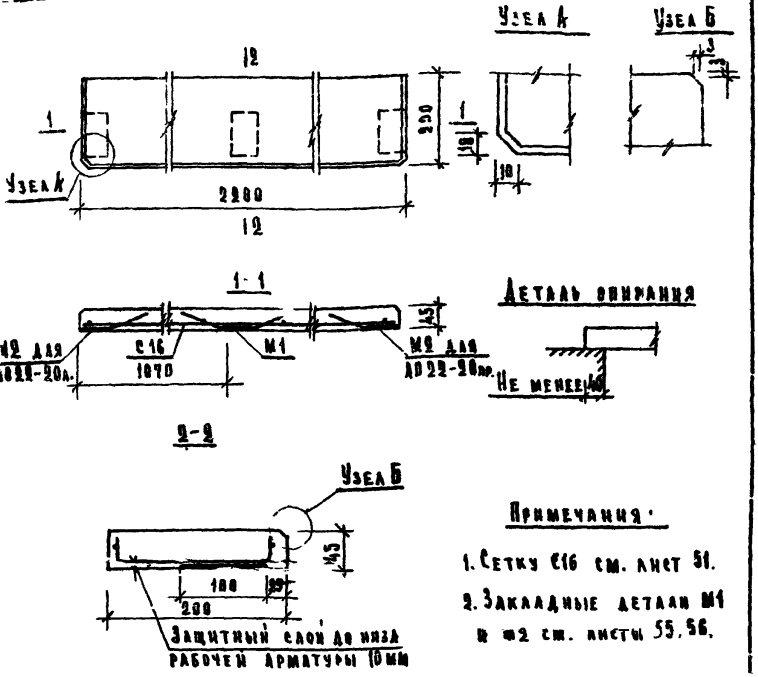

Примечания:

1. Сетку С16 см. лист 51.
2. Закладные детали М1 и М2 см. листы 55, 56.

Характеристика изделия			
Вес изделия		кг	58
Объем бетона		м³	0.020
Расход металла	Всего	кг	2.68
	на 1м³ бетона		134.0
Марка бетона			200
Нагрузки, приложенные к изделию	Расчетная	кг/м²	120
	Нормативная		100
Нормативный собст. вес изд.		кг/м²	22.5

Спецификация металлических элементов			
Наименование	Марка	Кол-во шт.	Вес кг
Сетка	С16	1	1.68
Закладные детали	М1	1	0.50
	М2	1	0.50

Выборка металла на изделие				
Сечение мм	Длина м	Вес кг	ГОСТ	R_a кг/см²
⌀ 7 В1	4.50	1.30	6727-53*	2500
⌀ 3 В1	6.50	0.36		3150
⌀ 8 АIII	1.14	0.44	5781-61	3400
−60×6	0.20	0.56	103-57*	

ТК 1970г.	Плиты подоконные железобетонные	Марка АП22-20 АП22-20а	Серия 1.136-1	
			Выпуск 1	Лист 40

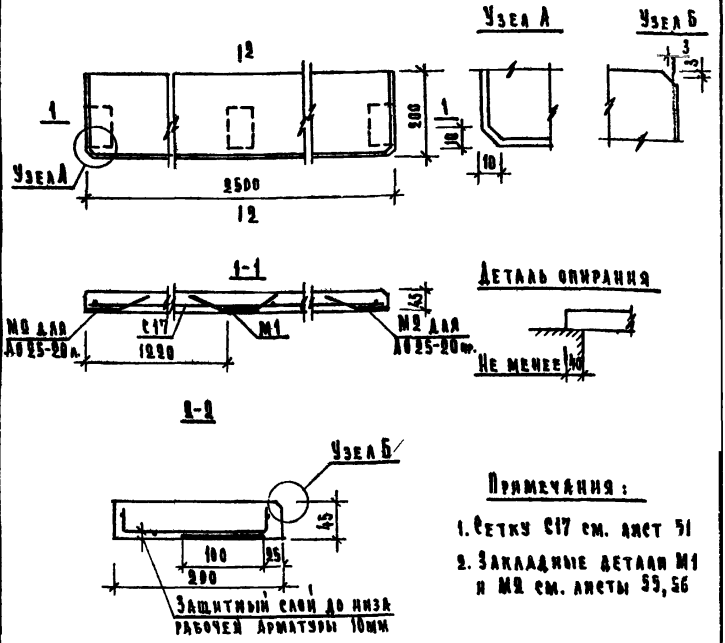

Примечания:

1. Сетку С17 см. лист 51
2. Закладные детали М1 и М2 см. листы 55, 56

Характеристика изделия			
Вес изделия		кг	56
Объем бетона		м³	0.023
Расход металла	Всего	кг	2.90
	на 1м³ бетона		126.0
Марка бетона			200
Нагрузки, приложенные к изделию	Расчетная	кг	120
	Нормативная		100
Нормативный собст. вес издел.		кг/м	22.5

Спецификация металлических элементов			
Наименование	Марка	Кол-во шт.	Вес кг.
Сетка	С17	1	1.90
Закладные детали	М1	1	0.50
	М2	1	0.50

Выборка металла на изделие				
Сечение мм	Длина м	Вес кг	ГОСТ	R_a кг/см²
⌀ 7 BI	4.98	1.50	6727-53*	2600
⌀ 3 BI	7.40	0.40		3150
⌀ 8 AIII	1.14	0.44	5781-61	3400
-60×6	0.20	0.56	103-57*	

ТК 1970г.	Плиты подоконные железобетонные	Марка А025-20л. А025-20пр.	Серия 1.136-1	
			Выпуск 1	Лист 41

ЦНИИЭП учебных зданий г. Москва

Нач. отдела		Проверил	И. Теренина
Гл. инж. отд.		В. Комаров	
Ст. инженер		В. Мадоян	

10451 48

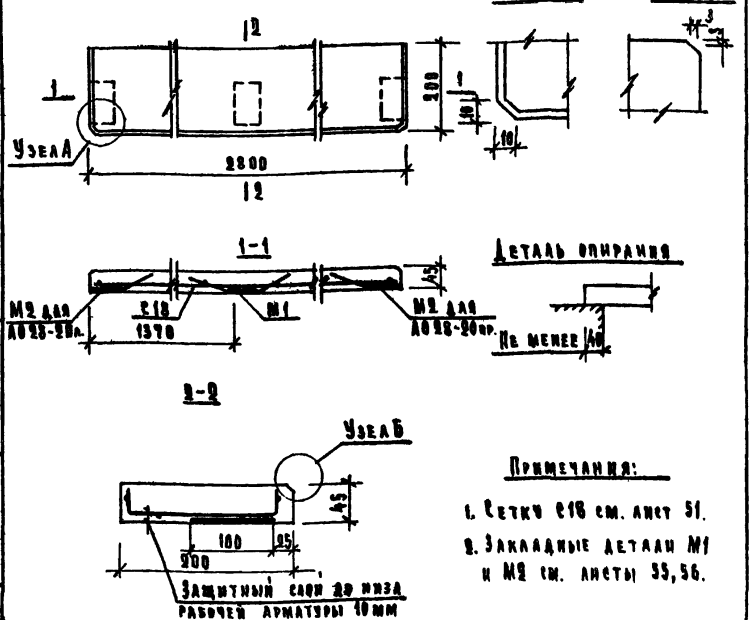

Примечания:

1. Сетки С18 см. лист 51.
2. Закладные детали М1 и М2 см. листы 55,56.

Характеристика изделия			
Вес изделия		кг	63
Объем бетона		м³	0.025
Расход металла	Всего	кг	3.13
	на 1м³ бетона		125.0
Марка бетона			200
Нагрузки, приложенные к изделию	Расчетная	кг/м	120
	Нормативная		100
Нормативный собст. вес изделия		кг/м	22.5

Спецификация металлических элементов

Наименование	Марка	Кол-во шт.	Вес кг
Сетка	С18	1	2.13
Закладные детали	М1	1	0.50
	М2	1	0.50

Выборка металла на изделие

Сечение мм	Длина м	Вес кг	ГОСТ	R_a кг/см²
⌀ 7 В1	3.58	1.58	6727-53*	2500
⌀ 5 В1	7.22	0.45		3150
⌀ 8 АП	1.14	0.44	5781-61	3400
−60×6	0.20	0.56	103-57*	

ТК 1970г	Плиты подоконные железобетонные	Марка АП28-20а АП28-20пр	Серия 1.436-1	
			Выпуск 1	Лист 42

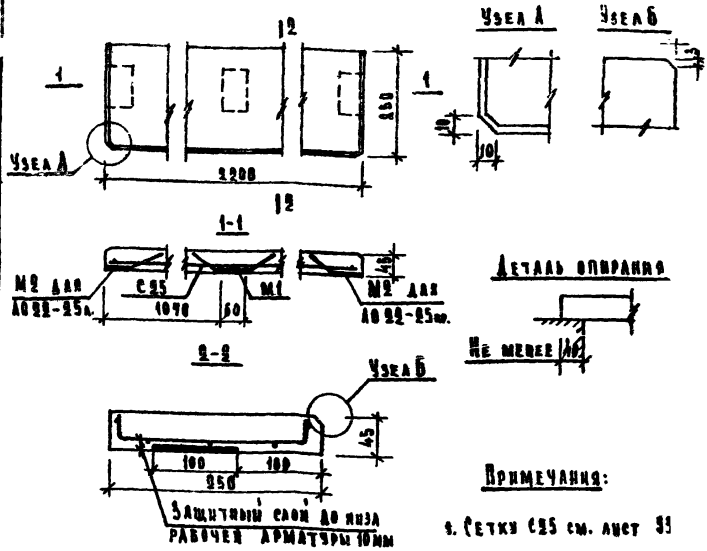

Примечания:

1. Сетку С25 см. лист 33
2. Закладные детали М1 и М2 см. листы 55,56

Характеристика изделия			
Вес изделия		кг	62
Объем бетона		м³	0.025
Расход металла	всего	кг	2.04
	на 1м³ бетона		81.6
Марка бетона			200
Нагрузки, приложенные к изделию	Расчетная	кг	120
	Нормативная		180
Нормативный собст. вес изделия		кг/м	28.2

Спецификация металлических элементов			
Наименование	Марка	Кол-во шт.	Вес кг
Сетка	С25	1	1.04
Закладные детали	М1	1	0.50
	М2	1	0.50

Выборка металла на изделие				
Сечение мм	Длина м	Вес кг	ГОСТ	Ra кг/см²
Ø 4 ВI	6.57	0.65	6727-53*	3150
Ø 3 ВI	7.08	0.39		
Ø 8 АIII	1.14	0.44	5781-61	3400
−60×6	0.20	0.56	103-57*	

ТК 1970г	Плиты подоконные железобетонные	Марка АО22-25л АО22-25пр	Серия 1.136-1	
			Выпуск 1	Лист 43

Гл. инж. ин-та	А. Ляхович	Чертежник	Т. Макарова
Нач. отдела	В. Греков	Проверил	Л. Мадоян
Гл. инж. отд.	В. Комаров		
Ст. инженер	Н. Терешина		

ЦНИИЭП учебных зданий г. Москва

10461 50

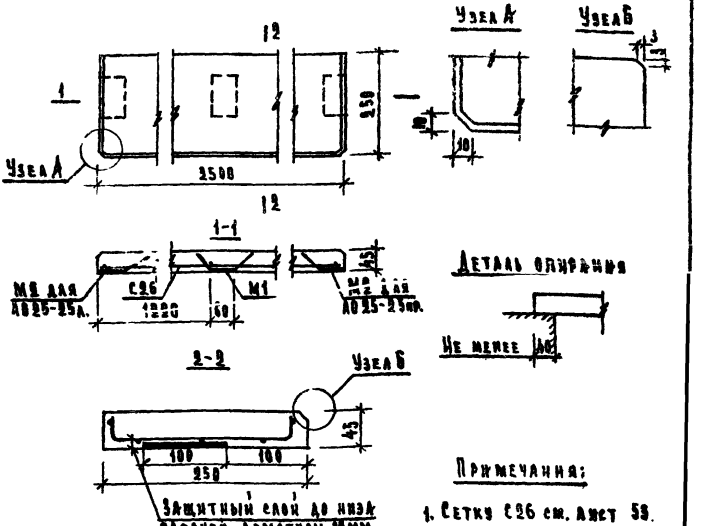

Примечания:

1. Сетку С26 см. Лист 55.
2. Закладные детали М1 и М2 см. листы 55, 56.

Характеристика изделия

Вес изделия		Кг	70
Объем бетона		$м^3$	0.028
Расход металла	Всего	кг	2.58
	на $1м^3$ бетона		92.9
Марка бетона			200
Нагрузки, приложенные к изделию	Расчетная	кг	120
	Нормативная		100
Нормативный собст. вес изд.		кг/м	28.2

Спецификация металлических элем.

Наименование	Марка	Кол-во шт.	Вес кг
Сетка	С26	1	1.58
Закладные детали	М1	1	0.50
	М2	1	0.50

Выборка металла на изделие

Сечение мм	Длина м	Вес кг	ГОСТ	R_a кг/см²
⌀ 5В1	7.47	1.15	6727-53	3150
⌀ 3В1	7.45	0.43		
⌀ 8 Ат	1.14	0.44	5781-61	3400
~50х5	0.20	0.56	103-57	

ТК 1970

Плиты подкочные железобетонные

Серия 1.136-1

Марка АП25-25А / АП25-25Аш

Выпуск 1

Лист 44

Инв. № подл. | Подпись и дата | Взам. инв. №
Москва

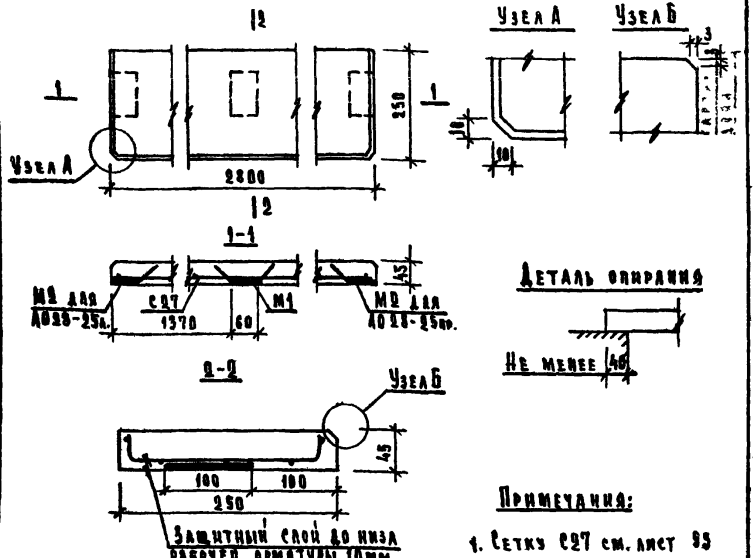

Примечания:

1. Сетку С27 см. лист 55
2. Закладные детали М1 и М2 см. листы 55, 56

Характеристика изделия			
Вес изделия		кг	79
Объем бетона		$м^3$	0.032
Расход металла	Всего	кг	2.78
	на $1 м^3$ бетона		86.9
Марка бетона			200
Нагрузки, приложенные к изделию	Расчетная	кг	120
	Нормативная		100
Нормативный собст. вес изделия		кг/м	28.2

Спецификация металлических элементов			
Наименование	Марка	Кол-во шт.	Вес кг
Сетка	С27	1	1.78
Закладные детали	М1	1	0.50
	М2	1	0.50

Выборка металла на изделие				
Сечение мм	Длина м	Вес кг	ГОСТ	R_a кг/см²
Ø 5 ВI	8.37	1.29	6727-53*	3150
Ø 3 ВI	8.82	0.49		
Ø 8 АIII	1.14	0.44	5781-61	3400
−60×6	0.20	0.56	103-57*	

ТК 1970с	Плиты подоконные железобетонные	Марка А028-25а А028-25пр.	Серия 1.136-1 Выпуск 1	Лист 45

Гл. инж. ин-та		А. Ляхович	Чертежник
Нач. отдела		В. Греков	Проверил
Гл. инж. отд.		В. Комаров	
Ст. инженер		Н. Теренина	

ЦНИИЭП учебных зданий г. Москва

10451 52

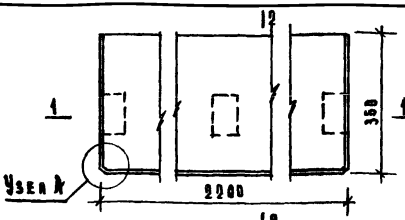

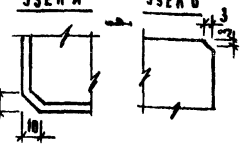

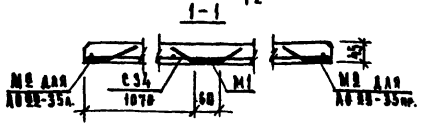

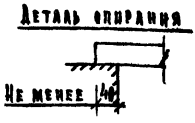

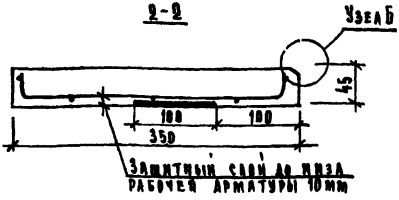

Примечания:

1. Сетку С34 см. лист 54.
2. Закладные детали М1 и М2 см. листы 55, 56

Характеристика изделия			
Вес изделия		кг	87
Объем бетона		м³	0.035
Расход металла	Всего	кг	2.89
	на 1м³ бетона		59.7
Марка бетона			200
Нагрузки, приложенные к изделию	Расчетная	кг/м	120
	Нормативная		100
Нормативный собст. вес изделия		кг/м	33.3

Спецификация металлических элементов			
Наименование	Марка	Кол-во шт.	Вес кг
Сетка	С34	1	1.89
Закладные детали	М1	1	0.50
	М2	1	0.50

Выборка металла на изделие

Сечение мм	Длина м	Вес кг	ГОСТ	R_a кг/см²
Ø 4 Вр	6.57	0.65	6727-53*	5150
Ø 5 Вр	8.86	0.44		
Ø 8 АIII	1.14	0.44	5781-61	3400
−60×6	0.80	0.56	103-57*	

ТК 1970г.	Плиты подоконные железобетонные	Марка АО22-35 АО22-35пр	Серия 1.136-1 Выпуск 1-1	Лист 48

10451 53

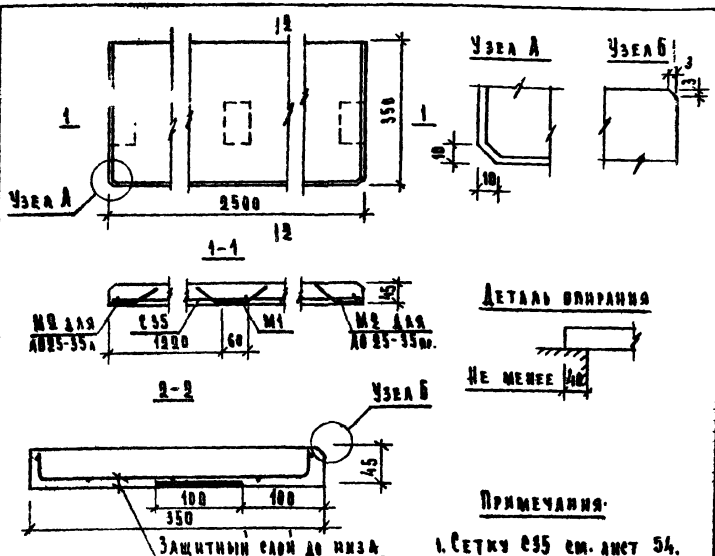

Примечания:

1. Сетку С35 см. лист 54.
2. Закладные детали М1 и М2 см листы 55, 56.

Характеристика изделия

Вес изделия		кг	93
Объем бетона		м³	0.038
Расход металла	Всего	кг	2.64
	на 1м³ бетона		69.7
Марка бетона			200
Нагрузки, приложенные к изделию	Расчетная	кг	120
	Нормативная		100
Нормативный собст. вес изделия		кг/м	393

Спецификация металлических элементов

Наименование	Марка	Кол-во шт.	Вес кг
Сетка	С35	1	1.64
Закладные детали	М1	1	0.50
	М2	1	0.50

Выборка металла на изделие

Сечение мм	Длина м	Вес кг	ГОСТ	R_a кг/см²
⌀ 5В1	7.47	1.15	6727-53*	3150
⌀ 3В1	9.85	0.49	6727-53*	3150
⌀ 8АIII	1.14	0.44	5781-61	3400
−60×6	0.89	0.56	103-57*	

ТК 1970г.	Плиты подоконные железобетонные	Марка	Серия 1.136-1	
		1025-35А 1025-35Б	Выпуск 1	Лист 47

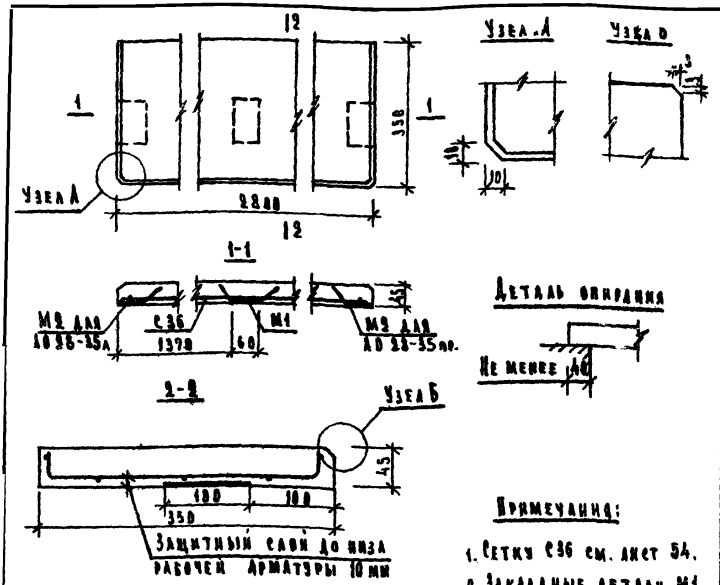

Примечания:

1. Сетки С36 см. лист 54.
2. Закладные детали М1 и М2 см. листы 55, 56.

Характеристика изделия

Вес изделия		кг	170
Объем бетона		м³	0.044
Расход металла	Всего	кг	2.84
	На 1 м³ бетона		64.6
Марка бетона			200
Нагрузки, приложенные к изделию	Расчетная	кг	120
	Нормативная		100
Нормативный собст. вес изделия		кг/м	39.3

Спецификация металлических элементов

Наименование	Марка	Кол-во шт.	Вес кг
Сетка	С36	1	1.84
Закладные детали	М1	1	0.50
	М2	1	0.50

Выборка металла на изделие

Сечение мм	Длина м	Вес кг	ГОСТ	Rа кг/см²
○ 5 В I	8.37	1.99	6727-53*	3150
○ 3 В I	10.83	0.55		
○ 8 А II	1.14	0.44	5781-61	5400
– 60×6	0.20	0.56	103-57*	

ТК 1970 г.	Панты подоконные железобетонные	Марка АО28-35А, АО28-35пр	Серия 1.136-1
		Выпуск 1	Лист 48

10451 55

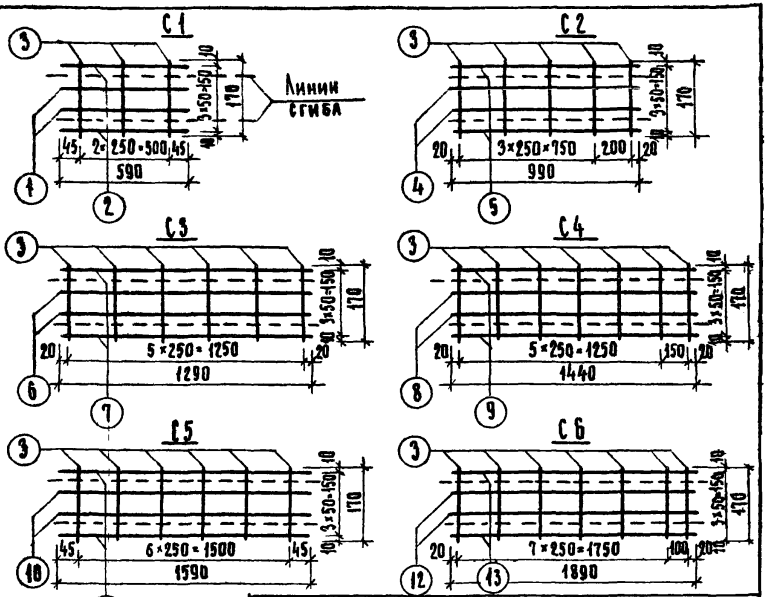

Сетки в согнутом виде

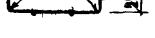

Примечание:

Сетки изготовлять при помощи контактной точечной сварки в соответствии с ВСН 38-57 Мспмхп-мсэс и ГОСТ 10922-64

Спецификация металла на элемент

Марка элем	№ поз	Сечение	Кол шт	Длина позиции мм	Длина на элем м	Вес, кг на элемент	Вес, кг элемента
С1	1	ф4 ВI	2	590	1.18	0.12	0.21
	2	ф3 ВI	2	590	1.18	0.06	
	3	ф3 ВI	3	170	0.51	0.03	
С2	4	ф5 ВI	2	990	1.98	0.30	0.46
	5	ф3 ВI	2	990	1.98	0.11	
	3	ф3 ВI	5	170	0.85	0.05	
С3	6	ф7 ВI	2	1290	2.58	0.78	0.98
	7	ф5 ВI	2	1290	2.58	0.14	
	3	ф3 ВI	6	170	1.02	0.06	
С4	8	ф7 ВI	2	1440	2.88	0.87	1.18
	9	ф3 ВI	2	1440	2.88	0.16	
	3	ф3 ВI	7	170	1.19	0.07	
С5	10	ф5 ВI	2	1590	3.18	0.49	0.73
	11	ф3 ВI	2	1590	3.18	0.17	
	3	ф3 ВI	7	170	1.19	0.07	
С6	12	ф5 ВI	2	1890	3.78	0.58	0.87
	13	ф3 ВI	2	1890	3.78	0.21	
	3	ф3 ВI	9	170	1.53	0.08	

Гл. инж. ин-та	А. Ляхович	Техник	Т. Дорончихина
Нач. отдела	В. Трекоть	Проверил	И. Теренина
Гл. инж. отд.	В. Комаров		
Ст. инженер	О. Мадоян		

ЦНИИЭП учебных зданий г. Москва

ТК 1970

Арматурные элементы

Марка С1-С6

Серия 1.136-1

Выпуск 1

Лист 49

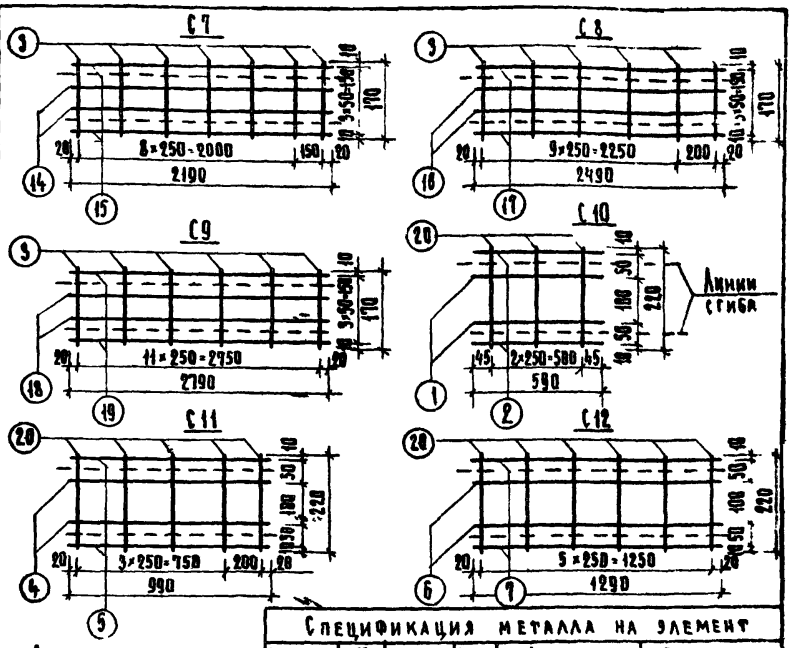

Сетки в согнутом виде



Примечание:

Сетки изготовить при помощи контактной точечной сварки в соответствии с ВСН 36-57 МСПМХА-МСЭС и ГОСТ 10922-64

Спецификация металла на элемент

Марка элем.	№ поз.	Сечение	Кол. шт	Длина позиции мм	Длина на элем. м	Вес, кг на элемент	Вес, кг элемента
С7	14	ф7 В I	2	2490	4.98	1.52	1.65
	15	ф3 В I	2	2190	4.38	0.94	
	3	ф3 В I	10	170	1.70	0.09	
С8	16	ф7 В I	2	2490	4.98	1.50	1.87
	17	ф3 В I	2	2490	4.98	0.27	
	3	ф3 В I	11	170	1.87	0.10	
С9	18	ф7 В I	2	2790	5.58	1.68	2.48
	19	ф3 В I	2	2790	5.58	0.31	
	3	ф3 В I	12	170	2.04	0.11	
С10	1	ф4 В I	2	590	1.18	0.12	0.22
	2	ф3 В I	2	590	1.18	0.06	
	20	ф3 В I	3	220	0.66	0.04	
С11	4	ф5 В I	2	990	1.98	0.30	0.41
	5	ф3 В I	2	990	1.98	0.11	
	20	ф3 В I	5	220	1.10	0.06	
С12	6	ф7 В I	2	1290	2.58	0.78	0.99
	7	ф3 В I	2	1290	2.58	0.14	
	20	ф3 В I	8	220	1.32	0.07	

ТК 1970г.	Арматурные элементы	Марка С7-С12	Серия 1.136-1	
			Выпуск 1	Лист 58

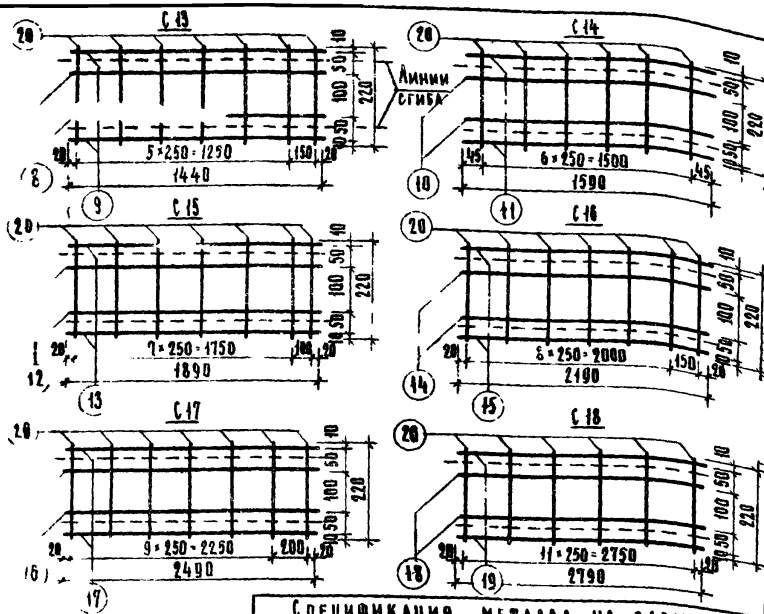

Сетки в согнутом виде

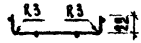

Примечание

Сетки изготовить при помощи контактной точечной сварки в соответствии с ВСН 38-57 МСПМХП-МСЭС и ГОСТ 10922-64

Спецификация металла на элемент

Марка элем	№ поз	Сечение	Кол шт	Длина позиции мм	Длина на элем м	Вес, кг на элемент	Вес, кг элемента
С 13	8	⌀7 В I	2	1440	2.88	0.87	1.11
	9	⌀5 В I	2	1440	2.88	0.18	
	20	⌀3 В I	7	220	1.54	0.06	
С 14	10	⌀5 В I	2	1590	3.18	0.49	0.74
	11	⌀3 В I	2	1590	3.18	0.17	
	20	⌀3 В I	7	220	1.54	0.08	
С 15	12	⌀5 В I	2	1890	3.78	0.56	0.90
	13	⌀3 В I	2	1890	3.78	0.21	
	20	⌀3 В I	9	220	1.98	0.11	
С 16	14	⌀7 В I	2	2190	4.38	1.32	1.68
	15	⌀3 В I	2	2190	4.38	0.24	
	20	⌀3 В I	10	220	2.20	0.12	
С 17	16	⌀7 В I	2	2490	4.98	1.50	1.90
	17	⌀3 В I	2	2490	4.98	0.27	
	20	⌀3 В I	11	220	2.42	0.13	
С 18	18	⌀7 В I	2	2790	5.58	1.68	2.13
	19	⌀3 В I	2	2790	5.58	0.31	
	20	⌀3 В I	12	220	2.64	0.14	

С19

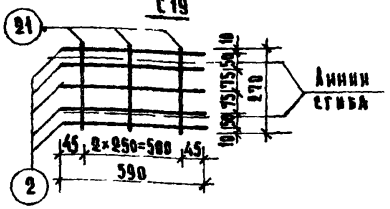

С20

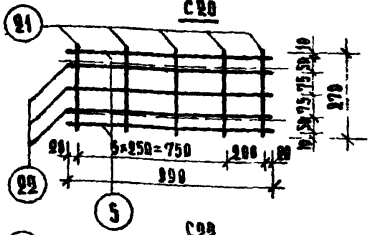

С21

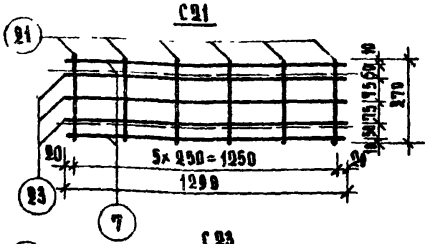

С22

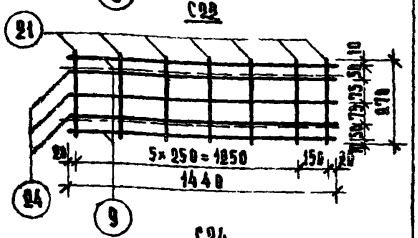

С23

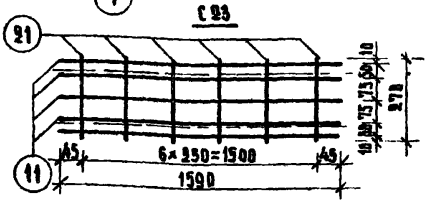

С24

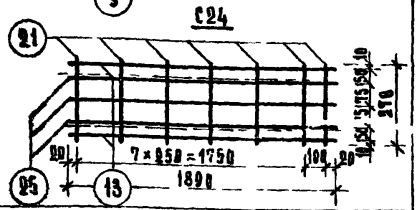

Сетки в согнутом виде

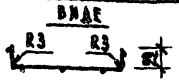

Примечание:

Сетки изготовлять при помощи контактной точечной сварки в соответствии с ВСН 38-57 и ГОСТ 10922-64 МСПМХП-МСЭС

Спецификация металла на элемент

Марка элемента	№ позиц.	Сечение	Кол. шт.	Длина позиции мм	Длина на элем м	Вес, кг на элемент	Вес, кг элемента
С19	2	⌀3 ВрI	5	590	2.95	0.16	0.28
	21	⌀3 ВрI	3	270	0.81	0.04	
С20	22	⌀4 ВрI	3	990	2.97	0.29	0.47
	5	⌀3 ВрI	2	990	1.98	0.11	
	21	⌀3 ВрI	5	270	1.35	0.07	
С21	23	⌀5 ВрI	3	1290	3.87	0.60	0.83
	7	⌀3 ВрI	2	1290	2.58	0.14	
	21	⌀3 ВрI	6	270	1.62	0.09	
С22	24	⌀5 ВрI	3	1440	4.32	0.66	0.92
	9	⌀3 ВрI	2	1440	2.88	0.16	
	21	⌀3 ВрI	7	270	1.89	0.10	
С23	11	⌀3 ВрI	5	1590	7.95	0.44	0.54
	21	⌀3 ВрI	7	270	1.89	0.10	
С24	25	⌀4 АIII	3	1890	5.67	0.56	0.90
	13	⌀3 ВрI	2	1890	3.78	0.21	
	21	⌀3 ВрI	9	270	2.43	0.13	

ТК 1978г.	Арматурные элементы	Марка С19-С24	Серия 1.136-1	Выпуск 1	Лист 52

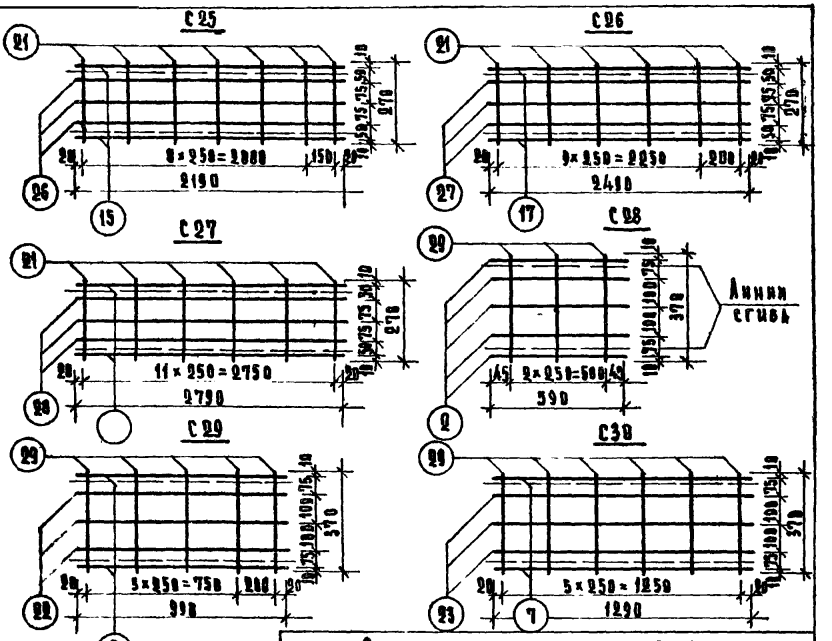

Сетки в согнутом виде



Примечание:

Сетки изготовлять при помощи контактной точечной сварки в соответствии с ВСН 38-57 / МСПМХП-МСЭС и ГОСТ 10922-64

Спецификация металла на элемент

Марка элемента	№ позиц.	Сечение	Кол. шт.	Длина позиции мм	Длина на элем. м	Вес, кг на элемент	Вес, кг элемента
С25	26	Ø4ВI	3	2190	6.57	0.65	1.04
	15	Ø3ВI	2	2190	4.38	0.24	
	21	Ø3ВI	10	270	2.70	0.15	
С26	27	Ø5ВI	3	2490	7.47	1.15	1.58
	17	Ø3ВI	2	2490	4.98	0.27	
	21	Ø3ВI	11	270	2.97	0.16	
С27	28	Ø5ВI	3	2790	8.37	1.29	1.78
	19	Ø3ВI	2	2790	5.58	0.31	
	21	Ø3ВI	12	270	3.24	0.18	
С28	2	Ø3ВI	5	590	2.95	0.16	0.22
	29	Ø3ВI	3	370	1.11	0.06	
С29	22	Ø4ВI	3	990	2.97	0.29	0.50
	5	Ø3ВI	2	990	1.98	0.11	
	29	Ø3ВI	5	570	1.85	0.10	
С30	23	Ø5ВI	3	1290	3.87	0.60	0.86
	7	Ø3ВI	2	1290	2.58	0.14	
	29	Ø3ВI	6	370	2.22	0.12	

ТК 1970г.	Арматурные элементы	Марка С25–С30	Серия 1.136-1 Выпуск 1 Лист 53

Гл. инж. ин-та — А. Ляхович; Чертежник — Т. Макарова
Нач. отдела — В. Греков; Проверил — О. Мадоян
Гл. инж. отд. — В. Комаров
Ст. инженер — И. Теренина

ЦНИИЭП учебных зданий г. Москва

10451 80

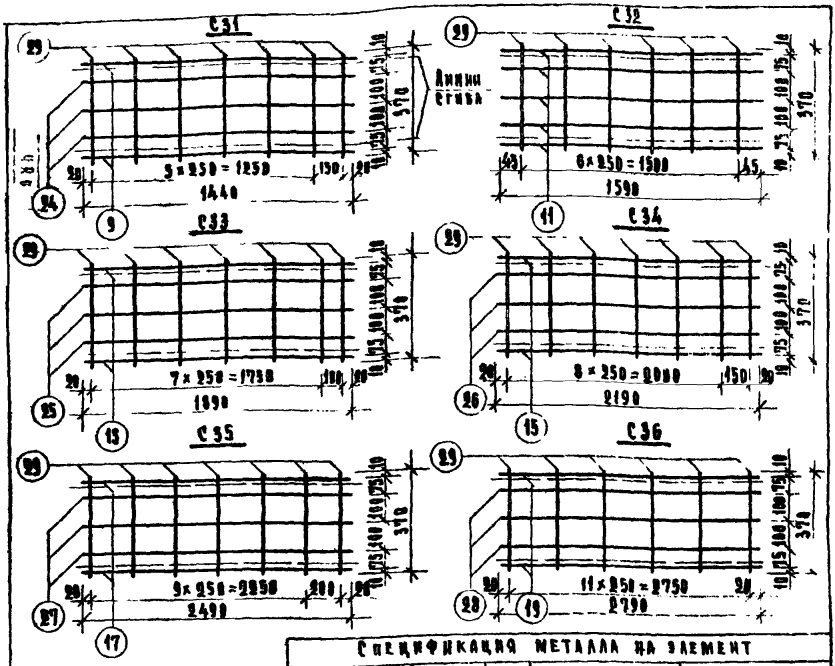

Сетки в согнутом виде

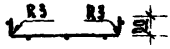

Примечание:

Сетки изготовлять при помощи контактной точечной сварки в соответствии с $\frac{\text{ВСН 38-57}}{\text{МСП МХП-МЭС}}$ и ГОСТ 10922-64.

Спецификация металла на элемент

Марка элемента	№ позиц.	Сечение	Кол. шт.	Длина позиций мм	Длина на элем. м	Вес, кг на элемент	Вес, кг элемента
С31	24	Ø 5ВI	3	1440	4.32	0.66	0.96
	9	Ø 3ВI	2	1440	2.88	0.16	
	20	Ø 3ВI	7	370	2.50	0.14	
С32	11	Ø 3ВI	5	1590	7.95	0.44	0.58
	29	Ø 3ВI	7	370	2.59	0.14	
С33	25	Ø 4ВI	3	1890	5.67	0.56	0.95
	13	Ø 3ВI	2	1890	3.78	0.21	
	29	Ø 3ВI	9	370	3.33	0.18	
С34	26	Ø 4ВI	3	2190	6.57	0.65	1.09
	15	Ø 3ВI	2	2190	4.38	0.24	
	29	Ø 3ВI	10	370	3.70	0.20	
С35	27	Ø 5ВI	3	2490	7.47	1.15	1.64
	17	Ø 3ВI	2	2490	4.98	0.27	
	29	Ø 3ВI	11	370	4.07	0.22	
С36	28	Ø 5ВI	3	2790	8.37	1.29	1.84
	19	Ø 3ВI	2	2790	5.58	0.31	
	29	Ø 3ВI	12	370	4.44	0.24	

ТК 1978 г.	Арматурные элементы	Марка С31-С36	Серия 1.136-1	
			Выпуск 1	Лист 54

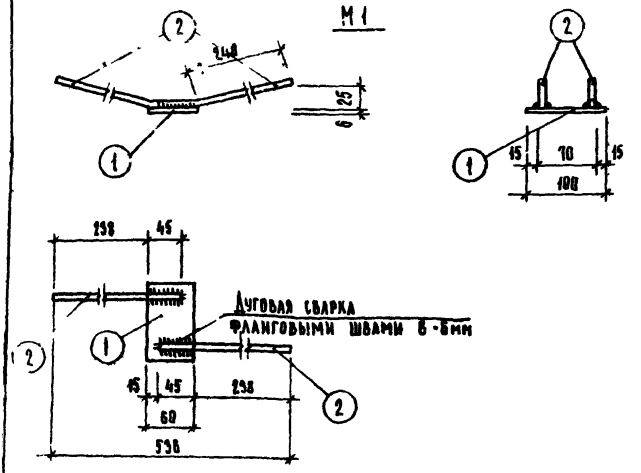

Спецификация металла на элемент							
Марка элем.	№ поз.	Сечение	Кол шт	Длина позиции мм	Длина на элем м	Вес, кг на элемент	Вес, кг элемента
М1	1	-60×6	1	180	0.18	0.28	0.50
	2	⌀8АIII	2	283	0.57	0.22	

Примечание:

Сварку производить электродами Э 55.

ТК 1970г	Закладная деталь	Марка М1	Серия 1.136-1	
			Выпуск 1	Лист 55

10451 62

М2

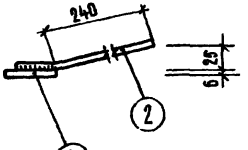

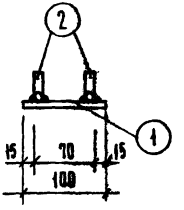

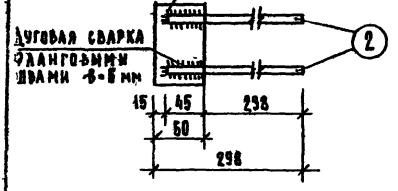

Спецификация металла на элемент							
Марка элем.	№ поз.	Сечение	Кол. шт	Длина позиции мм	Длина на элем. м	Вес, кг на элемент	Вес, кг элемента
М2	1	-60×6	1	100	0.10	0.28	0.50
	2	ф8 AIII	2	283	0.97	0.22	

Примечание:

Сварку производить электродами Э55.

ТК 1970	Закладная деталь	Марка М2	Серия 1.136-1	
			Выпуск 1	Лист 56

1. В панельных стенах со спаренными переплетами

План

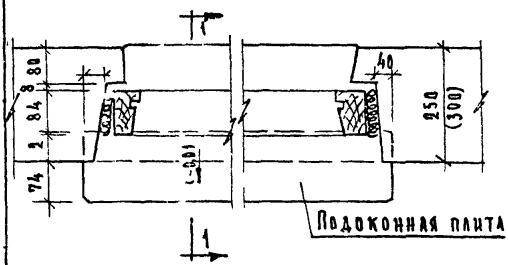

1-1

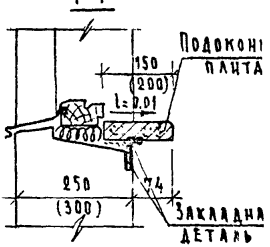

2. В блочных стенах

с раздельными переплетами

2-2

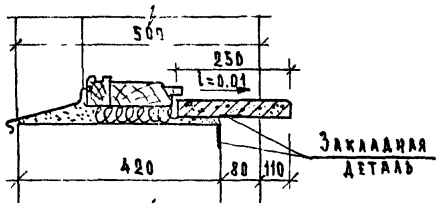

со спаренными переплетами

3-3

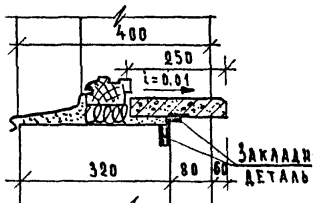

План

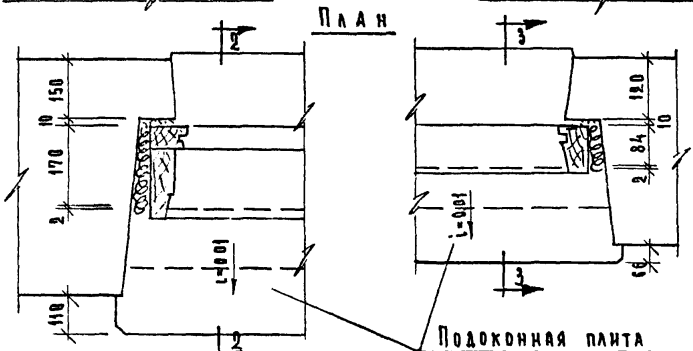

ТК 1970г.	Примеры применения подоконных плит	Серия 1.136-1	
		Выпуск 1	Лист 57

3. В КИРПИЧНЫХ СТЕНАХ

со спаренными переплетами

1-1

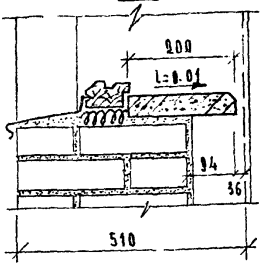

с раздельными переплетами

2-2

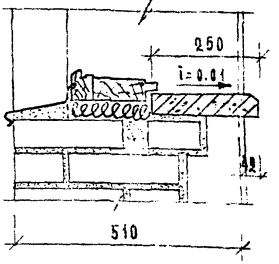

с раздельными переплетами

2-2

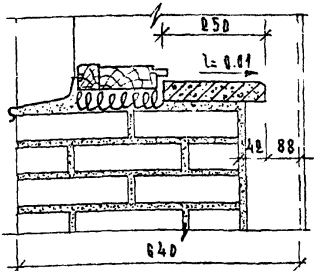

План

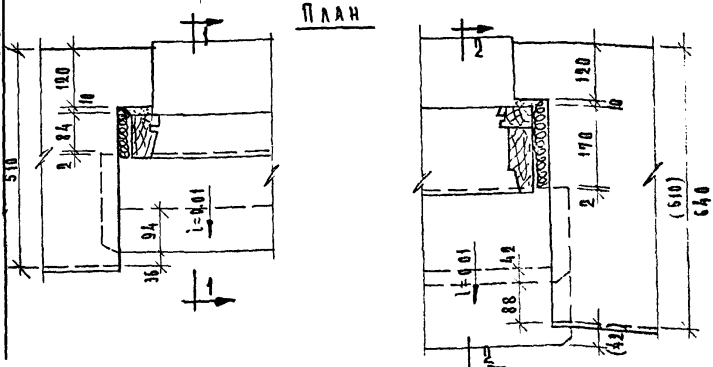

gost.e-ecolog.ru

ТК 1970	Примеры применения подоконных плит	Серия 1.136-1	
		Выпуск 1	Лист 58

Силявко 10451