государственный комитет по гражданскому строительству и архитектуре
при госстрое ссср

ТИПОВЫЕ КОНСТРУКЦИИ И ДЕТАЛИ ЗДАНИЙ И СООРУЖЕНИЙ

СЕРИЯ 1.117-8

ПАНЕЛИ НАРУЖНЫХ ЦОКОЛЬНЫХ СТЕН

ЛЕГКОБЕТОННЫЕ ОДНОСЛОЙНЫЕ ДЛЯ КРУПНОПАНЕЛЬНЫХ ЖИЛЫХ ЗДАНИЙ НА СВАЙНЫХ ФУНДАМЕНТАХ С ШАГОМ ПОПЕРЕЧНЫХ СТЕН 2.4 - 6.6М. И ВЫСОТОЙ ТЕХПОДПОЛЬЯ 1.6М (БОЛЬШОЙ И СМЕШАННЫЙ ШАГ)

ВЫПУСК 2-3

арматурные изделия и закладные детали панелей толщиной 350мм

13692
ЦЕНА 0-51

gost.e-ecolog.ru

ЦЕНТРАЛЬНЫЙ ИНСТИТУТ ТИПОВОГО ПРОЕКТИРОВАНИЯ
ГОССТРОЯ СССР

Москва, А-445, Смольная ул., 22

Сдано в печать 25/1 1976 года

Заказ № 331 Тираж 5000 экз.

государственный комитет по гражданскому строительству и архитектуре при госстрое ссср

типовые конструкции и детали зданий и сооружений

серия 1.117-8

ПАНЕЛИ НАРУЖНЫХ ЦОКОЛЬНЫХ СТЕН

легкобетонные однослойные для крупнопанельных жилых зданий на свайных фундаментах с шагом поперечных стен 2.4-6.6м и высотой техподполья 1.6м (большой и смешанный шаг)

ВЫПУСК 2-3

арматурные изделия и закладные детали панелей толщиной 350мм

Разработаны ЦНИИЭП жилища государственного комитета по гражданскому строительству и архитектуре при госстрое ссср при участии ЦНИИСК им.В. Кучеренко

Введен в действие государственным комитетом по гражданскому строительству и архитектуре при госстрое ссср с 20 декабря 1975 г. Приказ № 271 от 9 декабря 1975 г.

СОДЕРЖАНИЕ

Наименование чертежей	№ № листов	№ № страниц
Содержание, пояснительная записка	Iп-2п	2,8
Каркасы КЦI, КЦI-I, КЦI-Iл КЦIOI, КЦIOI-I, КЦIOI-Iл КЦ2÷КЦ7	I	4
Каркасы КЦ8÷КЦI9, КЦ30÷КЦ84	2	5
Каркасы КЦ35÷КЦ50	3	6
Каркасы КЦI34÷ КЦI50-	4	7
Каркасы КЦ30-I ÷ КЦ50-I	5	8
Каркасы КЦ3-2 ÷ КЦ48-2, КЦ2-3, КЦ2-3л÷КЦI6-3, КЦI6-3л	6	9
Каркасы КЦ32-4 ÷ КЦ49-4; КЦ82-4л÷КЦ49-4л; КЦ 300	7	I0
Каркасы ПКЦI ÷ ПКЦ96	8	II
Каркасы ПКЦ87 ÷ ПКЦ67	9	I2
Сетка ПСЦI. Строповочные петли ПЦI÷ПЦ5	I0	I3
Гнутые стержни АЦI, АЦ2, Закладная деталь МЦI	II	I4
Отдельные стержни ТЦI÷ТЦ59 ТЦII4÷ТЦI59	I2	I5

ПОЯСНИТЕЛЬНАЯ ЗАПИСКА

Чертежи, приведенные в настоящем выпуске, предназначены для изготовления арматурных изделий и закладных деталей, из которых комплектуются арматурные блоки наружных цокольных стеновых панелей толщиной 350 мм серии I.II7-8.

Арматурные узлы даны в выпуске 0-I той же серии.

Идентичность армирования панелей различных типов позволила унифицировать арматурные изделия, входящие в состав арматурных блоков. Все они делятся на несколько групп, объединяющих изделия по назначению, параметрам поперечного сечения и принятым характеристикам стержней. Внутри большинства групп изделия отличаются только длинами, что позволяет получать их путем разрезки условно бесконечной ленты определенного поперечного сечения, изготовляемой на автоматической контактно-сварочной машине. Этому способствует и то обстоятельство, что в большинстве случаев в изделиях положение первого поперечного стержня относительно торца продольного стержня не регламентируется и может быть равным от 35 мм до У-35; где У-шаг поперечных стержней. Изделия, входящие в данную группу, имеют одинаковые буквенные обозначения и сквозную цифровую нумерацию, на них выполняется один (в пределах листа) эскиз.

Изделия настоящего выпуска делятся на следующие группы:

I. Вертикальные каркасы КЦI; КЦIOI, устанавливаемые у боковых торцов и в теле глухих участков панелей.

2. Горизонтальные каркасы КЦ2÷КЦ50, КЦ I84÷I50, устанавливаемые по верху и по низу панелей.

3. Каркасы ПКЦI ÷ ПКЦ67, устанавливаемые в верхних гребнях панелей.

4. Сетки ПСЦI, устанавливаемые в боковых торцах панелей групп ЦР2.

5. Строповочные петли ПЦI÷ПЦ5.

6. Гнутые стержни АЦI, АЦ2, являющиеся петлевыми выпусками для соединения панелей с примыкающими конструкциями.

7. Закладные детали МЦI, также служащие для соединения панелей с примыкающими конструкциями.

8. Отдельные прямые стержни ТЦI÷ТЦI59, соединяющие вертикальные каркасы арматурных блоков.

Конкретные длины арматурных изделий определены в зависимости от размеров и конфигураций панелей и конструктивного решения унифицированных узлов армирования панелей, в частности, все пересечения горизонтальных каркасов запроектированы с перепуском концов за ось вертикальных каркасов не менее 20 мм; концы пространственных каркасов гребней максимально приближены к углам панелей.

Изготовление изделий и применяемые материалы

Все изготовленные по выпуску арматурные изделия должны отвечать требованиям ГОСТ 10922-64 и ГОСТ 14098-68.

Значительная унификация параметров арматурных изделий позволяет изготавливать их при помощи точечной сварки на автоматических линиях типа МТМ-09, 7728/3 (разработана Гипростроммашем на базе МТМК-3х100), И-2И (разработана Индустройпроектом).

Для гнутья каркасов типа ПКЦ применяется гибочный станок 725IA.

Арматурная сталь принята в соответствии со СНиП I-В.4-62 и сокращенным сортаментом в соответствии с письмом Госгражданстроя № 6-804 от II.IX-70 г. Арматура каркасов и сеток принята из стали классов А-I, А-III и В-I, петлевые выпуски - из стали А-I.

Петли строповочные следует выполнять только из горячекатаной стали класса А-I марок Вст.3 сп2, Вст.3пс2 по ГОСТ 380-71* (последнюю - для температур при монтаже не ниже -40^{0}С).

Полосовой металл закладных деталей выполняется из стали марок Вст.3 кп2.

Анкера закладных деталей привариваются дуговой сваркой под слоем флюса. При применении оборудования, автоматически не обеспечивающего режим сварки, следует толщину пластинок увеличить до 8 мм.

Маркировка изделий

Принятая в настоящей серии маркировка изделий ориентирована на комплектацию их по технологическим признакам.

Плоские каркасы обозначены буквами КЦ, где Ц характеризует принадлежность их и всех последующих видов изделий к конструкциям наружных цокольных стен.

Пространственные каркасы, получаемые сгибанием плоских каркасов, обозначены буквами ПКЦ.

Пространственные сетки, получаемые сгибанием плоских сеток, обозначены буквами ПСЦ.

Гнутые стержни различного назначения обозначены буквами АЦ. Исключение составляют гнутые стержни, применяемые для строповки (петли строповочные) панелей и обозначаемые буквами ПЦ.

Закладные детали обозначены буквами МЦ, эти изделия обязательно включают в себя элементы, изготовленные из сортового проката.

Изделия, получаемые вторичной обработкой изготовленных на машинах полуфабрикатов, например, вырезанием и доваркой стержней, маркируются дополнительной цифрой, прибавляемой через черточку к марке первичного изделия, например, КЦ 36-I, КЦ I2-2. Изделия, получающие дополнительную обработку справа, не имеют дополнительного индекса; изделия, зеркальные "правым", имеют индекс "л". Например КЦI2-2 и КЦI2-2л.

Маркировка элементов арматурных изделий принята несквозная, т.е. в каждом изделии они маркируются, начиная с номера I, за исключением изделий, помещенных на одном листе и не имеющих единого эскиза.

КЦ 1, КЦ 101

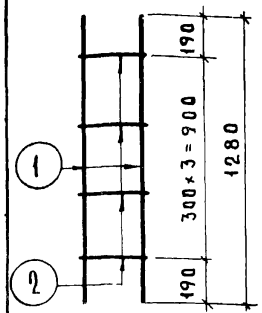

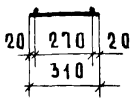

КЦ1-1, КЦ101-1

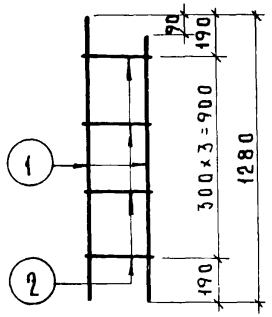

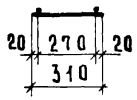

КЦ1-1л, КЦ101-1л

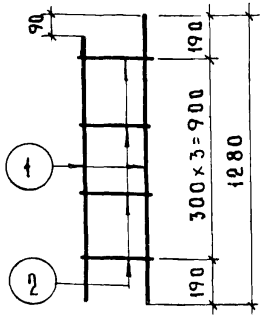

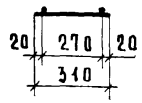

КЦ2 ÷ КЦ7

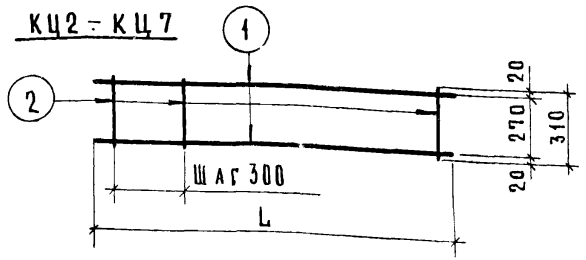

Спецификация

Арматурное изделие	№ марка элемента	Диаметр мм	Класс стали	Длина мм	Колич. шт.
КЦ1	1	6	А-I	1280	2
	2	4	В-I	310	4
КЦ1-1 КЦ1-1л	1	6	А-I	1280	2
	2	4	В-I	310	4
КЦ101	1	8	А-I	1280	2
	2	4	В-I	310	4
КЦ101-1 КЦ101-1л	1	8	А-I	1280	2
	2	4	В-I	310	4

Выборка

Диаметр мм	Класс стали	Общая длина, м	Общая масса, кг
6	А-I	2.56	0.57
4	В-I	1.24	0.12
	итого		0.69
6	А-I	2.56	0.57
4	В-I	1.24	0.12
	итого		0.69
8	А-I	2.56	1.01
4	В-I	1.24	0.12
	итого		1.13
8	А-I	2.56	1.01
4	В-I	1.24	0.12
	итого		1.13

Спецификация

Арматурное изделие	№ марка элемента	Диаметр мм	Класс стали	Длина мм	Колич.
КЦ2	1	8	А-III	410	2
	2	4	В-I	310	2
КЦ3	1	8	А-III	480	2
	2	4	В-I	310	2
КЦ4	1	8	А-III	710	2
	2	4	В-I	310	3
КЦ5	1	8	А-III	760	2
	2	4	В-I	310	3
КЦ6	1	8	А-III	780	2
	2	4	В-I	310	3
КЦ7	1	8	А-III	1010	2
	2	4	В-I	310	4

Выборка

Диаметр мм	Класс стали	Общая длина, м	Общая масса, кг
8	А-III	0.82	0.32
4	В-I	0.62	0.06
	итого		0.38
8	А-III	0.92	0.38
4	В-I	0.62	0.06
	итого		0.44
8	А-III	1.42	0.56
4	В-I	0.93	0.09
	итого		0.65
8	А-III	1.52	0.60
4	В-I	0.93	0.09
	итого		0.69
8	А-III	1.56	0.61
4	В-I	0.93	0.09
	итого		0.70
8	А-III	2.02	0.80
4	В-I	1.24	0.12
	итого		0.92

ТК 1975

КАРКАСЫ КЦ1, КЦ1-1, КЦ1-1л, КЦ101, КЦ101-1, КЦ101-1л, КЦ2 ÷ КЦ7

Серия 1.117-8
Выпуск 2-3
Лист 1

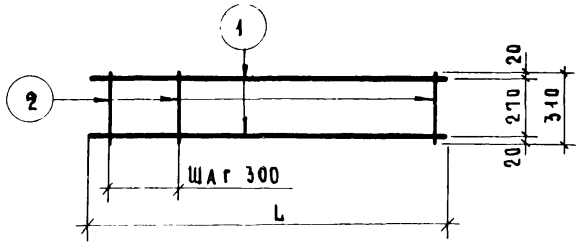

Спецификация

Арматурное изделие	№ марка элемента	Диаметр мм	Класс стали	Длина мм	Колич. шт.
КЦ 8	1	8	A-III	1060	2
	2	4	B-I	310	4
КЦ 9	1	8	A-III	1080	2
	2	4	B-I	310	4
КЦ 10	1	12	A-III	1310	2
	2	4	B-I	310	5
КЦ 11	1	8	A-III	1360	2
	2	4	B-I	310	5
КЦ 12	1	12	A-III	1380	2
	2	4	B-I	310	5
КЦ 13	1	12	A-III	1610	2
	2	4	B-I	310	6
КЦ 14	1	12	A-III	1660	2
	2	4	B-I	310	6

Выборка

Диаметр мм	Класс стали	Общая длина, м	Общая масса, кг
8	A-III	2.12	0.84
4	B-I	1.24	0.12
	итого		0.96
8	A-III	2.16	0.85
4	B-I	1.24	0.12
	итого		0.97
12	A-III	2.62	2.33
4	B-I	1.55	0.15
	итого		2.48
8	A-III	2.72	1.07
4	B-I	1.55	0.15
	итого		1.22
12	A-III	2.76	2.45
4	B-I	1.55	0.15
	итого		2.60
12	A-III	3.22	2.86
4	B-I	1.86	0.18
	итого		3.04
12	A-III	3.32	2.95
4	B-I	1.86	0.18
	итого		3.13

Спецификация

Арматурное изделие	№ марка элемента	Диаметр мм	Класс стали	Длина мм	Колич. шт.
КЦ 15	1	12	A-III	1680	2
	2	4	B-I	310	6
КЦ 16	1	12	A-III	1910	2
	2	4	B-I	310	7
КЦ 17	1	12	A-III	1960	2
	2	4	B-I	310	7
КЦ 18	1	12	A-III	1980	2
	2	4	B-I	310	7
КЦ 19	1	12	A-III	2260	2
	2	4	B-I	310	8
КЦ 30	1	12	A-III	2140	2
	2	4	B-I	310	8
КЦ 31	1	12	A-III	2440	2
	2	4	B-I	310	9
КЦ 32	1	12	A-III	2690	2
	2	4	B-I	310	9
КЦ 33	1	12	A-III	2740	2
	2	4	B-I	310	10
КЦ 34	1	12	A-III	2990	2
	2	4	B-I	310	10

Выборка

Диаметр мм	Класс стали	Общая длина, м	Общая масса, кг
12	A-III	3.36	2.98
4	B-I	1.86	0.18
	итого		3.16
12	A-III	3.82	3.39
4	B-I	2.17	0.21
	итого		3.60
12	A-III	3.92	3.48
4	B-I	2.17	0.21
	итого		3.69
12	A-III	3.96	3.52
4	B-I	2.17	0.21
	итого		3.73
12	A-III	4.52	4.01
4	B-I	2.48	0.25
	итого		4.26
12	A-III	4.28	3.80
4	B-I	2.48	0.25
	итого		4.05
12	A-III	4.88	4.33
4	B-I	2.79	0.28
	итого		4.61
12	A-III	5.38	4.78
4	B-I	2.79	0.28
	итого		5.06
12	A-III	5.48	4.87
4	B-I	3.10	0.31
	итого		5.18
12	A-III	5.98	5.31
4	B-I	3.10	0.31
	итого		5.62

ТК 1975

КАРКАСЫ КЦ8 ÷ КЦ19, КЦ30 ÷ КЦ34

Серия 1.117-8
Выпуск 2-3
Лист 2

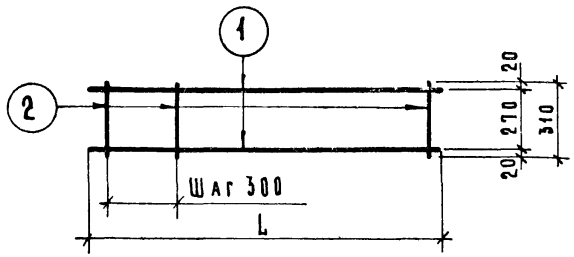

Спецификация

Арматурное изделие	№ марка элемента	Диаметр мм	Класс стали	Длина, мм	Колич. шт.
КЦ 35	1	12	А-III	3040	2
	2	4	В-I	310	11
КЦ 36	1	12	А-III	3290	2
	2	4	В-I	310	11
КЦ 37	1	12	А-III	3340	2
	2	4	В-I	310	12
КЦ 38	1	12	А-III	4190	2
	2	4	В-I	310	14
КЦ 39	1	12	А-III	4240	2
	2	4	В-I	310	15
КЦ 40	1	12	А-III	4490	2
	2	4	В-I	310	15
КЦ 41	1	12	А-III	4540	2
	2	4	В-I	310	16

Выборка

Диаметр мм	Класс стали	Общая длина, м	Общая масса, кг
12	А-III	6.08	5.40
4	В-I	3.41	0.34
	итого		5.74
12	А-III	6.58	5.84
4	В-I	3.41	0.34
	итого		6.18
12	А-III	6.68	5.93
4	В-I	3.72	0.37
	итого		6.30
12	А-III	8.38	7.44
4	В-I	4.34	0.43
	итого		7.87
12	А-III	8.48	7.53
4	В-I	4.65	0.46
	итого		7.99
12	А-III	8.98	7.97
4	В-I	4.65	0.46
	итого		8.43
12	А-III	9.08	8.06
4	В-I	4.96	0.49
	итого		8.55

Спецификация

Арматурное изделие	№ марка элемента	Диаметр мм	Класс стали	Длина, мм	Колич. шт.
КЦ 42	1	12	А-III	5640	2
	2	4	В-I	310	19
КЦ 43	1	12	А-III	5690	2
	2	4	В-I	310	19
КЦ 44	1	12	А-III	5740	2
	2	4	В-I	310	20
КЦ 45	1	12	А-III	5940	2
	2	4	В-I	310	20
КЦ 46	1	12	А-III	5990	2
	2	4	В-I	310	20
КЦ 47	1	12	А-III	6040	2
	2	4	В-I	310	21
КЦ 48	1	12	А-III	6240	2
	2	4	В-I	310	21
КЦ 49	1	12	А-III	6290	2
	2	4	В-I	310	21
КЦ 50	1	12	А-III	6340	2
	2	4	В-I	310	22

Выборка

6

Диаметр мм	Класс стали	Общая длина, м	Общая масса, кг
12	А-III	11.27	10.01
4	В-I	5.89	0.58
	итого		10.59
12	А-III	11.38	10.11
4	В-I	5.89	0.58
	итого		10.69
12	А-III	11.48	10.19
4	В-I	6.20	0.61
	итого		10.80
12	А-III	11.88	10.55
4	В-I	6.20	0.61
	итого		11.16
12	А-III	11.98	10.64
4	В-I	6.20	0.61
	итого		11.25
12	А-III	12.08	10.73
4	В-I	6.51	0.64
	итого		11.37
12	А-III	12.48	11.08
4	В-I	6.51	0.64
	итого		11.72
12	А-III	12.58	11.17
4	В-I	6.51	0.64
	итого		11.81
12	А-III	12.68	11.26
4	В-I	6.82	0.68
	итого		11.94

ТК 1975

КАРКАСЫ КЦ35÷КЦ50

Серия 1.117-9
Выпуск 2-3
Лист 3

15692 7

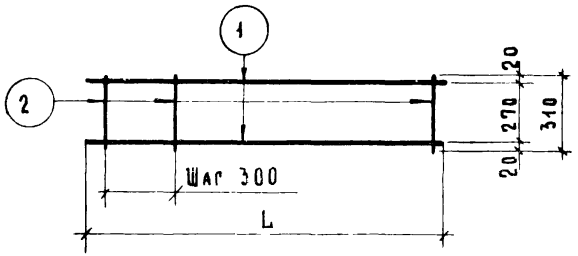

СПЕЦИФИКАЦИЯ

Арматурное изделие	№ марка элемента	Диаметр, мм	Класс стали	Длина, мм	Колич. шт.
КЦ 134	1	14	А-III	2990	2
	2	5	В-I	310	10
КЦ 135	1	14	А-III	3040	2
	2	5	В-I	310	11
КЦ 136	1	14	А-III	3290	2
	2	5	В-I	310	11
КЦ 137	1	14	А-III	3340	2
	2	5	В-I	310	12
КЦ 138	1	14	А-III	4190	2
	2	5	В-I	310	14
КЦ 139	1	14	А-III	4240	2
	2	5	В-I	310	15
КЦ 140	1	14	А-III	4490	2
	2	5	В-I	310	15

ВЫБОРКА

Диаметр мм	Класс стали	Общая длина, м	Общая масса, кг
14	А-III	5.98	7.22
5	В-I	3.10	0.48
	итого		7.70
14	А-III	6.08	7.34
5	В-I	3.41	0.52
	итого		7.86
14	А-III	6.58	7.95
5	В-I	3.41	0.52
	итого		8.47
14	А-III	6.68	8.07
5	В-I	3.72	0.57
	итого		8.64
14	А-III	8.38	10.12
5	В-I	4.34	0.67
	итого		10.79
14	А-III	8.48	10.24
5	В-I	4.65	0.72
	итого		10.96
14	А-III	8.98	10.85
5	В-I	4.65	0.72
	итого		11.57

СПЕЦИФИКАЦИЯ

Арматурное изделие	№ марка элемента	Диаметр мм	Класс стали	Длина, мм	Колич. шт.
КЦ 141	1	14	А-III	4540	2
	2	5	В-I	310	16
КЦ 142	1	14	А-III	5640	2
	2	5	В-I	310	19
КЦ 143	1	14	А-III	5690	2
	2	5	В-I	310	19
КЦ 144	1	14	А-III	5740	2
	2	5	В-I	310	20
КЦ 145	1	14	А-III	5940	2
	2	5	В-I	310	20
КЦ 146	1	14	А-III	5990	2
	2	5	В I	310	20
КЦ 147	1	14	А-III	6040	2
	2	5	В-I	310	21
КЦ 148	1	14	А-III	6240	2
	2	5	В-I	310	21
КЦ 149	1	14	А-III	6290	2
	2	5	В-I	310	21
КЦ 150	1	14	А-III	6340	2
	2	5	В-I	310	22

ВЫБОРКА

Диаметр мм	Класс стали	Общая длина, м	Общая масса, кг
14	А-III	9.08	10.97
5	В-I	4.96	0.76
	итого		11.73
14	А-III	11.27	13.61
5	В-I	5.89	0.76
	итого		14.37
14	А-III	11.37	13.74
5	В-I	5.89	0.76
	итого		14.50
14	А-III	11.48	13.87
5	В-I	6.20	0.95
	итого		14.82
14	А-III	11.88	14.35
5	В-I	6.20	0.95
	итого		15.30
14	А-III	11.98	14.47
5	В-I	6.20	0.95
	итого		15.42
14	А-III	12.08	14.59
5	В-I	6.51	1.00
	итого		15.59
14	А-III	12.48	15.08
5	В-I	6.51	1.00
	итого		16.08
14	А-III	12.58	15.20
5	В-I	6.51	1.00
	итого		16.20
14	А-III	12.68	15.32
5	В-I	6.82	1.05
	итого		16.37

ТК 1975

КАРКАСЫ КЦ134 — КЦ150

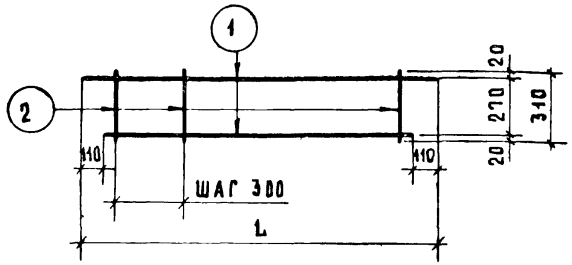

спецификация						выборка			
арматурное изделие	№ марка элемента	диаметр мм	класс стали	длина, мм	колич. шт.	диаметр мм	класс стали	общая длина, м	общая масса, кг
КЦ 30-1	1	12	А-III	2140	2	12	А-III	4.28	3.80
	2	4	В-I	310	8	4	В-I	2.48	0.25
								итого	4.05
КЦ 31-1	1	12	А-III	2440	2	12	А-III	4.88	4.33
	2	4	В-I	310	9	4	В-I	2.79	0.28
								итого	4.61
КЦ 32-1	1	12	А-III	2690	2	12	А-III	5.38	4.78
	2	4	В-I	310	9	4	В-I	2.79	0.28
								итого	5.06
КЦ 33-1	1	12	А-III	2740	2	12	А-III	5.48	4.87
	2	4	В-I	310	10	4	В-I	3.10	0.31
								итого	5.18
КЦ 34-1	1	12	А-III	2990	2	12	А-III	5.98	5.31
	2	4	В-I	310	10	4	В-I	3.10	0.31
								итого	5.62
КЦ 35-1	1	12	А-III	3040	2	12	А-III	6.08	5.40
	2	4	В-I	310	11	4	В-I	3.41	0.34
								итого	5.74
КЦ 36-1	1	12	А-III	3290	2	12	А-III	6.58	5.84
	2	4	В-I	310	11	4	В-I	3.41	0.34
								итого	6.18

спецификация						выборка			
арматурное изделие	№ марка элемента	диаметр мм	класс стали	длина, мм	колич. шт.	диаметр мм	класс стали	общая длина, м	общая масса, кг
КЦ 37-1	1	12	А-III	3340	2	12	А-III	6.68	5.93
	2	4	В-I	310	12	4	В-I	3.72	0.37
								итого	6.30
КЦ 38-1	1	12	А-III	4190	2	12	А-III	8.38	7.44
	2	4	В-I	310	14	4	В-I	4.34	0.43
								итого	7.87
КЦ 39-1	1	12	А-III	4240	2	12	А-III	8.48	7.53
	2	4	В-I	310	15	4	В-I	4.65	0.46
								итого	7.99
КЦ 40-1	1	12	А-III	4490	2	12	А-III	8.98	797
	2	4	В-I	310	15	4	В-I	4.65	0.46
								итого	8.43
КЦ 41-1	1	12	А-III	4540	2	12	А-III	9.08	8.06
	2	4	В-I	310	16	4	В-I	4.96	0.49
								итого	8.55
КЦ 43-1	1	12	А-III	5690	2	12	А-III	11.38	10.11
	2	4	В-I	310	19	4	В-I	5.89	0.58
								итого	10.69
КЦ 44-1	1	12	А-III	5740	2	12	А-III	11.48	10.19
	2	4	В-I	310	20	4	В-I	6.20	0.61
								итого	10.80
КЦ 46-1	1	12	А-III	5990	2	12	А-III	11.98	10.64
	2	4	В-I	310	20	4	В-I	6.20	0.61
								итого	11.25
КЦ 47-1	1	12	А-III	6040	2	12	А-III	12.08	10.73
	2	4	В-I	310	21	4	В-I	6.51	0.64
								итого	11.37
КЦ 49-1	1	12	А-III	6290	2	12	А-III	12.58	11.72
	2	4	В-I	310	21	4	В-I	6.51	0.64
								итого	11.81
КЦ 50-1	1	12	А-III	6340	2	12	А-III	12.68	11.26
	2	4	В-I	310	22	4	В-I	6.82	0.68
								итого	11.94

ТК 1975

КАРКАСЫ КЦ 30-1 ÷ КЦ 50-1

серия 1.117-8
выпуск 2-3 | лист 5

КЦ3 ÷ КЦ48-2

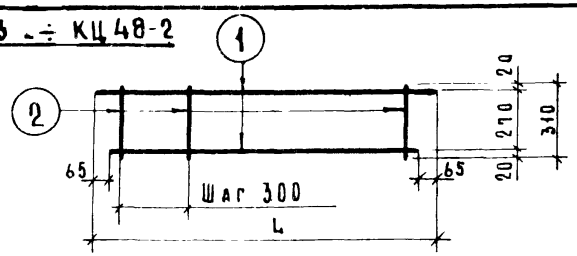

С п е ц и ф и к а ц и я

Арматурное изделие	№ марка элемента	Диаметр мм	Класс стали	Длина мм	Колич шт.
КЦ 3-2	1	8	А-III	480	2
	2	4	В-I	310	2
КЦ 6-2	1	8	А-III	780	2
	2	4	В-I	310	3
КЦ 9-2	1	8	А-III	1080	2
	2	4	В I	310	4
КЦ12-2	1	12	А-III	1380	2
	2	4	В-I	310	5
КЦ15-2	1	12	А-III	1680	2
	2	4	В-I	310	6
КЦ18-2	1	12	А-III	1980	2
	2	4	В I	310	7
КЦ42-2	1	12	А-III	5640	2
	2	4	В I	310	19
КЦ45-2	1	12	А III	5940	2
	2	4	В-I	310	20
КЦ48-2	1	12	А III	6240	2
	2	4	В I	310	21

В ы б о р к а

Диаметр мм	Класс стали	Общая длина м	Общая масса кг
8	А-III	0.96	0.38
4	В-I	0.62	0.06
	итого		0.44
8	А-III	1.56	0.61
4	В-I	0.93	0.09
	итого		0.70
8	А-III	2.16	0.85
4	В-I	1.24	0.12
	итого		0.97
12	А-III	2.76	2.45
4	В-I	1.55	0.15
	итого		2.60
12	А-III	3.36	2.98
4	В-I	1.86	0.18
	итого		3.16
12	А-III	3.96	3.52
4	В-I	2.17	0.21
	итого		3.73
12	А-III	11.28	10.01
4	В-I	5.89	0.58
	итого		10.59
12	А III	11.88	10.55
4	В I	6.20	0.61
	итого		11.16
12	А III	12.48	11.08
4	В-I	6.51	0.64
	итого		11.72

КЦ2-3 ÷ КЦ16-3л

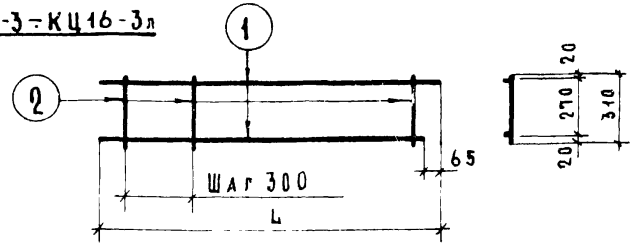

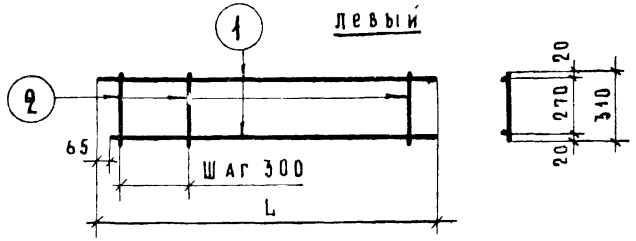

С п е ц и ф и к а ц и я

Арматурное изделие	№ марка элемента	Диаметр мм	Класс стали	Длина мм	Колич шт.
КЦ 2-3 КЦ 2-3л	1	8	А-III	410	2
	2	4	В-I	310	2
КЦ 4-3 КЦ 4-3л	1	8	А-III	710	2
	2	4	В-I	310	3
КЦ 7-3 КЦ 7-3л	1	8	А-III	1010	2
	2	4	В-I	310	4
КЦ 10-3 КЦ 10-3л	1	12	А-III	1310	2
	2	4	В-I	310	5
КЦ 13-3 КЦ 13-3л	1	12	А-III	1610	2
	2	4	В-I	310	6
КЦ 16-3 КЦ 16-3л	1	12	А-III	1910	2
	2	4	В-I	310	7

В ы б о р к а

Диаметр мм	Класс стали	Общая длина м	Общая масса кг
8	А-III	0.82	0.32
4	В-I	0.62	0.06
	итого		0.38
8	А-III	1.42	0.56
4	В-I	0.93	0.09
	итого		0.65
8	А-III	2.02	0.80
4	В-I	1.24	0.12
	итого		0.92
12	А-III	2.62	2.33
4	В-I	1.55	0.15
	итого		2.48
12	А-III	3.22	2.86
4	В-I	1.86	0.18
	итого		3.04
12	А-III	3.82	3.39
4	В-I	2.17	0.21
	итого		3.60

КЦ 32-4 ÷ КЦ 49-4 л

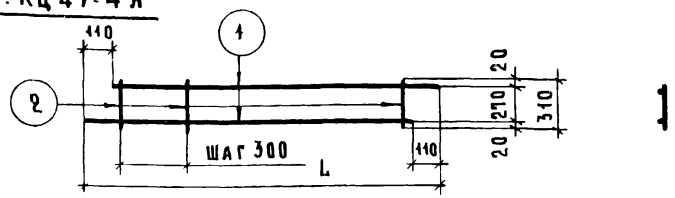

левый

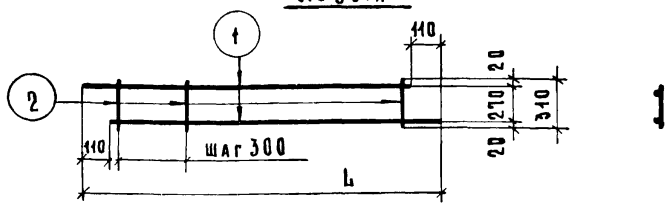

спецификация

Арматурное изделие	№ марка элемента	Диаметр мм	Класс стали	Длина, мм	Колич. шт.
КЦ 32-4 КЦ 32-4л	1	12	А-III	2690	2
	2	4	В-I	310	9
КЦ 34-4 КЦ 34-4л	1	12	А-III	2990	2
	2	4	В-I	310	10
КЦ 36-4 КЦ 36-4л	1	12	А-III	3290	2
	2	4	В-I	310	11
КЦ 38-4 КЦ 38-4л	1	12	А-III	4190	2
	2	4	В-I	310	14

выборка

Диаметр мм	Класс стали	Общая длина, м	Общая масса, кг
12	А-III	5.38	4.78
4	В-I	2.79	0.28
	итого		5.06
12	А-III	5.98	5.31
4	В-I	3.10	0.31
	итого		5.62
12	А-III	6.58	5.84
4	В-I	3.41	0.34
	итого		6.18
12	А-III	8.38	7.44
4	В-I	4.34	0.43
	итого		7.87

спецификация

Арматурное изделие	№ марка элемента	Диаметр мм	Класс стали	Длина, мм	Колич. шт.
КЦ 40-4 КЦ 40-4л	1	12	А-III	4490	2
	2	4	В-I	310	15
КЦ 43-4 КЦ 43-4л	1	12	А-III	5690	2
	2	4	В-I	310	19
КЦ 46-4 КЦ 46-4л	1	12	А-III	5990	2
	2	4	В-I	310	20
КЦ 49-4 КЦ 49-4л	1	12	А-III	6290	2
	2	4	В-I	310	21

выборка

Диаметр мм	Класс стали	Общая длина, м	Общая масса, кг
12	А-III	8.98	7.97
4	В-I	4.65	0.46
	итого		8.43
12	А-III	11.38	10.10
4	В-I	5.89	0.58
	итого		10.68
12	А-III	11.98	10.64
4	В-I	6.20	0.61
	итого		11.25
12	А-III	12.58	11.17
4	В-I	6.51	0.64
	итого		11.81

КЦ 300

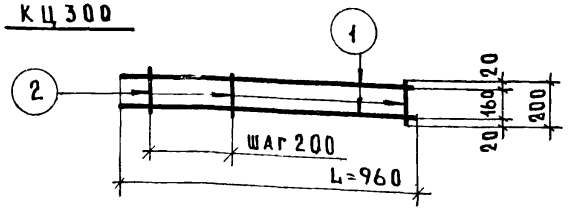

спецификация

Арматурное изделие	№ марка элемента	Диаметр мм	Класс стали	Длина, мм	Колич. шт.
КЦ 300	1	12	А-III	960	2
	2	4	В-I	200	5

выборка

Диаметр мм	Класс стали	Общая длина, м	Общая масса, кг
12	А-III	1.92	1.71
4	В-I	1.0	0.10
	итого		1.81

ТК 1975

КАРКАСЫ КЦ 32-4 ÷ КЦ 49-4; КЦ 32-4л ÷ КЦ 49-4л; КЦ 300

серия 1.117-8
выпуск 2-3 | лист 7

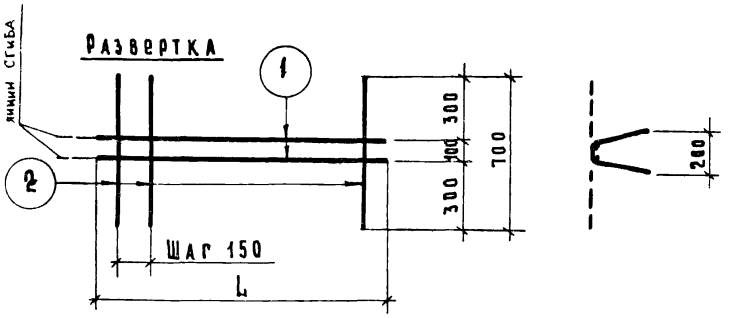

Спецификация						Выборка			
Арматурное изделие	№ элемента	Марка	Диаметр мм	Класс стали	Длина (L) мм	Колич. шт.	Диаметр мм	Класс стали	Общая длина, м	Общая масса, кг
ПКЦ 1	1	4	4	В-I	500	2	4	В-I	3.80	0.38
	2	4	4	В-I	700	4				
ПКЦ 4	1	4	4	В-I	750	2	4	В-I	5.00	0.50
	2	4	4	В-I	700	5				
ПКЦ 5	1	4	4	В-I	800	2	4	В-I	5.80	0.57
	2	4	4	В-I	700	6				
ПКЦ 8	1	4	4	В-I	1050	2	4	В-I	7.00	0.69
	2	4	4	В-I	700	7				
ПКЦ 9	1	4	4	В-I	1100	2	4	В-I	7.80	0.77
	2	4	4	В-I	700	8				
ПКЦ 12	1	4	4	В-I	1350	2	4	В-I	9.00	0.89
	2	4	4	В-I	700	9				
ПКЦ 13	1	4	4	В-I	1400	2	4	В-I	9.80	0.97
	2	4	4	В-I	700	10				
ПКЦ 16	1	4	4	В-I	1650	2	4	В-I	11.00	1.09
	2	4	4	В-I	700	11				
ПКЦ 17	1	4	4	В-I	1700	2	4	В-I	11.80	1.17
	2	4	4	В-I	700	12				
ПКЦ 20	1	4	4	В-I	1950	2	4	В-I	13.00	1.29
	2	4	4	В-I	700	13				
ПКЦ 21	1	4	4	В-I	2000	2	4	В-I	13.70	1.36
	2	4	4	В-I	700	14				
ПКЦ 24	1	4	4	В-I	2250	2	4	В-I	15.00	1.49
	2	4	4	В-I	700	15				
ПКЦ 25	1	4	4	В-I	2350	2	4	В-I	15.90	1.57
	2	4	4	В-I	700	16				
ПКЦ 26	1	4	4	В-I	2550	2	4	В-I	17.00	1.60
	2	4	4	В-I	700	17				
ПКЦ 27	1	4	4	В-I	2650	2	4	В-I	17.90	1.77
	2	4	4	В-I	700	18				
ПКЦ 29	1	4	4	В-I	2750	2	4	В-I	18.80	1.86
	2	4	4	В-I	700	19				
ПКЦ 30	1	4	4	В-I	2850	2	4	В-I	19.00	1.88
	2	4	4	В-I	700	19				
ПКЦ 31	1	4	4	В-I	2950	2	4	В-I	19.90	1.97
	2	4	4	В-I	700	20				
ПКЦ 33	1	4	4	В-I	3050	2	4	В-I	20.80	2.06
	2	4	4	В-I	700	21				
ПКЦ 34	1	4	4	В-I	3250	2	4	В-I	21.90	2.17
	2	4	4	В-I	700	22				
ПКЦ 36	1	4	4	В-I	3350	2	4	В-I	22.80	2.26
	2	4	4	В-I	700	23				

ТК 1975

КАРКАСЫ ПКЦ 1 ÷ ПКЦ 36

серия 1.117-8
выпуск 2-3 | лист 8

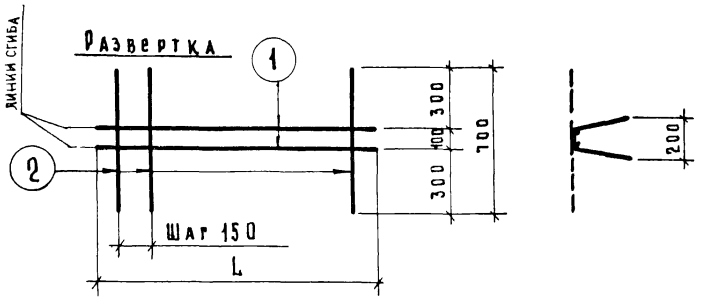

спецификация						выборка			
Арматурное изделие	№ элемента	Марка	Диаметр мм	Класс стали	Длина (L) мм	Колич. шт.	Диаметр мм	Класс стали	Общая длина, м	Общая масса, кг
ПКЦ 37	1	4	В-I	3550	2	4	В-I	23.90	2.37
	2	4	В-I	700	24				
ПКЦ 39	1	4	В-I	3650	2	4	В-I	24.80	2.46
	2	4	В-I	700	25				
ПКЦ 42	1	4	В-I	3950	2	4	В-I	26.80	2.65
	2	4	В-I	700	27				
ПКЦ 43	1	4	В-I	4250	2	4	В-I	28.80	2.85
	2	4	В-I	700	29				
ПКЦ 44	1	4	В-I	4450	2	4	В-I	29.90	2.96
	2	4	В-I	700	30				
ПКЦ 45	1	4	В-I	4550	2	4	В-I	30.80	3.05
	2	4	В-I	700	31				
ПКЦ 46	1	4	В-I	4750	2	4	В-I	31.90	3.16
	2	4	В-I	700	32				
ПКЦ 48	1	4	В-I	4850	2	4	В-I	32.80	3.25
	2	4	В-I	700	33				

спецификация						выборка			
Арматурное изделие	№ элемента	Марка	Диаметр мм	Класс стали	Длина (L) мм	Колич. шт	Диаметр мм	Класс стали	Общая длина, м	Общая масса, кг
ПКЦ 51	1	4	В-I	5150	2	4	В-I	34.80	3.45
	2	4	В-I	700	35				
ПКЦ 52	1	4	В-I	5500	2	4	В-I	36.90	3.65
	2	4	В-I	700	37				
ПКЦ 53	1	4	В-I	5750	2	4	В-I	38.80	3.84
	2	4	В-I	700	39				
ПКЦ 54	1	4	В-I	5800	2	4	В-I	38.90	3.85
	2	4	В-I	700	39				
ПКЦ 55	1	4	В-I	5950	2	4	В-I	39.90	3.95
	2	4	В-I	700	40				
ПКЦ 56	1	4	В-I	6050	2	4	В-I	40.80	4.04
	2	4	В-I	700	41				
ПКЦ 57	1	4	В-I	6100	2	4	В-I	40.90	4.05
	2	4	В-I	700	41				
ПКЦ 58	1	4	В-I	6250	2	4	В-I	41.90	4.15
	2	4	В-I	700	42				
ПКЦ 61	1	4	В-I	6350	2	4	В-I	42.80	4.24
	2	4	В-I	700	43				
ПКЦ 62	1	4	В-I	6550	2	4	В-I	43.90	4.35
	2	4	В-I	700	44				
ПКЦ 64	1	4	В-I	6650	2	4	В-I	44.80	4.44
	2	4	В-I	700	45				
ПКЦ 67	1	4	В-I	6950	2	4	В-I	46.80	4.63
	2	4	В-I	700	47				

ТК 1975

КАРКАСЫ ПКЦ 37 ÷ ПКЦ 67

Сетка ПСЦ1. Развертка

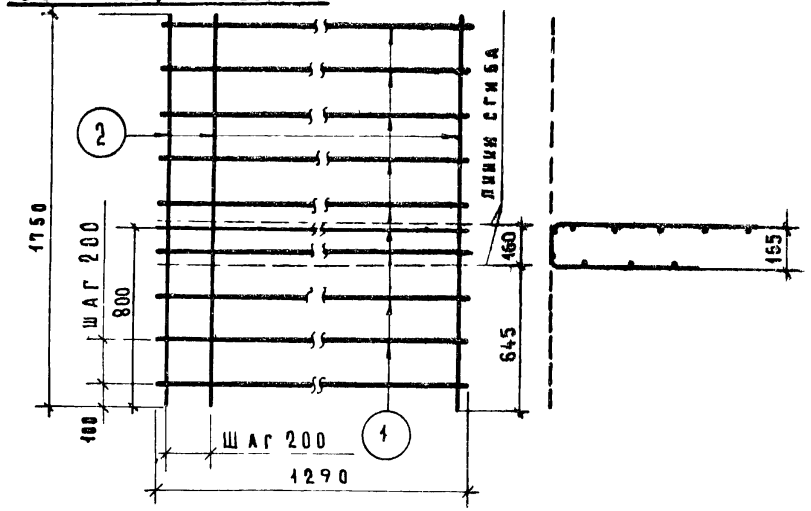

Строповочные петли

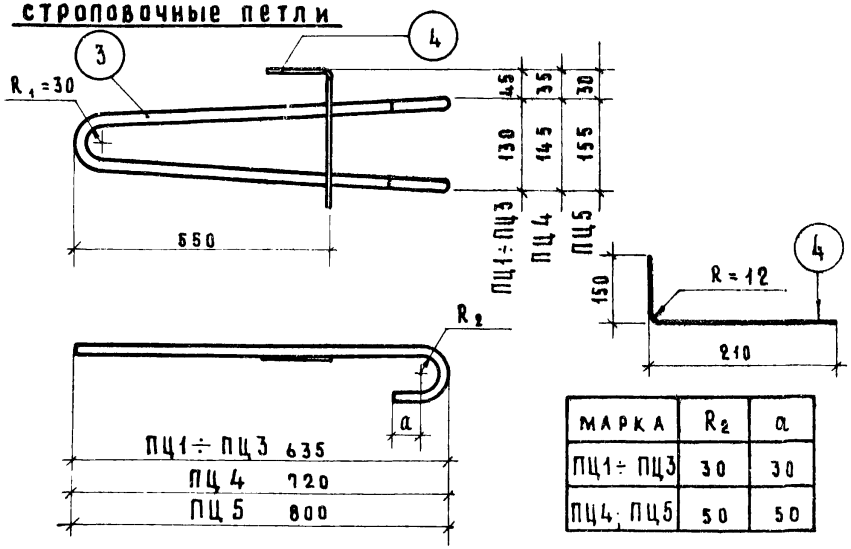

МАРКА	R_2	a
ПЦ1÷ПЦ3	30	30
ПЦ4; ПЦ5	50	50

Спецификация

Арматурное изделие	№ элемента	Марка	Диаметр, мм	Класс стали	Длина, мм	Колич. шт
ПСЦ1	1		4	В-I	1290	10
	2		4	В-I	1750	7
ПЦ1	3		8	А-I	1500	1
	4		4	В-I	354	1
ПЦ2	3		10	А-I	1500	1
	4		4	В-I	354	1
ПЦ3	3		12	А-I	1500	1
	4		4	В-I	354	1
ПЦ4	3		14	А-I	1700	1
	4		4	В-I	354	1
ПЦ5	3		16	А-I	1900	1
	4		4	В-I	354	1

Выборка

Диаметр, мм	Класс стали	Общая длина, м	Общая масса, кг
4	В-I	25.15	2.49
8	А-I	1.50	0.59
4	В-I	0.35	0.03
		итого	0.62
10	А-I	1.50	0.93
4	В-I	0.35	0.03
		итого	0.96
12	А-I	1.50	1.33
4	В-I	0.35	0.03
		итого	1.36
14	А-I	1.70	2.05
4	В-I	0.35	0.03
		итого	2.08
16	А-I	1.90	3.00
4	В-I	0.35	0.03
		итого	3.03

ТК 1975

Сетка ПСЦ1 строповочные петли ПЦ1÷ПЦ5

Серия 1.117-8
Выпуск 2-3
Лист 10

АЦ 1

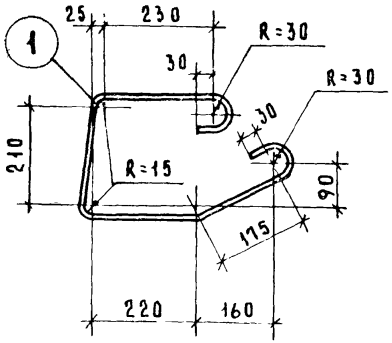

АЦ 2

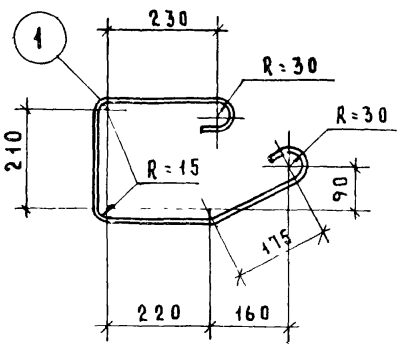

МЦ 1

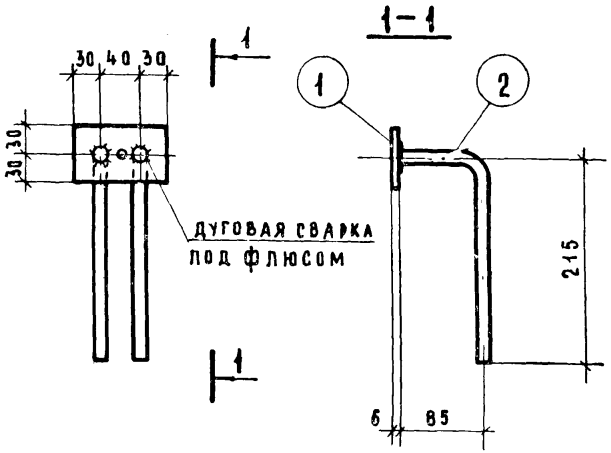

СПЕЦИФИКАЦИЯ

Марка изделия	№ марка элемента	Профиль	Ф профиля	Класс, марка стали	Длина мм	Колич. шт.
АЦ 1 АЦ 2	1	○	12	А-I	1190	1
МЦ 1	1	—	60×6	В ст.3 кп	100	1
	2	○	10	А-III	300	2

ВЫБОРКА

Профиль	Ф профиля	Класс марка стали	Общая длина м	Общая масса кг
○	12	А-I	1.19	1.06
—	60×6	В ст.3 кп	0.10	0.28
○	10	А-III	0.60	0.37
			итого	0.65

ТК 1975

ГНУТЫЕ СТЕРЖНИ АЦ 1, АЦ 2. ЗАКЛАДНАЯ ДЕТАЛЬ МЦ 1.

Серия 1.117-8
Выпуск 2-3
Лист 11

спецификация и выборка

Арматурное изделие	№ марка элемента	Диаметр мм	Класс стали	Длина мм	Колич. шт.	Общая масса, кг
ТЦ1	1	6	А-I	410	1	0.09
ТЦ3	1	6	А-I	480	1	0.11
ТЦ7	1	6	А-I	710	1	0.16
ТЦ9	1	6	А-I	780	1	0.17
ТЦ10	1	6	А-I	820	1	0.18
ТЦ13	1	6	А-I	970	1	0.22
ТЦ14	1	6	А-I	1010	1	0.22
ТЦ15	1	6	А-I	1080	1	0.24
ТЦ16	1	6	А-I	1130	1	0.25
ТЦ18	1	6	А-I	1220	1	0.27
ТЦ19	1	6	А-I	1270	1	0.28
ТЦ20	1	6	А-I	1310	1	0.29
ТЦ21	1	6	А-I	1380	1	0.31
ТЦ22	1	6	А-I	1430	1	0.32
ТЦ24	1	6	А-I	1610	1	0.36
ТЦ25	1	6	А-I	1680	1	0.37
ТЦ29	1	6	А-I	1820	1	0.40
ТЦ30	1	6	А-I	1910	1	0.42
ТЦ32	1	6	А-I	1980	1	0.44
ТЦ33	1	6	А-I	2030	1	0.45
ТЦ35	1	6	А-I	2140	1	0.47
ТЦ36	1	6	А-I	2170	1	0.48
ТЦ37	1	6	А-I	2260	1	0.50
ТЦ38	1	6	А-I	2440	1	0.54
ТЦ39	1	6	А-I	2500	1	0.56
ТЦ40	1	6	А-I	2690	1	0.60
ТЦ41	1	6	А-I	2740	1	0.61
ТЦ42	1	6	А-I	2800	1	0.62
ТЦ43	1	6	А-I	2990	1	0.66

спецификация и выборка

Арматурное изделие	№ марка элемента	Диаметр мм	Класс стали	Длина, мм	Колич. шт.	Общая масса, кг
ТЦ44	1	6	А-I	3040	1	0.67
ТЦ45	1	6	А-I	3290	1	0.73
ТЦ46	1	6	А-I	3340	1	0.74
ТЦ47	1	6	А-I	4190	1	0.93
ТЦ48	1	6	А-I	4240	1	0.94
ТЦ49	1	6	А-I	4490	1	1.00
ТЦ50	1	6	А-I	4540	1	1.01
ТЦ51	1	6	А-I	5640	1	1.25
ТЦ52	1	6	А-I	5690	1	1.26
ТЦ53	1	6	А-I	5740	1	1.27
ТЦ54	1	6	А-I	5940	1	1.32
ТЦ55	1	6	А-I	5990	1	1.33
ТЦ56	1	6	А-I	6040	1	1.34
ТЦ57	1	6	А-I	6240	1	1.38
ТЦ58	1	6	А-I	6290	1	1.40
ТЦ59	1	6	А-I	6340	1	1.41
ТЦ114	1	8	А-I	1010	1	0.40
ТЦ115	1	8	А-I	1080	1	0.43
ТЦ116	1	8	А-I	1130	1	0.45
ТЦ118	1	8	А-I	1220	1	0.48
ТЦ119	1	8	А-I	1270	1	0.50
ТЦ120	1	8	А-I	1310	1	0.52
ТЦ121	1	8	А-I	1380	1	0.54
ТЦ122	1	8	А-I	1430	1	0.56
ТЦ124	1	8	А-I	1610	1	0.64
ТЦ125	1	8	А-I	1680	1	0.66
ТЦ129	1	8	А-I	1820	1	0.72
ТЦ130	1	8	А-I	1910	1	0.75

спецификация и выборка

Арматурное изделие	№ марка элемента	Диаметр мм	Класс стали	Длина мм	Колич. шт.	Общая масса, кг
ТЦ132	1	8	А-I	1980	1	0.78
ТЦ133	1	8	А-I	2030	1	0.80
ТЦ135	1	8	А-I	2140	1	0.84
ТЦ136	1	8	А-I	2170	1	0.86
ТЦ137	1	8	А-I	2260	1	0.89
ТЦ138	1	8	А-I	2440	1	0.96
ТЦ139	1	8	А-I	2500	1	0.99
ТЦ140	1	8	А-I	2690	1	1.06
ТЦ141	1	8	А-I	2740	1	1.08
ТЦ142	1	8	А-I	2800	1	1.11
ТЦ143	1	8	А-I	2990	1	1.18
ТЦ144	1	8	А-I	3040	1	1.20
ТЦ145	1	8	А-I	3290	1	1.30
ТЦ146	1	8	А-I	3340	1	1.32
ТЦ147	1	8	А-I	4190	1	1.66
ТЦ148	1	8	А-I	4240	1	1.67
ТЦ149	1	8	А-I	4490	1	1.77
ТЦ150	1	8	А-I	4540	1	1.79
ТЦ151	1	8	А-I	5640	1	2.23
ТЦ152	1	8	А-I	5690	1	2.25
ТЦ153	1	8	А-I	5740	1	2.27
ТЦ154	1	8	А-I	5940	1	2.35
ТЦ155	1	8	А-I	5990	1	2.37
ТЦ156	1	8	А-I	6040	1	2.39
ТЦ157	1	8	А-I	6240	1	2.46
ТЦ158	1	8	А-I	6290	1	2.48
ТЦ159	1	8	А-I	6340	1	2.50

ТК 1975

Отдельные стержни ТЦ 1÷ТЦ 59, ТЦ 114÷ТЦ 159

Серия 1.117-8
Выпуск 2-3 | Лист 12

gost.e-ecolog.ru