ТИПОВЫЕ КОНСТРУКЦИИ, ИЗДЕЛИЯ И УЗЛЫ ЗДАНИЙ И СООРУЖЕНИЙ

СЕРИЯ 1.030.1 - 1

СТЕНЫ НАРУЖНЫЕ ИЗ ОДНОСЛОЙНЫХ ПАНЕЛЕЙ ДЛЯ КАРКАСНЫХ ОБЩЕСТВЕННЫХ ЗДАНИЙ, ПРОИЗВОДСТВЕННЫХ И ВСПОМОГАТЕЛЬНЫХ ЗДАНИЙ ПРОМЫШЛЕННЫХ ПРЕДПРИЯТИЙ

ВЫПУСК 1-1

ПАНЕЛИ ИЗ ЛЕГКИХ И ЯЧЕИСТЫХ БЕТОНОВ

РАБОЧИЕ ЧЕРТЕЖИ

ЧАСТЬ I

с 1 по 147 стр.

Исключён без замены пост. Госстроя СССР от 11.09.91 № 4 (И-12-91)

в1-1 ч 1

т.о-2, сш
ДС3, МС, ЖС1,2
ДС1, ккс

19944 - 01
ЦЕНА 5-66

gost.e-ecolog.ru

ЦЕНТРАЛЬНЫЙ ИНСТИТУТ ТИПОВОГО ПРОЕКТИРОВАНИЯ
ГОССТРОЯ СССР

Москва А-445, Смольная ул., 22

Сдано в печать IV 1983 года

Заказ № 4034 Тираж 1.190 экз.

ТИПОВЫЕ КОНСТРУКЦИИ, ИЗДЕЛИЯ И УЗЛЫ ЗДАНИЙ И СООРУЖЕНИЙ

СЕРИЯ 1.030.1 - 1

СТЕНЫ НАРУЖНЫЕ ИЗ ОДНОСЛОЙНЫХ ПАНЕЛЕЙ ДЛЯ КАРКАСНЫХ ОБЩЕСТВЕННЫХ ЗДАНИЙ, ПРОИЗВОДСТВЕННЫХ И ВСПОМОГАТЕЛЬНЫХ ЗДАНИЙ ПРОМЫШЛЕННЫХ ПРЕДПРИЯТИЙ

ВЫПУСК 1 - 1

ПАНЕЛИ ИЗ ЛЕГКИХ И ЯЧЕИСТЫХ БЕТОНОВ

РАБОЧИЕ ЧЕРТЕЖИ

РАЗРАБОТАНЫ:

КИЕВЗНИИЭП
ЗАМ. ДИРЕК. ИН-ТА И. ДМИТРИЕВ
НАЧ. ОТДЕЛА Д. БОРИСЕНКО
ГЛ. СПЕЦИАЛИСТ А. КОВАЛЬЧУК

ЦНИИЭП ТОРГОВО-БЫТОВЫХ ЗДАНИЙ И ТУРИСТСКИХ КОМПЛЕКСОВ
ДИРЕКТОР ИН-ТА В. ЛЕПСКИЙ
НАЧ. ОТДЕЛА Б. ВОЛЫНСКИЙ
ГЛ. КОНСТР. ОТДЕЛА С. ШАЦ
ГЛ. ИНЖ. ПРОЕКТА А. ШАНАУРОВА

ЦНИИ ПРОМЗДАНИЙ
ЗАМ. ДИРЕК. ИН-ТА С. ГЛИКИН
НАЧ. ОТДЕЛА Г. СМИЛЯНСКИЙ
ГЛ. ИНЖ. ПРОЕКТА А. РУДАКОВ

ТБИЛЗНИИЭП
ГЛ. ИНЖЕНЕР ИН-ТА Б. БАРКАЯ
ГЛ. КОНСТР. ПРОЕКТ. ОТД. А. ЧИКОБАВА
НАЧ. ОТДЕЛА Г. ТУРМАНИДЗЕ
ГЛ. КОНСТР. ПРОЕКТА Г. ОСИПОВ

НИИЖБ Госстроя СССР
ЗАМ. ДИРЕКТОРА ИН-ТА Н. КОРОВИН
ЗАВ. СЕКТОРОМ КОНСТР. ИЗ ЛЕГКИХ БЕТОНОВ Ю. ЧИНЕНКОВ
СТ. НАУЧ. СОТР. А. ЕВДОКИМОВ
ЗАВ. СЕКТОРОМ КОНСТР. ИЗ ЯЧЕИСТЫХ БЕТОНОВ Б. ФИЛИППОВ

УТВЕРЖДЕНЫ Госстроем СССР
ПОСТАНОВЛЕНИЕ ОТ 09.08.1984 г. №132
ВВЕДЕНЫ В ДЕЙСТВИЕ С 15.10.84 г.

ЭПВЦ КиевЗНИИЭП | ОПЕРАТОР ТПП КОРТ

ОБОЗНАЧЕНИЕ	НАИМЕНОВАНИЕ		СТР.
	СОДЕРЖАНИЕ		
I.030.I-I.I-I 00ТО	ТЕХНИЧЕСКОЕ ОПИСАНИЕ		15
I.030.I-I.I-I 01	ПАНЕЛЬ	ПС 30.6.2,5-6.Л-	22
		ПС 30.6.3,0-6.Л-	
		ПС 30.6.3,5-6.Л-	
		ПС 30.6.4,0-6.Л-	
		ПС 30.9.2,0-6.Л-	
		ПС 30.9.2,5-6.Л-	
		ПС 30.9.3,0-6.Л-	
		ПС 30.9.3,5-6.Л-	
		ПС 30.9.4,0-6.Л-	
		ПС 30.12.2,0-6.Л-	
		ПС 30.12.2,5-6.Л-	
		ПС 30.12.3,0-6.Л-	
		ПС 30.12.3,5-6.Л-	
		ПС 30.12.4,0-6.Л-	
I.030.I-I.I-I 02	ПАНЕЛЬ	ПС 30.13.2,5-6.Л-	26
		ПС 30.13.3,0-6.Л-	
		ПС 30.13.3,5-6.Л-	
		ПС 30.13.4,0-6.Л-	
		ПС 30.6.2,5-6.Я-	
		ПС 30.6.3,0-6.Я-	
		ПС 30.9.2,0-6.Я-	
		ПС 30.9.2,5-6.Я-	
		ПС 30.9.3,0-6.Я-	
		ПС 30.12.2,0-6.Я-	
		ПС 30.12.2,5-6.Я-	
		ПС 30.12.3,0-6.Я-	
		ПС 30.13.2,5-6.Я-	
		ПС 30.13.3,0-6.Я-	
I.030.I-I.I-I 03	ПАНЕЛЬ	ПС 30.15.2,5-6.Л-	29
		ПС 30.15.3,0-6.Л-	
		ПС 30.15.3,5-6.Л-	
		ПС 30.15.4,0-6.Л-	
		ПС 30.18.2,0-6.Л-	
		ПС 30.18.2,5-6.Л-	
		ПС 30.18.3,0-6.Л-	
		ПС 30.18.3,5-6.Л-	
		ПС 30.18.4,0-6.Л-	
		ПС 30.21.2,5-6.Л-	
		ПС 30.21.3,0-6.Л-	
		ПС 30.21.3,5-6.Л-	
		ПС 30.21.4,0-6.Л-	

ВЗАМ. ИНВ.№ | ПОДП. И ДАТА | ИНВ. № ПОДЛ

НАЧ.ОТД.	БОРИСЕНКО		
Н.КОНТР.	МАЛАЧЕВСКИЙ		
ГЛ.СПЕЦ.	КОВАЛЬЧУК		
ПРОВЕРИЛ	КОТОВА		
РАЗРАБ.	ЯРЕМЧИШИН		

I.030.I-I.I-I 00

СОДЕРЖАНИЕ

СТАДИЯ	ЛИСТ	ЛИСТОВ
Р	I	25

ГОСГРАЖДАНСТРОЙ КиевЗНИИЭП

ЭПВЦ КиевЗНИИЭП | ОПЕРАТОР ТПП КОРТ

ОБОЗНАЧЕНИЕ	НАИМЕНОВАНИЕ		СТР.
		ПС 30.15.2,5-6.Я-	
		ПС 30.15.3,0-6.Я-	
		ПС 30.18.2,0-6.Я-	
		ПС 30.18.2,5-6.Я-	
		ПС 30.18.3,0-6.Я-	
I.030.I-I.I-I 04	ПАНЕЛЬ	ПС 60.6.2,5-6.Л-	33
		ПС 60.6.3,0-6.Л-	
		ПС 60.6.3,5-6.Л-	
		ПС 60.6.4,0-4.Л-	
		ПС 60.6.4,0-6.Л-	
		ПС 60.9.2,0-2.Л-	
		ПС 60.9.2,0-4.Л-	
		ПС 60.9.2,0-6.Л-	
		ПС 60.9.2,5-2.Л-	
		ПС 60.9.2,5-4.Л-	
		ПС 60.9.2,5-6.Л-	
		ПС 60.9.3,0-6.Л-	
		ПС 60.9.3,5-6.Л-	
		ПС 60.9.4,0-6.Л-	
		ПС 60.6.2,5-6.Я-	
		ПС 60.6.3,0-6.Я-	
		ПС 60.9.2,0-2.Я-	
		ПС 60.9.2,0-4.Я-	
		ПС 60.9.2,0-6.Я-	
		ПС 60.9.2,5-2.Я-	
		ПС 60.9.2,5-4.Я-	
		ПС 60.9.2,5-6.Я-	
		ПС 60.9.3,0-6.Я-	
I.030.I-I.I-I 05	ПАНЕЛЬ	ПС 60.12.2,0-2.Л-	38
		ПС 60.12.2,0-4.Л-	
		ПС 60.12.2,0-6.Л-	
		ПС 60.12.2,5-3.Л-	
		ПС 60.12.2,5-5.Л-	
		ПС 60.12.2,5-6.Л-	
		ПС 60.12.3,0-3.Л-	
		ПС 60.12.3,0-6.Л-	
		ПС 60.12.3,5-6.Л-	
		ПС 60.12.4,0-6.Л-	
		ПС 60.13.2,5-2.Л-	
		ПС 60.13.2,5-5.Л-	
		ПС 60.13.2,5-6.Л-	
		ПС 60.13.3,0-3.Л-	
		ПС 60.13.3,0-6.Л-	
		ПС 60.13.3,5-6.Л-	
		ПС 60.13.4,0-6.Л-	
		ПС 60.12.2,0-2.Я-	
		ПС 60.12.2,0-4.Я-	
		ПС 60.12.2,0-6.Я-	
		ПС 60.12.2,5-3.Я-	
		ПС 60.12.2,5-5.Я-	
		ПС 60.12.2,5-6.Я-	
		ПС 60.12.3,0-3.Я-	
		ПС 60.12.3,0-6.Я-	

ВЗАМ. ИНВ.№ | ПОДП. И ДАТА | ИНВ. № ПОДЛ

I.030.I-I.I-I 00

ЛИСТ 2

ОБОЗНАЧЕНИЕ	НАИМЕНОВАНИЕ	СТР.
I.030.I-I.I-I 06	ПАНЕЛЬ ПС 60.13.2,5-2.Я-	43
	ПС 60.13.2,5-5.Я-	
	ПС 60.13.2,5-6.Я-	
	ПС 60.13.3,0-3.Я-	
	ПС 60.13.3,0-6.Я-	
	ПС 60.15.2,0-2.Л-	
	ПС 60.15.2,0-3.Л-	
	ПС 60.15.2,0-4.Л-	
	ПС 60.15.2,0-6.Л-	
	ПС 60.15.2,5-2.Л-	
	ПС 60.15.2,5-5.Л-	
	ПС 60.15.2,5-6.Л-	
	ПС 60.15.3,0-3.Л-	
	ПС 60.15.3,0-6.Л-	
	ПС 60.15.3,5-6.Л-	
	ПС 60.15.4,0-6.Л-	
	ПС 60.15.2,0-2.Я-	
	ПС 60.15.2,0-3.Я-	
	ПС 60.15.2,0-4.Я-	
	ПС 60.15.2,0-5.Я-	
	ПС 60.15.2,0-6.Я-	
	ПС 60.15.2,5-2.Я-	
	ПС 60.15.2,5-5.Я-	
	ПС 60.15.2,5-6.Я-	
	ПС 60.15.3,0-3.Я-	
	ПС 60.15.3,0-6.Я-	
I.030.I-I.I-I 07	ПАНЕЛЬ ПС 60.18.2,0-1.Л-	47
	ПС 60.18.2,0-3.Л-	
	ПС 60.18.2,0-4.Л-	
	ПС 60.18.2,0-5.Л-	
	ПС 60.18.2,0-6.Л-	
	ПС 60.18.2,5-2.Л-	
	ПС 60.18.2,5-4.Л-	
	ПС 60.18.2,5-6.Л-	
	ПС 60.18.3,0-2.Л-	
	ПС 60.18.3,0-6.Л-	
	ПС 60.18.3,5-6.Л-	
	ПС 60.18.4,0-6.Л-	
	ПС 60.21.2,5-1.Л-	
	ПС 60.21.2,5-4.Л-	
	ПС 60.21.2,5-6.Л-	
	ПС 60.21.3,0-2.Л-	
	ПС 60.21.3,0-5.Л-	
	ПС 60.21.3,0-6.Л-	
	ПС 60.21.3,5-6.Л-	
	ПС 60.21.4,0-6.Л-	
	ПС 60.18.2,0-1.Я-	
	ПС 60.18.2,0-3.Я-	
	ПС 60.18.2,0-4.Я-	
	ПС 60.18.2,0-5.Я-	
	ПС 60.18.2,0-6.Я-	
	ПС 60.18.2,5-2.Я-	
	ПС 60.18.2,5-4.Я-	

ОБОЗНАЧЕНИЕ	НАИМЕНОВАНИЕ	СТР.
	ПС 60.18.2,5-6.Я-	
	ПС 60.18.3,0-2.Я-	
	ПС 60.18.3,0-6.Я-	
I.030.I-I:I-I 08	ПАНЕЛЬ ПС 72.9.2,5-4.Л-	53
	ПС 72.9.2,5-5.Л-	
	ПС 72.9.2,5-6.Л-	
	ПС 72.9.3,0-5.Л-	
	ПС 72.9.3,0-6.Л-	
	ПС 72.9.3,5-6.Л-	
	ПС 72.9.4,0-6.Л-	
	ПС 72.12.2,5-3.Л-	
	ПС 72.12.2,5-4.Л-	
	ПС 72.12.2,5-5.Л-	
	ПС 72.12.2,5-6.Л-	
	ПС 72.12.3,0-4.Л-	
	ПС 72.12.3,0-6.Л-	
	ПС 72.12.3,5-4.Л-	
	ПС 72.12.3,5-6.Л-	
	ПС 72.12.4,0-4.Л-	
	ПС 72.12.4,0-6.Л-	
I.030.I-I.I-I 09	ПАНЕЛЬ ПС 72.13.2,5-1.Л-	57
	ПС 72.13.2,5-3.Л-	
	ПС 72.13.2,5-4.Л-	
	ПС 72.13.2,5-5.Л-	
	ПС 72.13.2,5-6.Л-	
	ПС 72.13.3,0-4.Л-	
	ПС 72.13.3,0-5.Л-	
	ПС 72.13.3,0-6.Л-	
	ПС 72.13.3,5-5.Л-	
	ПС 72.13.3,5-6.Л-	
	ПС 72.13.4,0-5.Л-	
	ПС 72.13.4,0-6.Л-	
	ПС 72.15.2,5-2.Л-	
	ПС 72.15.2,5-3.Л-	
	ПС 72.15.2,5-4.Л-	
	ПС 72.15.2,5-5.Л-	
	ПС 72.15.2,5-6.Л-	
	ПС 72.15.3,0-2.Л-	
	ПС 72.15.3,0-4.Л-	
	ПС 72.15.3,0-5.Л-	
	ПС 72.15.3,0-6.Л-	
	ПС 72.15.3,5-5.Л-	
	ПС 72.15.3,5-6.Л-	
	ПС 72.15.4,0-6.Л-	
I.030.I-I.I-I I0	ПАНЕЛЬ ПС 72.18.2,5-1.Л-	62
	ПС 72.18.2,5-3.Л-	
	ПС 72.18.2,5-4.Л-	
	ПС 72.18.2,5-5.Л-	
	ПС 72.18.2,5-6.Л-	
	ПС 72.18.3,0-2.Л-	
	ПС 72.18.3,0-4.Л-	
	ПС 72.18.3,0-5.Л-	
	ПС 72.18.3,0-6.Л-	

ОБОЗНАЧЕНИЕ	НАИМЕНОВАНИЕ		СТР.
		ПС 72.18.3,5-5.Л- ПС 72.18.3,5-6.Л- ПС 72.18.4,0-6.Л- ПС 72.21.2,5-1.Л- ПС 72.21.2,5-3.Л- ПС 72.21.2,5-4.Л- ПС 72.21.2,5-5.Л- ПС 72.21.2,5-6.Л- ПС 72.21.3,0-2.Л- ПС 72.21.3,0-4.Л- ПС 72.21.3,0-5.Л- ПС 72.21.3,0-6.Л- ПС 72.21.3,5-4.Л- ПС 72.21.3,5-6.Л- ПС 72.21.4,0-5.Л- ПС 72.21.4,0-6.Л-	
I.030.I-I.I-I II	ПАНЕЛЬ	ПС 90.12.2,5-2.Л- ПС 90.12.2,5-3.Л- ПС 90.12.2,5-4.Л- ПС 90.12.2,5-5.Л- ПС 90.12.3,0-4.Л- ПС 90.12.3,0-5.Л- ПС 90.12.3,0-6.Л- ПС 90.12.3,5-6.Л- ПС 90.12.4,0-6.Л- ПС 90.15.2,5-2.Л- ПС 90.15.2,5-3.Л- ПС 90.15.2,5-4.Л- ПС 90.15.2,5-5.Л- ПС 90.15.3,0-3.Л- ПС 90.15.3,0-4.Л- ПС 90.15.3,0-5.Л- ПС 90.15.3,0-6.Л- ПС 90.15.3,5-4.Л- ПС 90.15.3,5-6.Л- ПС 90.15.4,0-4.Л- ПС 90.15.4,0-6.Л-	67
I.030.I-I.I-I I2	ПАНЕЛЬ	ПС 90.18.2,5-2.Л- ПС 90.18.2,5-3.Л- ПС 90.18.2,5-4.Л- ПС 90.18.2,5-5.Л- ПС 90.18.3,0-3.Л- ПС 90.18.3,0-4.Л- ПС 90.18.3,0-5.Л- ПС 90.18.3,0-6.Л- ПС 90.18.3,5-4.Л- ПС 90.18.3,5-6.Л- ПС 90.18.4,0-5.Л- ПС 90.18.4,0-6.Л-	71
I.030.I-I.I-I I3	ПАНЕЛЬ	ПС 90.21.2,5-2.Л- ПС 90.21.2,5-3.Л- ПС 90.21.2,5-4.Л- ПС 90.21.2,5-5.Л-	74

ОБОЗНАЧЕНИЕ	НАИМЕНОВАНИЕ		СТР.
		ПС 90.21.3,0-3.Л- ПС 90.21.3,0-4.Л- ПС 90.21.3,0-5.Л- ПС 90.21.3,0-6.Л- ПС 90.21.3,5-4.Л- ПС 90.21.3,5-5.Л- ПС 90.21.3,5-6.Л- ПС 90.21.4,0-4.Л- ПС 90.21.4,0-6.Л-	
I.030.I-I.I-I I4	ПАНЕЛЬ	ПС 60.6.2,5-8.Л- ПС 60.6.3,0-8.Л- ПС 60.6.3,5-8.Л- ПС 60.6.4,0-8.Л- ПС 60.6.2,5-8.Я- ПС 60.6.3,0-8.Я-	77
I.030.I-I.I-I I5	ПАНЕЛЬ	ПС 62,5.9.2,0-2.Л-1. ПС 62,5.9.2,0-4.Л-1. ПС 62,5.9.2,0-6.Л-1. ПС 62,5.12.2,0-2.Л-1. ПС 62,5.12.2,0-4.Л-1. ПС 62,5.12.2,0-6.Л-1. ПС 62,5.18.2,0-1.Л-1. ПС 62,5.18.2,0-3.Л-1. ПС 62,5.18.2,0-4.Л-1. ПС 62,5.18.2,0-5.Л-1. ПС 62,5.18.2,0-6.Л-1. ПС 62,5.9.2,0-2.Я-1. ПС 62,5.9.2,0-4.Я-1. ПС 62,5.9.2,0-6.Я-1. ПС 62,5.12.2,0-2.Я-1. ПС 62,5.12.2,0-4.Я-1. ПС 62,5.12.2,0-6.Я-1. ПС 62,5.18.2,0-1.Я-1. ПС 62,5.18.2,0-3.Я-1. ПС 62,5.18.2,0-4.Я-1. ПС 62,5.18.2,0-5.Я-1. ПС 62,5.18.2,0-6.Я-1.	79
I.030.I-I.I-I I6	ПАНЕЛЬ	ПС 63.9.2,5-2.Л-1. ПС 63.9.2,5-4.Л-1. ПС 63.9.2,5-6.Л-1. ПС 63.12.2,5-3.Л-1. ПС 63.12.2,5-5.Л-1. ПС 63.12.2,5-6.Л-1. ПС 63.18.2,5-2.Л-1. ПС 63.18.2,5-4.Л-1. ПС 63.18.2,5-6.Л-1. ПС 63.9.2,5-2.Я-1. ПС 63.9.2,5-4.Я-1. ПС 63.9.2,5-6.Я-1. ПС 63.12.2,5-3.Я-1. ПС 63.12.2,5-5.Я-1. ПС 63.12.2,5-6.Я-1. ПС 63.18.2,5-2.Я-1.	83

ОБОЗНАЧЕНИЕ	НАИМЕНОВАНИЕ		СТР.
		ПС 63.18.2,5-4.Я-1.	
		ПС 63.18.2,5-6.Я-1.	
I.030.I-I.I-I I7	ПАНЕЛЬ	ПС 63,5.9.3,0-6.Л-1.	87
		ПС 63,5.12.3,0-3.Л-1.	
		ПС 63,5.12.3,0-6.Л-1.	
		ПС 63,5.18.3,0-2.Л-1.	
		ПС 63,5.18.3,0-6.Л-1.	
		ПС 63,5.9.3,0-6.Я-1.	
		ПС 63,5.12.3,0-3.Я-1.	
		ПС 63,5.12.3,0-6.Я-1.	
		ПС 63,5.18.3,0-2.Я-1.	
		ПС 63,5.18.3,0-6.Я-1.	
I.030.I-I.I-I I8	ПАНЕЛЬ	ПС 64.9.3,5-6.Л-1.	89
		ПС 64.12.3,5-6.Л-1.	
		ПС 64.18.3,5-6.Л-1.	
I.030.I-I.I-I I9	ПАНЕЛЬ	ПС 65.9.2,0-2.Л-1.	91
		ПС 65.9.2,0-4.Л-1.	
		ПС 65.9.2,0-6.Л-1.	
		ПС 65.12.2,0-2.Л-1.	
		ПС 65.12.2,0-4.Л-1.	
		ПС 65.12.2,0-6.Л-1.	
		ПС 65.18.2,0-1.Л-1.	
		ПС 65.18.2,0-3.Л-1.	
		ПС 65.18.2,0-4.Л-1.	
		ПС 65.18.2,0-5.Л-1.	
		ПС 65.18.2,0-6.Л-1.	
		ПС 65.9.2,0-2.Я-1.	
		ПС 65.9.2,0-4.Я-1.	
		ПС 65.9.2,0-6.Я-1.	
		ПС 65.12.2,0-2.Я-1.	
		ПС 65.12.2,0-4.Я-1.	
		ПС 65.12.2,0-6.Я-1.	
		ПС 65.18.2,0-1.Я-1.	
		ПС 65.18.2,0-3.Я-1.	
		ПС 65.18.2,0-4.Я-1.	
		ПС 65.18.2,0-5.Я-1.	
		ПС 65.18.2,0-6.Я-1.	
I.030.I-I.I-I 20	ПАНЕЛЬ	ПС 65,5.9.2,5-2.Л-1.	95
		ПС 65,5.9.2,5-4.Л-1.	
		ПС 65,5.9.2,5-6.Л-1.	
		ПС 65,5.12.2,5-3.Л-1.	
		ПС 65,5.12.2,5-5.Л-1.	
		ПС 65,5.12.2,5-6.Л-1.	
		ПС 65,5.18.2,5-2.Л-1.	
		ПС 65,5.18.2,5-4.Л-1.	
		ПС 65,5.18.2,5-6.Л-1.	
		ПС 65,5.9.2,5-2.Я-1.	
		ПС 65,5.9.2,5-4.Я-1.	
		ПС 65,5.9.2,5-6.Я-1.	
		ПС 65,5.12.2,5-3.Я-1.	
		ПС 65,5.12.2,5-5.Я-1.	
		ПС 65,5.12.2,5-6.Я-1.	
		ПС 65,5.18.2,5-2.Я-1.	

ЭПВЦ КиевЗНИИЭП ОПЕРАТОР ТЛП КОРТ
ВЗАМ. ИНВ.№ ПОДП. И ДАТА

ОБОЗНАЧЕНИЕ	НАИМЕНОВАНИЕ		СТР.
		ПС 65,5.18.2,5-4.Я-1.	
		ПС 65,5.18.2,5-6.Я-1.	
I.030.I-I.I-I 2I	ПАНЕЛЬ	ПС 66.9.3,0-6.Л-1.	99
		ПС 66.12.3,0-3.Л-1.	
		ПС 66.12.3,0-6.Л-1.	
		ПС 66.18.3,0-2.Л-1.	
		ПС 66.18.3,0-6.Л-1.	
		ПС 66.9.3,0-6.Я-1.	
		ПС 66.12.3,0-3.Я-1.	
		ПС 66.12.3,0-6.Я-1.	
		ПС 66.18.3,0-2.Я-1.	
		ПС 66.18.3.3,0-6.Я-1.	
I.030.I-I.I-I 22	ПАНЕЛЬ	ПС 66,5.9.3,5-6.Л-1.	101
		ПС 66,5.12.3,5-6.Л-1.	
		ПС 66,5.18.3,5-6.Л-1.	
I.030.I-I.I-I 23	ПАНЕЛЬ	ПС 62,5.9.2,0-2.Л-2.	103
		ПС 62,5.9.2,0-4.Л-2.	
		ПС 62,5.9.2,0-6.Л-2.	
		ПС 62,5.12.2,0-2.Л-2.	
		ПС 62,5.12.2,0-4.Л-2.	
		ПС 62,5.12.2,0-6.Л-2.	
		ПС 62,5.18.2,0-1.Л-2.	
		ПС 62,5.18.2,0-3.Л-2.	
		ПС 62,5.18.2,0-4.Л-2.	
		ПС 62,5.18.2,0-5.Л-2.	
		ПС 62,5.18.2,0-6.Л-2.	
		ПС 62,5.9.2,0-2.Я-2.	
		ПС 62,5.9.2,0-4.Я-2.	
		ПС 62,5.9.2,0-6.Я-2.	
		ПС 62,5.12.2,0-2.Я-2.	
		ПС 62,5.12.2,0-4.Я-2.	
		ПС 62,5.12.2,0-6.Я-2.	
		ПС 62,5.18.2,0-1.Я-2.	
		ПС 62,5.18.2,0-3.Я-2.	
		ПС 62,5.18.2,0-4.Я-2.	
		ПС 62,5.18.2,0-5.Я-2.	
		ПС 62,5.18.2,0-6.Я-2.	
I.030.I-I.I-I 24	ПАНЕЛЬ	ПС 63.9.2,5-2.Л-2.	107
		ПС 63.9.2,5-4.Л-2.	
		ПС 63.9.2,5-6.Л-2.	
		ПС 63.12.2,5-3.Л-2.	
		ПС 63.12.2,5-5.Л-2.	
		ПС 63.I2.2,5-6.Л-2.	
		ПС 63.18.2,5-2.Л-2.	
		ПС 63.18.2,5-4.Л-2.	
		ПС 63.18.2,5-6.Л-2.	
		ПС 63.9.2,5-2.Я-2.	
		ПС 63.9.2,5-4.Я-2.	
		ПС 63.9.2,5-6.Я-2.	
		ПС 63.12.2,5-3.Я-2.	
		ПС 63.12.2,5-5.Я-2.	
		ПС 63.12.2,5-6.Я-2.	
		ПС 63.18.2,5-2.Я-2.	

ЭПВЦ КиевЗНИИЭП ОПЕРАТОР ТЛП КОРТ
ВЗАМ. ИНВ.№ ПОДП. И ДАТА ИНВ № ПОДЛ

ОБОЗНАЧЕНИЕ	НАИМЕНОВАНИЕ		СТР.
I.030.I-I.I-I 25	ПАНЕЛЬ	ПС 63.18.2,5-4.Я-2. ПС 63.18.2,5-6.Я-2. ПС 63,5.9.3,0-6.Л-2. ПС 63,5.12.3,0-3.Л-2. ПС 63,5.12.3,0-6.Л-2. ПС 63,5.18.3,0-2.Л-2. ПС 63,5.18.3,0-6.Л-2. ПС 63,5.9.3,0-6.Я-2. ПС 63,5.12.3,0-3.Я-2. ПС 63,5.12.3,0-6.Я-2. ПС 63,5.18.3,0-2.Я-2. ПС 63,5.18.3,0-6.Я-2.	111
I.030.I-I.I-I 26	ПАНЕЛЬ	ПС 64.9.3,5-6.Л-2. ПС 64.12.3,5-6.Л-2. ПС 64.18.3,5-6.Л-2.	113
I.030.I-I.I-I 27	ПАНЕЛЬ	ПС 65.9.2,0-2.Л-2. ПС 65.9.2,0-4.Л-2. ПС 65.9.2,0-6.Л-2. ПС 65.12.2,0-2.Л-2. ПС 65.12.2,0-4.Л-2. ПС 65.12.2,0-6.Л-2. ПС 65.18.2,0-1.Л-2. ПС 65.18.2,0-3.Л-2. ПС 65.18.2,0-4.Л-2. ПС 65.18.2,0-5.Л-2. ПС 65.18.2,0-6.Л-2. ПС 65.9.2,0-2.Я-2. ПС 65.9.2,0-4.Я-2. ПС 65.9.2,0-6.Я-2. ПС 65.12.2,0-2.Я-2. ПС 65.12.2,0-4.Я-2. ПС 65.12.2,0-6.Я-2. ПС 65.18.2,0-1.Я-2. ПС 65.18.2,0-3.Я-2. ПС 65.18.2,0-4.Я-2. ПС 65.18.2,0-5.Я-2. ПС 65.18.2,0-6.Я-2.	115
I.030.I-I.I-I 28	ПАНЕЛЬ	ПС 65,5.9.2,5-2.Л-2. ПС 65,5.9.2,5-4.Л-2. ПС 65,5.9.2,5-6.Л-2. ПС 65,5.12.2,5-3.Л-2. ПС 65,5.12.2,5-5.Л-2. ПС 65,5.12.2,5-6.Л-2. ПС 65,5.18.2,5-2.Л-2. ПС 65,5.18.2,5-4.Л-2. ПС 65,5.18.2,5-6.Л-2. ПС 65,5.9.2,5-2.Я-2. ПС 65,5.9.2,5-4.Я-2. ПС 65,5.9.2,5-6.Я-2. ПС 65,5.12.2,5-3.Я-2. ПС 65,5.12.2,5-5.Я-2. ПС 65,5.12.2,5-6.Я-2. ПС 65,5.18.2,5-2.Я-2.	119

ЭПВЦ КиевЗНИИЭП ОПЕРАТОР ТЛП КОРТ
ВЗАМ. ИНВ.№ ПОДП. И ДАТА ИНВ. № ПОДЛ.

ОБОЗНАЧЕНИЕ	НАИМЕНОВАНИЕ		СТР.
I.030.I-I.I-I 29	ПАНЕЛЬ	ПС 65,5.18.2,5-4.Я-2. ПС 65,5.18.2,5-6.Я-2. ПС 66.9.3,0-6.Л-2. ПС 66.12.3,0-3.Л-2. ПС 66.12.3,0-6.Л-2. ПС 66.18.3,0-2.Л-2. ПС 66.18.3,0-6.Л-2. ПС 66.9.3,0-6.Я-2. ПС 66.12.3,0-3.Я-2. ПС 66.12.3,0-6.Я-2. ПС 66.18.3,0-2.Я-2. ПС 66.18.3,0-6.Я-2.	123
I.030.I-I.I-I 30	ПАНЕЛЬ	ПС 66,5.9.3,5-6.Л-2. ПС 66,5.12.3,5-6.Л-2. ПС 66,5.18.3,5-6.Л-2.	125
I.030.I-I.I-I 31	ПАНЕЛЬ	1ПС 27.6.2,5-6.Л-1. 1ПС 27.6.3,0-6.Л-1. 1ПС 27.6.3,5-6.Л-1. 1ПС 27.6.4,0-6.Л-1. 1ПС 27.9.2,5-6.Л-1. 1ПС 27.9.3,0-6.Л-1. 1ПС 27.9.3,5-6.Л-1. 1ПС 27.9.4,0-6.Л-1. 1ПС 27.12.2,5-6.Л-1. 1ПС 27.12.3,0-6.Л-1. 1ПС 27.12.3,5-6.Л-1. 1ПС 27.12.4,0-6.Л-1. 1ПС 27.13.2,5-6.Л-1. 1ПС 27.13.3,0-6.Л-1. 1ПС 27.13.3,5-6.Л-1. 1ПС 27.13.4,0-6.Л-1. 1ПС 27.6.2,5-6.Я-1. 1ПС 27.6.3,0-6.Я-1. 1ПС 27.9.2,5-6.Я-1. 1ПС 27.9.3,0-6.Я-1. 1ПС 27.12.2,5-6.Я-1. 1ПС 27.12.3,0-6.Я-1. 1ПС 27.13.2,5-6.Я-1. 1ПС 27.13.3,0-6.Я-1.	127
I.030.I-I.I-I 32	ПАНЕЛЬ	1ПС 27.15.2,5-6.Л-1. 1ПС 27.15.3,0-6.Л-1. 1ПС 27.15.3,5-6.Л-1. 1ПС 27.15.4,0-6.Л-1. 1ПС 27.18.2,5-6.Л-1. 1ПС 27.18.3,0-6.Л-1. 1ПС 27.18.3,5-6.Л-1. 1ПС 27.18.4,0-6.Л-1. 1ПС 27.21.2,5-6.Л-1. 1ПС 27.21.3,0-6.Л-1. 1ПС 27.21.3,5-6.Л-1. 1ПС 27.21.4,0-6.Л-1. 1ПС 27.15.2,5-6.Я-1. 1ПС 27.15.3,0-6.Я-1.	132

ЭПВЦ КиевЗНИИЭП ОПЕРАТОР ТЛП КОРТ
ВЗАМ. ИНВ.№ ПОДП. И ДАТА ИНВ. № ПОДЛ.

ОБОЗНАЧЕНИЕ	НАИМЕНОВАНИЕ		СТР.
I.030.I-I.I-I 33	ПАНЕЛЬ	1ПС 27.18.2,5-6.Я-1. 1ПС 27.18.3,0-6.Я-1. 1ПС 27,5.6.2,5-6.Л-1. 1ПС 27,5.6.3,0-6.Л-1. 1ПС 27,5.6.3,5-6.Л-1. 1ПС 27,5.6.4,0-6.Л-1. 1ПС 27,5.9.2,5-6.Л-1. 1ПС 27,5.9.3,0-6.Л-1. 1ПС 27,5.9.3,5-6.Л-1. 1ПС 27,5.9.4,0-6.Л-1. 1ПС 27,5.12.2,5-6.Л-1. 1ПС 27,5.12.3,0-6.Л-1. 1ПС 27,5.12.3,5-6.Л-1. 1ПС 27,5.12.4,0-6.Л-1. 1ПС 27,5.13.2,5-6.Л-1. 1ПС 27,5.13.3,0-6.Л-1. 1ПС 27,5.13.3,5-6.Л-1. 1ПС 27,5.13.4,0-6.Л-1. 1ПС 27,5.6.2,5-6.Я-1. 1ПС 27,5.6.3,0-6.Я-1. 1ПС 27,5.9.2,5-6.Я-1. 1ПС 27,5.9.3,0-6.Я-1. 1ПС 27,5.12.2,5-6.Я-1. 1ПС 27,5.12.3,0-6.Я-1. 1ПС 27,5.13.2,5-6.Я-1. 1ПС 27,5.13.3,0-6.Я-1.	136
I.030.I-I.I-I 34	ПАНЕЛЬ	1ПС 27,5.15.2,5-6.Л-1. 1ПС 27,5.15.3,0-6.Л-1. 1ПС 27,5.15.3,5-6.Л-1. 1ПС 27,5.15.4,0-6.Л-1. 1ПС 27,5.18.2,5-6.Л-1. 1ПС 27,5.18.3,0-6.Л-1. 1ПС 27,5.18.3,5-6.Л-1. 1ПС 27,5.18.4,0-6.Л-1. 1ПС 27,5.21.2,5-6.Л-1. 1ПС 27,5.21.3,0-6.Л-1. 1ПС 27,5.21.3,5-6.Л-1. 1ПС 27,5.21.4,0-6.Л-1. 1ПС 27,5.15.2,5-6.Я-1. 1ПС 27,5.15.3,0-6.Я-1. 1ПС 27,5.18.2,5-6.Я-1. 1ПС 27,5.18.3,0-6.Я-1.	141
I.030.I-I.I-I 35	ПАНЕЛЬ	1ПС 57.6.2,5-6.Л-1. 1ПС 57.6.3,0-6.Л-1. 1ПС 57.6.3,5-6.Л-1. 1ПС 57.6.4,0-4.Л-1. 1ПС 57.6.4,0-6.Л-1. 1ПС 57.6.2,5-6.Я-1. 1ПС 57.6.3,0-6.Я-1.	145
I.030.I-I.I-I 36	ПАНЕЛЬ	1ПС 57.9.2,5-2.Л-1. 1ПС 57.9.2,5-4.Л-1. 1ПС 57.9.2,5-6.Л-1. 1ПС 57.9.3,0-6.Л-1.	148

ОБОЗНАЧЕНИЕ	НАИМЕНОВАНИЕ		СТР.
		1ПС 57.9.3,5-6.Л-1. 1ПС 57.9.4,0-6.Л-1. 1ПС 57.12.2,5-2.Л-1. 1ПС 57.12.2,5-4.Л-1. 1ПС 57.12.2,5-6.Л-1. 1ПС 57.12.3,0-3.Л-1. 1ПС 57.12.3,0-6.Л-1. 1ПС 57.12.3,5-6.Л-1. 1ПС 57.12.4,0-6.Л-1. 1ПС 57.9.2,5-2.Я-1. 1ПС 57.9.2,5-4.Я-1. 1ПС 57.9.2,5-6.Я-1. 1ПС 57.9.3,0-6.Я-1. 1ПС 57.12.2,5-2.Я-1. 1ПС 57.12.2,5-4.Я-1. 1ПС 57.12.2,5-6.Я-1. 1ПС 57.12.3,0-3.Я-1. 1ПС 57.12.3,0-6.Я-1.	
I.030.I-I.I-I 37	ПАНЕЛЬ	1ПС 57.13.2,5-2.Л-1. 1ПС 57.13.2,5-5.Л-1. 1ПС 57.13.2,5-6.Л-1. 1ПС 57.13.3,0-3.Л-1. 1ПС 57.13.3,0-6.Л-1. 1ПС 57.13.3,5-6.Л-1. 1ПС 57.13.4,0-6.Л-1. 1ПС 57.15.2,5-2.Л-1. 1ПС 57.15.2,5-5.Л-1. 1ПС 57.15.2,5-6.Л-1. 1ПС 57.15.3,0-3.Л-1. 1ПС 57.15.3,0-6.Л-1. 1ПС 57.15.3,5-6.Л-1. 1ПС 57.15.4,0-6.Л-1. 1ПС 57.13.2,5-2.Я-1. 1ПС 57.13.2,5-5.Я-1. 1ПС 57.13.2,5-6.Я-1. 1ПС 57.13.3,0-3.Я-1. 1ПС 57.13.3,0-6.Я-1. 1ПС 57.15.2,5-2.Я-1. 1ПС 57.15.2,5-5.Я-1. 1ПС 57.15.2,5-6.Я-1. 1ПС 57.15.3,0-3.Я-1. 1ПС 57.15.3,0-6.Я-1.	152
I.030.I-I.I-I 38	ПАНЕЛЬ	1ПС 57.18.2,5-2.Л-1. 1ПС 57.18.2,5-4.Л-1. 1ПС 57.18.2,5-6.Л-1. 1ПС 57.18.3,0-2.Л-1. 1ПС 57.18.3,0-6.Л-1. 1ПС 57.18.3,5-6.Л-1. 1ПС 57.18.4,0-6.Л-1. 1ПС 57.21.2,5-2.Л-1. 1ПС 57.21.2,5-4.Л-1. 1ПС 57.21.2,5-6.Л-1. 1ПС 57.21.3,0-2.Л-1.	157

ОБОЗНАЧЕНИЕ	НАИМЕНОВАНИЕ		СТР.
		1ПС 57.21.3,0-5.Л-1.	
		1ПС 57.21.3,0-6.Л-1.	
		1ПС 57.21.3,5-6.Л-1.	
		1ПС 57.21.4,0-6.Л-1.	
		1ПС 57.18.2,5-2.Я-1.	
		1ПС 57.18.2,5-4.Я-1.	
		1ПС 57.18.2,5-6.Я-1.	
		1ПС 57.18.3,0-2.Я-1.	
		1ПС 57.18.3,0-6.Я-1.	
I.030.I-I.I-I 39	ПАНЕЛЬ	1ПС 57.5.6.2,5-6.Л-1.	161
		1ПС 57.5.6.3,0-6.Л-1.	
		1ПС 57.5.6.3,5-6.Л-1.	
		1ПС 57.5.6.4,0-4.Л-1.	
		1ПС 57.5.6.4,0-6.Л-1.	
		1ПС 57.5.6.2,5-6.Я-1.	
		1ПС 57.5.6.3,0-6.Я-1.	
I.030.I-I.I-I 40	ПАНЕЛЬ	1ПС 57.5.9.2,5-2.Л-1.	164
		1ПС 57.5.9.2,5-4.Л-1.	
		1ПС 57.5.9.2,5-6.Л-1.	
		1ПС 57.5.9.3,0-6.Л-1.	
		1ПС 57.5.9.3,5-6.Л-1.	
		1ПС 57.5.9.4,0-6.Л-1.	
		1ПС 57.5.12.2,5-2.Л-1.	
		1ПС 57.5.12.2,5-4.Л-1.	
		1ПС 57.5.12.2,5-6.Л-1.	
		1ПС 57.5.12.3,0-3.Л-1.	
		1ПС 57.5.12.3,0-6.Л-1.	
		1ПС 57.5.12.3,5-6.Л-1.	
		1ПС 57.5.12.4,0-6.Л-1.	
		1ПС 57.5.9.2,5-2.Я-1.	
		1ПС 57.5.9.2,5-4.Я-1.	
		1ПС 57.5.9.2,5-6.Я-1.	
		1ПС 57.5.9.3,0-6.Я-1.	
		1ПС 57.5.12.2,5-2.Я-1.	
		1ПС 57.5.12.2,5-4.Я-1.	
		1ПС 57.5.12.2,5-6.Я-1.	
		1ПС 57.5.12.3,0-3.Я-1.	
		1ПС 57.5.12.3,0-6.Я-1.	
I.030.I-I.I-I 41	ПАНЕЛЬ	1ПС 57.5.13.2,5-2.Л-1.	168
		1ПС 57.5.13.2,5-5.Л-1.	
		1ПС 57.5.13.2,5-6.Л-1.	
		1ПС 57.5.13.3,0-3.Л-1.	
		1ПС 57.5.13.3,0-6.Л-1.	
		1ПС 57.5.13.3,5-6.Л-1.	
		1ПС 57.5.13.4,0-6.Л-1.	
		1ПС 57.5.15.2,5-2.Л-1.	
		1ПС 57.5.15.2,5-5.Л-1.	
		1ПС 57.5.15.2,5-6.Л-1.	
		1ПС 57.5.15.3,0-3.Л-1.	
		1ПС 57.5.15.3,0-6.Л-1.	
		1ПС 57.5.15.3,5-6.Л-1.	
		1ПС 57.5.15.4,0-6.Л-1.	
		1ПС 57.5.13.2,5-2.Я-1.	

ЭПВЦ КиевЗНИИЭП | ОПЕРАТОР ТЛП КОРТ | ВЗАМ. ИНВ.№ | ПОДП. И ДАТА | ИНВ. № ПОДЛ

ОБОЗНАЧЕНИЕ	НАИМЕНОВАНИЕ		СТР.
		1ПС 57.5.13.2,5-5.Я-1.	
		1ПС 57.5.13.2,5-6.Я-1.	
		1ПС 57.5.13.3,0-3.Я-1.	
		1ПС 57.5.13.3,0-6.Я-1.	
		1ПС 57.5.15.2,5-2.Я-1.	
		1ПС 57.5.15.2,5-5.Я-1.	
		1ПС 57.5.15.2,5-6.Я-1.	
		1ПС 57.5.15.3,0-3.Я-1.	
		1ПС 57.5.15.3,0-6.Я-1.	
I.030.I-I.I-I 42	ПАНЕЛЬ	1ПС 57.5.18.2,5-2.Л-1.	173
		1ПС 57.5.18.2,5-4.Л-1.	
		1ПС 57.5.18.2,5-6.Л-1.	
		1ПС 57.5.18.3,0-2.Л-1.	
		1ПС 57.5.18.3,0-6.Л-1.	
		1ПС 57.5.18.3,5-6.Л-1.	
		1ПС 57.5.18.4,0-6.Л-1.	
		1ПС 57.5.21.2,5-2.Л-1.	
		1ПС 57.5.21.2,5-4.Л-1.	
		1ПС 57.5.21.2,5-6.Л-1.	
		1ПС 57.5.21.3,0-2.Л-1.	
		1ПС 57.5.21.3,0-5.Л-1.	
		1ПС 57.5.21.3,0-6.Л-1.	
		1ПС 57.5.21.3,5-6.Л-1.	
		1ПС 57.5.21.4,0-6.Л-1.	
		1ПС 57.5.18.2,5-2.Я-1.	
		1ПС 57.5.18.2,5-4.Я-1.	
		1ПС 57.5.18.2,5-6.Я-1.	
		1ПС 57.5.18.3,0-2.Я-1.	
		1ПС 57.5.18.3,0-6.Я-1.	
I.030.I-I.I-I 43	ПАНЕЛЬ	1ПС 57.6.2,5-8.Л-1.	177
		1ПС 57.6.3,0-8.Л-1.	
		1ПС 57.6.3,5-8.Л-1.	
		1ПС 57.6.4,0-8.Л-1.	
		1ПС 57.5.6.2,5-8.Л-1.	
		1ПС 57.5.6.3,0-8.Л-1.	
		1ПС 57.5.6.3,5-8.Л-1.	
		1ПС 57.5.6.4,0-8.Л-1.	
		1ПС 57.6.2,5-8.Я-1.	
		1ПС 57.6.3,0-8.Я-1.	
		1ПС 57.5.6.2,5-8.Я-1.	
		1ПС 57.5.6.3,0-8.Я-1.	
I.030.I-I.I-I 44	ПАНЕЛЬ	1ПС 27.6.2,5-6.Л-2.	180
		1ПС 27.6.3,0-6.Л-2.	
		1ПС 27.6.3,5-6.Л-2.	
		1ПС 27.6.4,0-6.Л-2.	
		1ПС 27.9.2,5-6.Л-2.	
		1ПС 27.9.3,0-6.Л-2.	
		1ПС 27.9.3,5-6.Л-2.	
		1ПС 27.9.4,0-6.Л-2.	
		1ПС 27.12.2,5-6.Л-2.	
		1ПС 27.12.3,0-6.Л-2.	
		1ПС 27.12.3,5-6.Л-2.	
		1ПС 27.12.4,0-6.Л-2.	

ЭПВЦ КиевЗНИИЭП | ОПЕРАТОР ТЛП КОРТ | ВЗАМ. ИНВ.№ | ПОДП. И ДАТА | ИНВ. № ПОДЛ

ОБОЗНАЧЕНИЕ	НАИМЕНОВАНИЕ		СТР.
		1ПС 27.13.2,5-6.Л-2.	
		1ПС 27.13.3,0-6.Л-2.	
		1ПС 27.13.3,5-6.Л-2.	
		1ПС 27.13.4,0-6.Л-2.	
		1ПС 27.6.2,5-6.Я-2.	
		1ПС 27.6.3,0-6.Я-2.	
		1ПС 27.9.2,5-6.Я-2.	
		1ПС 27.9.3,0-6.Я-2.	
		1ПС 27.12.2,5-6.Я-2.	
		1ПС 27.12.3,0-6.Я-2.	
		1ПС 27.13.2,5-6.Я-2.	
		1ПС 27.13.3,0-6.Я-2.	
I.030.I-I.I-I 45	ПАНЕЛЬ	1ПС 27.15.2,5-6.Л-2.	185
		1ПС 27.15.3,0-6.Л-2.	
		1ПС 27.15.3,5-6.Л-2.	
		1ПС 27.15.4,0-6.Л-2.	
		1ПС 27.18.2,5-6.Л-2.	
		1ПС 27.18.3,0-6.Л-2.	
		1ПС 27.18.3,5-6.Л-2.	
		1ПС 27.18.4,0-6.Л-2.	
		1ПС 27.21.2,5-6.Л-2.	
		1ПС 27.21.3,0-6.Л-2.	
		1ПС 27.21.3,5-6.Л-2.	
		1ПС 27.21.4,0-6.Л-2.	
		1ПС 27.15.2,5-6.Я-2.	
		1ПС 27.15.3,0-6.Я-2.	
		1ПС 27.18.2,5-6.Я-2.	
		1ПС 27.18.3,0-6.Я-2.	
I.030.I-I.I-I 46	ПАНЕЛЬ	1ПС 27.5.6.2,5-6.Л-2.	189
		1ПС 27.5.6.3,0-6.Л-2.	
		1ПС 27.5.6.3,5-6.Л-2.	
		1ПС 27.5.6.4,0-6.Л-2.	
		1ПС 27.5.9.2,5-6.Л-2.	
		1ПС 27.5.9.3,0-6.Л-2.	
		1ПС 27.5.9.3,5-6.Л-2.	
		1ПС 27.5.9.4,0-6.Л-2.	
		1ПС 27.5.12.2,5-6.Л-2.	
		1ПС 27.5.12.3,0-6.Л-2.	
		1ПС 27.5.12.3,5-6.Л-2.	
		1ПС 27.5.12.4,0-6.Л-2.	
		1ПС 27.5.13.2,5-6.Л-2.	
		1ПС 27.5.13.3,0-6.Л-2.	
		1ПС 27.5.13.3,5-6.Л-2.	
		1ПС 27.5.13.4,0-6.Л-2.	
		1ПС 27.5.6.2,5-6.Я-2.	
		1ПС 27.5.6.3,0-6.Я-2.	
		1ПС 27.5.9.2,5-6.Я-2.	
		1ПС 27.5.9.3,0-6.Я-2.	
		1ПС 27.5.12.2,5-6.Я-2.	
		1ПС 27.5.12.3,0-6.Я-2.	
		1ПС 27.5.13.2,5-6.Я-2.	
		1ПС 27.5.13.3,0-6.Я-2.	
I.030.I-I.I-I 47	ПАНЕЛЬ	1ПС 27.5.15.2,5-6.Л-2.	194

ОБОЗНАЧЕНИЕ	НАИМЕНОВАНИЕ		СТР.
		1ПС 27.5.15.3,0-6.Л-2.	
		1ПС 27.5.15.3,5-6.Л-2.	
		1ПС 27.5.15.4,0-6.Л-2.	
		1ПС 27.5.18.2,5-6.Л-2.	
		1ПС 27.5.18.3,0-6.Л-2.	
		1ПС 27.5.18.3,5-6.Л-2.	
		1ПС 27.5.18.4,0-6.Л-2.	
		1ПС 27.5.21.2,5-6.Л-2.	
		1ПС 27.5.21.3,0-6.Л-2.	
		1ПС 27.5.21.3,5-6.Л-2.	
		1ПС 27.5.21.4,0-6.Л-2.	
		1ПС 27.5.15.2,5-6.Я-2.	
		1ПС 27.5.15.3,0-6.Я-2.	
		1ПС 27.5.18.2,5-6.Я-2.	
		1ПС 27.5.18.3,0-6.Я-2.	
I.030.I-I.I-I 48	ПАНЕЛЬ	1ПС 57.6.2,5-6.Л-2.	198
		1ПС 57.6.3,0-6.Л-2.	
		1ПС 57.6.3,5-6.Л-2.	
		1ПС 57.6.4,0-4.Л-2.	
		1ПС 57.6.4,0-6.Л-2.	
		1ПС 57.6.2,5-6.Я-2.	
		1ПС 57.6.3,0-6.Я-2.	
I.030.I-I.I-I 49	ПАНЕЛЬ	1ПС 57.9.2,5-2.Л-2.	201
		1ПС 57.9.2,5-4.Л-2.	
		1ПС 57.9.2,5-6.Л-2.	
		1ПС 57.9.3,0-6.Л-2.	
		1ПС 57.9.3,5-6.Л-2.	
		1ПС 57.9.4,0-6.Л-2.	
		1ПС 57.12.2,5-2.Л-2.	
		1ПС 57.12.2,5-4.Л-2.	
		1ПС 57.12.2,5-6.Л-2.	
		1ПС 57.12.3,0-3.Л-2.	
		1ПС 57.12.3,0-6.Л-2.	
		1ПС 57.12.3,5-6.Л-2.	
		1ПС 57.12.4,0-6.Л-2.	
		1ПС 57.9.2,5-2.Я-2.	
		1ПС 57.9.2,5-4.Я-2.	
		1ПС 57.9.2,5-6.Я-2.	
		1ПС 57.9.3,0-6.Я-2.	
		1ПС 57.12.2,5-2.Я-2.	
		1ПС 57.12.2,5-4.Я-2.	
		1ПС 57.12.2,5-6.Я-2.	
		1ПС 57.12.3,0-3.Я-2.	
		1ПС 57.12.3,0-6.Я-2.	
I.030.I-I.I-I 50	ПАНЕЛЬ	1ПС 57.13.2,5-2.Л-2.	205
		1ПС 57.13.2,5-5.Л-2.	
		1ПС 57.13.2,5-6.Л-2.	
		1ПС 57.13.3,0-3.Л-2.	
		1ПС 57.13.3,0-6.Л-2.	
		1ПС 57.13.3,5-6.Л-2.	
		1ПС 57.13.4,0-6.Л-2.	
		1ПС 57.15.2,5-2.Л-2.	
		1ПС 57.15.2,5-5.Л-2.	

ЭПВЦ КиевЗНИИЭП ОПЕРАТОР ТПП КОРТ
ВЗАМ. ИНВ.№ ПОДП. И ДАТА ИНВ. № ПОДЛ.

ОБОЗНАЧЕНИЕ	НАИМЕНОВАНИЕ		СТР.
I.030.I-I.I-I 51	ПАНЕЛЬ	1ПС 57.15.2,5-6.Л-2.	210
		1ПС 57.15.3,0-3.Л-2.	
		1ПС 57.15.3,0-6.Л-2.	
		1ПС 57.15.3,5-6.Л-2.	
		1ПС 57.15.4,0-6.Л-2.	
		1ПС 57.13.2,5-2.Я-2.	
		1ПС 57.13.2,5-5.Я-2.	
		1ПС 57.13.2,5-6.Я-2.	
		1ПС 57.13.3,0-3.Я-2.	
		1ПС 57.13.3,0-6.Я-2.	
		1ПС 57.15.2,5-2.Я-2.	
		1ПС 57.15.2,5-5.Я-2.	
		1ПС 57.15.2,5-6.Я-2.	
		1ПС 57.15.3,0-3.Я-2.	
		1ПС 57.15.3,0-6.Я-2.	
		1ПС 57.18.2,5-2.Л-2.	
		1ПС 57.18.2,5-4.Л-2.	
		1ПС 57.18.2,5-6.Л-2.	
		1ПС 57.18.3,0-2.Л-2.	
		1ПС 57.18.3,0-6.Л-2.	
		1ПС 57.18.3,5-6.Л-2.	
		1ПС 57.18.4,0-6.Л-2.	
		1ПС 57.21.2,5-2.Л-2.	
		1ПС 57.21.2,5-4.Л-2.	
		1ПС 57.21.2,5-6.Л-2.	
		1ПС 57.21.3,0-2.Л-2.	
		1ПС 57.21.3,0-5.Л-2.	
		1ПС 57.21.3,0-6.Л-2.	
		1ПС 57.21.3,5-6.Л-2.	
		1ПС 57.21.4,0-6.Л-2.	
		1ПС 57.18.2,5-2.Я-2.	
		1ПС 57.18.2,5-4.Я-2.	
		1ПС 57.18.2,5-6.Я-2.	
		1ПС 57.18.3,0-2.Я-2.	
		1ПС 57.18.3,0-6.Я-2.	
I.030.I-I.I-I 52	ПАНЕЛЬ	1ПС 57.5.6.2,5-6.Л-2.	214
		1ПС 57.5.6.3,0-6.Л-2.	
		1ПС 57.5.6.3,5-6.Л-2.	
		1ПС 57.5.6.4,0-4.Л-2.	
		1ПС 57.5.6.4,0-6.Л-2.	
		1ПС 57.5.6.2,5-6.Я-2.	
		1ПС 57.5.6.3,0-6.Я-2.	
I.030.I-I.I-I 53	ПАНЕЛЬ	1ПС 57.5.9.2,5-2.Л-2.	217
		1ПС 57.5.9.2,5-4.Л-2.	
		1ПС 57.5.9.2,5-6.Л-2.	
		1ПС 57.5.9.3,0-6.Л-2.	
		1ПС 57.5.9.3,5-6.Л-2.	
		1ПС 57.5.9.4,0-6.Л-2.	
		1ПС 57.5.12.2,5-2.Л-2.	
		1ПС 57.5.12.2,5-4.Л-2.	
		1ПС 57.5.12.2,5-6.Л-2.	
		1ПС 57.5.12.3,0-3.Л-2.	
		1ПС 57.5.12.3,0-6.Л-2.	

ОБОЗНАЧЕНИЕ	НАИМЕНОВАНИЕ		СТР.
I.030.I-I.I-I 54	ПАНЕЛЬ	1ПС 57.5.12.3,5-6.Л-2.	221
		1ПС 57.5.12.4,0-6.Л-2.	
		1ПС 57.5.9.2,5-2.Я-2.	
		1ПС 57.5.9.2,5-4.Я-2.	
		1ПС 57.5.9.2,5-6.Я-2.	
		1ПС 57.5.9.3,0-6.Я-2.	
		1ПС 57.5.12.2,5-2.Я-2.	
		1ПС 57.5.12.2,5-4.Я-2.	
		1ПС 57.5.12.2,5-6.Я-2.	
		1ПС 57.5.12.3,0-3.Я-2.	
		1ПС 57.5.12.3,0-6.Я-2.	
		1ПС 57.5.13.2,5-2.Л-2.	
		1ПС 57.5.13.2,5-5.Л-2.	
		1ПС 57.5.13.2,5-6.Л-2.	
		1ПС 57.5.13.3,0-3.Л-2.	
		1ПС 57.5.13.3,0-6.Л-2.	
		1ПС 57.5.13.3,5-6.Л-2.	
		1ПС 57.5.13.4,0-6.Л-2.	
		1ПС 57.5.15.2,5-2.Л-2.	
		1ПС 57.5.15.2,5-5.Л-2.	
		1ПС 57.5.15.2,5-6.Л-2.	
		1ПС 57.5.15.3,0-3.Л-2.	
		1ПС 57.5.15.3,0-6.Л-2.	
		1ПС 57.5.15.3,5-6.Л-2.	
		1ПС 57.5.15.4,0-6.Л-2.	
		1ПС 57.5.13.2,5-2.Я-2.	
		1ПС 57.5.13.2,5-5.Я-2.	
		1ПС 57.5.13.2,5-6.Я-2.	
		1ПС 57.5.13.3,0-3.Я-2.	
		1ПС 57.5.13.3,0-6.Я-2.	
		1ПС 57.5.15.2,5-2.Я-2.	
		1ПС 57.5.15.2,5-5.Я-2.	
		1ПС 57.5.15.2,5-6.Я-2.	
		1ПС 57.5.15.3,0-3.Я-2.	
		1ПС 57.5.15.3,0-6.Я-2.	
I.030.I-I.I-I 55	ПАНЕЛЬ	1ПС 57.5.18.2,5-2.Л-2.	226
		1ПС 57.5.18.2,5-4.Л-2.	
		1ПС 57.5.18.2,5-6.Л-2.	
		1ПС 57.5.18.3,0-2.Л-2.	
		1ПС 57.5.18.3,0-6.Л-2.	
		1ПС 57.5.18.3,5-6.Л-2.	
		1ПС 57.5.18.4,0-6.Л-2.	
		1ПС 57.5.21.2,5-2.Л-2.	
		1ПС 57.5.21.2,5-4.Л-2.	
		1ПС 57.5.21.2,5-6.Л-2.	
		1ПС 57.5.21.3,0-2.Л-2.	
		1ПС 57.5.21.3,0-5.Л-2.	
		1ПС 57.5.21.3,0-6.Л-2.	
		1ПС 57.5.21.3,5-6.Л-2.	
		1ПС 57.5.21.4,0-6.Л-2.	
		1ПС 57.5.18.2,5-2.Я-2.	
		1ПС 57.5.18.2,5-4.Я-2.	
		1ПС 57.5.18.2,5-6.Я-2.	

ОБОЗНАЧЕНИЕ	НАИМЕНОВАНИЕ		СТР.
I.030.I-I.I-I 56	ПАНЕЛЬ	1ПС 57,5.18.3,0-2.Я-2. 1ПС 57,5.18.3,0-6.Я-2. 1ПС 57.6.2,5-8.Л-2. 1ПС 57.6.3,0-8.Л-2. 1ПС 57.6.3,5-8.Л-2. 1ПС 57.6.4,0-8.Л-2. 1ПС 57,5.6.2,5-8.Л-2. 1ПС 57,5.6.3,0-8.Л-2. 1ПС 57,5.6.3,5-8.Л-2. 1ПС 57,5.6.4,0-8.Л-2. 1ПС 57.6.2,5-8.Я-2. 1ПС 57.6.3,0-8.Я-2. 1ПС 57,5.6.2,5-8.Я-2. 1ПС 57,5.6.3,0-8.Я-2.	230
I.030.I-I.I-I 57	ПАНЕЛЬ	2ПС 3.12.2,5-Л- 2ПС 3.12.3,0-Л- 2ПС 3.12.3,5-Л- 2ПС 3.12.4,0-Л- 2ПС 3.15.2,5-Л- 2ПС 3.15.3,0-Л- 2ПС 3.15.3,5-Л- 2ПС 3.15.4,0-Л- 2ПС 3.18.2,5-Л- 2ПС 3.18.3,0-Л- 2ПС 3.18.3,5-Л- 2ПС 3.18.4,0-Л- 2ПС 3.21.2,5-Л- 2ПС 3.21.3,0-Л- 2ПС 3.21.3,5-Л- 2ПС 3.21.4,0-Л-	233
I.030.I-I.I-I 58	ПАНЕЛЬ	2ПС 6.12.2,0-Л- 2ПС 6.12.2,5-Л- 2ПС 6.12.3,0-Л- 2ПС 6.12.3,5-Л- 2ПС 6.12.4,0-Л- 2ПС 6.15.2,5-Л- 2ПС 6.15.3,0-Л- 2ПС 6.15.3,5-Л- 2ПС 6.15.4,0-Л- 2ПС 6.12.2,0-Я- 2ПС 6.12.2,5-Я- 2ПС 6.12.3,0-Я- 2ПС 6.15.2,5-Я- 2ПС 6.15.3,0-Я-	237
I.030.I-I.I-I 59	ПАНЕЛЬ	2ПС 6.18.2,0-Л- 2ПС 6.18.2,5-Л- 2ПС 6.18.3,0-Л- 2ПС 6.18.3,5-Л- 2ПС 6.18.4,0-Л- 2ПС 6.21.2,5-Л- 2ПС 6.21.3,0-Л- 2ПС 6.21.3,5-Л- 2ПС 6.21.4,0-Л-	240

ЭПВЦ КиевЗНИИЭП
ОПЕРАТОР ТЛП КОРТ
ИНВ. № ПОДЛ. | ПОДП. И ДАТА | ВЗАМ. ИНВ. №

ФОРМАТ А4

ОБОЗНАЧЕНИЕ	НАИМЕНОВАНИЕ		СТР.
		2ПС 6.24.2,0-Л- 2ПС 6.24.2,5-Л- 2ПС 6.24.3,0-Л- 2ПС 6.18.2,0-Я- 2ПС 6.18.2,5-Я- 2ПС 6.18.3,0-Я- 2ПС 6.21.2,5-Я- 2ПС 6.21.3,0-Я- 2ПС 6.24.2,0-Я- 2ПС 6.24.2,5-Я- 2ПС 6.24.3,0-Я-	
I.030.I-I.I-I 60	ПАНЕЛЬ	2ПС 12.12.2,0-Л- 2ПС 12.12.2,5-Л- 2ПС 12.12.3,0-Л- 2ПС 12.12.3,5-Л- 2ПС 12.12.4,0-Л- 2ПС 12.15.2,5-Л- 2ПС 12.15.3,0-Л- 2ПС 12.15.3,5-Л- 2ПС 12.15.4,0-Л- 2ПС 12.12.2,0-Я- 2ПС 12.12.2,5-Я- 2ПС 12.12.3,0-Я- 2ПС 12.15.2,5-Я- 2ПС 12.15.3,0-Я-	244
I.030.I-I.I-I 6I	ПАНЕЛЬ	2ПС 12.18.2,0-Л- 2ПС 12.18.2,5-Л- 2ПС 12.18.3,0-Л- 2ПС 12.18.3,5-Л- 2ПС 12.18.4,0-Л- 2ПС 12.21.2,5-Л- 2ПС 12.21.3,0-Л- 2ПС 12.21.3,5-Л- 2ПС 12.21.4,0-Л- 2ПС 12.24.2,0-Л- 2ПС 12.24.2,5-Л- 2ПС 12.24.3,0-Л- 2ПС 12.18.2,0-Я- 2ПС 12.18.2,5-Я- 2ПС 12.18.3,0-Я- 2ПС 12.21.2,5-Я- 2ПС 12.21.3,0-Я- 2ПС 12.24.2,0-Я- 2ПС 12.24.2,5-Я- 2ПС 12.24.3,0-Я-	247
I.030.I-I.I-I 62	ПАНЕЛЬ	2ПС 15.12.2,0-Л- 2ПС 15.12.2,5-Л- 2ПС 15.12.3,0-Л- 2ПС 15.12.3,5-Л- 2ПС 15.18.2,0-Л- 2ПС 15.18.2,5-Л- 2ПС 15.18.3,0-Л- 2ПС 15.18.3,5-Л-	251

ОБОЗНАЧЕНИЕ	НАИМЕНОВАНИЕ		СТР.
		2ПС 15.24.2,0-Л-	
		2ПС 15.24.2,5-Л-	
		2ПС 15.24.3,0-Л-	
		2ПС 15.24.3,5-Л-	
		2ПС 15.12.2,0-Я-	
		2ПС 15.12.2,5-Я-	
		2ПС 15.12.3,0-Я-	
		2ПС 15.18.2,0-Я-	
		2ПС 15.18.2,5-Я-	
		2ПС 15.18.3,0-Я-	
		2ПС 15.24.2,0-Я-	
		2ПС 15.24.2,5-Я-	
		2ПС 15.24.3,0-Я-	
I.030.I-I.I-I 63	ПАНЕЛЬ	2ПС 30.24.2,0-Л-	255
		2ПС 30.24.2,5-Л-	
		2ПС 30.24.3,0-Л-	
		2ПС 30.24.3,5-Л-	
		2ПС 30.24.2,0-Я-	
		2ПС 30.24.2,5-Я-	
		2ПС 30.24.3,0-Я-	
I.030.I-I.I-I 64	ПАНЕЛЬ	2ПС 8.12.2,0-Л-	258
		2ПС 8.18.2,0-Л-	
		2ПС 8.24.2,0-Л-	
		2ПС 9.12.2,5-Л-	
		2ПС 9.18.2,5-Л-	
		2ПС 9.24.2,5-Л-	
		2ПС 9,3.12.3,0-Л-	
		2ПС 9,3.18.3,0-Л-	
		2ПС 9,3.24.3,0-Л-	
		2ПС 10.12.3,5-Л-	
		2ПС 10.18.3,5-Л-	
		2ПС 10.24.3,5-Л-	
		2ПС 8.12.2,0-Я-	
		2ПС 8.18.2,0-Я-	
		2ПС 8.24.2,0-Я-	
		2ПС 9.12.2,5-Я-	
		2ПС 9.18.2,5-Я-	
		2ПС 9.24.2,5-Я-	
		2ПС 9,3.12.3,0-Я-	
		2ПС 9,3.18.3,0-Я-	
		2ПС 9,3.24.3,0-Я-	
I.030.I-I.I-I 65	ПАНЕЛЬ	2ПС 11.12.2,0-Л-	262
		2ПС 11.18.2,0-Л-	
		2ПС 11.24.2,0-Л-	
		2ПС 11,3.12.2,5-Л-	
		2ПС 11,3.18.2,5-Л-	
		2ПС 11,3.24.2,5-Л-	
		2ПС 12.12.3,0-Л-	
		2ПС 12.18.3,0-Л-	
		2ПС 12.24.3,0-Л-	
		2ПС 12,3.12.3,5-Л-	
		2ПС 12,3.18.3,5-Л-	
		2ПС 12,3.24.3,5-Л-	

ЭПВЦ КиевЗНИИЭП ОПЕРАТОР ТЛП КОРТ
ВЗАМ. ИНВ.№ ПОДП. И ДАТА ИНВ. № ПОДЛ.

ОБОЗНАЧЕНИЕ	НАИМЕНОВАНИЕ		СТР.
		2ПС 11.12.2,0-Я-	
		2ПС 11.18.2,0-Я-	
		2ПС 11.24.2,0-Я-	
		2ПС 11,3.12.2,5-Я-	
		2ПС 11,3.18.2,5-Я-	
		2ПС 11,3.24.2,5-Я-	
		2ПС 12.12.3,0-Я-	
		2ПС 12.18.3,0-Я-	
		2ПС 12.24.3,0-Я-	
I.030.I-I.I-I 66	ПАНЕЛЬ	2ПС 17.12.2,0-Л-	266
		2ПС 17.18.2,0-Л-	
		2ПС 17.24.2,0-Л-	
		2ПС 18.12.2,5-Л-	
		2ПС 18.18.2,5-Л-	
		2ПС 18.24.2,5-Л-	
		2ПС 18,3.12.3,0-Л-	
		2ПС 18,3.18.3,0-Л-	
		2ПС 18,3.24.3,0-Л-	
		2ПС 19.12.3,5-Л-	
		2ПС 19.18.3,5-Л-	
		2ПС 19.24.3,5-Л-	
		2ПС 17.12.2,0-Я-	
		2ПС 17.18.2,0-Я-	
		2ПС 17.24.2,0-Я-	
		2ПС 18.12.2,5-Я-	
		2ПС 18.18.2,5-Я-	
		2ПС 18.24.2,5-Я-	
		2ПС 18,3.12.3,0-Я-	
		2ПС 18,3.18.3,0-Я-	
		2ПС 18,3.24.3,0-Я-	
I.030.I-I.I-I 67	ПАНЕЛЬ	2ПС 20.12.2,0-Л-	270
		2ПС 20.18.2,0-Л-	
		2ПС 20.24.2,0-Л-	
		2ПС 20,3.12.2,5-Л-	
		2ПС 20,3.18.2,5-Л-	
		2ПС 20,3.24.2,5-Л-	
		2ПС 21.12.3,0-Л-	
		2ПС 21.18.3,0-Л-	
		2ПС 21.24.3,0-Л-	
		2ПС 21,3.12.3,5-Л-	
		2ПС 21,3.18.3,5-Л-	
		2ПС 21,3.24.3,5-Л-	
		2ПС 20.12.2,0-Я-	
		2ПС 20.18.2,0-Я-	
		2ПС 20.24.2,0-Я-	
		2ПС 20,3.12.2,5-Я-	
		2ПС 20,3.18.2,5-Я-	
		2ПС 20,3.24.2,5-Я-	
		2ПС 21.12.3,0-Я-	
		2ПС 21.18.3,0-Я-	
		2ПС 21.24.3,0-Я-	
I.030.I-I.I-I 68	ПАНЕЛЬ	3ПС 41.90.20-Л-	274
		3ПС 41.120.20-Л-	

ЭПВЦ КиевЗНИИЭП ОПЕРАТОР ТЛП КОРТ
ВЗАМ. ИНВ.№ ПОДП. И ДАТА ИНВ. № ПОДЛ.

ОБОЗНАЧЕНИЕ	НАИМЕНОВАНИЕ		СТР.
		3ПС 41.150.20-Л-	
		3ПС 41.180.20-Л-	
		3ПС 41.90.20-Я-	
		3ПС 41.120.20-Я-	
		3ПС 41.150.20-Я-	
		3ПС 41.180.20-Я-	
		3ПС 41.60.25-Л-	
		3ПС 41.90.25-Л-	
		3ПС 41.120.25-Л-	
		3ПС 41.130.25-Л-	
		3ПС 41.150.25-Л-	
		3ПС 41.180.25-Л-	
		3ПС 41.210.25-Л-	
		3ПС 41.60.25-Я-	
		3ПС 41.90.25-Я-	
		3ПС 41.120.25-Я-	
		3ПС 41.130.25-Я-	
		3ПС 41.150.25-Я-	
		3ПС 41.180.25-Я-	
		3ПС 41.210.25-Я-	
I.030.I-I.I-I 69	ПАНЕЛЬ	3ПС 46.60.25-Л-	278
		3ПС 46.90.25-Л-	
		3ПС 46.120.25-Л-	
		3ПС 46.130.25-Л-	
		3ПС 46.150.25-Л-	
		3ПС 46.180.25-Л-	
		3ПС 46.210.25-Л-	
		3ПС 46.60.25-Я-	
		3ПС 46.90.25-Я-	
		3ПС 46.120.25-Я-	
		3ПС 46.130.25-Я-	
		3ПС 46.150.25-Я-	
		3ПС 46.180.25-Я-	
		3ПС 46.210.25-Я-	
		3ПС 46.60.30-Л-	
		3ПС 46.90.30-Л-	
		3ПС 46.120.30-Л-	
		3ПС 46.130.30-Л-	
		3ПС 46.150.30-Л-	
		3ПС 46.180.30-Л-	
		3ПС 46.210.30-Л-	
		3ПС 46.60.30-Я-	
		3ПС 46.90.30-Я-	
		3ПС 46.120.30-Я-	
		3ПС 46.130.30-Я-	
		3ПС 46.150.30-Я-	
		3ПС 46.180.30-Я-	
		3ПС 46.210.30-Я-	
I.030.I-I.I-I 70	ПАНЕЛЬ	3ПС 51.60.30-Л-	283
		3ПС 51.90.30-Л-	
		3ПС 51.120.30-Л-	
		3ПС 51.130.30-Л-	
		3ПС 51.150.30-Л-	

ОБОЗНАЧЕНИЕ	НАИМЕНОВАНИЕ		СТР.
		3ПС 51.180.30-Л-	
		3ПС 51.210.30-Л-	
		3ПС 51.60.30-Я-	
		3ПС 51.90.30-Я-	
		3ПС 51.120.30-Я-	
		3ПС 51.130.30-Я-	
		3ПС 51.150.30-Я-	
		3ПС 51.180.30-Я-	
		3ПС 51.210.30-Я-	
		3ПС 51.60.35-Л-	
		3ПС 51.90.35-Л-	
		3ПС 51.120.35-Л-	
		3ПС 51.130.35-Л-	
		3ПС 51.150.35-Л-	
		3ПС 51.180.35-Л-	
		3ПС 51.210.35-Л-	
I.030.I-I.I-I 71	ПАНЕЛЬ	3ПС 56.60.35-Л-	287
		3ПС 56.90.35-Л-	
		3ПС 56.120.35-Л-	
		3ПС 56.130.35-Л-	
		3ПС 56.150.35-Л-	
		3ПС 56.180.35-Л-	
		3ПС 56.210.35-Л-	
		3ПС 56.60.40-Л-	
		3ПС 56.90.40-Л-	
		3ПС 56.120.40-Л-	
		3ПС 56.130.40-Л-	
		3ПС 56.150.40-Л-	
		3ПС 56.180.40-Л-	
		3ПС 56.210.40-Л-	
I.030.I-I.I-I 72	ПАНЕЛЬ	3ПС 61.60.40-Л-	291
		3ПС 61.90.40-Л-	
		3ПС 61.120.40-Л-	
		3ПС 61.130.40-Л-	
		3ПС 61.150.40-Л-	
		3ПС 61.180.40-Л-	
		3ПС 61.210.40-Л-	
I.030.I-I.I-I 73	ПАНЕЛЬ	4ПС 67.120.25-Л-	294
		4ПС 67.120.30-Л-	
		4ПС 67.120.35-Л-	
		4ПС 67.120.40-Л-	
		4ПС 67.150.25-Л-	
		4ПС 67.150.30-Л-	
		4ПС 67.150.35-Л-	
		4ПС 67.150.40-Л-	
		4ПС 67.180.25-Л-	
		4ПС 67.180.30-Л-	
		4ПС 67.180.35-Л-	
		4ПС 67.180.40-Л-	
		4ПС 67.210.25-Л-	
		4ПС 67.210.30-Л-	
		4ПС 67.210.35-Л-	
		4ПС 67.210.40-Л-	

ОБОЗНАЧЕНИЕ	НАИМЕНОВАНИЕ		СТР.
I.030.I-I.I-I 74	ПАНЕЛЬ	4ПС 67.120.25-Я-	289
		4ПС 67.120.30-Я-	
		4ПС 67.150.25-Я-	
		4ПС 67.150.30-Я-	
		4ПС 67.180.25-Я-	
		4ПС 67.180.30-Я-	
		4ПС 67.210.25-Я-	
		4ПС 67.210.30-Я-	
		4ПС 72.120.25-Л-	
		4ПС 72.120.30-Л-	
		4ПС 72.120.35-Л-	
		4ПС 72.120.40-Л-	
		4ПС 72.150.25-Л-	
		4ПС 72.150.30-Л-	
		4ПС 72.150.35-Л-	
		4ПС 72.150.40-Л-	
		4ПС 72.180.25-Л-	
		4ПС 72.180.30-Л-	
		4ПС 72.180.35-Л-	
		4ПС 72.180.40-Л-	
		4ПС 72.210.25-Л-	
		4ПС 72.210.30-Л-	
		4ПС 72.210.35-Л-	
		4ПС 72.210.40-Л-	
		4ПС 72.120.25-Я-	
		4ПС 72.120.30-Я-	
		4ПС 72.150.25-Я-	
		4ПС 72.150.30-Я-	
		4ПС 72.180.25-Я-	
		4ПС 72.180.30-Я-	
		4ПС 72.210.25-Я-	
		4ПС 72.210.30-Я-	
I.030.I-I.I-I 75	ПАНЕЛЬ ЦОКОЛЬН.	ПСЦ 30.21.2,5-Л	304
		ПСЦ 30.21.3,5-Л	
		ПСЦ 30.33.2,5-Л	
		ПСЦ 30.33.3,5-Л	
I.030.I-I.I-I 76	ПАНЕЛЬ ЦОКОЛЬН.	ПСЦ 36.21.2,5-Л	306
		ПСЦ 36.21.3,5-Л	
		ПСЦ 36.33.2,5-Л	
		ПСЦ 36.33.3,5-Л	
I.030.I-I.I-I 77	ПАНЕЛЬ ЦОКОЛЬН.	ПСЦ 60.21.2,5-Л	308
		ПСЦ 60.21.3,5-Л	
		ПСЦ 60.33.2,5-Л	
		ПСЦ 60.33.3,5-Л	
I.030.I-I.I-I 78	БАЛКА ЦОКОЛЬНАЯ	БЦ 30.5.2,5-Л	310
		БЦ 30.5.3,5-Л	
		БЦ 36.5.2,5-Л	
		БЦ 36.5.3,5-Л	
		БЦ 60.5.2,5-Л	
		БЦ 60.5.3,5-Л	
I.030.I-I.I-I 00ДI	УЗЛЫ ОПАЛУБОЧНЫЕ		312
I.030.I-I.I-I 00РС	ВЕДОМОСТЬ РАСХОДА СТАЛИ НА ЭЛЕМЕНТ, КГ		315

ЭПВЦ КиевЗНИИЭП | ОПЕРАТОР ТЛП КОРТ

ВЗАМ. ИНВ.№ | ПОДП. И ДАТА | ИНВ. № ПОДЛ

ЭПВЦ КиевЗНИИЭП | ОПЕРАТОР ТПП КОРТ | СКАЛА

I. ОБЩИЕ ДАННЫЕ

Выпуск I-I "Панели из легких и ячеистых бетонов" входят в состав серии I.030.I-I "Стены наружные из однослойных панелей для каркасных общественных зданий, производственных и вспомогательных зданий промышленных предприятий".

Выпуск содержит: техническое описание, спецификации и сборочные чертежи панелей, опалубочные узлы, ведомость расхода стали на панели.

Настоящий выпуск следует рассматривать совместно с выпуском I-2 "Панели из легких и ячеистых бетонов. Пространственные арматурные каркасы" и выпуском I-3 "Панели из легких и ячеистых бетонов. Арматурные и закладные изделия".

Панели запроектированы в соответствии с требованиями СНиП II-2I-75 "Бетонные и железобетонные конструкции. Нормы проектирования", постановления Госстроя СССР от II марта I98Iг. №34 "О повышении расчетных сопротивлений металлопроката, используемого при изготовлении строительных конструкций", ГОСТ II024-72 "Панели из легких бетонов для наружных стен жилых и общественных зданий. Технические требования", ГОСТ IIII8-73 "Панели из автоклавных ячеистых бетонов для наружных стен зданий. Технические требования", ГОСТ I3578-68 "Панели из легких бетонов на пористых заполнителях для наружных стен производственных зданий. Технические требования".

Общие указания по применению и расчету панелей приведены в выпусках0-0 "Состав серии. Общие указания по применению изделий. Номенклатура изделий" и 0-1 „Материалы для проектирования стен многоэтажных зданий с высотами этажей 2,8;/3,0/;3,3;3,6 и 4,2 м."

2. КОНСТРУКЦИЯ И ИЗГОТОВЛЕНИЕ ПАНЕЛЕЙ

2.I. Панель представляет собой плоскую однослойную конструкцию, выполненную из легкого или ячеистого бетона, армированную пространственным каркасом.

2.I.I. Панели марок ПС, IПС, 2ПС, 3ПС, 4ПС запроектированы из следующих видов бетона:

легкий бетон на пористых заполнителях марки по прочности на сжатие М50 с средней плотностью в высушенном состоянии в пределах 900 - I200 кг/м^3 ;

ячеистый бетон марки по прочности на сжатие М35 с средней плотностью в высушенном состоянии в пределах 700 - 800 кг/м^3.

2.I.2. Панели марок ПСЦ и БЦ запроектированы из легкого бетона на пористых заполнителях марки по прочности на сжатие МI00 с средней плотностью в высушенном состоянии в пределах I20С - I300 кг/м^3.

2.I.3. Панели марок ПС, IПС, 2ПС, 3ПС и 4ПС, выполняемые из легкого бетона, имеют наружный и внутренний фактурные слои толщиной соответственно 20 мм и I5 мм. Наружный фактурный слой запроектирован из цементно-песчаного раствора с средней плотностью I800 кг/м^3 марки МI00, внутренний - из раствора марки М50.

В панелях предназначенных для производственных зданий, при наличии агрессивных газов внутри помещений, необходимо предусматривать внутренний фактурный слой из цементно-песчаного раствора толщиной 20 мм с целью защиты арматуры и бетона от коррозии. В этом случае фактурный слой выполняет функции изолирующего слоя, предусмотренные главой СНиП 28-73 "Защита строительных конструкций от коррозии". В панелях марок ПСЦ предусмотрен наружный фактурный слой толщиной 30 мм из цементно-песчаного раствора марки МI00.*

2.I.4. Проектная марка бетона и раствора фактурных слоев по морозостойкости назначается проектной организацией в зависимости от режима эксплуатации ограждающих конструкций и значения расчетной зимней температуры воздуха в районе строительства.

2.I.5. Масса панелей, указанная в рабочих чертежах, определена в соответствии с требованиями ГОСТ II024-72 и ГОСТ IIII8-73 при влажности панелей из легкого бетона I8% и 25% из ячеистого бетона с учетом массы пространственных арматурных каркасов и фактурных слоев.

2.2. Изготовление панелей следует выполнять в соответствии с требованиями ГОСТ II024-72 и ГОСТ IIII8-73 по рабочим чертежам в инвентарной заводской оснастке. При этом необходимо выполнить следующие требования.

2.2.I. Панели изготавливаются в горизонтальных формах фасадной стороной вниз.

2.2.2. Армирование панелей должно производиться сварными пространственными каркасами, которые устанавливаются в форму в собранном виде при закрытых бортах. Все петлевые выпуски фиксируются в проектном положении при помощи бортовых вкладышей формы. Фиксация пространственных каркасов в проектном положении в форме

ВЗАМ. ИНВ.№ | ПОДП. И ДАТА | ИНВ. № ПОДЛ

				I.030.I-I.I-I 00Т0		
НАЧ.ОТД.	БОРИСЕНКО			ТЕХНИЧЕСКОЕ ОПИСАНИЕ	СТАДИЯ	ЛИСТ	ЛИСТОВ
Н.КОНТР.	МАЛАЧЕВСКИЙ				Р	I	14
ГЛ.СПЕЦ.	КОВАЛЬЧУК				ГОСГРАЖДАНСТРОЙ КиевЗНИИЭП		
ПРОВЕРИЛ	ВЕТРОВА						
РАЗРАБ.	МАЛАЧЕВСКИЙ						

ФОРМАТ А4

I.030.I-I.I-I 00Т0

ЛИСТ 2

должна обеспечиваться при помощи пластмассовых или цементных фиксаторов.

2.2.3. Термообработку панелей производить по режимам, предусмотренным в действующих нормативных документах.

2.2.4. Распалубку панелей производить при достижении бетоном прочности не менее 80% проектной марки с применением кантователя, обеспечивающего угол подъёма изделия не менее 70° к горизонту.

2.3. Контроль качества при изготовлении должен производиться путём систематического пооперационного контроля прочности бетонных кубов, толщин защитных слоёв и средней плотности бетона.

2.4. Минимальная прочность к моменту отпуска изделия с завода, если она не оговорена в конкретном проекте, должна быть не менее 80% проектной марки бетона. Влажность панелей из лёгкого бетона не должна быть более 13% для общественных зданий (15%– на перлитовом песке и золе), 15%– для производственных зданий (18%– на перлитовом песке и золе).

2.5. Хранение и транспортирование панелей следует выполнять в соответствии с требованиями ГОСТ 11024-72 и ГОСТ 11118-73.

2.6. Для подъёма панелей предусмотрены строповочные петли. Подъём панелей длиной 9.0м осуществляется за 4 петли, при этом должны быть применены приспособления, обеспечивающие равномерное распределение усилий на все петли (самобалансирующие траверсы).

2.7. Установка закладных изделий в панелях марок ПС, 1ПС, 2ПС, 3ПС и 4ПС производится по конкретному проекту в соответствии с указаниями выпусков 0-1; 0-2; 0-3.

2.8. Приёмка панелей ОТК заводе-изготовителя и контрольная выборочная проверка производятся в соответствии с требованиями ГОСТ 11024-72, ГОСТ 11118-73, ГОСТ 8829-77.

2.9. Складирование панелей типа ПС, 1ПС, 2ПС и ПСЦ следует производить в вертикальном положении.

В рабочих чертежах панелей толщина фактурных слоёв принята: наружного - 20мм, внутреннего -15мм.

3. МАРКИРОВКА ПАНЕЛЕЙ

3.1. Маркировка панелей выполнена в соответствии с требованиями ГОСТ 23009-78 "Конструкции и изделия бетонные и железобетонные сборные. Условные обозначения (марки)". Марка содержит основные характеристики панели и состоит из буквенно-цифровых индексов, образующих три группы обозначений. Группы разделяются между собой дефисом.

Структура марки панелей в общем виде следующая:

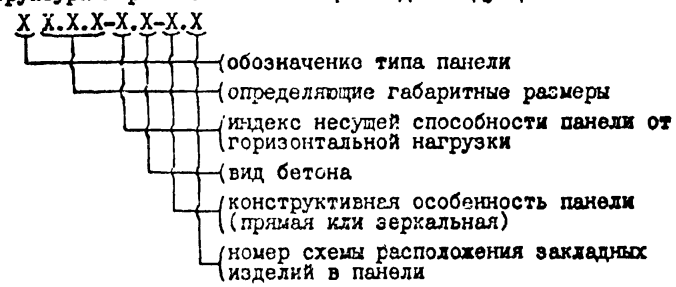

3.2. Первая группа содержит обозначение типа панели и её габаритные размеры. Для обозначения типа панелей использованы следующие буквенно-цифровые индексы:

ПС – панель стеновая рядовая
1ПС – панель стеновая рядовая для внутреннего угла здания
2ПС – панель стеновая простеночная
3ПС – панель стеновая для наружного угла здания
4ПС – панель стеновая простеночная для внутреннего угла здания
ПСЦ – панель цокольная;
БЦ – балка цокольная.

Габаритные размеры, обозначающие соответственно длину, высоту и толщину, даны для панелей ПС, 1ПС, 2ПС, ПСЦ, БЦ в дециметрах(округлённо до 0,1), а для панелей 3ПС и 4ПС в сантиметрах.

3.3. Во вторую группу обозначений входят индекс несущей способности и вид бетона. Для обозначения несущей способности панели применены цифровые индексы, соответствующие следующей нормативной ветровой нагрузке на 1 м² поверхности панели:

1 – 50 кгс/м² (500 Па);
2 – 100 кгс/м² (1000 Па);
3 – 150 кгс/м² (1500 Па);
4 – 200 кгс/м² (2000 Па);

10046-01 17

5 - 250 кгс/м^2 (2500 Па);
6 - 300 кгс/м^2 (3000 Па);
8 - в пределах 50 кгс/м^2 - 300 кгс/м^2 (500 - 3000 Па) для подкарнизных панелей высотой 585 мм.

В качестве подкарнизных следует применять панели высотой 885 мм с индексом несущей способности 6, и панели высотой 585 мм с индексом 8.

Индексы несущей способности присваиваются только панелям типа ПС и IПС. Панели типа 2ПС, 3ПС, и 4ПС могут применятся при ветровых нагрузках в пределах 50 - 300 кгс/м^2 (50 - 300 Па).

Вид бетона имеет следующее обозначение:

Л - легкий бетон на пористых заполнителях;

Я - ячеистый бетон.

3.4. Третья группа содержит характеристику конструктивных особенностей панели и может состоять из двух цифровых подгрупп. В панелях типа ПСЦ и БЦ третья группа отсутствует. В панелях 2ПС, 3ПС и 4ПС присутствует только одна подгруппа, означающая номер схемы расположения закладных изделий в панели. В панелях ПС и IПС могут быть две подгруппы. Первая подгруппа обозначает особенность конфигурации панели и принимает следующие значения:

I - панель прямая;

2 - панель зеркальная, вторая подгруппа обозначает номер схемы расположения закладных изделий в панели. Если в марке панели типа ПС и IПС одна подгруппа, то она означает номер схемы расположения закладных изделий в панели.

3.5. Примеры маркировки панелей.

IПС 60.9.2,5-6.Л-I.5 - панель рядовая для внутренних углов здания длиной 5980 мм, высотой 885 мм, толщиной 250 мм, допускающая нормативную ветровую нагрузку 3000 Па, из легкого бетона на пористых заполнителях, прямая со схемой расположения закладных изделий №5.

ПС 72.I8.3,0-4.Л-I2 - панель рядовая длиной 7I80 мм, высотой I785 мм, толщиной 300 мм, допускающая нормативную ветровую нагрузку 2000 Па, из легкого бетона на пористых заполнителях с номером схемы расположения закладных изделий №I2.

2ПС I2.I5.3,5-Я-7 - панель простеночная длиной II80 мм, высотой I485 мм, толщиной 350 мм, допускающая нормативную ветровую нагрузку до 3000 Па, из ячеистого бетона, со схемой расположения закладных изделий в панели №7.

ПСЦ 30.2I.2,5-Л - панель цокольная длиной 2980 мм, высотой 2070 мм, толщиной 250 мм, из легкого бетона на пористых заполнителях.

3.6. В выпуске I-I приведены неполные марки панелей (без обозначения номера схемы расположения закладных изделий) типа ПС,IПС, 2ПС, 3ПС и 4ПС. Полные марки этих панелей проставляются в конкретном проекте с добавлением к марке, указанной в выпуске I-I соответствующего цифрового индекса, отражающего наличие и расположение закладных изделий в панели, согласно указаниям выпусков 0-I; 0-2 и 0-3. Для панелей типа ПСЦ и БЦ полные марки панелей приведены в настоящем выпуске.

4. ИСПЫТАНИЕ ПАНЕЛЕЙ

4.I. Контрольные испытания и оценка качества панелей по показателям прочности, жесткости и трещиностойкости следует проводить в соответствии с требованиями ГОСТ 8829-77 " Конструкции и изделия железобетонные сборные. Методы испытания и оценка прочности, жесткости и трещиностойкости" нагружением конструкции до контролируемого предельного состояния путем силового воздействия. Партия изделий признается годной, если результаты испытаний отобранных панелей удовлетворяют всем требованиям по прочности, жесткости и трещиностойкости.

4.2. Величина коэффициента С для определения значений контрольных нагрузок при оценке прочности, в зависимости от возможного характера разрушения, принята согласно ГОСТ 8829-77 и письма Госстроя СССР от I2 февраля I982г. №I7-Д "Об оценке прочности изгибаемых железобетонных элементов при испытаниях их в соответствии с ГОСТ 8829-77".

4.3. Контролируемая ширина раскрытия трещин равна 0,25 мм.

4.4. Панели следует испытывать на одновременное действие вертикальной и горизонтальной нагрузок и опирать на шарнирные опоры, обеспечивающие свободное перемещение конструкции вдоль ее осей.

На рис. I приведена принципиальная схема опирания и загружения панелей при испытаниях. Конкретная схема установки, на которой рекомендуется проводить испытания, дана на рис. 2. Величину сосредоточенных сил на рис. 2, эквивалентных равномерно распределенной нагрузке на рис. I следует определять по формулам

$$P_в = 0{,}5 \cdot q^в \cdot L; \qquad P_г = 0{,}125 \cdot q^г \cdot L \cdot H;$$

Рис. I

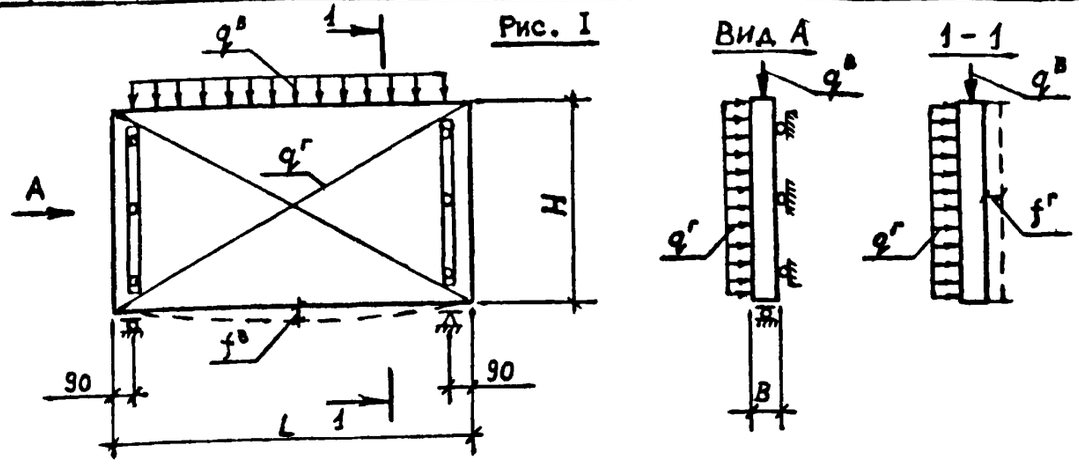

Рис. 2

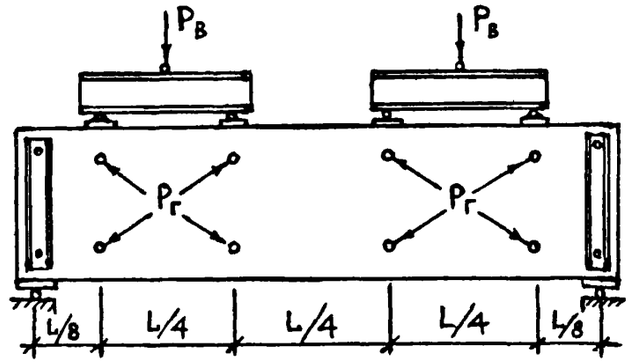

4.5. Значения контрольных горизонтальных нагрузок $q^г$ и вертикальных нагрузок $q^в$ (с вычетом собственного веса) при оценке прочности, жесткости и трещиностойкости для рядовых панелей типа ПС приведены в таблицах I и 2.

Таблица I

Контрольные нагрузки при испытаниях панелей по прочности

Габаритные размеры панели, мм			Индекс несущей способн.	Характер разрушения конструкции			
				текучесть продольной арматуры C=I,25		раздробление бетона сжатой зоны C=I,6	
L	H	B		$q^в$, тс/м	$q^г$, тс/м²	$q^в$, тс/м	$q^г$, тс/м²
5980	585	250	6	0,49	0,52	0,69	0,67
5980	585	300	6	0,58	0,60	0,8I	0,77
5980	585	350	6	0,65	0,56	0,9I	0,7I
5980	585	400	4	0,74	0,33	I,03	0,42
5980	585	400	6	0,74	I,30	I,03	I,67
5980	585	250	8	I,29	I,34	I,68	I,7I
5980	585	300	8	I,23	I,26	I,63	I,6I
5980	585	350	8	I,I6	I,66	I,56	2,I2
5980	585	400	8	I,I3	I,98	I,53	2,54

Продолжение табл. I

Габаритные размеры панели мм			Индекс несущей способн.	Характер разрушения конструкции			
				текучесть продольной арматуры C=I,25		раздробление бетона сжатой зоны C=I,6	
L	H	B		$q^в$, тс/м	$q^г$, тс/м²	$q^в$, тс/м	$q^г$, тс/м²
5980	885	200	2	0,50	0,I7	0,7I	0,23
5980	885	200	4	0,50	0,34	0,7I	0,43
5980	885	200	6	I,39	0,59	I,85	0,76
5980	885	250	2	0,70	0,I6	0,95	0,2I
5980	885	250	4	0,70	0,45	0,95	0,57
5980	885	250	6	I,42	0,59	I,88	0,75
5980	885	300	6	I,40	0,56	I,86	0,72
5980	885	350	6	I,22	0,7I	I,68	0,9I
5980	885	400	6	I,I9	0,85	I,66	I,09
5980	II85	200	2	0,53	0,I9	0,77	0,24
5980	II85	200	4	0,53	0,39	0,77	0,50
5980	II85	200	6	0,53	0,56	0,77	0,72
5980	II85	250	3	0,63	0,25	0,93	0,32
5980	II85	250	5	0,63	0,43	0,93	0,55
5980	II85	250	6	0,63	0,53	0,93	0,68
5980	II85	300	3	0,75	0,3I	I,09	0,39
5980	II85	300	6	0,75	0,54	I,09	0,69
5980	II85	350	6	0,85	0,65	I,25	0,84
5980	II85	400	6	0,96	0,77	I,4I	0,97
5980	I285	250	2	0,5I	0,23	0,78	0,29
5980	I285	250	5	0,5I	0,39	0,78	0,50
5980	I285	250	6	0,5I	0,48	0,78	0,62
5980	I285	300	3	0,59	0,29	0,9I	0,38
5980	I285	300	6	0,59	0,49	0,9I	0,63
5980	I285	350	6	0,68	0,60	I,04	0,76
5980	I285	400	6	0,77	0,70	I,I9	0,90
5980	I485	200	2	0,55	0,I6	0,83	0,20
5980	I485	200	3	0,55	0,29	0,83	0,37
5980	I485	200	4	0,55	0,37	0,83	0,47
5980	I485	200	6	0,55	0,53	0,83	0,68
5980	I485	250	2	0,67	0,22	I,00	0,28
5980	I485	250	5	0,67	0,40	I,00	0,5I
5980	I485	250	6	0,67	0,50	I,00	0,63
5980	I485	300	3	0,78	0,28	I,I7	0,37
5980	I485	300	6	0,78	0,49	I,I7	0,63
5980	I485	350	6	0,9I	0,60	I,36	0,77
5980	I485	400	6	I,02	0,7I	I,53	0,9I
5980	I785	200	I	0,52	0,I3	0,82	0,I7
5980	I785	200	3	0,52	0,28	0,82	0,35
5980	I785	200	4	0,52	0,35	0,82	0,45
5980	I785	200	5	0,52	0,52	0,82	0,66
5980	I785	200	6	0,52	0,62	0,82	0,79
5980	I785	250	2	0,65	0,I7	I,00	0,22
5980	I785	250	4	0,65	0,36	I,00	0,47
5980	I785	250	6	0,65	0,46	I,00	0,56
5980	I785	300	2	0,75	0,23	I,I7	0,29

Продолжение табл. I

Габаритные размеры панели, мм			Индекс несущей способн.	Характер разрушения конструкции			
				текучесть продольной арматуры C=I,25		раздробление бетона сжатой зоны C=I,6	
L	H	B		$q^в$, тс/м	$q^г$, тс/м²	$q^в$, тс/м	$q^г$, тс/м²
5980	I785	300	6	0,75	0,46	I,I7	0,58
5980	I785	350	6	0,86	0,55	I,34	0,70
5980	I785	400	6	0,98	0,64	I,53	0,82
5980	2085	250	I	0,76	0,I5	I,I6	0,I9
5980	2085	250	4	0,76	0,34	I,I6	0,45
5980	2085	250	6	0,76	0,45	I,I6	0,58
5980	2085	300	2	0,88	0,I9	I,38	0,24
5980	2085	300	5	0,88	0,43	I,38	0,55
5980	2085	300	6	0,88	0,55	I,38	0,7I
5980	2085	350	6	I,00	0,5I	I,52	0,66
5980	2085	400	6	I,I5	0,60	I,78	0,77
7I80	885	250	4	0,74	0,34	I,0I	0,44
7I80	885	250	5	0,74	0,53	I,0I	0,68
7I80	885	250	6	0,74	0,65	I,0I	0,83
7I80	885	300	5	0,88	0,38	I,20	0,49
7I80	885	300	6	0,88	0,65	I,20	0,83
7I80	885	350	6	0,86	0,76	I,22	0,97
7I80	885	400	6	0,98	0,84	I,37	I,07
7I80	II85	250	3	0,72	0,29	I,04	0,37
7I80	II85	250	4	0,72	0,37	I,04	0,47
7I80	II85	250	5	0,72	0,52	I,04	0,67
7I80	II85	250	6	0,72	0,62	I,04	0,80
7I80	II85	300	4	0,85	0,34	I,22	0,44
7I80	II85	300	6	0,85	0,46	I,22	0,58
7I80	II85	350	4	0,98	0,37	I,40	0,48
7I80	II85	350	6	0,98	0,54	I,40	0,69
7I80	II85	400	4	I,I0	0,36	I,58	0,45
7I80	II85	400	6	I,I0	0,6I	I,58	0,78
7I80	I285	250	I	0,58	0,I2	0,87	0,I5
7I80	I285	250	3	0,58	0,27	0,87	0,35
7I80	I285	250	4	0,58	0,34	0,87	0,43
7I80	I285	250	5	0,58	0,48	0,87	0,62
7I80	I285	250	6	0,58	0,57	0,87	0,74
7I80	I285	300	4	0,68	0,34	I,02	0,43
7I80	I285	300	5	0,68	0,43	I,02	0,55
7I80	I285	300	6	0,68	0,6I	I,02	0,78
7I80	I285	350	5	0,77	0,39	I,I6	0,5I
7I80	I285	350	6	0,77	0,52	I,I6	0,66
7I80	I285	400	5	0,88	0,43	I,32	0,55
7I80	I285	400	6	0,88	0,60	I,32	0,77
7I80	I485	250	2	0,76	0,I6	I,II	0,20
7I80	I485	250	3	0,76	0,28	I,II	0,36
7I80	I485	250	4	0,76	0,35	I,II	0,44
7I80	I485	250	5	0,76	0,49	I,II	0,63
7I80	I485	250	6	0,76	0,59	I,II	0,75
7I80	I485	300	2	0,89	0,I6	I,32	0,20

ЭПВЦ КиевЗНИИЭП | ОПЕРАТОР ТЛП КОРТ

ВЗАМ. ИНВ.№ | ПОДП. И ДАТА | ИНВ. № ПОДЛ

I.030.I-I.I-I 00ТО | ЛИСТ 9

Продолжение табл. I

Габаритные размеры панели, мм			Индекс несущей способн.	Характер разрушения конструкции			
				текучесть продольной арматуры C=I,25		раздробление бетона сжатой зоны C=I,6	
L	H	B		$q^в$, тс/м	$q^г$, тс/м²	$q^в$, тс/м	$q^г$, тс/м²
7I80	I485	300	4	0,89	0,35	I,32	0,45
7I80	I485	300	5	0,89	0,44	I,32	0,56
7I80	I485	300	6	0,89	0,63	I,32	0,80
7I80	I485	350	5	I,03	0,43	I,52	0,55
7I80	I485	350	6	I,03	0,53	I,52	0,68
7I80	I485	400	6	I,I6	0,49	I,72	0,63
7I80	I785	250	I	0,73	0,I5	I,I0	0,I9
7I80	I785	250	3	0,73	0,25	I,I0	0,33
7I80	I785	250	4	0,73	0,32	I,I0	0,4I
7I80	I785	250	5	0,73	0,48	I,I0	0,6I
7I80	I785	250	6	0,73	0,57	I,I0	0,73
7I80	I785	300	2	0,85	0,20	I,30	0,25
7I80	I785	300	4	0,85	0,33	I,30	0,42
7I80	I785	300	5	0,85	0,40	I,30	0,52
7I80	I785	300	6	0,85	0,60	I,30	0,76
7I80	I785	350	5	0,98	0,40	I,50	0,5I
7I80	I785	350	6	0,98	0,49	I,50	0,63
7I80	I785	400	6	I,II	0,48	I,70	0,6I
7I80	2085	250	I	0,84	0,I3	I,29	0,I7
7I80	2085	250	3	0,84	0,24	I,29	0,3I
7I80	2085	250	4	0,84	0,3I	I,29	0,39
7I80	2085	250	5	0,84	0,46	I,29	0,59
7I80	2085	250	6	0,84	0,56	I,29	0,7I
7I80	2085	300	2	I,00	0,I8	I,52	0,23
7I80	2085	300	4	I,00	0,30	I,52	0,39
7I80	2085	300	5	I,00	0,38	I,52	0,49
7I80	2085	300	6	I,00	0,58	I,52	0,74
7I80	2085	350	4	I,I5	0,37	I,75	0,48
7I80	2085	350	6	I,I5	0,46	I,75	0,59
7I80	2085	400	5	I,3(	0,45	2,00	0,58
7I80	2085	400	6	I,3(	0,55	2,00	0,70
8980	II85	250	2	0,6(	0,3I	0,95	0,40
8980	II85	250	3	0,66	0,38	0,95	0,49
8980	II85	250	4	0,66	0,50	0,95	0,64
8980	II85	250	5	0,66	0,78	0,95	0,99
8980	II85	300	4	0,76	0,38	I,I2	0,49
8980	II85	300	5	0,76	0,48	I,I2	0,6I
8980	II85	300	6	0,76	0,63	I,I2	0,8I
8980	II85	350	6	0,88	0,57	I,28	0,73
8980	II85	400	6	0,99	0,65	I,45	0,83
8980	I485	250	2	0,70	0,I6	I,04	0,2I
8980	I485	250	3	0,70	0,37	I,04	0,47
8980	I485	250	4	0,70	0,48	I,04	0,62
8980	I485	250	5	0,70	0,75	I,04	0,97
8980	I485	300	3	0,82	0,27	I,2I	0,34
8980	I485	300	4	0,82	0,39	I,2I	0,50

ЭПВЦ КиевЗНИИЭП | ОПЕРАТОР ТЛП КОРТ

ВЗАМ. ИНВ.№ | ПОДП. И ДАТА | ИНВ. № ПОДЛ

I.030.I-I.I-I 00ТО | ЛИСТ 10

Продолжение табл.I

Габаритные размеры панели, мм			Индекс несущей способн.	Характер разрушения конструкции			
				текучесть продольной арматуры C=I,25		раздробление бетона сжатой зоны C=I,6	
L	H	B		$q^в$, тс/м	$q^г$, тс/м²	$q^в$, тс/м	$q^г$, тс/м²
8980	I485	300	5	0,82	0,47	I,2I	0,60
8980	I484	300	6	0,82	0,6I	I,2I	0,79
8980	I485	350	4	0,94	0,3I	I,4I	0,40
8980	I485	350	6	0,94	0,47	I,4I	0,60
8980	I485	400	4	I,06	0,32	I,58	0,4I
8980	I485	400	6	I,06	0,55	I,58	0,70
8980	I785	250	2	0,68	0,I7	I,05	0,22
8980	I785	250	3	0,68	0,36	I,05	0,46
8980	I785	250	4	0,68	0,60	I,05	0,76
8980	I785	250	5	0,68	0,74	I,05	0,94
8980	I785	300	3	0,80	0,27	I,22	0,34
8980	I785	300	4	0,80	0,38	I,22	0,49
8980	I785	300	5	0,80	0,45	I,22	0,58
8980	I785	300	6	0,80	0,60	I,22	0,77
8980	I785	350	4	0,9I	0,33	I,40	0,42
8980	I785	350	6	0,9I	0,46	I,40	0,59
8980	I785	400	5	I,03	0,38	I,60	0,48
8980	I785	400	6	I,03	0,55	I,60	0,70
8980	2085	250	2	0,79	0,I6	I,22	0,20
8980	2085	250	3	0,79	0,35	I,22	0,45
8980	2085	250	4	0,79	0,58	I,22	0,7⁴
8980	2085	250	5	0,79	0,7I	I,22	0,92
8980	2085	300	3	0,94	0,25	I,44	0,32
8980	2085	300	4	0,94	0,37	I,44	0,47
8980	2085	300	5	0,94	0,44	I,44	0,57
8980	2085	300	6	0,94	0,58	I,44	0,75
8980	2085	350	4	I,06	0,3I	I,64	0,40
8980	2085	350	5	I,06	0,44	I,64	0,57
8980	2085	350	6	I,06	0,53	I,64	0,68
8980	2085	400	4	I,2I	0,37	I,87	0,48
8980	2085	400	6	I,2I	0,52	I,87	0,67

Таблица 2

Контрольные нагрузки при испытании панелей по жесткости и трещиностойкости

Габаритные размеры панели, мм			Индекс несущей способн.	$q^в$ тс/м	$q^г$ тс/м²	Контрольный прогиб, см	
L	H	B				$f^в$	$f^г$
5980	585	250	6	0,35	0,36	I,48	I,50
5980	585	300	6	0,4I	0,36	I,60	0,67
5980	585	350	6	0,46	0,36	I,67	0,22
5980	585	400	4	0,53	0,24	I,75	0,I0
5980	585	400	6	0,53	0,36	I,48	0,I4
5980	585	250	8	0,99	0,36	I,33	0,62
5980	585	300	8	0,93	0,36	I,49	0,37
5980	585	350	8	0,87	0,36	I,40	0,I8
5980	585	400	8	0,84	0,36	I,32	0,I2
5980	885	200	4	0,35	0,24	0,53	2,9I
5980	885	200	6	0,35	0,58	0,79	2,7I
5980	885	250	6	I,00	0,58	0,94	I,24
5980	II85	200	4	0,35	0,24	0,II	2,I6
5980	II85	200	6	0,35	0,36	0,I0	2,86
5980	II85	250	5	0,42	0,30	0,II	I,87
5980	II85	250	6	0,42	0,36	0,II	I,73
5980	I285	250	5	0,32	0,30	0,I0	2,00
5980	I285	250	6	0,32	0,36	0,I0	I,85
5980	I285	300	6	0,37	0,36	0,I0	I,I3
5980	I485	200	3	0,36	0,I8	0,I0	I,76
5980	I485	200	4	0,36	0,24	0,I0	2,24
5980	I485	200	6	0,36	0,36	0,I0	2,96
5980	I485	250	5	0,43	0,30	0,I0	I,94
5980	I485	250	6	0,43	0,36	0,I0	I,79
5980	I785	200	3	0,33	0,I8	0,05	I,80
5980	I785	200	4	0,33	0,24	0,05	2,29
5980	I785	200	5	0,33	0,30	0,04	2,34
5980	I785	200	6	0,33	0,36	0,04	2,38
5980	I785	250	4	0,39	0,24	0,04	I,I7
5980	I785	250	6	0,39	0,36	0,04	I,83
5980	2085	250	4	0,47	0,24	0,03	I,I9
5980	2085	250	6	0,47	0,36	0,03	I,87
7I80	885	250	4	0,46	0,24	I,24	2,29
7I80	885	250	5	0,46	0,30	0,93	2,35
7I80	885	250	6	0,46	0,36	0,74	2,39
7I80	885	300	5	0,53	0,30	I,39	I,64
7I80	885	300	6	0,53	0,36	I,04	I,62
7I80	885	350	6	0,60	0,36	I,I5	0,83
7I80	885	400	6	0,69	0,36	I,26	0,30

ЭПВЦ КиевЗНИИЭП
ОПЕРАТОР ТЛП КОРТ
ВЗАМ. ИНВ.№
ПОДП. И ДАТА
ИНВ. № ПОДЛ

Продолжение табл. 2

Габаритные размеры панели, мм			Индекс несущей способн.	$q^{в}$, тс/м	$q^{г}$, тс/м	Контрольный прогиб, см	
L	H	B				$f^{в}$	$f^{г}$
7I80	II85	250	3	0,49	0,I8	0,75	I,89
7I80	II85	250	4	0,49	0,24	0,56	2,42
7I80	II85	250	5	0,49	0,30	0,45	2,48
7I80	II85	250	6	0,49	0,36	0,37	2,52
7I80	II85	300	4	0,58	0,24	0,83	I,48
7I80	II85	300	6	0,58	0,36	0,6I	2,3I
7I80	II85	350	4	0,67	0,24	0,9I	0,33
7I80	I285	250	3	0,38	0,I8	0,20	2,00
7I80	I285	250	4	0,38	0,24	0,I8	2,58
7I80	I285	250	5	0,38	0,30	0,I7	2,65
7I80	I285	250	6	0,38	0,36	0,I6	2,69
7I80	I285	300	4	0,43	0,24	0,I9	I,57
7I80	I285	300	5	0,43	0,30	0,I8	I,86
7I80	I285	300	6	0,43	0,36	0,I7	I,83
7I80	I485	250	3	0,50	0,I8	0,I5	I,95
7I80	I485	250	4	0,50	0,24	0,I5	2,50
7I80	I485	250	5	0,50	0,30	0,I4	2,57
7I80	I485	250	6	0,50	0,36	0,I3	2,6I
7I80	I485	300	4	0,59	0,24	0,I5	I,53
7I80	I485	300	5	0,59	0,30	0,I5	I,80
7I80	I485	300	6	0,59	0,36	0,I4	I,78
7I80	I785	250	3	0,46	0,I8	0,09	I,99
7I80	I785	250	4	0,46	0,24	0,09	2,56
7I80	I785	250	5	0,46	0,30	0,08	2,63
7I80	I785	250	6	0,46	0,36	0,08	2,67
7I80	I785	300	4	0,54	0,24	0,I0	I,56
7I80	I785	300	5	0,54	0,30	0,I0	I,84
7I80	I785	300	6	0,54	0,36	0,I0	I,82
7I80	2085	250	3	0,54	0,I8	0,07	2,03
7I80	2085	250	4	0,54	0,24	0,07	2,6I
7I80	2085	250	5	0,54	0,30	0,06	2,68
7I80	2085	250	6	0,54	0,36	0,06	2,72
7I80	2085	300	4	0,63	0,24	0,07	I,59
7I80	2085	300	5	0,63	0,30	0,07	I,88
7I80	2085	300	6	0,63	0,36	0,06	I,85
8980	II85	250	2	0,44	0,I2	I,30	I,83
8980	II85	250	3	0,44	0,I8	I,04	2,88
8980	II85	250	4	0,44	0,24	0,86	3,46
8980	II85	250	5	0,44	0,30	0,6I	3,I9
8980	II85	300	4	0,52	0,24	I,44	2,93
8980	II85	300	5	0,52	0,30	I,I5	3,II
8980	II85	300	6	0,52	0,36	0,95	3,24
8980	II85	350	6	0,59	0,36	I,26	2,4I
8980	II85	400	6	0,66	0,36	I,37	I,53

Продолжение табл. 2

Габаритные размеры панели, мм			Индекс несущей способн.	$q^{в}$, тс/м	$q^{г}$, тс/м	Контрольный прогиб, см	
L	H	B				$f^{в}$	$f^{г}$
8980	I485	250	2	0,45	0,I2	I,08	2,60
8980	I485	250	3	0,45	0,I8	0,50	2,98
8980	I485	250	4	0,45	0,24	0,46	3,58
8980	I485	250	5	0,45	0,30	0,33	3,3I
8980	I485	300	3	0,54	0,I8	0,87	2,29
8980	I485	300	4	0,54	0,24	0,68	3,03
8980	I485	300	5	0,54	0,30	0,55	3,22
8980	I485	300	6	0,54	0,36	0,46	3,35
8980	I485	350	4	0,62	0,24	0,95	2,03
8980	I485	350	6	0,62	0,36	0,74	3,22
8980	I485	400	4	0,69	0,24	I,03	0,54
8980	I485	400	6	0,69	0,36	0,79	2,03
8980	I785	250	2	0,43	0,I2	0,2I	3,44
8980	I785	250	3	0,43	0,I8	0,20	3,I5
8980	I785	250	4	0,43	0,24	0,20	3,04
8980	I785	250	5	0,43	0,30	0,2I	3,39
8980	I785	300	3	0,48	0,I8	0,2I	2,34
8980	I785	300	4	0,48	0,24	0,2I	3,II
8980	I785	300	5	0,48	0,30	0,20	3,30
8980	I785	300	6	0,48	0,36	0,I9	3,44
8980	I785	350	4	0,55	0,24	0,2I	2,08
8980	I785	350	6	0,55	0,36	0,2I	3,30
8980	I785	400	5	0,63	0,30	0,2I	I,82
8980	I785	400	6	0,63	0,36	0,2I	2,09
8980	2085	250	2	0,50	0,I2	0,I6	3,50
8980	2085	250	3	0,50	0,I8	0,I4	3,I0
8980	2085	250	4	0,50	0,24	0,I3	3,I0
8980	2085	250	5	0,50	0,30	0,I2	3,45
8980	2085	300	3	0,57	0,I8	0,I6	2,38
8980	2085	300	4	0,57	0,24	0,I5	3,I6
8980	2085	300	5	0,57	0,30	0,I5	3,35
8980	2085	300	6	0,57	0,36	0,I4	3,50
8980	2085	350	4	0,65	0,24	0,I6	2,I2
8980	2085	350	5	0,65	0,30	0,I5	2,57
8980	2085	350	6	0,65	0,36	0,I5	2,60
8980	2085	400	4	0,74	0,24	0,I6	0,54
8980	2085	400	6	0,74	0,36	0,I5	2,I2

ФОРМАТ	ЗОНА	ПОЗ	ОБОЗНАЧЕНИЕ	НАИМЕНОВАНИЕ	КОЛ	ПРИМЕЧАНИЕ
				ДОКУМЕНТАЦИЯ		
А3			1.030.1-1.1-1 01СВ	СБОРОЧНЫЙ ЧЕРТЕЖ		
А3			1.030.1-1.1-1 00ДД	УЗЛЫ ОПАЛУБОЧНЫЕ		
А3			1.030.1-1.1-1 00РС	ВЕДОМОСТЬ РАСХОДА СТАЛИ НА ЭЛЕМЕНТ		
А3			1.030.1-1.1-1 00ТО	ТЕХНИЧЕСКОЕ ОПИСАНИЕ		
				ПЕРЕМЕННЫЕ ДАННЫЕ ДЛЯ ИСПОЛНЕНИЙ:		
				1.030.1-1.1-1 01 ПС 30.6.2,5-6.Л-		
				СБОРОЧНЫЕ ЕДИНИЦЫ		
А4	1		1.030.1-1.1-2 01	КАРКАС ПРОСТРАНСТВ. КП 30.6.2,5-6	1	
				МАТЕРИАЛЫ		
	2			БЕТОН ЛЕГКИЙ М50		0.37М3
	3			РАСТВОР ЦЕМЕНТНЫЙ М100		0.03М3
	4			РАСТВОР ЦЕМЕНТНЫЙ М50		0.03М3
				1.030.1-1.1-1 01-01 ПС 30.6.3,0-6.Л-		
				СБОРОЧНЫЕ ЕДИНИЦЫ		
А4	1		1.030.1-1.1-2 01-01	КАРКАС ПРОСТРАНСТВ. КП 30.6.3,0-6	1	
				МАТЕРИАЛЫ		
	2			БЕТОН ЛЕГКИЙ М50		0.46М3
	3			РАСТВОР ЦЕМЕНТНЫЙ М100		0.03М3
	4			РАСТВОР ЦЕМЕНТНЫЙ М50		0.03М3
				1.030.1-1.1-1 01-02 ПС 30.6.3,5-6.Л-		
				СБОРОЧНЫЕ ЕДИНИЦЫ		
А4	1		1.030.1-1.1-2 01-02	КАРКАС ПРОСТРАНСТВ. КП 30.6.3,5-6	1	

ЭПВЦ КиевЗНИИЭП | ОПЕРАТОР ТЛП КОРТ | СКАЛА

ВЗАМ.ИНВ № | ПОДПИСЬ И ДАТА | ИНВ.№ ПОДЛ.

1.030.1-1.1-1 01

НАЧ.ОТД.	БОРИСЕНКО		ПАНЕЛЬ ПС 30.6, ПС 30.9, ПС 30.12	СТАДИЯ	ЛИСТ	ЛИСТОВ
Н.КОНТР.	МАЛАЧЕВСКИЙ			Р	1	5
ГЛ.СПЕЦ.	КОВАЛЬЧУК			ГОССТРОЙ КиевЗНИИЭП		
ПРОВЕРИЛ	ЯКИМЧУК					
РАЗРАБ.	ЯРЁМЧИШИН					

ФОРМАТ А4

ФОРМАТ	ЗОНА	ПОЗ	ОБОЗНАЧЕНИЕ	НАИМЕНОВАНИЕ	КОЛ	ПРИМЕЧАНИЕ
				МАТЕРИАЛЫ		
	2			БЕТОН ЛЕГКИЙ М50		0.55М3
	3			РАСТВОР ЦЕМЕНТНЫЙ М100		0.03М3
	4			РАСТВОР ЦЕМЕНТНЫЙ М50		0.03М3
				1.030.1-1.1-1 01-03 ПС 30.6.4,0-6.Л-		
				СБОРОЧНЫЕ ЕДИНИЦЫ		
А4	1		1.030.1-1.1-2 01-03	КАРКАС ПРОСТРАНСТВ. КП 30.6.4,0-6	1	
				МАТЕРИАЛЫ		
	2			БЕТОН ЛЕГКИЙ М50		0.64М3
	3			РАСТВОР ЦЕМЕНТНЫЙ М100		0.03М3
	4			РАСТВОР ЦЕМЕНТНЫЙ М50		0.03М3
				1.030.1-1.1-1 01-04 ПС 30.9.2,0-6.Л-		
				СБОРОЧНЫЕ ЕДИНИЦЫ		
А4	1		1.030.1-1.1-2 01-04	КАРКАС ПРОСТРАНСТВ. КП 30.9.2,0-6	1	
				МАТЕРИАЛЫ		
	2			БЕТОН ЛЕГКИЙ М50		0.43М3
	3			РАСТВОР ЦЕМЕНТНЫЙ М100		0.05М3
	4			РАСТВОР ЦЕМЕНТНЫЙ М50		0.04М3
				1.030.1-1.1-1 01-05 ПС 30.9.2,5-6.Л-		
				СБОРОЧНЫЕ ЕДИНИЦЫ		
А4	1		1.030.1-1.1-2 01-05	КАРКАС ПРОСТРАНСТВ. КП 30.9.2,5-6	1	
				МАТЕРИАЛЫ		
	2			БЕТОН ЛЕГКИЙ М50		0.57М3
	3			РАСТВОР ЦЕМЕНТНЫЙ М100		0.05М3
	4			РАСТВОР ЦЕМЕНТНЫЙ М50		0.04М3
				1.030.1-1.1-1 01-06 ПС 30.9.3,0-6.Л-		

ЭПВЦ КиевЗНИИЭП | ОПЕРАТОР ТЛП КОРТ | СКАЛА

ВЗАМ.ИНВ № | ПОДПИСЬ И ДАТА | ИНВ.№ ПОДЛ.

1.030.1-1.1-1 01

ЛИСТ 2

ФОРМАТ А4

ФОРМАТ	ЗОНА	ПОЗ	ОБОЗНАЧЕНИЕ	НАИМЕНОВАНИЕ	КОЛ	ПРИМЕЧАНИЕ
				СБОРОЧНЫЕ ЕДИНИЦЫ		
А4		1	1.030.1-1.1-2 01-06	КАРКАС ПРОСТРАНСТВ. КП 30.9.3,0-6	1	
				МАТЕРИАЛЫ		
		2		БЕТОН ЛЕГКИЙ М50		0.70М3
		3		РАСТВОР ЦЕМЕНТНЫЙ М100		0.05М3
		4		РАСТВОР ЦЕМЕНТНЫЙ М50		0.04М3
				1.030.1-1.1-1 01-07 ПС 30.9.3,5-6.Л-		
				СБОРОЧНЫЕ ЕДИНИЦЫ		
А4		1	1.030.1-1.1-2 01-07	КАРКАС ПРОСТРАНСТВ. КП 30.9.3,5-6	1	
				МАТЕРИАЛЫ		
		2		БЕТОН ЛЕГКИЙ М50		0.83М3
		3		РАСТВОР ЦЕМЕНТНЫЙ М100		0.05М3
		4		РАСТВОР ЦЕМЕНТНЫЙ М50		0.04М3
				1.030.1-1.1-1 01-08 ПС 30.9.4,0-6.Л-		
				СБОРОЧНЫЕ ЕДИНИЦЫ		
А4		1	1.030.1-1.1-2 01-08	КАРКАС ПРОСТРАНСТВ. КП 30.9.4,0-6	1	
				МАТЕРИАЛЫ		
		2		БЕТОН ЛЕГКИЙ М50		0.96М3
		3		РАСТВОР ЦЕМЕНТНЫЙ М100		0.05М3
		4		РАСТВОР ЦЕМЕНТНЫЙ М50		0.04М3
				1.030.1-1.1-1 01-09 ПС 30.12.2,0-6.Л-		
				СБОРОЧНЫЕ ЕДИНИЦЫ		
А4		1	1.030.1-1.1-2 01-09	КАРКАС ПРОСТРАНСТВ. КП 30.12.2,0-6	1	
				МАТЕРИАЛЫ		
		2		БЕТОН ЛЕГКИЙ М50		0.58М3
		3		РАСТВОР ЦЕМЕНТНЫЙ М100		0.07М3
		4		РАСТВОР ЦЕМЕНТНЫЙ М50		0.05М3

ФОРМАТ	ЗОНА	ПОЗ	ОБОЗНАЧЕНИЕ	НАИМЕНОВАНИЕ	КОЛ	ПРИМЕЧАНИЕ
				1.030.1-1.1-1 01-10 ПС 30.12.2,5-6.Л-		
				СБОРОЧНЫЕ ЕДИНИЦЫ		
А4		1	1.030.1-1.1-2 01-10	КАРКАС ПРОСТРАНСТВ. КП 30.12.2,5-6	1	
				МАТЕРИАЛЫ		
		2		БЕТОН ЛЕГКИЙ М50		0.76М3
		3		РАСТВОР ЦЕМЕНТНЫЙ М100		0.07М3
		4		РАСТВОР ЦЕМЕНТНЫЙ М50		0.05М3
				1.030.1-1.1-1 01-11 ПС 30.12.3,0-6.Л-		
				СБОРОЧНЫЕ ЕДИНИЦЫ		
А4		1	1.030.1-1.1-2 01-11	КАРКАС ПРОСТРАНСТВ. КП 30.12.3,0-6	1	
				МАТЕРИАЛЫ		
		2		БЕТОН ЛЕГКИЙ М50		0.94М3
		3		РАСТВОР ЦЕМЕНТНЫЙ М100		0.07М3
		4		РАСТВОР ЦЕМЕНТНЫЙ М50		0.05М3
				1.030.1-1.1-1 01-12 ПС 30.12.3,5-6.Л-		
				СБОРОЧНЫЕ ЕДИНИЦЫ		
А4		1	1.030.1-1.1-2 01-12	КАРКАС ПРОСТРАНСТВ. КП 30.12.3,5-6	1	
				МАТЕРИАЛЫ		
		2		БЕТОН ЛЕГКИЙ М50		1.11М3
		3		РАСТВОР ЦЕМЕНТНЫЙ М100		0.07М3
		4		РАСТВОР ЦЕМЕНТНЫЙ М50		0.05М3
				1.030.1-1.1-1 01-13 ПС 30.12.4,0-6.Л-		
				СБОРОЧНЫЕ ЕДИНИЦЫ		
А4		1	1.030.1-1.1-2 01-13	КАРКАС ПРОСТРАНСТВ. КП 30.12.4,0-6	1	
				МАТЕРИАЛЫ		

ФОРМАТ	ЗОНА	ПОЗ.	ОБОЗНАЧЕНИЕ	НАИМЕНОВАНИЕ	КОЛ	ПРИМЕЧАНИЕ
		2		БЕТОН ЛЕГКИЙ М50		1.29М3
		3		РАСТВОР ЦЕМЕНТНЫЙ М100		0.07М3
		4		РАСТВОР ЦЕМЕНТНЫЙ М50		0.05М3

ЭПВЦ Киев ЗНИИЭП | ОПЕРАТОР ТПП КОРТ | СКАЛА

В № ПОДЛ | ПОДПИСЬ И ДАТА | ВЗАМ ИНВ №

1.030.1-1.1-1 01

ЛИСТ 5

ЭПВЦ Киев ЗНИИЭП | ОПЕРАТОР ТПП КОРТ

В № ПОДЛ | ПОДПИСЬ И ДАТА | ВЗАМ ИНВ №

ФОРМА	ЗОНА	ПОЗ.	ОБОЗНАЧЕНИЕ	НАИМЕНОВАНИЕ	КОЛ	ПРИМЕЧАНИЕ

ЛИСТ

ЭПВЦ Киев ЗНИИЭП
ОПЕРАТОР ТПП КОРТ
СКАЛА

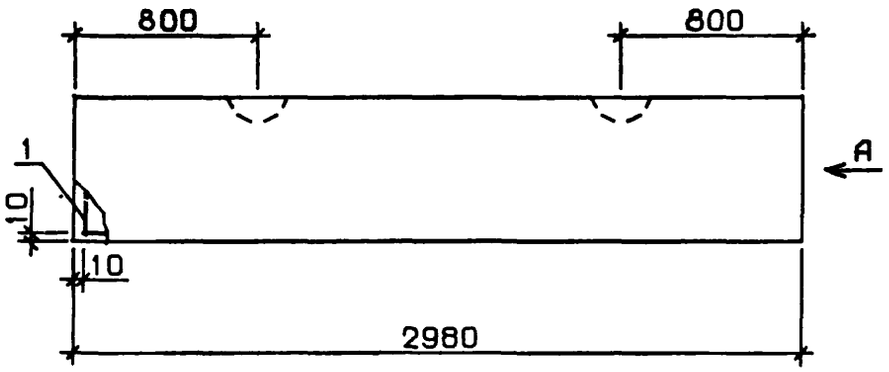

ВИД А

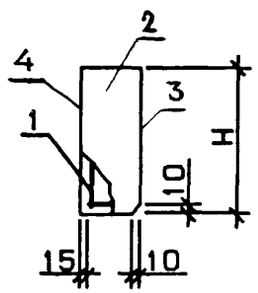

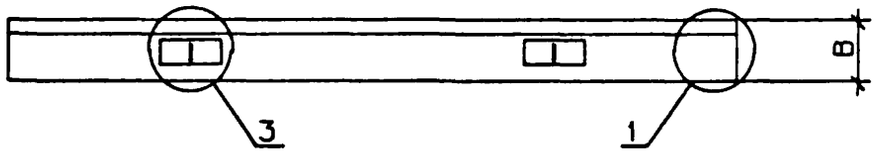

ОБОЗНАЧЕНИЕ	МАРКА	Н, ММ	В, ММ	МАССА, Т
1.030.1-1.1-1 01	ПС 30.6.2,5-6.П-	585	250	0.67
-01	ПС 30.6.3,0-6.П-	585	300	0.79
-02	ПС 30.6.3,5-6.П-	585	350	0.92
-03	ПС 30.6.4,0-6.П-	585	400	1.04
-04	ПС 30.9.2,0-6.П-	885	200	0.82
-05	ПС 30.9.2,5-6.П-	885	250	1.01
-06	ПС 30.9.3,0-6.П-	885	300	1.20
-07	ПС 30.9.3,5-6.П-	885	350	1.38
-08	ПС 30.9.4,0-6.П-	885	400	1.57
-09	ПС 30.12.2,0-6.П-	1185	200	1.10
-10	ПС 30.12.2,5-6.П-	1185	250	1.34
-11	ПС 30.12.3,0-6.П-	1185	300	1.60
-12	ПС 30.12.3,5-6.П-	1185	350	1.86
-13	ПС 30.12.4,0-6.П-	1185	400	2.10

УЗЛЫ 1 И 3 СМ. 1.030.1-1.1-1 00Д1, ЛИСТ 1

ВЗАМ.ИНВ.№
ПОДПИСЬ И ДАТА
ИНВ.№ ПОДЛ.

НАЧ.ОТД.	БОРИСЕНКО	
Н.КОНТР	МАЛАЧЕВСКИЙ	
ГЛ.СПЕЦ.	КОВАЛЬЧУК	
ПРОВЕРИЛ	ЯКИМЧУК	
РАЗРАБ.	ЯКИМЧУК	

1.030.1-1.1-1 01СБ

ПАНЕЛЬ ПС 30.6, ПС 30.9, ПС 30.12
СБОРОЧНЫЙ ЧЕРТЕЖ

СТАДИЯ	МАССА	МАСШТАБ
Р	СМ ТАБЛ	
ЛИСТ	ЛИСТОВ 1	

ГОСГРАЖДАНСТРОЙ
КиевЗНИИЭП

ФОРМАТ	ЗОНА	ПОЗ	ОБОЗНАЧЕНИЕ	НАИМЕНОВАНИЕ	КОЛ	ПРИМЕЧАНИЕ
				ДОКУМЕНТАЦИЯ		
А3			1.030.1-1.1-1 02СБ	СБОРОЧНЫЙ ЧЕРТЕЖ		
А3			1.030.1-1.1-1 00ДИ	УЗЛЫ ОПАЛУБОЧНЫЕ		
А3			1.030.1-1.1-1 00РС	ВЕДОМОСТЬ РАСХОДА СТАЛИ НА ЭЛЕМЕНТ		
А3			1.030.1-1.1-1 00ТО	ТЕХНИЧЕСКОЕ ОПИСАНИЕ		
			ПЕРЕМЕННЫЕ ДАННЫЕ	ДЛЯ ИСПОЛНЕНИЙ:		
				1.030.1-1.1-1 02 ПС 30.13.2,5-6.Л-		
				СБОРОЧНЫЕ ЕДИНИЦЫ		
А4	1		1.030.1-1.1-2 01-14	КАРКАС ПРОСТРАНСТВ. КП 30.13.2,5-6	1	
				МАТЕРИАЛЫ		
	2			БЕТОН ЛЕГКИЙ М50		0.82М3
	3			РАСТВОР ЦЕМЕНТНЫЙ М100		0.08М3
	4			РАСТВОР ЦЕМЕНТНЫЙ М50		0.06М3
				1.030.1-1.1-1 02-01 ПС 30.13.3,0-6.Л-		
				СБОРОЧНЫЕ ЕДИНИЦЫ		
А4	1		1.030.1-1.1-2 01-15	КАРКАС ПРОСТРАНСТВ. КП 30.13.3,0-6	1	
				МАТЕРИАЛЫ		
	2			БЕТОН ЛЕГКИЙ М50		1.01М3
	3			РАСТВОР ЦЕМЕНТНЫЙ М100		0.08М3
	4			РАСТВОР ЦЕМЕНТНЫЙ М50		0.06М3
				1.030.1-1.1-1 02-02 ПС 30.13.3,5-6.Л-		
				СБОРОЧНЫЕ ЕДИНИЦЫ		
А4	1		1.030.1-1.1-2 01-16	КАРКАС ПРОСТРАНСТВ. КП 30.13.3,5-6	1	

ЭПВЦ КиевЗНИИЭП | ОПЕРАТОР ТЛП КОРТ | СКАЛА Весь

ВЗАМ ИНВ № | ПОДПИСЬ И ДАТА | ИНВ № ПОДЛ

НАЧ.ОТД.	БОРИСЕНКО		
Н.КОНТР.	МАЛАЧЕВСКИЙ		
ГЛ.СПЕЦ.	КОВАЛЬЧУК		
ПРОВЕРИЛ	ЯКИМЧУК		
РАЗРАБ.	ЭРЕМЧУШИН		

1.030.1-1.1-1 02

ПАНЕЛЬ
ПС 30.6, ПС 30.9,
ПС 30.12, ПС 30.13

СТАДИЯ	ЛИСТ	ЛИСТОВ
Р	1	4

ГОСГРАЖДАНСТРОЙ
КиевЗНИИЭП

ФОРМАТ А4

ФОРМАТ	ЗОНА	ПОЗ	ОБОЗНАЧЕНИЕ	НАИМЕНОВАНИЕ	КОЛ	ПРИМЕЧАНИЕ
				МАТЕРИАЛЫ		
		2		БЕТОН ЛЕГКИЙ М50		1.21М3
		3		РАСТВОР ЦЕМЕНТНЫЙ М100		0.08М3
		4		РАСТВОР ЦЕМЕНТНЫЙ М50		0.06М3
				1.030.1-1.1-1 02-03 ПС 30.13.4,0-6.Л-		
				СБОРОЧНЫЕ ЕДИНИЦЫ		
А4	1		1.030.1-1.1-2 01-17	КАРКАС ПРОСТРАНСТВ. КП 30.13.4,0-6	1	
				МАТЕРИАЛЫ		
		2		БЕТОН ЛЕГКИЙ М50		1.40М3
		3		РАСТВОР ЦЕМЕНТНЫЙ М100		0.08М3
		4		РАСТВОР ЦЕМЕНТНЫЙ М50		0.06М3
				1.030.1-1.1-1 02-04 ПС 30.6.2,5-6.Я-		
				СБОРОЧНЫЕ ЕДИНИЦЫ		
А4	1		1.030.1-1.1-2 01	КАРКАС ПРОСТРАНСТВ. КП 30.6.2,5-6	1	
				МАТЕРИАЛЫ		
		2		БЕТОН ЯЧЕИСТЫЙ М35		0.44М3
				1.030.1-1.1-1 02-05 ПС 30.6.3,0-6.Я-		
				СБОРОЧНЫЕ ЕДИНИЦЫ		
А4	1		1.030.1-1.1-2 01-01	КАРКАС ПРОСТРАНСТВ. КП 30.6.3,0-6	1	
				МАТЕРИАЛЫ		
		2		БЕТОН ЯЧЕИСТЫЙ М35		0.52М3
				1.030.1-1.1-1 02-06 ПС 30.9.2,0-6.Я-		
				СБОРОЧНЫЕ ЕДИНИЦЫ		
А4	1		1.030.1-1.1-2 01-04	КАРКАС ПРОСТРАНСТВ. КП 30.9.2,0-6	1	

ЭПВЦ КиевЗНИИЭП | ОПЕРАТОР ТЛП КОРТ | СКАЛА Весь

ВЗАМ ИНВ № | ПОДПИСЬ И ДАТА | ИНВ № ПОДЛ

1.030.1-1.1-1 02

ЛИСТ 2

ФОРМАТ А4

ФОРМ	ЗОНА	ПОЗ	ОБОЗНАЧЕНИЕ	НАИМЕНОВАНИЕ	КОЛ	ПРИМЕЧАНИЕ
				МАТЕРИАЛЫ		
		2		БЕТОН ЯЧЕИСТЫЙ М35		0.53М3
				1.030.1-1.1-1 02-07 ПС 30.9.2,5-6.Я-		
				СБОРОЧНЫЕ ЕДИНИЦЫ		
А4		1	1.030.1-1.1-2 01-05	КАРКАС ПРОСТРАНСТВ. КП 30.9.2,5-6	1	
				МАТЕРИАЛЫ		
		2		БЕТОН ЯЧЕИСТЫЙ М35		0.66М3
				1.030.1-1.1-1 02-08 ПС 30.9.3,0-6.Я-		
				СБОРОЧНЫЕ ЕДИНИЦЫ		
А4		1	1.030.1-1.1-2 01-06	КАРКАС ПРОСТРАНСТВ. КП 30.9.3,0-6		
				МАТЕРИАЛЫ		
		2		БЕТОН ЯЧЕИСТЫЙ М35		0.79М3
				1.030.1-1.1-1 02-09 ПС 30.12.2.0-6.Я-		
				СБОРОЧНЫЕ ЕДИНИЦЫ		
А4		1	1.030.1-1.1-2 01-09	КАРКАС ПРОСТРАНСТВ. КП 30.12.2,0-6	1	
				МАТЕРИАЛЫ		
		2		БЕТОН ЯЧЕИСТЫЙ М35		0.71М3
				1.030.1-1.1-1 02-10 ПС 30.12.2,5-6.Я-		
				СБОРОЧНЫЕ ЕДИНИЦЫ		
А4		1	1.030.1-1.1-2 01-10	КАРКАС ПРОСТРАНСТВ. КП 30.12.2,5-6	1	
				МАТЕРИАЛЫ		
		2		БЕТОН ЯЧЕИСТЫЙ М35		0.88М3

ЭПВЦ Киев ЗНИИЭП | ОПЕРАТОР ТЛП КОРТ | СКАЛА

ВЗАМ ИНВ № | ПОДПИСЬ И ДАТА | ИНВ № ПОДЛ

1.030.1-1.1-1 02

ЛИСТ 3

ФОРМ	ЗОНА	ПОЗ	ОБОЗНАЧЕНИЕ	НАИМЕНОВАНИЕ	КОЛ	ПРИМЕЧАНИЕ
				1.030.1-1.1-1 02-11 ПС 30.12.3,0-6.Я-		
				СБОРОЧНЫЕ ЕДИНИЦЫ		
А4		1	1.030.1-1.1-2 01-11	КАРКАС ПРОСТРАНСТВ. КП 30.12.3,0-6	1	
				МАТЕРИАЛЫ		
		2		БЕТОН ЯЧЕИСТЫЙ М35		1.06М3
				1.030.1-1.1-1 02-12 ПС 30.13.2,5-6.Я-		
				СБОРОЧНЫЕ ЕДИНИЦЫ		
А4		1	1.030.1-1.1-2 01-14	КАРКАС ПРОСТРАНСТВ. КП 30.13.2,5-6	1	
				МАТЕРИАЛЫ		
		2		БЕТОН ЯЧЕИСТЫЙ М35		0.96М3
				1.030.1-1.1-1 02-13 ПС 30.13.3,0-6.Я-		
				СБОРОЧНЫЕ ЕДИНИЦЫ		
А4		1	1.030.1-1.1-2 01-15	КАРКАС ПРОСТРАНСТВ. КП 30.13.3,0-6	1	
				МАТЕРИАЛЫ		
		2		БЕТОН ЯЧЕИСТЫЙ М35		1.15М3

ЭПВЦ Киев ЗНИИЭП | ОПЕРАТОР ТЛП КОРТ | СКАЛА

ВЗАМ ИНВ № | ПОДПИСЬ И ДАТА | ИНВ № ПОДЛ

1.030.1-1.1-1 02

ЛИСТ 4

ЭПВЦ Киев ЗНИИЭП | ОПЕРАТОР ТЛП КОРТ | СКАЛА В масс

ВИД А

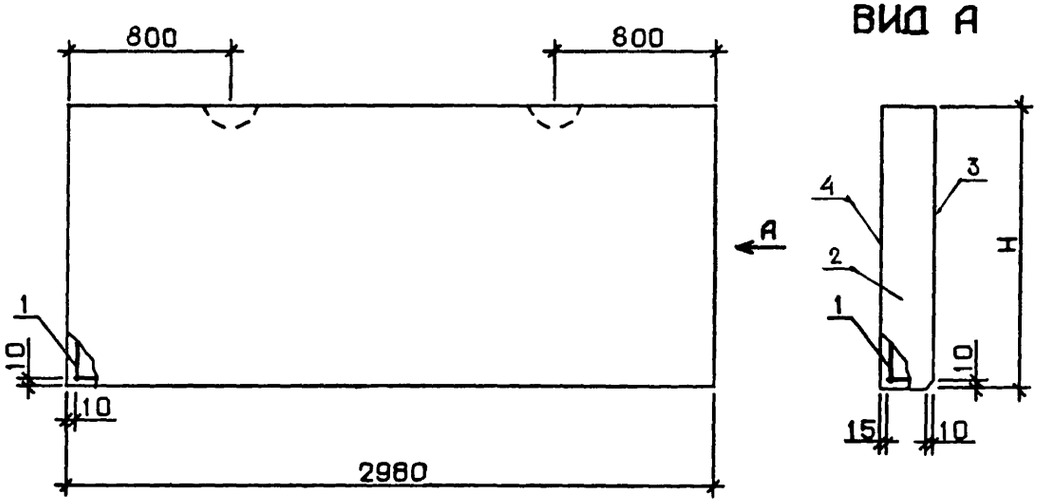

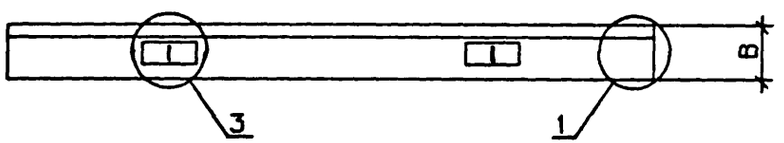

ОБОЗНАЧЕНИЕ	МАРКА	Н, ММ	В, ММ	МАССА, Т
1.030.1-1.1-1 02	ПС 30.13.2,5-6.Л-	1285	250	1.46
-01	ПС 30.13.3,0-6.Л-	1285	300	1.73
-02	ПС 30.13.3,5-6.Л-	1285	350	2.01
-03	ПС 30.13.4,0-6.Л-	1285	400	2.28
-04	ПС 30.6.2,5-6.Я-	585	250	0.44
-05	ПС 30.6.3,0-6.Я-	585	300	0.53
-06	ПС 30.9.2,0-6.Я-	885	200	0.53
-07	ПС 30.9.2,5-6.Я-	885	250	0.67
-08	ПС 30.9.3,0-6.Я-	885	300	0.80
-09	ПС 30.12.2,0-6.Я-	1185	200	0.72
-10	ПС 30.12.2,5-6.Я-	1185	250	0.90
-11	ПС 30.12.3,0-6.Я-	1185	300	1.07
-12	ПС 30.13.2,5-6.Я-	1285	250	0.97
-13	ПС 30.13.3,0-6.Я-	1285	300	1.16

УЗЛЫ 1 И 3 СМ. 1.030.1-1.1-1 00Д1, ЛИСТ 1

ВЗАМ.ИНВ.№ | ПОДПИСЬ И ДАТА | ИНВ.№ ПОДЛ.

НАЧ.ОТД.	БОРИСЕНКО	
Н.КОНТР	МАЛАЧЁВСКИЙ	
ГЛ.СПЕЦ.	КОВАЛЬЧУК	
ПРОВЕРИЛ	ЯКИМЧУК	
РАЗРАБ.	ЯРЕМЧИШИН	

1.030.1-1.1-1 02СБ

ПАНЕЛЬ
ПС 30.6, ПС 30.9,
ПС 30.12, ПС 30.13
СБОРОЧНЫЙ ЧЕРТЕЖ

СТАДИЯ	МАССА	МАСШТАБ
Р	СМ ТАБЛ	
ЛИСТ	ЛИСТОВ 1	

ГОСГРАЖДАНСТРОЙ
КиевЗНИИЭП

ФОРМАТ	ЗОНА	ПОЗ	ОБОЗНАЧЕНИЕ	НАИМЕНОВАНИЕ	КОЛ	ПРИМЕЧАНИЕ
				ДОКУМЕНТАЦИЯ		
А3			1.030.1-1.1-1 03СБ	СБОРОЧНЫЙ ЧЕРТЕЖ		
А3			1.030.1-1.1-1 00Д1	УЗЛЫ ОПАЛУБОЧНЫЕ		
А3			1.030.1-1.1-1 00РС	ВЕДОМОСТЬ РАСХОДА СТАЛИ НА ЭЛЕМЕНТ		
А3			1.030.1-1.1-1 00ТО	ТЕХНИЧЕСКОЕ ОПИСАНИЕ		
			ПЕРЕМЕННЫЕ ДАННЫЕ	ДЛЯ ИСПОЛНЕНИЙ:		
				1.030.1-1.1-1 03 ПС 30.15.2,5-6.Л-		
				СБОРОЧНЫЕ ЕДИНИЦЫ		
А4	1		1.030.1-1.1-2 02	КАРКАС ПРОСТРАНСТВ. КП 30.15.2,5-6	1	
				МАТЕРИАЛЫ		
	2			БЕТОН ЛЕГКИЙ М50		0.95М3
	3			РАСТВОР ЦЕМЕНТНЫЙ М100		0.09М3
	4			РАСТВОР ЦЕМЕНТНЫЙ М50		0.07М3
				1.030.1-1.1-1 03-01 ПС 30.15.3,0-6.Л-		
				СБОРОЧНЫЕ ЕДИНИЦЫ		
А4	1		1.030.1-1.1-2 02-01	КАРКАС ПРОСТРАНСТВ. КП 30.15.3,0-6	1	
				МАТЕРИАЛЫ		
	2			БЕТОН ЛЕГКИЙ М50		1.17М3
	3			РАСТВОР ЦЕМЕНТНЫЙ М100		0.09М3
	4			РАСТВОР ЦЕМЕНТНЫЙ М50		0.07М3
				1.030.1-1.1-1 03-02 ПС 30.15.3,5-6.Л-		
				СБОРОЧНЫЕ ЕДИНИЦЫ		
А4	1		1.030.1-1.1-2 02-02	КАРКАС ПРОСТРАНСТВ. КП 30.15.3,5-6	1	

СКАЛА Всех

ОПЕРАТОР ТЛП КОРТ

ЭПВЦ КиевЗНИИЭП

ВЗАМ.ИНВ.№

ПОДПИСЬ И ДАТА

ИНВ.№ ПОДЛ

1.030.1-1.1-1 03

НАЧ.ОТД.	БОРИСЕНКО		
Н.КОНТР.	МАЛАЧЕВСКИЙ		
ГЛ.СПЕЦ.	КОВАЛЬЧУК		
ПРОВЕРИЛ	ЯКИМЧУК		
РАЗРАБ.	ЯРЕМЧИШИН		

ПАНЕЛЬ ПС 30.15,
ПС 30.18, ПС 30.21

СТАДИЯ	ЛИСТ	ЛИСТОВ
Р	1	5

ГОСГРАЖДАНСТРОЙ
КиевЗНИИЭП

ФОРМАТ	ЗОНА	ПОЗ.	ОБОЗНАЧЕНИЕ	НАИМЕНОВАНИЕ	КОЛ	ПРИМЕЧАНИЕ
				МАТЕРИАЛЫ		
		2		БЕТОН ЛЕГКИЙ М50		1.39М3
		3		РАСТВОР ЦЕМЕНТНЫЙ М100		0.09М3
		4		РАСТВОР ЦЕМЕНТНЫЙ М50		0.07М3
				1.030.1-1.1-1 03-03 ПС 30.15.4,0-6.Л-		
				СБОРОЧНЫЕ ЕДИНИЦЫ		
А4		1	1.030.1-1.1-2 02-03	КАРКАС ПРОСТРАНСТВ. КП 30.15.4,0-6	1	
				МАТЕРИАЛЫ		
		2		БЕТОН ЛЕГКИЙ М50		1.61М3
		3		РАСТВОР ЦЕМЕНТНЫЙ М100		0.09М3
		4		РАСТВОР ЦЕМЕНТНЫЙ М50		0.07М3
				1.030.1-1.1-1 03-04 ПС 30.18.2,0-6.Л-		
				СБОРОЧНЫЕ ЕДИНИЦЫ		
А4		1	1.030.1-1.1-2 02-04	КАРКАС ПРОСТРАНСТВ. КП 30.18.2,0-6	1	
				МАТЕРИАЛЫ		
		2		БЕТОН ЛЕГКИЙ М50		0.88М3
		3		РАСТВОР ЦЕМЕНТНЫЙ М100		0.11М3
		4		РАСТВОР ЦЕМЕНТНЫЙ М50		0.08М3
				1.030.1-1.1-1 03-05 ПС 30.18.2,5-6.Л-		
				СБОРОЧНЫЕ ЕДИНИЦЫ		
А4		1	1.030.1-1.1-2 02-05	КАРКАС ПРОСТРАНСТВ. КП 30.18.2,5-6	1	
				МАТЕРИАЛЫ		
		2		БЕТОН ЛЕГКИЙ М50		1.14М3
		3		РАСТВОР ЦЕМЕНТНЫЙ М100		0.11М3
		4		РАСТВОР ЦЕМЕНТНЫЙ М50		0.08М3
				1.030.1-1.1-1 03-06 ПС 30.18.3,0-6.Л-		

СКАЛА Всех

ОПЕРАТОР ТЛП КОРТ

ЭПВЦ Киев ЗНИИЭП

ВЗАМ.ИНВ.№

ПОДПИСЬ И ДАТА

ИНВ.№ ПОДЛ

1.030.1-1.1-1 03

ЛИСТ 2

ФОРМАТ	ЗОНА	ПОЗ	ОБОЗНАЧЕНИЕ	НАИМЕНОВАНИЕ	КОЛ	ПРИМЕЧАНИЕ
				СБОРОЧНЫЕ ЕДИНИЦЫ		
A4		1	1.030.1-1.1-2 02-06	КАРКАС ПРОСТРАНСТВ. КП 30.18.3,0-6	1	
				МАТЕРИАЛЫ		
		2		БЕТОН ЛЕГКИЙ М50		1.41М3
		3		РАСТВОР ЦЕМЕНТНЫЙ М100		0.11М3
		4		РАСТВОР ЦЕМЕНТНЫЙ М50		0.08М3
				1.030.1-1.1-1 03-07 ПС 30.18.3,5-6.Л-		
				СБОРОЧНЫЕ ЕДИНИЦЫ		
A4		1	1.030.1-1.1-2 02-07	КАРКАС ПРОСТРАНСТВ. КП 30.18.3,5-6	1	
				МАТЕРИАЛЫ		
		2		БЕТОН ЛЕГКИЙ М50		1.68М3
		3		РАСТВОР ЦЕМЕНТНЫЙ М100		0.11М3
		4		РАСТВОР ЦЕМЕНТНЫЙ М50		0.08М3
				1.030.1-1.1-1 03-08 ПС 30.18.4,0-6.Л-		
				СБОРОЧНЫЕ ЕДИНИЦЫ		
A4		1	1.030.1-1.1-2 02-08	КАРКАС ПРОСТРАНСТВ. КП 30.18.4,0-6	1	
				МАТЕРИАЛЫ		
		2		БЕТОН ЛЕГКИЙ М50		1.94М3
		3		РАСТВОР ЦЕМЕНТНЫЙ М100		0.11М3
		4		РАСТВОР ЦЕМЕНТНЫЙ М50		0.08М3
				1.030.1-1.1-1 03-09 ПС 30.21.2,5-6.Л-		
				СБОРОЧНЫЕ ЕДИНИЦЫ		
A4		1	1.030.1-1.1-2 02-09	КАРКАС ПРОСТРАНСТВ. КП 30.21.2,5-6	1	
				МАТЕРИАЛЫ		
		2		БЕТОН ЛЕГКИЙ М50		1.34М3
		3		РАСТВОР ЦЕМЕНТНЫЙ М100		0.12М3
		4		РАСТВОР ЦЕМЕНТНЫЙ М50		0.09М3

ФОРМАТ	ЗОНА	ПОЗ	ОБОЗНАЧЕНИЕ	НАИМЕНОВАНИЕ	КОЛ	ПРИМЕЧАНИЕ
				1.030.1-1.1-1 03-10 ПС 30.21.3,0-6.Л-		
				СБОРОЧНЫЕ ЕДИНИЦЫ		
A4		1	1.030.1-1.1-2 02-10	КАРКАС ПРОСТРАНСТВ. КП 30.21.3,0-6	1	
				МАТЕРИАЛЫ		
		2		БЕТОН ЛЕГКИЙ М50		1.65М3
		3		РАСТВОР ЦЕМЕНТНЫЙ М100		0.12М3
		4		РАСТВОР ЦЕМЕНТНЫЙ М50		0.09М3
				1.030.1-1.1-1 03-11 ПС 30.21.3,5-6.Л-		
				СБОРОЧНЫЕ ЕДИНИЦЫ		
A4		1	1.030.1-1.1-2 02-11	КАРКАС ПРОСТРАНСТВ. КП 30.21.3,5-6	1	
				МАТЕРИАЛЫ		
		2		БЕТОН ЛЕГКИЙ М50		1.96М3
		3		РАСТВОР ЦЕМЕНТНЫЙ М100		0.12М3
		4		РАСТВОР ЦЕМЕНТНЫЙ М50		0.09М3
				1.030.1-1.1-1 03-12 ПС 30.21.4,0-6.Л-		
				СБОРОЧНЫЕ ЕДИНИЦЫ		
A4		1	1.030.1-1.1-2 02-12	КАРКАС ПРОСТРАНСТВ. КП 30.21.4,0-6	1	
				МАТЕРИАЛЫ		
		2		БЕТОН ЛЕГКИЙ М50		2.27М3
		3		РАСТВОР ЦЕМЕНТНЫЙ М100		0.12М3
		4		РАСТВОР ЦЕМЕНТНЫЙ М50		0.09М3
				1.030.1-1.1-1 03-13 ПС 30.15.2,5-6.Я-		
				СБОРОЧНЫЕ ЕДИНИЦЫ		
A4		1	1.030.1-1.1-2 02	КАРКАС ПРОСТРАНСТВ. КП 30.15.2,5-6	1	
				МАТЕРИАЛЫ		

ФОРМАТ	ЗОНА	ПОЗ.	ОБОЗНАЧЕНИЕ	НАИМЕНОВАНИЕ	КОЛ	ПРИМЕЧАНИЕ
		2		БЕТОН ЯЧЕИСТЫЙ М35		1.11М3
				1.030.1-1.1-1 03-14 ПС 30.15.3,0-6.Я-		
				СБОРОЧНЫЕ ЕДИНИЦЫ		
А4		1	1.030.1-1.1-2 02-01	КАРКАС ПРОСТРАНСТВ. КП 30.15.3,0-6	1	
				МАТЕРИАЛЫ		
		2		БЕТОН ЯЧЕИСТЫЙ М35		1.33М3
				1.030.1-1.1-1 03-15 ПС 30.18.2,0-6.Я-		
				СБОРОЧНЫЕ ЕДИНИЦЫ		
А4		1	1.030.1-1.1-2 02-04	КАРКАС ПРОСТРАНСТВ. КП 30.18.2,0-6	1	
				МАТЕРИАЛЫ		
		2		БЕТОН ЯЧЕИСТЫЙ М35		1.06М3
				1.030.1-1.1-1 03-16 ПС 30.18.2,5-6.Я-		
				СБОРОЧНЫЕ ЕДИНИЦЫ		
А4		1	1.030.1-1.1-2 02-05	КАРКАС ПРОСТРАНСТВ. КП 30.18.2,5-6	1	
				МАТЕРИАЛЫ		
		2		БЕТОН ЯЧЕИСТЫЙ М35		1.33М3
				1.030.1-1.1-1 03-17 ПС 30.18.3,0-6.Я-		
				СБОРОЧНЫЕ ЕДИНИЦЫ		
А4		1	1.030.1-1.1-2 02-06	КАРКАС ПРОСТРАНСТВ. КП 30.18.3,0-6	1	
				МАТЕРИАЛЫ		
		2		БЕТОН ЯЧЕИСТЫЙ М35		1.60М3

1.030.1-1.1-1 03

ЛИСТ 5

СКАЛА

ОПЕРАТОР ТЛП КОРТ

ЭПВЦ Киев ЗНИИЭП

ВЗАМ ИНВ №

ПОДПИСЬ И ДАТА

ИНВ № ПОДЛ

ФОРМАТ А4

ФОРМАТ	ЗОНА	ПОЗ.	ОБОЗНАЧЕНИЕ	НАИМЕНОВАНИЕ	КОЛ	ПРИМЕЧАНИЕ

ЛИСТ

ОПЕРАТОР ТЛП КОРТ

ЭПВЦ Киев ЗНИИЭП

ВЗАМ ИНВ №

ПОДПИСЬ И ДАТА

ИНВ № ПОДЛ

19944-01

ЭПВЦ Киев ЗНИИЭП
ОПЕРАТОР ТПП КОРТ
СКАНВ

ВИД А

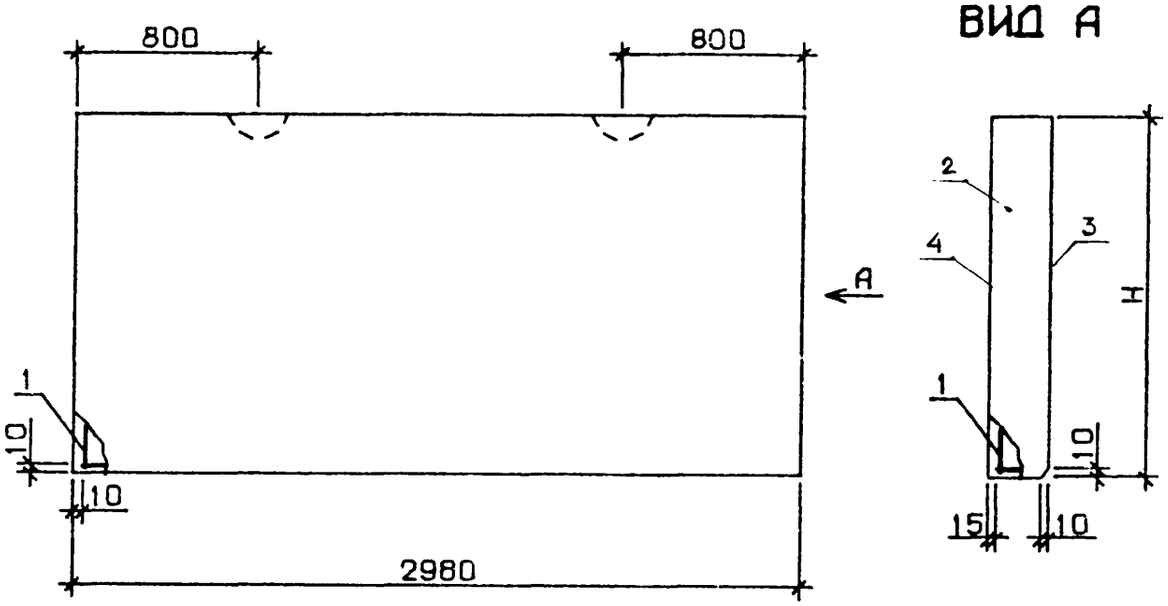

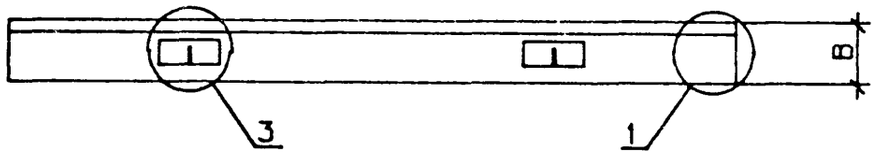

ОБОЗНАЧЕНИЕ	МАРКА	Н, ММ	В, ММ	МАССА, Т
1.030.1-1 1-1 03	ПС 30.15.2,5-6.Л-	1485	250	1.69
-01	ПС 30.15.3,0-6.Л-	1485	300	2.01
-02	ПС 30.15.3,5-6.Л-	1485	350	2.32
-03	ПС 30.15.4,0-6.Л-	1485	400	2.64
-04	ПС 30.18.2,0-6.Л-	1785	200	1.65
-05	ПС 30.18.2,5-6.Л-	1785	250	2.03
-06	ПС 30.18.3,0-6.Л-	1785	300	2.41
-07	ПС 30.18.3,5-6.Л-	1785	350	2.79
-08	ПС 30.18.4,0-6.Л-	1785	400	3.17
-09	ПС 30.21.2,5-6.Л-	2085	250	2.36
-10	ПС 30.21.3,0-6.Л-	2085	300	2.61
-11	ПС 30.21.3,5-6.Л-	2085	350	3.26
-12	ПС 30.21.4,0-6.Л-	2085	400	3.69
-13	ПС 30.15.2,5-6.Я-	1485	250	1.12
-14	ПС 30.15.3,0-6.Я-	1485	300	1.34
-15	ПС 30.18.2,0-6.Я-	1785	200	1.07
-16	ПС 30.18.2,5-6.Я-	1785	250	1.34
-17	ПС 30.18.3,0-6.Я-	1785	300	1.61

УЗЛЫ 1 И 3 СМ. 1.030.1-1.1-1 00Д1, ЛИСТ 1

ИНВ № ПОДЛ | ПОДПИСЬ И ДАТА | ВЗАМ ИНВ №

НАЧ.ОТД.	БОРИСЕНКО	
Н.КОНТР	МИЛАШЕВСКИЙ	
ГЛ.СПЕЦ.	КОВАЛЬЧУК	
ПРОВЕРИЛ	ЯКИМЧУК	
РАЗРАБ.	ЯРЕМЧИШИН	

1.030.1-1.1-1 03СБ

ПАНЕЛЬ ПС 30.15, ПС 30.18, ПС 30.21
СБОРОЧНЫЙ ЧЕРТЕЖ

СТАДИЯ	МАССА	МАСШТАБ
Р	СМ ТАБЛ	
ЛИСТ	ЛИСТОВ 1	

ГОСГРАЖДАНСТРОЙ
КиевЗНИИЭП

ФОРМАТ	ЗОНА	ПОЗ	ОБОЗНАЧЕНИЕ	НАИМЕНОВАНИЕ	КОЛ	ПРИМЕЧАНИЕ
				ДОКУМЕНТАЦИЯ		
А3			1.030.1-1.1-1 04СБ	СБОРОЧНЫЙ ЧЕРТЕЖ		
А3			1.030.1-1.1-1 00Д1	УЗЛЫ ОПАЛУБОЧНЫЕ		
А3			1.030.1-1.1-1 00РС	ВЕДОМОСТЬ РАСХОДА СТАЛИ НА ЭЛЕМЕНТ		
А3			1.030.1-1.1-1 00ТО	ТЕХНИЧЕСКОЕ ОПИСАНИЕ		
			ПЕРЕМЕННЫЕ ДАННЫЕ	ДЛЯ ИСПОЛНЕНИЙ:		
				1.030.1-1.1-1 04 ПС 60.6.2,5-6.Л-		
				СБОРОЧНЫЕ ЕДИНИЦЫ		
А4	1		1.030.1-1.1-2 03	КАРКАС ПРОСТРАНСТВ. КП 60.6.2,5-6	1	
				МАТЕРИАЛЫ		
	2			БЕТОН ЛЕГКИЙ М50		0.75М3
	3			РАСТВОР ЦЕМЕНТНЫЙ М100		0.07М3
	4			РАСТВОР ЦЕМЕНТНЫЙ М50		0.05М3
				1.030.1-1.1-1 04-01 ПС 60.6.3,0-6.Л-		
				СБОРОЧНЫЕ ЕДИНИЦЫ		
А4	1		1.030.1-1.1-2 03-01	КАРКАС ПРОСТРАНСТВ. КП 60.6.3,0-6	1	
				МАТЕРИАЛЫ		
	2			БЕТОН ЛЕГКИЙ М50		0.93М3
	3			РАСТВОР ЦЕМЕНТНЫЙ М100		0.07М3
	4			РАСТВОР ЦЕМЕНТНЫЙ М50		0.05М3
				1.030.1-1.1-1 04-02 ПС 60.6.3,5-6.Л-		
				СБОРОЧНЫЕ ЕДИНИЦЫ		
А4	1		1.030.1-1.1-2 03-02	КАРКАС ПРОСТРАНСТВ. КП 60.6.3,5-6	1	

ЭПВЦ КиевЗНИИЭП | ОПЕРАТОР ТЛП КОРТ | СКАЛА

ВЗАМ.ИНВ.№ | ПОДПИСЬ И ДАТА | ИНВ.№ ПОДЛ

1.030.1-1.1-1 04

НАЧ.ОТД.	БОРИСЕНКО		
Н.КОНТР.	МАЛАЧЕВСКИЙ		
ГЛ.СПЕЦ.	КОВАЛЬЧУК		
ПРОВЕРИЛ	УКИМЧУК		
РАЗРАБ.	ЧЕРЕМНЫХ		

ПАНЕЛЬ

ПС 60.6, ПС 60.9

СТАДИЯ	ЛИСТ	ЛИСТОВ
Р	1	7

ГОСГРАЖДАНСТРОЙ КиевЗНИИЭП

ФОРМАТ А4

ФОРМАТ	ЗОНА	ПОЗ	ОБОЗНАЧЕНИЕ	НАИМЕНОВАНИЕ	КОЛ	ПРИМЕЧАНИЕ
				МАТЕРИАЛЫ		
		2		БЕТОН ЛЕГКИЙ М50		1.10М3
		3		РАСТВОР ЦЕМЕНТНЫЙ М100		0.07М3
		4		РАСТВОР ЦЕМЕНТНЫЙ М50		0.05М3
				1.030.1-1.1-1 04-03 ПС 60.6.4,0-4.Л-		
				СБОРОЧНЫЕ ЕДИНИЦЫ		
А4		1	1.030.1-1.1-2 03-03	КАРКАС ПРОСТРАНСТВ. КП 60.6.4,0-4	1	
				МАТЕРИАЛЫ		
		2		БЕТОН ЛЕГКИЙ М50		1.28М3
		3		РАСТВОР ЦЕМЕНТНЫЙ М100		0.07М3
		4		РАСТВОР ЦЕМЕНТНЫЙ М50		0.05М3
				1.030.1-1.1-1 04-04 ПС 60.6.4,0-6.Л-		
				СБОРОЧНЫЕ ЕДИНИЦЫ		
А4		1	1.030.1-1.1-2 03-04	КАРКАС ПРОСТРАНСТВ. КП 60.6.4,0-6	1	
				МАТЕРИАЛЫ		
		2		БЕТОН ЛЕГКИЙ М50		1.28М3
		3		РАСТВОР ЦЕМЕНТНЫЙ М100		0.07М3
		4		РАСТВОР ЦЕМЕНТНЫЙ М50		0.05М3
				1.030.1-1.1-1 04-05 ПС 60.9.2,0-2.Л-		
				СБОРОЧНЫЕ ЕДИНИЦЫ		
А4		1	1.030.1-1.1-2 03-05	КАРКАС ПРОСТРАНСТВ. КП 60.9.2,0-2	1	
				МАТЕРИАЛЫ		
		2		БЕТОН ЛЕГКИЙ М50		0.87М3
		3		РАСТВОР ЦЕМЕНТНЫЙ М100		0.11М3
		4		РАСТВОР ЦЕМЕНТНЫЙ М50		0.08М3
				1.030.1-1.1-1 04-06 ПС 60.9.2,0-4.Л-		

ЭПВЦ КиевЗНИИЭП | ОПЕРАТОР ТЛП КОРТ | СКАЛА

ВЗАМ.ИНВ.№ | ПОДПИСЬ И ДАТА | ИНВ.№ ПОДЛ

1.030.1-1.1-1 04

ЛИСТ 2

ФОРМАТ	ЗОНА	ПОЗ.	ОБОЗНАЧЕНИЕ	НАИМЕНОВАНИЕ	КОЛ	ПРИМЕЧАНИЕ
				СБОРОЧНЫЕ ЕДИНИЦЫ		
A4		1	1.030.1-1.1-2 03-06	КАРКАС ПРОСТРАНСТВ. КП 60.9.2,0-4	1	
				МАТЕРИАЛЫ		
		2		БЕТОН ЛЕГКИЙ М50		0.87М3
		3		РАСТВОР ЦЕМЕНТНЫЙ М100		0.11М3
		4		РАСТВОР ЦЕМЕНТНЫЙ М50		0.08М3
				1.030.1-1.1-1 04-07 ПС 60.9.2,0-6.Л-		
				СБОРОЧНЫЕ ЕДИНИЦЫ		
A4		1	1.030.1-1.1-2 03-07	КАРКАС ПРОСТРАНСТВ. КП 60.9.2,0-6	1	
				МАТЕРИАЛЫ		
		2		БЕТОН ЛЕГКИЙ М50		0.87М3
		3		РАСТВОР ЦЕМЕНТНЫЙ М100		0.11М3
		4		РАСТВОР ЦЕМЕНТНЫЙ М50		0.08М3
				1.030.1-1.1-1 04-08 ПС 60.9.2,5-2.Л-		
				СБОРОЧНЫЕ ЕДИНИЦЫ		
A4		1	1.030.1-1.1-2 03-08	КАРКАС ПРОСТРАНСТВ. КП 60.9.2,5-2	1	
				МАТЕРИАЛЫ		
		2		БЕТОН ЛЕГКИЙ М50		1.14М3
		3		РАСТВОР ЦЕМЕНТНЫЙ М100		0.11М3
		4		РАСТВОР ЦЕМЕНТНЫЙ М50		0.08М3
				1.030.1-1.1-1 04-09 ПС 60.9.2,5-4.Л-		
				СБОРОЧНЫЕ ЕДИНИЦЫ		
A4		1	1.030.1-1.1-2 03-09	КАРКАС ПРОСТРАНСТВ. КП 60.9.2,5-4	1	
				МАТЕРИАЛЫ		
		2		БЕТОН ЛЕГКИЙ М50		1.14М3
		3		РАСТВОР ЦЕМЕНТНЫЙ М100		0.11М3
		4		РАСТВОР ЦЕМЕНТНЫЙ М50		0.08М3

СКАЛА
ОПЕРАТОР ТЛП КОРТ
ЭПВЦ Киев ЗНИИЭП
ВЗАМ ИНВ №
ПОДПИСЬ И ДАТА
ИНВ №ПОДЛ

1.030.1-1.1-1 04

ЛИСТ 3

ФОРМАТ А4

ФОРМАТ	ЗОНА	ПОЗ.	ОБОЗНАЧЕНИЕ	НАИМЕНОВАНИЕ	КОЛ	ПРИМЕЧАНИЕ
				1.030.1-1.1-1 04-10 ПС 60.9.2,5-6.Л-		
				СБОРОЧНЫЕ ЕДИНИЦЫ		
A4		1	1.030.1-1.1-2 03-10	КАРКАС ПРОСТРАНСТВ. КП 60.9.2,5-6	1	
				МАТЕРИАЛЫ		
		2		БЕТОН ЛЕГКИЙ М50		1.14М3
		3		РАСТВОР ЦЕМЕНТНЫЙ М100		0.11М3
		4		РАСТВОР ЦЕМЕНТНЫЙ М50		0.08М3
				1.030.1-1.1-1 04-11 ПС 60.9.3,0-6.Л-		
				СБОРОЧНЫЕ ЕДИНИЦЫ		
A4		1	1.030.1-1.1-2 03-11	КАРКАС ПРОСТРАНСТВ. КП 60.9.3,0-6	1	
				МАТЕРИАЛЫ		
		2		БЕТОН ЛЕГКИЙ М50		1.40М3
		3		РАСТВОР ЦЕМЕНТНЫЙ М100		0.11М3
		4		РАСТВОР ЦЕМЕНТНЫЙ М50		0.08М3
				1.030.1-1.1-1 04-12 ПС 60.9.3,5-6.Л-		
				СБОРОЧНЫЕ ЕДИНИЦЫ		
A4		1	1.030.1-1.1-2 03-12	КАРКАС ПРОСТРАНСТВ. КП 60.9.3,5-6	1	
				МАТЕРИАЛЫ		
		2		БЕТОН ЛЕГКИЙ М50		1.67М3
		3		РАСТВОР ЦЕМЕНТНЫЙ М100		0.11М3
		4		РАСТВОР ЦЕМЕНТНЫЙ М50		0.08М3
				1.030.1-1.1-1 04-13 ПС 60.9.4,0-6.Л-		
				СБОРОЧНЫЕ ЕДИНИЦЫ		
A4		1	1.030.1-1.1-2 03-13	КАРКАС ПРОСТРАНСТВ. КП 60.9.4,0-6	1	
				МАТЕРИАЛЫ		

СКАЛА
ОПЕРАТОР ТЛП КОРТ
ЭПВЦ Киев ЗНИИЭП
ВЗАМ ИНВ №
ПОДПИСЬ И ДАТА
ИНВ №ПОДЛ

1.030.1-1.1-1 04

ЛИСТ 4

19944-01 35

ФОРМАТ	ЗОНА	ПОЗ.	ОБОЗНАЧЕНИЕ	НАИМЕНОВАНИЕ	КОЛ	ПРИМЕЧАНИЕ
		2		БЕТОН ЛЕГКИЙ М50		1.93М3
		3		РАСТВОР ЦЕМЕНТНЫЙ М100		0.11М3
		4		РАСТВОР ЦЕМЕНТНЫЙ М50		0.08М3
				1.030.1-1.1-1 04-14 ПС 60.6.2,5-6.Я-		
				СБОРОЧНЫЕ ЕДИНИЦЫ		
А4	1	1.030.1-1.1-2 03		КАРКАС ПРОСТРАНСТВ. КП 60.6.2,5-6	1	
				МАТЕРИАЛЫ		
	2			БЕТОН ЯЧЕИСТЫЙ М35		0.87М3
				1.030.1-1.1-1 04-15 ПС 60.6.3,0-6.Я-		
				СБОРОЧНЫЕ ЕДИНИЦЫ		
А4	1	1.030.1-1.1-2 03-01		КАРКАС ПРОСТРАНСТВ. КП 60.6.3,0-6	1	
				МАТЕРИАЛЫ		
	2			БЕТОН ЯЧЕИСТЫЙ М35		1.05М3
				1.030.1-1.1-1 04-16 ПС 60.9.2,0-2.Я-		
				СБОРОЧНЫЕ ЕДИНИЦЫ		
А4	1	1.030.1-1.1-2 03-05		КАРКАС ПРОСТРАНСТВ. КП 60.9.2,0-2	1	
				МАТЕРИАЛЫ		
	2			БЕТОН ЯЧЕИСТЫЙ М35		1.06М3
				1.030.1-1.1-1 04-17 ПС 60.9.2,0-4.Я-		
				СБОРОЧНЫЕ ЕДИНИЦЫ		
А4	1	1.030.1-1.1-2 03-06		КАРКАС ПРОСТРАНСТВ. КП 60.9.2,0-4	1	
				МАТЕРИАЛЫ		
	2			БЕТОН ЯЧЕИСТЫЙ М35		1.06М3

ЭПВЦ Киев ЗНИИЭП | ОПЕРАТОР ТПП КОРТ | СКАЛА Вера

ВЗАМ ИНВ № | ПОДПИСЬ И ДАТА | ИНВ №ПОДЛ

1.030.1-1.1-1 04 | ЛИСТ 5

ФОРМАТ А4

ФОРМАТ	ЗОНА	ПОЗ.	ОБОЗНАЧЕНИЕ	НАИМЕНОВАНИЕ	КОЛ	ПРИМЕЧАНИЕ
				1.030.1-1.1-1 04-18 ПС 60.9.2,0-6.Я-		
				СБОРОЧНЫЕ ЕДИНИЦЫ		
А4	1	1.030.1-1.1-2 03-07		КАРКАС ПРОСТРАНСТВ. КП 60.9.2,0-6	1	
				МАТЕРИАЛЫ		
	2			БЕТОН ЯЧЕИСТЫЙ М35		1.06М3
				1.030.1-1.1-1 04-19 ПС 60.9.2,5-2.Я-		
				СБОРОЧНЫЕ ЕДИНИЦЫ		
А4	1	1.030.1-1.1-2 03-08		КАРКАС ПРОСТРАНСТВ. КП 60.9.2,5-2	1	
				МАТЕРИАЛЫ		
	2			БЕТОН ЯЧЕИСТЫЙ М35		1.32М3
				1.030.1-1.1-1 04-20 ПС 60.9.2,5-4.Я-		
				СБОРОЧНЫЕ ЕДИНИЦЫ		
А4	1	1.030.1-1.1-2 03-09		КАРКАС ПРОСТРАНСТВ. КП 60.9.2,5-4	1	
				МАТЕРИАЛЫ		
	2			БЕТОН ЯЧЕИСТЫЙ М35		1.32М3
				1.030.1-1.1-1 04-21 ПС 60.9.2,5-6.Я-		
				СБОРОЧНЫЕ ЕДИНИЦЫ		
А4	1	1.030.1-1.1-2 03-10		КАРКАС ПРОСТРАНСТВ. КП 60.9.2,5-6	1	
				МАТЕРИАЛЫ		
	2			БЕТОН ЯЧЕИСТЫЙ М35		1.32М3
				1.030.1-1.1-1 04-22 ПС 60.9.3,0-6.Я-		

ЭПВЦ Киев ЗНИИЭП | ОПЕРАТОР ТПП КОРТ | СКАЛА Вера

ВЗАМ ИНВ № | ПОДПИСЬ И ДАТА | ИНВ №ПОДЛ

1.030.1-1.1-1 04 | ЛИСТ 6

ФОРМАТ	ЗОНА	ПОЗ.	ОБОЗНАЧЕНИЕ	НАИМЕНОВАНИЕ	КОЛ	ПРИМЕЧАНИЕ
				СБОРОЧНЫЕ ЕДИНИЦЫ		
А4		1	1.030.1-1.1-2 03-11	КАРКАС ПРОСТРАНСТВ. КП 60.9.3,0-6	1	
				МАТЕРИАЛЫ		
		2		БЕТОН ЯЧЕИСТЫЙ М35		1.59М3

СКАЛА всех

ОПЕРАТОР ТЛП КОРТ

ЭПВЦ Киев ЗНИИЭП

ВЗАМ ИНВ № | ПОДПИСЬ И ДАТА | ИНВ №ПОДЛ

1.030.1-1.1-1 04

ЛИСТ 7

ФОРМАТ А4

ОПЕРАТОР ТЛП КОРТ

ЭПВЦ Киев ЗНИИЭП

ВЗАМ ИНВ № | ПОДПИСЬ И ДАТА | ИНВ №ПОДЛ

ЛИСТ

ФОРМАТ А4

ОКАЛА Века
ОПЕРАТОР ТЛП КСРТ
ЭПВЦ Киев ЗНИИЭП

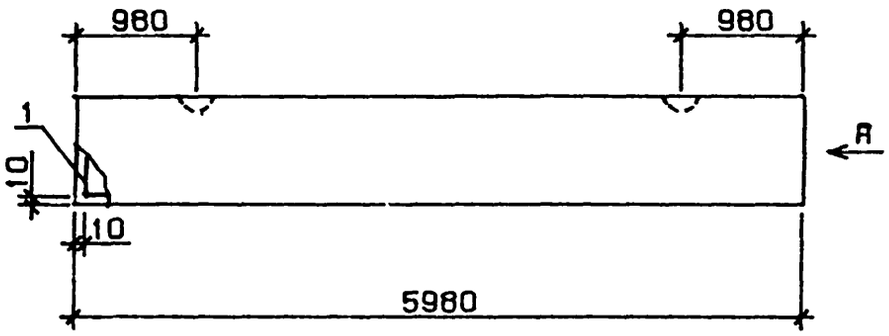

ВИД А

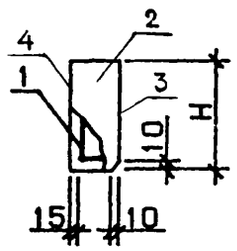

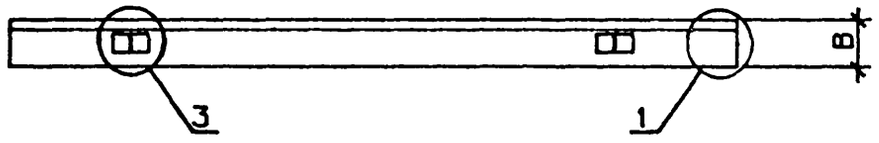

ОБОЗНАЧЕНИЕ	МАРКА	Н, ММ	В, ММ	МАССА, Т
1.030.1-1.1-1 04	ПС 60.6.2,5-6.Л-	585	250	1.34
-01	ПС 60.6.3,0-6.Л-	585	300	1.59
-02	ПС 60.6.3,5-6.Л-	585	350	1.84
-03	ПС 60.6.4,0-4.Л-	585	400	2.09
-04	ПС 60.6.4,0-6.Л-	585	400	2.10
-05	ПС 60.9.2,0-2.Л-	885	200	1.64
-06	ПС 60.9.2,0-4.Л-	885	200	1.65
-07	ПС 60.9.2,0-6.Л-	885	200	1.67
-08	ПС 60.9.2,5-2.Л-	885	250	2.02
-09	ПС 60.9.2,5-4.Л-	885	250	2.03
-10	ПС 60.9.2,5-6.Л-	885	250	2.04
-11	ПС 60.9.3,0-6.Л-	885	300	2.41
-12	ПС 60.9.3,5-6.Л-	885	350	2.78
-13	ПС 60.9.4,0-6.Л-	885	400	3.16
-14	ПС 60.6.2,5-6.Я-	585	250	0.90
-15	ПС 60.6.3,0-6.Я-	585	300	1.08
-16	ПС 60.9.2,0-2.Я-	885	200	1.08
-17	ПС 60.9.2,0-4.Я-	885	200	1.09
-18	ПС 60.9.2,0-6.Я-	885	200	1.11
-19	ПС 60.9.2,5-2.Я-	885	250	1.34
-20	ПС 60.9.2,5-4.Я-	885	250	1.35
-21	ПС 60.9.2,5-6.Я-	885	250	1.36
-22	ПС 60.9.3,0-6.Я-	885	300	1.62

УЗЛЫ 1 И 3 СМ. 1.030.1-1.1-1 00 Д1, ЛИСТ 1

ИНВ № ПОДЛ. | ПОДПИСЬ И ДАТА | ВЗАМ. ИНВ. №

НАЧ.ОТД.	БОРИСЕНКО	
Н.КОНТР	МАЛАНЕБСКИЙ	
ГЛ.СПЕЦ.	КОВАЛЬЧУК	
ПРОВЕРИЛ	ЯКИМЧУК	
РАЗРАБ.	ЯРЕМЧИШИН	

1.030.1-1.1-1 04СБ

ПАНЕЛЬ
ПС 60.6, ПС 60.9
СБОРОЧНЫЙ ЧЕРТЕЖ

СТАДИЯ	МАССА	МАСШТАБ
Р	СМ ТАБЛ	
ЛИСТ	ЛИСТОВ 1	

ГОСГРАЖДАНСТРОЙ
КиевЗНИИЭП

ФОРМАТ	ЗОНА	ПОЗ	ОБОЗНАЧЕНИЕ	НАИМЕНОВАНИЕ	КОЛ	ПРИМЕЧАНИЕ
				ДОКУМЕНТАЦИЯ		
А3			1.030.1-1.1-1 05СБ	СБОРОЧНЫЙ ЧЕРТЕЖ		
А3			1.030.1-1.1-1 00Д1	УЗЛЫ ОПАЛУБОЧНЫЕ		
А3			1.030.1-1.1-1 00ВС	ВЕДОМОСТЬ РАСХОДА СТАЛИ НА ЭЛЕМЕНТ		
А3			1.030.1-1.1-1 00ТО	ТЕХНИЧЕСКОЕ ОПИСАНИЕ		
			ПЕРЕМЕННЫЕ ДАННЫЕ	ДЛЯ ИСПОЛНЕНИЙ:		
				1.030.1-1.1-1 05 ПС 60.12.2,0-2.Л-		
				СБОРОЧНЫЕ ЕДИНИЦЫ		
А4	1		1.030.1-1.1-2 04	КАРКАС ПРОСТРАНСТВ. КП 60.12.2,0-2	1	
				МАТЕРИАЛЫ		
	2			БЕТОН ЛЕГКИЙ М50		1.17М3
	3			РАСТВОР ЦЕМЕНТНЫЙ М100		0.14М3
	4			РАСТВОР ЦЕМЕНТНЫЙ М50		0.11М3
				1.030.1-1.1-1 05-01 ПС 60.12.2,0-4.Л-		
				СБОРОЧНЫЕ ЕДИНИЦЫ		
А4	1		1.030.1-1.1-2 04-01	КАРКАС ПРОСТРАНСТВ. КП 60.12.2,0-4	1	
				МАТЕРИАЛЫ		
	2			БЕТОН ЛЕГКИЙ М50		1.17М3
	3			РАСТВОР ЦЕМЕНТНЫЙ М100		0.14М3
	4			РАСТВОР ЦЕМЕНТНЫЙ М50		0.11М3
				1.030.1-1.1-1 05-02 ПС 60.12.2,0-6.Л-		
				СБОРОЧНЫЕ ЕДИНИЦЫ		
А4	1		1.030.1-1.1-2 04-02	КАРКАС ПРОСТРАНСТВ. КП 60.12.2,0-6	1	

ЭПВЦ КиевЗНИИЭП | ОПЕРАТОР ТЛП КОРТ | СКАЛА

ВЗАМ.ИНВ.№ | ПОДПИСЬ И ДАТА | ИНВ.№ ПОДЛ.

		1.030.1-1.1-1 05	
НАЧ.ОТД.	БОРИСЕНКО		
Н.КОНТР.	МАЛАЧЕВСКИЙ	ПАНЕЛЬ ПС 60.12, ПС 60.13	СТАДИЯ: Р; ЛИСТ: 1; ЛИСТОВ: 8
ГЛ.СПЕЦ.	КОВАЛЬЧУК		ГОСГРАЖДАНСТРОЙ КиевЗНИИЭП
ПРОВЕРИЛ	ЯКИМЧУК		
РАЗРАБ	ЯКЕ [illegible]		

ФОРМАТ А4

ФОРМАТ	ЗОНА	ПОЗ	ОБОЗНАЧЕНИЕ	НАИМЕНОВАНИЕ	КОЛ	ПРИМЕЧАНИЕ
				МАТЕРИАЛЫ		
	2			БЕТОН ЛЕГКИЙ М50		1.17М3
	3			РАСТВОР ЦЕМЕНТНЫЙ М100		0.14М3
	4			РАСТВОР ЦЕМЕНТНЫЙ М50		0.11М3
				1.030.1-1.1-1 05-03 ПС 60.12.2,5-3.Л-		
				СБОРОЧНЫЕ ЕДИНИЦЫ		
А4	1		1.030.1-1.1-2 04-03	КАРКАС ПРОСТРАНСТВ. КП 60.12.2,5-3	1	
				МАТЕРИАЛЫ		
	2			БЕТОН ЛЕГКИЙ М50		1.52М3
	3			РАСТВОР ЦЕМЕНТНЫЙ М100		0.14М3
	4			РАСТВОР ЦЕМЕНТНЫЙ М50		0.11М3
				1.030.1-1.1-1 05-04 ПС 60.12.2,5-5.Л-		
				СБОРОЧНЫЕ ЕДИНИЦЫ		
А4	1		1.030.1-1.1-2 04-04	КАРКАС ПРОСТРАНСТВ. КП 60.12.2,5-5	1	
				МАТЕРИАЛЫ		
	2			БЕТОН ЛЕГКИЙ М50		1.52М3
	3			РАСТВОР ЦЕМЕНТНЫЙ М100		0.14М3
	4			РАСТВОР ЦЕМЕНТНЫЙ М50		0.11М3
				1.030.1-1.1-1 05-05 ПС 60.12.2,5-6.Л-		
				СБОРОЧНЫЕ ЕДИНИЦЫ		
А4	1		1.030.1-1.1-2 04-05	КАРКАС ПРОСТРАНСТВ. КП 60.12.2,5-6	1	
				МАТЕРИАЛЫ		
	2			БЕТОН ЛЕГКИЙ М50		1.52М3
	3			РАСТВОР ЦЕМЕНТНЫЙ М100		0.14М3
	4			РАСТВОР ЦЕМЕНТНЫЙ М50		0.11М3
				1.030.1-1.1-1 05-06 ПС 60.12.3,0-3.Л-		

ЭПВЦ КиевЗНИИЭП | ОПЕРАТОР ТЛП КОРТ | СКАЛА

ВЗАМ.ИНВ.№ | ПОДПИСЬ И ДАТА | ИНВ.№ ПОДЛ.

		1.030.1-1.1-1 05	ЛИСТ 2

ФОРМАТ	ЗОНА	ПОЗ.	ОБОЗНАЧЕНИЕ	НАИМЕНОВАНИЕ	КОЛ	ПРИМЕЧАНИЕ
				СВОРОЧНЫЕ ЕДИНИЦЫ		
A4		1	1.030.1-1.1-2 04-06	КАРКАС ПРОСТРАНСТВ. КП 60.12.3,0-3	1	
				МАТЕРИАЛЫ		
		2		БЕТОН ЛЕГКИЙ М50		1.88М3
		3		РАСТВОР ЦЕМЕНТНЫЙ М100		0.14М3
		4		РАСТВОР ЦЕМЕНТНЫЙ М50		0.11М3
				1.030.1-1.1-1 05-07 ПС 60.12.3,0-6.Л-		
				СВОРОЧНЫЕ ЕДИНИЦЫ		
A4		1	1.030.1-1.1-2 04-07	КАРКАС ПРОСТРАНСТВ. КП 60.12.3,0-6	1	
				МАТЕРИАЛЫ		
		2		БЕТОН ЛЕГКИЙ М50		1.88М3
		3		РАСТВОР ЦЕМЕНТНЫЙ М100		0.14М3
		4		РАСТВОР ЦЕМЕНТНЫЙ М50		0.11М3
				1.030.1-1.1-1 05-08 ПС 60.12.3,5-6.Л-		
				СВОРОЧНЫЕ ЕДИНИЦЫ		
A4		1	1.030.1-1.1-2 04-08	КАРКАС ПРОСТРАНСТВ. КП 60.12.3,5-6	1	
				МАТЕРИАЛЫ		
		2		БЕТОН ЛЕГКИЙ М50		2.23М3
		3		РАСТВОР ЦЕМЕНТНЫЙ М100		0.14М3
		4		РАСТВОР ЦЕМЕНТНЫЙ М50		0.11М3
				1.030.1-1.1-1 05-09 ПС 60.12.4,0-6.Л-		
				СВОРОЧНЫЕ ЕДИНИЦЫ		
A4		1	1.030.1-1.1-2 04-09	КАРКАС ПРОСТРАНСТВ. КП 60.12.4,0-6	1	
				МАТЕРИАЛЫ		
		2		БЕТОН ЛЕГКИЙ М50		2.59М3
		3		РАСТВОР ЦЕМЕНТНЫЙ М100		0.14М3
		4		РАСТВОР ЦЕМЕНТНЫЙ М50		0.11М3

ФОРМАТ	ЗОНА	ПОЗ.	ОБОЗНАЧЕНИЕ	НАИМЕНОВАНИЕ	КОЛ	ПРИМЕЧАНИЕ
				1.030.1-1.1-1 05-10 ПС 60.13.2,5-2.Л-		
				СВОРОЧНЫЕ ЕДИНИЦЫ		
A4		1	1.030.1-1.1-2 04-10	КАРКАС ПРОСТРАНСТВ. КП 60.13.2,5-2	1	
				МАТЕРИАЛЫ		
		2		БЕТОН ЛЕГКИЙ М50		1.65М3
		3		РАСТВОР ЦЕМЕНТНЫЙ М100		0.15М3
		4		РАСТВОР ЦЕМЕНТНЫЙ М50		0.12М3
				1.030.1-1.1-1 05-11 ПС 60.13.2,5-5.Л-		
				СВОРОЧНЫЕ ЕДИНИЦЫ		
A4		1	1.030.1-1.1-2 04-11	КАРКАС ПРОСТРАНСТВ. КП 60.13.2,5-5	1	
				МАТЕРИАЛЫ		
		2		БЕТОН ЛЕГКИЙ М50		1.65М3
		3		РАСТВОР ЦЕМЕНТНЫЙ М100		0.15М3
		4		РАСТВОР ЦЕМЕНТНЫЙ М50		0.12М3
				1.030.1-1.1-1 05-12 ПС 60.13.2,5-6.Л-		
				СВОРОЧНЫЕ ЕДИНИЦЫ		
A4		1	1.030.1-1.1-2 04-12	КАРКАС ПРОСТРАНСТВ. КП 60.13.2,5-6	1	
				МАТЕРИАЛЫ		
		2		БЕТОН ЛЕГКИЙ М50		1.65М3
		3		РАСТВОР ЦЕМЕНТНЫЙ М100		0.15М3
		4		РАСТВОР ЦЕМЕНТНЫЙ М50		0.12М3
				1.030.1-1.1-1 05-13 ПС 60.13.3,0-3.Л-		
				СВОРОЧНЫЕ ЕДИНИЦЫ		
A4		1	1.030.1-1.1-2 04-13	КАРКАС ПРОСТРАНСТВ. КП 60.13.3,0-3	1	
				МАТЕРИАЛЫ		

ФОРМАТ	ЗОНА	ПС	ОБОЗНАЧЕНИЕ	НАИМЕНОВАНИЕ	КОЛ	ПРИМЕЧАНИЕ
		2		БЕТОН ЛЕГКИЙ М50		2.04М3
		3		РАСТВОР ЦЕМЕНТНЫЙ М100		0.15М3
		4		РАСТВОР ЦЕМЕНТНЫЙ М50		0.12М3
				1.030.1-1.1-1 05-14 ПС 60.13.3,0-6.Л-		
				СБОРОЧНЫЕ ЕДИНИЦЫ		
А4	1		1.030.1-1.1-2 04-14	КАРКАС ПРОСТРАНСТВ. КП 60.13.3,0-6	1	
				МАТЕРИАЛЫ		
		2		БЕТОН ЛЕГКИЙ М50		2.04М3
		3		РАСТВОР ЦЕМЕНТНЫЙ М100		0.15М3
		4		РАСТВОР ЦЕМЕНТНЫЙ М50		0.12М3
				1.030.1-1.1-1 05-15 ПС 60.13.3,5-6.Л-		
				СБОРОЧНЫЕ ЕДИНИЦЫ		
А4	1		1.030.1-1.1-2 04-15	КАРКАС ПРОСТРАНСТВ. КП 60.13.3,5-6	1	
				МАТЕРИАЛЫ		
		2		БЕТОН ЛЕГКИЙ М50		2.42М3
		3		РАСТВОР ЦЕМЕНТНЫЙ М100		0.15М3
		4		РАСТВОР ЦЕМЕНТНЫЙ М50		0.12М3
				1.030.1-1.1-1 05-16 ПС 60.13.4,0-6.Л-		
				СБОРОЧНЫЕ ЕДИНИЦЫ		
А4	1		1.030.1-1.1-2 04-16	КАРКАС ПРОСТРАНСТВ. КП 60.13.4,0-6	1	
				МАТЕРИАЛЫ		
		2		БЕТОН ЛЕГКИЙ М50		2.80М3
		3		РАСТВОР ЦЕМЕНТНЫЙ М100		0.15М3
		4		РАСТВОР ЦЕМЕНТНЫЙ М50		0.12М3
				1.030.1-1.1-1 05-17 ПС 60.12.2,0-2.Я-		
				СБОРОЧНЫЕ ЕДИНИЦЫ		

ЭПВЦ Киев ЗНИИЭП — ОПЕРАТОР ТПП КОРТ — СКАЛА — ВЗАМ ИНВ № — ПОДПИСЬ И ДАТА — ИНВ № ПОДЛ

1.030.1-1.1-1 05 — ЛИСТ 5

ФОРМАТ А4

ФОРМА	ЗОНА	ПОЗ	ОБОЗНАЧЕНИЕ	НАИМЕНОВАНИЕ	КОЛ	ПРИМЕЧАНИЕ
А4	1		1.030.1-1.1-2 04	КАРКАС ПРОСТРАНСТВ. КП 60.12.2,0-2	1	
				МАТЕРИАЛЫ		
		2		БЕТОН ЯЧЕИСТЫЙ М35		1.42М3
				1.030.1-1.1-1 05-18 ПС 60.12.2,0-4.Я-		
				СБОРОЧНЫЕ ЕДИНИЦЫ		
А4	1		1.030.1-1.1-2 04-01	КАРКАС ПРОСТРАНСТВ. КП 60.12.2,0-4	1	
				МАТЕРИАЛЫ		
		2		БЕТОН ЯЧЕИСТЫЙ М35		1.42М3
				1.030.1-1.1-1 05-19 ПС 60.12.2,0-6.Я-		
				СБОРОЧНЫЕ ЕДИНИЦЫ		
А4	1		1.030.1-1.1-2 04-02	КАРКАС ПРОСТРАНСТВ. КП 60.12.2,0-6	1	
				МАТЕРИАЛЫ		
		2		БЕТОН ЯЧЕИСТЫЙ М35		1.42М3
				1.030.1-1.1-1 05-20 ПС 60.12.2,5-3.Я-		
				СБОРОЧНЫЕ ЕДИНИЦЫ		
А4	1		1.030.1-1.1-2 04-03	КАРКАС ПРОСТРАНСТВ. КП 60.12.2,5-3	1	
				МАТЕРИАЛЫ		
		2		БЕТОН ЯЧЕИСТЫЙ М35		1.77М3
				1.030.1-1.1-1 05-21 ПС 60.12.2,2-5.Я-		
				СБОРОЧНЫЕ ЕДИНИЦЫ		
А4	1		1.030.1-1.1-2 04-04	КАРКАС ПРОСТРАНСТВ. КП 60.12.2,5-5	1	

ЭПВЦ Киев ЗНИИЭП — ОПЕРАТОР ТПП КОРТ — СКАЛА — ВЗАМ ИНВ № — ПОДПИСЬ И ДАТА — ИНВ № ПОДЛ

1.030.1-1.1-1 05 — ЛИСТ 6

ФОРМАТ А4

ФОРМАТ	ЗОНА	ПОЗ.	ОБОЗНАЧЕНИЕ	НАИМЕНОВАНИЕ	КОЛ	ПРИМЕЧАНИЕ
				МАТЕРИАЛЫ		
		2		БЕТОН ЯЧЕИСТЫЙ М35		1.77М3
				1.030.1-1.1-1 05-22 ПС 60.12.2,5-6.Я-		
				СБОРОЧНЫЕ ЕДИНИЦЫ		
А4	1		1.030.1-1.1-2 04-05	КАРКАС ПРОСТРАНСТВ. КП 60.12.2,5-6	1	
				МАТЕРИАЛЫ		
		2		БЕТОН ЯЧЕИСТЫЙ М35		1.77М3
				1.030.1-1.1-1 05-23 ПС 60.12.3,0-3.Я-		
				СБОРОЧНЫЕ ЕДИНИЦЫ		
А4	1		1.030.1-1.1-2 04-06	КАРКАС ПРОСТРАНСТВ. КП 60.12.3,0-3	1	
				МАТЕРИАЛЫ		
		2		БЕТОН ЯЧЕИСТЫЙ М35		2.13М3
				1.030.1-1.1-1 05-24 ПС 60.12.3,0-6.Я-		
				СБОРОЧНЫЕ ЕДИНИЦЫ		
А4	1		1.030.1-1.1-2 04-07	КАРКАС ПРОСТРАНСТВ. КП 60.12.3,0-6	1	
				МАТЕРИАЛЫ		
		2		БЕТОН ЯЧЕИСТЫЙ М35		2.13М3
				1.030.1-1.1-1 05-25 ПС 60.13.2,5-2.Я-		
				СБОРОЧНЫЕ ЕДИНИЦЫ		
А4	1		1.030.1-1.1-2 04-10	КАРКАС ПРОСТРАНСТВ. КП 60.13.2,5-2	1	
				МАТЕРИАЛЫ		
		2		БЕТОН ЯЧЕИСТЫЙ М35		1.92М3

ЭПВЦ Киев ЗНИИЭП | ОПЕРАТОР ТЛП КОРТ | СКАЛА Вега

ВЗАМ ИНВ № | ПОДПИСЬ И ДАТА | ИНВ №ПОДЛ

1.030.1-1.1-1 05 | ЛИСТ 7

ФОРМАТ А4

ФОРМА	ЗОНА	ПОЗ.	ОБОЗНАЧЕНИЕ	НАИМЕНОВАНИЕ	КОЛ	ПРИМЕЧАНИЕ
				1.030.1-1.1-1 05-26 ПС 60.13.2,5-5.Я-		
				СБОРОЧНЫЕ ЕДИНИЦЫ		
А4	1		1.030.1-1.1-2 04-11	КАРКАС ПРОСТРАНСТВ. КП 60.13.2,5-5	1	
				МАТЕРИАЛЫ		
		2		БЕТОН ЯЧЕИСТЫЙ М35		1.92М3
				1.030.1-1.1-1 05-27 ПС 60.13.2,5-6.Я-		
				СБОРОЧНЫЕ ЕДИНИЦЫ		
А4	1		1.030.1-1.1-2 04-12	КАРКАС ПРОСТРАНСТВ. КП 60.13.2,5-6	1	
				МАТЕРИАЛЫ		
		2		БЕТОН ЯЧЕИСТЫЙ М35		1.92М3
				1.030.1-1.1-1 05-28 ПС 60.13.3,0-3.Я-		
				СБОРОЧНЫЕ ЕДИНИЦЫ		
А4	1		1.030.1-1.1-2 04-13	КАРКАС ПРОСТРАНСТВ. КП 60.13.3,0-3	1	
				МАТЕРИАЛЫ		
		2		БЕТОН ЯЧЕИСТЫЙ М35		2.30М3
				1.030.1-1.1-1 05-29 ПС 60.13.3,0-6.Я-		
				СБОРОЧНЫЕ ЕДИНИЦЫ		
А4	1		1.030.1-1.1-2 04-14	КАРКАС ПРОСТРАНСТВ. КП 60.13.3,0-6	1	
				МАТЕРИАЛЫ		
		2		БЕТОН ЯЧЕИСТЫЙ М35		2.30М3

ЭПВЦ Киев ЗНИИЭП | ОПЕРАТОР ТЛП КОРТ | СКАЛА Вега

ВЗАМ ИНВ № | ПОДПИСЬ И ДАТА | ИНВ №ПОДЛ

1.030.1-1.1-1 05 | ЛИСТ 8

ФОРМАТ А4

СКАЛА
ОПЕРАТОР ТЛП КОРТ
ЭПВЦ Киев ЗНИИЭП

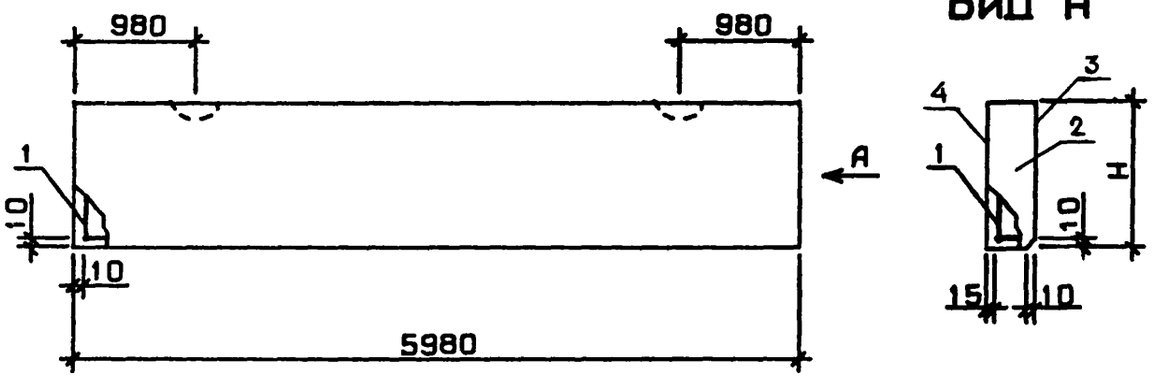

ВИД А

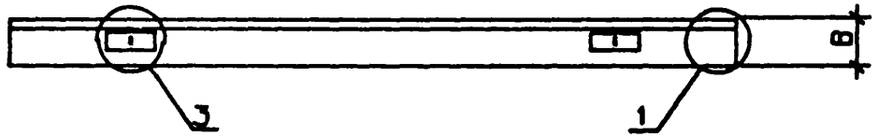

Обозначение	Марка	Н, мм	В, мм	Масса, т
1.030.1-1.1-1 05	ПС 60.12.2,0-2.П-	1185	200	2.20
-01	ПС 60.12.2,0-4.П-	1185	200	2.22
-02	ПС 60.12.2,0-6.П-	1185	200	2.23
-03	ПС 60.12.2,5-3.П-	1185	250	2.71
-04	ПС 60.12.2,5-5.П-	1185	250	2.71
-05	ПС 60.12.2,5-6.П-	1185	250	2.73
-06	ПС 60.12.3,0-3.П-	1185	300	3.21
-07	ПС 60.12.3,0-6.П-	1185	300	3.21
-08	ПС 60.12.3,5-6.П-	1185	350	3.72
-09	ПС 60.12.4,0-6.П-	1185	400	4.22
-10	ПС 60.13.2,5-2.П-	1285	250	2.93
-11	ПС 60.13.2,5-5.П-	1285	250	2.94
-12	ПС 60.13.2,5-6.П-	1285	250	2.95
-13	ПС 60.13.3,0-3.П-	1285	300	3.48
-14	ПС 60.13.3,0-6.П-	1285	300	3.49
-15	ПС 60.13.3,5-6.П-	1285	350	4.03
-16	ПС 60.13.4,0-6.П-	1285	400	4 57
-17	ПС 60.12.2,0-2.Я-	1185	200	1 43
-18	ПС 60.12.2,0-4.Я-	1185	200	1.43
-19	ПС 60.12.2,0-6.Я-	1185	200	1.47
-20	ПС 60.12.2,5-3.Я-	1185	250	1.79
-21	ПС 60.12.2,5-5.Я-	1185	250	1.80
-22	ПС 60.12.2,5-6.Я-	1185	250	1.82
-23	ПС 60.12.3,0-3.Я-	1185	300	2.15
-24	ПС 60.12.3,0-6.Я-	1185	300	2.16
-25	ПС 60.13.2,5-2.Я-	1285	250	1.94
-26	ПС 60.13.2,5-5.Я-	1285	250	1.95
-27	ПС 60.13.2,5-6.Я-	1285	250	1.96
-28	ПС 60.13.3,0-3.Я-	1285	300	2.32
-29	ПС 60.13.3,0-6.Я-	1285	300	2.33

УЗЛЫ 1 И 3 СМ. 1.030.1-1.1-1 00Д1, ЛИСТ 1

ВЗАМ.ИНВ.№
ПОДПИСЬ И ДАТА
ИНВ.№ ПОДЛ.

НАЧ.ОТД.	БОРИСЕНКО	
Н.КОНТР	МАЛАЧЕВСКИЙ	
ГЛ.СПЕЦ.	КОВАЛЬЧУК	
ПРОВЕРИЛ	ЯКИМЧУК	
РАЗРАБ.	ЯРЕМЧИШИН	

1.030.1-1.1-1 05СБ

ПАНЕЛЬ
ПС 60.12, ПС 60.13
СБОРОЧНЫЙ ЧЕРТЕЖ

СТАДИЯ	МАССА	МАСШТАБ
Р	СМ ТАБЛ	
ЛИСТ	ЛИСТОВ 1	

ГОСГРАЖДАНСТРОЙ
КиевЗНИИЭП

ФОРМАТ	ЗОНА	ПОЗ	ОБОЗНАЧЕНИЕ	НАИМЕНОВАНИЕ	КОЛ	ПРИМЕЧАНИЕ
				ДОКУМЕНТАЦИЯ		
А3			1.030.1-1.1-1 06СБ	СБОРОЧНЫЙ ЧЕРТЕЖ		
А3			1.030.1-1.1-1 00Д1	УЗЛЫ ОПАЛУБОЧНЫЕ		
А3			1.030.1-1.1-1 00РС	ВЕДОМОСТЬ РАСХОДА СТАЛИ НА ЭЛЕМЕНТ		
А3			1.030.1-1.1-1 00ТО	ТЕХНИЧЕСКОЕ ОПИСАНИЕ		
			ПЕРЕМЕННЫЕ ДАННЫЕ	ДЛЯ ИСПОЛНЕНИЙ:		
				1.030.1-1.1-1 06 ПС 60.15.2,0-2.Л-		
				СБОРОЧНЫЕ ЕДИНИЦЫ		
А4		1	1.030.1-1.1-2 05	КАРКАС ПРОСТРАНСТВ. КП 60.15.2,0-2	1	
				МАТЕРИАЛЫ		
		2		БЕТОН ЛЕГКИЙ М50		1.46М3
		3		РАСТВОР ЦЕМЕНТНЫЙ М100		0.18М3
		4		РАСТВОР ЦЕМЕНТНЫЙ М50		0.13М3
				1.030.1-1.1-1 06-01 ПС 60.15.2,0-3.Л-		
				СБОРОЧНЫЕ ЕДИНИЦЫ		
А4		1	1.030.1-1.1-2 05-01	КАРКАС ПРОСТРАНСТВ. КП 60.15.2,0-3	1	
				МАТЕРИАЛЫ		
		2		БЕТОН ЛЕГКИЙ М50		1.46М3
		3		РАСТВОР ЦЕМЕНТНЫЙ М100		0.18М3
		4		РАСТВОР ЦЕМЕНТНЫЙ М50		0.13М3
				1.030.1-1.1-1 06-02 ПС 60.15.2,0-4.Л-		
				СБОРОЧНЫЕ ЕДИНИЦЫ		
А4		1	1.030.1-1.1-2 05-02	КАРКАС ПРОСТРАНСТВ. КП 60.15.2,0-4	1	

1.030.1-1.1-1 06

НАЧ.ОТД.	БОРИСЕНКО	
Н.КОНТР.	МАЛАЧЕВСКИЙ	
ГЛ.СПЕЦ.	КОВАЛЬЧУК	
ПРОВЕРИЛ	ЯКИМЧУК	
РАЗРАБ.	ЯРЕМЧИШИН	

ПАНЕЛЬ ПС 60.15

СТАДИЯ	ЛИСТ	ЛИСТОВ
Р	1	6

ГОСГРАЖДАНСТРОЙ КиевЗНИИЭП

ФОРМАТ А4

СКАЛА

ОПЕРАТОР ТЛП КОРТ

ЭПВЦ КиевЗНИИЭП

ВЗАМ ИНВ №

ПОДПИСЬ И ДАТА

ИНВ № ПОДЛ

ФОРМАТ	ЗОНА	ПОЗ.	ОБОЗНАЧЕНИЕ	НАИМЕНОВАНИЕ	КОЛ	ПРИМЕЧАНИЕ
				МАТЕРИАЛЫ		
		2		БЕТОН ЛЕГКИЙ М50		1.46М3
		3		РАСТВОР ЦЕМЕНТНЫЙ М100		0.18М3
		4		РАСТВОР ЦЕМЕНТНЫЙ М50		0.13М3
				1.030.1-1.1-1 06-03 ПС 60.15.2,0-6.Л-		
				СБОРОЧНЫЕ ЕДИНИЦЫ		
А4		1	1.030.1-1.1-2 05-04	КАРКАС ПРОСТРАНСТВ. КП 60.15.2,0-6	1	
				МАТЕРИАЛЫ		
		2		БЕТОН ЛЕГКИЙ М50		1.46М3
		3		РАСТВОР ЦЕМЕНТНЫЙ М100		0.18М3
		4		РАСТВОР ЦЕМЕНТНЫЙ М50		0.13М3
				1.030.1-1.1-1 06-04 ПС 60.15.2,5-2.Л-		
				СБОРОЧНЫЕ ЕДИНИЦЫ		
А4		1	1.030.1-1.1-2 05-05	КАРКАС ПРОСТРАНСТВ. КП 60.15.2,5-2	1	
				МАТЕРИАЛЫ		
		2		БЕТОН ЛЕГКИЙ М50		1.91М3
		3		РАСТВОР ЦЕМЕНТНЫЙ М100		0.18М3
		4		РАСТВОР ЦЕМЕНТНЫЙ М50		0.13М3
				1.030.1-1.1-1 06-05 ПС 60.15.2,5-5.Л-		
				СБОРОЧНЫЕ ЕДИНИЦЫ		
А4		1	1.030.1-1.1-2 05-06	КАРКАС ПРОСТРАНСТВ. КП 60.15.2,5-5	1	
				МАТЕРИАЛЫ		
		2		БЕТОН ЛЕГКИЙ М50		1.91М3
		3		РАСТВОР ЦЕМЕНТНЫЙ М100		0.18М3
		4		РАСТВОР ЦЕМЕНТНЫЙ М50		0.13М3
				1.030.1-1.1-1 06-06 ПС 60.15.2,5-6.Л-		

1.030.1-1.1-1 06

ЛИСТ 2

СКАЛА

ОПЕРАТОР ТЛП КОРТ

ЭПВЦ Киев ЗНИИЭП

ВЗАМ ИНВ №

ПОДПИСЬ И ДАТА

ИНВ № ПОДЛ

ФОРМАТ	ЗОНА	ПОЗ	ОБОЗНАЧЕНИЕ	НАИМЕНОВАНИЕ	КОЛ	ПРИМЕЧАНИЕ
				СБОРОЧНЫЕ ЕДИНИЦЫ		
A4		1	1.030.1-1.1-2 05-07	КАРКАС ПРОСТРАНСТВ. КП 60.15.2,5-6	1	
				МАТЕРИАЛЫ		
		2		БЕТОН ЛЕГКИЙ М50		1.91М3
		3		РАСТВОР ЦЕМЕНТНЫЙ М100		0.18М3
		4		РАСТВОР ЦЕМЕНТНЫЙ М50		0.13М3
				1.030.1-1.1-1 06-07 ПС 60.15.3,0-3.Л-		
				СБОРОЧНЫЕ ЕДИНИЦЫ		
A4		1	1.030.1-1.1-2 05-08	КАРКАС ПРОСТРАНСТВ. КП 60.15.3,0-3	1	
				МАТЕРИАЛЫ		
		2		БЕТОН ЛЕГКИЙ М50		2.35М3
		3		РАСТВОР ЦЕМЕНТНЫЙ М100		0.18М3
		4		РАСТВОР ЦЕМЕНТНЫЙ М50		0.13М3
				1.030.1-1.1-1 06-08 ПС 60.15.3,0-6.Л-		
				СБОРОЧНЫЕ ЕДИНИЦЫ		
A4		1	1.030.1-1.1-2 05-09	КАРКАС ПРОСТРАНСТВ. КП 60.15.3,0-6	1	
				МАТЕРИАЛЫ		
		2		БЕТОН ЛЕГКИЙ М50		2.35М3
		3		РАСТВОР ЦЕМЕНТНЫЙ М100		0.18М3
		4		РАСТВОР ЦЕМЕНТНЫЙ М50		0.13М3
				1.030.1-1.1-1 06-09 ПС 60.15.3,5-6.Л-		
				СБОРОЧНЫЕ ЕДИНИЦЫ		
A4		1	1.030.1-1.1-2 05-10	КАРКАС ПРОСТРАНСТВ. КП 60.15.3,5-6	1	
				МАТЕРИАЛЫ		
		2		БЕТОН ЛЕГКИЙ М50		2.80М3
		3		РАСТВОР ЦЕМЕНТНЫЙ М100		0.18М3
		4		РАСТВОР ЦЕМЕНТНЫЙ М50		0.13М3

ФОРМАТ	ЗОНА	ПОЗ	ОБОЗНАЧЕНИЕ	НАИМЕНОВАНИЕ	КОЛ	ПРИМЕЧАНИЕ
				1.030.1-1.1-1 06-10 ПС 60.15.4,0-6.Л-		
				СБОРОЧНЫЕ ЕДИНИЦЫ		
A4		1	1.030.1-1.1-2 05-11	КАРКАС ПРОСТРАНСТВ. КП 60.15.4,0-6	1	
				МАТЕРИАЛЫ		
		2		БЕТОН ЛЕГКИЙ М50		3.24М3
		3		РАСТВОР ЦЕМЕНТНЫЙ М100		0.18М3
		4		РАСТВОР ЦЕМЕНТНЫЙ М50		0.13М3
				1.030.1-1.1-1 06-11 ПС 60.15.2,0-2.Я-		
				СБОРОЧНЫЕ ЕДИНИЦЫ		
A4		1	1.030.1-1.1-2 05	КАРКАС ПРОСТРАНСТВ. КП 60.15.2,0-2	1	
				МАТЕРИАЛЫ		
		2		БЕТОН ЯЧЕИСТЫЙ М35		1.78М3
				1.030.1-1.1-1 06-12 ПС 60.15.2,0-3.Я-		
				СБОРОЧНЫЕ ЕДИНИЦЫ		
A4		1	1.030.1-1.1-2 05-01	КАРКАС ПРОСТРАНСТВ. КП 60.15.2,0-3	1	
				МАТЕРИАЛЫ		
		2		БЕТОН ЯЧЕИСТЫЙ М35		1.78М3
				1.030.1-1.1-1 06-13 ПС 60.15.2,0-4.Я-		
				СБОРОЧНЫЕ ЕДИНИЦЫ		
A4		1	1.030.1-1.1-2 05-02	КАРКАС ПРОСТРАНСТВ. КП 60.15.2,0-4	1	
				МАТЕРИАЛЫ		
		2		БЕТОН ЯЧЕИСТЫЙ М35		1.78М3

ЭПВЦ Киев ЗНИИЭП
ОПЕРАТОР ТЛП КОРТ
СКАЛА всех
ВЗАМ ИНВ № ПОДПИСЬ И ДАТА ИНВ № ПОДЛ

ФОРМАТ	ЗОНА	ПОЗ.	ОБОЗНАЧЕНИЕ	НАИМЕНОВАНИЕ	КОЛ	ПРИМЕЧАНИЕ
				1.030.1-1.1-1 06-14 ПС 60.15.2,0-5.Я-		
				СБОРОЧНЫЕ ЕДИНИЦЫ		
А4		1	1.030.1-1.1-2 05-03	КАРКАС ПРОСТРАНСТВ. КП 60.15.2,0-5	1	
				МАТЕРИАЛЫ		
		2		БЕТОН ЯЧЕИСТЫЙ М35		1.78М3
				1.030.1-1.1-1 06-15 ПС 60.15.2,0-6.Я-		
				СБОРОЧНЫЕ ЕДИНИЦЫ		
А4		1	1.030.1-1.1-2 05-04	КАРКАС ПРОСТРАНСТВ. КП 60.15.2,0-6	1	
				МАТЕРИАЛЫ		
		2		БЕТОН ЯЧЕИСТЫЙ М35		1.78М3
				1.030.1-1.1-1 06-16 ПС 60.15.2,5-2.Я-		
				СБОРОЧНЫЕ ЕДИНИЦЫ		
А4		1	1.030.1-1.1-2 05-05	КАРКАС ПРОСТРАНСТВ. КП 60.15.2,5-2	1	
				МАТЕРИАЛЫ		
		2		БЕТОН ЯЧЕИСТЫЙ М35		2.22М3
				1.030.1-1.1-1 06-17 ПС 60.15.2,5-5.Я-		
				СБОРОЧНЫЕ ЕДИНИЦЫ		
А4		1	1.030.1-1.1-2 05-06	КАРКАС ПРОСТРАНСТВ. КП 60.15.2,5-5	1	
				МАТЕРИАЛЫ		
		2		БЕТОН ЯЧЕИСТЫЙ М35		2.22М3
				1.03030.1-1.1-1 06-18 ПС 60.15.2,5-6.Я-		

ЭПВЦ Киев ЗНИИЭП | ОПЕРАТОР ТЛП КОРТ | СКАЛА Веселая

ВЗАМ.ИНВ.№ | ПОДПИСЬ И ДАТА | ИНВ.№ ПОДЛ.

1.030.1-1.1-1 06 | ЛИСТ 5

ФОРМАТ	ЗОНА	ПОЗ.	ОБОЗНАЧЕНИЕ	НАИМЕНОВАНИЕ	КОЛ	ПРИМЕЧАНИЕ
				СБОРОЧНЫЕ ЕДИНИЦЫ		
А4		1	1.030.1-1.1-2 05-07	КАРКАС ПРОСТРАНСТВ. КП 60.15.2,5-6	1	
				МАТЕРИАЛЫ		
		2		БЕТОН ЯЧЕИСТЫЙ М35		2.22М3
				1.030.1-1.1-1 06-19 ПС 60.15.3,0-3.Я-		
				СБОРОЧНЫЕ ЕДИНИЦЫ		
А4		1	1.030.1-1.1-2 05-08	КАРКАС ПРОСТРАНСТВ. КП 60.15.3,0-3	1	
				МАТЕРИАЛЫ		
		2		БЕТОН ЯЧЕИСТЫЙ М35		2.66М3
				1.030.1-1.1-1 06-20 ПС 60.15.3,0-6.Я-		
				СБОРОЧНЫЕ ЕДИНИЦЫ		
А4		1	1.030.1-1.1-2 05-09	КАРКАС ПРОСТРАНСТВ. КП 60.15.3,0-6	1	
				МАТЕРИАЛЫ		
		2		БЕТОН ЯЧЕИСТЫЙ М35		2.66М3

ЭПВЦ Киев ЗНИИЭП | ОПЕРАТОР ТЛП КОРТ | СКАЛА Веселая

ВЗАМ.ИНВ.№ | ПОДПИСЬ И ДАТА | ИНВ.№ ПОДЛ.

1.030.1-1.1-1 06 | ЛИСТ 6

ЭПВЦ Киев ЗНИИЭП
ОПЕРАТОР ТЛП КСРТ
СКАЛА всех

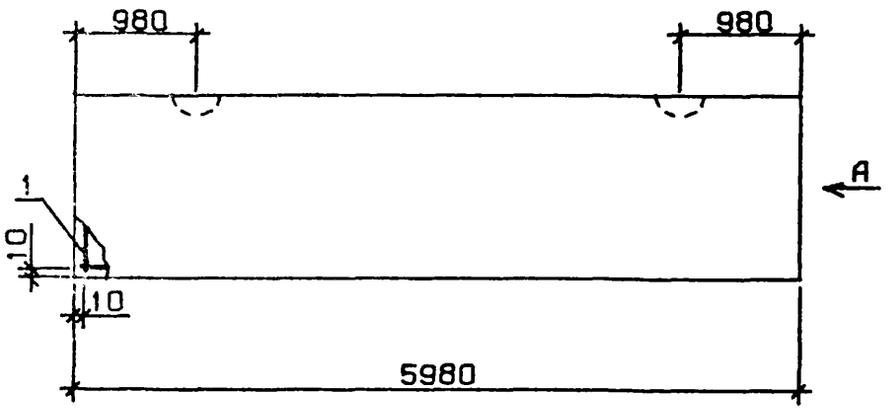

ВИД А

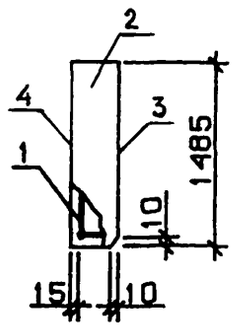

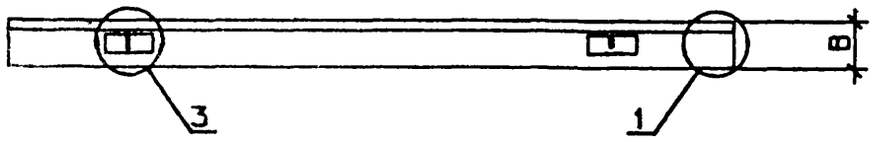

ОБОЗНАЧЕНИЕ	МАРКА	В, ММ	МАССА, Т
1.030.1-1.1-1 06	ПС 60.15.2,0-2.П-	200	2.76
-01	ПС 60.15.2,0-3.П-	200	2.77
-02	ПС 60.15.2,0-4.П-	200	2.78
-03	ПС 60.15.2,0-6.П-	200	2.82
-04	ПС 60.15.2,5-2.П-	250	3.39
-05	ПС 60.15.2,5-5.П-	250	3.40
-06	ПС 60.15.2,5-6.П-	250	3.41
-07	ПС 60.15.3,0-3.П-	300	4.01
-08	ПС 60.15.3,0-6.П-	300	4.02
-09	ПС 60.15.3,5-6.П-	350	4.66
-10	ПС 60.15.4,0-6.П-	400	5.29
-11	ПС 60.15.2,0-2.Я-	200	1.80
-12	ПС 60.15.2,0-3.Я-	200	1.81
-13	ПС 60.15.2,0-4.Я-	200	1.82
-14	ПС 60.15.2,0-5.Я-	200	1.84
-15	ПС 60.15.2,0-6.Я-	200	1.86
-16	ПС 60.15.2,5-2.Я-	250	2.25
-17	ПС 60.15.2,5-5.Я-	250	2.26
-18	ПС 60.15.2,5-6.Я-	250	2.27
-19	ПС 60.15.3,0-3.Я-	300	2.69
-20	ПС 60.15.3,0-6.Я-	300	2.70

УЗЛЫ 1 И 3 СМ. 1.030.1-1.1-1 00 Д1, ЛИСТ 1

ВЗАМ ИНВ №
ПОДПИСЬ И ДАТА
ИНВ № ПОДЛ

НАЧ.ОТД.	БОРИСЕНКО		
Н.КОНТР	МАЛАЧЕВСКИЙ		
ГЛ.СПЕЦ.	КОВАЛЬЧУК		
ПРОВЕРИЛ	ЯКИМЧУК		
РАЗРАБ.	ЯРЕМЧИШИН		

1.030.1-1.1-1 06СБ

ПАНЕЛЬ ПС 60.15

СБОРОЧНЫЙ ЧЕРТЕЖ

СТАДИЯ	МАССА	МАСШТАБ
Р	СМ ТАБЛ	
ЛИСТ	ЛИСТОВ 1	

ГОСГРАЖДАНСТРОЙ
КиевЗНИИЭП

ФОРМАТ	ЗОНА	ПОЗ	ОБОЗНАЧЕНИЕ	НАИМЕНОВАНИЕ	КОЛ	ПРИМЕЧАНИЕ
				ДОКУМЕНТАЦИЯ		
А3			1.030.1-1.1-1 07СБ	СБОРОЧНЫЙ ЧЕРТЕЖ		
А3			1.030.1-1.1-1 00Д1	УЗЛЫ ОПАЛУБОЧНЫЕ		
А3			1.030.1-1.1-1 00РС	ВЕДОМОСТЬ РАСХОДА СТАЛИ НА ЭЛЕМЕНТ		
А3			1.030.1-1.1-1 00ТО	ТЕХНИЧЕСКОЕ ОПИСАНИЕ		
			ПЕРЕМЕННЫЕ ДАННЫЕ	ДЛЯ ИСПОЛНЕНИЙ:		
				1.030.1-1.1-1 07 ПС 60.18.2,0-1.Л-		
				СБОРОЧНЫЕ ЕДИНИЦЫ		
А4	1		1.030.1-1.1-2 05-12	КАРКАС ПРОСТРАНСТВ. КП 60.18.2,0-1	1	
				МАТЕРИАЛЫ		
	2			БЕТОН ЛЕГКИЙ М50		1.76М3
	3			РАСТВОР ЦЕМЕНТНЫЙ М100		0.21М3
	4			РАСТВОР ЦЕМЕНТНЫЙ М50		0.16М3
				1.030.1-1.1-1 07-01 ПС 60.18.2,0-3.Л-		
				СБОРОЧНЫЕ ЕДИНИЦЫ		
А4	1		1.030.1-1.1-2 05-13	КАРКАС ПРОСТРАНСТВ. КП 60.18.2,0-3	1	
				МАТЕРИАЛЫ		
	2			БЕТОН ЛЕГКИЙ М50		1.76М3
	3			РАСТВОР ЦЕМЕНТНЫЙ М100		0.21М3
	4			РАСТВОР ЦЕМЕНТНЫЙ М50		0.16М3
				1.030.1-1.1-1 07-02 ПС 60.18.2,0-4.Л-		
				СБОРОЧНЫЕ ЕДИНИЦЫ		
А4	1		1.030.1-1.1-2 05-14	КАРКАС ПРОСТРАНСТВ. КП 60.18.2,0-4	1	

1.030.1-1.1-1 07

НАЧ.ОТД.	БОРИСЕНКО		
Н.КОНТР.	МАЛАЧЕВСКИЙ		
ГЛ.СПЕЦ.	КОВАЛЬЧУК		
ПРОВЕРИЛ	ЯКИМИУК		
РАЗРАБ.	ЯРЕМЧИШИН		

ПАНЕЛЬ

ПС 60.18,.ПС 60.21

СТАДИЯ	ЛИСТ	ЛИСТОВ
Р	1	9

ГОСГРАЖДАНСТРОЙ КиевЗНИИЭП

ФОРМАТ А4

ФОРМА	ЗОНА	ПОЗ.	ОБОЗНАЧЕНИЕ	НАИМЕНОВАНИЕ	КОЛ	ПРИМЕЧАНИЕ
				МАТЕРИАЛЫ		
		2		БЕТОН ЛЕГКИЙ М50		1.76М3
		3		РАСТВОР ЦЕМЕНТНЫЙ М100		0.21М3
		4		РАСТВОР ЦЕМЕНТНЫЙ М50		0.16М3
				1.030.1-1.1-1 07-03 ПС 60.18.2,0-5.Л-		
				СБОРОЧНЫЕ ЕДИНИЦЫ		
А4	1		1.030.1-1.1-2 05-15	КАРКАС ПРОСТРАНСТВ. КП 60.18.2,0-5	1	
				МАТЕРИАЛЫ		
		2		БЕТОН ЛЕГКИЙ М50		1.76М3
		3		РАСТВОР ЦЕМЕНТНЫЙ М100		0.21М3
		4		РАСТВОР ЦЕМЕНТНЫЙ М50		0.16М3
				1.030.1-1.1-1 07-04 ПС 60.18.2,0-6.Л-		
				СБОРОЧНЫЕ ЕДИНИЦЫ		
А4	1		1.030.1-1.1-2 05-16	КАРКАС ПРОСТРАНСТВ. КП 60.18.2,0-6	1	
				МАТЕРИАЛЫ		
		2		БЕТОН ЛЕГКИЙ М50		1.76М3
		3		РАСТВОР ЦЕМЕНТНЫЙ М100		0.21М3
		4		РАСТВОР ЦЕМЕНТНЫЙ М50		0.16М3
				1.030.1-1.1-1 07-05 ПС 60.18.2,5-2.Л-		
				СБОРОЧНЫЕ ЕДИНИЦЫ		
А4	1		1.030.1-1.1-2 05-17	КАРКАС ПРОСТРАНСТВ. КП 60.18.2,5-2	1	
				МАТЕРИАЛЫ		
		2		БЕТОН ЛЕГКИЙ М50		2.29М3
		3		РАСТВОР ЦЕМЕНТНЫЙ М100		0.21М3
		4		РАСТВОР ЦЕМЕНТНЫЙ М50		0.16М3
				1.030.1-1.1-1 07-06 ПС 60.18.2,5-4.Л-		

1.030.1-1.1-1 07

ЛИСТ 2

ФОРМАТ А4

ФОРМАТ	ЗОНА	ПОЗ.	ОБОЗНАЧЕНИЕ	НАИМЕНОВАНИЕ	КОЛ	ПРИМЕЧАНИЕ
				СБОРОЧНЫЕ ЕДИНИЦЫ		
A4		1	1.030.1-1.1-2 05-18	КАРКАС ПРОСТРАНСТВ. КП 60.18.2,5-4	1	
				МАТЕРИАЛЫ		
		2		БЕТОН ЛЕГКИЙ М50		2.29М3
		3		РАСТВОР ЦЕМЕНТНЫЙ М100		0.21М3
		4		РАСТВОР ЦЕМЕНТНЫЙ М50		0.16М3
				1.030.1-1.1-1 07-07 ПС 60.18.2,5-6.Л-		
				СБОРОЧНЫЕ ЕДИНИЦЫ		
A4		1	1.030.1-1.1-2 05-19	КАРКАС ПРОСТРАНСТВ. КП 60.18.2,5-6	1	
				МАТЕРИАЛЫ		
		2		БЕТОН ЛЕГКИЙ М50		2.29М3
		3		РАСТВОР ЦЕМЕНТНЫЙ М100		0.21М3
		4		РАСТВОР ЦЕМЕНТНЫЙ М50		0.16М3
				1.030.1-1.1-1 07-08 ПС 60.18.3,0-2.Л-		
				СБОРОЧНЫЕ ЕДИНИЦЫ		
A4		1	1.030.1-1.1-2 05-20	КАРКАС ПРОСТРАНСТВ. КП 60.18.3,0-2	1	
				МАТЕРИАЛЫ		
		2		БЕТОН ЛЕГКИЙ М50		2.83М3
		3		РАСТВОР ЦЕМЕНТНЫЙ М100		0.21М3
		4		РАСТВОР ЦЕМЕНТНЫЙ М50		0.16М3
				1.030.1-1.1-1 07-09 ПС 60.18.3,0-6.Л-		
				СБОРОЧНЫЕ ЕДИНИЦЫ		
A4		1	1.030.1-1.1-2 05-21	КАРКАС ПРОСТРАНСТВ. КП 60.18.3,0-6	1	
				МАТЕРИАЛЫ		
		2		БЕТОН ЛЕГКИЙ М50		2.83М3
		3		РАСТВОР ЦЕМЕНТНЫЙ М100		0.21М3
		4		РАСТВОР ЦЕМЕНТНЫЙ М50		0.16М3

ФОРМАТ	ЗОНА	ПОЗ.	ОБОЗНАЧЕНИЕ	НАИМЕНОВАНИЕ	КОЛ	ПРИМЕЧАНИЕ
				1.030.1-1.1-1 07-10 ПС 60.18.3,5-6.Л-		
				СБОРОЧНЫЕ ЕДИНИЦЫ		
A4		1	1.030.1-1.1-2 05-22	КАРКАС ПРОСТРАНСТВ. КП 60.18.3,5-6	1	
				МАТЕРИАЛЫ		
		2		БЕТОН ЛЕГКИЙ М50		3.36М3
		3		РАСТВОР ЦЕМЕНТНЫЙ М100		0.21М3
		4		РАСТВОР ЦЕМЕНТНЫЙ М50		0.16М3
				1.030.1-1.1-1 07-11 ПС 60.18.4,0-6.Л-		
				СБОРОЧНЫЕ ЕДИНИЦЫ		
A4		1	1.030.1-1.1-2 05-23	КАРКАС ПРОСТРАНСТВ. КП 60.18.4,0-6	1	
				МАТЕРИАЛЫ		
		2		БЕТОН ЛЕГКИЙ М50		3.90М3
		3		РАСТВОР ЦЕМЕНТНЫЙ М100		0.21М3
		4		РАСТВОР ЦЕМЕНТНЫЙ М50		0.16М3
				1.030.1-1.1-1 07-12 ПС 60.21.2,5-1.Л-		
				СБОРОЧНЫЕ ЕДИНИЦЫ		
A4		1	1.030.1-1.1-2 05-24	КАРКАС ПРОСТРАНСТВ. КП 60.21.2,5-1	1	
				МАТЕРИАЛЫ		
		2		БЕТОН ЛЕГКИЙ М50		2.68М3
		3		РАСТВОР ЦЕМЕНТНЫЙ М100		0.25М3
		4		РАСТВОР ЦЕМЕНТНЫЙ М50		0.19М3
				1.030.1-1.1-1 07-13 ПС 60.21.2,5-1.Л-		
				СБОРОЧНЫЕ ЕДИНИЦЫ		
A4		1	1.030.1-1.1-2 05-25	КАРКАС ПРОСТРАНСТВ. КП 60.21.2,5-4	1	
				МАТЕРИАЛЫ		

ЭПВЦ Киев ЗНИИЭП
ОПЕРАТОР ТЛП КОРТ
СКАЛА
ВЗАМ ИНВ №
ПОДПИСЬ И ДАТА
ИНВ №ПОДЛ

ФОРМАТ	ЗОНА	ПОЗ.	ОБОЗНАЧЕНИЕ	НАИМЕНОВАНИЕ	КОЛ	ПРИМЕЧАНИЕ
		2		ВЕТОН ЛЕГКИЙ М50		2.68М3
		3		РАСТВОР ЦЕМЕНТНЫЙ М100		0.25М3
		4		РАСТВОР ЦЕМЕНТНЫЙ М50		0.19М3
				1.030.1-1.1-1 07-14 ПС 60.21.2,5-6.Л-		
				СБОРОЧНЫЕ ЕДИНИЦЫ		
А4	1		1.030.1-1.1-2 05-26	КАРКАС ПРОСТРАНСТВ. КП 60.21.2,5-6	1	
				МАТЕРИАЛЫ		
		2		ВЕТОН ЛЕГКИЙ М50		2.68М3
		3		РАСТВОР ЦЕМЕНТНЫЙ М100		0.25М3
		4		РАСТВОР ЦЕМЕНТНЫЙ М50		0.19М3
				1.030.1-1.1-1 07-15 ПС 60.21.3,0-2.Л-		
				СБОРОЧНЫЕ ЕДИНИЦЫ		
А4	1		1.030.1-1.1-2 05-27	КАРКАС ПРОСТРАНСТВ. КП 60.21.3,0-2	1	
				МАТЕРИАЛЫ		
		2		ВЕТОН ЛЕГКИЙ М50		3.30М3
		3		РАСТВОР ЦЕМЕНТНЫЙ М100		0.25М3
		4		РАСТВОР ЦЕМЕНТНЫЙ М50		0.19М3
				1.030.1-1.1-1 07-16 ПС 60.21.3,0-5.Л-		
				СБОРОЧНЫЕ ЕДИНИЦЫ		
А4	1		1.030.1-1.1-2 05-28	КАРКАС ПРОСТРАНСТВ. КП 60.21.3,0-5	1	
				МАТЕРИАЛЫ		
		2		ВЕТОН ЛЕГКИЙ М50		3.30М3
		3		РАСТВОР ЦЕМЕНТНЫЙ М100		0.25М3
		4		РАСТВОР ЦЕМЕНТНЫЙ М50		0.19М3
				1.030.1-1.1-1 07-17 ПС 60.21.3,0-6.Л-		
				СБОРОЧНЫЕ ЕДИНИЦЫ		

ФОРМАТ	ЗОНА	ПОЗ.	ОБОЗНАЧЕНИЕ	НАИМЕНОВАНИЕ	КОЛ	ПРИМЕЧАНИЕ
А4	1		1.030.1-1.1-2 05-29	КАРКАС ПРОСТРАНСТВ. КП 60.21.3,0-6	1	
				МАТЕРИАЛЫ		
		2		ВЕТОН ЛЕГКИЙ М50		3.30М3
		3		РАСТВОР ЦЕМЕНТНЫЙ М100		0.25М3
		4		РАСТВОР ЦЕМЕНТНЫЙ М50		0.19М3
				1.030.1-1.1-1 07-18 ПС 60.21.3,5-6.Л-		
				СБОРОЧНЫЕ ЕДИНИЦЫ		
А4	1		1.030.1-1.1-2 05-30	КАРКАС ПРОСТРАНСТВ. КП 60.21.3,5-6	1	
				МАТЕРИАЛЫ		
		2		ВЕТОН ЛЕГКИЙ М50		3.93М3
		3		РАСТВОР ЦЕМЕНТНЫЙ М100		0.25М3
		4		РАСТВОР ЦЕМЕНТНЫЙ М50		0.19М3
				1.030.1-1.1-1 07-19 ПС 60.21.4,0-6.Л-		
				СБОРОЧНЫЕ ЕДИНИЦЫ		
А4	1		1.030.1-1.1-2 05-31	КАРКАС ПРОСТРАНСТВ. КП 60.21.4,0-6	1	
				МАТЕРИАЛЫ		
		2		ВЕТОН ЛЕГКИЙ М50		4.55М3
		3		РАСТВОР ЦЕМЕНТНЫЙ М100		0.25М3
		4		РАСТВОР ЦЕМЕНТНЫЙ М50		0.19М3
				1.030.1-1.1-1 07-20 ПС 60.18.2,0-1.Я-		
				СБОРОЧНЫЕ ЕДИНИЦЫ		
А4	1		1.030.1-1.1-2 05-12	КАРКАС ПРОСТРАНСТВ. КП 60.18.2,0-1	1	
				МАТЕРИАЛЫ		
		2		БЕТОН ЯЧЕИСТЫЙ М35		2.13М3
				1.030.1-1.1-1 07-21 ПС 60.18.2,0-3.Я-		

19944-01 сп

ФОРМАТ	ЗОНА	ПОЗ.	ОБОЗНАЧЕНИЕ	НАИМЕНОВАНИЕ	КОЛ	ПРИМЕЧАНИЕ
				СБОРОЧНЫЕ ЕДИНИЦЫ		
А4		1	1.030.1-1.1-2 05-13	КАРКАС ПРОСТРАНСТВ. КП 60.18.2,0-3	1	
				МАТЕРИАЛЫ		
		2		БЕТОН ЯЧЕИСТЫЙ М35		2.13М3
				1.030.1-1.1-1 07-22 ПС 60.18.2,0-4.Я-		
				СБОРОЧНЫЕ ЕДИНИЦЫ		
А4		1	1.030.1-1.1-2 05-14	КАРКАС ПРОСТРАНСТВ. КП 60.18.2,0-4	1	
				МАТЕРИАЛЫ		
		2		БЕТОН ЯЧЕИСТЫЙ М35		2.13М3
				1.030.1-1.1-1 07-23 ПС 60.18.2,0-5.Я-		
				СБОРОЧНЫЕ ЕДИНИЦЫ		
А4		1	1.030.1-1.1-2 05-15	КАРКАС ПРОСТРАНСТВ. КП 60.18.2,0-5	1	
				МАТЕРИАЛЫ		
		2		БЕТОН ЯЧЕИСТЫЙ М35		2.13М3
				1.030.1-1.1-1 07-24 ПС 60.18.2,0-6.Я-		
				СБОРОЧНЫЕ ЕДИНИЦЫ		
А4		1	1.030.1-1.1-2 05-16	КАРКАС ПРОСТРАНСТВ. КП 60.18.2,0-6	1	
				МАТЕРИАЛЫ		
		2		БЕТОН ЯЧЕИСТЫЙ М5		2.13М3
				1.030.1-1.1-1 07-25 ПС 60.18.2,5-2.Я-		
				СБОРОЧНЫЕ ЕДИНИЦЫ		

ЭПВЦ Киев ЗНИИЭП | ОПЕРАТОР ТПП КОРТ | СКАЛА

ВЗАМ ИНВ № | ПОДПИСЬ И ДАТА | ИНВ № ПОДЛ

1.030.1-1.1-1 07 | ЛИСТ 7

ФОРМАТ А4

ФОРМАТ	ЗОНА	ПОЗ.	ОБОЗНАЧЕНИЕ	НАИМЕНОВАНИЕ	КОЛ	ПРИМЕЧАНИЕ
А4		1	1.030.1-1.1-2 05-17	КАРКАС ПРОСТРАНСТВ. КП 60.18.2,5-2	1	
				МАТЕРИАЛЫ		
		2		БЕТОН ЯЧЕИСТЫЙ М35		2.67М3
				1.030.1-1.1-1 07-26 ПС 60.18.2,5-4.Я-		
				СБОРОЧНЫЕ ЕДИНИЦЫ		
А4		1	1.030.1-1.1-2 05-18	КАРКАС ПРОСТРАНСТВ. КП 60.18.2,5-4	1	
				МАТЕРИАЛЫ		
		2		БЕТОН ЯЧЕИСТЫЙ М35		2.67М3
				1.030.1-1.1-1 07-27 ПС 60.18.2,5-6.Я-		
				СБОРОЧНЫЕ ЕДИНИЦЫ		
А4		1	1.030.1-1.1-2 05-19	КАРКАС ПРОСТРАНСТВ. КП 60.18.2,5-6	1	
				МАТЕРИАЛЫ		
		2		БЕТОН ЯЧЕИСТЫЙ 35		2.67М3
				1.030.1-1.1-1 07-28 ПС 60.18.3,0-2.Я-		
				СБОРОЧНЫЕ ЕДИНИЦЫ		
А4		1	1.030.1-1.1-2 05-20	КАРКАС ПРОСТРАНСТВ. КП 60.18.3,0-2	1	
				МАТЕРИАЛЫ		
		2		БЕТОН ЯЧЕИСТЫЙ М35		3.20М3
				1.030.1-1.1-1 07-29 ПС 60.18.3,0-6.Я-		
				СБОРОЧНЫЕ ЕДИНИЦЫ		
А4		1	1.030.1-1.1-2 05-21	КАРКАС ПРОСТРАНСТВ. КП 60.18.3,0-6	1	

ЭПВЦ Киев ЗНИИЭП | ОПЕРАТОР ТПП КОРТ | СКАЛА

ВЗАМ ИНВ № | ПОДПИСЬ И ДАТА | ИНВ № ПОДЛ

1.030.1-1.1-1 07 | ЛИСТ 8

ФОРМАТ А4

ФОРМАТ	ЗОНА	ПОЗ.	ОБОЗНАЧЕНИЕ	НАИМЕНОВАНИЕ	КОЛ	ПРИМЕЧАНИЕ
				МАТЕРИАЛЫ		
		2		БЕТОН ЯЧЕИСТЫЙ М35		3.20М3

ЭПВЦ Киев ЗНИИЭП
ОПЕРАТОР ТЛП КОРТ
СКАЛА Весна
ВЗАМ ИНВ №
ПОДПИСЬ И ДАТА
ИНВ №ПОДЛ

ЭПВЦ Киев ЗНИИЭП
ОПЕРАТОР ТЛП КОРТ
ВЗАМ ИНВ №
ПОДПИСЬ И ДАТА
ИНВ №ПОДЛ

ЭПВЦ Киев ЗНИИЭП
ОПЕРАТОР ТЛП КОРТ
СКАЛА
ВЗАМ.ИНВ.№
ПОДПИСЬ И ДАТА
ИНВ.№ ПОДЛ.

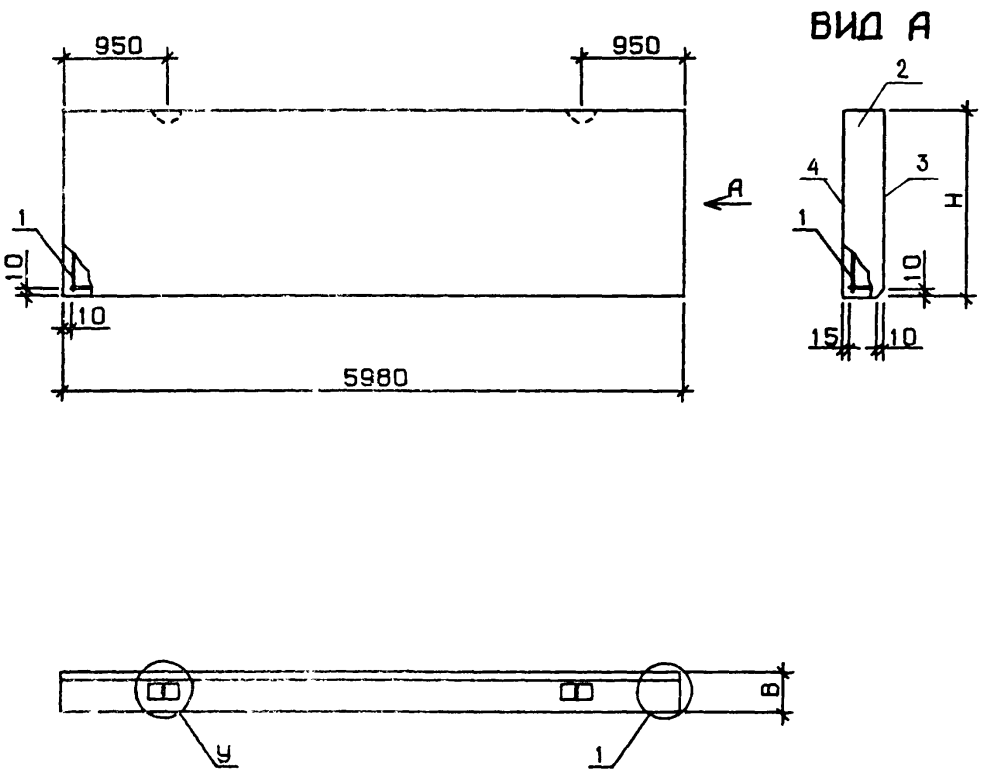

ОБОЗНАЧЕНИЕ	МАРКА	Н, ММ	В, ММ	У	МАССА, Т
1.030.1-1.1-1 07	ПС 60.18.2,0-1.Л-	1785	200	3	3.32
-01	ПС 60.18.2,0-3.Л-	1785	200	3	3.33
-02	ПС 60 18.2,0-4.Л-	1785	200	3	3.34
-03	ПС 60.18.2,0-5.Л-	1785	200	3	3.36
-04	ПС 60.18.2,0-6.Л-	1785	200	3	3.36
-05	ПС 60.18.2,5-2.Л-	1785	250	3	4.07
-06	ПС 60.18.2,5-4.Л-	1785	250	3	4.09
-07	ПС 60.18.2,5-6.Л-	1785	250	3	4.10
-08	ПС 60.18.3,0-2.Л-	1785	300	3	4.83
-09	ПС 60.18.3,0-6.Л-	1785	300	3	4.84
-10	ПС 60.18.3,5-6.Л-	1785	350	3	5.60
-11	ПС 60.18.4,0-6.Л-	1785	400	4	6.36
-12	ПС 60.21.2,5-1.Л-	2085	250	3	4.75
-13	ПС 60.21.2,5-4.Л	2085	250	3	4.76
-14	ПС 60.21.2,5-6.Л-	2085	250	3	4.78
-15	ПС 60.21.3,0-2.Л-	2085	300	3	5.64
-16	ПС 60.21.3,0-5.Л-	2085	300	3	5.65
-17	ПС 60.21.3,0-6.Л-	2085	300	3	5.67
-18	ПС 60.21.3,5-6.Л-	2085	350	4	6.54
-19	ПС 60.21.4,0-6.Л-	2085	400	4	7.42
-20	ПС 60.18.2,0-1.Я-	1785	200	3	2.16
-21	ПС 60.18.2,0-3.Я-	1785	200	3	2.18
-22	ПС 60.18.2,0-4.Я-	1785	200	3	2.19
-23	ПС 60.18.2,0-5.Я-	1785	200	3	2.21
-24	ПС 60.18.2,0-6.Я-	1785	200	3	2.24
-25	ПС 60.18.2,5-2.Я-	1785	250	3	2.70
-26	ПС 60.18.2,5-4.Я-	1785	250	3	2.72
-27	ПС 60.18.2,5-6.Я-	1785	250	3	2.73
-28	ПС 60.18.3,0-2.Я-	1785	300	3	3.23
-29	ПС 60.18.3,0-6.Я-	1785	300	3	3.24

УЗЛЫ 3 И 4, ЗАМАРКИРОВАННЫЕ НА ЧЕРТЕЖЕ БУКВОЙ У, И УЗЕЛ 1 - СМ. 1.030.1-1.1-1 00Д1, ЛИСТЫ 1,2

НАЧ.ОТД.	БОРИСЕНКО	
Н.КОНТР	МАЛАДЧЕВСКИЙ	
ГЛ.СПЕЦ.	КОВАЛЬЧУК	
ПРОВЕРИЛ	ЯКИМЧУК	
РАЗРАБ.	ЯРЕМЧИШИН	

1.030.1-1.1-1 07СБ

ПАНЕЛЬ ПС 60.18, ПС 60.21
СБОРОЧНЫЙ ЧЕРТЕЖ

СТАДИЯ	МАССА	МАСШТАБ
Р	СМ ТАБЛ	
ЛИСТ	ЛИСТОВ 1	

ГОСГРАЖДАНСТРОЙ
КиевЗНИИЭП

ФОРМАТ А3

ФОРМАТ	ЗОНА	ПОЗ	ОБОЗНАЧЕНИЕ	НАИМЕНОВАНИЕ	КОЛ	ПРИМЕЧАНИЕ
				ДОКУМЕНТАЦИЯ		
А3			1.030.1-1.1-1 08СБ	СБОРОЧНЫЙ ЧЕРТЕЖ		
А3			1.030.1-1.1-1 00Д1	УЗЛЫ ОПАЛУБОЧНЫЕ		
А3			1.030.1-1.1-1 00РС	ВЕДОМОСТЬ РАСХОДА СТАЛИ НА ЭЛЕМЕНТ		
А3			1.030.1-1.1-1 00ТО	ТЕХНИЧЕСКОЕ ОПИСАНИЕ		
			ПЕРЕМЕННЫЕ ДАННЫЕ	ДЛЯ ИСПОЛНЕНИЙ:		
				1.030.1-1.1-1 08 ПС 72.9.2,5-4.Л-		
				СБОРОЧНЫЕ ЕДИНИЦЫ		
А4	1		1.030.1-1.1-2 06	КАРКАС ПРОСТРАНСТВ. КП 72.9.2,5-4	1	
				МАТЕРИАЛЫ		
	2			БЕТОН ЛЕГКИЙ М50		1.37М3
	3			РАСТВОР ЦЕМЕНТНЫЙ М100		0.13М3
	4			РАСТВОР ЦЕМЕНТНЫЙ М50		0.10М3
				1.030.1-1.1-1 08-01 ПС 72.9.2,5-5.Л-		
				СБОРОЧНЫЕ ЕДИНИЦЫ		
А4	1		1.030.1-1.1-2 06-01	КАРКАС ПРОСТРАНСТВ. КП 72.9.2,5-5	1	
				МАТЕРИАЛЫ		
	2			БЕТОН ЛЕГКИЙ М50		1.37М3
	3			РАСТВОР ЦЕМЕНТНЫЙ М100		0.13М3
	4			РАСТВОР ЦЕМЕНТНЫЙ М50		0.10М3
				1.030.1-1.1-1 08-02 ПС 72.9.2,5-6.Л-		
				СБОРОЧНЫЕ ЕДИНИЦЫ		
А4	1		1.030.1-1.1-2 06-02	КАРКАС ПРОСТРАНСТВ. КП 72.9.2,5-6	1	

ЭПВЦ КиевЗНИИЭП | ОПЕРАТОР ТЛП КОРТ | СКАЛА Вскан

ВЗАМ.ИНВ.№ | ПОДПИСЬ И ДАТА | ИНВ.№ ПОДЛ

1.030.1-1.1-1 08

НАЧ.ОТД.	БОРИСЕНКО	
Н.КОНТР.	МАЛАЧЕВСКИЙ	
ГЛ.СПЕЦ.	КОВАЛЬЧУК	
ПРОВЕРИЛ	ЯКИМЧУК	
РАЗРАБ.	ЯРЕМИШИН	

ПАНЕЛЬ
ПС 72.9, ПС 72.12

СТАДИЯ	ЛИСТ	ЛИСТОВ
Р	1	5

ГОСГРАЖДАНСТРОЙ
КиевЗНИИЭП

ФОРМАТ А4

ФОРМАТ	ЗОНА	ПОЗ.	ОБОЗНАЧЕНИЕ	НАИМЕНОВАНИЕ	КОЛ	ПРИМЕЧАНИЕ
				МАТЕРИАЛЫ		
		2		БЕТОН ЛЕГКИЙ М50		1.37М3
		3		РАСТВОР ЦЕМЕНТНЫЙ М100		0.13М3
		4		РАСТВОР ЦЕМЕНТНЫЙ М50		0.10М3
				1.030.1-1.1-1 08-03 ПС 72.9.3,0-5.Л-		
				СБОРОЧНЫЕ ЕДИНИЦЫ		
А4	1		1.030.1-1.1-2 06-03	КАРКАС ПРОСТРАНСТВ. КП 72.9.3,0-5	1	
				МАТЕРИАЛЫ		
		2		БЕТОН ЛЕГКИЙ М50		1.68М3
		3		РАСТВОР ЦЕМЕНТНЫЙ М100		0.13М3
		4		РАСТВОР ЦЕМЕНТНЫЙ М50		0.10М3
				1.030.1-1.1-1 08-04 ПС 72.9.3,0-6.Л-		
				СБОРОЧНЫЕ ЕДИНИЦЫ		
А4	1		1.030.1-1.1-2 06-04	КАРКАС ПРОСТРАНСТВ. КП 72.9.3,0-6	1	
				МАТЕРИАЛЫ		
		2		БЕТОН ЛЕГКИЙ М50		1.68М3
		3		РАСТВОР ЦЕМЕНТНЫЙ М100		0.13М3
		4		РАСТВОР ЦЕМЕНТНЫЙ М50		0.10М3
				1.030.1-1.1-1 08-05 ПС 72.9.3,5-6.Л-		
				СБОРОЧНЫЕ ЕДИНИЦЫ		
А4	1		1.030.1-1.1-2 06-05	КАРКАС ПРОСТРАНСТВ. КП 72.9.3,5-6	1	
				МАТЕРИАЛЫ		
		2		БЕТОН ЛЕГКИЙ М50		2.00М3
		3		РАСТВОР ЦЕМЕНТНЫЙ М100		0.13М3
		4		РАСТВОР ЦЕМЕНТНЫЙ М50		0.10М3
				1.030.1-1.1-1 08-06 ПС 72.9.4,0-6.Л-		

ЭПВЦ КиевЗНИИЭП | ОПЕРАТОР ТЛП КОРТ | СКАЛА Вскан

ВЗАМ.ИНВ.№ | ПОДПИСЬ И ДАТА | ИНВ.№ ПОДЛ

ФОРМАТ	ЗОНА	ПОЗ.	ОБОЗНАЧЕНИЕ	НАИМЕНОВАНИЕ	КОЛ	ПРИМЕЧАНИЕ
				СБОРОЧНЫЕ ЕДИНИЦЫ		
A4		1	1.030.1-1.1-2 06-06	КАРКАС ПРОСТРАНСТВ. КП 72.9.4,0-6	1	
				МАТЕРИАЛЫ		
		2		БЕТОН ЛЕГКИЙ М50		2.32М3
		3		РАСТВОР ЦЕМЕНТНЫЙ М100		0.13М3
		4		РАСТВОР ЦЕМЕНТНЫЙ М50		0.10М3
				1.030.1-1.1-1 08-07 ПС 72.12.2,5-3.Л-		
				СБОРОЧНЫЕ ЕДИНИЦЫ		
A4		1	1.030.1-1.1-2 06-07	КАРКАС ПРОСТРАНСТВ. КП 72.12.2,5-3	1	
				МАТЕРИАЛЫ		
		2		БЕТОН ЛЕГКИЙ М50		1.83М3
		3		РАСТВОР ЦЕМЕНТНЫЙ М100		0.17М3
		4		РАСТВОР ЦЕМЕНТНЫЙ М50		0.13М3
				1.030.1-1.1-1 08-08 ПС 72.12.2,5-4.Л-		
				СБОРОЧНЫЕ ЕДИНИЦЫ		
A4		1	1.030.1-1.1-2 06-08	КАРКАС ПРОСТРАНСТВ. КП 72.12.2,5-4	1	
				МАТЕРИАЛЫ		
		2		БЕТОН ЛЕГКИЙ М50		1.83М3
		3		РАСТВОР ЦЕМЕНТНЫЙ М100		0.17М3
		4		РАСТВОР ЦЕМЕНТНЫЙ М50		0.13М3
				1.030.1-1.1-1 08-09 ПС 72.12.2,5-5.Л-		
				СБОРОЧНЫЕ ЕДИНИЦЫ		
A4		1	1.030.1-1.1-2 06-09	КАРКАС ПРОСТРАНСТВ. КП 72.12.2,5-5	1	
				МАТЕРИАЛЫ		
		2		БЕТОН ЛЕГКИЙ М50		1.83М3
		3		РАСТВОР ЦЕМЕНТНЫЙ М100		0.17М3
		4		РАСТВОР ЦЕМЕНТНЫЙ М50		0.13М3

СКАЛА Вскал
ОПЕРАТОР ТЛП КОРТ
ЭПВЦ Киев ЗНИИЭП
ВЗАМ ИНВ №
ПОДПИСЬ И ДАТА
ИНВ №ПОДЛ

ФОРМАТ	ЗОНА	ПОЗ.	ОБОЗНАЧЕНИЕ	НАИМЕНОВАНИЕ	КОЛ	ПРИМЕЧАНИЕ
				1.030.1-1.1-1 08-10 ПС 72.12.2,5-6.Л-		
				СБОРОЧНЫЕ ЕДИНИЦЫ		
A4		1	1.030.1-1.1-2 06-10	КАРКАС ПРОСТРАНСТВ. КП 72.12.2,5-6	1	
				МАТЕРИАЛЫ		
		2		БЕТОН ЛЕГКИЙ М50		1.83М3
		3		РАСТВОР ЦЕМЕНТНЫЙ М100		0.17М3
		4		РАСТВОР ЦЕМЕНТНЫЙ М50		0.13М3
				1.030.1-1.1-1 08-11 ПС 72.12.3,0-4.Л-		
				СБОРОЧНЫЕ ЕДИНИЦЫ		
A4		1	1.030.1-1.1-2 06-11	КАРКАС ПРОСТРАНСТВ. КП 72.12.3,0-4	1	
				МАТЕРИАЛЫ		
		2		БЕТОН ЛЕГКИЙ М50		2.25М3
		3		РАСТВОР ЦЕМЕНТНЫЙ М100		0.17М3
		4		РАСТВОР ЦЕМЕНТНЫЙ М50		0.13М3
				1.030.1-1.1-1 08-12 ПС 72.12.3,0-6.Л-		
				СБОРОЧНЫЕ ЕДИНИЦЫ		
A4		1	1.030.1-1.1-2 06-12	КАРКАС ПРОСТРАНСТВ. КП 72.12.3,0-6	1	
				МАТЕРИАЛЫ		
		2		БЕТОН ЛЕГКИЙ М50		2.25М3
		3		РАСТВОР ЦЕМЕНТНЫЙ М100		0.17М3
		4		РАСТВОР ЦЕМЕНТНЫЙ М50		0.13М3
				1.030.1-1.1-1 08-13 ПС 72.12.3,5-4.Л-		
				СБОРОЧНЫЕ ЕДИНИЦЫ		
A4		1	1.030.1-1.1-2 06-13	КАРКАС ПРОСТРАНСТВ. КП 72.12.3,5-4	1	
				МАТЕРИАЛЫ		

СКАЛА Вскал
ОПЕРАТОР ТЛП КОРТ
ЭПВЦ Киев ЗНИИЭП
ВЗАМ ИНВ №
ПОДПИСЬ И ДАТА
ИНВ №ПОДЛ

ФОРМАТ	ЗОНА	ПОЗ.	ОБОЗНАЧЕНИЕ	НАИМЕНОВАНИЕ	КОЛ	ПРИМЕЧАНИЕ
		2		БЕТОН ЛЕГКИЙ М50		2.68М3
		3		РАСТВОР ЦЕМЕНТНЫЙ М100		0.17М3
		4		РАСТВОР ЦЕМЕНТНЫЙ М50		0.13М3
				1.030.1-1.1-1 08-14 ПС 72.12.3,5-6.Л-		
				СБОРОЧНЫЕ ЕДИНИЦЫ		
A4		1	1.030.1-1.1-2 06-14	КАРКАС ПРОСТРАНСТВ. КП 72.12.3,5-6	1	
				МАТЕРИАЛЫ		
		2		БЕТОН ЛЕГКИЙ М50		2.68М3
		3		РАСТВОР ЦЕМЕНТНЫЙ М100		0.17М3
		4		РАСТВОР ЦЕМЕНТНЫЙ М50		0.13М3
				1.030.1-1.1-1 08-15 ПС 72.12.4,0-4.Л-		
				СБОРОЧНЫЕ ЕДИНИЦЫ		
A4		1	1.030.1-1.1-2 06-15	КАРКАС ПРОСТРАНСТВ. КП 72.12.4,0-4	1	
				МАТЕРИАЛЫ		
		2		БЕТОН ЛЕГКИЙ М50		3.11М3
		3		РАСТВОР ЦЕМЕНТНЫЙ М100		0.17М3
		4		РАСТВОР ЦЕМЕНТНЫЙ М50		0.13М3
				1.030.1-1.1-1 08-16 ПС 72.12.4,0-6.Л-		
				СБОРОЧНЫЕ ЕДИНИЦЫ		
A4		1	1.030.1-1.1-2 06-16	КАРКАС ПРОСТРАНСТВ. КП 72.12.4,0-6	1	
				МАТЕРИАЛЫ		
		2		БЕТОН ЛЕГКИЙ М50		3.11М3
		3		РАСТВОР ЦЕМЕНТНЫЙ М100		0.17М3
		4		РАСТВОР ЦЕМЕНТНЫЙ М50		0.13М3

ЭПВЦ Киев ЗНИИЭП | ОПЕРАТОР ТЛП КОРТ | СКАЛА 3 сек

ИНВ №ПОДЛ. | ПОДПИСЬ И ДАТА | ВЗАМ ИНВ №

1.030.1-1.1-1 08

ЛИСТ 5

ФОРМАТ А4

ЭПВЦ Киев ЗНИИЭП | ОПЕРАТОР ТЛП КОРТ

ИНВ №ПОДЛ. | ПОДПИСЬ И ДАТА | ВЗАМ ИНВ №

ЛИСТ

ЭПВЦ Киев ЗНИИЭП
ОПЕРАТОР ТЛП КОРТ
СКАЛА

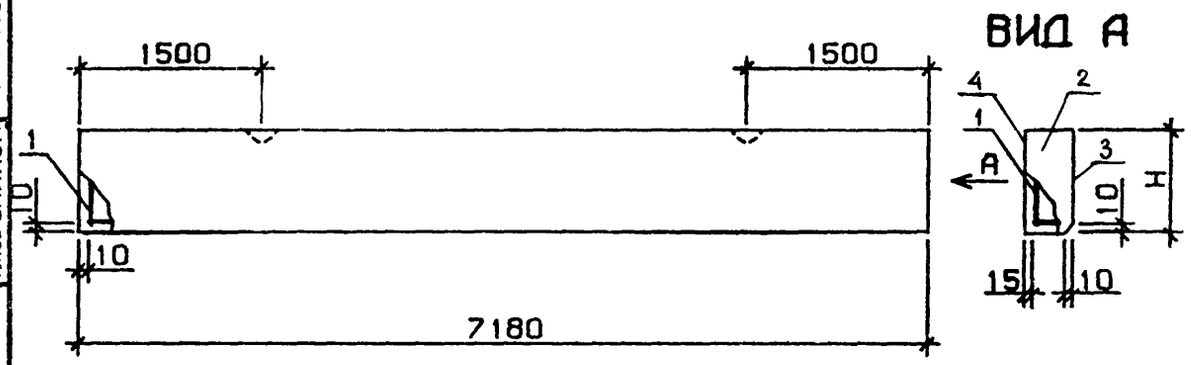

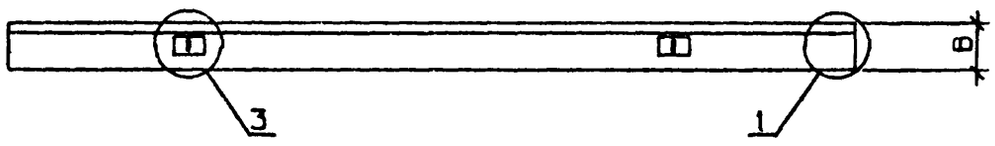

Обозначение	Марка	Н, мм	В, мм	Масса, т
1.030.1-1.1-1 08	ПС 72.9.2,5-4.Л-	885	250	2.44
-01	ПС 72.9.2,5-5.Л-	885	250	2.46
-02	ПС 72.9.2,5-6.Л-	885	250	2.47
-03	ПС 72.9.3,0-5.Л-	885	300	2.89
-04	ПС 72.9.3,0-6.Л-	885	300	2.91
-05	ПС 72.9.3,5-6.Л-	885	350	3.36
-06	ПС 72.9.4,0-6.Л-	885	400	3.80
-07	ПС 72.12.2,5-3.Л-	1185	250	3.25
-08	ПС 72.12.2,5-4.Л-	1185	250	3.27
-09	ПС 72.12.2,5-5.Л-	1185	250	3.28
-10	ПС 72.12.2,5-6.Л-	1185	250	3.30
-11	ПС 72.12.3,0-4.Л-	1185	300	3.86
-12	ПС 72.12.3,0-6.Л-	1185	300	3.87
-13	ПС 72.12.3,5-4.Л-	1185	350	4.46
-14	ПС 72.12.3,5-6.Л-	1185	350	4.47
-15	ПС 72.12.4,0-4.Л-	1185	400	5.06
-16	ПС 72.12.4,0-6.Л-	1185	400	5.08

Узлы 1 и 3 см. 1.030.1-1.1-1 00Д1, лист 1

Инв.№ подл. | Подпись и дата | Взам.инв.№

Нач.отд.	Борисенко	
Н.контр	Малачевский	
Гл.спец.	Ковальчук	
Проверил	Якимчук	
Разраб.	Яремчишин	

1.030.1-1.1-1 08СБ

Панель
ПС 72.9, ПС 72.12
Сборочный чертеж

Стадия	Масса	Масштаб
Р	СМ ТАБЛ	
Лист	Листов 1	

ГОСГРАЖДАНСТРОЙ
КиевЗНИИЭП

Формат А3

ФОРМАТ	ЗОНА	ПОЗ.	ОБОЗНАЧЕНИЕ	НАИМЕНОВАНИЕ	КОЛ.	ПРИМЕЧАНИЕ
				ДОКУМЕНТАЦИЯ		
А3			1.030.1-1.1-1 09СВ	СВОРОЧНЫЙ ЧЕРТЕЖ		
А3			1.030.1-1.1-1 00Д1	УЗЛЫ ОПАЛУБОЧНЫЕ		
А3			1.030.1-1.1-1 00ВС	ВЕДОМОСТЬ РАСХОДА СТАЛИ НА ЭЛЕМЕНТ		
А3			1.030.1-1.1-1 00ТО	ТЕХНИЧЕСКОЕ ОПИСАНИЕ		
			ПЕРЕМЕННЫЕ ДАННЫЕ	ДЛЯ ИСПОЛНЕНИЙ:		
				1.030.1-1.1-1 09 ПС 72.13.2,5-1.Л-		
				СВОРОЧНЫЕ ЕДИНИЦЫ		
А4	1		1.030.1-1.1-2 06-17	КАРКАС ПРОСТРАНСТВ. КП 72.13.2,5-1	1	
				МАТЕРИАЛЫ		
	2			БЕТОН ЛЕГКИЙ М50		1.98М3
	3			РАСТВОР ЦЕМЕНТНЫЙ М100		0.18М3
	4			РАСТВОР ЦЕМЕНТНЫЙ М50		0.15М3
				1.030.1-1.1-1 09-01 ПС 72.13.2,5-3.Л-		
				СВОРОЧНЫЕ ЕДИНИЦЫ		
А4	1		1.030.1-1.1-2 06-18	КАРКАС ПРОСТРАНСТВ. КП 72.13.2,5-3	1	
				МАТЕРИАЛЫ		
	2			БЕТОН ЛЕГКИЙ М50		1.98М3
	3			РАСТВОР ЦЕМЕНТНЫЙ М100		0.18М3
	4			РАСТВОР ЦЕМЕНТНЫЙ М50		0.15М3
				1.030.1-1.1-1 09-02 ПС 72.13.2,5-4.Л-		
				СВОРОЧНЫЕ ЕДИНИЦЫ		
А4	1		1.030.1-1.1-2 06-19	КАРКАС ПРОСТРАНСТВ. КП 72.13.2,5-4	1	

ЭПВЦ КиевЗНИИЭП | ОПЕРАТОР ТПП КОРТ | СКАЛА Вежа

ВЗАМ.ИНВ.№ | ПОДПИСЬ И ДАТА | ИНВ.№ ПОДЛ

1.030.1-1.1-1 09

НАЧ.ОТД.	Борисенко	
Н.КОНТР.	Малачевский	
ГЛ.СПЕЦ.	Ковальчук	
ПРОВЕРИЛ	Якимчук	
РАЗРАБ.	Яремчишин	

ПАНЕЛЬ

ПС 72.13, ПС 72.15

СТАДИЯ	ЛИСТ	ЛИСТОВ
Р	1	7

ГОСГРАЖДАНСТРОЙ КиевЗНИИЭП

ФОРМАТ А4

ФОРМАТ	ЗОНА	ПОЗ.	ОБОЗНАЧЕНИЕ	НАИМЕНОВАНИЕ	КОЛ.	ПРИМЕЧАНИЕ
				МАТЕРИАЛЫ		
		2		БЕТОН ЛЕГКИЙ М50		1.98М3
		3		РАСТВОР ЦЕМЕНТНЫЙ М100		0.18М3
		4		РАСТВОР ЦЕМЕНТНЫЙ М50		0.15М3
				1.030.1-1.1-1 09-03 ПС 72.13.2,5-5.Л-		
				СВОРОЧНЫЕ ЕДИНИЦЫ		
А4	1		1.030.1-1.1-2 06-20	КАРКАС ПРОСТРАНСТВ. КП 72.13.2,5-5	1	
				МАТЕРИАЛЫ		
		2		БЕТОН ЛЕГКИЙ М50		1.98М3
		3		РАСТВОР ЦЕМЕНТНЫЙ М100		0.18М3
		4		РАСТВОР ЦЕМЕНТНЫЙ М50		0.15М3
				1.030.1-1.1-1 09-04 ПС 72.13.2,5-6.Л-		
				СВОРОЧНЫЕ ЕДИНИЦЫ		
А4	1		1.030.1-1.1-2 06-21	КАРКАС ПРОСТРАНСТВ. КП 72.13.2,5-6	1	
				МАТЕРИАЛЫ		
		2		БЕТОН ЛЕГКИЙ М50		1.98М3
		3		РАСТВОР ЦЕМЕНТНЫЙ М100		0.18М3
		4		РАСТВОР ЦЕМЕНТНЫЙ М50		0.15М3
				1.030.1-1.1-1 09-05 ПС 72.13.3,0-4.Л-		
				СВОРОЧНЫЕ ЕДИНИЦЫ		
А4	1		1.030.1-1.1-2 06-22	КАРКАС ПРОСТРАНСТВ. КП 72.13.3,0-4	1	
				МАТЕРИАЛЫ		
		2		БЕТОН ЛЕГКИЙ М50		2.44М3
		3		РАСТВОР ЦЕМЕНТНЫЙ М100		0.18М3
		4		РАСТВОР ЦЕМЕНТНЫЙ М50		0.15М3
				1.030.1-1.1-1 09-06 ПС 72.13.3,0-5.Л-		

ЭПВЦ КиевЗНИИЭП | ОПЕРАТОР ТПП КОРТ | СКАЛА Вежа

ВЗАМ.ИНВ.№ | ПОДПИСЬ И ДАТА | ИНВ.№ ПОДЛ

1.030.1-1.1-1 09

ЛИСТ 2

ФОРМАТ А4

ФОРМАТ	ЗОНА	ПОЗ.	ОБОЗНАЧЕНИЕ	НАИМЕНОВАНИЕ	КОЛ	ПРИМЕЧАНИЕ
				СБОРОЧНЫЕ ЕДИНИЦЫ		
A4		1	1.030.1-1.1-2 06-23	КАРКАС ПРОСТРАНСТВ. КП 72.13.3,0-5	1	
				МАТЕРИАЛЫ		
		2		БЕТОН ЛЕГКИЙ М50		2.44М3
		3		РАСТВОР ЦЕМЕНТНЫЙ М100		0.18М3
		4		РАСТВОР ЦЕМЕНТНЫЙ М50		0.15М3
				1.030.1-1.1-1 09-07 ПС 72.13.3,0-6.Л-		
				СБОРОЧНЫЕ ЕДИНИЦЫ		
A4		1	1.030.1-1.1-2 06-24	КАРКАС ПРОСТРАНСТВ. КП 72.13.3,0-6	1	
				МАТЕРИАЛЫ		
		2		БЕТОН ЛЕГКИЙ М50		2.44М3
		3		РАСТВОР ЦЕМЕНТНЫЙ М100		0.18М3
		4		РАСТВОР ЦЕМЕНТНЫЙ М50		0.15М3
				1.030.1-1.1-1 09-08 ПС 72.13.3,5-5.Л-		
				СБОРОЧНЫЕ ЕДИНИЦЫ		
A4		1	1.030.1-1.1-2 06-25	КАРКАС ПРОСТРАНСТВ. КП 72.13.3,5-5	1	
				МАТЕРИАЛЫ		
		2		БЕТОН ЛЕГКИЙ М50		2.91М3
		3		РАСТВОР ЦЕМЕНТНЫЙ М100		0.18М3
		4		РАСТВОР ЦЕМЕНТНЫЙ М50		0.15М3
				1.030.1-1.1-1 09-09 ПС 72.13.3,5-6.Л-		
				СБОРОЧНЫЕ ЕДИНИЦЫ		
A4		1	1.030.1-1.1-2 06-26	КАРКАС ПРОСТРАНСТВ. КП 72.13.3,5-6	1	
				МАТЕРИАЛЫ		
		2		БЕТОН ЛЕГКИЙ М50		2.91М3
		3		РАСТВОР ЦЕМЕНТНЫЙ М100		0.18М3
		4		РАСТВОР ЦЕМЕНТНЫЙ М50		0.15М3

ЭПВЦ Киев ЗНИИЭП | ОПЕРАТОР ТЛП КОРТ | СКАЛА вокат

ВЗАМ ИНВ № | ПОДПИСЬ И ДАТА | ИНВ №ПОДЛ

1.030.1-1.1-1 09 | ЛИСТ 3

ФОРМАТ А4

ФОРМАТ	ЗОНА	ПОЗ.	ОБОЗНАЧЕНИЕ	НАИМЕНОВАНИЕ	КОЛ	ПРИМЕЧАНИЕ
				1.030.1-1.1-1 09-10 ПС 72.13.4,0-5.Л-		
				СБОРОЧНЫЕ ЕДИНИЦЫ		
A4		1	1.030.1-1.1-2 06-27	КАРКАС ПРОСТРАНСТВ. КП 72.13.4,0-5	1	
				МАТЕРИАЛЫ		
		2		БЕТОН ЛЕГКИЙ М50		3.37М3
		3		РАСТВОР ЦЕМЕНТНЫЙ М100		0.18М3
		4		РАСТВОР ЦЕМЕНТНЫЙ М50		0.15М3
				1.030.1-1.1-1 09-11 ПС 72.13.4,0-6.Л-		
				СБОРОЧНЫЕ ЕДИНИЦЫ		
A4		1	1.030.1-1.1-2 06-28	КАРКАС ПРОСТРАНСТВ. КП 72.13.4,0-6	1	
				МАТЕРИАЛЫ		
		2		БЕТОН ЛЕГКИЙ М50		3.37М3
		3		РАСТВОР ЦЕМЕНТНЫЙ М100		0.18М3
		4		РАСТВОР ЦЕМЕНТНЫЙ М50		0.15М3
				1.030.1-1.1-1 09-12 ПС 72.15.2,5-2.Л-		
				СБОРОЧНЫЕ ЕДИНИЦЫ		
A4		1	1.030.1-1.1-2 07	КАРКАС ПРОСТРАНСТВ. КП 72.15.2,5-2	1	
				МАТЕРИАЛЫ		
		2		БЕТОН ЛЕГКИЙ М50		2.29М3
		3		РАСТВОР ЦЕМЕНТНЫЙ М100		0.21М3
		4		РАСТВОР ЦЕМЕНТНЫЙ М50		0.16М3
				1.030.1-1.1-1 09-13 ПС 72.15.2,5-3.Л-		
				СБОРОЧНЫЕ ЕДИНИЦЫ		
A4		1	1.030.1-1.1-2 07-01	КАРКАС ПРОСТРАНСТВ. КП 72.15.2,5-3	1	
				МАТЕРИАЛЫ		

ЭПВЦ Киев ЗНИИЭП | ОПЕРАТОР ТЛП КОРТ | СКАЛА вокат

ВЗАМ ИНВ № | ПОДПИСЬ И ДАТА | ИНВ №ПОДЛ

1.030.1-1.1-1 09 | ЛИСТ 4

ФОРМАТ А4

ФОРМАТ	ЗОНА	ПОЗ.	ОБОЗНАЧЕНИЕ	НАИМЕНОВАНИЕ	КОЛ	ПРИМЕЧАНИЕ
		2		БЕТОН ЛЕГКИЙ М50		2.29М3
		3		РАСТВОР ЦЕМЕНТНЫЙ М100		0.21М3
		4		РАСТВОР ЦЕМЕНТНЫЙ М50		0.16М3
				1.030.1-1.1-1 09-14 ПС 72.15.2,5-4.Л-		
				СБОРОЧНЫЕ ЕДИНИЦЫ		
А4	1		1.030.1-1.1-2 07-02	КАРКАС ПРОСТРАНСТВ. КП 72.15.2,5-4	1	
				МАТЕРИАЛЫ		
		2		БЕТОН ЛЕГКИЙ М50		2.29М3
		3		РАСТВОР ЦЕМЕНТНЫЙ М100		0.21М3
		4		РАСТВОР ЦЕМЕНТНЫЙ М50		0.16М3
				1.030.1-1.1-1 09-15 ПС 72.15.2,5-5.Л-		
				СБОРОЧНЫЕ ЕДИНИЦЫ		
А4	1		1.030.1-1.1-2 07-03	КАРКАС ПРОСТРАНСТВ. КП 72.15.2,5-5	1	
				МАТЕРИАЛЫ		
		2		БЕТОН ЛЕГКИЙ М50		2.29М3
		3		РАСТВОР ЦЕМЕНТНЫЙ М100		0.21М3
		4		РАСТВОР ЦЕМЕНТНЫЙ М50		0.16М3
				1.030.1-1.1-1 09-16 ПС 72.15.2,5-6.Л-		
				СБОРОЧНЫЕ ЕДИНИЦЫ		
А4	1		1.030.1-1.1-2 07-04	КАРКАС ПРОСТРАНСТВ. КП 72.15.2,5-6	1	
				МАТЕРИАЛЫ		
		2		БЕТОН ЛЕГКИЙ М50		2.29М3
		3		РАСТВОР ЦЕМЕНТНЫЙ М100		0.21М3
		4		РАСТВОР ЦЕМЕНТНЫЙ М50		0.16М3
				1.030.1-1.1-1 09-17 ПС 72.15.3,0-2.Л-		
				СБОРОЧНЫЕ ЕДИНИЦЫ		

ЭПВЦ Киев ЗНИИЭП | ОПЕРАТОР ТЛП КОРТ | СКАЛА Всем

ВЗАМ ИНВ № | ПОДПИСЬ И ДАТА | ИНВ № ПОДЛ

1.030.1-1.1-1 09 | ЛИСТ 5

ФОРМАТ А4

ФОРМАТ	ЗОНА	ПОЗ.	ОБОЗНАЧЕНИЕ	НАИМЕНОВАНИЕ	КОЛ	ПРИМЕЧАНИЕ
А4	1		1.030.1-1.1-2 07-05	КАРКАС ПРОСТРАНСТВ. КП 72.15.3,0-2	1	
				МАТЕРИАЛЫ		
		2		БЕТОН ЛЕГКИЙ М50		2.83М3
		3		РАСТВОР ЦЕМЕНТНЫЙ М100		0.21М3
		4		РАСТВОР ЦЕМЕНТНЫЙ М50		0.16М3
				1.030.1-1.1-1 09-18 ПС 72.15.3,0-4.Л-		
				СБОРОЧНЫЕ ЕДИНИЦЫ		
А4	1		1.030.1-1.1-2 07-06	КАРКАС ПРОСТРАНСТВ. КП 72.15.3,0-4	1	
				МАТЕРИАЛЫ		
		2		БЕТОН ЛЕГКИЙ М50		2.83М3
		3		РАСТВОР ЦЕМЕНТНЫЙ М100		0.21М3
		4		РАСТВОР ЦЕМЕНТНЫЙ М50		0.16М3
				1.030.1-1.1-1 09-19 ПС 72.15.3,0-5.Л-		
				СБОРОЧНЫЕ ЕДИНИЦЫ		
А4	1		1.030.1-1.1-2 07-07	КАРКАС ПРОСТРАНСТВ. КП 72.15.3,0-5	1	
				МАТЕРИАЛЫ		
		2		БЕТОН ЛЕГКИЙ М50		2.83М3
		3		РАСТВОР ЦЕМЕНТНЫЙ М100		0.21М3
		4		РАСТВОР ЦЕМЕНТНЫЙ М50		0.16М3
				1.030.1-1.1-1 09-20 ПС 72.15.3,0-6.Л-		
				СБОРОЧНЫЕ ЕДИНИЦЫ		
А4	1		1.030.1-1.1-2 07-08	КАРКАС ПРОСТРАНСТВ. КП 72.15.3,0-6	1	
				МАТЕРИАЛЫ		
		2		БЕТОН ЛЕГКИЙ М50		2.83М3
		3		РАСТВОР ЦЕМЕНТНЫЙ М100		0.21М3
		4		РАСТВОР ЦЕМЕНТНЫЙ М50		0.16М3

ЭПВЦ Киев ЗНИИЭП | ОПЕРАТОР ТЛП КОРТ | СКАЛА Всем

ВЗАМ ИНВ № | ПОДПИСЬ И ДАТА | ИНВ № ПОДЛ

1.030.1-1.1-1 09 | ЛИСТ 6

ФОРМАТ	ЗОНА	ПОЗ.	ОБОЗНАЧЕНИЕ	НАИМЕНОВАНИЕ	КОЛ	ПРИМЕЧАНИЕ
				1.030.1-1.1-1 09-21 ПС 72.15.3,5-5.Л-		
				СБОРОЧНЫЕ ЕДИНИЦЫ		
A4		1	1.030.1-1.1-2 07-09	КАРКАС ПРОСТРАНСТВ. КП 72.15.3,5-5	1	
				МАТЕРИАЛЫ		
		2		БЕТОН ЛЕГКИЙ М50		3.36М3
		3		РАСТВОР ЦЕМЕНТНЫЙ М100		0.21М3
		4		РАСТВОР ЦЕМЕНТНЫЙ М50		0.16М3
				1.030.1-1.1-1 09-22 ПС 72.15.3,5-6.Л-		
				СБОРОЧНЫЕ ЕДИНИЦЫ		
A4		1	1.030.1-1.1-2 07-10	КАРКАС ПРОСТРАНСТВ. КП 72.15.3,5-6	1	
				МАТЕРИАЛЫ		
		2		БЕТОН ЛЕГКИЙ М50		3.36М3
		3		РАСТВОР ЦЕМЕНТНЫЙ М100		0.21М3
		4		РАСТВОР ЦЕМЕНТНЫЙ М50		0.16М3
				1.030.1-1.1-1 09-23 ПС 72.15.4,0-6.Л-		
				СБОРОЧНЫЕ ЕДИНИЦЫ		
A4		1	1.030.1-1.1-2 07-11	КАРКАС ПРОСТРАНСТВ. КП 72.15.4,0-6	1	
				МАТЕРИАЛЫ		
		2		БЕТОН ЛЕГКИЙ М50		3.89М3
		3		РАСТВОР ЦЕМЕНТНЫЙ М100		0.21М3
		4		РАСТВОР ЦЕМЕНТНЫЙ М50		0.16М3

СКАЛА Вскалу

ОПЕРАТОР ТЛП КОРТ

ЭПВЦ Киев ЗНИИЭП

ВЗАМ ИНВ №

ПОДПИСЬ И ДАТА

ИНВ №ПОДЛ

1.030.1-1.1-1 09

ЛИСТ 7

ФОРМАТ А4

ФОРМАТ	ЗОНА	ПОЗ.	ОБОЗНАЧЕНИЕ	НАИМЕНОВАНИЕ	КОЛ	ПРИМЕЧАНИЕ

ОПЕРАТОР ТЛП КОРТ

ЭПВЦ Киев ЗНИИЭП

ВЗАМ ИНВ №

ПОДПИСЬ И ДАТА

ИНВ №ПОДЛ

ЛИСТ

19944-01 61

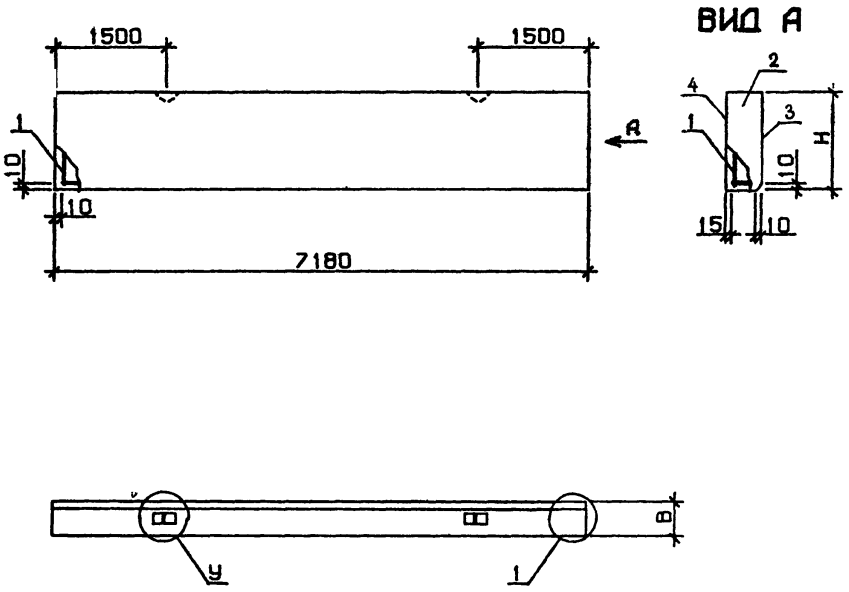

ОБОЗНАЧЕНИЕ	МАРКА	Н, ММ	В, ММ	У	МАССА, Т
1.030.1-1.1-1 09	ПС 72.13.2,5-1.Л-	1285	250	3	3.52
-01	ПС 72.13.2,5-3.Л-	1285	250	3	3.53
-02	ПС 72.13.2,5-4.Л-	1285	250	3	3.54
-03	ПС 72.13.2,5-5.Л-	1285	250	3	3.56
-04	ПС 72.13.2,5-6.Л-	1285	250	3	3.57
-05	ПС 72.13.3,0-4.Л-	1285	300	3	4.19
-06	ПС 72.13.3,0-5.Л-	1285	300	3	4.20
-07	ПС 72.13.3,0-6.Л-	1285	300	3	4.22
-08	ПС 72.13.3,5-5.Л-	1285	350	3	4.84
-09	ПС 72.13.3,5-6.Л-	1285	350	3	4.85
-10	ПС 72.13.4,0-5.Л-	1285	400	3	5.49
-11	ПС 72.13.4,0-6.Л-	1285	400	3	5.50
-12	ПС 72.15.2,5-2.Л-	1485	250	3	4.06
-13	ПС 72.15.2,5-3.Л-	1485	250	3	4.07
-14	ПС 72.15.2,5-4.Л-	1485	250	3	4.09
-15	ПС 72.15.2,5-5.Л-	1485	250	3	4.11
-16	ПС 72.15.2,5-6.Л-	1485	250	3	4.13
-17	ПС 72.15.3,0-2.Л-	1485	300	3	4.82
-18	ПС 72.15.3,0-4.Л-	1485	300	3	4.83
-19	ПС 72.15.3,0-5.Л-	1485	300	3	4.85
-20	ПС 72.15.3,0-6.Л-	1485	300	3	4.87
-21	ПС 72.15.3,5-5.Л-	1485	350	3	5.59
-22	ПС 72.15.3,5-6.Л-	1485	350	3	5.60
-23	ПС 72.15.4,0-6.Л-	1485	400	4	6.35

УЗЛЫ 3 И 4, ЗАМАРКИРОВАННЫЕ НА ЧЕРТЕЖЕ
БУКВОЙ У, И УЗЕЛ 1-СМ. 1.030.1-1.1-1 00Д1, ЛИСТЫ 1,2

НАЧ.ОТД.	БОРИСЕНКО	
Н.КОНТР	МАЛАЧЕВСКИЙ	
ГЛ.СПЕЦ.	КОВАЛЬЧУК	
ПРОВЕРИЛ	ЯКИМЧУК	
РАЗРАБ.	ЯРЕМЧИШИН	

1.030.1-1.1-1 09СБ

ПАНЕЛЬ
ПС 72.13, ПС 72.15
СБОРОЧНЫЙ ЧЕРТЕЖ

СТАДИЯ	МАССА	МАСШТАБ
Р	СМ ТАБЛ	
ЛИСТ	ЛИСТОВ 1	

ГОСГРАЖДАНСТРОЙ
КиевЗНИИЭП

ЭПВЦ Киев ЗНИИЭП | ОПЕРАТОР ТЛП КОРТ | СКАЛА Веста

ВЗАМ.ИНВ.№ | ПОДПИСЬ И ДАТА | ИНВ.№ ПОДЛ.

ФОРМАТ	ЗОНА	ПОЗ	ОБОЗНАЧЕНИЕ	НАИМЕНОВАНИЕ	КОЛ	ПРИМЕЧАНИЕ
				ДОКУМЕНТАЦИЯ		
А3			1.030.1-1.1-1 10СБ	СБОРОЧНЫЙ ЧЕРТЕЖ		
А3			1.030.1-1.1-1 00Д1	УЗЛЫ ОПАЛУБОЧНЫЕ		
А3			1.030.1-1.1-1 00Р1	ВЕДОМОСТЬ РАСХОДА СТАЛИ НА ЭЛЕМЕНТ		
А3			1.030.1-1.1-1 00ТО	ТЕХНИЧЕСКОЕ ОПИСАНИЕ		
			ПЕРЕМЕННЫЕ ДАННЫЕ	ДЛЯ ИСПОЛНЕНИЙ:		
				1.030.1-1.1-1 10 ПС 72.18.2,5-1.Л-		
				СБОРОЧНЫЕ ЕДИНИЦЫ		
А4		1	1.030.1-1.1-2 07-12	КАРКАС ПРОСТРАНСТВ. КП 72.18.2,5-1	1	
				МАТЕРИАЛЫ		
		2		БЕТОН ЛЕГКИЙ М50		2.76М3
		3		РАСТВОР ЦЕМЕНТНЫЙ М100		0.26М3
		4		РАСТВОР ЦЕМЕНТНЫЙ М50		0.19М3
				1.030.1-1.1-1 10-01 ПС 72.18.2,5-3.Л-		
				СБОРОЧНЫЕ ЕДИНИЦЫ		
А4		1	1.030.1-1.1-2 07-13	КАРКАС ПРОСТРАНСТВ. КП 72.18.2,5-3	1	
				МАТЕРИАЛЫ		
		2		БЕТОН ЛЕГКИЙ М50		2.76М3
		3		РАСТВОР ЦЕМЕНТНЫЙ М100		0.26М3
		4		РАСТВОР ЦЕМЕНТНЫЙ М50		0.19М3
				1.030.1-1.1-1 10-02 ПС 72.18.2,5-4.Л-		
				СБОРОЧНЫЕ ЕДИНИЦЫ		
А4		1	1.030.1-1.1-2 07-14	КАРКАС ПРОСТРАНСТВ. КП 72.18.2,5-4	1	

1.030.1-1.1-1 10

НАЧ.ОТД.	БОРИСЕНКО	
Н.КОНТР.	МАЛАЧЕВСКИЙ	
ГЛ.СПЕЦ.	КОВАЛЬЧУК	
ПРОВЕРИЛ	ЯКИМЧУК	
РАЗРАБ.	ЯРЕМ...	

ПАНЕЛЬ

ПС 72.18, ПС 72.21

СТАДИЯ	ЛИСТ	ЛИСТОВ
Р	1	8

ГОСГРАЖДАНСТРОЙ КиевЗНИИЭП

СКАЛА

ОПЕРАТОР ТЛП КОРТ

ЭПВЦ КиевЗНИИЭП

ВЗАМ.ИНВ.№

ПОДПИСЬ И ДАТА

ИНВ № ПОДЛ

ФОРМАТ А4

ФОРМАТ	ЗОНА	ПОЗ	ОБОЗНАЧЕНИЕ	НАИМЕНОВАНИЕ	КОЛ	ПРИМЕЧАНИЕ
				МАТЕРИАЛЫ		
		2		БЕТОН ЛЕГКИЙ М50		2.76М3
		3		РАСТВОР ЦЕМЕНТНЫЙ М100		0.26М3
		4		РАСТВОР ЦЕМЕНТНЫЙ М50		0.19М3
				1.030.1-1.1-1 10-03 ПС 72.18.2,5-5.Л-		
				СБОРОЧНЫЕ ЕДИНИЦЫ		
А4		1	1.030.1-1.1-2 07-15	КАРКАС ПРОСТРАНСТВ. КП 72.18.2,5-5	1	
				МАТЕРИАЛЫ		
		2		БЕТОН ЛЕГКИЙ М50		2.76М3
		3		РАСТВОР ЦЕМЕНТНЫЙ М100		0.26М3
		4		РАСТВОР ЦЕМЕНТНЫЙ М50		0.19М3
				1.030.1-1.1-1 10-04 ПС 72.18.2,5-6.Л-		
				СБОРОЧНЫЕ ЕДИНИЦЫ		
А4		1	1.030.1-1.1-2 07-16	КАРКАС ПРОСТРАНСТВ. КП 72.18.2,5-6	1	
				МАТЕРИАЛЫ		
		2		БЕТОН ЛЕГКИЙ М50		2.76М3
		3		РАСТВОР ЦЕМЕНТНЫЙ М100		0.26М3
		4		РАСТВОР ЦЕМЕНТНЫЙ М50		0.19М3
				1.030.1-1.1-1 10-05 ПС 72.18.3,0-2.Л-		
				СБОРОЧНЫЕ ЕДИНИЦЫ		
А4		1	1.030.1-1.1-2 07-17	КАРКАС ПРОСТРАНСТВ. КП 72.18.3,0-2	1	
				МАТЕРИАЛЫ		
		2		БЕТОН ЛЕГКИЙ М50		3.40М3
		3		РАСТВОР ЦЕМЕНТНЫЙ М100		0.26М3
		4		РАСТВОР ЦЕМЕНТНЫЙ М50		0.19М3
				1.030.1-1.1-1 10-06 ПС 72.18.3,0-4.Л-		

1.030.1-1.1-1 10

ЛИСТ 2

СКАЛА

ОПЕРАТОР ТЛП КОРТ

ЭПВЦ Киев ЗНИИЭП

ВЗАМ ИНВ №

ПОДПИСЬ И ДАТА

ИНВ №ПОДЛ

ФОРМАТ	ЗОНА	ПОЗ.	ОБОЗНАЧЕНИЕ	НАИМЕНОВАНИЕ	КОЛ	ПРИМЕЧАНИЕ
				СБОРОЧНЫЕ ЕДИНИЦЫ		
				КАРКАС ПРОСТРАНСТВ.		
А4		1	1.030.1-1.1-2 07-18	КП 72.18.3,0-4	1	
				МАТЕРИАЛЫ		
		2		БЕТОН ЛЕГКИЙ М50		3.40М3
		3		РАСТВОР ЦЕМЕНТНЫЙ М100		0.26М3
		4		РАСТВОР ЦЕМЕНТНЫЙ М50		0.19М3
				1.030.1-1.1-1 10-07		
				ПС 72.18.3,0-5.Л-		
				СБОРОЧНЫЕ ЕДИНИЦЫ		
				КАРКАС ПРОСТРАНСТВ.		
А4		1	1.030.1-1.1-2 07-19	КП 72.18.3,0-5	1	
				МАТЕРИАЛЫ		
		2		БЕТОН ЛЕГКИЙ М50		3.40М3
		3		РАСТВОР ЦЕМЕНТНЫЙ М100		0.26М3
		4		РАСТВОР ЦЕМЕНТНЫЙ М50		0.19М3
				1.030.1-1.1-1 10-08		
				ПС 72.18.3,0-6.Л-		
				СБОРОЧНЫЕ ЕДИНИЦЫ		
				КАРКАС ПРОСТРАНСТВ.		
А4		1	1.030.1-1.1-2 07-20	КП 72.18.3,0-6	1	
				МАТЕРИАЛЫ		
		2		БЕТОН ЛЕГКИЙ М50		3.40М3
		3		РАСТВОР ЦЕМЕНТНЫЙ М100		0.26М3
		4		РАСТВОР ЦЕМЕНТНЫЙ М50		0.19М3
				1.030.1-1.1-1 10-09		
				ПС 72.18.3,5-5.Л-		
				СБОРОЧНЫЕ ЕДИНИЦЫ		
				КАРКАС ПРОСТРАНСТВ.		
А4		1	1.030.1-1.1-2 07-21	КП 72.18.3,5-5	1	
				МАТЕРИАЛЫ		
		2		БЕТОН ЛЕГКИЙ М50		4.04М3
		3		РАСТВОР ЦЕМЕНТНЫЙ М100		0.26М3
		4		РАСТВОР ЦЕМЕНТНЫЙ М50		0.19М3

ЭПВЦ Киев ЗНИИЭП | ОПЕРАТОР ТЛП КОРТ | СКАЛА Всех

ВЗАМ ИНВ № | ПОДПИСЬ И ДАТА | ИНВ № ПОДЛ

1.030.1-1.1-1 10 | ЛИСТ 3

ФОРМАТ А4

ФОРМАТ	ЗОНА	ПОЗ.	ОБОЗНАЧЕНИЕ	НАИМЕНОВАНИЕ	КОЛ	ПРИМЕЧАНИЕ
				1.030.1-1.1-1 10-10		
				ПС 72.18.3,5-6.Л-		
				СБОРОЧНЫЕ ЕДИНИЦЫ		
				КАРКАС ПРОСТРАНСТВ.		
А4		1	1.030.1-1.1-2 07-22	КП 72.18.3,5-6	1	
				МАТЕРИАЛЫ		
		2		БЕТОН ЛЕГКИЙ М50		4.04М3
		3		РАСТВОР ЦЕМЕНТНЫЙ М100		0.26М3
		4		РАСТВОР ЦЕМЕНТНЫЙ М50		0.19М3
				1.030.1-1.1-1 10-11		
				ПС 72.18.4,0-6.Л-		
				СБОРОЧНЫЕ ЕДИНИЦЫ		
				КАРКАС ПРОСТРАНСТВ.		
А4		1	1.030.1-1.1-2 07-23	КП 72.18.4,0-6	1	
				МАТЕРИАЛЫ		
		2		БЕТОН ЛЕГКИЙ М50		4.68М3
		3		РАСТВОР ЦЕМЕНТНЫЙ М100		0.26М3
		4		РАСТВОР ЦЕМЕНТНЫЙ М50		0.19М3
				1.030.1-1.1-1 10-12		
				ПС 72.21.2,5-1.Л-		
				СБОРОЧНЫЕ ЕДИНИЦЫ		
				КАРКАС ПРОСТРАНСТВ.		
А4		1	1.030.1-1.1-2 07-24	КП 72.21.2,5-1	1	
				МАТЕРИАЛЫ		
		2		БЕТОН ЛЕГКИЙ М50		3.22М3
		3		РАСТВОР ЦЕМЕНТНЫЙ М100		0.30М3
		4		РАСТВОР ЦЕМЕНТНЫЙ М50		0.22М3
				1.030.1-1.1-1 10-13		
				ПС 72.21.2,5-3.Л-		
				СБОРОЧНЫЕ ЕДИНИЦЫ		
				КАРКАС ПРОСТРАНСТВ.		
А4		1	1.030.1-1.1-2 07-25	КП 72.21.2,5-3	1	
				МАТЕРИАЛЫ		

ЭПВЦ Киев ЗНИИЭП | ОПЕРАТОР ТЛП КОРТ | СКАЛА Всех

ВЗАМ ИНВ № | ПОДПИСЬ И ДАТА | ИНВ № ПОДЛ

1.030.1-1.1-1 10 | ЛИСТ 4

ФОРМАТ	ЗОНА	ПОЗ	ОБОЗНАЧЕНИЕ	НАИМЕНОВАНИЕ	КОЛ	ПРИМЕЧАНИЕ
		2		БЕТОН ЛЕГКИЙ М50		3.22М3
		3		РАСТВОР ЦЕМЕНТНЫЙ М100		0.30М3
		4		РАСТВОР ЦЕМЕНТНЫЙ М50		0.22М3
				1.030.1-1.1-1 10-14 ПС 72.21.2,5-4.Л-		
				СБОРОЧНЫЕ ЕДИНИЦЫ		
А4		1	1.030.1-1.1-2 07-26	КАРКАС ПРОСТРАНСТВ. КП 72.21.2,5-4	1	
				МАТЕРИАЛЫ		
		2		БЕТОН ЛЕГКИЙ М50		3.22М3
		3		РАСТВОР ЦЕМЕНТНЫЙ М100		0.30М3
		4		РАСТВОР ЦЕМЕНТНЫЙ М50		0.22М3
				1.030.1-1.1-1 10-15 ПС 72.21.2,5-5.Л-		
				СБОРОЧНЫЕ ЕДИНИЦЫ		
А4		1	1.030.1-1.1-2 07-27	КАРКАС ПРОСТРАНСТВ. КП 72.21.2,5-5	1	
				МАТЕРИАЛЫ		
		2		БЕТОН ЛЕГКИЙ М50		3.22М3
		3		РАСТВОР ЦЕМЕНТНЫЙ М100		0.30М3
		4		РАСТВОР ЦЕМЕНТНЫЙ М50		0.22М3
				1.030.1-1.1-1 10-16 ПС 72.21.2,5-6.Л-		
				СБОРОЧНЫЕ ЕДИНИЦЫ		
А4		1	1.030.1-1.1-2 07-28	КАРКАС ПРОСТРАНСТВ. КП 72.21.2,5-6	1	
				МАТЕРИАЛЫ		
		2		БЕТОН ЛЕГКИЙ М50		3.22М3
		3		РАСТВОР ЦЕМЕНТНЫЙ М100		0.30М3
		4		РАСТВОР ЦЕМЕНТНЫЙ М50		0.22М3
				1.030.1-1.1-1 10-17 ПС 72.21.3,0-2.Л-		
				СБОРОЧНЫЕ ЕДИНИЦЫ		

1.030.1-1.1-1 10

ЛИСТ 5

ФОРМАТ А4

СКАЛА

ОПЕРАТОР ТПП КОРТ

ЭПВЦ Киев ЗНИИЭП

ВЗАМ ИНВ №

ПОДПИСЬ И ДАТА

ИНВ №ПОДЛ

ФОРМАТ	ЗОНА	ПОЗ	ОБОЗНАЧЕНИЕ	НАИМЕНОВАНИЕ	КОЛ	ПРИМЕЧАНИЕ
А4		1	1.030.1-1.1-2 07-29	КАРКАС ПРОСТРАНСТВ. КП 72.21.3,0-2	1	
				МАТЕРИАЛЫ		
		2		БЕТОН ЛЕГКИЙ М50		3.97М3
		3		РАСТВОР ЦЕМЕНТНЫЙ М100		0.30М3
		4		РАСТВОР ЦЕМЕНТНЫЙ М50		0.22М3
				1.030.1-1.1-1 10-18 ПС 72.21.3,0-4.Л-		
				СБОРОЧНЫЕ ЕДИНИЦЫ		
А4		1	1.030.1-1.1-2 07-30	КАРКАС ПРОСТРАНСТВ. КП 72.21.3,0-4	1	
				МАТЕРИАЛЫ		
		2		БЕТОН ЛЕГКИЙ М50		3.97М3
		3		РАСТВОР ЦЕМЕНТНЫЙ М100		0.30М3
		4		РАСТВОР ЦЕМЕНТНЫЙ М50		0.22М3
				1.030.1-1.1-1 10-19 ПС 72.21.3,0-5.Л-		
				СБОРОЧНЫЕ ЕДИНИЦЫ		
А4		1	1.030.1-1.1-2 07-31	КАРКАС ПРОСТРАНСТВ. КП 72.21.3,0-5	1	
				МАТЕРИАЛЫ		
		2		БЕТОН ЛЕГКИЙ М50		3.97М3
		3		РАСТВОР ЦЕМЕНТНЫЙ М100		0.30М3
		4		РАСТВОР ЦЕМЕНТНЫЙ М50		0.22М3
				1.030.1-1.1-1 10-20 ПС 72.21.3,0-6.Л-		
				СБОРОЧНЫЕ ЕДИНИЦЫ		
А4		1	1.030.1-1.1-2 07-32	КАРКАС ПРОСТРАНСТВ. КП 72.21.3,0-6		
				МАТЕРИАЛЫ		
		2		БЕТОН ЛЕГКИЙ М50		3.97М3
		3		РАСТВОР ЦЕМЕНТНЫЙ М100		0.30М3
		4		РАСТВОР ЦЕМЕНТНЫЙ М50		0.22М3

1.030.1-1.1-1 10

ЛИСТ 6

СКАЛА

ОПЕРАТОР ТПП КОРТ

ЭПВЦ Киев ЗНИИЭП

ВЗАМ ИНВ №

ПОДПИСЬ И ДАТА

ИНВ №ПОДЛ

ФОРМАТ	ЗОНА	ПОЗ.	ОБОЗНАЧЕНИЕ	НАИМЕНОВАНИЕ	КОЛ	ПРИМЕЧАНИЕ
				1.030.1-1.1-1 10-21 ПС 72.21.3,5-4.Л-		
				СБОРОЧНЫЕ ЕДИНИЦЫ		
А4		1	1.030.1-1.1-2 07-33	КАРКАС ПРОСТРАНСТВ. КП 72.21.3,5-4	1	
				МАТЕРИАЛЫ		
		2		БЕТОН ЛЕГКИЙ М50		4.72М3
		3		РАСТВОР ЦЕМЕНТНЫЙ М100		0.30М3
		4		РАСТВОР ЦЕМЕНТНЫЙ М50		0.22М3
				1.030.1-1.1-1 10-22 ПС 72.21.3,5-6.Л-		
				СБОРОЧНЫЕ ЕДИНИЦЫ		
А4		1	1.030.1-1.1-2 07-34	КАРКАС ПРОСТРАНСТВ. КП 72.21.3,5-6	1	
				МАТЕРИАЛЫ		
		2		БЕТОН ЛЕГКИЙ М50		4.72М3
		3		РАСТВОР ЦЕМЕНТНЫЙ М100		0.30М3
		4		РАСТВОР ЦЕМЕНТНЫЙ М50		0.22М3
				1.030.1-1.1-1 10-23 ПС 72.21.4,0-5.Л-		
				СБОРОЧНЫЕ ЕДИНИЦЫ		
А4		1	1.030.1-1.1-2 07-35	КАРКАС ПРОСТРАНСТВ. КП 72.21.4,0-5	1	
				МАТЕРИАЛЫ		
		2		БЕТОН ЛЕГКИЙ М50		5.46М3
		3		РАСТВОР ЦЕМЕНТНЫЙ М100		0.30М3
		4		РАСТВОР ЦЕМЕНТНЫЙ М50		0.22М3
				1.030.1-1.1-1 10-24 ПС 72.21.4,0-6.Л-		
				СБОРОЧНЫЕ ЕДИНИЦЫ		
А4		1	1.030.1-1.1-2 07-36	КАРКАС ПРОСТРАНСТВ. КП 72.21.4,0-6	1	
				МАТЕРИАЛЫ		

ЭПВЦ Киев ЗНИИЭП | ОПЕРАТОР ТЛП КОРТ | СКАЛА

ВЗАМ.ИНВ.№ | ПОДПИСЬ И ДАТА | ИНВ.№ ПОДЛ

ФОРМАТ	ЗОНА	ПОЗ.	ОБОЗНАЧЕНИЕ	НАИМЕНОВАНИЕ	КОЛ	ПРИМЕЧАНИЕ
		2		БЕТОН ЛЕГКИЙ М50		5.46М3
		3		РАСТВОР ЦЕМЕНТНЫЙ М100		0.30М3
		4		РАСТВОР ЦЕМЕНТНЫЙ М50		0.22М3

ЭПВЦ Киев ЗНИИЭП
ОПЕРАТОР ТЛП КСРТ
СКАЛА
ВЗАМ.ИНВ.№
ПОДПИСЬ И ДАТА
ИНВ.№ ПОДЛ.

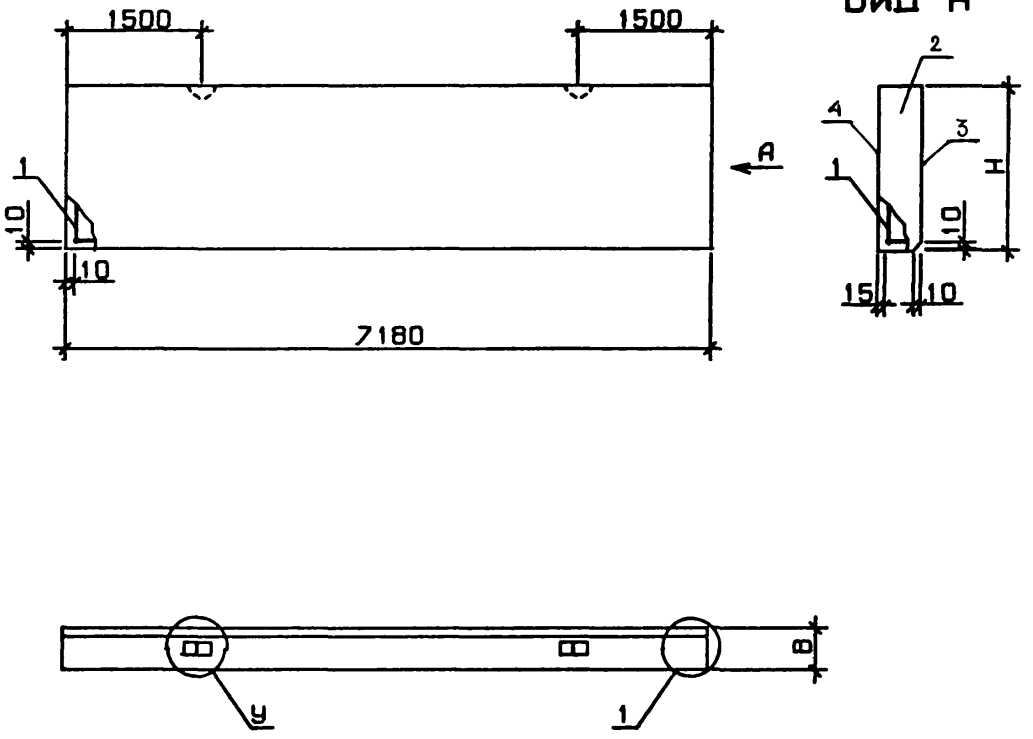

ОБОЗНАЧЕНИЕ	МАРКА	Н, ММ	В, ММ	У	МАССА, Т
1.030.1-1.1-1 10	ПС 72.18.2,5-1.П-	1785	250	3	4.88
-01	ПС 72.18.2,5-3.П-	1785	250	3	4.89
-02	ПС 72.18.2,5-4.П-	1785	250	3	4.91
-03	ПС 72.18.2,5-5.П-	1785	250	3	4.94
-04	ПС 72.18.2,5-6.П-	1785	250	3	4.96
-05	ПС 72.18.3,0-2.П-	1785	300	3	5.79
-06	ПС 72.18.3,0-4.П-	1785	300	3	5.81
-07	ПС 72.18.3,0-5.П-	1785	300	3	5.82
-08	ПС 72.18.3,0-6.П-	1785	300	3	5.85
-09	ПС 72.18.3,5-5.П-	1785	350	4	6.72
-10	ПС 72.18.3,5-6.П-	1785	350	4	6.74
-11	ПС 72.18.4,0-6.П-	1785	400	4	7.63
-12	ПС 72.21.2,5-1.П-	2085	250	3	5.71
-13	ПС 72.21.2,5-3.П-	2085	250	3	5.73
-14	ПС 72.21.2,5-4.П-	2085	250	3	5.75
-15	ПС 72.21.2,5-5.П-	2085	250	3	5.77
-16	ПС 72.21.2,5-6.П-	2085	250	3	5.80
-17	ПС 72.21.3,0-2.П-	2085	300	4	6.78
-18	ПС 72.21.3,0-4.П-	2085	300	4	6.79
-19	ПС 72.21.3,0-5.П-	2085	300	4	6.81
-20	ПС 72.21.3,0-6.П-	2085	300	4	6.84
-21	ПС 72.21.3,5-4.П-	2085	350	4	7.85
-22	ПС 72.21.3,5-6 П-	2085	350	4	7.87
-23	ПС 72.21.4,0-5.П-	2085	400	4	8.91
-24	ПС 72.21.4,0-6.П-	2085	400	4	8.93

УЗЛЫ 3 И 4, ЗАМАРКИРОВАННЫЕ НА ЧЕРТЕЖЕ БУКВОЙ „У" И УЗЕЛ 1-СМ. 1.030.1-1.1-1 ООД1, ЛИСТЫ 1,2

НАЧ.ОТД.	БОРИСЕНКО	
Н.КОНТР	МАЛАЧЕВСКИЙ	
ГЛ.СПЕЦ.	КОВАЛЬЧУК	
ПРОВЕРИЛ	ЯКИМЧУК	
РАЗРАБ.	ЧЕРЕМЧИШИН	

1.030.1-1.1-1 10СБ

ПАНЕЛЬ ПС 72.18, ПС 72.21 СБОРОЧНЫЙ ЧЕРТЕЖ

СТАДИЯ	МАССА	МАСШТАБ
Р	СМ ТАБЛ	
ЛИСТ	ЛИСТОВ 1	

ГОСГРАЖДАНСТРОЙ КиевЗНИИЭП

ФОРМАТ	ЗОНА	ПОЗ	ОБОЗНАЧЕНИЕ	НАИМЕНОВАНИЕ	КОЛ.	ПРИМЕЧАНИЕ
				ДОКУМЕНТАЦИЯ		
А3			1.030.1-1.1-1 11СВ	СБОРОЧНЫЙ ЧЕРТЕЖ		
А3			1.030.1-1.1-1 ООД1	УЗЛЫ ОПАЛУБОЧНЫЕ		
А3			1.030.1-1.1-1 ООРС	ВЕДОМОСТЬ РАСХОДА СТАЛИ НА ЭЛЕМЕНТ		
А3			1.030.1-1.1-1 ООТО	ТЕХНИЧЕСКОЕ ОПИСАНИЕ		
			ПЕРЕМЕННЫЕ ДАННЫЕ	ДЛЯ ИСПОЛНЕНИЙ:		
				1.030.1-1.1-1 11 ПС 90.12.2,5-2.Л-		
				СБОРОЧНЫЕ ЕДИНИЦЫ		
А4	1		1.030.1-1.1-2 08	КАРКАС ПРОСТРАНСТВ. КП 90.12.2,5-2	1	
				МАТЕРИАЛЫ		
	2			БЕТОН ЛЕГКИЙ М50		2.29М3
	3			РАСТВОР ЦЕМЕНТНЫЙ М100		0.21М3
	4			РАСТВОР ЦЕМЕНТНЫЙ М50		0.16М3
				1.030.1-1.1-1 11-01 ПС 90.12.2,5-3.Л-		
				СБОРОЧНЫЕ ЕДИНИЦЫ		
А4	1		1.030.1-1.1-2 08-01	КАРКАС ПРОСТРАНСТВ. КП 90.12.2,5-3	1	
				МАТЕРИАЛЫ		
	2			БЕТОН ЛЕГКИЙ М50		2.29М3
	3			РАСТВОР ЦЕМЕНТНЫЙ М100		0.21М3
	4			РАСТВОР ЦЕМЕНТНЫЙ М50		0.16М3
				1.030.1-1.1-1 11-02 ПС 90.12.2,5-4.Л-		
				СБОРОЧНЫЕ ЕДИНИЦЫ		
А4	1		1.030.1-1.1-2 08-02	КАРКАС ПРОСТРАНСТВ. КП 90.12.2,5-4	1	

СКАЛА Весси

ОПЕРАТОР ТЛП КОРТ

ЭПВЦ КиевЗНИИЭП

ВЗАМ.ИНВ.№

ПОДПИСЬ И ДАТА

ИНВ.№ ПОДЛ

		1.030.1-1.1-1 11	
НАЧ.ОТД	БОРИСЕНКО		
Н.КОНТР.	МАЛАНЕВСКИЙ	ПАНЕЛЬ ПС 90.12, ПС 90.15	СТАДИЯ: Р; ЛИСТ: 1; ЛИСТОВ: 6
ГЛ.СПЕЦ.	КОВАЛЬЧУК		ГОСГРАЖДАНСТРОЙ КиевЗНИИЭП
ПРОВЕРИЛ	ЯКИМЧУК		
РАЗРАБ	ЧЕРЕПЧИШИН		

ФОРМАТ А4

ФОРМАТ	ЗОНА	ПОЗ.	ОБОЗНАЧЕНИЕ	НАИМЕНОВАНИЕ	КОЛ	ПРИМЕЧАНИЕ
				МАТЕРИАЛЫ		
		2		БЕТОН ЛЕГКИЙ М50		2.29М3
		3		РАСТВОР ЦЕМЕНТНЫЙ М100		0.21М3
		4		РАСТВОР ЦЕМЕНТНЫЙ М50		0.16М3
				1.030.1-1.1-1 11-03 ПС 90.12.2,5-5.Л-		
				СБОРОЧНЫЕ ЕДИНИЦЫ		
А4	1		1.030.1-1.1-2 08-03	КАРКАС ПРОСТРАНСТВ. КП 90.12.2,5-5	1	
				МАТЕРИАЛЫ		
		2		БЕТОН ЛЕГКИЙ М50		2.29М3
		3		РАСТВОР ЦЕМЕНТНЫЙ М100		0.21М3
		4		РАСТВОР ЦЕМЕНТНЫЙ М50		0.16М3
				1.030.1-1.1-1 11-04 ПС 90.12.3,0-4.Л-		
				СБОРОЧНЫЕ ЕДИНИЦЫ		
А4	1		1.030.1-1.1-2 08-04	КАРКАС ПРОСТРАНСТВ. КП 90.12.3,0-4	1	
				МАТЕРИАЛЫ		
		2		БЕТОН ЛЕГКИЙ М50		2.82М3
		3		РАСТВОР ЦЕМЕНТНЫЙ М100		0.21М3
		4		РАСТВОР ЦЕМЕНТНЫЙ М50		0.16М3
				1.030.1-1.1-1 11-05 ПС 90.12.3,0-5.Л-		
				СБОРОЧНЫЕ ЕДИНИЦЫ		
А4	1		1.030.1-1.1-2 08-05	КАРКАС ПРОСТРАНСТВ. КП 90.12.3,0-5	1	
				МАТЕРИАЛЫ		
		2		БЕТОН ЛЕГКИЙ М50		2.82М3
		3		РАСТВОР ЦЕМЕНТНЫЙ М100		0.21М3
		4		РАСТВОР ЦЕМЕНТНЫЙ М50		0.16М3
				1.030.1-1.1-1 11-06 ПС 90.12.3,0-6.Л-		

СКАЛА Весси

ОПЕРАТОР ТЛП КОРТ

ЭПВЦ Киев ЗНИИЭП

ВЗАМ.ИНВ.№

ПОДПИСЬ И ДАТА

ИНВ.№ ПОДЛ

1.030.1-1.1-1 11		ЛИСТ 2

ФОРМАТ А4

ФОРМАТ	ЗОНА	ПОЗ.	ОБОЗНАЧЕНИЕ	НАИМЕНОВАНИЕ	КОЛ	ПРИМЕЧАНИЕ
				СБОРОЧНЫЕ ЕДИНИЦЫ		
A4		1	1.030.1-1.1-2 08-06	КАРКАС ПРОСТРАНСТВ. КП 90.12.3,0-6	1	
				МАТЕРИАЛЫ		
		2		БЕТОН ЛЕГКИЙ М50		2.82М3
		3		РАСТВОР ЦЕМЕНТНЫЙ М100		0.21М3
		4		РАСТВОР ЦЕМЕНТНЫЙ М50		0.16М3
				1.030.1-1.1-1 11-07 ПС 90.12.3,5-6.Л-		
				СБОРОЧНЫЕ ЕДИНИЦЫ		
A4		1	1.030.1-1.1-2 08-07	КАРКАС ПРОСТРАНСТВ. КП 90.12.3,5-6	1	
				МАТЕРИАЛЫ		
		2		БЕТОН ЛЕГКИЙ М50		3.35М3
		3		РАСТВОР ЦЕМЕНТНЫЙ М100		0.21М3
		4		РАСТВОР ЦЕМЕНТНЫЙ М50		0.16М3
				1.030.1-1.1-1 11-08 ПС 90.12.4,0-6.Л-		
				СБОРОЧНЫЕ ЕДИНИЦЫ		
A4		1	1.030.1-1.1-2 08-08	КАРКАС ПРОСТРАНСТВ. КП 90.12.4,0-6	1	
				МАТЕРИАЛЫ		
		2		БЕТОН ЛЕГКИЙ М50		3.88М3
		3		РАСТВОР ЦЕМЕНТНЫЙ М100		0.21М3
		4		РАСТВОР ЦЕМЕНТНЫЙ М50		0.16М3
				1.030.1-1.1-1 11-09 ПС 90.15.2,5-2.Л-		
				СБОРОЧНЫЕ ЕДИНИЦЫ		
A4		1	1.030.1-1.1-2 08-09	КАРКАС ПРОСТРАНСТВ. КП 90.15.2,5-2	1	
				МАТЕРИАЛЫ		
		2		БЕТОН ЛЕГКИЙ М50		2.87М3
		3		РАСТВОР ЦЕМЕНТНЫЙ М100		0.27М3
		4		РАСТВОР ЦЕМЕНТНЫЙ М50		0.20М3

ЭПВЦ Киев ЗНИИЭП | ОПЕРАТОР ТЛП КОРТ | СКАЛА Всех

ВЗАМ ИНВ № | ПОДПИСЬ И ДАТА | ИНВ № ПОДЛ

1.030.1-1.1-1 11

ЛИСТ 3

ФОРМАТ А4

ФОРМАТ	ЗОНА	ПОЗ.	ОБОЗНАЧЕНИЕ	НАИМЕНОВАНИЕ	КОЛ	ПРИМЕЧАНИЕ
				1.030.1-1.1-1 11-10 ПС 90.15.2,5-3.Л-		
				СБОРОЧНЫЕ ЕДИНИЦЫ		
A4		1	1.030.1-1.1-2 08-10	КАРКАС ПРОСТРАНСТВ. КП 90.15.2,5-3	1	
				МАТЕРИАЛЫ		
		2		БЕТОН ЛЕГКИЙ М50		2.87М3
		3		РАСТВОР ЦЕМЕНТНЫЙ М100		0.27М3
		4		РАСТВОР ЦЕМЕНТНЫЙ М50		0.20М3
				1.030.1-1.1-1 11-11 ПС 90.15.2,5-4.Л-		
				СБОРОЧНЫЕ ЕДИНИЦЫ		
A4		1	1.030.1-1.1-2 08-11	КАРКАС ПРОСТРАНСТВ. КП 90.15.2,5-4	1	
				МАТЕРИАЛЫ		
		2		БЕТОН ЛЕГКИЙ М50		2.87М3
		3		РАСТВОР ЦЕМЕНТНЫЙ М100		0.27М3
		4		РАСТВОР ЦЕМЕНТНЫЙ М50		0.20М3
				1.030.1-1.1-1 11-12 ПС 90.15.2,5-5.Л-		
				СБОРОЧНЫЕ ЕДИНИЦЫ		
A4		1	1.030.1-1.1-2 08-12	КАРКАС ПРОСТРАНСТВ. КП 90.15.2,5-5	1	
				МАТЕРИАЛЫ		
		2		БЕТОН ЛЕГКИЙ М50		2.87М3
		3		РАСТВОР ЦЕМЕНТНЫЙ М100		0.27М3
		4		РАСТВОР ЦЕМЕНТНЫЙ М50		0.20М3
				1.030.1-1.1-1 11-13 ПС 90.15.3,0-3.Л-		
				СБОРОЧНЫЕ ЕДИНИЦЫ		
A4		1	1.030.1-1.1-2 08-13	КАРКАС ПРОСТРАНСТВ. КП 90.15.3,0-3	1	
				МАТЕРИАЛЫ		

ЭПВЦ Киев ЗНИИЭП | ОПЕРАТОР ТЛП КОРТ | СКАЛА

ВЗАМ ИНВ № | ПОДПИСЬ И ДАТА | ИНВ № ПОДЛ

1.030.1-1.1-1 11

ЛИСТ 4

ФОРМАТ	ЗОНА	ПОЗ.	ОБОЗНАЧЕНИЕ	НАИМЕНОВАНИЕ	КОЛ	ПРИМЕЧАНИЕ
		2		БЕТОН ЛЕГКИЙ М50		3.53М3
		3		РАСТВОР ЦЕМЕНТНЫЙ М100		0.27М3
		4		РАСТВОР ЦЕМЕНТНЫЙ М50		0.20М3
				1.030.1-1.1-1 11-14 ПС 90.15.3,0-4.Л-		
				СБОРОЧНЫЕ ЕДИНИЦЫ		
А4	1	1.030.1-1.1-2 08-14		КАРКАС ПРОСТРАНСТВ. КП 90.15.3,0-4	1	
				МАТЕРИАЛЫ		
		2		БЕТОН ЛЕГКИЙ М50		3.53М3
		3		РАСТВОР ЦЕМЕНТНЫЙ М100		0.27М3
		4		РАСТВОР ЦЕМЕНТНЫЙ М50		0.20М3
				1.030.1-1.1-1 11-15 ПС 90.15.3,0-5.Л-		
				СБОРОЧНЫЕ ЕДИНИЦЫ		
А4	1	1.030.1-1.1-2 08-15		КАРКАС ПРОСТРАНСТВ. КП 90.15.3,0-5	1	
				МАТЕРИАЛЫ		
		2		БЕТОН ЛЕГКИЙ М50		3.53М3
		3		РАСТВОР ЦЕМЕНТНЫЙ М100		0.27М3
		4		РАСТВОР ЦЕМЕНТНЫЙ М50		0.20М3
				1.030.1-1.1-1 11-16 ПС 90.15.3,0-6.Л-		
				СБОРОЧНЫЕ ЕДИНИЦЫ		
А4	1	1.030.1-1.1-2 08-16		КАРКАС ПРОСТРАНСТВ. КП 90.15.3,0-6	1	
				МАТЕРИАЛЫ		
		2		БЕТОН ЛЕГКИЙ М50		3.53М3
		3		РАСТВОР ЦЕМЕНТНЫЙ М100		0.27М3
		4		РАСТВОР ЦЕМЕНТНЫЙ М50		0.20М3
				1.030.1-1.1-1 11-17 ПС 90.15.3,5-4.Л-		
				СБОРОЧНЫЕ ЕДИНИЦЫ		

ЭПВЦ Киев ЗНИИЭП | ОПЕРАТОР ТЛП КОРТ | СКАЛА

ВЗАМ ИНВ № | ПОДПИСЬ И ДАТА | ИНВ №ПОДЛ

1.030.1-1.1-1 11

ЛИСТ 5

ФОРМАТ	ЗОНА	ПОЗ.	ОБОЗНАЧЕНИЕ	НАИМЕНОВАНИЕ	КОЛ	ПРИМЕЧАНИЕ
А4	1	1.030.1-1.1-2 08-17		КАРКАС ПРОСТРАНСТВ. КП 90.15.3,5-4	1	
				МАТЕРИАЛЫ		
	2			БЕТОН ЛЕГКИЙ М50		4.20М3
	3			РАСТВОР ЦЕМЕНТНЫЙ М100		0.27М3
	4			РАСТВОР ЦЕМЕНТНЫЙ М50		0.20М3
				1.030.1-1.1-1 11-18 ПС 90.15.3,5-6.Л-		
				СБОРОЧНЫЕ ЕДИНИЦЫ		
А4	1	1.030.1-1.1-2 08-18		КАРКАС ПРОСТРАНСТВ. КП 90.15.3,5-6	1	
				МАТЕРИАЛЫ		
	2			БЕТОН ЛЕГКИЙ М50		4.20М3
	3			РАСТВОР ЦЕМЕНТНЫЙ М100		0.27М3
	4			РАСТВОР ЦЕМЕНТНЫЙ М50		0.20М3
				1.030.1-1.1-1 11-19 ПС 90.15.4,0-4.Л-		
				СБОРОЧНЫЕ ЕДИНИЦЫ		
А4	1	1.030.1-1.1-2 08-19		КАРКАС ПРОСТРАНСТВ. КП 90.15.4,0-4	1	
				МАТЕРИАЛЫ		
	2			БЕТОН ЛЕГКИЙ М50		4.87М3
	3			РАСТВОР ЦЕМЕНТНЫЙ М100		0.27М3
	4			РАСТВОР ЦЕМЕНТНЫЙ М50		0.20М3
				1.030.1-1.1-1 11-20 ПС 90.15.4,0-6.Л-		
				СБОРОЧНЫЕ ЕДИНИЦЫ		
А4	1	1.030.1-1.1-2 08-20		КАРКАС ПРОСТРАНСТВ. КП 90.15.4,0-6	1	
				МАТЕРИАЛЫ		
	2			БЕТОН ЛЕГКИЙ М50		4.87М3
	3			РАСТВОР ЦЕМЕНТНЫЙ М100		0.27М3
	4			РАСТВОР ЦЕМЕНТНЫЙ М50		0.20М3

ЭПВЦ Киев ЗНИИЭП | ОПЕРАТОР ТЛП КОРТ | СКАЛА

ВЗАМ ИНВ № | ПОДПИСЬ И ДАТА | ИНВ №ПОДЛ

1.030.1-1.1-1 11

ЛИСТ 6

ФОРМАТ А4

19944-01 ТО

ЭПВЦ Киев ЗНИИЭП
ОПЕРАТОР ТЛП КСРТ
СКАЛА

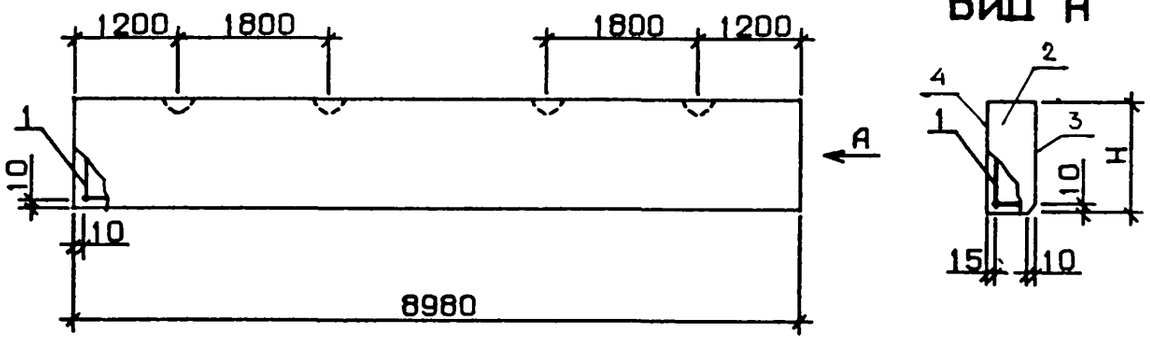

ВИД А

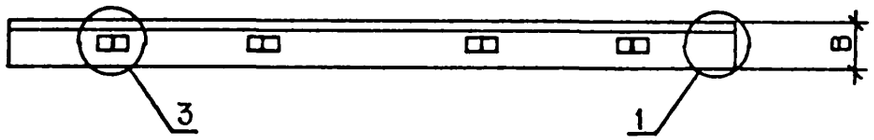

ОБОЗНАЧЕНИЕ	МАРКА	Н, ММ	В, ММ	МАССА, Т
1.030.1-1.1-1 11	ПС 90.12.2,5-2.П-	1185	250	4.11
-01	ПС 90.12.2,5-3.П-	1185	250	4.14
-02	ПС 90.12.2,5-4.П-	1185	250	4.16
-03	ПС 90.12.2,5-5.П-	1185	250	4.23
-04	ПС 90.12.3,0-4.П-	1185	300	4.86
-05	ПС 90.12.3,0-5.П-	1185	300	4.88
-06	ПС 90.12.3,0-6.П-	1185	300	4.91
-07	ПС 90.12.3,5-6.П-	1185	350	5.64
-08	ПС 90.12.4,0-6.П-	1185	400	6.40
-09	ПС 90.15.2,5-2.П-	1485	250	5.12
-10	ПС 90.15.2,5-3.П-	1485	250	5.17
-11	ПС 90.15.2,5-4.П-	1485	250	5.21
-12	ПС 90.15.2,5-5.П-	1485	250	5.29
-13	ПС 90.15.3,0-3.П-	1485	300	6.06
-14	ПС 90.15.3,0-4.П-	1485	300	6.09
-15	ПС 90.15.3,0-5.П-	1485	300	6.11
-16	ПС 90.15.3,0-6.П-	1485	300	6.15
-17	ПС 90.15.3,5-4.П-	1485	350	7.01
-18	ПС 90.15.3,5-6.П-	1485	350	7.04
-19	ПС 90.15.4,0-4.П-	1485	400	7.96
-20	ПС 90.15.4,0-6.П-	1485	400	7 98

УЗЛЫ 1 И 3 СМ. 1.030.1-1.1-1 00Д1, ЛИСТ 1

ВЗАМ.ИНВ.№
ПОДПИСЬ И ДАТА
ИНВ.№ ОДЛ.

НАЧ.ОТД.	БОРИСЕНКО	
Н.КОНТР	МАЛАЧЕВСКИЙ	
ГЛ.СПЕЦ.	КОВАЛЬЧУК	
ПРОВЕРИЛ	ЯКИМЧУК	
РАЗРАБ.	ЯРЕМЧИШИН	

1.030.1-1.1-1 11СБ

ПАНЕЛЬ
ПС 90.12, ПС 90.15
СБОРОЧНЫЙ ЧЕРТЕЖ

СТАДИЯ	МАССА	МАСШТАБ
Р	СМ ТАБЛ	
ЛИСТ	ЛИСТОВ 1	

ГОСГРАЖДАНСТРОЙ
КиевЗНИИЭП

ФОРМАТ	ЗОНА	ПОЗ	ОБОЗНАЧЕНИЕ	НАИМЕНОВАНИЕ	КОЛ.	ПРИМЕЧАНИЕ
				ДОКУМЕНТАЦИЯ		
А3			1.030.1-1.1-1 12СВ	СБОРОЧНЫЙ ЧЕРТЕЖ		
А3			1.030.1-1.1-1 00Д1	УЗЛЫ ОПАЛУБОЧНЫЕ		
А3			1.030.1-1.1-1 00РС	ВЕДОМОСТЬ РАСХОДА СТАЛИ НА ЭЛЕМЕНТ		
А3			1.030.1-1.1-1 00ТО	ТЕХНИЧЕСКОЕ ОПИСАНИЕ		
				МАТЕРИАЛЫ		
		3		РАСТВОР ЦЕМЕНТНЫЙ М100		0.32М3
		4		РАСТВОР ЦЕМЕНТНЫЙ М50		0.24М3
			ПЕРЕМЕННЫЕ ДАННЫЕ	ДЛЯ ИСПОЛНЕНИЙ:		
				1.030.1-1.1-1 12 ПС 90.18.2,5-2.Л-		
				СБОРОЧНЫЕ ЕДИНИЦЫ		
А4	1		1.030.1-1.1-2 08-21	КАРКАС ПРОСТРАНСТВ. КП 90.18.2,5-2	1	
				МАТЕРИАЛЫ		
	2			БЕТОН ЛЕГКИЙ М50		3.45М3
				1.030.1-1.1-1 12-01 ПС 90.18.2,5-3.Л-		
				СБОРОЧНЫЕ ЕДИНИЦЫ		
А4	1		1.030.1-1.1-2 08-22	КАРКАС ПРОСТРАНСТВ. КП 90.18.2,5-3	1	
				МАТЕРИАЛЫ		
	2			БЕТОН ЛЕГКИЙ М50		3.45М3
				1.030.1-1.1-1 12-02 ПС 90.18.2,5-4.Л-		
				СБОРОЧНЫЕ ЕДИНИЦЫ		

ЭПВЦ КиевЗНИИЭП | ОПЕРАТОР ТЛП КОРТ | СКАЛА Вега

ВЗАМ ИНВ № | ПОДПИСЬ И ДАТА | ИНВ № ПОДЛ

НАЧ.ОТД.	БОРИСЕНКО		
Н.КОНТР.	МАЛАЧЕВСКИЙ		
ГЛ.СПЕЦ.	КОВАЛЬЧУК		
ПРОВЕРИЛ	ЯКИМЧУК		
РАЗРАБ.	ЯРЕМЧИШИН		

1.030.1-1.1-1 12

ПАНЕЛЬ ПС 90.18

СТАДИЯ	ЛИСТ	ЛИСТОВ
Р	1	4

ГОСГРАЖДАНСТРОЙ КиевЗНИИЭП

ФОРМАТ А4

ФОРМАТ	ЗОНА	ПОЗ.	ОБОЗНАЧЕНИЕ	НАИМЕНОВАНИЕ	КОЛ.	ПРИМЕЧАНИЕ
А4	1		1.030.1-1.1-2 08-23	КАРКАС ПРОСТРАНСТВ. КП 90.18.2,5-4	1	
				МАТЕРИАЛЫ		
	2			БЕТОН ЛЕГКИЙ М50		3.45М3
				1.030.1-1.1-1 12-03 ПС 90.18.2,5-5.Л-		
				СБОРОЧНЫЕ ЕДИНИЦЫ		
А4	1		1.030.1-1.1-2 08-24	КАРКАС ПРОСТРАНСТВ. КП 90.18.2,5-5	1	
				МАТЕРИАЛЫ		
	2			БЕТОН ЛЕГКИЙ М50		3.45М3
				1.030.1-1.1-1 12-04 ПС 90.18.3,0-3.Л-		
				СБОРОЧНЫЕ ЕДИНИЦЫ		
А4	1		1.030.1-1.1-2 08-25	КАРКАС ПРОСТРАНСТВ. КП 90.18.3,0-3	1	
				МАТЕРИАЛЫ		
	2			БЕТОН ЛЕГКИЙ М50		4.25М3
				1.030.1-1.1-1 12-05 ПС 90.18.3,0-4.Л-		
				СБОРОЧНЫЕ ЕДИНИЦЫ		
А4	1		1.030.1-1.1-2 08-26	КАРКАС ПРОСТРАНСТВ. КП 90.18.3,0-4	1	
				МАТЕРИАЛЫ		
	2			БЕТОН ЛЕГКИЙ М50		4.25М3
				1.030.1-1.1-1 12-06 ПС 90.18.3,0-5.Л-		
				СБОРОЧНЫЕ ЕДИНИЦЫ		
А4	1		1.030.1-1.1-2 08-27	КАРКАС ПРОСТРАНСТВ. КП 90.18.3,0-5	1	

ЭПВЦ КиевЗНИИЭП | ОПЕРАТОР ТЛП КОРТ | СКАЛА Вега

ВЗАМ ИНВ № | ПОДПИСЬ И ДАТА | ИНВ № ПОДЛ

1.030.1-1.1-1 12

ЛИСТ 2

ФОРМАТ	ЗОНА	ПОЗ.	ОБОЗНАЧЕНИЕ	НАИМЕНОВАНИЕ	КОЛ	ПРИМЕЧАНИЕ
				МАТЕРИАЛЫ		
		2		БЕТОН ЛЕГКИЙ М50		4.25М3
				1.030.1-1.1-1 12-07 ПС 90.18.3,0-6.Л-		
				СБОРОЧНЫЕ ЕДИНИЦЫ		
А4		1	1.030.1-1.1-2 08-28	КАРКАС ПРОСТРАНСТВ. КП 90.18.3,0-6	1	
				МАТЕРИАЛЫ		
		2		БЕТОН ЛЕГКИЙ М50		4.25М3
				1.030.1-1.1-1 12-08 ПС 90.18.3,5-4.Л-		
				СБОРОЧНЫЕ ЕДИНИЦЫ		
А4		1	1.030.1-1.1-2 08-29	КАРКАС ПРОСТРАНСТВ. КП 90.18.3,5-4	1	
				МАТЕРИАЛЫ		
		2		БЕТОН ЛЕГКИЙ М50		5.05М3
				1.030.1-1.1-1 12-09 ПС 90.18.3,5-6.Л-		
				СБОРОЧНЫЕ ЕДИНИЦЫ		
А4		1	1.030.1-1.1-2 08-30	КАРКАС ПРОСТРАНСТВ. КП 90.18.3,5-6	1	
				МАТЕРИАЛЫ		
		2		БЕТОН ЛЕГКИЙ М50		5.05М3
				1.030.1-1.1-1 12-10 ПС 90.18.4,0-5.Л-		
				СБОРОЧНЫЕ ЕДИНИЦЫ		
А4		1	1.030.1-1.1-2 08-31	КАРКАС ПРОСТРАНСТВ. КП 90.18.4,0-5	1	
				МАТЕРИАЛЫ		
		2		БЕТОН ЛЕГКИЙ М50		5.85М3

ЭПВЦ Киев ЗНИИЭП. ОПЕРАТОР ТЛП КОРТ. СКАЛА. ВЗАМ ИНВ №. ПОДПИСЬ И ДАТА. ИНВ №ПОДЛ.

1.030.1-1.1-1 12 — ЛИСТ 3

ФОРМАТ	ЗОНА	ПОЗ.	ОБОЗНАЧЕНИЕ	НАИМЕНОВАНИЕ	КОЛ	ПРИМЕЧАНИЕ
				1.030.1-1.1-1 12-11 ПС 90.18.4,0-6.Л-		
				СБОРОЧНЫЕ ЕДИНИЦЫ		
А4		1	1.030.1-1.1-2 08-32	КАРКАС ПРОСТРАНСТВ. КП 90.18.4,0-6	1	
				МАТЕРИАЛЫ		
		2		БЕТОН ЛЕГКИЙ М50		5.85М3

ЭПВЦ Киев ЗНИИЭП. ОПЕРАТОР ТЛП КОРТ. СКАЛА. ВЗАМ ИНВ №. ПОДПИСЬ И ДАТА. ИНВ №ПОДЛ.

1.030.1-1.1-1 12 — ЛИСТ 4

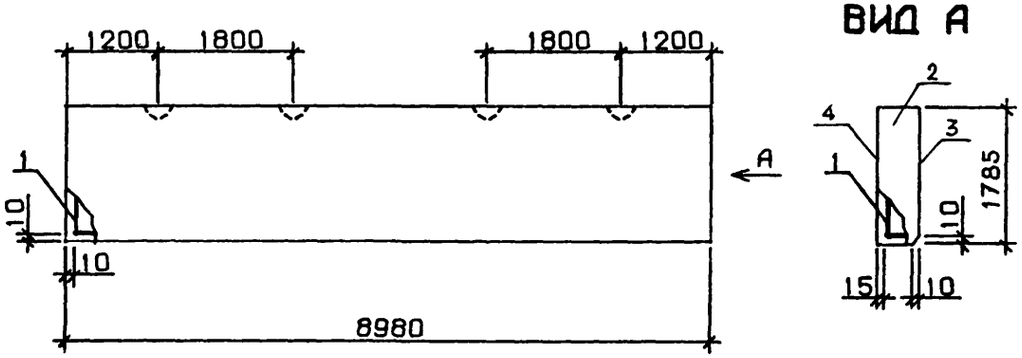

ВИД А

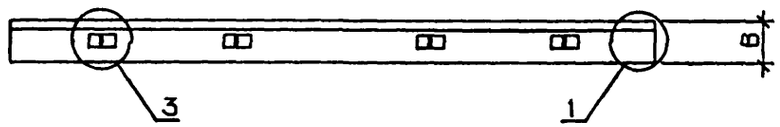

Обозначение	Марка	В, мм	Масса, т
1.030.1-1.1-1 12	ПС 90.18.2,5-2.л-	250	6.16
-01	ПС 90.18.2,5-3.л-	250	6.22
-02	ПС 90.18.2,5-4.л-	250	6.30
-03	ПС 90.18.2,5-5.л-	250	6 35
-04	ПС 90.18.3,0-3.л-	300	7.29
-05	ПС 90.18.3,0-4.л-	300	7.32
-06	ПС 90.18.3,0-5.л-	300	7.35
-07	ПС 90.18.3,0-6.л-	300	7.39
-08	ПС 90.18.3,5-4.л-	350	8.43
-09	ПС 90.18.3,5-6.л-	350	8.46
-10	ПС 90.18.4,0-5.л-	400	9.57
-11	ПС 90.18.4,0-6.л-	400	9.60

УЗЛЫ 1 И 3 СМ. 1.030.1-1.1-1 ООД1, ЛИСТ 1

ЭПВЦ Киев ЗНИИЭП | ОПЕРАТОР ТЛП КОРТ | СКАЛА

ИНВ.№ ПОДЛ. | ПОДПИСЬ И ДАТА | ВЗАМ.ИНВ.№

НАЧ.ОТД.	БОРИСЕНКО	
Н.КОНТР.	МАЛАЧЁВСКИЙ	
ГЛ.СПЕЦ.	КОВАЛЬЧУК	
ПРОВЕРИЛ	ЯКИМЧУК	
РАЗРАБ.	ЯРЕМЧИШИН	

1.030.1-1.1-1 12СБ

ПАНЕЛЬ ПС 90.18

СБОРОЧНЫЙ ЧЕРТЕЖ

СТАДИЯ	МАССА	МАСШТАБ
Р	СМ ТАБЛ	
ЛИСТ	ЛИСТОВ 1	

ГОСГРАЖДАНСТРОЙ
КиевЗНИИЭП

ФОРМАТ	ЗОНА	ПОЗ	ОБОЗНАЧЕНИЕ	НАИМЕНОВАНИЕ	КОЛ	ПРИМЕЧАНИЕ
				ДОКУМЕНТАЦИЯ		
А3			1.030.1-1.1-1 13СБ	СБОРОЧНЫЙ ЧЕРТЕЖ		
А3			1.030.1-1.1-1 00Д1	УЗЛЫ ОПАЛУБОЧНЫЕ		
А3			1.030.1-1.1-1 00РС	ВЕДОМОСТЬ РАСХОДА СТАЛИ НА ЭЛЕМЕНТ		
А3			1.030.1-1.1-1 00ТО	ТЕХНИЧЕСКОЕ ОПИСАНИЕ		
				МАТЕРИАЛЫ		
		3		РАСТВОР ЦЕМЕНТНЫЙ М100		0.37М3
		4		РАСТВОР ЦЕМЕНТНЫЙ М50		0.28М3
			ПЕРЕМЕННЫЕ ДАННЫЕ	ДЛЯ ИСПОЛНЕНИЙ:		
				1.030.1-1.1-1 13 ПС 90.21.2,5-2.Л-		
				СБОРОЧНЫЕ ЕДИНИЦЫ		
А4	1		1.030.1-1.1-2 08-33	КАРКАС ПРОСТРАНСТВ. КП 90.21.2,5-2	1	
				МАТЕРИАЛЫ		
	2			БЕТОН ЛЕГКИЙ М50		4.03М3
				1.030.1-1.1-1 13-01 ПС 90.21.2,5-3.Л-		
				СБОРОЧНЫЕ ЕДИНИЦЫ		
А4	1		1.030.1-1.1-2 08-34	КАРКАС ПРОСТРАНСТВ. КП 90.21.2,5-3	1	
				МАТЕРИАЛЫ		
	2			БЕТОН ЛЕГКИЙ М50		4.03М3
				1.030.1-1.1-1 13-02 ПС 90.21.2,5-4.Л-		
				СБОРОЧНЫЕ ЕДИНИЦЫ		

ФОРМАТ	ЗОНА	ПОЗ.	ОБОЗНАЧЕНИЕ	НАИМЕНОВАНИЕ	КОЛ	ПРИМЕЧАНИЕ
А4	1		1.030.1-1.1-2 08-35	КАРКАС ПРОСТРАНСТВ. КП 90.21.2,5-4	1	
				МАТЕРИАЛЫ		
	2			БЕТОН ЛЕГКИЙ М50		4.03М3
				1.030.1-1.1-1 13-03 ПС 90.21.2,5-5.Л-		
				СБОРОЧНЫЕ ЕДИНИЦЫ		
А4	1		1.030.1-1.1-2 08-36	КАРКАС ПРОСТРАНСТВ. КП 90.21.2,5-5	1	
				МАТЕРИАЛЫ		
	2			БЕТОН ЛЕГКИЙ М50		4.03М3
				1.030.1-1.1-1 13-04 ПС 90.21.3,0-3.Л-		
				СБОРОЧНЫЕ ЕДИНИЦЫ		
А4	1		1.030.1-1.1-2 08-37	КАРКАС ПРОСТРАНСТВ. КП 90.21.3,0-3	1	
				МАТЕРИАЛЫ		
	2			БЕТОН ЛЕГКИЙ М50		4.96М3
				1.030.1-1.1-1 13-05 ПС 90.21.3,0-4.Л-		
				СБОРОЧНЫЕ ЕДИНИЦЫ		
А4	1		1.030.1-1.1-2 08-38	КАРКАС ПРОСТРАНСТВ. КП 90.21.3,0-4	1	
				МАТЕРИАЛЫ		
	2			БЕТОН ЛЕГКИЙ М50		4.96М3
				1.030.1-1.1-1 13-06 ПС 90.21.3,0-5.Л-		
				СБОРОЧНЫЕ ЕДИНИЦЫ		
А4	1		1.030.1-1.1-2 08-39	КАРКАС ПРОСТРАНСТВ. КП 90.21.3,0-5	1	

ЭПВЦ КиевЗНИИЭП | ОПЕРАТОР ТЛП КОРТ | СКАЛА всех

ВЗАМ ИНВ № | ПОДПИСЬ И ДАТА | ИНВ № ПОДЛ

1.030.1-1.1-1 13

НАЧ.ОТД.	БОРИСЕНКО		
Н.КОНТР.	МЛАЧЕВСКИЙ		
ГЛ.СПЕЦ.	КОВАЛЬЧУК		
ПРОВЕРИЛ	ЯКИМЧУК		
РАЗРАБ.	ЯРЕМЧИШИН		

ПАНЕЛЬ ПС 90.21

СТАДИЯ	ЛИСТ	ЛИСТОВ
Р	1	4

ГОСГРАЖДАНСТРОЙ КиевЗНИИЭП

1.030.1-1.1-1 13 — ЛИСТ 2

ФОРМАТ А4

19944-01 75

ФОРМАТ	ЗОНА	ПОЗ.	ОБОЗНАЧЕНИЕ	НАИМЕНОВАНИЕ	КОЛ	ПРИМЕЧАНИЕ
				МАТЕРИАЛЫ		
		2		БЕТОН ЛЕГКИЙ М50		4.96М3
				1.030.1-1.1-1 13-07 ПС 90.21.3,0-6.Л-		
				СБОРОЧНЫЕ ЕДИНИЦЫ		
А4	1		1.030.1-1.1-2 08-40	КАРКАС ПРОСТРАНСТВ. КП 90.21.3,0-6	1	
				МАТЕРИАЛЫ		
		2		БЕТОН ЛЕГКИЙ М50		4.96М3
				1.030.1-1.1-1 13-08 ПС 90.21.3,5-4.Л-		
				СБОРОЧНЫЕ ЕДИНИЦЫ		
А4	1		1.030.1-1.1-2 08-41	КАРКАС ПРОСТРАНСТВ. КП 90.21.3,5-4	1	
				МАТЕРИАЛЫ		
		2		БЕТОН ЛЕГКИЙ М50		5.90М3
				1.030.1-1.1-1 13-09 ПС 90.21.3,5-5.Л-		
				СБОРОЧНЫЕ ЕДИНИЦЫ		
А4	1		1.030.1-1.1-2 08-42	КАРКАС ПРОСТРАНСТВ. КП 90.21.3,5-5	1	
				МАТЕРИАЛЫ		
		2		БЕТОН ЛЕГКИЙ М50		5.90М3
				1.030.1-1.1-1 13-10 ПС 90.21.3,5-6.Л-		
				СБОРОЧНЫЕ ЕДИНИЦЫ		
А4	1		1.030.1-1.1-2 08-43	КАРКАС ПРОСТРАНСТВ. КП 90.21.3,5-6	1	
				МАТЕРИАЛЫ		
		2		БЕТОН ЛЕГКИЙ М50		5.90М3

ЭПВЦ Киев ЗНИИЭП | ОПЕРАТОР ТЛП КОРТ | СКАЛА Весна

ВЗАМ ИНВ № | ПОДПИСЬ И ДАТА | ИНВ №ПОДЛ

1.030.1-1.1-1 13 | ЛИСТ 3

ФОРМАТ А4

ФОРМАТ	ЗОНА	ПОЗ.	ОБОЗНАЧЕНИЕ	НАИМЕНОВАНИЕ	КОЛ	ПРИМЕЧАНИЕ
				1.030.1-1.1-1 13-11 ПС 90.21.4,0-4.Л-		
				СБОРОЧНЫЕ ЕДИНИЦЫ		
А4	1		1.030.1-1.1-2 08-44	КАРКАС ПРОСТРАНСТВ. КП 90.21.4,0-4	1	
				МАТЕРИАЛЫ		
		2		БЕТОН ЛЕГКИЙ М50		6.83М3
				1.030.1-1.1-1 13-12 ПС 90.21.4,0-6.Л-		
				СБОРОЧНЫЕ ЕДИНИЦЫ		
А4	1		1.030.1-1.1-2 08-45	КАРКАС ПРОСТРАНСТВ. КП 90.21.4,0-6	1	
				МАТЕРИАЛЫ		
		2		БЕТОН ЛЕГКИЙ М50		6.83М3

ЭПВЦ Киев ЗНИИЭП | ОПЕРАТОР ТЛП КОРТ | СКАЛА Весна

ВЗАМ ИНВ № | ПОДПИСЬ И ДАТА | ИНВ №ПОДЛ

1.030.1-1.1-1 13 | ЛИСТ 4

ЭПВЦ Киев ЗНИИЭП
ОПЕРАТОР ТЛП КСРТ
СКАЛА

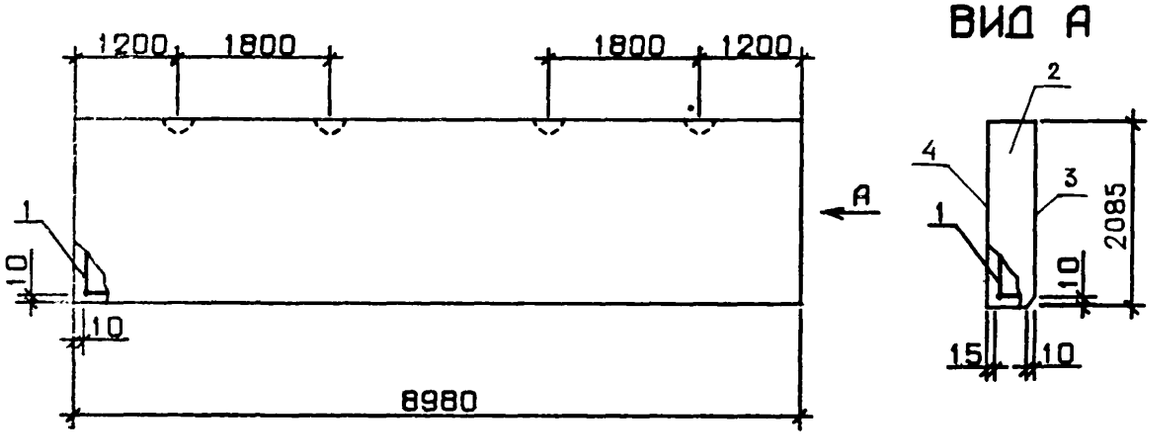

ВИД А

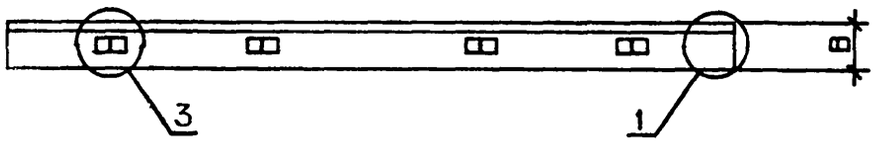

ОБОЗНАЧЕНИЕ	МАРКА	В, ММ	МАССА, Т
1.030.1-1.1-1 13	ПС 90.21.2,5-2.П-	250	7.18
-01	ПС 90.21.2,5-3.П-	250	7.25
-02	ПС 90.21.2,5-4.П-	250	7.35
-03	ПС 90.21.2,5-5.П-	250	7.41
-04	ПС 90.21.3,0-3.П-	300	8.51
-05	ПС 90.21.3,0-4.П-	300	8.54
-06	ПС 90.21.3,0-5.П-	300	8.58
-07	ПС 90.21.3,0-6.П-	300	8.62
-08	ПС 90.21.3,5-4.П-	350	9.85
-09	ПС 90.21.3,5-5.П-	350	9.88
-10	ПС 90.21.3,5-6.П-	350	9.92
-11	ПС 90.21.4,0-4.П-	400	11.17
-12	ПС 90.21.4,0-6.П-	400	11.21

УЗЛЫ 1 И 3 СМ. 1.030.1-1.1-1 00Д1, ЛИСТ 1

ИНВ. № ПОДЛ. | ПОДПИСЬ И ДАТА | ВЗАМ. ИНВ. №

		1.030.1-1.1-1 13СБ
		ПАНЕЛЬ ПС 90.21 СБОРОЧНЫЙ ЧЕРТЕЖ
		СТАДИЯ: Р; МАССА: СМ ТАБЛ; МАСШТАБ:
		ЛИСТ; ЛИСТОВ 1
НАЧ.ОТД.	БОРИСЕНКО	ГОСГРАЖДАНСТРОЙ КиевЗНИИЭП
Н.КОНТР	МАЛАЧЕВСКИЙ	
ГЛ.СПЕЦ.	КОВАЛЬЧУК	
ПРОВЕРИЛ	ЯКИМЧУК	
РАЗРАБ.	ЯРЕМЧИШИН	

ФОРМАТ	ЗОНА	ПОЗ	ОБОЗНАЧЕНИЕ	НАИМЕНОВАНИЕ	КОЛ	ПРИМЕЧАНИЕ
				ДОКУМЕНТАЦИЯ		
А4			1.030.1-1.1-1 14СБ	СБОРОЧНЫЙ ЧЕРТЕЖ		
А3			1.030.1-1.1-1 ООД1	УЗЛЫ ОПАЛУВОЧНЫЕ		
А3			1.030.1-1.1-1 ООРС	ВЕДОМОСТЬ РАСХОДА СТАЛИ НА ЭЛЕМЕНТ		
А3			1.030.1-1.1-1 ООТО	ТЕХНИЧЕСКОЕ ОПИСАНИЕ		
			ПЕРЕМЕННЫЕ ДАННЫЕ	ДЛЯ ИСПОЛНЕНИЙ:		
				1.030.1-1.1-1 14 ПС 60.6.2,5-8.Л-		
				СБОРОЧНЫЕ ЕДИНИЦЫ		
А4	1		1.030.1-1.1-2 09	КАРКАС ПРОСТРАНСТВ. КП 60.6.2,5-8	1	
				МАТЕРИАЛЫ		
	2			БЕТОН ЛЕГКИЙ М50		0.75М3
	3			РАСТВОР ЦЕМЕНТНЫЙ М100		0.07М3
	4			РАСТВОР ЦЕМЕНТНЫЙ М50		0.05М3
				1.030.1-1.1-1 14-01 ПС 60.6.3,0-8.Л-		
				СБОРОЧНЫЕ ЕДИНИЦЫ		
А4	1		1.030.1-1.1-2 09-01	КАРКАС ПРОСТРАНСТВ. КП 60.6.3,0-8	1	
				МАТЕРИАЛЫ		
	2			БЕТОН ЛЕГКИЙ М50		0.93М3
	3			РАСТВОР ЦЕМЕНТНЫЙ М100		0.07М3
	4			РАСТВОР ЦЕМЕНТНЫЙ М50		0.05М3
				1.030.1-1.1-1 14-02 ПС 60.6.3,5-8.Л-		
				СБОРОЧНЫЕ ЕДИНИЦЫ		
А4	1		1.030.1-1.1-2 09-02	КАРКАС ПРОСТРАНСТВ. КП 60.6.3,5-8	1	

СКАЛА Власа

ОПЕРАТОР ТЛП КОРТ

ЭПВЦ КиевЗНИИЭП

ВЗАМ.ИНВ.№

ПОДПИСЬ И ДАТА

ИНВ.№ ПОДЛ

НАЧ.ОТД.	БОРИСЕНКО	
Н.КОНТР.	МАЛАЧЕВСКИЙ	
ГЛ.СПЕЦ.	КОВАЛЬЧУК	
ПРОВЕРИЛ	ЯКИМЧУК	
РАЗРАБ.	ЗЕМЧИШИН	

1.030.1-1.1-1 14

ПАНЕЛЬ ПС 60.6

СТАДИЯ	ЛИСТ	ЛИСТОВ
Р	1	2

ГОСГРАЖДАНСТРОЙ КиевЗНИИЭП

ФОРМАТ А4

ФОРМАТ	ЗОНА	ПОЗ.	ОБОЗНАЧЕНИЕ	НАИМЕНОВАНИЕ	КОЛ	ПРИМЕЧАНИЕ
				МАТЕРИАЛЫ		
		2		БЕТОН ЛЕГКИЙ М50		1.10М3
		3		РАСТВОР ЦЕМЕНТНЫЙ М100		0.07М3
		4		РАСТВОР ЦЕМЕНТНЫЙ М50		0.05М3
				1.030.1-1.1-1 14-03 ПС 60.6.4,0-8.Л-		
				СБОРОЧНЫЕ ЕДИНИЦЫ		
А4		1	1.030.1-1.1-2 09-03	КАРКАС ПРОСТРАНСТВ. КП 60.6.4,0-8	1	
				МАТЕРИАЛЫ		
		2		БЕТОН ЛЕГКИЙ М50		1.28М3
		3		РАСТВОР ЦЕМЕНТНЫЙ М100		0.07М3
		4		РАСТВОР ЦЕМЕНТНЫЙ М50		0.05М3
				1.030.1-1.1-1 14-04 ПС 60.6.2,5-8.Я-		
				СБОРОЧНЫЕ ЕДИНИЦЫ		
А4		1	1.030.1-1.1-2 09	КАРКАС ПРОСТРАНСТВ. КП 60.6.2,5-8	1	
				МАТЕРИАЛЫ		
		2		БЕТОН ЯЧЕИСТЫЙ М35		0.87М3
				1.030.1-1.1-1 14-05 ПС 60.6.3,0-8.Я-		
				СБОРОЧНЫЕ ЕДИНИЦЫ		
А4		1	1.030.1-1.1-2 09-01	КАРКАС ПРОСТРАНСТВ. КП 60.6.3,0-8	1	
				МАТЕРИАЛЫ		
		2		БЕТОН ЯЧЕИСТЫЙ М35		1.05М3

СКАЛА Власа

ОПЕРАТОР ТЛП КОРТ

ЭПВЦ Киев ЗНИИЭП

ВЗАМ ИНВ №

ПОДПИСЬ И ДАТА

ИНВ №ПОДЛ

1.030.1-1.1-1 14

ЛИСТ 2

ФОРМАТ А4

ЭПВЦ КиевЗНИИЭП | ОПЕРАТОР ТЛП КОРТ | СКАЛА Веса

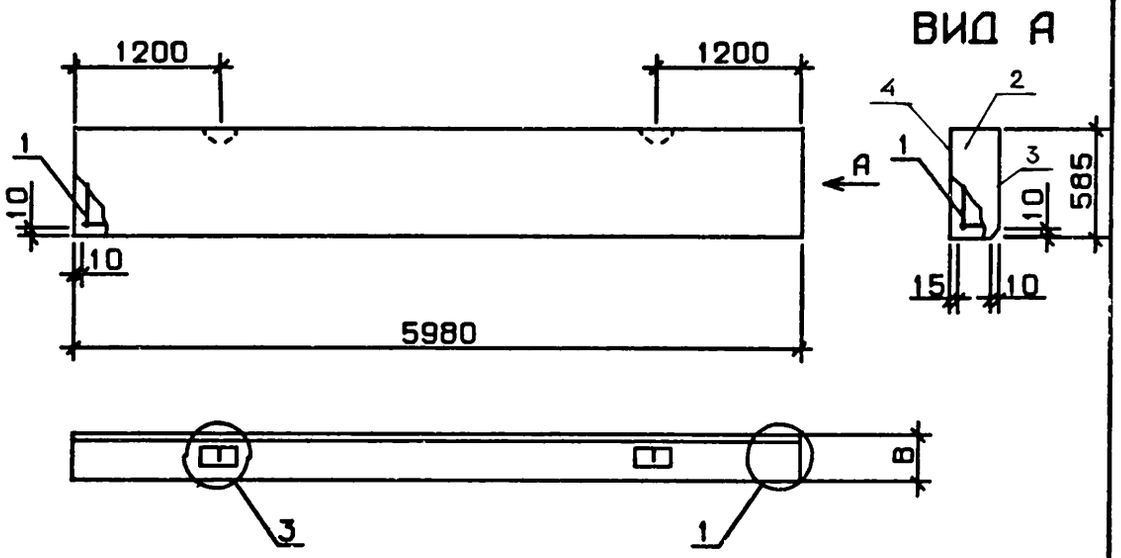

УЗЛЫ 1 И 3 СМ. 1.030.1-1.1-1 00Д1, ЛИСТ 1

ОБОЗНАЧЕНИЕ	МАРКА	В, ММ	МАССА, Т
1.030.1-1.1-1 14	ПС 60.6.2,5-8.Л-	250	1.39
-01	ПС 60.6.3,0-8.Л-	300	1.62
-02	ПС 60.6.3,5-8.Л-	350	1.87
-03	ПС 60.6.4,0-8.Л-	400	2.12
-04	ПС 60.6.2,5-8.Я-	250	0.95
-05	ПС 60.6.3,0-8.Я-	300	1.11

ВЗАМ. ИНВ.№ | ПОДП. И ДАТА | ИНВ.№ ПОДЛ

НАЧ.ОТД.	БОРИСЕНКО	
Н.КОНТР.	МАЛАЧЕВСКИЙ	
ГЛ.СПЕЦ.	КОВАЛЬЧУК	
ПРОВЕРИЛ	ЯКИМЧУК	
РАЗРАБ.	ЯРЕМЧИШ...	

1.030.1-1.1-1 14СБ

ПАНЕЛЬ
ПС 60.6
СБОРОЧНЫЙ ЧЕРТЕЖ

СТАДИЯ	МАССА	МАСШТАБ
Р	СМ ТАБЛ	
ЛИСТ	ЛИСТОВ 1	

ГОСГРАЖДАНСТРОЙ
КиевЗНИИЭП

ФОРМАТ А4

ЭПВЦ КиевЗНИИЭП | ОПЕРАТОР ТЛП КОРТ

ВЗАМ ИНВ.№ | ПОДП. И ДАТА | ИНВ.№ ПОДЛ

ЛИСТ

СКАЛА Вскал

ОПЕРАТОР ТЛП КОРТ

ЭПВЦ КиевЗНИИЭП

ФОРМАТ	ЗОНА	ПОЗ	ОБОЗНАЧЕНИЕ	НАИМЕНОВАНИЕ	КОЛ	ПРИМЕЧАНИЕ
				ДОКУМЕНТАЦИЯ		
А3			1.030.1-1.1-1 15СБ	СБОРОЧНЫЙ ЧЕРТЕЖ		
А3			1.030.1-1.1-1 00Д1	УЗЛЫ ОПАЛУБОЧНЫЕ		
А3			1.030.1-1.1-1 00РС	ВЕДОМОСТЬ РАСХОДА СТАЛИ НА ЭЛЕМЕНТ		
А3			1.030.1-1.1-1 00Т0	ТЕХНИЧЕСКОЕ ОПИСАНИЕ		
			ПЕРЕМЕННЫЕ ДАННЫЕ	ДЛЯ ИСПОЛНЕНИЙ:		
				1.030.1-1.1-1 15 ПС 62,5.9.2,0-2.Л-1.		
				СБОРОЧНЫЕ ЕДИНИЦЫ		
А4		1	1.030.1-1.1-2 10	КАРКАС ПРОСТРАНСТВ. КП 62,5.9.2,0-2	1	
				МАТЕРИАЛЫ		
		2		БЕТОН ЛЕГКИЙ М50		0.91М3
		3		РАСТВОР ЦЕМЕНТНЫЙ М100		0.11М3
		4		РАСТВОР ЦЕМЕНТНЫЙ М50		0.08М3
				1.030.1-1.1-1 15-01 ПС 62,5.9.2,0-4.Л-1.		
				СБОРОЧНЫЕ ЕДИНИЦЫ		
А4		1	1.030.1-1.1-2 10-01	КАРКАС ПРОСТРАНСТВ. КП 62,5.9.2,0-4	1	
				МАТЕРИАЛЫ		
		2		БЕТОН ЛЕГКИЙ М50		0.91М3
		3		РАСТВОР ЦЕМЕНТНЫЙ М100		0.11М3
		4		РАСТВОР ЦЕМЕНТНЫЙ М50		0.08М3
				1.030.1-1.1-1 15-02 ПС 62,5.9.2,0-6.Л-1.		
				СБОРОЧНЫЕ ЕДИНИЦЫ		
А4		1	1.030.1-1.1-2 10-02	КАРКАС ПРОСТРАНСТВ. КП 62,5.9.2,0-6	1	

1.030.1-1.1-1 15

НАЧ.ОТД.	БОРИСЕНКО	
Н.КОНТР.	МАЛАЧЕВСКИЙ	
ГЛ.СПЕЦ.	КОВАЛЬЧУК	
ПРОВЕРИЛ	ЯКИМЧУК	
РАЗРАБ.	ЯГЕМЧИШИН	

ПАНЕЛЬ ПС 62,5.9, ПС 62,5.12, ПС 62,5.18

СТАДИЯ	ЛИСТ	ЛИСТОВ
Р	1	6

ГОСГРАЖДАНСТРОЙ КиевЗНИИЭП

ФОРМАТ А4

ВЗАМ ИНВ № | ПОДПИСЬ И ДАТА | ИНВ № ПОДЛ

СКАЛА Вскал

ОПЕРАТОР ТЛП КОРТ

ЭПВЦ Киев ЗНИИЭП

ФОРМАТ	ЗОНА	ПОЗ.	ОБОЗНАЧЕНИЕ	НАИМЕНОВАНИЕ	КОЛ	ПРИМЕЧАНИЕ
				МАТЕРИАЛЫ		
		2		БЕТОН ЛЕГКИЙ М50		0.91М3
		3		РАСТВОР ЦЕМЕНТНЫЙ М100		0.11М3
		4		РАСТВОР ЦЕМЕНТНЫЙ М50		0.08М3
				1.030.1-1.1-1 15-03 ПС 62,5.12.2,0-2.Л-1.		
				СБОРОЧНЫЕ ЕДИНИЦЫ		
А4		1	1.030.1-1.1-2 10-03	КАРКАС ПРОСТРАНСТВ. КП 62,5.12.2,0-2	1	
				МАТЕРИАЛЫ		
		2		БЕТОН ЛЕГКИЙ М50		1.22М3
		3		РАСТВОР ЦЕМЕНТНЫЙ М100		0.15М3
		4		РАСТВОР ЦЕМЕНТНЫЙ М50		0.11М3
				1.030.1-1.1-1 15-04 ПС 62,5.12.2,0-4.Л-1.		
				СБОРОЧНЫЕ ЕДИНИЦЫ		
А4		1	1.030.1-1.1-2 10-04	КАРКАС ПРОСТРАНСТВ. КП 62,5.12.2,0-4	1	
				МАТЕРИАЛЫ		
		2		БЕТОН ЛЕГКИЙ М50		1.22М3
		3		РАСТВОР ЦЕМЕНТНЫЙ М100		0.15М3
		4		РАСТВОР ЦЕМЕНТНЫЙ М50		0.11М3
				1.030.1-1.1-1 15-05 ПС 62,5.12.2,0-6.Л-1.		
				СБОРОЧНЫЕ ЕДИНИЦ		
А4		1	1.030.1-1.1-2 10-05	КАРКАС ПРОСТРАНСТВ. КП 62,5.12.2,0-6	1	
				МАТЕРИАЛЫ		
		2		БЕТОН ЛЕГКИЙ М50		1.22М3
		3		РАСТВОР ЦЕМЕНТНЫЙ М100		0.15М3
		4		РАСТВОР ЦЕМЕНТНЫЙ М50		0.11М3
				1.030.1-1.1-1 15-06 ПС 62,5.18.2,0-1.Л-1.		

1.030.1-1.1-1 15

ЛИСТ 2

ВЗАМ ИНВ № | ПОДПИСЬ И ДАТА | ИНВ № ПОДЛ

19944-01 90

ФОРМАТ	ЗОНА	ПОЗ.	ОБОЗНАЧЕНИЕ	НАИМЕНОВАНИЕ	КОЛ	ПРИМЕЧАНИЕ
				СБОРОЧНЫЕ ЕДИНИЦЫ		
A4		1	1.030.1-1.1-2 10-06	КАРКАС ПРОСТРАНСТВ. КП 62,5.18.2,0-1	1	
				МАТЕРИАЛЫ		
		2		БЕТОН ЛЕГКИЙ М50		1.83М3
		3		РАСТВОР ЦЕМЕНТНЫЙ М100		0.22М3
		4		РАСТВОР ЦЕМЕНТНЫЙ М50		0.17М3
				1.030.1-1.1-1 15-07 ПС 62,5.18.2,0-3.Л-1.		
				СБОРОЧНЫЕ ЕДИНИЦЫ		
A4		1	1.030.1-1.1-2 10-07	КАРКАС ПРОСТРАНСТВ. КП 62,5.18.2,0-3	1	
				МАТЕРИАЛЫ		
		2		БЕТОН ЛЕГКИЙ М50		1.83М3
		3		РАСТВОР ЦЕМЕНТНЫЙ М100		0.22М3
		4		РАСТВОР ЦЕМЕНТНЫЙ М50		0.17М3
				1.030.1-1.1-1 15-08 ПС 62,5.18.2,0-4.Л-1.		
				СБОРОЧНЫЕ ЕДИНИЦЫ		
A4		1	1.030.1-1.1-2 10-08	КАРКАС ПРОСТРАНСТВ. КП 62,5.18.2,0-4	1	
				МАТЕРИАЛЫ		
		2		БЕТОН ЛЕГКИЙ М50		1.83М3
		3		РАСТВОР ЦЕМЕНТНЫЙ М100		0.22М3
		4		РАСТВОР ЦЕМЕНТНЫЙ М50		0.17М3
				1.030.1-1.1-1 15-09 ПС 62,5.18.2,0-5.Л-1.		
				СБОРОЧНЫЕ ЕДИНИЦЫ		
A4		1	1.030.1-1.1-2 10-09	КАРКАС ПРОСТРАНСТВ. КП 62,5.18.2,0-5	1	
				МАТЕРИАЛЫ		
		2		БЕТОН ЛЕГКИЙ М50		1.83М3
		3		РАСТВОР ЦЕМЕНТНЫЙ М100		0.22М3
		4		РАСТВОР ЦЕМЕНТНЫЙ М50		0.17М3

ЭПВЦ Киев ЗНИИЭП | ОПЕРАТОР ТЛП КОРТ | СКАЛА Весна

ВЗАМ ИНВ № | ПОДПИСЬ И ДАТА | ИНВ №ПОДЛ

1.030.1-1.1-1 15

ЛИСТ 3

ФОРМАТ А4

ФОРМАТ	ЗОНА	ПОЗ	ОБОЗНАЧЕНИЕ	НАИМЕНОВАНИЕ	КОЛ	ПРИМЕЧАНИЕ
				1.030.1-1.1-1 15-10 ПС 62,5.18.2,0-6.Л-1.		
				СБОРОЧНЫЕ ЕДИНИЦЫ		
A4		1	1.030.1-1.1-2 10-10	КАРКАС ПРОСТРАНСТВ. КП 62,5.18.2,0-6	1	
				МАТЕРИАЛЫ		
		2		БЕТОН ЛЕГКИЙ М50		1.83М3
		3		РАСТВОР ЦЕМЕНТНЫЙ М100		0.22М3
		4		РАСТВОР ЦЕМЕНТНЫЙ М50		0.17М3
				1.030.1-1.1-1 15-11 ПС 62,5.9.2,0-2.Я-1.		
				СБОРОЧНЫЕ ЕДИНИЦЫ		
A4		1	1.030.1-1.1-2 10	КАРКАС ПРОСТРАНСТВ. КП 62,5.9.2,0-2	1	
				МАТЕРИАЛЫ		
		2		БЕТОН ЯЧЕИСТЫЙ М35		1.10М3
				1.030.1-1.1-1 15-12 ПС 62,5.9.2,0-4.Я-1.		
				СБОРОЧНЫЕ ЕДИНИЦЫ		
A4		1	1.030.1-1.1-2 10-01	КАРКАС ПРОСТРАНСТВ. КП 62,5.9.2,0-4	1	
				МАТЕРИАЛЫ		
		2		БЕТОН ЯЧЕИСТЫЙ М35		1.10М3
				1.030.1-1.1-1 15-13 ПС 62,5.9.2,0-6.Я-1.		
				СБОРОЧНЫЕ ЕДИНИЦЫ		
A4		1	1.030.1-1.1-2 10-02	КАРКАС ПРОСТРАНСТВ. КП 62,5.9.2,0-6	1	
				МАТЕРИАЛЫ		
		2		БЕТОН ЯЧЕИСТЫЙ М35		1.10М3

ЭПВЦ Киев ЗНИИЭП | ОПЕРАТОР ТЛП КОРТ | СКАЛА Весна

ВЗАМ ИНВ № | ПОДПИСЬ И ДАТА | ИНВ №ПОДЛ

1.030.1-1.1-1 15

ЛИСТ 4

ФОРМАТ А4

ФОРМАТ	ЗОНА	ПОЗ.	ОБОЗНАЧЕНИЕ	НАИМЕНОВАНИЕ	КОЛ	ПРИМЕЧАНИЕ
				1.030.1-1.1-1 15-14 ПС 62,5.12.2,0-2.Я-1.		
				СБОРОЧНЫЕ ЕДИНИЦЫ		
A4		1	1.030.1-1.1-2 10-03	КАРКАС ПРОСТРАНСТВ. КП 62,5.12.2,0-2	1	
				МАТЕРИАЛЫ		
		2		БЕТОН ЯЧЕИСТЫЙ М35		1.48М3
				1.030.1-1.1-1 15-15 ПС 62,5.12.2,0-4.Я-1.		
				СБОРОЧНЫЕ ЕДИНИЦЫ		
A4		1	1.030.1-1.1-2 10-04	КАРКАС ПРОСТРАНСТВ. КП 62,5.12.2,0-4	1	
				МАТЕРИАЛЫ		
		2		БЕТОН ЯЧЕИСТЫЙ М35		1.48М3
				1.030.1-1.1-1 15-16 ПС 62,5.12.2,0-6.Я-1.		
				СБОРОЧНЫЕ ЕДИНИЦЫ		
A4		1	1.030.1-1.1-2 10-05	КАРКАС ПРОСТРАНСТВ. КП 62,5.12.2,0-6	1	
				МАТЕРИАЛЫ		
		2		БЕТОН ЯЧЕИСТЫЙ М35		1.48М3
				1.030.1-1.1-1 15-17 ПС 62,5.18.2,0-1.Я-1.		
				СБОРОЧНЫЕ ЕДИНИЦЫ		
A4		1	1.030.1-1.1-2 10-06	КАРКАС ПРОСТРАНСТВ. КП 62,5.18.2,0-1	1	
				МАТЕРИАЛЫ		
		2		БЕТОН ЯЧЕИСТЫЙ М35		2.22М3
				1.030.1-1.1-1 15-18 ПС 62,5.18.2,0-3.Я-1.		

1.030.1-1.1-1 15

ЛИСТ 5

СКАЛА Вскал
ОПЕРАТОР ТЛП КОРТ
ЭПВЦ Киев ЗНИИЭП
ВЗАМ ИНВ №
ПОДПИСЬ И ДАТА
ИНВ №ПОДЛ

ФОРМАТ А4

ФОРМАТ	ЗОНА	ПОЗ.	ОБОЗНАЧЕНИЕ	НАИМЕНОВАНИЕ	КОЛ	ПРИМЕЧАНИЕ
				СБОРОЧНЫЕ ЕДИНИЦЫ		
A4		1	1.030.1-1.1-2 10-07	КАРКАС ПРОСТРАНСТВ. КП 62,5.18.2,0-3	1	
				МАТЕРИАЛЫ		
		2		БЕТОН ЯЧЕИСТЫЙ М35		2.22М3
				1.030.1-1.1-1 15-19 ПС 62,5.18.2,0-4.Я-1.		
				СБОРОЧНЫЕ ЕДИНИЦЫ		
A4		1	1.030.1-1.1-2 10-08	КАРКАС ПРОСТРАНСТВ. КП 62,5.18.2,0-4	1	
				МАТЕРИАЛ		
		2		БЕТОН ЯЧЕИСТЫЙ М35		2.22М3
				1.030.1-1.1-1 15-20 ПС 62,5.18.2,0-5.Я-1.		
				СБОРОЧНЫЕ ЕДИНИЦЫ		
A4		1	1.030.1-1.1-2 10-09	КАРКАС ПРОСТРАНСТВ. КП 62,5.18.2,0-5	1	
				МАТЕРИАЛЫ		
		2		БЕТОН ЯЧЕИСТЫЙ М35		2.22М3
				1.030.1-1.1-1 15-21 ПС 62,5.18.2,0-6.Я-1.		
				СБОРОЧНЫЕ ЕДИНИЦЫ		
A4		1	1.030.1-1.1-2 10-10	КАРКАС ПРОСТРАНСТВ. КП 62,5.18.2,0-6	1	
				МАТЕРИАЛЫ		
		2		БЕТОН ЯЧЕИСТЫЙ М35		2.22М3

1.030.1-1.1-1 15

ЛИСТ 6

СКАЛА Вскал
ОПЕРАТОР ТЛП КОРТ
ЭПВЦ Киев ЗНИИЭП
ВЗАМ ИНВ №
ПОДПИСЬ И ДАТА
ИНВ №ПОДЛ

19944-01 82

ФОРМАТ А4

ЭПВЦ Киев ЗНИИЭП
ОПЕРАТОР ТЛП КОРТ
СКАЛА

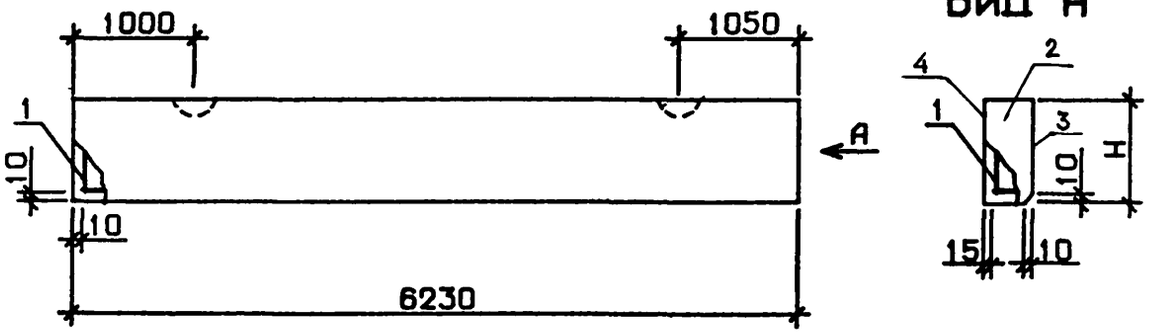

ВИД А

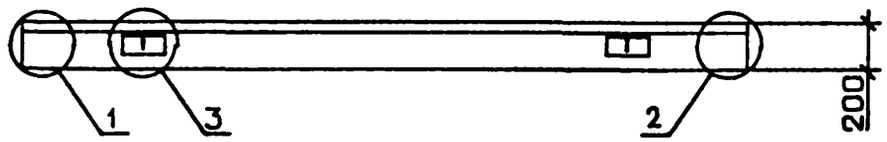

ОБОЗНАЧЕНИЕ	МАРКА	Н, ММ	МАССА, Т
1.030.1-1.1-1 15	ПС 62,5.9.2,0-2.Л-1.	885	1.71
-01	ПС 62,5.9.2,0-4.Л-1.	885	1.73
-02	ПС 62,5.9.2,0-6.Л-1.	885	1.74
-03	ПС 62,5.12.2,0-2.Л-1.	1185	2.30
-04	ПС 62,5.12.2,0-4.Л-1.	1185	2.32
-05	ПС 62,5.12.2,0-6.Л-1.	1185	2.33
-06	ПС 62,5.18.2,0-1.Л-1.	1785	3.45
-07	ПС 62,5.18.2,0-3.Л-1.	1785	3.46
-08	ПС 62,5.18.2,0-4.Л-1.	1785	3.48
-09	ПС 62,5.18.2,0-5.Л-1.	1785	3.50
-10	ПС 62,5.18.2,0-6.Л-1.	1785	3.52
-11	ПС 62,5.9.2,0-2.Я-1.	885	1.12
-12	ПС 62,5.9.2,0-4.Я-1.	885	1.13
-13	ПС 62,5.9.2,0-6.Я-1.	885	1.14
-14	ПС 62,5.12.2,0-2.Я-1.	1185	1.50
-15	ПС 62,5.12.2,0-4.Я-1.	1185	1.52
-16	ПС 62,5.12.2,0-6.Я-1.	1185	1.53
-17	ПС 62,5.18.2,0-1.Я-1.	1785	2.25
-18	ПС 62,5.18.2,0-3.Я-1.	1785	2.27
-19	ПС 62,5.18.2,0-4.Я-1.	1785	2.28
-20	ПС 62,5.18.2,0-5.Я-1.	1785	2.30
-21	ПС 62,5.18.2,0-6.Я-1.	1785	2.33

УЗЛЫ 1,2,3 СМ. 1.030.1-1.1-1 00Д1, ЛИСТ 1

ВЗАМ ИНВ №
ПОДПИСЬ И ДАТА
ИНВ № ПОДЛ

НАЧ.ОТД.	БОРИСЕНКО	
Н.КОНТР	МАЛАЧЕВСКИЙ	
ГЛ.СПЕЦ.	КОВАЛЬЧУК	
ПРОВЕРИЛ	ЯКИМЧУК	
РАЗРАБ.	ЯРЁМЧИШИН	

1.030.1-1.1-1 15СБ

ПАНЕЛЬ ПС 62,5.9,
ПС 62,5.12,
ПС 62,5.18
СБОРОЧНЫЙ ЧЕРТЕЖ

СТАДИЯ	МАССА	МАСШТАБ
Р	СМ ТАБЛ	
ЛИСТ	ЛИСТОВ 1	

ГОСГРАЖДАНСТРОЙ
КиевЗНИИЭП

ФОРМАТ	ЗОНА	ПОЗ	ОБОЗНАЧЕНИЕ	НАИМЕНОВАНИЕ	КОЛ	ПРИМЕЧАНИЕ
				ДОКУМЕНТАЦИЯ		
А3			1.030.1-1.1-1 16СБ	СБОРОЧНЫЙ ЧЕРТЕЖ		
А3			1.030.1-1.1-1 ООД1	УЗЛЫ ОПАЛУБОЧНЫЕ		
А3			1.030.1-1.1-1 ООРС	ВЕДОМОСТЬ РАСХОДА СТАЛИ НА ЭЛЕМЕНТ		
А3			1.030.1-1.1-1 ООТО	ТЕХНИЧЕСКОЕ ОПИСАНИЕ		
			ПЕРЕМЕННЫЕ ДАННЫЕ	ДЛЯ ИСПОЛНЕНИЙ:		
				1.030.1-1.1-1 16 ПС 63.9.2,5-2.Л-1.		
				СБОРОЧНЫЕ ЕДИНИЦЫ		
А4	1		1.030.1-1.1-2 11	КАРКАС ПРОСТРАНСТВ. КП 63.9.2,5-2	1	
				МАТЕРИАЛЫ		
	2			БЕТОН ЛЕГКИЙ М50		1.19М3
	3			РАСТВОР ЦЕМЕНТНЫЙ М100		0.11М3
	4			РАСТВОР ЦЕМЕНТНЫЙ М50		0.08М3
				1.030.1-1.1-1 16-01 ПС 63.9.2,5-4.Л-1.		
				СБОРОЧНЫЕ ЕДИНИЦЫ		
А4	1		1.030.1-1.1-2 11-01	КАРКАС ПРОСТРАНСТВ. КП 63.9.2,5-4	1	
				МАТЕРИАЛЫ		
	2			БЕТОН ЛЕГКИЙ М50		1.19М3
	3			РАСТВОР ЦЕМЕНТНЫЙ М100		0.11М3
	4			РАСТВОР ЦЕМЕНТНЫЙ М50		0.08М3
				1.030.1-1.1-1 16-02 ПС 63.9.2,5-6.Л-1.		
				СБОРОЧНЫЕ ЕДИНИЦЫ		
А4	1		1.030.1-1.1-2 11-02	КАРКАС ПРОСТРАНСТВ. КП 63.9.2,5-6	1	

ЭПВЦ КиевЗНИИЭП | ОПЕРАТОР ТЛП КОРТ | СКАЛА Всем

1.030.1-1.1-1 16

НАЧ.ОТД.	БОРИСЕНКО		
Н.КОНТР.	МАЛАЧЕВСКИЙ		
ГЛ.СПЕЦ.	КОВАЛЬЧУК		
ПРОВЕРИЛ	ЯКИМЧУК		
РАЗРАБ.	ЕРЕМЕНИШИН		

ПАНЕЛЬ ПС 63.9,

ПС 63.12, ПС 63.18

СТАДИЯ	ЛИСТ	ЛИСТОВ
Р	1	5

ГОСГРАЖДАНСТРОЙ КиевЗНИИЭП

ФОРМАТ А4

ФОРМАТ	ЗОНА	ПОЗ.	ОБОЗНАЧЕНИЕ	НАИМЕНОВАНИЕ	КОЛ	ПРИМЕЧАНИЕ
				МАТЕРИАЛЫ		
		2		БЕТОН ЛЕГКИЙ М50		1.19М3
		3		РАСТВОР ЦЕМЕНТНЫЙ М100		0.11М3
		4		РАСТВОР ЦЕМЕНТНЫЙ М50		0.08М3
				1.030.1-1.1-1 16-03 ПС 63.12.2,5-3.Л-1.		
				СБОРОЧНЫЕ ЕДИНИЦЫ		
А4	1		1.030.1-1.1-2 11-03	КАРКАС ПРОСТРАНСТВ. КП 63.12.2,5-3	1	
				МАТЕРИАЛЫ		
		2		БЕТОН ЛЕГКИЙ М50		1.60М3
		3		РАСТВОР ЦЕМЕНТНЫЙ М100		0.15М3
		4		РАСТВОР ЦЕМЕНТНЫЙ М50		0.11М3
				1.030.1-1.1-1 16-04 ПС 63.12.2,5-5.Л-1.		
				СБОРОЧНЫЕ ЕДИНИЦЫ		
А4	1		1.030.1-1.1-2 11-04	КАРКАС ПРОСТРАНСТВ. КП 63.12.2,5-5	1	
				МАТЕРИАЛЫ		
		2		БЕТОН ЛЕГКИЙ М50		1.60М3
		3		РАСТВОР ЦЕМЕНТНЫЙ М100		0.15М3
		4		РАСТВОР ЦЕМЕНТНЫЙ М50		0.11М3
				1.030.1-1.1-1 16-05 ПС 63.12.2,5-6.Л-1.		
				СБОРОЧНЫЕ ЕДИНИЦЫ		
А4	1		1.030.1-1.1-2 11-05	КАРКАС ПРОСТРАНСТВ. КП 63.12.2,5-6	1	
				МАТЕРИАЛЫ		
		2		БЕТОН ЛЕГКИЙ М50		1.60М3
		3		РАСТВОР ЦЕМЕНТНЫЙ М100		0.15М3
		4		РАСТВОР ЦЕМЕНТНЫЙ М50		0.11М3
				1.030.1-1.1-1 16-06 ПС 63.18.2,5-2.Л-1.		

ЭПВЦ КиевЗНИИЭП | ОПЕРАТОР ТЛП КОРТ | СКАЛА Всем

ВЗАМ.ИНВ.№ | ПОДПИСЬ И ДАТА | ИНВ.№ ПОДЛ.

1.030.1-1.1-1 16

ЛИСТ 2

ФОРМАТ	ЗОНА	ПОЗ.	ОБОЗНАЧЕНИЕ	НАИМЕНОВАНИЕ	КОЛ	ПРИМЕЧАНИЕ
				СБОРОЧНЫЕ ЕДИНИЦЫ		
A4	1		1.030.1-1.1-2 11-06	КАРКАС ПРОСТРАНСТВ. КП 63.18.2,5-2	1	
				МАТЕРИАЛЫ		
		2		БЕТОН ЛЕГКИЙ М50		2.41М3
		3		РАСТВОР ЦЕМЕНТНЫЙ М100		0.22М3
		4		РАСТВОР ЦЕМЕНТНЫЙ М50		0.17М3
				1.030.1-1.1-1 16-07 ПС 63.18.2,5-4.Л-1.		
				СБОРОЧНЫЕ ЕДИНИЦЫ		
A4	1		1.030.1-1.1-2 11-07	КАРКАС ПРОСТРАНСТВ. КП 63.18.2,5-4	1	
				МАТЕРИАЛЫ		
		2		БЕТОН ЛЕГКИЙ М50		2.41М3
		3		РАСТВОР ЦЕМЕНТНЫЙ М100		0.22М3
		4		РАСТВОР ЦЕМЕНТНЫЙ М50		0.17М3
				1.030.1-1.1-1 16-08 ПС 63.18.2,5-6.Л-1.		
				СБОРОЧНЫЕ ЕДИНИЦЫ		
A4	1		1.030.1-1.1-2 11-08	КАРКАС ПРОСТРАНСТВ. КП 63.18.2,5-6	1	
				МАТЕРИАЛЫ		
		2		БЕТОН ЛЕГКИЙ М50		2.41М3
		3		РАСТВОР ЦЕМЕНТНЫЙ М100		0.22М3
		4		РАСТВОР ЦЕМЕНТНЫЙ М50		0.17М3
				1.030.1-1.1-1 16-09 ПС 63.9.2,5-2.Я-1.		
				СБОРОЧНЫЕ ЕДИНИЦЫ		
A4	1		1.030.1-1.1-2 11	КАРКАС ПРОСТРАНСТВ. КП 63.9.2,5-2	1	
				МАТЕРИАЛЫ		
		2		БЕТОН ЯЧЕИСТЫЙ М35		1.39М3

ФОРМАТ А4

ЭПВЦ Киев ЗНИИЭП
ОПЕРАТОР ТЛП КОРТ
СКАЛА
ВЗАМ ИНВ №
ПОДПИСЬ И ДАТА
ИНВ № ПОДЛ

ФОРМАТ	ЗОНА	ПОЗ	ОБОЗНАЧЕНИЕ	НАИМЕНОВАНИЕ	КОЛ	ПРИМЕЧАНИЕ
				1.030.1-1.1-1 16-10 ПС 63.9.2,5-4.Я-1.		
				СБОРОЧНЫЕ ЕДИНИЦЫ		
A4	1		1.030.1-1.1-2 11-01	КАРКАС ПРОСТРАНСТВ. КП 63.9.2,5-4	1	
				МАТЕРИАЛЫ		
		2		БЕТОН ЯЧЕИСТЫЙ М35		1.39М3
				1.030.1-1.1-1 16-11 ПС 63.9.2,5-6.Я-1.		
				СБОРОЧНЫЕ ЕДИНИЦЫ		
A4	1		1.030.1-1.1-2 11-02	КАРКАС ПРОСТРАНСТВ. КП 63.9.2,5-6	1	
				МАТЕРИАЛЫ		
		2		БЕТОН ЯЧЕИСТЫЙ М35		1.39М3
				1.030.1-1.1-1 16-12 ПС 63.12.2,5-3.Я-1.		
				СБОРОЧНЫЕ ЕДИНИЦЫ		
A4	1		1.030.1-1.1-2 11-03	КАРКАС ПРОСТРАНСТВ. КП 63.12.2,5-3	1	
				МАТЕРИАЛЫ		
		2		БЕТОН ЯЧЕИСТЫЙ М35		1.86М3
				1.030.1-1.1-1 16-13 ПС 63.12.2,5-5.Я-1.		
				СБОРОЧНЫЕ ЕДИНИЦЫ		
A4	1		1.030.1-1.1-2 11-04	КАРКАС ПРОСТРАНСТВ. КП 63.12.2,5-5	1	
				МАТЕРИАЛЫ		
		2		БЕТОН ЯЧЕИСТЫЙ М35		1.86М3
				1.030.1-1.1-1 16-14 ПС 63.12.2,5-6.Я-1.		

ФОРМАТ	ЗОНА	ПОЗ	ОБОЗНАЧЕНИЕ	НАИМЕНОВАНИЕ	КОЛ	ПРИМЕЧАНИЕ
				СБОРОЧНЫЕ ЕДИНИЦЫ		
А4		1	1.030.1-1.1-2 11-05	КАРКАС ПРОСТРАНСТВ. КП 63.12.2,5-6	1	
				МАТЕРИАЛЫ		
		2		БЕТОН ЯЧЕИСТЫЙ М35		1.86М3
				1.030.1-1.1-1 16-15 ПС 63.18.2,5-2.Я-1.		
				СБОРОЧНЫЕ ЕДИНИЦЫ		
А4		1	1.030.1-1.1-2 11-06	КАРКАС ПРОСТРАНСТВ. КП 63.18.2,5-2	1	
				МАТЕРИАЛЫ		
		2		БЕТОН ЯЧЕИСТЫЙ М35		2.80М3
				1.030.1-1.1-1 16-16 ПС 63.18.2,5-4.Я-1.		
				СБОРОЧНЫЕ ЕДИНИЦЫ		
А4		1	1.030.1-1.1-2 11-07	КАРКАС ПРОСТРАНСТВ. КП 63.18.2,5-4	1	
				МАТЕРИАЛЫ		
		2		БЕТОН ЯЧЕИСТЫЙ М35		2.80М3
				1.030.1-1.1-1 16-17 ПС 63.18.2,5-6.Я-1.		
				СБОРОЧНЫЕ ЕДИНИЦЫ		
А4		1	1.030.1-1.1-2 11-08	КАРКАС ПРОСТРАНСТВ. КП 63.18.2,5-6	1	
				МАТЕРИАЛЫ		
		2		БЕТОН ЯЧЕИСТЫЙ М35		2.80М3

ЭПВЦ Киев ЗНИИЭП | ОПЕРАТОР ТЛП КОРТ | СКАЛА

ВЗАМ ИНВ № | ПОДПИСЬ И ДАТА | ИНВ №ПОДЛ

1.030.1-1.1-1 16

ЛИСТ 5

ФОРМАТ А4

ФОРМАТ	ЗОНА	ПОЗ	ОБОЗНАЧЕНИЕ	НАИМЕНОВАНИЕ	КОЛ	ПРИМЕЧАНИЕ

ЭПВЦ Киев ЗНИИЭП | ОПЕРАТОР ТЛП КОРТ

ВЗАМ ИНВ № | ПОДПИСЬ И ДАТА | ИНВ №ПОДЛ

ЛИСТ

ФОРМАТ А4

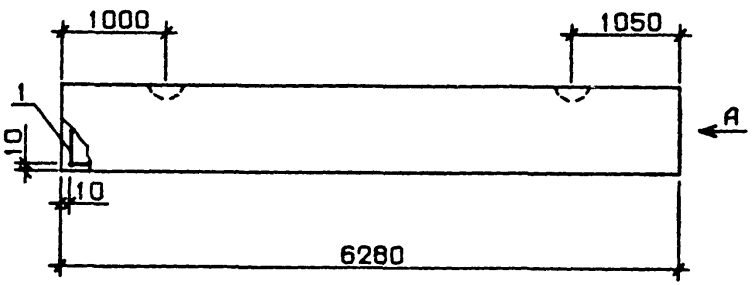

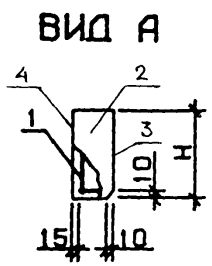

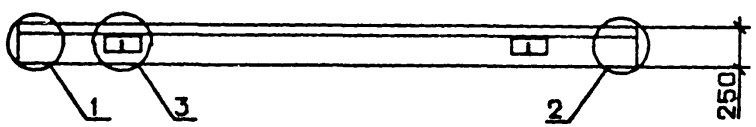

Обозначение	Марка	Н, мм	Масса, т
1.030.1-1.1-1 16	ПС 63.9.2,5-2.П-1.	885	2.12
-01	ПС 63.9.2,5-4.П-1.	885	2.13
-02	ПС 63.9.2,5-6.П-1.	885	2.14
-03	ПС 63.12.2,5-3.П-1.	1185	2.84
-04	ПС 63.12.2,5-5.П-1.	1185	2.85
-05	ПС 63.12.2,5-6.П-1.	1185	2.86
-06	ПС 63.18.2,5-2.П-1.	1785	4.28
-07	ПС 63.18.2,5-4.П-1.	1785	4.29
-08	ПС 63.18.2,5-6.П-1.	1785	4.30
-09	ПС 63.9.2,5-2.Я-1.	885	1.40
-10	ПС 63.9.2,5-4.Я-1.	885	1.42
-11	ПС 63.9.2,5-6.Я-1.	885	1.43
-12	ПС 63.12.2,5-3.Я-1.	1185	1.88
-13	ПС 63.12.2,5-5.Я-1.	1185	1.89
-14	ПС 63.12.2,5-6.Я-1.	1185	1.90
-15	ПС 63.18.2,5-2.Я-1.	1785	2.83
-16	ПС 63.18.2,5-4.Я-1	1785	2.84
-17	ПС 63.18.2,5-6.Я-1.	1785	2.86

Узлы 1,2,3 см. 1.030.1-1.1-1 00Д1, лист 1

ЭПВЦ Киев ЗНИИЭП
Оператор ТЛП КОРТ
Скала

Взам. инв. №
Подп. и дата
Инв. № подл.

Нач.отд.	Борисенко	
Н.контр	Малачевский	
Гл.спец.	Ковальчук	
Проверил	Якимчук	
Разраб.	Яремчишин	

1.030.1-1.1-1 16СБ

Панель ПС 63.9, ПС 63.12, ПС 63.18
Сборочный чертеж

Стадия	Масса	Масштаб
Р	см табл	
Лист	Листов 1	

Госгражданстрой
КиевЗНИИЭП

ФОРМАТ	ЗОНА	ПОЗ	ОБОЗНАЧЕНИЕ	НАИМЕНОВАНИЕ	КОЛ	ПРИМЕЧАНИЕ
				ДОКУМЕНТАЦИЯ		
А4			1.030.1-1.1-1 17СБ	СБОРОЧНЫЙ ЧЕРТЕЖ		
А3			1.030.1-1.1-1 00Д1	УЗЛЫ ОПАЛУБОЧНЫЕ		
А3			1.030.1-1.1-1 00РС	ВЕДОМОСТЬ РАСХОДА СТАЛИ НА ЭЛЕМЕНТ		
А3			1.030.1-1.1-1 00ТО	ТЕХНИЧЕСКОЕ ОПИСАНИЕ		
			ПЕРЕМЕННЫЕ ДАННЫЕ	ДЛЯ ИСПОЛНЕНИЙ.		
				1.030.1-1.1-1 17 ПС 63,5.9.3,0-6.Л-1.		
				СБОРОЧНЫЕ ЕДИНИЦЫ		
А4		1	1.030.1-1.1-2 12	КАРКАС ПРОСТРАНСТВ. КП 63,5.9.3,0-6	1	
				МАТЕРИАЛЫ		
		2		БЕТОН ЛЕГКИЙ М50		1.48М3
		3		РАСТВОР ЦЕМЕНТНЫЙ М100		0.11М3
		4		РАСТВОР ЦЕМЕНТНЫЙ М50		0.08М3
				1.030.1-1.1-1 17-01 ПС 63,5.12.3,0-3.Л-1.		
				СБОРОЧНЫЕ ЕДИНИЦЫ		
А4		1	1.030.1-1.1-2 12-01	КАРКАС ПРОСТРАНСТВ. КП 63,5.12.3,0-3	1	
				МАТЕРИАЛЫ		
		2		БЕТОН ЛЕГКИЙ М50		1.99М3
		3		РАСТВОР ЦЕМЕНТНЫЙ М100		0.15М3
		4		РАСТВОР ЦЕМЕНТНЫЙ М50		0.11М3
				1.030.1-1.1-1 17-02 ПС 63,5.12.3,0-6.Л-1.		
				СБОРОЧНЫЕ ЕДИНИЦЫ		
А4		1	1.030.1-1.1-2 12-02	КАРКАС ПРОСТРАНСТВ. КП 63,5.12.3,0-6	1	

1.030.1-1.1-1 17

НАЧ.ОТД.	БОРИСЕНКО	
Н.КОНТР.	МАЛАЧЕВСКИЙ	
ГЛ.СПЕЦ.	КОВАЛЬЧУК	
ПРОВЕРИЛ	ЯКИМЧУК	
РАЗРАБ.	ЯРЕМЧИШИН	

ПАНЕЛЬ 63,5.9, ПС 63,5.12, ПС 63,5.18

СТАДИЯ	ЛИСТ	ЛИСТОВ
Р	1	3

ГОСГРАЖДАНСТРОЙ КиевЗНИИЭП

СКАЛА. ОПЕРАТОР ТЛП КОРТ. ЭПВЦ КиевЗНИИЭП. ВЗАМ ИНВ №. ПОДПИСЬ И ДАТА. ИНВ № ПОДЛ.

ФОРМАТ А4

ФОРМАТ	ЗОНА	ПОЗ.	ОБОЗНАЧЕНИЕ	НАИМЕНОВАНИЕ	КОЛ	ПРИМЕЧАНИЕ
				МАТЕРИАЛЫ		
		2		БЕТОН ЛЕГКИЙ М50		1.99М3
		3		РАСТВОР ЦЕМЕНТНЫЙ М100		0.15М3
		4		РАСТВОР ЦЕМЕНТНЫЙ М50		0.11М3
				1.030.1-1.1-1 17-03 ПС 63,5.18.3,0-2.Л-1.		
				СБОРОЧНЫЕ ЕДИНИЦЫ		
А4		1	1.030.1-1.1-2 12-03	КАРКАС ПРОСТРАНСТВ. КП 63,5.18.3,0-2	1	
				МАТЕРИАЛЫ		
		2		БЕТОН ЛЕГКИЙ М50		2.99М3
		3		РАСТВОР ЦЕМЕНТНЫЙ М100		0.23М3
		4		РАСТВОР ЦЕМЕНТНЫЙ М50		0.17М3
				1.030.1-1.1-1 17-04 ПС 63,5.18.3,0-6.Л-1.		
				СБОРОЧНЫЕ ЕДИНИЦЫ		
А4		1	1.030.1-1.1-2 12-04	КАРКАС ПРОСТРАНСТВ. КП 63,5.18.3,0-6	1	
				МАТЕРИАЛЫ		
		2		БЕТОН ЛЕГКИЙ М50		2.99М3
		3		РАСТВОР ЦЕМЕНТНЫЙ М100		0.23М3
		4		РАСТВОР ЦЕМЕНТНЫЙ М50		0.17М3
				1.030.1-1.1-1 17-05 ПС 63,5.9.3,0-6.Я-1.		
				СБОРОЧНЫЕ ЕДИНИЦЫ		
А4		1	1.030.1-1.1-2 12	КАРКАС ПРОСТРАНСТВ. КП 63,5.9.3,0-6	1	
				МАТЕРИАЛЫ		
		2		БЕТОН ЯЧЕИСТЫЙ М35		1.68М3
				1.030.1-1.1-1 17-06 ПС 63,5.12.3,0-3.Я-1.		
				СБОРОЧНЫЕ ЕДИНИЦЫ		

1.030.1-1.1-1 17

ЛИСТ 2

СКАЛА. ОПЕРАТОР ТЛП КОРТ. ЭПВЦ Киев ЗНИИЭП. ВЗАМ ИНВ №. ПОДПИСЬ И ДАТА. ИНВ № ПОДЛ.

19944-01 88

ФОРМАТ	ЗОНА	ПОЗ.	ОБОЗНАЧЕНИЕ	НАИМЕНОВАНИЕ	КОЛ	ПРИМЕЧАНИЕ
А4		1	1.030.1-1.1-2 12-01	КАРКАС ПРОСТРАНСТВ. КП 63,5.12.3,0-3	1	
				МАТЕРИАЛЫ		
		2		БЕТОН ЯЧЕИСТЫЙ М35		2.25М3
				1.030.1-1.1-1 17-07 ПС 63,5.12.3,0-6.Я-1.		
				СБОРОЧНЫЕ ЕДИНИЦЫ		
А4		1	1.030.1-1.1-2 12-02	КАРКАС ПРОСТРАНСТВ. КП 63,5.12.3,0-6	1	
				МАТЕРИАЛЫ		
		2		БЕТОН ЯЧЕИСТЫЙ М35		2.25М3
				1.030.1-1.1-1 17-08 ПС 63,5.18.3,0-2.Я-1.		
				СБОРОЧНЫЕ ЕДИНИЦЫ		
А4		1	1.030.1-1.1-2 12-03	КАРКАС ПРОСТРАНСТВ. КП 63,5.18.3,0-2	1	
				МАТЕРИАЛЫ		
		2		БЕТОН ЯЧЕИСТЫЙ М35		3.39М3
				1.030.1-1.1-1 17-09 ПС 63,5.18.3,0-6.Я-1.		
				СБОРОЧНЫЕ ЕДИНИЦЫ		
А4		1	1.030.1-1.1-2 12-04	КАРКАС ПРОСТРАНСТВ. КП 63,5.18.3,0-6	1	
				МАТЕРИАЛЫ		
		2		БЕТОН ЯЧЕИСТЫЙ М35		3.39М3

1.030.1-1.1-1 17 — ЛИСТ 3

ФОРМАТ А4

ЭПВЦ Киев ЗНИИЭП | ОПЕРАТОР ТЛП КОРТ | СКАЛА Весна

ВИД А

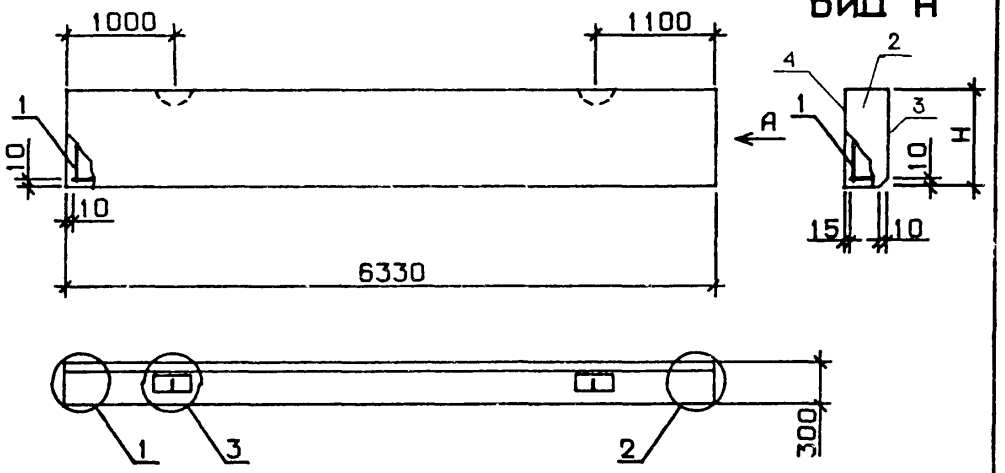

УЗЛЫ 1,2,3 СМ. 1.030.1-1.1-1 Д1, ЛИСТ 1

ОБОЗНАЧЕНИЕ	МАРКА	Н, ММ	МАССА, Т
1.030.1-1.1-1 17	ПС 63,5.9.3,0-6.Л-1.	885	2.54
-01	ПС 63,5.12.3,0-3.Л-1.	1185	3.43
-02	ПС 63,5.12.3,0-6.Л-1.	1185	3.44
-03	ПС 63,5.18.3,0-2.Л-1.	1785	5.12
-04	ПС 63,5.18.3,0-6.Л-1.	1785	5.13
-05	ПС 63,5.9.3,0-6.Я-1.	885	1.71
-06	ПС 63,5.12.3,0-3.Я-1.	1185	2.27
-07	ПС 63,5.12.3,0-6.Я-1.	1185	2.28
-08	ПС 63,5.18.3,0-2.Я-1.	1785	3.42
-09	ПС 63,5.18.3,0-6.Я-1.	1785	3.43

НАЧ.ОТД.	БОРИСЕНКО	
Н.КОНТР.	МАЛАЧЕВСКИЙ	
ГЛ.СПЕЦ.	КОВАЛЬЧУК	
ПРОВЕРИЛ	ЯКИМЧУК	
РАЗРАБ	ЯРЕМЧИШИН	

1.030.1-1.1-1 17СБ

ПАНЕЛЬ ПС 63,5.9, ПС 63,5.12, ПС 63,5.18 СБОРОЧНЫЙ ЧЕРТЕЖ

СТАДИЯ	МАССА	МАСШТАБ
Р	СМ ТАБЛ	

ЛИСТ | ЛИСТОВ 1

ГОСГРАЖДАНСТРОЙ КиевЗНИИЭП

ВЗАМ. ИНВ № | ПОДПИСЬ И ДАТА | ИНВ №ПОДЛ

ФОРМАТ	ЗОНА	ПОЗ.	ОБОЗНАЧЕНИЕ	НАИМЕНОВАНИЕ	КОЛ	ПРИМЕЧАНИЕ
				ДОКУМЕНТАЦИЯ		
А4			1.030.1-1.1-1 18СБ	СБОРОЧНЫЙ ЧЕРТЕЖ		
А3			1.030.1-1.1-1 ООД1	УЗЛЫ ОПАЛУБОЧНЫЕ		
А3			1.030.1-1.1-1 ООРС	ВЕДОМОСТЬ РАСХОДА СТАЛИ НА ЭЛЕМЕНТ		
А3			1.030.1-1.1-1 ООТО	ТЕХНИЧЕСКОЕ ОПИСАНИЕ		
			ПЕРЕМЕННЫЕ ДАННЫЕ	ДЛЯ ИСПОЛНЕНИЙ:		
				1.030.1-1.1-1 18 ПС 64.9.3,5-6.Л-1.		
				СБОРОЧНЫЕ ЕДИНИЦЫ		
А4	1		1.030.1-1.1-2 13	КАРКАС ПРОСТРАНСТВ. КП 64.9.3,5-6	1	
				МАТЕРИАЛЫ		
	2			БЕТОН ЛЕГКИЙ М50		1.78М3
	3			РАСТВОР ЦЕМЕНТНЫЙ М100		0.11М3
	4			РАСТВОР ЦЕМЕНТНЫЙ М50		0.09М3
				1.030.1-1.1-1 18-01 ПС 64.12.3,5-6.Л-1.		
				СБОРОЧНЫЕ ЕДИНИЦЫ		
А4	1		1.030.1-1.1-2 13-01	КАРКАС ПРОСТРАНСТВ. КП 64.12.3,5-6	1	
				МАТЕРИАЛЫ		
	2			БЕТОН ЛЕГКИЙ М50		2.38М3
	3			РАСТВОР ЦЕМЕНТНЫЙ М100		0.15М3
	4			РАСТВОР ЦЕМЕНТНЫЙ М50		0.11М3
				1.030.1-1.1-1 18-02 ПС 64.18.3,5-6.Л-1.		
				СБОРОЧНЫЕ ЕДИНИЦЫ		
А4	1		1.030.1-1.1-2 13-02	КАРКАС ПРОСТРАНСТВ. КП 64.18.3,5-6	1	

ЭПВЦ КиевЗНИИЭП | ОПЕРАТОР ТЛП КОРТ | СКАЛА Весна

ВЗАМ ИНВ № | ПОДПИСЬ И ДАТА | ИНВ № ПОДЛ

1.030.1-1.1-1 18

НАЧ ОТД	БОРИСЕНКО	
Н КОНТР	МАЛАЧЕВСКИЙ	
ГЛ СПЕЦ	КОВАЛЬЧУК	
ПРОВЕРИЛ	ЯКИМЧУК	
РАЗРАБ	ЯРЕМЧИШИН	

ПАНЕЛЬ ПС 64.9,

ПС 64.12, ПС 64.18

СТАДИЯ	ЛИСТ	ЛИСТОВ
Р	1	2

ГОСГРАЖДАНСТРОЙ
КиевЗНИИЭП

ФОРМАТ А4

ФОРМАТ	ЗОНА	ПОЗ.	ОБОЗНАЧЕНИЕ	НАИМЕНОВАНИЕ	КОЛ	ПРИМЕЧАНИЕ
				МАТЕРИАЛЫ		
	2			БЕТОН ЛЕГКИЙ М50		3.59М3
	3			РАСТВОР ЦЕМЕНТНЫЙ М100		0.23М3
	4			РАСТВОР ЦЕМЕНТНЫЙ М50		0.17М3

ЭПВЦ Киев ЗНИИЭП | ОПЕРАТОР ТЛП КОРТ | СКАЛА Весна

ВЗАМ ИНВ № | ПОДПИСЬ И ДАТА | ИНВ № ПОДЛ

1.030.1-1.1-1 18

ЛИСТ 2

ЭПВЦ КиевЗНИИЭП
ОПЕРАТОР ТПП КОРТ
СКАЛА

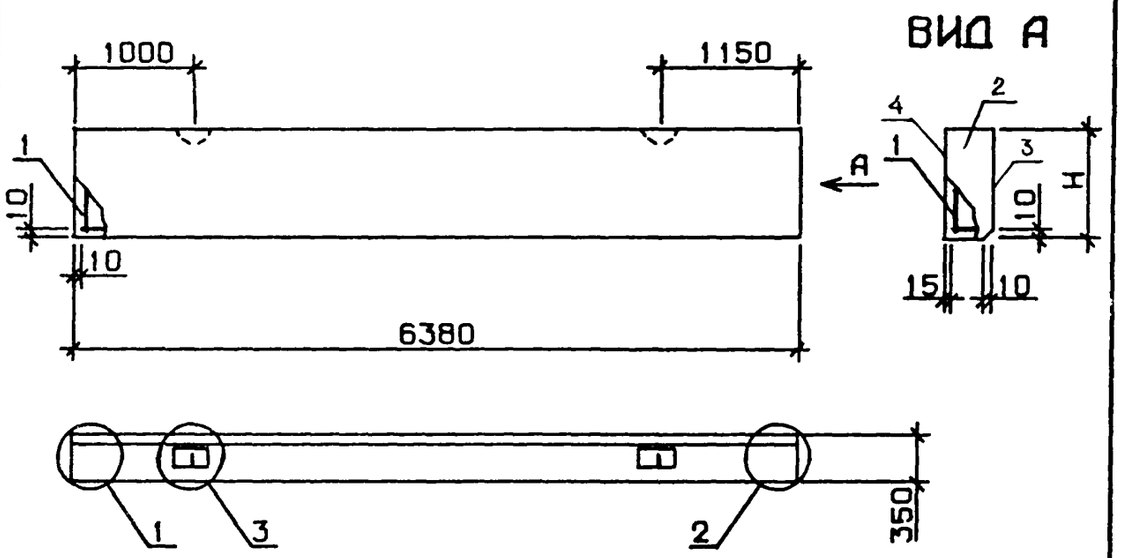

УЗЛЫ 1,2,3 СМ. 1.030.1-1.1-1 ООД1, ЛИСТ 1

ОБОЗНАЧЕНИЕ	МАРКА	Н, ММ	МАССА, Т
1.030.1-1.1-1 18	ПС 64.9.3,5-6.Л-1.	885	2.96
-01	ПС 64.12.3,5-6.Л-1.	1185	3.96
-02	ПС 64.18.3,5-6.Л-1.	1785	5.97

НАЧ.ОТД.	БОРИСЕНКО	
Н.КОНТР.	МАЛАЧЕВСКИЙ	
ГЛ.СПЕЦ.	КОВАЛЬЧУК	
ПРОВЕРИЛ	ЯКИМЧУК	
РАЗРАБ.	ЯРЕМЧИШИН	

1.030.1-1.1-1 18СБ

ПАНЕЛЬ ПС 64.9,
ПС 64.12, ПС 64.18
СБОРОЧНЫЙ ЧЕРТЕЖ

СТАДИЯ	МАССА	МАСШТАБ
Р	СМ ТАБЛ	

ЛИСТ | ЛИСТОВ 1

ГОСГРАЖДАНСТРОЙ
КиевЗНИИЭП

ВЗАМ ИНВ № | ПОДПИСЬ И ДАТА | ИНВ №ПОДЛ

ФОРМАТ А4

ЭПВЦ КиевЗНИИЭП
ОПЕРАТОР ТПП КОРТ

ВЗАМ ИНВ № | ПОДП И ДАТА | ИНВ № ПОДЛ

ЛИСТ

ФОРМАТ	ЗОНА	ПОЗ	ОБОЗНАЧЕНИЕ	НАИМЕНОВАНИЕ	КОЛ	ПРИМЕЧАНИЕ
				ДОКУМЕНТАЦИЯ		
А3			1.030.1-1.1-1 19СБ	СБОРОЧНЫЙ ЧЕРТЕЖ		
А3			1.030.1-1.1-1 00ДТ	УЗЛЫ ОПАЛУБОЧНЫЕ		
А3			1.030.1-1.1-1 00РС	ВЕДОМОСТЬ РАСХОДА СТАЛИ НА ЭЛЕМЕНТ		
А3			1.030.1-1.1-1 00ТО	ТЕХНИЧЕСКОЕ ОПИСАНИЕ		
			ПЕРЕМЕННЫЕ ДАННЫЕ	ДЛЯ ИСПОЛНЕНИЙ:		
				1.030.1-1.1-1 19 ПС 65.9.2,0-2.Л-1.		
				СБОРОЧНЫЕ ЕДИНИЦЫ		
А4	1		1.030.1-1.1-2 14	КАРКАС ПРОСТРАНСТВ. КП 65.9.2,0-2	1	
				МАТЕРИАЛЫ		
	2			БЕТОН ЛЕГКИЙ М50		0.95М3
	3			РАСТВОР ЦЕМЕНТНЫЙ М100		0.11М3
	4			РАСТВОР ЦЕМЕНТНЫЙ М50		0.09М3
				1.030.1-1.1-1 19-01 ПС 65.9.2,0-4.Л-1.		
				СБОРОЧНЫЕ ЕДИНИЦЫ		
А4	1		1.030.1-1.1-2 14-01	КАРКАС ПРОСТРАНСТВ. КП 65.9.2,0-4	1	
				МАТЕРИАЛЫ		
	2			БЕТОН ЛЕГКИЙ М50		0.95М3
	3			РАСТВОР ЦЕМЕНТНЫЙ М100		0.11М3
	4			РАСТВОР ЦЕМЕНТНЫЙ М50		0.09М3
				1.030.1-1.1-1 19-02 ПС 65.9.2,0-6.Л-1.		
				СБОРОЧНЫЕ ЕДИНИЦЫ		
А4	1		1.030.1-1.1-2 14-02	КАРКАС ПРОСТРАНСТВ. КП 65.9.2,0-6	1	

ЭПВЦ КиевЗНИИЭП | ОПЕРАТОР ТЛП КОРТ | СКАЛА Весам

ВЗАМ ИНВ № | ПОДПИСЬ И ДАТА | ИНВ № ПОДЛ

1.030.1-1.1-1 19

НАЧ.ОТД.	БОРИСЕНКО	
Н.КОНТР.	МАЛАЧЕВСКИЙ	
ГЛ.СПЕЦ.	КОВАЛЬЧУК	
ПРОВЕРИЛ	ЯКИМЧУК	
РАЗРАБ.	ЯРЕМЧИШИН	

ПАНЕЛЬ ПС 65.9,

ПС 65.12, ПС 65.18

СТАДИЯ	ЛИСТ	ЛИСТОВ
Р	1	6

ГОСГРАЖДАНСТРОЙ
КиевЗНИИЭП

ФОРМАТ А4

ФОРМАТ	ЗОНА	ПОЗ.	ОБОЗНАЧЕНИЕ	НАИМЕНОВАНИЕ	КОЛ	ПРИМЕЧАНИЕ
				МАТЕРИАЛЫ		
		2		БЕТОН ЛЕГКИЙ М50		0.95М3
		3		РАСТВОР ЦЕМЕНТНЫЙ М100		0.11М3
		4		РАСТВОР ЦЕМЕНТНЫЙ М50		0.09М3
				1.030.1-1.1-1 19-03 ПС 65.12.2,0-2.Л-1.		
				СБОРОЧНЫЕ ЕДИНИЦЫ		
А4	1		1.030.1-1.1-2 14-03	КАРКАС ПРОСТРАНСТВ. КП 65.12.2,0-2	1	
				МАТЕРИАЛЫ		
		2		БЕТОН ЛЕГКИЙ М50		1.27М3
		3		РАСТВОР ЦЕМЕНТНЫЙ М100		0.15М3
		4		РАСТВОР ЦЕМЕНТНЫЙ М50		0.11М3
				1.030.1-1.1-1 19-04 ПС 65.12.2,0-4.Л-1.		
				СБОРОЧНЫЕ ЕДИНИЦЫ		
А4	1		1.030.1-1.1-2 14-04	КАРКАС ПРОСТРАНСТВ. КП 65.12.2,0-4	1	
				МАТЕРИАЛЫ		
		2		БЕТОН ЛЕГКИЙ М50		1.27М3
		3		РАСТВОР ЦЕМЕНТНЫЙ М100		0.15М3
		4		РАСТВОР ЦЕМЕНТНЫЙ М50		0.11М3
				1.030.1-1.1-1 19-05 ПС 65.12.2,0-6.Л-1.		
				СБОРОЧНЫЕ ЕДИНИЦЫ		
А4	1		1.030.1-1.1-2 14-05	КАРКАС ПРОСТРАНСТВ. КП 65.12.2,0-6	1	
				МАТЕРИАЛЫ		
		2		БЕТОН ЛЕГКИЙ М50		1.27М3
		3		РАСТВОР ЦЕМЕНТНЫЙ М100		0.15М3
		4		РАСТВОР ЦЕМЕНТНЫЙ М50		0.11М3
				1.030.1-1.1-1 19-06 ПС 65.18.2,0-1.Л-1.		

ЭПВЦ КиевЗНИИЭП | ОПЕРАТОР ТЛП КОРТ | СКАЛА Весам

ВЗАМ ИНВ № | ПОДПИСЬ И ДАТА | ИНВ № ПОДЛ

1.030.1-1.1-1 19

ЛИСТ 2

ФОРМАТ	ЗОНА	ПОЗ.	ОБОЗНАЧЕНИЕ	НАИМЕНОВАНИЕ	КОЛ	ПРИМЕЧАНИЕ
				СБОРОЧНЫЕ ЕДИНИЦЫ		
A4	1		1.030.1-1.1-2 14-06	КАРКАС ПРОСТРАНСТВ. КП 65.18.2,0-1	1	
				МАТЕРИАЛЫ		
		2		БЕТОН ЛЕГКИЙ М50		1.91М3
		3		РАСТВОР ЦЕМЕНТНЫЙ М100		0.23М3
		4		РАСТВОР ЦЕМЕНТНЫЙ М50		0.18М3
				1.030.1-1.1-1 19-07 ПС 65.18.2,0-3.Л-1.		
				СБОРОЧНЫЕ ЕДИНИЦЫ		
A4	1		1.030.1-1.1-2 14-07	КАРКАС ПРОСТРАНСТВ. КП 65.18.2,0-3	1	
				МАТЕРИАЛЫ		
		2		БЕТОН ЛЕГКИЙ М50		1.91М3
		3		РАСТВОР ЦЕМЕНТНЫЙ М100		0.23М3
		4		РАСТВОР ЦЕМЕНТНЫЙ М50		0.18М3
				1.030.1-1.1-1 19-08 ПС 65.18.2,0-4.Л-1.		
				СБОРОЧНЫЕ ЕДИНИЦЫ		
A4	1		1.030.1-1.1-2 14-08	КАРКАС ПРОСТРАНСТВ. КП 65.18.2,0-4	1	
				МАТЕРИАЛЫ		
		2		БЕТОН ЛЕГКИЙ М50		1.91М3
		3		РАСТВОР ЦЕМЕНТНЫЙ М100		0.23М3
		4		РАСТВОР ЦЕМЕНТНЫЙ М50		0.18М3
				1.030.1-1.1-1 19-09 ПС 65.18.2,0-5.Л-1.		
				СБОРОЧНЫЕ ЕДИНИЦЫ		
A4	1		1.030.1-1.1-2 14-09	КАРКАС ПРОСТРАНСТВ. КП 65.18.2,0-5	1	
				МАТЕРИАЛЫ		
		2		БЕТОН ЛЕГКИЙ М50		1.91М3
		3		РАСТВОР ЦЕМЕНТНЫЙ М100		0.23М3
		4		РАСТВОР ЦЕМЕНТНЫЙ М50		0.18М3

ЭПВЦ Киев ЗНИИЭП | ОПЕРАТОР ТЛП КОРТ | СКАЛА Белая

ВЗАМ ИНВ № | ПОДПИСЬ И ДАТА | ИНВ №ПОДЛ

1.030.1-1.1-1 19 | ЛИСТ 3

ФОРМАТ А4

ФОРМАТ	ЗОНА	ПОЗ.	ОБОЗНАЧЕНИЕ	НАИМЕНОВАНИЕ	КОЛ	ПРИМЕЧАНИЕ
				1.030.1-1.1-1 19-10 ПС 65.18.2,0-6.Л-1.		
				СБОРОЧНЫЕ ЕДИНИЦЫ		
A4	1		1.030.1-1.1-2 14-10	КАРКАС ПРОСТРАНСТВ. КП 65.18.2,0-6	1	
				МАТЕРИАЛЫ		
		2		БЕТОН ЛЕГКИЙ М50		1.91М3
		3		РАСТВОР ЦЕМЕНТНЫЙ М100		0.23М3
		4		РАСТВОР ЦЕМЕНТНЫЙ М50		0.18М3
				1.030.1-1.1-1 19-11 ПС 65.9.2,0-2.Я-1.		
				СБОРОЧНЫЕ ЕДИНИЦЫ		
A4	1		1.030.1-1.1-2 14	КАРКАС ПРОСТРАНСТВ. КП 65.9.2,0-2	1	
				МАТЕРИАЛЫ		
		2		БЕТОН ЯЧЕИСТЫЙ М35		1.15М3
				1.030.1-1.1-1 19-12 ПС 65.9.2,0-4.Я-1.		
				СБОРОЧНЫЕ ЕДИНИЦЫ		
A4	1		1.030.1-1.1-2 14-01	КАРКАС ПРОСТРАНСТВ. КП 65.9.2,0-4	1	
				МАТЕРИАЛЫ		
		2		БЕТОН ЯЧЕИСТЫЙ М35		1.15М3
				1.030.1-1.1-1 19-13 ПС 65.9.2,0-6.Я-1.		
				СБОРОЧНЫЕ ЕДИНИЦЫ		
A4	1		1.030.1-1.1-2 14-02	КАРКАС ПРОСТРАНСТВ. КП 65.9.2,0-6	1	
				МАТЕРИАЛЫ		
		2		БЕТОН ЯЧЕИСТЫЙ М35		1.15М3

ЭПВЦ Киев ЗНИИЭП | ОПЕРАТОР ТЛП КОРТ | СКАЛА Белая

ВЗАМ ИНВ № | ПОДПИСЬ И ДАТА | ИНВ №ПОДЛ

1.030.1-1.1-1 19 | ЛИСТ 4

ФОРМАТ А4

ФОРМАТ	ЗОНА	ПОЗ.	ОБОЗНАЧЕНИЕ	НАИМЕНОВАНИЕ	КОЛ	ПРИМЕЧАНИЕ
				1.030.1-1.1-1 19-14 ПС 65.12.2,0-2.Я-1.		
				СБОРОЧНЫЕ ЕДИНИЦЫ		
А4		1	1.030.1-1.1-2 14-03	КАРКАС ПРОСТРАНСТВ. КП 65.12.2,0-2	1	
				МАТЕРИАЛЫ		
		2		БЕТОН ЯЧЕИСТЫЙ М35		1.54М3
				1.030.1-1.1-1 19-15 ПС 65.12.2,0-4.Я-1.		
				СБОРОЧНЫЕ ЕДИНИЦЫ		
А4		1	1.030.1-1.1-2 14-04	КАРКАС ПРОСТРАНСТВ. КП 65.12.2,0-4	1	
				МАТЕРИАЛЫ		
		2		БЕТОН ЯЧЕИСТЫЙ М35		1.54М3
				1.030.1-1.1-1 19-16 ПС 65.12.2,0-6.Я-1.		
				СБОРОЧНЫЕ ЕДИНИЦЫ		
А4		1	1.030.1-1.1-2 14-05	КАРКАС ПРОСТРАНСТВ. КП 65.12.2,0-6	1	
				МАТЕРИАЛЫ		
		2		БЕТОН ЯЧЕИСТЫЙ М35		1.54М3
				1.030.1-1.1-1 19-17 ПС 65.18.2,0-1.Я-1.		
				СБОРОЧНЫЕ ЕДИНИЦЫ		
А4		1	1.030.1-1.1-2 14-06	КАРКАС ПРОСТРАНСТВ. КП 65.18.2,0-1	1	
				МАТЕРИАЛЫ		
		2		БЕТОН ЯЧЕИСТЫЙ М35		2.31М3
				1.030.1-1.1-1 19-18 ПС 65.18.2,0-3.Я-1.		

ЭПВЦ Киев ЗНИИЭП | ОПЕРАТОР ТЛП КОРТ | СКАЛА Вскач

ВЗАМ.ИНВ № | ПОДПИСЬ И ДАТА | ИНВ.№ ПОДЛ

ФОРМАТ А4

ФОРМАТ	ЗОНА	ПОЗ.	ОБОЗНАЧЕНИЕ	НАИМЕНОВАНИЕ	КОЛ	ПРИМЕЧАНИЕ
				СБОРОЧНЫЕ ЕДИНИЦЫ		
А4		1	1.030.1-1.1-2 14-07	КАРКАС ПРОСТРАНСТВ. КП 65.18.2,0-3	1	
				МАТЕРИАЛЫ		
		2		БЕТОН ЯЧЕИСТЫЙ М35		2.31М3
				1.030.1-1.1-1 19-19 ПС 65.18.2,0-4.Я-1.		
				СБОРОЧНЫЕ ЕДИНИЦЫ		
А4		1	1.030.1-1.1-2 14-08	КАРКАС ПРОСТРАНСТВ. КП 65.18.2,0-4	1	
				МАТЕРИАЛЫ		
		2		БЕТОН ЯЧЕИСТЫЙ М35		2.31М3
				1.030.1-1.1-1 19-20 ПС 65.18.2,0-5.Я-1.		
				СБОРОЧНЫЕ ЕДИНИЦЫ		
А4		1	1.030.1-1.1-2 14-09	КАРКАС ПРОСТРАНСТВ. КП 65.18.2,0-5	1	
				МАТЕРИАЛЫ		
		2		БЕТОН ЯЧЕИСТЫЙ М35		2.31М3
				1.030.1-1.1-1 19-21 ПС 65.18.2,0-6.Я-1.		
				СБОРОЧНЫЕ ЕДИНИЦЫ		
А4		1	1.030.1-1.1-2 14-10	КАРКАС ПРОСТРАНСТВ. КП 65.18.2,0-6	1	
				МАТЕРИАЛЫ		
		2		БЕТОН ЯЧЕИСТЫЙ М35		2.31М3

ЭПВЦ Киев ЗНИИЭП | ОПЕРАТОР ТЛП КОРТ | СКАЛА Вскач

ВЗАМ.ИНВ № | ПОДПИСЬ И ДАТА | ИНВ.№ ПОДЛ

ЭПВЦ Киев ЗНИИЭП
ОПЕРАТОР ТЛП КСРТ
СКАЛА Верса

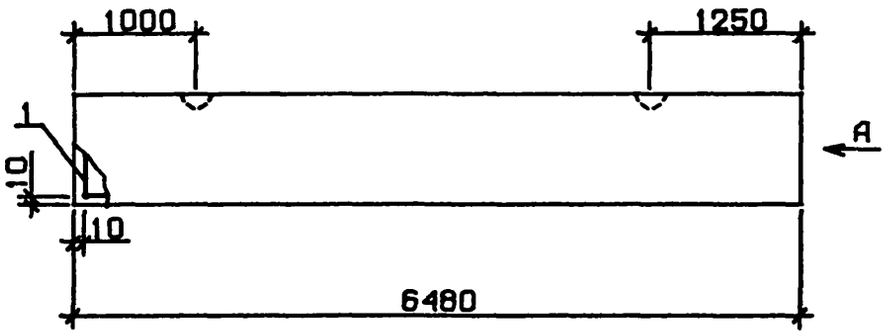

ВИД А

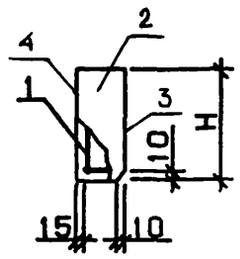

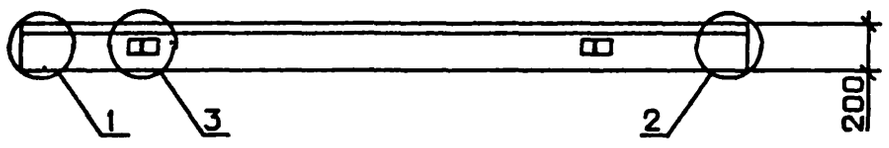

ОБОЗНАЧЕНИЕ	МАРКА	Н, ММ	МАССА, Т
1.030.1-1.1-1 19	ПС 65.9.2,0-2.П-1.	885	1.79
-01	ПС 65.9.2,0-4.П-1.	885	1.80
-02	ПС 65.9.2,0-6.П-1.	885	1.81
-03	ПС 65.12.2,0-2.П-1.	1185	2.38
-04	ПС 65.12.2,0-4.П-1.	1185	2.40
-05	ПС 65.12.2,0-6.П-1.	1185	2.41
-06	ПС 65.18.2,0-1.П-1.	1785	3.59
-07	ПС 65.18.2,0-3.П-1.	1785	3.60
-08	ПС 65.18.2,0-4.П-1.	1785	3.62
-09	ПС 65.18.2,0-5.П-1.	1785	3.64
-10	ПС 65.18.2,0-6.П-1.	1785	3.66
-11	ПС 65.9.2,0-2.Я-1.	885	1.17
-12	ПС 65.9.2,0-4.Я-1.	885	1.18
-13	ПС 65.9.2,0-6.Я-1.	885	1.19
-14	ПС 65.12.2,0-2.Я-1.	1185	1.56
-15	ПС 65.12.2,0-4.Я-1.	1185	1.58
-16	ПС 65.12.2,0-6.Я-1.	1185	1.60
-17	ПС 65.18.2,0-1.Я-1.	1785	2.34
-18	ПС 65.18.2,0-3.Я-1.	1785	2.35
-19	ПС 65.18.2,0-4.Я-1.	1785	2.37
-20	ПС 65.18.2,0-5.Я-1.	1785	2.39
-21	ПС 65.18.2,0-6.Я-1.	1785	2.42

УЗЛЫ 1,2,3 СМ. 1.030.1-1.1-1 0001, ЛИСТ 1

ВЗАМ.ИНВ.№
ПОДПИСЬ И ДАТА
ИНВ.№ ПОДЛ.

НАЧ.ОТД.	БОРИСЕНКО	
Н.КОНТР	МАЛАЧЕВСКИЙ	
ГЛ.СПЕЦ.	КОВАЛЬЧУК	
ПРОВЕРИЛ	ЯКИМЧУК	
РАЗРАБ.	ЯРЕМЧАШИН	

1.030.1-1.1-1 1906

ПАНЕЛЬ ПС 65.9,
ПС 65.12,
ПС 65.18
СБОРОЧНЫЙ ЧЕРТЕЖ

СТАДИЯ	МАССА	МАСШТАБ
Р	СМ ТАБЛ	
ЛИСТ	ЛИСТОВ 1	

ГОСГРАЖДАНСТРОЙ
КиевЗНИИЭП

ФОРМАТ	ЗОНА	ПОЗ	ОБОЗНАЧЕНИЕ	НАИМЕНОВАНИЕ	КОЛ	ПРИМЕЧАНИЕ
				ДОКУМЕНТАЦИЯ		
А3			1.030.1-1.1-1 20СБ	СБОРОЧНЫЙ ЧЕРТЕЖ		
А3			1.030.1-1.1-1 00Д1	УЗЛЫ ОПАЛУБОЧНЫЕ		
А3			1.030.1-1.1-1 00РС	ВЕДОМОСТЬ РАСХОДА СТАЛИ НА ЭЛЕМЕНТ		
А3			1.030.1-1.1-1 00ТО	ТЕХНИЧЕСКОЕ ОПИСАНИЕ		
			ПЕРЕМЕННЫЕ ДАННЫЕ	ДЛЯ ИСПОЛНЕНИЙ:		
				1.030.1-1.1-1 20 ПС 65,5.9.2,5-2.Л-1.		
				СБОРОЧНЫЕ ЕДИНИЦЫ		
А4	1		1.030.1-1.1-2 15	КАРКАС ПРОСТРАНСТВ. КП 65,5.9.2,5-2	1	
				МАТЕРИАЛЫ		
	2			БЕТОН ЛЕГКИЙ М50		1.24М3
	3			РАСТВОР ЦЕМЕНТНЫЙ М100		0.12М3
	4			РАСТВОР ЦЕМЕНТНЫЙ М50		0.09М3
				1.030.1-1.1-1 20-01 ПС 65,5.9.2,5-4.Л-1.		
				СБОРОЧНЫЕ ЕДИНИЦЫ		
А4	1		1.030.1-1.1-2 15-01	КАРКАС ПРОСТРАНСТВ. КП 65,5.9.2,5-4	1	
				МАТЕРИАЛЫ		
	2			БЕТОН ЛЕГКИЙ М50		1.24М3
	3			РАСТВОР ЦЕМЕНТНЫЙ М100		0.12М3
	4			РАСТВОР ЦЕМЕНТНЫЙ М50		0.09М3
				1.030.1-1.1-1 20-02 ПС 65,5.9.2,5-6.Л-1.		
				СБОРОЧНЫЕ ЕДИНИЦЫ		
А4	1		1.030.1-1.1-2 15-02	КАРКАС ПРОСТРАНСТВ. КП 65,5.9.2,5-6	1	

ЭПВЦ КиевЗНИИЭП | ОПЕРАТОР ТЛП КОРТ | СКАЛА Весна

ВЗАМ.ИНВ.№ | ПОДПИСЬ И ДАТА | ИНВ.№ ПОДЛ

НАЧ.ОТД.	БОРИСЕНКО		
Н.КОНТР.	МАЛАЧЕВСКИЙ		
ГЛ.СПЕЦ.	КОВАЛЬЧУК		
ПРОВЕРИЛ	ЯКИМЧУК		
РАЗРАБ.	АРЕМЧИШИН		

1.030.1-1.1-1 20

ПАНЕЛЬ ПС 65,5.9, ПС 65,5.I2, ПС 65,5.I8

СТАДИЯ	ЛИСТ	ЛИСТОВ
Р	1	5

ГОСГРАЖДАНСТРОЙ КиевЗНИИЭП

ФОРМАТ А4

ФОРМАТ	ЗОНА	ПОЗ.	ОБОЗНАЧЕНИЕ	НАИМЕНОВАНИЕ	КОЛ	ПРИМЕЧАНИЕ
				МАТЕРИАЛЫ		
	2			БЕТОН ЛЕГКИЙ М50		1.24М3
	3			РАСТВОР ЦЕМЕНТНЫЙ М100		0.12М3
	4			РАСТВОР ЦЕМЕНТНЫЙ М50		0.09М3
				1.030.1-1.1-1 20-03 ПС 65,5.12.2,5-3.Л-1.		
				СБОРОЧНЫЕ ЕДИНИЦЫ		
А4	1		1.030.1-1.1-2 15-03	КАРКАС ПРОСТРАНСТВ. КП 65,5.12.2,5-3	1	
				МАТЕРИАЛЫ		
	2			БЕТОН ЛЕГКИЙ М50		1.66М3
	3			РАСТВОР ЦЕМЕНТНЫЙ М100		0.15М3
	4			РАСТВОР ЦЕМЕНТНЫЙ М50		0.12М3
				1.030.1-1.1-1 20-04 ПС 65,5.12.2,5-5.Л-1.		
				СБОРОЧНЫЕ ЕДИНИЦЫ		
А4	1		1.030.1-1.1-2 15-04	КАРКАС ПРОСТРАНСТВ. КП 65,5.12.2,5-5	1	
				МАТЕРИАЛЫ		
	2			БЕТОН ЛЕГКИЙ М50		1.66М3
	3			РАСТВОР ЦЕМЕНТНЫЙ М100		0.15М3
	4			РАСТВОР ЦЕМЕНТНЫЙ М50		0.12М3
				1.030.1-1.1-1 20-05 ПС 65,5.12.2,5-6.Л-1.		
				СБОРОЧНЫЕ ЕДИНИЦЫ		
А4	1		1.030.1-1.1-2 15-05	КАРКАС ПРОСТРАНСТВ. КП 65,5.12.2,5-6	1	
				МАТЕРИАЛЫ		
	2			БЕТОН ЛЕГКИЙ М50		1.66М3
	3			РАСТВОР ЦЕМЕНТНЫЙ М100		0.15М3
	4			РАСТВОР ЦЕМЕНТНЫЙ М50		0.12М3
				1.030.1-1.1-1 20-06 ПС 65,5.18.2,5-2.Л-1.		

ЭПВЦ Киев ЗНИИЭП | ОПЕРАТОР ТЛП КОРТ | СКАЛА Весна

ВЗАМ.ИНВ.№ | ПОДПИСЬ И ДАТА | ИНВ.№ ПОДЛ

1.030.1-1.1-1 20

ЛИСТ 2

ФОРМАТ А4

ФОРМАТ	ЗОНА	ПОЗ.	ОБОЗНАЧЕНИЕ	НАИМЕНОВАНИЕ	КОЛ	ПРИМЕЧАНИЕ
				СБОРОЧНЫЕ ЕДИНИЦЫ		
A4	1	1.030.1-1.1-2 15-06		КАРКАС ПРОСТРАНСТВ. КП 65,5.18.2,5-2	1	
				МАТЕРИАЛЫ		
	2			БЕТОН ЛЕГКИЙ М50		2.51М3
	3			РАСТВОР ЦЕМЕНТНЫЙ М100		0.23М3
	4			РАСТВОР ЦЕМЕНТНЫЙ М50		0.17М3
				1.030.1-1.1-1 20-07 ПС 65,5.18.2,5-4.Л-1.		
				СБОРОЧНЫЕ ЕДИНИЦЫ		
A4	1	1.030.1-1.1-2 15-07		КАРКАС ПРОСТРАНСТВ. КП 65,5.18.2,5-4	1	
				МАТЕРИАЛЫ		
	2			БЕТОН ЛЕГКИЙ М50		2.51М3
	3			РАСТВОР ЦЕМЕНТНЫЙ М100		0.23М3
	4			РАСТВОР ЦЕМЕНТНЫЙ М50		0.17М3
				1.030.1-1.1-1 20-08 ПС 65,5.18.2,5-6.Л-1.		
				СБОРОЧНЫЕ ЕДИНИЦЫ		
A4	1	1.030.1-1.1-2 15-08		КАРКАС ПРОСТРАНСТВ. КП 65,5.18.2,5-6	1	
				МАТЕРИАЛЫ		
	2			БЕТОН ЛЕГКИЙ М50		2.51М3
	3			РАСТВОР ЦЕМЕНТНЫЙ М100		0.23М3
	4			РАСТВОР ЦЕМЕНТНЫЙ М50		0.17М3
				1.030.1-1.1-1 20-09 ПС 65,5.9.2,5-2.Я-1.		
				СБОРОЧНЫЕ ЕДИНИЦЫ		
A4	1	1.030.1-1.1-2 15		КАРКАС ПРОСТРАНСТВ. КП 65,5.9.2,5-2	1	
				МАТЕРИАЛЫ		
	2			БЕТОН ЯЧЕИСТЫЙ М35		1.44М3

ЭПВЦ Киев ЗНИИЭП | ОПЕРАТОР ТЛП КОРТ | СКАЛА Васса

ВЗАМ.ИНВ.№ | ПОДПИСЬ И ДАТА | ИНВ.№ПОДЛ

1.030.1-1.1-1 20

ЛИСТ 3

ФОРМАТ А4

ФОРМАТ	ЗОНА	ПОЗ.	ОБОЗНАЧЕНИЕ	НАИМЕНОВАНИЕ	КОЛ	ПРИМЕЧАНИЕ
				1.030.1-1.1-1 20-10 ПС 65,5.9.2,5-4.Я-1.		
				СБОРОЧНЫЕ ЕДИНИЦЫ		
A4	1	1.030.1-1.1-2 15-01		КАРКАС ПРОСТРАНСТВ. КП 65,5.9.2,5-4	1	
				МАТЕРИАЛЫ		
	2			БЕТОН ЯЧЕИСТЫЙ М35		1.44М3
				1.030.1-1.1-1 20-11 ПС 65,5.9.2,5-6.Я-1.		
				СБОРОЧНЫЕ ЕДИНИЦЫ		
A4	1	1.030.1-1.1-2 15-02		КАРКАС ПРОСТРАНСТВ. КП 65,5.9.2,5-6	1	
				МАТЕРИАЛЫ		
	2			БЕТОН ЯЧЕИСТЫЙ М35		1.44М3
				1.030.1-1.1-1 20-12 ПС 65,5.12.2,5-3.Я-1.		
				СБОРОЧНЫЕ ЕДИНИЦЫ		
A4	1	1.030.1-1.1-2 15-03		КАРКАС ПРОСТРАНСТВ. КП 65,5.12.2,5-3	1	
				МАТЕРИАЛЫ		
	2			БЕТОН ЯЧЕИСТЫЙ М35		1.94М3
				1.030.1-1.1-1 20-13 ПС 65,5.12.2,5-5.Я-1.		
				СБОРОЧНЫЕ ЕДИНИЦЫ		
A4	1	1.030.1-1.1-2 15-04		КАРКАС ПРОСТРАНСТВ. КП 65,5.12.2,5-5	1	
				МАТЕРИАЛЫ		
	2			БЕТОН ЯЧЕИСТЫЙ М35		1.94М3
				1.030.1-1.1-1 20-14 ПС 65,5.12.2,5-6.Я-1.		

ЭПВЦ Киев ЗНИИЭП | ОПЕРАТОР ТЛП КОРТ | СКАЛА Васса

ВЗАМ.ИНВ.№ | ПОДПИСЬ И ДАТА | ИНВ.№ПОДЛ

1.030.1-1.1-1 20

ЛИСТ 4

ФОРМАТ А4

ФОРМАТ	ЗОНА	ПОЗ.	ОБОЗНАЧЕНИЕ	НАИМЕНОВАНИЕ	КОЛ	ПРИМЕЧАНИЕ
				СБОРОЧНЫЕ ЕДИНИЦЫ		
A4		1	1.030.1-1.1-2 15-05	КАРКАС ПРОСТРАНСТВ. КП 65,5.12.2,5-6	1	
				МАТЕРИАЛЫ		
		2		БЕТОН ЯЧЕИСТЫЙ М35		1.94М3
				1.030.1-1.1-1 20-15 ПС 65,5.18.2,5-2.Я-1.		
				СБОРОЧНЫЕ ЕДИНИЦЫ		
A4		1	1.030.1-1.1-2 15-06	КАРКАС ПРОСТРАНСТВ. КП 65,5.18.2,5-2	1	
				МАТЕРИАЛЫ		
		2		БЕТОН ЯЧЕИСТЫЙ М35		2.91М3
				1.030.1-1.1-1 20-16 ПС 65,5.18.2,5-4.Я-1.		
				СБОРОЧНЫЕ ЕДИНИЦЫ		
A4		1	1.030.1-1.1-2 15-07	КАРКАС ПРОСТРАНСТВ. КП 65,5.18.2,5-4	1	
				МАТЕРИАЛЫ		
		2		БЕТОН ЯЧЕИСТЫЙ М35		2.91М3
				1.030.1-1.1-1 20-17 ПС 65,5.18.2,5-6.Я-1.		
				СБОРОЧНЫЕ ЕДИНИЦЫ		
A4		1	1.030.1-1.1-2 15-08	КАРКАС ПРОСТРАНСТВ. КП 65,5.18.2,5-6	1	
				МАТЕРИАЛЫ		
		2		БЕТОН ЯЧЕИСТЫЙ М35		2.91М3

ЭПВЦ Киев ЗНИИЭП | ОПЕРАТОР ТЛП КОРТ | СКАЛА Весы

ВЗАМ ИНВ № | ПОДПИСЬ И ДАТА | ИНВ №ПОДЛ

1.030.1-1.1-1 20

ЛИСТ 5

ФОРМАТ А4

ЭПВЦ Киев ЗНИИЭП
ОПЕРАТОР ТЛП КОРТ
СКАЛА

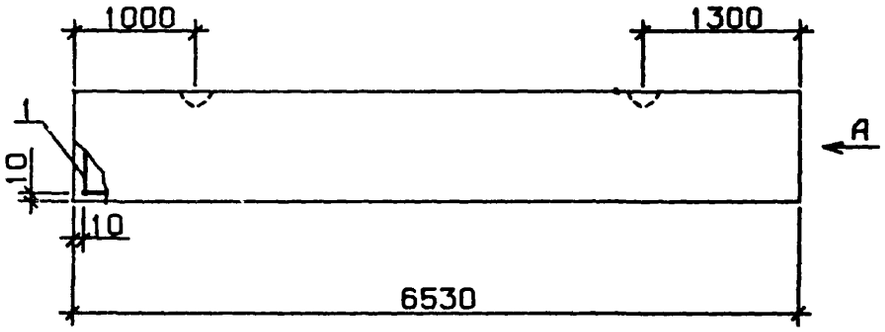

ВИД А

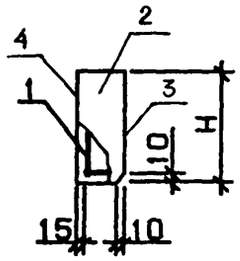

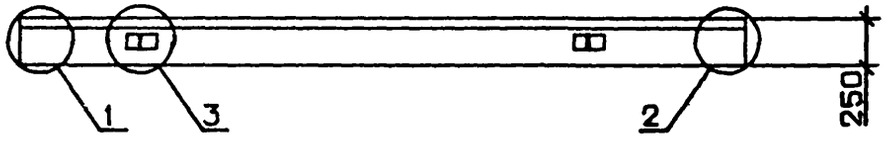

ОБОЗНАЧЕНИЕ	МАРКА	Н, ММ	МАССА, Т
1.030.1-1.1-1 20	ПС 65,5.9.2,5-2.Л-1.	885	2.21
-01	ПС 65,5.9.2,5-4.Л-1.	885	2.23
-02	ПС 65,5.9.2,5-6.Л-1.	885	2.24
-03	ПС 65,5.12.2,5-3.Л-1.	1185	2.95
-04	ПС 65,5.12.2,5-5.Л-1.	1185	2.96
-05	ПС 65,5.12.2,5-6.Л-1.	1185	2.97
-06	ПС 65,5.18.2,5-2.Л-1.	1785	4.44
-07	ПС 65,5.18.2,5-4.Л-1.	1785	4.45
08	ПС 65,5.18.2,5-6.Л-1.	1785	4.47
-09	ПС 65,5.9.2,5-2.Я-1.	885	1.47
-10	ПС 65,5.9.2,5-4.Я-1.	885	1.49
-11	ПС 65,5.9.2,5-6.Я-1.	885	1.50
12	ПС 65,5.12.2,5-3.Я-1.	1185	1.96
-13	ПС 65,5.12.2,5-5.Я-1.	1185	1.97
-14	ПС 65,5.12.2,5-6.Я-1.	1185	1.98
-15	ПС 65,5.18.2,5-2.Я-1.	1785	2.94
-16	ПС 65,5.18.2,5-4.Я-1.	1785	2.96
-17	ПС 65,5.18.2,5-6.Я-1.	1785	2.98

УЗЛЫ 1,2,3 СМ. 1.030.1-1.1-1 ООД1, ЛИСТ 1

ВЗАМ.ИНВ.№ | ПОДПИСЬ И ДАТА | ИНВ.№ ПОДЛ.

НАЧ.ОТД.	БОРИСЕНКО	
Н.КОНТР	МАЛАЧЕВСКИЙ	
ГЛ.СПЕЦ.	КОВАЛЬЧУК	
ПРОВЕРИЛ	ЯКИМЧУК	
РАЗРАБ.	ЯРЕМЧИШИН	

1.030.1-1.1-1 2006

ПАНЕЛЬ ПС 65,5.9
ПС 65,5.12,
ПС 65,5.18
СБОРОЧНЫЙ ЧЕРТЕЖ

СТАДИЯ	МАССА	МАСШТАБ
Р	СМ ТАБЛ	
ЛИСТ	ЛИСТОВ 1	

ГОСГРАЖДАНСТРОЙ
КиевЗНИИЭП

ФОРМАТ	ЗОНА	ПОЗ.	ОБОЗНАЧЕНИЕ	НАИМЕНОВАНИЕ	КОЛ.	ПРИМЕЧАНИЕ
				ДОКУМЕНТАЦИЯ		
А4			1.030.1-1.1-1 21СБ	СБОРОЧНЫЙ ЧЕРТЕЖ		
А3			1.030.1-1.1-1 00Д1	УЗЛЫ ОПАЛУБОЧНЫЕ		
А3			1.030.1-1.1-1 00РС	ВЕДОМОСТЬ РАСХОДА СТАЛИ НА ЭЛЕМЕНТ		
А3			1.030.1-1.1-1 00ТО	ТЕХНИЧЕСКОЕ ОПИСАНИЕ		
			ПЕРЕМЕННЫЕ ДАННЫЕ	ДЛЯ ИСПОЛНЕНИЙ:		
				1.030.1-1.1-1 21 ПС 66.9.3,0-6.Л-1.		
				СБОРОЧНЫЕ ЕДИНИЦЫ		
А4	1		1.030.1-1.1-2 16	КАРКАС ПРОСТРАНСТВ. КП 66.9.3,0-6	1	
				МАТЕРИАЛЫ		
	2			БЕТОН ЛЕГКИЙ М50		1.54М3
	3			РАСТВОР ЦЕМЕНТНЫЙ М100		0.12М3
	4			РАСТВОР ЦЕМЕНТНЫЙ М50		0.09М3
				1.030.1-1.1-1 21-01 ПС 66.12.3,0-3.Л-1.		
				СБОРОЧНЫЕ ЕДИНИЦЫ		
А4	1		1.030.1-1.1-2 16-01	КАРКАС ПРОСТРАНСТВ. КП 66.12.3,0-3	1	
				МАТЕРИАЛЫ		
	2			БЕТОН ЛЕГКИЙ М50		2.07М3
	3			РАСТВОР ЦЕМЕНТНЫЙ М100		0.16М3
	4			РАСТВОР ЦЕМЕНТНЫЙ М50		0.12М3
				1.030.1-1.1-1 21-02 ПС 66.12.3,0-6.Л-1.		
				СБОРОЧНЫЕ ЕДИНИЦЫ		
А4	1		1.030.1-1.1-2 16-02	КАРКАС ПРОСТРАНСТВ. КП 66.12.3,0-6	1	

ЭПВЦ КиевЗНИИЭП | ОПЕРАТОР ТЛП КОРТ | СКАЛА

ВЗАМ.ИНВ.№ | ПОДПИСЬ И ДАТА | ИНВ.№ ПОДЛ

1.030.1-1.1-1 21

НАЧ.ОТД.	БОРИСЕНКО		
Н.КОНТР.	МАЛАЧЕВСКИЙ		
ГЛ.СПЕЦ.	КОВАЛЬЧУК		
ПРОВЕРИЛ	ЯКИМЧУК		
РАЗРАБ.	ЯРЕМЧУШИН		

ПАНЕЛЬ ПС 66.9,

ПС 66.12, ПС 66.18

СТАДИЯ	ЛИСТ	ЛИСТОВ
Р	1	3

ГОСГРАЖДАНСТРОЙ КиевЗНИИЭП

ФОРМАТ	ЗОНА	ПОЗ.	ОБОЗНАЧЕНИЕ	НАИМЕНОВАНИЕ	КОЛ.	ПРИМЕЧАНИЕ
				МАТЕРИАЛЫ		
	2			БЕТОН ЛЕГКИЙ М50		2.07М3
	3			РАСТВОР ЦЕМЕНТНЫЙ М100		0.16М3
	4			РАСТВОР ЦЕМЕНТНЫЙ М50		0.12М3
				1.030.1-1.1-1 21-03 ПС 66.18.3,0-2.Л-1.		
				СБОРОЧНЫЕ ЕДИНИЦЫ		
А4	1		1.030.1-1.1-2 16-03	КАРКАС ПРОСТРАНСТВ. КП 66.18.3,0-2	1	
				МАТЕРИАЛЫ		
	2			БЕТОН ЛЕГКИЙ М50		3.11М3
	3			РАСТВОР ЦЕМЕНТНЫЙ М100		0.24М3
	4			РАСТВОР ЦЕМЕНТНЫЙ М50		0.18М3
				1.030.1-1.1-1 21-04 ПС 66.18.3,0-6.Л-1.		
				СБОРОЧНЫЕ ЕДИНИЦЫ		
А4	1		1.030.1-1.1-2 16-04	КАРКАС ПРОСТРАНСТВ. КП 66.18.3,0-6	1	
				МАТЕРИАЛЫ		
	2			БЕТОН ЛЕГКИЙ М50		3.1 М3
	3			РАСТВОР ЦЕМЕНТНЫЙ М100		0.24М3
	4			РАСТВОР ЦЕМЕНТНЫЙ М50		0.18М3
				1.030.1-1.1-1 21-05 ПС 66.9.3,0-6.Я-1.		
				СБОРОЧНЫЕ ЕДИНИЦЫ		
А4	1		1.030.1-1.1-2 16	КАРКАС ПРОСТРАНСТВ. КП 66.9.3,0-6	1	
				МАТЕРИАЛЫ		
	2			БЕТОН ЯЧЕИСТЫЙ М35		1.75М3
				1.030.1-1.1-1 21-06 ПС 66.12.3,0-3.Я-1.		
				СБОРОЧНЫЕ ЕДИНИЦЫ		

ЭПВЦ Киев ЗНИИЭП | ОПЕРАТОР ТЛП КОРТ | СКАЛА

ВЗАМ ИНВ № | ПОДПИСЬ И ДАТА | ИНВ № ПОДЛ

1.030.1-1.1-1 21

ЛИСТ 2

ФОРМАТ	ЗОНА	ПОЗ.	ОБОЗНАЧЕНИЕ	НАИМЕНОВАНИЕ	КОЛ	ПРИМЕЧАНИЕ
A4		1	1.030.1-1.1-2 16-01	КАРКАС ПРОСТРАНСТВ. КП 66.12.3,0-3	1	
				МАТЕРИАЛЫ		
		2		БЕТОН ЯЧЕИСТЫЙ М35		2.34М3
				1.030.1-1.1-1 21-07 ПС 66.12.3,0-6.Я-1.		
				СБОРОЧНЫЕ ЕДИНИЦЫ		
A4		1	1.030.1-1.1-2 16-02	КАРКАС ПРОСТРАНСТВ. КП 66.12.3,0-6	1	
				МАТЕРИАЛЫ		
		2		БЕТОН ЯЧЕИСТЫЙ М35		2.34М3
				1.030.1-1.1-1 21-08 ПС 66.18.3,0-2.Я-1.		
				СБОРОЧНЫЕ ЕДИНИЦЫ		
A4		1	1.030.1-1.1-2 16-03	КАРКАС ПРОСТРАНСТВ. КП 66.18.3,0-2	1	
				МАТЕРИАЛЫ		
		2		БЕТОН ЯЧЕИСТЫЙ М35		3.52М3
				1.030.1-1.1-1 21-09 ПС 66.18.3,0-6.Я-1.		
				СБОРОЧНЫЕ ЕДИНИЦЫ		
A4		1	1.030.1-1.1-2 16-04	КАРКАС ПРОСТРАНСТВ. КП 66.18.3,0-6	1	
				МАТЕРИАЛЫ		
		2		БЕТОН ЯЧЕИСТЫЙ М35		3.52М3

1.030.1-1.1-1 21

ЛИСТ 3

ФОРМАТ А4

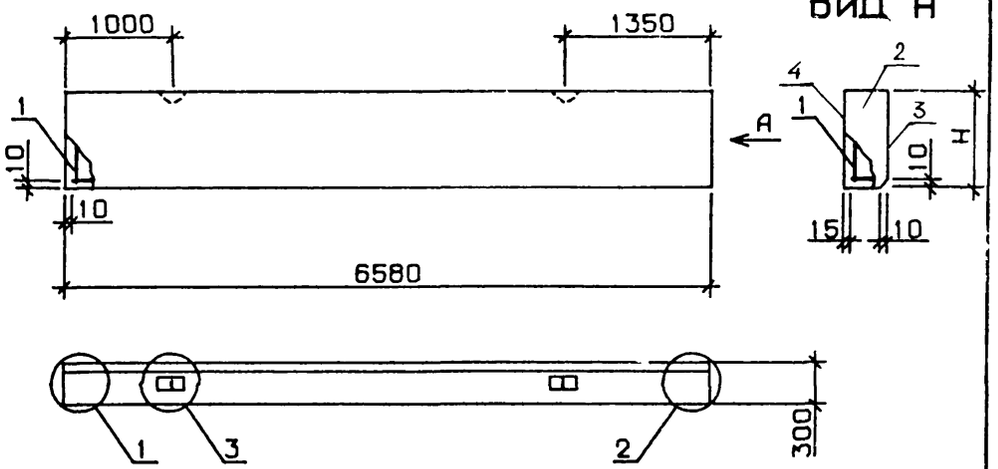

УЗЛЫ 1,2,3 СМ. 1.030.1-1.1-1 00Д1, ЛИСТ 1

ОБОЗНАЧЕНИЕ	МАРКА	Н, ММ	МАССА, Т
1.030.1-1.1-1 21	ПС 66.9.3,0-6.Л-1.	885	2.61
-01	ПС 66.12.3,0-3.Л-1.	1185	3.52
-02	ПС 66.12.3,0-6.Л-1.	1185	3.54
-03	ПС 66.18.3,0-2.Л-1.	1785	5.32
-04	ПС 66.18.3,0-6.Л-1.	1785	5.33
-05	ПС 66.9.3,0-6.Я-1.	885	1.78
-06	ПС 66.12.3,0-3.Я-1.	1185	2.36
-07	ПС 66.12.3,0-6.Я-1.	1185	2.37
-08	ПС 66.18.3,0-2.Я-1.	1785	3.56
-09	ПС 66.18.3,0-6.Я-1.	1785	3.57

НАЧ.ОТД.	БОРИСЕНКО	
Н.КОНТР	МАЛАЧЕВСКИЙ	
ГЛ.СПЕЦ.	КОВАЛЬЧУК	
ПРОВЕРИЛ	ЯКИМЧУК	
РАЗРАБ.	ЯРЕМЧИШИН	

1.030.1-1.1-1 21СБ

ПАНЕЛЬ ПС 66.9, ПС 66.12, ПС 66.18
СБОРОЧНЫЙ ЧЕРТЕЖ

СТАДИЯ	МАССА	МАСШТАБ
Р	СМ ТАБЛ	
ЛИСТ	ЛИСТОВ 1	

ГОСГРАЖДАНСТРОЙ
КиевЗНИИЭП

19944-01 10 1

ФОРМАТ А4

ФОРМАТ	ЗОНА	ПОЗ	ОБОЗНАЧЕНИЕ	НАИМЕНОВАНИЕ	КОЛ.	ПРИМЕЧАНИЕ
				ДОКУМЕНТАЦИЯ		
А4			1.030.1-1.1-1 22СБ	СБОРОЧНЫЙ ЧЕРТЕЖ		
А3			1.030.1-1.1-1 00Д1	УЗЛЫ ОПАЛУБОЧНЫЕ		
А3			1.030.1-1.1-1 00РС	ВЕДОМОСТЬ РАСХОДА СТАЛИ НА ЭЛЕМЕНТ		
А3			1.030.1-1.1-1 00ТО	ТЕХНИЧЕСКОЕ ОПИСАНИЕ		
			ПЕРЕМЕННЫЕ ДАННЫЕ	ДЛЯ ИСПОЛНЕНИЙ:		
				1.030.1-1.1-1 22 ПС 66,5.9.3,5-6.Л-1.		
				СБОРОЧНЫЕ ЕДИНИЦЫ		
А4	1		1.030.1-1.1-2 17	КАРКАС ПРОСТРАНСТВ. КП 66,5.9.3,5-6	1	
				МАТЕРИАЛЫ		
	2			БЕТОН ЛЕГКИЙ М50		1.85М3
	3			РАСТВОР ЦЕМЕНТНЫЙ М100		0.12М3
	4			РАСТВОР ЦЕМЕНТНЫЙ М50		0.09М3
				1.030.1-1.1-1 22-01 ПС 66,5.12.3,5-6.Л-1.		
				СБОРОЧНЫЕ ЕДИНИЦЫ		
А4	1		1.030.1-1.1-2 17-01	КАРКАС ПРОСТРАНСТВ. КП 66,5.12.3,5-6	1	
				МАТЕРИАЛЫ		
	2			БЕТОН ЛЕГКИЙ М50		2.47М3
	3			РАСТВОР ЦЕМЕНТНЫЙ М100		0.16М3
	4			РАСТВОР ЦЕМЕНТНЫЙ М50		0.12М3
				1.030.1-1.1-1 22-02 ПС 66,5.18.3,5-6.Л-1.		
				СБОРОЧНЫЕ ЕДИНИЦЫ		
А4	1		1.030.1-1.1-2 17-02	КАРКАС ПРОСТРАНСТВ. КП 66,5.18.3,5-6	1	

ЭПВЦ КиевЗНИИЭП | ОПЕРАТОР ТЛП КОРТ | СКАЛА Вакат

ВЗАМ.ИНВ.№ | ПОДПИСЬ И ДАТА | ИНВ.№ ПОДЛ

1.030.1-1.1-1 22

НАЧ.ОТД.	БОРИСЕНКО		
Н.КОНТР.	МАЛАЧЕВСКИЙ		
ГЛ.СПЕЦ.	КОВАЛЬЧУК		
ПРОВЕРИЛ	ЯКИМЧУК		
РАЗРАБ	ЯРЕМЧИШИН		

ПАНЕЛЬ ПС 66,5.9,

ПС 66,5.12, ПС 66,5.18

СТАДИЯ	ЛИСТ	ЛИСТОВ
Р	1	2

ГОСГРАЖДАНСТРОЙ КиевЗНИИОП

ФОРМАТ	ЗОНА	ПОЗ.	ОБОЗНАЧЕНИЕ	НАИМЕНОВАНИЕ	КОЛ	ПРИМЕЧАНИЕ
				МАТЕРИАЛЫ		
		2		БЕТОН ЛЕГКИЙ М50		3.73М3
		3		РАСТВОР ЦЕМЕНТНЫЙ М100		0.24М3
		4		РАСТВОР ЦЕМЕНТНЫЙ М50		0.18М3

ЭПВЦ Киев ЗНИИЭП | ОПЕРАТОР ТЛП КОРТ | СКАЛА Вакат

ВЗАМ.ИНВ.№ | ПОДПИСЬ И ДАТА | ИНВ.№ ПОДЛ

ЛИСТ 2

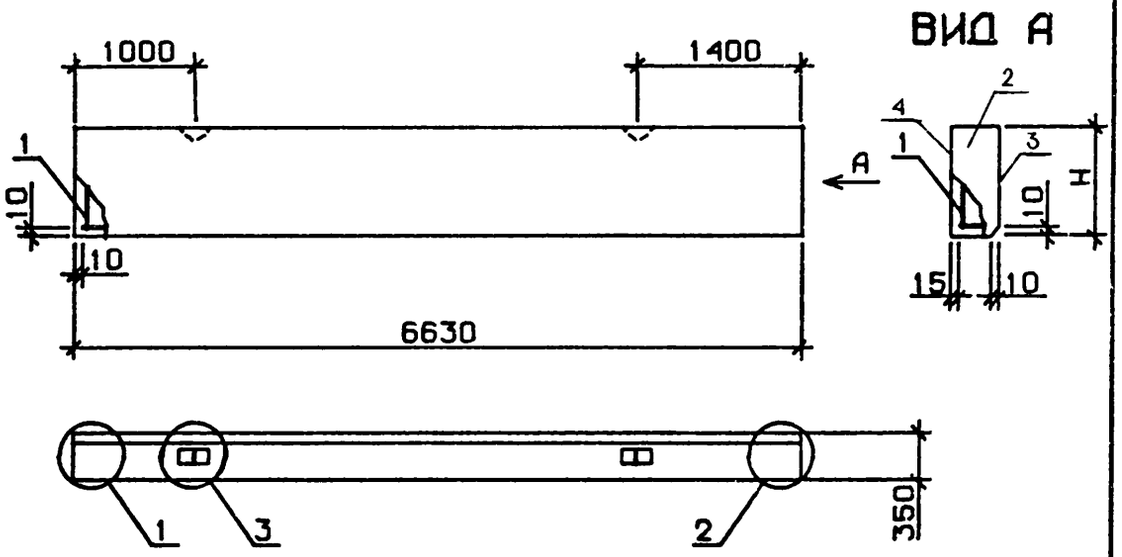

УЗЛЫ 1,2,3 СМ. 1.030.1-1.1-1 ВОД1, ЛИСТ 1

ОБОЗНАЧЕНИЕ	МАРКА	Н, ММ	МАССА, Т
1.030.1-1.1-1 22	ПС 66,5.9.3,5-6.Л-1.	885	3.08
-01	ПС 66,5.12.3,5-6.Л-1.	1185	4.13
-02	ПС 66,5.18.3,5-6.Л-1.	1785	6.20

НАЧ.ОТД.	БОРИСЕНКО	
Н.КОНТР.	НАЛАЧЕВСКИЙ	
ГЛ.СПЕЦ.	КОВАЛЬЧУК	
ПРОВЕРИЛ	ЯЦЕНЧУК	
РАЗРАБ.	ЯРЕМЧИШИН	

1.030.1-1.1-1 22СБ

ПАНЕЛЬ ПС 66,5.9
ПС 66,5.12
ПС 66,5.18
СБОРОЧНЫЙ ЧЕРТЕЖ

СТАДИЯ	МАССА	МАСШТАБ
Р	СМ. ТАБЛ.	
ЛИСТ	ЛИСТОВ 1	

ГОСГРАЖДАНСТРОЙ
КиевЗНИИЭП

ФОРМАТ А4

ЭПВЦ КиевЗНИИЭП | ОПЕРАТОР ТЛП КОРТ | СКАЛА

ВЗАМ. ИНВ.№ | ПОДПИСЬ И ДАТА | ИНВ.№ ПОДЛ

ЭПВЦ КиевЗНИИЭП | ОПЕРАТОР ТЛП КОРТ

ВЗАМ. ИНВ.№ | ПОДП. И ДАТА | ИНВ. № ПОДЛ

ЛИСТ

ФОРМАТ	ЗОНА	ПОЗ	ОБОЗНАЧЕНИЕ	НАИМЕНОВАНИЕ	КОЛ	ПРИМЕЧАНИЕ
				ДОКУМЕНТАЦИЯ		
А3			1.030.1-1.1-1 23СБ	СБОРОЧНЫЙ ЧЕРТЕЖ		
А3			1.030.1-1.1-1 00Д1	УЗЛЫ ОПАЛУБОЧНЫЕ		
А3			1.030.1-1.1-1 00РС	ВЕДОМОСТЬ РАСХОДА СТАЛИ НА ЭЛЕМЕНТ		
А3			1.030.1-1.1-1 00ТО	ТЕХНИЧЕСКОЕ ОПИСАНИЕ		
			ПЕРЕМЕННЫЕ ДАННЫЕ	ДЛЯ ИСПОЛНЕНИЙ:		
				1.030.1-1.1-1 23 ПС 62,5.9.2,0-2.Л-2.		
				СБОРОЧНЫЕ ЕДИНИЦЫ		
А4	1		1.030.1-1.1-2 10	КАРКАС ПРОСТРАНСТВ. КП 62,5.9.2,0-2	1	
				МАТЕРИАЛЫ		
	2			БЕТОН ЛЕГКИЙ М50		0.91М3
	3			РАСТВОР ЦЕМЕНТНЫЙ М100		0.11М3
	4			РАСТВОР ЦЕМЕНТНЫЙ М50		0.08М3
				1.030.1-1.1-1 23-01 ПС 62,5.9.2,0-4.Л-2.		
				СБОРОЧНЫЕ ЕДИНИЦЫ		
А4	1		1.030.1-1.1-2 10-01	КАРКАС ПРОСТРАНСТВ. КП 62,5.9.2,0-4	1	
				МАТЕРИАЛЫ		
	2			БЕТОН ЛЕГКИЙ М50		0.91М3
	3			РАСТВОР ЦЕМЕНТНЫЙ М100		0.11М3
	4			РАСТВОР ЦЕМЕНТНЫЙ М50		0.08М3
				1.030.1-1.1-1 23-02 ПС 62,5.9.2,0-6.Л-2.		
				СБОРОЧНЫЕ ЕДИНИЦЫ		
А4	1		1.030.1-1.1-2 10-02	КАРКАС ПРОСТРАНСТВ. КП 62,5.9.2,0-6	1	

ЭПВЦ КиевЗНИИЭП | ОПЕРАТОР ТЛП КОРТ | СКАЛА Вектор

ВЗАМ.ИНВ.№ | ПОДПИСЬ И ДАТА | ИНВ.№ ПОДЛ

1.030.1-1.1-1 23

НАЧ.ОТД.	БОРИСЕНКО	
Н.КОНТР.	МАЛАЧЕВСКИЙ	
ГЛ.СПЕЦ	КОВАЛЬЧУК	
ПРОВЕРИЛ	ЯКИМЧУК	
РАЗРАБ.	ХЕМЧИШИН	

ПАНЕЛЬ ПС 62,5.9, ПС 62,5.12, ПС 62,5.18

СТАДИЯ	ЛИСТ	ЛИСТОВ
Р	1	6

ГОСГРАЖДАНСТРОЙ КиевЗНИИЭП

ФОРМАТ А4

ФОРМАТ	ЗОНА	ПОЗ.	ОБОЗНАЧЕНИЕ	НАИМЕНОВАНИЕ	КОЛ	ПРИМЕЧАНИЕ
				МАТЕРИАЛЫ		
	2			БЕТОН ЛЕГКИЙ М50		0.91М3
	3			РАСТВОР ЦЕМЕНТНЫЙ М100		0.11М3
	4			РАСТВОР ЦЕМЕНТНЫЙ М50		0.08М3
				1.030.1-1.1-1 23-03 ПС 62,5.12.2,0-2.Л-2.		
				СБОРОЧНЫЕ ЕДИНИЦЫ		
А4	1		1.030.1-1.1-2 10-03	КАРКАС ПРОСТРАНСТВ. КП 62,5.12.2,0-2	1	
				МАТЕРИАЛЫ		
	2			БЕТОН ЛЕГКИЙ М50		1.22М3
	3			РАСТВОР ЦЕМЕНТНЫЙ М100		0.15М3
	4			РАСТВОР ЦЕМЕНТНЫЙ М50		0.11М3
				1.030.1-1.1-1 23-04 ПС 62,5.12.2,0-4.Л-2.		
				СБОРОЧНЫЕ ЕДИНИЦЫ		
А4	1		1.030.1-1.1-2 10-04	КАРКАС ПРОСТРАНСТВ. КП 62,5.12.2,0-4	1	
				МАТЕРИАЛЫ		
	2			БЕТОН ЛЕГКИЙ М50		1.22М3
	3			РАСТВОР ЦЕМЕНТНЫЙ М100		0.15М3
	4			РАСТВОР ЦЕМЕНТНЫЙ М50		0.11М3
				1.030.1-1.1-1 23-05 ПС 62,5.12.2,0-6.Л-2.		
				СБОРОЧНЫЕ ЕДИНИЦЫ		
А4	1		1.030.1-1.1-2 10-05	КАРКАС ПРОСТРАНСТВ. КП 62,5.12.2,0-6	1	
				МАТЕРИАЛЫ		
	2			БЕТОН ЛЕГКИЙ М50		1.22М3
	3			РАСТВОР ЦЕМЕНТНЫЙ М100		0.15М3
	4			РАСТВОР ЦЕМЕНТНЫЙ М50		0.11М3
				1.030.1-1.1-1 23-06 ПС 62,5.18.2,0-1.Л-2.		

ЭПВЦ Киев ЗНИИЭП | ОПЕРАТОР ТЛП КОРТ | СКАЛА Вектор

ВЗАМ.ИНВ.№ | ПОДПИСЬ И ДАТА | ИНВ.№ ПОДЛ

1.030.1-1.1-1 23

ЛИСТ 2

ФОРМАТ	ЗОНА	ПОЗ.	ОБОЗНАЧЕНИЕ	НАИМЕНОВАНИЕ	КОЛ	ПРИМЕЧАНИЕ
				СБОРОЧНЫЕ ЕДИНИЦЫ		
А4		1	1.030.1-1.1-2 10-06	КАРКАС ПРОСТРАНСТВ. КП 62,5.18.2,0-1	1	
				МАТЕРИАЛЫ		
		2		БЕТОН ЛЕГКИЙ М50		1.83М3
		3		РАСТВОР ЦЕМЕНТНЫЙ М100		0.22М3
		4		РАСТВОР ЦЕМЕНТНЫЙ М50		0.17М3
				1.030.1-1.1-1 23-07 ПС 62,5.18.2,0-3.Л-2.		
				СБОРОЧНЫЕ ЕДИНИЦЫ		
А4		1	1.030.1-1.1-2 10-07	КАРКАС ПРОСТРАНСТВ. КП 62,5.18.2,0-3	1	
				МАТЕРИАЛЫ		
		2		БЕТОН ЛЕГКИЙ М50		1.83М3
		3		РАСТВОР ЦЕМЕНТНЫЙ М100		0.22М3
		4		РАСТВОР ЦЕМЕНТНЫЙ М50		0.17М3
				1.030.1-1.1-1 23-08 ПС 62,5.18.2,0-4.Л-2.		
				СБОРОЧНЫЕ ЕДИНИЦЫ		
А4		1	1.030.1-1.1-2 10-08	КАРКАС ПРОСТРАНСТВ. КП 62,5.18.2,0-4	1	
				МАТЕРИАЛЫ		
		2		БЕТОН ЛЕГКИЙ М50		1.83М3
		3		РАСТВОР ЦЕМЕНТНЫЙ М100		0.22М3
		4		РАСТВОР ЦЕМЕНТНЫЙ М50		0.17М3
				1.030.1-1.1-1 23-09 ПС 62,5.18.2,0-5.Л-2.		
				СБОРОЧНЫЕ ЕДИНИЦЫ		
А4		1	1.030.1-1.1-2 10-09	КАРКАС ПРОСТРАНСТВ. КП 62,5.18.2,0-5	1	
				МАТЕРИАЛЫ		
		2		БЕТОН ЛЕГКИЙ М50		1.83М3
		3		РАСТВОР ЦЕМЕНТНЫЙ М100		0.22М3
		4		РАСТВОР ЦЕМЕНТНЫЙ М50		0.17М3

1.030.1-1.1-1 23

ЛИСТ 3

ФОРМАТ А4

СКАЛА Вскан
ОПЕРАТОР ТЛП КОРТ
ЭПВЦ Киев ЗНИИЭП
ВЗАМ.ИНВ №
ПОДПИСЬ И ДАТА
ИНВ №ПОДЛ

ФОРМАТ	ЗОНА	ПОЗ.	ОБОЗНАЧЕНИЕ	НАИМЕНОВАНИЕ	КОЛ	ПРИМЕЧАНИЕ
				1.030.1-1.1-1 23-10 ПС 62,5.18.2,0-6.Л-2.		
				СБОРОЧНЫЕ ЕДИНИЦЫ		
А4		1	1.030.1-1.1-2 10-10	КАРКАС ПРОСТРАНСТВ. КП 62,5.18.2,0-6	1	
				МАТЕРИАЛЫ		
		2		БЕТОН ЛЕГКИЙ М50		1.83М3
		3		РАСТВОР ЦЕМЕНТНЫЙ М100		0.22М3
		4		РАСТВОР ЦЕМЕНТНЫЙ М50		0.17М3
				1.030.1-1.1-1 23-11 ПС 62,5.9.2,0-2.Я-2.		
				СБОРОЧНЫЕ ЕДИНИЦЫ		
А4		1	1.030.1-1.1-2 10	КАРКАС ПРОСТРАНСТВ. КП 62,5.9.2,0-2	1	
				МАТЕРИАЛЫ		
		2		БЕТОН ЯЧЕИСТЫЙ М35		1.10М3
				1.030.1-1.1-1 23-12 ПС 62,5.9.2,0-4.Я-2.		
				СБОРОЧНЫЕ ЕДИНИЦЫ		
А4		1	1.030.1-1.1-2 10-01	КАРКАС ПРОСТРАНСТВ. КП 62,5.9.2,0-4	1	
				МАТЕРИАЛЫ		
		2		БЕТОН ЯЧЕИСТЫЙ М35		1.10М3
				1.030.1-1.1-1 23-13 ПС 62,5.9.2,0-6.Я-2.		
				СБОРОЧНЫЕ ЕДИНИЦЫ		
А4		1	1.030.1-1.1-2 10-02	КАРКАС ПРОСТРАНСТВ. КП 62,5.9.2,0-6	1	
				МАТЕРИАЛЫ		
		2		БЕТОН ЯЧЕИСТЫЙ М35		1.10М3

1.030.1-1.1-1 23

ЛИСТ 4

СКАЛА Вскан
ОПЕРАТОР ТЛП КОРТ
ЭПВЦ Киев ЗНИИЭП
ВЗАМ.ИНВ №
ПОДПИСЬ И ДАТА
ИНВ №ПОДЛ

ФОРМАТ	ЗОНА	ПОЗ.	ОБОЗНАЧЕНИЕ	НАИМЕНОВАНИЕ	КОЛ	ПРИМЕЧАНИЕ
			1.030.1-1.1-1 23-14 ПС 62,5.12.2,0-2.Я-2.			
				СБОРОЧНЫЕ ЕДИНИЦЫ		
A4	1	1.030.1-1.1-2 10-03		КАРКАС ПРОСТРАНСТВ. КП 62,5.12.2,0-2	1	
				МАТЕРИАЛЫ		
	2			БЕТОН ЯЧЕИСТЫЙ М35		1.48М3
			1.030.1-1.1-1 23-15 ПС 62,5.12.2,0-4.Я-2.			
				СБОРОЧНЫЕ ЕДИНИЦЫ		
A4	1	1.030.1-1.1-2 10-04		КАРКАС ПРОСТРАНСТВ. КП 62,5.12.2,0-4	1	
				МАТЕРИАЛЫ		
	2			БЕТОН ЯЧЕИСТЫЙ М35		1.48М3
			1.030.1-1.1-1 23-16 ПС 62,5.12.2,0-6.Я-2.			
				СБОРОЧНЫЕ ЕДИНИЦЫ		
A4	1	1.030.1-1.1-2 10-05		КАРКАС ПРОСТРАНСТВ. КП 62,5.12.2,0-6	1	
				МАТЕРИАЛЫ		
	2			БЕТОН ЯЧЕИСТЫЙ М35		1.48М3
			1.030.1-1.1-1 23-17 ПС 62,5.18.2,0-1.Я-2.			
				СБОРОЧНЫЕ ЕДИНИЦЫ		
A4	1	1.030.1-1.1-2 10-06		КАРКАС ПРОСТРАНСТВ. КП 62,5.18.2,0-1	1	
				МАТЕРИАЛЫ		
	2			БЕТОН ЯЧЕИСТЫЙ М35		2.22М3
			1.030.1-1.1-1 23-18 ПС 62,5.18.2,0-3.Я-2.			

ФОРМАТ	ЗОНА	ПОЗ.	ОБОЗНАЧЕНИЕ	НАИМЕНОВАНИЕ	КОЛ	ПРИМЕЧАНИЕ
				СБОРОЧНЫЕ ЕДИНИЦЫ		
A4	1	1.030.1-1.1-2 10-07		КАРКАС ПРОСТРАНСТВ. КП 62,5.18.2,0-3	1	
				МАТЕРИАЛЫ		
	2			БЕТОН ЯЧЕИСТЫЙ М35		2.22М3
			1.030.1-1.1-1 23-19 ПС 62,5.18.2,0-4.Я-2.			
				СБОРОЧНЫЕ ЕДИНИЦЫ		
A4	1	1.030.1-1.1-2 10-08		КАРКАС ПРОСТРАНСТВ. КП 62,5.18.2,0-4	1	
				МАТЕРИАЛЫ		
	2			БЕТОН ЯЧЕИСТЫЙ М35		2.22М3
			1.030.1-1.1-1 23-20 ПС 62,5.18.2,0-5.Я-2.			
				СБОРОЧНЫЕ ЕДИНИЦЫ		
A4	1	1.030.1-1.1-2 10-09		КАРКАС ПРОСТРАНСТВ. КП 62,5.18.2,0-5	1	
				МАТЕРИАЛЫ		
	2			БЕТОН ЯЧЕИСТЫЙ М35		2.22М3
			1.030.1-1.1-1 23-21 ПС 62,5.18.2,0-6.Я-2.			
				СБОРОЧНЫЕ ЕДИНИЦЫ		
A4	1	1.030.1-1.1-2 10-10		КАРКАС ПРОСТРАНСТВ. КП 62,5.18.2,0-6	1	
				МАТЕРИАЛЫ		
	2			БЕТОН ЯЧЕИСТЫЙ М35		2.22М3

ЭПВЦ Киев ЗНИИЭП
ОПЕРАТОР ТПП КОРТ
СКАЛА

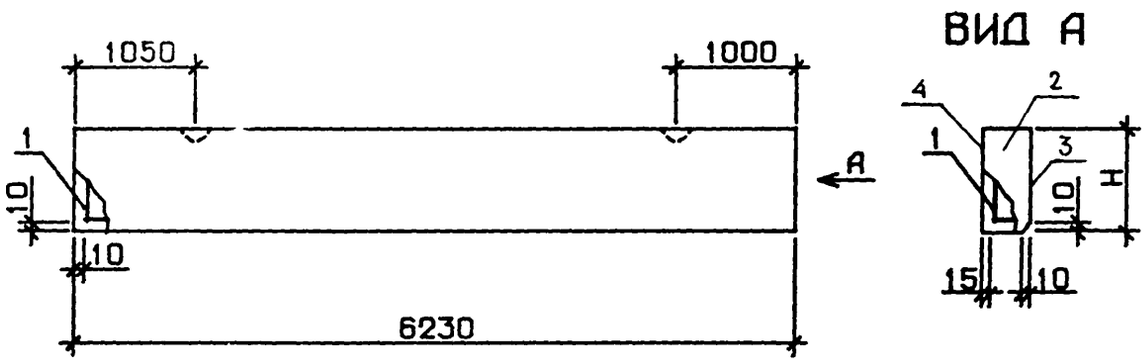

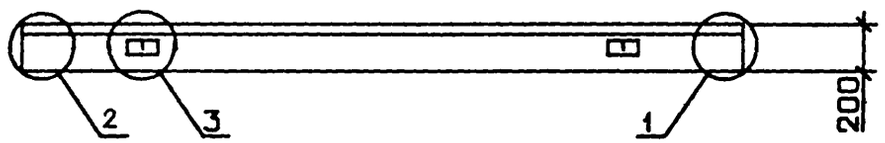

ОБОЗНАЧЕНИЕ	МАРКА	Н, ММ	МАССА, Т
1.030.1-1.1-1 23	ПС 62,5.9.2,0-2.П-2.	885	1.71
-01	ПС 62,5.9.2,0-4.П-2.	885	1.73
-02	ПС 62,5.9.2,0-6.П-2.	885	1.74
-03	ПС 62,5.12.2,0-2.П-2.	1185	2.30
-04	ПС 62,5.12.2,0-4.П-2.	1185	2.32
-05	ПС 62,5.12.2,0-6.П-2.	1185	2.33
-06	ПС 62,5.18.2,0-1.П-2.	1785	3.45
-07	ПС 62,5.18.2,0-3.П-2.	1785	3.46
-08	ПС 62,5.18.2,0-4.П-2.	1785	3.48
-09	ПС 62,5.18.2,0-5.П-2.	1785	3.50
-10	ПС 62,5.18.2,0-6.П-2.	1785	3.52
-11	ПС 62,5.9.2,0-2.Я-2.	885	1.12
-12	ПС 62,5.9.2,0-4.Я-2.	885	1.13
-13	ПС 62,5.9.2,0-6.Я-2.	885	1.14
-14	ПС 62,5.12.2,0-2.Я-2.	1185	1.50
-15	ПС 62,5.12.2,0-4.Я-2.	1185	1.52
-16	ПС 62,5.12.2,0-6.Я-2.	1185	1.53
-17	ПС 62,5.18.2,0-1.Я-2.	1785	2.25
-18	ПС 62,5.18.2,0-3.Я-2.	1785	2.27
-19	ПС 62,5.18.2,0-4.Я-2.	1785	2.28
-20	ПС 62,5.18.2,0-5.Я-2.	1785	2.30
-21	ПС 62,5.18.2,0-6.Я-2.	1785	2.33

УЗЛЫ 1,2,3 СМ. 1.030.1-1.1-100Д1, ЛИСТ 1

ВЗАМ.ИНВ.№
ПОДПИСЬ И ДАТА
ИНВ.№ ПОДЛ.

НАЧ.ОТД.	БОРИСЕНКО	
Н.КОНТР	МАЛАДЧЕВСКИЙ	
ГЛ.СПЕЦ.	КОБАЛЬЧУК	
ПРОВЕРИЛ	ЯКИМЧУК	
РАЗРАБ.	ЧЕРЕМНИЦКИЙ	

1.030.1-1.1-1 23СБ

ПАНЕЛЬ ПС 62,5.9,
ПС 62,5.12,
ПС 62,5.18
СБОРОЧНЫЙ ЧЕРТЕЖ

СТАДИЯ	МАССА	МАСШТАБ
Р	СМ ТАБЛ	

ЛИСТ | ЛИСТОВ 1

ГОСГРАЖДАНСТРОЙ
КиевЗНИИЭП

ФОРМАТ	ЗОНА	ПОЗ.	ОБОЗНАЧЕНИЕ	НАИМЕНОВАНИЕ	КОЛ.	ПРИМЕЧАНИЕ
				ДОКУМЕНТАЦИЯ		
А3			1.030.1-1.1-1 24СБ	СБОРОЧНЫЙ ЧЕРТЕЖ		
А3			1.030.1-1.1-1 00Д1	УЗЛЫ ОПАЛУБОЧНЫЕ		
А3			1.030.1-1.1-1 00РС	ВЕДОМОСТЬ РАСХОДА СТАЛИ НА ЭЛЕМЕНТ		
А3			1.030.1-1.1-1 00ТО	ТЕХНИЧЕСКОЕ ОПИСАНИЕ		
			ПЕРЕМЕННЫЕ ДАННЫЕ	ДЛЯ ИСПОЛНЕНИЙ:		
				1.030.1-1.1-1 24 ПС 63.9.2,5-2.Л-2.		
				СБОРОЧНЫЕ ЕДИНИЦЫ		
А4	1		1.030.1-1.1-2 11	КАРКАС ПРОСТРАНСТВ. КП 63.9.2,5-2	1	
				МАТЕРИАЛЫ		
	2			БЕТОН ЛЕГКИЙ М50		1.19М3
	3			РАСТВОР ЦЕМЕНТНЫЙ М100		0.11М3
	4			РАСТВОР ЦЕМЕНТНЫЙ М50		0.08М3
				1.030.1-1.1-1 24-01 ПС 63.9.2,5-4.Л-2.		
				СБОРОЧНЫЕ ЕДИНИЦЫ		
А4	1		1.030.1-1.1-2 11-01	КАРКАС ПРОСТРАНСТВ. КП 63.9.2,5-4	1	
				МАТЕРИАЛЫ		
	2			БЕТОН ЛЕГКИЙ М50		1.19М3
	3			РАСТВОР ЦЕМЕНТНЫЙ М100		0.11М3
	4			РАСТВОР ЦЕМЕНТНЫЙ М50		0.08М3
				1.030.1-1.1-1 24-02 ПС 63.9.2,5-6.Л-2.		
				СБОРОЧНЫЕ ЕДИНИЦЫ		
А4	1		1.030.1-1.1-2 11-02	КАРКАС ПРОСТРАНСТВ. КП 63.9.2,5-6	1	

ЭПВЦ КиевЗНИИЭП | ОПЕРАТОР ТЛП КОРТ | СКАЛА Вокса

ВЗАМ.ИНВ.№ | ПОДПИСЬ И ДАТА | ИНВ.№ ПОДЛ.

НАЧ.ОТД.	БОРИСЕНКО	
Н.КОНТР.	МАЛАЧЕВСКИЙ	
ГЛ.СПЕЦ.	КОВАЛЬЧУК	
ПРОВЕРИЛ	ЯКИМЧУК	
РАЗРАБ.	ЯРЕМИШИН	

1.030.1-1.1-1 24

ПАНЕЛЬ ПС 63.9,

ПС 63.12, ПС 63.18

СТАДИЯ	ЛИСТ	ЛИСТОВ
Р	1	5

ГОСГРАЖДАНСТРОЙ
КиевЗНИИЭП

ФОРМАТ А4

ФОРМАТ	ЗОНА	ПОЗ.	ОБОЗНАЧЕНИЕ	НАИМЕНОВАНИЕ	КОЛ	ПРИМЕЧАНИЕ
				МАТЕРИАЛЫ		
		2		БЕТОН ЛЕГКИЙ М50		1.19М3
		3		РАСТВОР ЦЕМЕНТНЫЙ М100		0.11М3
		4		РАСТВОР ЦЕМЕНТНЫЙ М50		0.08М3
				1.030.1-1.1-1 24-03 ПС 63.12.2,5-3.Л-2.		
				СБОРОЧНЫЕ ЕДИНИЦЫ		
А4	1		1.030.1-1.1-2 11-03	КАРКАС ПРОСТРАНСТВ. КП 63.12.2,5-3	1	
				МАТЕРИАЛЫ		
		2		БЕТОН ЛЕГКИЙ М50		1.60М3
		3		РАСТВОР ЦЕМЕНТНЫЙ М100		0.15М3
		4		РАСТВОР ЦЕМЕНТНЫЙ М50		0.11М3
				1.030.1-1.1-1 24-04 ПС 63.12.2,5-5.Л-2.		
				СБОРОЧНЫЕ ЕДИНИЦЫ		
А4	1		1.030.1-1.1-2 11-04	КАРКАС ПРОСТРАНСТВ. КП 63.12.2,5-5	1	
				МАТЕРИАЛЫ		
		2		БЕТОН ЛЕГКИЙ М50		1.60М3
		3		РАСТВОР ЦЕМЕНТНЫЙ М100		0.15М3
		4		РАСТВОР ЦЕМЕНТНЫЙ М50		0.11М3
				1.030.1-1.1-1 24-05 ПС 63.12.2,5-6.Л-2.		
				СБОРОЧНЫЕ ЕДИНИЦЫ		
А4	1		1.030.1-1.1-2 11-05	КАРКАС ПРОСТРАНСТВ. КП 63.12.2,5-6	1	
				МАТЕРИАЛЫ		
		2		БЕТОН ЛЕГКИЙ М50		1.60М3
		3		РАСТВОР ЦЕМЕНТНЫЙ М100		0.15М3
		4		РАСТВОР ЦЕМЕНТНЫЙ М50		0.11М3
				1.030.1-1.1-1 24-06 ПС 63.18.2,5-2.Л-2.		

ЭПВЦ КиевЗНИИЭП | ОПЕРАТОР ТЛП КОРТ | СКАЛА Вокса

ВЗАМ.ИНВ.№ | ПОДПИСЬ И ДАТА | ИНВ.№ ПОДЛ.

1.030.1-1.1-1 24

Пан

ФОРМАТ	ЗОНА	ПОЗ.	ОБОЗНАЧЕНИЕ	НАИМЕНОВАНИЕ	КОЛ	ПРИМЕЧАНИЕ
				СБОРОЧНЫЕ ЕДИНИЦЫ		
A4		1	1.030.1-1.1-2 11-06	КАРКАС ПРОСТРАНСТВ. КП 63.18.2,5-2	1	
				МАТЕРИАЛЫ		
		2		БЕТОН ЛЕГКИЙ М50		2.41М3
		3		РАСТВОР ЦЕМЕНТНЫЙ М100		0.22М3
		4		РАСТВОР ЦЕМЕНТНЫЙ М50		0.17М3
				1.030.1-1.1-1 24-07 ПС 63.18.2,5-4.Л-2.		
				СБОРОЧНЫЕ ЕДИНИЦЫ		
A4		1	1.030.1-1.1-2 11-07	КАРКАС ПРОСТРАНСТВ. КП 63.18.2,5-4	1	
				МАТЕРИАЛЫ		
		2		БЕТОН ЛЕГКИЙ М50		2.41М3
		3		РАСТВОР ЦЕМЕНТНЫЙ М100		0.22М3
		4		РАСТВОР ЦЕМЕНТНЫЙ М50		0.17М3
				1.030.1-1.1-1 24-08 ПС 63.18.2,5-6.Л-2.		
				СБОРОЧНЫЕ ЕДИНИЦЫ		
A4		1	1.030.1-1.1-2 11-08	КАРКАС ПРОСТРАНСТВ. КП 63.18.2,5-6	1	
				МАТЕРИАЛЫ		
		2		БЕТОН ЛЕГКИЙ М50		2.41М3
		3		РАСТВОР ЦЕМЕНТНЫЙ М100		0.22М3
		4		РАСТВОР ЦЕМЕНТНЫЙ М50		0.17М3
				1.030.1-1.1-1 24-09 ПС 63.9.2,5-2.Я-2.		
				СБОРОЧНЫЕ ЕДИНИЦЫ		
A4		1	1.030.1-1.1-2 11	КАРКАС ПРОСТРАНСТВ. КП 63.9.2,5-2	1	
				МАТЕРИАЛЫ		
		2		БЕТОН ЯЧЕИСТЫЙ М35		1.39М3

ФОРМАТ	ЗОНА	ПОЗ.	ОБОЗНАЧЕНИЕ	НАИМЕНОВАНИЕ	КОЛ	ПРИМЕЧАНИЕ
				1.030.1-1.1-1 24-10 ПС 63.9.2,5-4.Я-2.		
				СБОРОЧНЫЕ ЕДИНИЦЫ		
A4		1	1.030.1-1.1-2 11-01	КАРКАС ПРОСТРАНСТВ. КП 63.9.2,5-4	1	
				МАТЕРИАЛЫ		
		2		БЕТОН ЯЧЕИСТЫЙ М35		1.39М3
				1.030.1-1.1-1 24-11 ПС 63.9.2,5-6.Я-2.		
				СБОРОЧНЫЕ ЕДИНИЦЫ		
A4		1	1.030.1-1.1-2 11-02	КАРКАС ПРОСТРАНСТВ. КП 63.9.2,5-6	1	
				МАТЕРИАЛЫ		
		2		БЕТОН ЯЧЕИСТЫЙ М35		1.39М3
				1.030.1-1.1-1 24-12 ПС 63.12.2,5-3.Я-2.		
				СБОРОЧНЫЕ ЕДИНИЦЫ		
A4		1	1.030.1-1.1-2 11-03	КАРКАС ПРОСТРАНСТВ. КП 63.12.2,5-3	1	
				МАТЕРИАЛЫ		
		2		БЕТОН ЯЧЕИСТЫЙ М35		1.86М3
				1.030.1-1.1-1 24-13 ПС 63.12.2,5-5.Я-2.		
				СБОРОЧНЫЕ ЕДИНИЦЫ		
A4		1	1.030.1-1.1-2 11-04	КАРКАС ПРОСТРАНСТВ. КП 63.12.2,5-5	1	
				МАТЕРИАЛЫ		
		2		БЕТОН ЯЧЕИСТЫЙ М35		1.86М3
				1.030.1-1.1-1 24-14 ПС 63.12.2,5-6.Я-2.		

ЭПВЦ Киев ЗНИИЭП | ОПЕРАТОР ТЛП КОРТ | СКАЛА Векам | ВЗАМ ИНВ № | ПОДПИСЬ И ДАТА | ИНВ № ПОДЛ

ФОРМАТ	ЗОНА	ПОЗ.	ОБОЗНАЧЕНИЕ	НАИМЕНОВАНИЕ	КОЛ	ПРИМЕЧАНИЕ
				СБОРОЧНЫЕ ЕДИНИЦЫ		
А4		1	1.030.1-1.1-2 11-05	КАРКАС ПРОСТРАНСТВ. КП 63.12.2,5-6	1	
				МАТЕРИАЛЫ		
		2		БЕТОН ЯЧЕИСТЫЙ М35		1.86М3
				1.030.1-1.1-1 24-15 ПС 63.18.2,5-2.Я-2.		
				СБОРОЧНЫЕ ЕДИНИЦЫ		
А4		1	1.030.1-1.1-2 11-06	КАРКАС ПРОСТРАНСТВ. КП 63.18.2,5-2	1	
				МАТЕРИАЛЫ		
		2		БЕТОН ЯЧЕИСТЫЙ М35		2.80М3
				1.030.1-1.1-1 24-16 ПС 63.18.2,5-4.Я-2.		
				СБОРОЧНЫЕ ЕДИНИЦЫ		
А4		1	1.030.1-1.1-2 11-07	КАРКАС ПРОСТРАНСТВ. КП 63.18.2,5-4	1	
				МАТЕРИАЛЫ		
		2		БЕТОН ЯЧЕИСТЫЙ М35		2.80М3
				1.030.1-1.1-1 24-17 ПС 63.18.2,5-6.Я-2.		
				СБОРОЧНЫЕ ЕДИНИЦЫ		
А4		1	1.030.1-1.1-2 11-08	КАРКАС ПРОСТРАНСТВ. КП 63.18.2,5-6	1	
				МАТЕРИАЛЫ		
		2		БЕТОН ЯЧЕИСТЫЙ М35		2.80М3

СКАЛА вскал

ОПЕРАТОР ТЛП КОРТ

ЭПВЦ Киев ЗНИИЭП

ВЗАМ ИНВ №

ПОДПИСЬ И ДАТА

№ ПОДЛ

1.030.1-1.1-1 24

ЛИСТ 5

ФОРМАТ	ЗОНА	ПОЗ.	ОБОЗНАЧЕНИЕ	НАИМЕНОВАНИЕ	КОЛ	ПРИМЕЧАНИЕ

ОПЕРАТОР ТЛП КОРТ

ЭПВЦ Киев ЗНИИЭП

ВЗАМ ИНВ №

ПОДПИСЬ И ДАТА

№ ПОДЛ

ЛИСТ

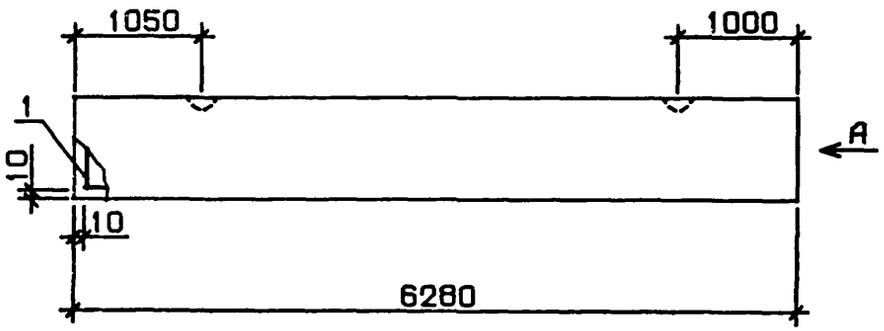

ВИД А

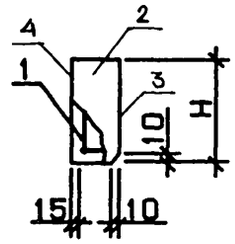

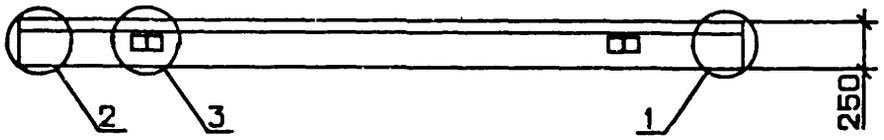

ОБОЗНАЧЕНИЕ	МАРКА	Н, ММ	МАССА, Т
1.030.1-1.1-1 24	ПС 63.9.2,5-2.Л-2.	885	2.12
-01	ПС 63.9.2,5-4.Л-2.	885	2.13
-02	ПС 63.9.2,5-6.Л-2.	885	2.14
-03	ПС 63.12.2,5-3.Л-2.	1185	2.84
-04	ПС 63.12.2,5-5.Л-2.	1185	2.85
-05	ПС 63.12.2,5-6.Л-2.	1185	2.86
-06	ПС 63.18.2,5-2.Л-2.	1785	4.28
-07	ПС 63.18.2,5-4.Л-2.	1785	4.29
-08	ПС 63.18.2,5-6.Л-2.	1785	4.30
-09	ПС 63.9.2,5-2.Я-2.	885	1.40
-10	ПС 63.9.2,5-4.Я-2.	885	1.42
-11	ПС 63.9.2,5-6.Я-2.	885	1.43
-12	ПС 63.12.2,5-3.Я-2.	1185	1.88
-13	ПС 63.12.2,5-5.Я-2.	1185	1.89
-14	ПС 63.12.2,5-6.Я-2.	1185	1.90
-15	ПС 63.18.2,5-2.Я-2.	1785	2.83
-16	ПС 63.18.2,5-4.Я-2.	1785	2.84
-17	ПС 63.18.2,5-6.Я-2.	1785	2.86

УЗЛЫ 1,2,3 СМ. 1.030.1-1.1-1 00Д1, ЛИСТ 1

НАЧ.ОТД.	БОРИСЕНКО		
Н.КОНТР	МАЛАЧЕВСКИЙ		
ГЛ.СПЕЦ.	КОВАЛЬЧУК		
ПРОВЕРИЛ	ЯКИМЧУК		
РАЗРАБ.	ЯРЕМЧИШИН		

1.030.1-1.1-1 24СБ

ПАНЕЛЬ ПС 63.9,
ПС 63.12,
ПС 63.18
СБОРОЧНЫЙ ЧЕРТЕЖ

СТАДИЯ	МАССА	МАСШТАБ
Р	СМ ТАБЛ	
ЛИСТ	ЛИСТОВ 1	

ГОСГРАЖДАНСТРОЙ
КиевЗНИИЭП

ЭПВЦ Киев ЗНИИЭП | ОПЕРАТОР ТЛП КОРТ | СКАЛА Вскал

ИНВ.№ ПОДЛ | ПОДПИСЬ И ДАТА | ВЗАМ ИНВ №

19944-01 111

ФОРМАТ А3

ФОРМАТ	ЗОНА	ПОЗ	ОБОЗНАЧЕНИЕ	НАИМЕНОВАНИЕ	КОЛ.	ПРИМЕЧАНИЕ
				ДОКУМЕНТАЦИЯ		
А4			1.030.1-1.1-1 25СБ	СБОРОЧНЫЙ ЧЕРТЕЖ		
А3			1.030.1-1.1-1 00Д1	УЗЛЫ ОПАЛУБОЧНЫЕ		
А3			1.030.1-1.1-1 00ВС	ВЕДОМОСТЬ РАСХОДА СТАЛИ НА ЭЛЕМЕНТ		
А3			1.030.1-1.1-1 00ТО	ТЕХНИЧЕСКОЕ ОПИСАНИЕ		
			ПЕРЕМЕННЫЕ ДАННЫЕ	ДЛЯ ИСПОЛНЕНИЙ:		
				1.030.1-1.1-1 25 ПС 63,5.9.3,0-6.Л-2.		
				СБОРОЧНЫЕ ЕДИНИЦЫ		
А4	1		1.030.1-1.1-2 12	КАРКАС ПРОСТРАНСТВ. КП 63,5.9.3,0-6	1	
				МАТЕРИАЛЫ		
	2			БЕТОН ЛЕГКИЙ М50		1.48М3
	3			РАСТВОР ЦЕМЕНТНЫЙ М100		0.11М3
	4			РАСТВОР ЦЕМЕНТНЫЙ М50		0.08М3
				1.030.1-1.1-1 25-01 ПС 63,5.12.3,0-3.Л-2.		
				СБОРОЧНЫЕ ЕДИНИЦЫ		
А4	1		1.030.1-1.1-2 12-01	КАРКАС ПРОСТРАНСТВ. КП 63,5.12.3,0-3	1	
				МАТЕРИАЛЫ		
	2			БЕТОН ЛЕГКИЙ М50		1.99М3
	3			РАСТВОР ЦЕМЕНТНЫЙ М100		0.15М3
	4			РАСТВОР ЦЕМЕНТНЫЙ М50		0.11М3
				1.030.1-1.1-1 25-02 ПС 63,5.12.3,0-6.Л-2.		
				СБОРОЧНЫЕ ЕДИНИЦЫ		
А4	1		1.030.1-1.1-2 12-02	КАРКАС ПРОСТРАНСТВ. КП 63,5.12.3,0-6	1	

ЭПВЦ КиевЗНИИЭП | ОПЕРАТОР ТЛП КОРТ | СКАЛА Веха

ВЗАМ.ИНВ.№ | ПОДПИСЬ И ДАТА | ИНВ.№ ПОДЛ

НАЧ.ОТД.	БОРИСЕНКО	
Н.КОНТР.	МАЛАЧЕВСКИЙ	
ГЛ.СПЕЦ.	КОВАЛЬЧУК	
ПРОВЕРИЛ	ЯКИМЧУК	
РАЗРАБ.	ЯРЕМЧИШИН	

1.030.1-1.1-1 25

ПАНЕЛЬ ПС 63,5.9,

ПС 63,5.12, ПС 63,5.18.

СТАДИЯ	ЛИСТ	ЛИСТОВ
Р	1	3

ГОСГРАЖДАНСТРОЙ
КиевЗНИИЭП

ФОРМАТ А4

ФОРМАТ	ЗОНА	ПОЗ.	ОБОЗНАЧЕНИЕ	НАИМЕНОВАНИЕ	КОЛ	ПРИМЕЧАНИЕ
				МАТЕРИАЛЫ		
		2		БЕТОН ЛЕГКИЙ М50		1.99М3
		3		РАСТВОР ЦЕМЕНТНЫЙ М100		0.15М3
		4		РАСТВОР ЦЕМЕНТНЫЙ М50		0.11М3
				1.030.1-1.1-1 25-03 ПС 63,5.18.3,0-2.Л-2.		
				СБОРОЧНЫЕ ЕДИНИЦЫ		
А4	1		1.030.1-1.1-2 12-03	КАРКАС ПРОСТРАНСТВ. КП 63,5.18.3,0-2	1	
				МАТЕРИАЛЫ		
		2		БЕТОН ЛЕГКИЙ М50		2.99М3
		3		РАСТВОР ЦЕМЕНТНЫЙ М100		0.23М3
		4		РАСТВОР ЦЕМЕНТНЫЙ М50		0.17М3
				1.030.1-1.1-1 25-04 ПС 63,5.18.3,0-6.Л-2.		
				СБОРОЧНЫЕ ЕДИНИЦЫ		
А4	1		1.030.1-1.1-2 12-04	КАРКАС ПРОСТРАНСТВ. КП 63,5.18.3,0-6	1	
				МАТЕРИАЛЫ		
		2		БЕТОН ЛЕГКИЙ М50		2.99М3
		3		РАСТВОР ЦЕМЕНТНЫЙ М100		0.23М3
		4		РАСТВОР ЦЕМЕНТНЫЙ М50		0.17М3
				1.030.1-1.1-1 25-05 ПС 63,5.9.3,0-6.Я-2.		
				СБОРОЧНЫЕ ЕДИНИЦЫ		
А4	1		1.030.1-1.1-2 12	КАРКАС ПРОСТРАНСТВ. КП 63,5.9.3,0-6	1	
				МАТЕРИАЛЫ		
		2		БЕТОН ЯЧЕИСТЫЙ М35		1.68М3
				1.030.1-1.1-1 25-06 ПС 63,5.12.3,0-3.Я-2.		
				СБОРОЧНЫЕ ЕДИНИЦЫ		

ЭПВЦ КиевЗНИИЭП | ОПЕРАТОР ТЛП КОРТ | СКАЛА Веха

ВЗАМ.ИНВ.№ | ПОДПИСЬ И ДАТА | ВНВ.№ ПОДЛ

1.030.1-1.1-1 25

ЛИСТ 2

ФОРМАТ	ЗОНА	ПОЗ.	ОБОЗНАЧЕНИЕ	НАИМЕНОВАНИЕ	КОЛ	ПРИМЕЧАНИЕ
А4		1	1.030.1-1.1-2 12-01	КАРКАС ПРОСТРАНСТВ. КП 63,5.12.3,0-3	1	
				МАТЕРИАЛЫ		
		2		БЕТОН ЯЧЕИСТЫЙ М35		2.25М3
				1.030.1-1.1-1 25-07 ПС 63,5.12.3,0-6.Я-2.		
				СБОРОЧНЫЕ ЕДИНИЦЫ		
А4		1	1.030.1-1.1-2 12-02	КАРКАС ПРОСТРАНСТВ. КП 63,5.12.3,0-6	1	
				МАТЕРИАЛЫ		
		2		БЕТОН ЯЧЕИСТЫЙ М35		2.25М3
				1.030.1-1.1-1 25-08 ПС 63,5.18.3,0-2.Я-2.		
				СБОРОЧНЫЕ ЕДИНИЦЫ		
А4		1	1.030.1-1.1-2 12-03	КАРКАС ПРОСТРАНСТВ. КП 63,5.18.3,0-2	1	
				МАТЕРИАЛЫ		
		2		БЕТОН ЯЧЕИСТЫЙ М35		3.39М3
				1.030.1-1.1-1 25-09 ПС 63,5.18.3,0-6.Я-2.		
				СБОРОЧНЫЕ ЕДИНИЦЫ		
А4		1	1.030.1-1.1-2 12-04	КАРКАС ПРОСТРАНСТВ. КП 63,5.18.3,0-6	1	
				МАТЕРИАЛЫ		
		2		БЕТОН ЯЧЕИСТЫЙ М35		3.39М3

1.030.1-1.1-1 25 — ЛИСТ 3

СКАЛА — ОПЕРАТОР ТЛП КОРТ — ЭПВЦ Киев ЗНИИЭП — ВЗАМ ИНВ № — ПОДПИСЬ И ДАТА — ИНВ № ПОДЛ

ФОРМАТ А4

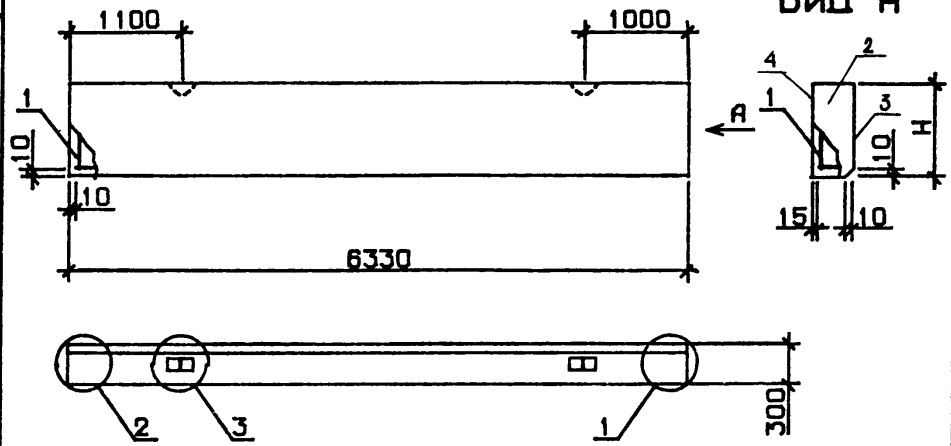

УЗЛЫ 1,2,3 СМ. 1.030.1-1.1-1 Д1 ЛИСТ

ОБОЗНАЧЕНИЕ	МАРКА	Н, ММ	МАССА, Т
1.030.1-1.1-1 25	ПС 63,5.9.3,0-6.Л-2.	885	2.54
-01	ПС 63,5.12.3,0-3.Л-2.	1185	3.43
-02	ПС 63,5.12.3,0-6.Л-2.	1185	3.44
-03	ПС 63,5.18.3,0-2.Л-2.	1785	5.12
-04	ПС 63,5.18.3,0-6.Л-2.	1785	5.13
-05	ПС 63,5.9.3,0-6.Я-2.	885	1.71
-06	ПС 63,5.12.3,0-3.Я-2.	1185	2.27
-07	ПС 63,5.12.3,0-6.Я-2.	1185	2.28
-08	ПС 63,5.18.3,0-2.Я-2.	1785	3.42
-09	ПС 63,5.18.3,0-6.Я-2.	1785	3.43

1.030.1-1.1-1 25СБ

ПАНЕЛЬ ПС 63,5.9, ПС 63,5.12, ПС 63,5.18 СБОРОЧНЫЙ ЧЕРТЕЖ

СТАДИЯ	МАССА	МАСШТАБ
Р	СМ ТАБЛ	

ЛИСТ — ЛИСТОВ 1

НАЧ.ОТД.	БОРИСЕНКО	
Н.КОНТР	МАЛАЧЕВСКИЙ	
ГЛ.СПЕЦ	КОВАЛЬЧУК	
ПРОВЕРИЛ	ЯКИМЧУК	
РАЗРАБ.	ЯРЕМЧИШИН	

ГОСГРАЖДАНСТРОЙ КиевЗНИИЭП

СКАЛА — ОПЕРАТОР ТЛП КОРТ — ЭПВЦ КиевЗНИИЭП — ВЗАМ ИНВ № — ПОДПИСЬ И ДАТА — ИНВ № ПОДЛ

19944-01 112

ФОРМАТ	ЗОНА	ПОЗ.	ОБОЗНАЧЕНИЕ	НАИМЕНОВАНИЕ	КОЛ.	ПРИМЕЧАНИЕ
				ДОКУМЕНТАЦИЯ		
А4			1.030.1-1.1-1 26СВ	СВОРОЧНЫЙ ЧЕРТЕЖ		
А3			1.030.1-1.1-1 00Д1	УЗЛЫ ОПАЛУБОЧНЫЕ		
А3			1.030.1-1.1-1 00РС	ВЕДОМОСТЬ РАСХОДА СТАЛИ НА ЭЛЕМЕНТ		
А3			1.030.1-1.1-1 00ТО	ТЕХНИЧЕСКОЕ ОПИСАНИЕ		
			ПЕРЕМЕННЫЕ ДАННЫЕ	ДЛЯ ИСПОЛНЕНИЙ:		
				1.030.1-1.1-1 26 ПС 64.9.3,5-6.Л-2.		
				СВОРОЧНЫЕ ЕДИНИЦЫ		
А4	1		1.030.1-1.1-2 13	КАРКАС ПРОСТРАНСТВ. КП 64.9.3,5-6	1	
				МАТЕРИАЛЫ		
	2			БЕТОН ЛЕГКИЙ М50		1.78М3
	3			РАСТВОР ЦЕМЕНТНЫЙ М100		0.11М3
	4			РАСТВОР ЦЕМЕНТНЫЙ М50		0.09М3
				1.030.1-1.1-1 26-01 ПС 64.12.3,5-6.Л-2.		
				СВОРОЧНЫЕ ЕДИНИЦЫ		
А4	1		1.030.1-1.1-2 13-01	КАРКАС ПРОСТРАНСТВ. КП 64.12.3,5-6	1	
				МАТЕРИАЛЫ		
	2			БЕТОН ЛЕГКИЙ М50		2.38М3
	3			РАСТВОР ЦЕМЕНТНЫЙ М100		0.15М3
	4			РАСТВОР ЦЕМЕНТНЫЙ М50		0.11М3
				1.030.1-1.1-1 26-02 ПС 64.18.3,5-6.Л-2.		
				СВОРОЧНЫЕ ЕДИНИЦЫ		
А4	1		1.030.1-1.1-2 13-02	КАРКАС ПРОСТРАНСТВ. КП 64.18.3,5-6	1	

ЭПВЦ КиевЗНИИЭП | ОПЕРАТОР ТЛП КОРТ | СКАЛА

ИНВ.№ ПОДЛ. | ПОДПИСЬ И ДАТА | ВЗАМ.ИНВ.№

1.030.1-1.1-1 26

НАЧ.ОТД.	БОРИСЕНКО	
Н.КОНТР.	МАЛАЧЕВСКИЙ	
ГЛ.СПЕЦ.	КОВАЛЬЧУК	
ПРОВЕРИЛ	ЯКИМЧУК	
РАЗРАБ.	ЯРЕМЧИШИН	

ПАНЕЛЬ ПС 64.9,

ПС 64.12, ПС 64.18

СТАДИЯ	ЛИСТ	ЛИСТОВ
Р	1	2

ГОСГРАЖДАНСТРОЙ
КиевЗНИИЭП

ФОРМАТ А4

ФОРМАТ	ЗОНА	ПОЗ.	ОБОЗНАЧЕНИЕ	НАИМЕНОВАНИЕ	КОЛ.	ПРИМЕЧАНИЕ
				МАТЕРИАЛЫ		
		2		БЕТОН ЛЕГКИЙ М50		3.59М3
		3		РАСТВОР ЦЕМЕНТНЫЙ М100		0.23М3
		4		РАСТВОР ЦЕМЕНТНЫЙ М50		0.17М3

ЭПВЦ КиевЗНИИЭП | ОПЕРАТОР ТЛП КОРТ | СКАЛА

ИНВ.№ ПОДЛ. | ПОДПИСЬ И ДАТА | ВЗАМ.ИНВ.№

1.030.1-1.1-1 26

ЛИСТ 2

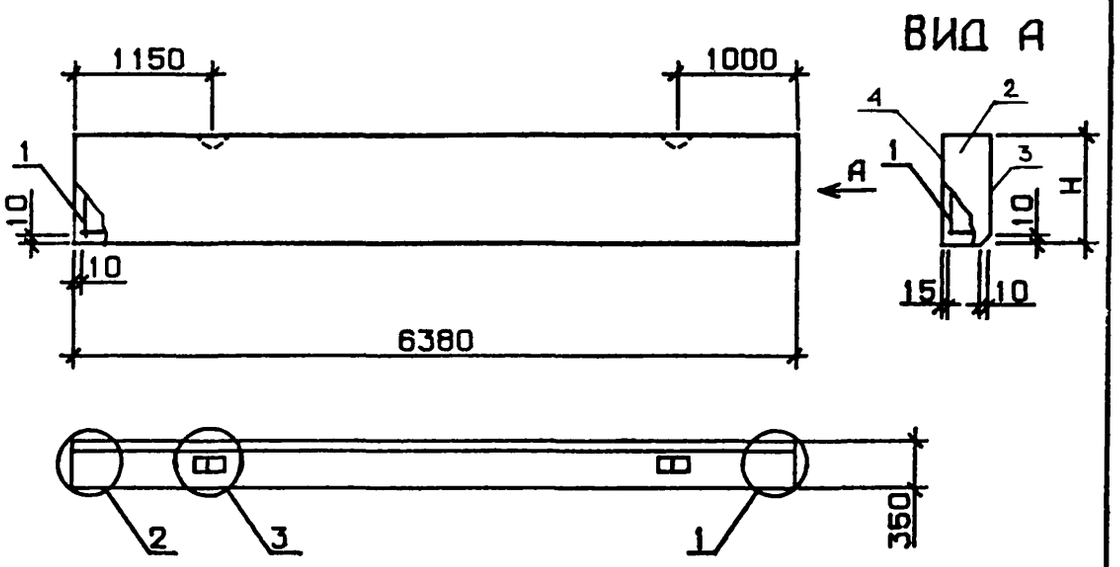

УЗЛЫ 1,2,3 СМ. 1.030.1-1.1-1 00Д1, ЛИСТ 1

ОБОЗНАЧЕНИЕ	МАРКА	Н, ММ	МАССА, Т
1.030.1-1.1-1 26	ПС 64.9.3,5-6.Л-2.	885	2.96
-01	ПС 64.12.3,5-6.Л-2.	1185	3.96
-02	ПС 64.18.3,5-6.Л-2.	1785	5.97

ВЗАМ. ИНВ.№

ПОДПИСЬ И ДАТА

ИНВ.№ ПОДЛ

НАЧ.ОТД.	БОРИСЕНКО	
Н.КОНТР.	МАЛАЧЕВСКИЙ	
ГЛ.СПЕЦ.	КОВАЛЬЧУК	
ПРОВЕРИЛ	ЯКИМЧУК	
РАЗРАБ.	ЯРЕМЧИШИН	

1.030.1-1.1-1 26СБ

ПАНЕЛЬ ПС 64.9, ПС 64.12, ПС 64.18
СБОРОЧНЫЙ ЧЕРТЕЖ

СТАДИЯ	МАССА	МАСШТАБ
Р	СМ ТАБЛ	

ЛИСТ | ЛИСТОВ 1

ГОСГРАЖДАНСТРОЙ
КиевЗНИИЭП

ФОРМАТ А4

ЭПВЦ КиевЗНИИЭП
ОПЕРАТОР ТЛП КОРТ

ВЗАМ ИНВ №

ПОДП И ДАТА

ИНВ № ПОДЛ

ЛИСТ

ФОРМАТ	ЗОНА	ПОЗ.	ОБОЗНАЧЕНИЕ	НАИМЕНОВАНИЕ	КОЛ	ПРИМЕЧАНИЕ
				ДОКУМЕНТАЦИЯ		
А3			1.030.1-1.1-1 27СБ	СБОРОЧНЫЙ ЧЕРТЕЖ		
А3			1.030.1-1.1-1 00Д1	УЗЛЫ ОПАЛУБОЧНЫЕ		
А3			1.030.1-1.1-1 00РС	ВЕДОМОСТЬ РАСХОДА СТАЛИ НА ЭЛЕМЕНТ		
А3			1.030.1-1.1-1 00ТО	ТЕХНИЧЕСКОЕ ОПИСАНИЕ		
			ПЕРЕМЕННЫЕ ДАННЫЕ	ДЛЯ ИСПОЛНЕНИЙ:		
				1.030.1-1.1-1 27 ПС 65.9.2,0-2.Л-2.		
				СБОРОЧНЫЕ ЕДИНИЦЫ		
А4	1	1.030.1-1.1-2 14		КАРКАС ПРОСТРАНСТВ. КП 65.9.2,0-2	1	
				МАТЕРИАЛЫ		
	2			БЕТОН ЛЕГКИЙ М50		0.95М3
	3			РАСТВОР ЦЕМЕНТНЫЙ М100		0.11М3
	4			РАСТВОР ЦЕМЕНТНЫЙ М50		0.09М3
				1.030.1-1.1-1 27-01 ПС 65.9.2,0-4.Л-2.		
				СБОРОЧНЫЕ ЕДИНИЦЫ		
А4	1	1.030.1-1.1-2 14-01		КАРКАС ПРОСТРАНСТВ. КП 65.9.2,0-4	1	
				МАТЕРИАЛЫ		
	2			БЕТОН ЛЕГКИЙ М50		0.95М3
	3			РАСТВОР ЦЕМЕНТНЫЙ М100		0.11М3
	4			РАСТВОР ЦЕМЕНТНЫЙ М50		0.09М3
				1.030.1-1.1-1 27-02 ПС 65.9.2,0-6.Л-2.		
				СБОРОЧНЫЕ ЕДИНИЦЫ		
А4	1	1.030.1-1.1-2 14-02		КАРКАС ПРОСТРАНСТВ. КП 65.9.2,0-6	1	

ЭПВЦ КиевЗНИИЭП | ОПЕРАТОР ТЛП КОРТ | СКАЛА Весна

ВЗАМ.ИНВ № | ПОДПИСЬ И ДАТА | ИНВ № ПОДЛ

НАЧ ОТД	БОРИСЕНКО		
Н КОНТР	МАЛАЧЕВСКИЙ		
ГЛ СПЕЦ	КОВАЛЬЧУК		
ПРОВЕРИЛ	ЯКИМЧУК		
РАЗРАБ	ЯРЕМЧИШИН		

1.030.1-1.1-1 27

ПАНЕЛЬ ПС 65.9,

ПС 65.12, ПС 65.18

СТАДИЯ	ЛИСТ	ЛИСТОВ
Р	1	6

ГОСГРАЖДАНСТРОЙ КиевЗНИИЭП

ФОРМАТ А4

ФОРМАТ	ЗОНА	ПОЗ.	ОБОЗНАЧЕНИЕ	НАИМЕНОВАНИЕ	КОЛ	ПРИМЕЧАНИЕ
				МАТЕРИАЛЫ		
	2			БЕТОН ЛЕГКИЙ М50		0.95М3
	3			РАСТВОР ЦЕМЕНТНЫЙ М100		0.11М3
	4			РАСТВОР ЦЕМЕНТНЫЙ М50		0.09М3
				1.030.1-1.1-1 27-03 ПС 65.12.2,0-2.Л-2.		
				СБОРОЧНЫЕ ЕДИНИЦЫ		
А4	1	1.030.1-1.1-2 14-03		КАРКАС ПРОСТРАНСТВ. КП 65.12.2,0-2	1	
				МАТЕРИАЛЫ		
	2			БЕТОН ЛЕГКИЙ М50		1.27М3
	3			РАСТВОР ЦЕМЕНТНЫЙ М100		0.15М3
	4			РАСТВОР ЦЕМЕНТНЫЙ М50		0.11М3
				1.030.1-1.1-1 27-04 ПС 65.12.2,0-4.Л-2.		
				СБОРОЧНЫЕ ЕДИНИЦЫ		
А4	1	1.030.1-1.1-2 14-04		КАРКАС ПРОСТРАНСТВ. КП 65.12.2,0-4	1	
				МАТЕРИАЛЫ		
	2			БЕТОН ЛЕГКИЙ М50		1.27М3
	3			РАСТВОР ЦЕМЕНТНЫЙ М100		0.15М3
	4			РАСТВОР ЦЕМЕНТНЫЙ М50		0.11М3
				1.030.1-1.1-1 27-05 ПС 65.12.2,0-6.Л-2.		
				СБОРОЧНЫЕ ЕДИНИЦЫ		
А4	1	1.030.1-1.1-2 14-05		КАРКАС ПРОСТРАНСТВ. КП 65.12.2,0-6	1	
				МАТЕРИАЛЫ		
	2			БЕТОН ЛЕГКИЙ М50		1.27М3
	3			РАСТВОР ЦЕМЕНТНЫЙ М100		0.15М3
	4			РАСТВОР ЦЕМЕНТНЫЙ М50		0.11М3
				1.030.1-1.1-1 27-06 ПС 65.18.2,0-1.Л-2.		

ЭПВЦ КиевЗНИИЭП | ОПЕРАТОР ТЛП КОРТ | СКАЛА Весна

ВЗАМ.ИНВ № | ПОДПИСЬ И ДАТА | ИНВ № ПОДЛ

1.030.1-1.1-1 27

ЛИСТ 2

ФОРМАТ А4

ФОРМАТ	ЗОНА	ПОЗ.	ОБОЗНАЧЕНИЕ	НАИМЕНОВАНИЕ	КОЛ	ПРИМЕЧАНИЕ
				СБОРОЧНЫЕ ЕДИНИЦЫ		
A4		1	1.030.1-1.1-2 14-06	КАРКАС ПРОСТРАНСТВ. КП 65.18.2,0-1	1	
				МАТЕРИАЛЫ		
		2		БЕТОН ЛЕГКИЙ М50		1.91М3
		3		РАСТВОР ЦЕМЕНТНЫЙ М100		0.23М3
		4		РАСТВОР ЦЕМЕНТНЫЙ М50		0.18М3
				1.030.1-1.1-1 27-07 ПС 65.18.2,0-3.Л-2.		
				СБОРОЧНЫЕ ЕДИНИЦЫ		
A4		1	1.030.1-1.1-2 14-07	КАРКАС ПРОСТРАНСТВ. КП 65.18.2,0-3	1	
				МАТЕРИАЛЫ		
		2		БЕТОН ЛЕГКИЙ М50		1.91М3
		3		РАСТВОР ЦЕМЕНТНЫЙ М100		0.23М3
		4		РАСТВОР ЦЕМЕНТНЫЙ М50		0.18М3
				1.030.1-1.1-1 27-08 ПС 65.18.2,0-4.Л-2.		
				СБОРОЧНЫЕ ЕДИНИЦЫ		
A4		1	1.030.1-1.1-2 14-08	КАРКАС ПРОСТРАНСТВ. КП 65.18.2,0-4	1	
				МАТЕРИАЛЫ		
		2		БЕТОН ЛЕГКИЙ М50		1.91М3
		3		РАСТВОР ЦЕМЕНТНЫЙ М100		0.23М3
		4		РАСТВОР ЦЕМЕНТНЫЙ М50		0.18М3
				1.030.1-1.1-1 27-09 ПС 65.18.2,0-5.Л-2.		
				СБОРОЧНЫЕ ЕДИНИЦЫ		
A4		1	1.030.1-1.1-2 14-09	КАРКАС ПРОСТРАНСТВ. КП 65.18.2,0-5	1	
				МАТЕРИАЛЫ		
		2		БЕТОН ЛЕГКИЙ М50		1.91М3
		3		РАСТВОР ЦЕМЕНТНЫЙ М100		0.23М3
		4		РАСТВОР ЦЕМЕНТНЫЙ М50		0.18М3

ФОРМАТ	ЗОНА	ПОЗ.	ОБОЗНАЧЕНИЕ	НАИМЕНОВАНИЕ	КОЛ	ПРИМЕЧАНИЕ
				1.030.1-1.1-1 27-10 ПС 65.18.2,0-6.Л-2.		
				СБОРОЧНЫЕ ЕДИНИЦЫ		
A4		1	1.030.1-1.1-2 14-10	КАРКАС ПРОСТРАНСТВ. КП 65.18.2,0-6	1	
				МАТЕРИАЛЫ		
		2		БЕТОН ЛЕГКИЙ М50		1.91М3
		3		РАСТВОР ЦЕМЕНТНЫЙ М100		0.23М3
		4		РАСТВОР ЦЕМЕНТНЫЙ М50		0.18М3
				1.030.1-1.1-1 27-11 ПС 65.9.2,0-2.Я-2.		
				СБОРОЧНЫЕ ЕДИНИЦЫ		
A4		1	1.030.1-1.1-2 14	КАРКАС ПРОСТРАНСТВ. КП 65.9.2,0-2	1	
				МАТЕРИАЛЫ		
		2		БЕТОН ЯЧЕИСТЫЙ М35		1.15М3
				1.030.1-1.1-1 27-12 ПС 65.9.2,0-4.Я-2.		
				СБОРОЧНЫЕ ЕДИНИЦЫ		
A4		1	1.030.1-1.1-2 14-01	КАРКАС ПРОСТРАНСТВ. КП 65.9.2,0-4	1	
				МАТЕРИАЛЫ		
		2		БЕТОН ЯЧЕИСТЫЙ М35		1.15М3
				1.030.1-1.1-1 27-13 ПС 65.9.2,0-6.Я-2.		
				СБОРОЧНЫЕ ЕДИНИЦЫ		
A4		1	1.030.1-1.1-2 14-02	КАРКАС ПРОСТРАНСТВ. КП 65.9.2,0-6	1	
				МАТЕРИАЛЫ		
		2		БЕТОН ЯЧЕИСТЫЙ М35		1.15М3

ФОРМАТ	ЗОНА	ПОЗ.	ОБОЗНАЧЕНИЕ	НАИМЕНОВАНИЕ	КОЛ	ПРИМЕЧАНИЕ
				1.030.1-1.1-1 27-14 ПС 65.12.2,0-2.Я-2.		
				СБОРОЧНЫЕ ЕДИНИЦЫ		
А4		1	1.030.1-1.1-2 14-03	КАРКАС ПРОСТРАНСТВ. КП 65.12.2,0-2	1	
				МАТЕРИАЛЫ		
		2		БЕТОН ЯЧЕИСТЫЙ М35		1.54М3
				1.030.1-1.1-1 27-15 ПС 65.12.2,0-4.Я-2.		
				СБОРОЧНЫЕ ЕДИНИЦЫ		
А4		1	1.030.1-1.1-2 14-04	КАРКАС ПРОСТРАНСТВ. КП 65.12.2,0-4	1	
				МАТЕРИАЛЫ		
		2		БЕТОН ЯЧЕИСТЫЙ М35		1.54М3
				1.030.1-1.1-1 27-16 ПС 65.12.2,0-6.Я-2.		
				СБОРОЧНЫЕ ЕДИНИЦЫ		
А4		1	1.030.1-1.1-2 14-05	КАРКАС ПРОСТРАНСТВ. КП 65.12.2,0-6	1	
				МАТЕРИАЛЫ		
		2		БЕТОН ЯЧЕИСТЫЙ М35		1.54М3
				1.030.1-1.1-1 27-17 ПС 65.18.2,0-1.Я-2.		
				СБОРОЧНЫЕ ЕДИНИЦЫ		
А4		1	1.030.1-1.1-2 14-06	КАРКАС ПРОСТРАНСТВ. КП 65.18.2,0-1	1	
				МАТЕРИАЛЫ		
		2		БЕТОН ЯЧЕИСТЫЙ М35		2.31М3
				1.030.1-1.1-1 27-18 ПС 65.18.2,0-3.Я-2.		

СКАЛА Вскал
ОПЕРАТОР ТЛП КОРТ
ЭПВЦ Киев ЗНИИЭП
ВЗАМ.ИНВ.№
ПОДПИСЬ И ДАТА
ИНВ №ПОДЛ

1.030.1-1.1-1 27

ЛИСТ 5

ФОРМАТ А4

ФОРМАТ	ЗОНА	ПОЗ.	ОБОЗНАЧЕНИЕ	НАИМЕНОВАНИЕ	КОЛ	ПРИМЕЧАНИЕ
				СБОРОЧНЫЕ ЕДИНИЦЫ		
А4		1	1.030.1-1.1-2 14-07	КАРКАС ПРОСТРАНСТВ. КП 65.18.2,0-3	1	
				МАТЕРИАЛЫ		
		2		БЕТОН ЯЧЕИСТЫЙ М35		2.31М3
				1.030.1-1.1-1 27-19 ПС 65.18.2,0-4.Я-2.		
				СБОРОЧНЫЕ ЕДИНИЦЫ		
А4		1	1.030.1-1.1-2 14-08	КАРКАС ПРОСТРАНСТВ. КП 65.18.2,0-4	1	
				МАТЕРИАЛЫ		
		2		БЕТОН ЯЧЕИСТЫЙ М35		2.31М3
				1.030.1-1.1-1 27-20 ПС 65.18.2,0-5.Я-2.		
				СБОРОЧНЫЕ ЕДИНИЦЫ		
А4		1	1.030.1-1.1-2 14-09	КАРКАС ПРОСТРАНСТВ. КП 65.18.2,0-5	1	
				МАТЕРИАЛЫ		
		2		БЕТОН ЯЧЕИСТЫЙ М35		2.31М3
				1.030.1-1.1-1 27-21 ПС 65.18.2,0-6.Я-2.		
				СБОРОЧНЫЕ ЕДИНИЦЫ		
А4		1	1.030.1-1.1-2 14-10	КАРКАС ПРОСТРАНСТВ. КП 65.18.2,0-6	1	
				МАТЕРИАЛЫ		
		2		БЕТОН ЯЧЕИСТЫЙ М35		2.31М3

СКАЛА Вскал
ОПЕРАТОР ТЛП КОРТ
ЭПВЦ Киев ЗНИИЭП
ВЗАМ.ИНВ.№
ПОДПИСЬ И ДАТА
ИНВ №ПОДЛ

1.030.1-1.1-1 27

ЛИСТ 6

ФОРМАТ А4

ЭПВЦ Киев ЗНИИЭП
ОПЕРАТОР ТЛП КОРТ
СКАЛА Верка

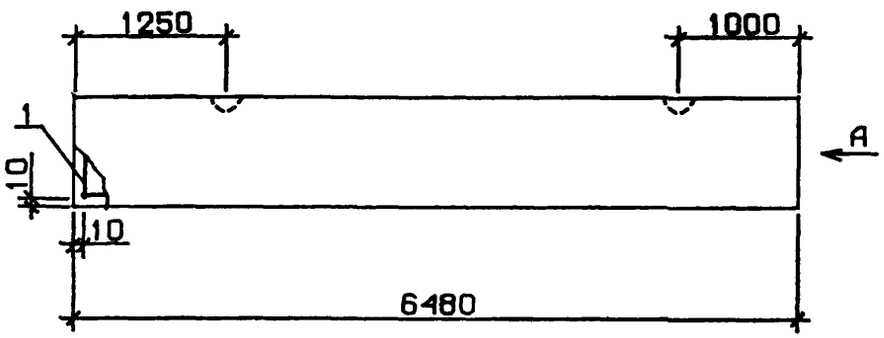

ВИД А

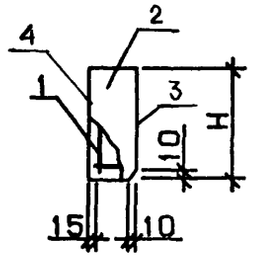

ОБОЗНАЧЕНИЕ	МАРКА	Н, ММ	МАССА, Т
1.030.1-1.1-1 27	ПС 65.9.2,0-2.П-2.	885	1.79
-01	ПС 65.9.2,0-4.П-2.	885	1.80
-02	ПС 65.9.2,0-6.П-2.	885	1.81
-03	ПС 65.12.2,0-2.П-2.	1185	2.38
-04	ПС 65.12.2,0-4.П-2.	1185	2.40
-05	ПС 65.12.2,0-6.П-2.	1185	2.41
-06	ПС 65.18.2,0-1.П-2.	1785	3.59
-07	ПС 65.18.2,0-3.П-2.	1785	3.60
-08	ПС 65.18.2,0-4.П-2.	1785	3.62
-09	ПС 65.18.2,0-5.П-2.	1785	3.64
-10	ПС 65.18.2,0-6.П-2.	1785	3.66
-11	ПС 65.9.2,0-2.Я-2.	885	1.17
-12	ПС 65.9.2,0-4.Я-2.	885	1.18
-13	ПС 65.9.2,0-6.Я-2.	885	1.19
-14	ПС 65.12.2,0-2.Я-2.	1185	1.56
-15	ПС 65.12.2,0-4.Я-2.	1185	1.58
-16	ПС 65.12.2,0-6.Я-2.	1185	1.60
-17	ПС 65.18.2,0-1.Я-2.	1785	2.34
-18	ПС 65.18.2,0-3.Я-2.	1785	2.35
-19	ПС 65.18.2,0-4.Я-2.	1785	2.37
-20	ПС 65.18.2,0-5.Я-2.	1785	2.39
-21	ПС 65 18.2,0-6.Я-2.	1785	2.42

УЗЛЫ 1,2,3 СМ. 1.030.1-1.1-100Д1, ЛИСТ 1

ВЗАМ.ИНВ.№
ПОДПИСЬ И ДАТА
ИНВ.№ ПОДЛ.

НАЧ.ОТД.	БОРИСЕНКО	
Н.КОНТР	МАЛАЧЕВСКИЙ	
ГЛ.СПЕЦ.	КОВАЛЬЧУК	
ПРОВЕРИЛ	ЯКИМЧУК	
РАЗРАБ.	ЯРЕМЧИШИН	

1.030.1-1.1-1 27СБ

ПАНЕЛЬ ПС 65.9,
ПС 65.12,
ПС 65.18
СБОРОЧНЫЙ ЧЕРТЕЖ

СТАДИЯ	МАССА	МАСШТАБ
Р	СМ ТАБЛ	
ЛИСТ	ЛИСТОВ 1	

ГОСГРАЖДАНСТРОЙ
КиевЗНИИЭП

ФОРМАТ	ЗОНА	ПОЗ	ОБОЗНАЧЕНИЕ	НАИМЕНОВАНИЕ	КОЛ	ПРИМЕЧАНИЕ
				ДОКУМЕНТАЦИЯ		
А3			1.030.1-1.1-1 28СБ	СБОРОЧНЫЙ ЧЕРТЕЖ		
А3			1.030.1-1.1-1 00Д1	УЗЛЫ ОПАЛУБОЧНЫЕ		
А3			1.030.1-1.1-1 00РС	ВЕДОМОСТЬ РАСХОДА СТАЛИ НА ЭЛЕМЕНТ		
А3			1.030.1-1.1-1 00ТО	ТЕХНИЧЕСКОЕ ОПИСАНИЕ		
			ПЕРЕМЕННЫЕ ДАННЫЕ	ДЛЯ ИСПОЛНЕНИЙ:		
				1.030.1-1.1-1 28 ПС 65,5.9.2,5-2.Л-2.		
				СБОРОЧНЫЕ ЕДИНИЦЫ		
А4		1	1.030.1-1.1-2 15	КАРКАС ПРОСТРАНСТВ. КП 65,5.9.2,5-2	1	
				МАТЕРИАЛЫ		
		2		БЕТОН ЛЕГКИЙ М50		1.24М3
		3		РАСТВОР ЦЕМЕНТНЫЙ М100		0.12М3
		4		РАСТВОР ЦЕМЕНТНЫЙ М50		0.09М3
				1.030.1-1.1-1 28-01 ПС 65,5.9.2,5-4.Л-2.		
				СБОРОЧНЫЕ ЕДИНИЦЫ		
А4		1	1.030.1-1.1-2 15-01	КАРКАС ПРОСТРАНСТВ. КП 65,5.9.2,5-4	1	
				МАТЕРИАЛЫ		
		2		БЕТОН ЛЕГКИЙ М50		1.24М3
		3		РАСТВОР ЦЕМЕНТНЫЙ М100		0.12М3
		4		РАСТВОР ЦЕМЕНТНЫЙ М50		0.09М3
				1.030.1-1.1-1 28-02 ПС 65,5.9.2,5-6.Л-2.		
				СБОРОЧНЫЕ ЕДИНИЦЫ		
А4		1	1.030.1-1.1-2 15-02	КАРКАС ПРОСТРАНСТВ. КП 65,5.9.2,5-6	1	

1.030.1-1.1-1 28

НАЧ.ОТД.	БОРИСЕНКО	
Н.КОНТР.	МАЛАЧЕВСКИЙ	
ГЛ.СПЕЦ.	КОВАЛЬЧУК	
ПРОВЕРИЛ	ЯКИМЧУК	
РАЗРАБ.	ЯРЕМЧИШИН	

ПАНЕЛЬ ПС 65,5.9, ПС 65,5.12, ПС 65,5.18

СТАДИЯ	ЛИСТ	ЛИСТОВ
Р	1	5

ГОСГРАЖДАНСТРОЙ КиевЗНИИЭП

ФОРМАТ А4

СКАЛА Вскан

ОПЕРАТОР ТЛП КОРТ

ЭПВЦ КиевЗНИИЭП

ВЗАМ.ИНВ.№

ПОДПИСЬ И ДАТА

ИНВ.№ ПОДЛ

1

ФОРМАТ	ЗОНА	ПОЗ	ОБОЗНАЧЕНИЕ	НАИМЕНОВАНИЕ	КОЛ	ПРИМЕЧАНИЕ
				МАТЕРИАЛЫ		
		2		БЕТОН ЛЕГКИЙ М50		1.24М3
		3		РАСТВОР ЦЕМЕНТНЫЙ М100		0.12М3
		4		РАСТВОР ЦЕМЕНТНЫЙ М50		0.09М3
				1.030.1-1.1-1 28-03 ПС 65,5.12.2,5-3.Л-2.		
				СБОРОЧНЫЕ ЕДИНИЦЫ		
А4		1	1.030.1-1.1-2 15-03	КАРКАС ПРОСТРАНСТВ. КП 65,5.12.2,5-3	1	
				МАТЕРИАЛЫ		
		2		БЕТОН ЛЕГКИЙ М50		1.66М3
		3		РАСТВОР ЦЕМЕНТНЫЙ М100		0.15М3
		4		РАСТВОР ЦЕМЕНТНЫЙ М50		0.12М3
				1.030.1-1.1-1 28-04 ПС 65,5.12.2,5-5.Л-2.		
				СБОРОЧНЫЕ ЕДИНИЦЫ		
А4		1	1.030.1-1.1-2 15-04	КАРКАС ПРОСТРАНСТВ. КП 65,5.12.2,5-5	1	
				МАТЕРИАЛЫ		
		2		БЕТОН ЛЕГКИЙ М50		1.66М3
		3		РАСТВОР ЦЕМЕНТНЫЙ М100		0.15М3
		4		РАСТВОР ЦЕМЕНТНЫЙ М50		0.12М3
				1.030.1-1.1-1 28-05 ПС 65,5.12.2,5-6.Л-2.		
				СБОРОЧНЫЕ ЕДИНИЦЫ		
А4		1	1.030.1-1.1-2 15-05	КАРКАС ПРОСТРАНСТВ. КП 65,5.12.2,5-6	1	
				МАТЕРИАЛЫ		
		2		БЕТОН ЛЕГКИЙ М50		1.66М3
		3		РАСТВОР ЦЕМЕНТНЫЙ М100		0.15М3
		4		РАСТВОР ЦЕМЕНТНЫЙ М50		0.12М3
				1.030.1-1.1-1 28-06 ПС 65,5.18.2,5-2.Л-2.		

1.030.1-1.1-1 28

ЛИСТ 2

СКАЛА Вскан

ОПЕРАТОР ТЛП КОРТ

ЭПВЦ КиевЗНИИЭП

ВЗАМ.ИНВ.№

ПОДПИСЬ И ДАТА

ИНВ.№ ПОДЛ

19944-01 120

ФОРМАТ	ЗОНА	ПОЗ.	ОБОЗНАЧЕНИЕ	НАИМЕНОВАНИЕ	КОЛ	ПРИМЕЧАНИЕ
				СБОРОЧНЫЕ ЕДИНИЦЫ		
A4		1	1.030.1-1.1-2 15-06	КАРКАС ПРОСТРАНСТВ. КП 65,5.18.2,5-2	1	
				МАТЕРИАЛЫ		
		2		БЕТОН ЛЕГКИЙ М50		2.51М3
		3		РАСТВОР ЦЕМЕНТНЫЙ М100		0.23М3
		4		РАСТВОР ЦЕМЕНТНЫЙ М50		0.17М3
				1.030.1-1.1-1 28-07 ПС 65,5.18.2,5-4.Л-2.		
				СБОРОЧНЫЕ ЕДИНИЦЫ		
A4		1	1.030.1-1.1-2 15-07	КАРКАС ПРОСТРАНСТВ. КП 65,5.18.2,5-4	1	
				МАТЕРИАЛЫ		
		2		БЕТОН ЛЕГКИЙ М50		2.51М3
		3		РАСТВОР ЦЕМЕНТНЫЙ М100		0.23М3
		4		РАСТВОР ЦЕМЕНТНЫЙ М50		0.17М3
				1.030.1-1.1-1 28-08 ПС 65,5.18.2,5-6.Л-2.		
				СБОРОЧНЫЕ ЕДИНИЦЫ		
A4		1	1.030.1-1.1-2 15-08	КАРКАС ПРОСТРАНСТВ. КП 65,5.18.2,5-6	1	
				МАТЕРИАЛЫ		
		2		БЕТОН ЛЕГКИЙ М50		2.51М3
		3		РАСТВОР ЦЕМЕНТНЫЙ М100		0.23М3
		4		РАСТВОР ЦЕМЕНТНЫЙ М50		0.17М3
				1.030.1-1.1-1 28-09 ПС 65,5.9.2,5-2.Я-2.		
				СБОРОЧНЫЕ ЕДИНИЦЫ		
A4		1	1.030.1-1.1-2 15	КАРКАС ПРОСТРАНСТВ. КП 65,5.9.2,5-2	1	
				МАТЕРИАЛЫ		
		2		БЕТОН ЯЧЕИСТЫЙ М35		1.44М3

				1.030.1-1.1-1 28-10 ПС 65,5.9.2,5-4.Я-2.		
				СБОРОЧНЫЕ ЕДИНИЦЫ		
A4		1	1.030.1-1.1-2 15-01	КАРКАС ПРОСТРАНСТВ. КП 65,5.9.2,5-4	1	
				МАТЕРИАЛЫ		
		2		БЕТОН ЯЧЕИСТЫЙ М35		1.44М3
				1.030.1-1.1-1 28-11 ПС 65,5.9.2,5-6.Я-2.		
				СБОРОЧНЫЕ ЕДИНИЦЫ		
A4		1	1.030.1-1.1-2 15-02	КАРКАС ПРОСТРАНСТВ. КП 65,5.9.2,5-6	1	
				МАТЕРИАЛЫ		
		2		БЕТОН ЯЧЕИСТЫЙ М35		1.44М3
				1.030.1-1.1-1 28-12 ПС 65,5.12.2,5-3.Я-2.		
				СБОРОЧНЫЕ ЕДИНИЦЫ		
A4		1	1.030.1-1.1-2 15-03	КАРКАС ПРОСТРАНСТВ. КП 65,5.12.2,5-3	1	
				МАТЕРИАЛЫ		
		2		БЕТОН ЯЧЕИСТЫЙ М35		1.94М3
				1.030.1-1.1-1 28-13 ПС 65,5.12.2,5-5.Я-2.		
				СБОРОЧНЫЕ ЕДИНИЦЫ		
A4		1	1.030.1-1.1-2 15-04	КАРКАС ПРОСТРАНСТВ. КП 65,5.12.2,5-5	1	
				МАТЕРИАЛЫ		
		2		БЕТОН ЯЧЕИСТЫЙ М35		1.94М3
				1.030.1-1.1-1 28-14 ПС 65,5.12.2,5-6.Я-2.		

ЭПВЦ Киев ЗНИИЭП | ОПЕРАТОР ТЛП КОРТ | СКАЛА Весна

ИНВ.№ПОДЛ | ПОДПИСЬ И ДАТА | ВЗАМ.ИНВ.№

1.030.1-1.1-1 28 | ЛИСТ 3

1.030.1-1.1-1 28 | ЛИСТ 4

ФОРМАТ А4

ФОРМАТ	ЗОНА	ПОЗ.	ОБОЗНАЧЕНИЕ	НАИМЕНОВАНИЕ	КОЛ	ПРИМЕЧАНИЕ
				СБОРОЧНЫЕ ЕДИНИЦЫ		
А4		1	1.030.1-1.1-2 15-05	КАРКАС ПРОСТРАНСТВ. КП 65,5.12.2,5-6	1	
				МАТЕРИАЛЫ		
		2		БЕТОН ЯЧЕИСТЫЙ М35		1.94М3
				1.030.1-1.1-1 28-15 ПС 65,5.18.2,5-2.Я-2.		
				СБОРОЧНЫЕ ЕДИНИЦЫ		
А4		1	1.030.1-1.1-2 15-06	КАРКАС ПРОСТРАНСТВ. КП 65,5.18.2,5-2	1	
				МАТЕРИАЛЫ		
		2		БЕТОН ЯЧЕИСТЫЙ М35		2.91М3
				1.030.1-1.1-1 28-16 ПС 65,5.18.2,5-4.Я-2.		
				СБОРОЧНЫЕ ЕДИНИЦЫ		
А4		1	1.030.1-1.1-2 15-07	КАРКАС ПРОСТРАНСТВ. КП 65,5.18.2,5-4	1	
				МАТЕРИАЛЫ		
		2		БЕТОН ЯЧЕИСТЫЙ М35		2.91М3
				1.030.1-1.1-1 28-17 ПС 65,5.18.2,5-6.Я-2.		
				СБОРОЧНЫЕ ЕДИНИЦЫ		
А4		1	1.030.1-1.1-2 15-08	КАРКАС ПРОСТРАНСТВ. КП 65,5.18.2,5-6	1	
				МАТЕРИАЛЫ		
		2		БЕТОН ЯЧЕИСТЫЙ М35		2.91М3

СКАЛА

ОПЕРАТОР ТЛП КОРТ

ЭПВЦ Киев ЗНИИЭП

ВЗАМ ИНВ №

ПОДПИСЬ И ДАТА

ИНВ №ПОДЛ

1.030.1-1.1-1 28

ЛИСТ 5

ФОРМАТ А4

ФОРМАТ	ЗОНА	ПОЗ	ОБОЗНАЧЕНИЕ	НАИМЕНОВАНИЕ	КОЛ	ПРИМЕЧАНИЕ

ОПЕРАТОР ТЛП КОРТ

ЭПВЦ Киев ЗНИИЭП

ВЗАМ ИНВ №

ПОДПИСЬ И ДАТА

ИНВ №ПОДЛ

ЛИСТ

ЭПВЦ Киев ЗНИИЭП
ОПЕРАТОР ТЛП КОРТ
СКАЛА

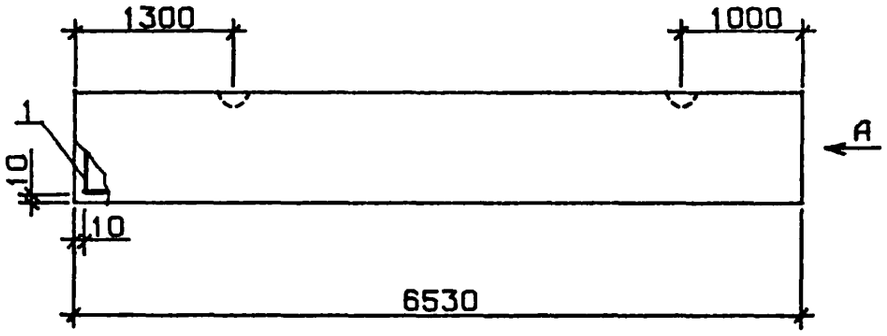

ВИД А

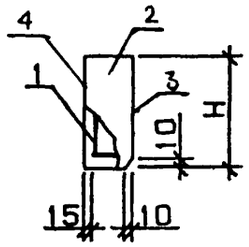

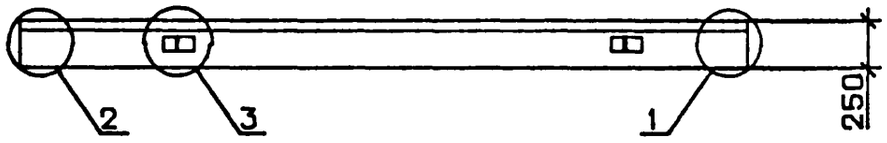

ОБОЗНАЧЕНИЕ	МАРКА	Н, ММ	МАССА, Т
1.030.1-1.1-1 28	ПС 65,5.9.2,5-2.П-2.	885	2.21
-01	ПС 65,5.9.2,5-4.П-2.	885	2.23
-02	ПС 65,5.9.2,5-6.П-2.	885	2.24
-03	ПС 65,5.12.2,5-3.П-2.	1185	2.95
-04	ПС 65,5.12.2,5-5.П-2.	1185	2.96
-05	ПС 65,5.12.2,5-6.П-2.	1185	2.97
-06	ПС 65,5.18.2,5-2.П-2.	1785	4.44
-07	ПС 65,5.18.2,5-4.П-2.	1785	4.45
-08	ПС 65,5.18.2,5-6.П-2.	1785	4.47
-09	ПС 65,5.9.2,5-2.Я-2.	885	1.47
-10	ПС 65,5.9.2,5-4.Я-2.	885	1.49
-11	ПС 65,5.9.2,5-6.Я-2.	885	1.50
-12	ПС 65,5.12.2,5-3.Я-2.	1185	1.96
-13	ПС 65,5.12.2,5-5.Я-2.	1185	1.97
-14	ПС 65,5.12.2,5-6.Я-2.	1185	1.98
-15	ПС 65,5.18.2,5-2.Я-2.	1785	2.94
-16	ПС 65,5.18.2,5-4.Я-2.	1785	2.96
-17	ПС 65,5.18.2,5-6.Я-2.	1785	2.98

УЗЛЫ 1,2,3 СМ. 1.030.1-1.1-1 00Д1, ЛИСТ 1

ИНВ № ПОДЛ. | ПОДПИСЬ И ДАТА | ВЗАМ ИНВ №

НАЧ.ОТД.	БОРИСЕНКО	
Н.КОНТР	МАЛАЧЕВСКИЙ	
ГЛ.СПЕЦ.	ЗАЛЕЧУК	
ПРОВЕРИЛ	ЖИМЧУК	
РАЗРАБ.	ЯРЕМЧИШИН	

1.030.1-1.1-1 28СБ

ПАНЕЛЬ ПС 65,5.9
ПС 65,5.12,
ПС 65,5.18
СБОРОЧНЫЙ ЧЕРТЕЖ

СТАДИЯ	МАССА	МАСШТАБ
Р	СМ ТАБЛ	
ЛИСТ	ЛИСТОВ 1	

ГОСГРАЖДАНСТРОЙ
КиевЗНИИЭП

ФОРМАТ	ЗОНА	ПОЗ	ОБОЗНАЧЕНИЕ	НАИМЕНОВАНИЕ	КОЛ	ПРИМЕЧАНИЕ
				ДОКУМЕНТАЦИЯ		
А4			1.030.1-1.1-1 29СБ	СБОРОЧНЫЙ ЧЕРТЕЖ		
А3			1.030.1-1.1-1 00Д1	УЗЛЫ ОПАЛУБОЧНЫЕ		
А3			1.030.1-1.1-1 00ВС	ВЕДОМОСТЬ РАСХОДА СТАЛИ НА ЭЛЕМЕНТ		
А3			1.030.1-1.1-1 00ТО	ТЕХНИЧЕСКОЕ ОПИСАНИЕ		
			ПЕРЕМЕННЫЕ ДАННЫЕ	ДЛЯ ИСПОЛНЕНИЙ:		
				1.030.1-1.1-1 29 ПС 66.9.3,0-6.Л-2.		
				СБОРОЧНЫЕ ЕДИНИЦЫ		
А4	1		1.030.1-1.1-2 16	КАРКАС ПРОСТРАНСТВ. КП 66.9.3,0-6	1	
				МАТЕРИАЛЫ		
	2			БЕТОН ЛЕГКИЙ М50		1.54М3
	3			РАСТВОР ЦЕМЕНТНЫЙ М100		0.12М3
	4			РАСТВОР ЦЕМЕНТНЫЙ М50		0.09М3
				1.030.1-1.1-1 29-01 ПС 66.12.3,0-3.Л-2.		
				СБОРОЧНЫЕ ЕДИНИЦЫ		
А4	1		1.030.1-1.1-2 16-01	КАРКАС ПРОСТРАНСТВ. КП 66.12.3,0-3	1	
				МАТЕРИАЛЫ		
	2			БЕТОН ЛЕГКИЙ М50		2.07М3
	3			РАСТВОР ЦЕМЕНТНЫЙ М100		0.16М3
	4			РАСТВОР ЦЕМЕНТНЫЙ М50		0.12М3
				1.030.1-1.1-1 29-02 ПС 66.12.3,0-6.Л-2.		
				СБОРОЧНЫЕ ЕДИНИЦЫ		
А4	1		1.030.1-1.1-2 16-02	КАРКАС ПРОСТРАНСТВ. КП 66.12.3,0-6	1	

СКАЛА Весси | ОПЕРАТОР ТЛП КОРТ | ЭПВЦ КиевЗНИИЭП

ВЗАМ ИНВ № | ПОДПИСЬ И ДАТА | ИНВ № ПОДЛ

1.030.1-1.1-1 29

НАЧ ОТД	БОРИСЕНКО		ПАНЕЛЬ ПС 66.9, ПС 66.12, ПС 66.18	СТАДИЯ	ЛИСТ	ЛИСТОВ
Н КОНТР	МАЛАЧЕВСКИЙ			Р	1	3
ГЛ СПЕЦ	КОВАЛЬЧУК			ГОСГРАЖДАНСТРОЙ КиевЗНИИЭП		
ПРОВЕРИЛ	ЯКИМЧУК					
РАЗРАБ	ЯРЕМЧИШИН					

ФОРМАТ А4

ФОРМАТ	ЗОНА	ПОЗ	ОБОЗНАЧЕНИЕ	НАИМЕНОВАНИЕ	КОЛ	ПРИМЕЧАНИЕ
				МАТЕРИАЛЫ		
		2		БЕТОН ЛЕГКИЙ М50		2.07М3
		3		РАСТВОР ЦЕМЕНТНЫЙ М100		0.16М3
		4		РАСТВОР ЦЕМЕНТНЫЙ М50		0.12М3
				1.030.1-1.1-1 29-03 ПС 66.18.3,0-2.Л-2.		
				СБОРОЧНЫЕ ЕДИНИЦЫ		
А4	1		1.030.1-1.1-2 16-03	КАРКАС ПРОСТРАНСТВ. КП 66.18.3,0-2	1	
				МАТЕРИАЛЫ		
		2		БЕТОН ЛЕГКИЙ М50		3.11М3
		3		РАСТВОР ЦЕМЕНТНЫЙ М100		0.24М3
		4		РАСТВОР ЦЕМЕНТНЫЙ М50		0.18М3
				1.030.1-1.1-1 29-04 ПС 66.18.3,0-6.Л-2.		
				СБОРОЧНЫЕ ЕДИНИЦЫ		
А4	1		1.030.1-1.1-2 16-04	КАРКАС ПРОСТРАНСТВ. КП 66.18.3,0-6	1	
				МАТЕРИАЛЫ		
		2		БЕТОН ЛЕГКИЙ М50		3.11М3
		3		РАСТВОР ЦЕМЕНТНЫЙ М100		0.24М3
		4		РАСТВОР ЦЕМЕНТНЫЙ М50		0.18М3
				1.030.1-1.1-1 29-05 ПС 66.9.3,0-6.Я-2.		
				СБОРОЧНЫЕ ЕДИНИЦЫ		
А4	1		1.030.1-1.1-2 16	КАРКАС ПРОСТРАНСТВ. КП 66.9.3,0-6	1	
				МАТЕРИАЛЫ		
		2		БЕТОН ЯЧЕИСТЫЙ М35		1.75М3
				1.030.1-1.1-1 29-06 ПС 66.12.3,0-3.Я-2.		
				СБОРОЧНЫЕ ЕДИНИЦЫ		

СКАЛА Весси | ОПЕРАТОР ТЛП КОРТ | ЭПВЦ Киев ЗНИИЭП

ВЗАМ ИНВ № | ПОДПИСЬ И ДАТА | ИНВ № ПОДЛ

1.030.1-1.1-1 29

Лист 2

ФОРМАТ А4

ФОРМАТ	ЗОНА	ПОЗ.	ОБОЗНАЧЕНИЕ	НАИМЕНОВАНИЕ	КОЛ	ПРИМЕЧАНИЕ
A4		1	1.030.1-1.1-2 16-01	КАРКАС ПРОСТРАНСТВ. КП 66.12.3,0-3	1	
				МАТЕРИАЛЫ		
		2		БЕТОН ЯЧЕИСТЫЙ М35		2.34М3
				1.030.1-1.1-1 29-07 ПС 66.12.3,0-6.Я-2.		
				СБОРОЧНЫЕ ЕДИНИЦЫ		
A4		1	1.030.1-1.1-2 16-02	КАРКАС ПРОСТРАНСТВ. КП 66.12.3,0-6	1	
				МАТЕРИАЛЫ		
		2		БЕТОН ЯЧЕИСТЫЙ М35		2.34М3
				1.030.1-1.1-1 29-08 ПС 66.18.3,0-2.Я-2.		
				СБОРОЧНЫЕ ЕДИНИЦЫ		
A4		1	1.030.1-1.1-2 16-03	КАРКАС ПРОСТРАНСТВ. КП 66.18.3,0-2	1	
				МАТЕРИАЛЫ		
		2		БЕТОН ЯЧЕИСТЫЙ М35		3.52М3
				1.030.1-1.1-1 29-09 ПС 66.18.3,0-6.Я-2.		
				СБОРОЧНЫЕ ЕДИНИЦЫ		
A4		1	1.030.1-1.1-2 16-04	КАРКАС ПРОСТРАНСТВ. КП 66.18.3,0-6	1	
				МАТЕРИАЛЫ		
		2		БЕТОН ЯЧЕИСТЫЙ М35		3.52М3

1.030.1-1.1-1 29

ЛИСТ 3

ВИД А

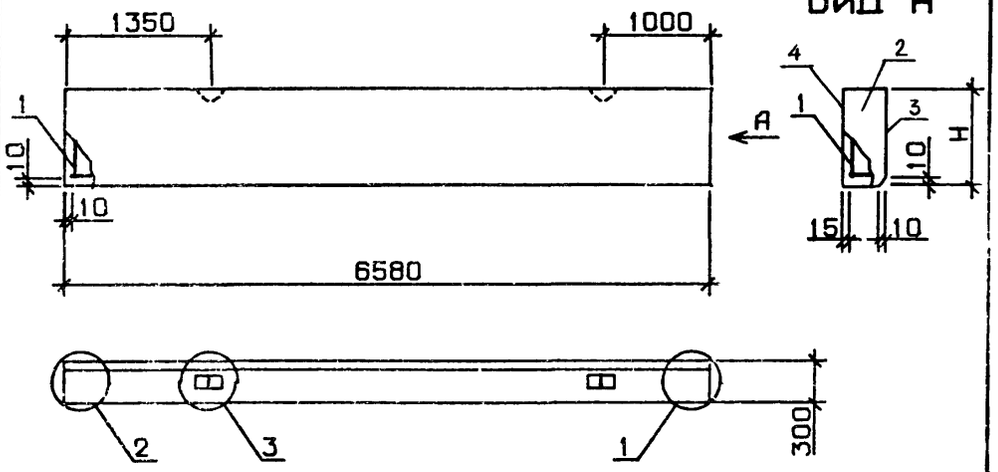

УЗЛЫ 1,2,3 СМ. 1.030.1-1.1-1 00Д1, ЛИСТ 1

ОБОЗНАЧЕНИЕ	МАРКА	Н, ММ	МАССА, Т
1.030.1-1.1-1 29	ПС 66.9.3,0-6.Л-2.	885	2.64
-01	ПС 66.12.3,0-3.Л-2.	1185	3.52
-02	ПС 66.12.3,0-6.Л-2.	1185	3.54
-03	ПС 66.18.3,0-2.Л-2.	1785	5.32
-04	ПС 66.18.3,0-6.Л-2.	1785	5.33
-05	ПС 66.9.3,0-6.Я-2.	885	1.78
-06	ПС 66.12.3,0-3.Я-2.	1185	2.36
-07	ПС 66.12.3,0-6.Я-2.	1185	2.37
-08	ПС 66.18.3,0-2.Я-2.	1785	3.56
-09	ПС 66.18.3,0-6.Я-2.	1785	3.57

НАЧ.ОТД.	БОРИСЕНКО	
Н.КОНТР	МАЛАЧЕВСКИЙ	
ГЛ.СПЕЦ	КОВАЛЬЧУК	
ПРОВЕРИЛ	ЯКИМЧУК	
РАЗРАБ.	ЯРЕМЧИШИН	

1.030.1-1.1-1 29СБ

ПАНЕЛЬ ПС 66.9, ПС 66.12, ПС 66.18
СБОРОЧНЫЙ ЧЕРТЕЖ

СТАДИЯ	МАССА	МАСШТАБ
Р	СМ ТАБЛ	

ЛИСТ | ЛИСТОВ 1

ГОСГРАЖДАНСТРОЙ
КиевЗНИИЭП

ЭПВЦ КиевЗНИИЭП | ОПЕРАТОР ТЛП КОРТ | СКАЛА

ВЗАМ. ИНВ № | ПОДПИСЬ И ДАТА | ИНВ.№ ПОДЛ

ФОРМАТ А4

ФОРМАТ	ЗОНА	ПОЗ.	ОБОЗНАЧЕНИЕ	НАИМЕНОВАНИЕ	КОЛ.	ПРИМЕЧАНИЕ
				ДОКУМЕНТАЦИЯ		
А4			1.030.1-1.1-1 30СБ	СБОРОЧНЫЙ ЧЕРТЕЖ		
А3			1.030.1-1.1-1 00ДИ	УЗЛЫ ОПАЛУБОЧНЫЕ		
А3			1.030.1-1.1-1 00РС	ВЕДОМОСТЬ РАСХОДА СТАЛИ НА ЭЛЕМЕНТ		
А3			1.030.1-1.1-1 00ТО	ТЕХНИЧЕСКОЕ ОПИСАНИЕ		
			ПЕРЕМЕННЫЕ ДАННЫЕ	ДЛЯ ИСПОЛНЕНИЙ:		
				1.030.1-1.1-1 30 ПС 66,5.9.3,5-6.Л-2.		
				СБОРОЧНЫЕ ЕДИНИЦЫ		
А4	1		1.030.1-1.1-2 17	КАРКАС ПРОСТРАНСТВ. КП 66,5.9.3,5-6	1	
				МАТЕРИАЛЫ		
	2			БЕТОН ЛЕГКИЙ М50		1.85М3
	3			РАСТВОР ЦЕМЕНТНЫЙ М100		0.12М3
	4			РАСТВОР ЦЕМЕНТНЫЙ М50		0.09М3
				1.030.1-1.1-1 30-01 ПС 66,5.12.3,5-6.Л-2.		
				СБОРОЧНЫЕ ЕДИНИЦЫ		
А4	1		1.030.1-1.1-2 17-01	КАРКАС ПРОСТРАНСТВ. КП 66,5.12.3,5-6	1	
				МАТЕРИАЛЫ		
	2			БЕТОН ЛЕГКИЙ М50		2.47М3
	3			РАСТВОР ЦЕМЕНТНЫЙ М100		0.16М3
	4			РАСТВОР ЦЕМЕНТНЫЙ М50		0.12М3
				1.030.1-1.1-1 30-02 ПС 66,5.18.3,5-6.Л-2.		
				СБОРОЧНЫЕ ЕДИНИЦЫ		
А4	1		1.030.1-1.1-2 17-02	КАРКАС ПРОСТРАНСТВ. КП 66,5.18.3,5-6	1	

ЭПВЦ КиевЗНИИЭП | ОПЕРАТОР ТЛП КОРТ | СКАЛА Вёкса

ВЗАМ.ИНВ.№ | ПОДПИСЬ И ДАТА | ИНВ.№ ПОДЛ.

1.030.1-1.1-1 30

НАЧ.ОТД.	БОРИСЕНКО		ПАНЕЛЬ ПС 66,5.9, ПС 66,5.12, ПС 66,5.18	СТАДИЯ	ЛИСТ	ЛИСТОВ
Н.КОНТР.	МАЛАЧЕВСКИЙ			Р	1	2
ГЛ.СПЕЦ	КОВАЛЬЧУК			ГОСГРАЖДАНСТРОЙ КиевЗНИИЭП		
ПРОВЕРИЛ	ЯКИМЧУК					
РАЗРАБ.	ЯРЕМЧИШИН					

ФОРМАТ А4

ФОРМАТ	ЗОНА	ПОЗ.	ОБОЗНАЧЕНИЕ	НАИМЕНОВАНИЕ	КОЛ.	ПРИМЕЧАНИЕ
				МАТЕРИАЛЫ		
		2		БЕТОН ЛЕГКИЙ М50		3.73М3
		3		РАСТВОР ЦЕМЕНТНЫЙ М100		0.24М3
		4		РАСТВОР ЦЕМЕНТНЫЙ М50		0.18М3

ЭПВЦ Киев ЗНИИЭП | ОПЕРАТОР ТЛП КОРТ | СКАЛА Вёкса

ВЗАМ.ИНВ.№ | ПОДПИСЬ И ДАТА | ИНВ.№ ПОДЛ.

1.030.1-1.1-1 30

ЛИСТ 2

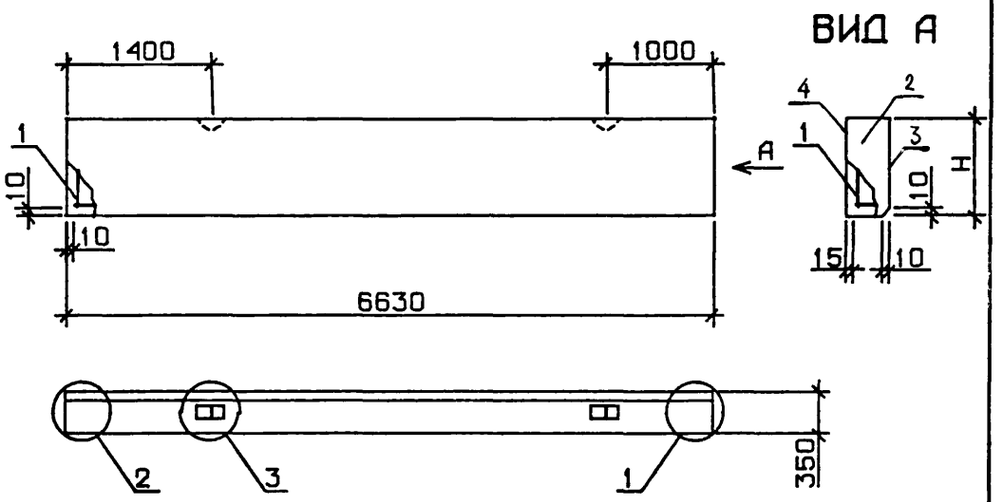

УЗЛЫ 1,2,3 СМ. 1.030.1-1.1-100Д1, ЛИСТ 1

ОБОЗНАЧЕНИЕ	МАРКА	Н, ММ	МАССА, Т
1.030.1-1.1-1 30	ПС 66,5.9.3,5-6.Л-2.	885	3.08
-01	ПС 66,5.12.3,5-6.Л-2.	1185	4.13
-02	ПС 66,5.18.3,5-6.Л-2.	1785	6.20

НАЧОТД	БОРИСЕНКО	
Н.КОНТР	МАЛАЧЕВСКИЙ	
ГЛ.СПЕЦ	КОВАЛЬЧУК	
ПРОВЕРИЛ	УКИМЧУК	
РАЗРАБ	УРЕМЧИ...	

1.030.1-1.1-1 30СБ

ПАНЕЛЬ ПС 66,5.9
ПС 66,5.12
ПС 66,5.18
СБОРОЧНЫЙ ЧЕРТЕЖ

СТАДИЯ	МАССА	МАСШТАБ
Р	СМ ТАБЛ	
ЛИСТ	ЛИСТОВ 1	

ГОСГРАЖДАНСТРОЙ
КиевЗНИИЭП

ФОРМАТ А4

ФОРМАТ А4

ФОРМАТ	ЗОНА	ПОЗ	ОБОЗНАЧЕНИЕ	НАИМЕНОВАНИЕ	КОЛ	ПРИМЕЧАНИЕ
				ДОКУМЕНТАЦИЯ		
А3			1.030.1-1.1-1 31СБ	СБОРОЧНЫЙ ЧЕРТЕЖ		
А3			1.030.1-1.1-1 00Д1	УЗЛЫ ОПАЛУБОЧНЫЕ		
А3			1.030.1-1.1-1 00РС	ВЕДОМОСТЬ РАСХОДА СТАЛИ НА ЭЛЕМЕНТ		
А3			1.030.1-1.1-1 00ТО	ТЕХНИЧЕСКОЕ ОПИСАНИЕ		
			ПЕРЕМЕННЫЕ ДАННЫЕ	ДЛЯ ИСПОЛНЕНИЙ:		
				1.030.1-1.1-1 31 1ПС 27.6.2,5-6.Л-1.		
				СБОРОЧНЫЕ ЕДИНИЦЫ		
А4	1		1.030.1-1.1-2 18	КАРКАС ПРОСТРАНСТВ. КП 27.6.2,5-6-1	1	
				МАТЕРИАЛЫ		
	2			БЕТОН ЛЕГКИЙ М50		0.33М3
	3			РАСТВОР ЦЕМЕНТНЫЙ М100		0.03М3
	4			РАСТВОР ЦЕМЕНТНЫЙ М50		0.02М3
				1.030.1-1.1-1 31-01 1ПС 27.6.3,0-6.Л-1.		
				СБОРОЧНЫЕ ЕДИНИЦЫ		
А4	1		1.030.1-1.1-2 18-01	КАРКАС ПРОСТРАНСТВ. КП 27.6.3,0-6-1	1	
				МАТЕРИАЛЫ		
	2			БЕТОН ЛЕГКИЙ М50		0.40М3
	3			РАСТВОР ЦЕМЕНТНЫЙ М100		0.03М3
	4			РАСТВОР ЦЕМЕНТНЫЙ М50		0.02М3
				1.030.1-1.1-1 31-02 1ПС 27.6.3,5-6.Л-1.		
				СБОРОЧНЫЕ ЕДИНИЦЫ		
А4	1		1.030.1-1.1-2 18-02	КАРКАС ПРОСТРАНСТВ. КП 27.6.3,5-6-1	1	

ФОРМАТ	ЗОНА	ПОЗ.	ОБОЗНАЧЕНИЕ	НАИМЕНОВАНИЕ	КОЛ	ПРИМЕЧАНИЕ
				МАТЕРИАЛЫ		
		2		БЕТОН ЛЕГКИЙ М50		0.47М3
		3		РАСТВОР ЦЕМЕНТНЫЙ М100		0.03М3
		4		РАСТВОР ЦЕМЕНТНЫЙ М50		0.02М3
				1.030.1-1.1-1 31-03 1ПС 27.6.4,0-6.Л-1.		
				СБОРОЧНЫЕ ЕДИНИЦЫ		
А4	1		1.030.1-1.1-2 18-03	КАРКАС ПРОСТРАНСТВ. КП 27.6.4,0-6-1	1	
				МАТЕРИАЛЫ		
		2		БЕТОН ЛЕГКИЙ М50		0.54М3
		3		РАСТВОР ЦЕМЕНТНЫЙ М100		0.03М3
		4		РАСТВОР ЦЕМЕНТНЫЙ М50		0.02М3
				1.030.1-1.1-1 31-04 1ПС 27.9.2,5-6.Л-1.		
				СБОРОЧНЫЕ ЕДИНИЦЫ		
А4	1		1.030.1-1.1-2 19	КАРКАС ПРОСТРАНСТВ. КП 27.9.2,5-6-1	1	
				МАТЕРИАЛЫ		
		2		БЕТОН ЛЕГКИЙ М50		0.49М3
		3		РАСТВОР ЦЕМЕНТНЫЙ М100		0.05М3
		4		РАСТВОР ЦЕМЕНТНЫЙ М50		0.04М3
				1.030.1-1.1-1 31-05 1ПС 27.9.3,0-6.Л-1.		
				СБОРОЧНЫЕ ЕДИНИЦЫ		
А4	1		1.030.1-1.1-2 19-01	КАРКАС ПРОСТРАНСТВ. КП 27.9.3,0-6-1	1	
				МАТЕРИАЛЫ		
		2		БЕТОН ЛЕГКИЙ М50		0.60М3
		3		РАСТВОР ЦЕМЕНТНЫЙ М100		0.05М3
		4		РАСТВОР ЦЕМЕНТНЫЙ М50		0.04М3
				1.030.1-1.1-1 31-06 1ПС 27.9.3,5-6.Л-1.		

ЭПВЦ КиевЗНИИЭП | ОПЕРАТОР ТПП КОРТ | СКАЛА

ВЗАМ.ИНВ.№ | ПОДПИСЬ И ДАТА | ИНВ.№ ПОДЛ.

НАЧ.ОТД.	Борисенко		
Н.КОНТР.	Малачевский		
ГЛ.СПЕЦ.	Кобаленко		
УТВЕРДИЛ			
ГРАБ.			

1.030.1-1.1-1 31

ПАНЕЛЬ
1ПС 27.6, 1ПС 27.9,
1ПС 27.12 1ПС 27.13

СТАДИЯ	ЛИСТ	ЛИСТОВ
Р	1	7

ГОСГРАЖДАНСТРОЙ
КиевЗНИИЭП

ЭПВЦ КиевЗНИИЭП | ОПЕРАТОР ТПП КОРТ | СКАЛА
ВЗАМ.ИНВ.№ | ПОДПИСЬ И ДАТА | ИНВ.№ ПОДЛ.

1.030.1-1.1-1 31

ЛИСТ 2

ФОРМАТ	ЗОНА	ПОЗ.	ОБОЗНАЧЕНИЕ	НАИМЕНОВАНИЕ	КОЛ	ПРИМЕЧАНИЕ
				СБОРОЧНЫЕ ЕДИНИЦЫ		
A4		1	1.030.1-1.1-2 19-02	КАРКАС ПРОСТРАНСТВ. КП 27.9.3,5-6-1	1	
				МАТЕРИАЛЫ		
		2		БЕТОН ЛЕГКИЙ М50		0.71М3
		3		РАСТВОР ЦЕМЕНТНЫЙ М100		0.05М3
		4		РАСТВОР ЦЕМЕНТНЫЙ М50		0.04М3
				1.030.1-1.1-1 31-07 1ПС 27.9.4,0-6.Л-1.		
				СБОРОЧНЫЕ ЕДИНИЦЫ		
A4		1	1.030.1-1.1-2 19-03	КАРКАС ПРОСТРАНСТВ. КП 27.9.4,0-6-1	1	
				МАТЕРИАЛЫ		
		2		БЕТОН ЛЕГКИЙ М50		0.82М3
		3		РАСТВОР ЦЕМЕНТНЫЙ М100		0.05М3
		4		РАСТВОР ЦЕМЕНТНЫЙ М50		0.04М3
				1.030.1-1.1-1 31-08 1ПС 27.12.2,5-6.Л-1.		
				СБОРОЧНЫЕ ЕДИНИЦЫ		
A4		1	1.030.1-1.1-2 19-04	КАРКАС ПРОСТРАНСТВ. КП 27.12.2,5-6-1	1	
				МАТЕРИАЛЫ		
		2		БЕТОН ЛЕГКИЙ М50		0.66М3
		3		РАСТВОР ЦЕМЕНТНЫЙ М100		0.06М3
		4		РАСТВОР ЦЕМЕНТНЫЙ М50		0.05М3
				1.030.1-1.1-1 31-09 1ПС 27.12.3,0-6.Л-1.		
				СБОРОЧНЫЕ ЕДИНИЦЫ		
A4		1	1.030.1-1.1-2 19-05	КАРКАС ПРОСТРАНСТВ. КП 27.12.3,0-6-1	1	
				МАТЕРИАЛЫ		
		2		БЕТОН ЛЕГКИЙ М50		0.81М3
		3		РАСТВОР ЦЕМЕНТНЫЙ М100		0.06М3
		4		РАСТВОР ЦЕМЕНТНЫЙ М50		0.05М3

ЭПВЦ Киев ЗНИИЭП | ОПЕРАТОР ТЛП КОРТ | СКАЛА

ВЗАМ ИНВ № | ПОДПИСЬ И ДАТА | ИНВ №ПОДЛ

1.030.1-1.1-1 31 | ЛИСТ 3

ФОРМАТ А4

ФОРМАТ	ЗОНА	ПОЗ.	ОБОЗНАЧЕНИЕ	НАИМЕНОВАНИЕ	КОЛ	ПРИМЕЧАНИЕ
				1.030.1-1.1-1 31-10 1ПС 27.12.3,5-6.Л-1.		
				СБОРОЧНЫЕ ЕДИНИЦЫ		
A4		1	1.030.1-1.1-2 19-06	КАРКАС ПРОСТРАНСТВ. КП 27.12.3,5-6-1	1	
				МАТЕРИАЛЫ		
		2		БЕТОН ЛЕГКИЙ М50		0.95М3
		3		РАСТВОР ЦЕМЕНТНЫЙ М100		0.06М3
		4		РАСТВОР ЦЕМЕНТНЫЙ М50		0.05М3
				1.030.1-1.1-1 31-11 1ПС 27.12.4,0-6.Л-1.		
				СБОРОЧНЫЕ ЕДИНИЦЫ		
A4		1	1.030.1-1.1-2 19-07	КАРКАС ПРОСТРАНСТВ. КП 27.12.4,0-6-1	1	
				МАТЕРИАЛЫ		
		2		БЕТОН ЛЕГКИЙ М50		1.10М3
		3		РАСТВОР ЦЕМЕНТНЫЙ М100		0.06М3
		4		РАСТВОР ЦЕМЕНТНЫЙ М50		0.05М3
				1.030.1-1.1-1 31-12 1ПС 27.13.2,5-6.Л-1.		
				СБОРОЧНЫЕ ЕДИНИЦЫ		
A4		1	1.030.1-1.1-2 19-08	КАРКАС ПРОСТРАНСТВ. КП 27.13.2,5-6-1	1	
				МАТЕРИАЛЫ		
		2		БЕТОН ЛЕГКИЙ М50		0.72М3
		3		РАСТВОР ЦЕМЕНТНЫЙ М100		0.07М3
		4		РАСТВОР ЦЕМЕНТНЫЙ М50		0.05М3
				1.030.1-1.1-1 31-13 1ПС 27.13.3,0-6.Л-1.		
				СБОРОЧНЫЕ ЕДИНИЦЫ		
A4		1	1.030.1-1.1-2 19-09	КАРКАС ПРОСТРАНСТВ. КП 27.13.3,0-6-1	1	
				МАТЕРИАЛЫ		

ЭПВЦ Киев ЗНИИЭП | ОПЕРАТОР ТЛП КОРТ | СКАЛА

ВЗАМ ИНВ № | ПОДПИСЬ И ДАТА | ИНВ №ПОДЛ

1.030.1-1.1-1 31 | ЛИСТ 4

ФОРМАТ	ЗОНА	ПОЗ	ОБОЗНАЧЕНИЕ	НАИМЕНОВАНИЕ	КОЛ	ПРИМЕЧАНИЕ
		2		БЕТОН ЛЕГКИЙ М50		0.88М3
		3		РАСТВОР ЦЕМЕНТНЫЙ М100		0.07М3
		4		РАСТВОР ЦЕМЕНТНЫЙ М50		0.05М3
				1.030.1-1.1-1 31-14 1ПС 27.13.3,5-6.Л-1.		
				СБОРОЧНЫЕ ЕДИНИЦЫ		
А4	1		1.030.1-1.1-2 19-10	КАРКАС ПРОСТРАНСТВ. КП 27.13.3,5-6-1	1	
				МАТЕРИАЛЫ		
		2		БЕТОН ЛЕГКИЙ М50		1.03М3
		3		РАСТВОР ЦЕМЕНТНЫЙ М100		0.07М3
		4		РАСТВОР ЦЕМЕНТНЫЙ М50		0.05М3
				1.030.1-1.1-1 31-15 1ПС 27.13.4,0-6.Л-1.		
				СБОРОЧНЫЕ ЕДИНИЦЫ		
А4	1		1.030.1-1.1-2 19-11	КАРКАС ПРОСТРАНСТВ. КП 27.13.4,0-6-1	1	
				МАТЕРИАЛЫ		
		2		БЕТОН ЛЕГКИЙ М50		1.19М3
		3		РАСТВОР ЦЕМЕНТНЫЙ М100		0.07М3
		4		РАСТВОР ЦЕМЕНТНЫЙ М50		0.05М3
				1.030.1-1.1-1 31-16 1ПС 27.6.2,5-6.Я-1.		
				СБОРОЧНЫЕ ЕДИНИЦЫ		
А4	1		1.030.1-1.1-2 18	КАРКАС ПРОСТРАНСТВ. КП 27.6.2,5-6-1	1	
				МАТЕРИАЛЫ		
		2		БЕТОН ЯЧЕИСТЫЙ М35		0.38М3
				1.030.1-1.1-1 31-17 1ПС 27.6.3,0-6.Я-1.		
				СБОРОЧНЫЕ ЕДИНИЦЫ		
А4	1		1.030.1-1.1-2 18-01	КАРКАС ПРОСТРАНСТВ. КП 27.6.3,0-6-1	1	

ФОРМАТ	ЗОНА	ПОЗ	ОБОЗНАЧЕНИЕ	НАИМЕНОВАНИЕ	КОЛ	ПРИМЕЧАНИЕ
				МАТЕРИАЛЫ		
		2		БЕТОН ЯЧЕИСТЫЙ М35		0.45М3
				1.030.1-1.1-1 31-18 1ПС 27.9.2,5-6.Я-1.		
				СБОРОЧНЫЕ ЕДИНИЦЫ		
А4	1		1.030.1-1.1-2 19	КАРКАС ПРОСТРАНСТВ. КП 27.9.2,5-6-1	1	
				МАТЕРИАЛЫ		
		2		БЕТОН ЯЧЕИСТЫЙ М35		0.58М3
				1.030.1-1.1-1 31-19 1ПС 27.9.3,0-6.Я-1.		
				СБОРОЧНЫЕ ЕДИНИЦЫ		
А4	1		1.030.1-1.1-2 19-01	КАРКАС ПРОСТРАНСТВ. КП 27.9.3,0-6-1	1	
				МАТЕРИАЛЫ		
		2		БЕТОН ЯЧЕИСТЫЙ М35		0.68М3
				1.030.1-1.1-1 31-20 1ПС 27.12.2,5-6.Я-1.		
				СБОРОЧНЫЕ ЕДИНИЦЫ		
А4	1		1.030.1-1.1-2 19-04	КАРКАС ПРОСТРАНСТВ. КП 27.12.2,5-6-1	1	
				МАТЕРИАЛЫ		
		2		БЕТОН ЯЧЕИСТЫЙ М35		0.77М3
				1.030.1-1.1-1 31-21 1ПС 27.12.3,0-6.Я-1.		
				СБОРОЧНЫЕ ЕДИНИЦЫ		
А4	1		1.030.1-1.1-2 19-05	КАРКАС ПРОСТРАНСТВ. КП 27.12.3,0-6-1	1	
				МАТЕРИАЛЫ		
		2		БЕТОН ЯЧЕИСТЫЙ М35		0.91М3

ФОРМАТ	ЗОНА	ПОЗ	ОБОЗНАЧЕНИЕ	НАИМЕНОВАНИЕ	КОЛ	ПРИМЕЧАНИЕ
				1.030.1-1.1-1 31-22 1ПС 27.13.2,5-6.Я-1.		
				СБОРОЧНЫЕ ЕДИНИЦЫ		
А4	1		1.030.1-1.1-2 19-08	КАРКАС ПРОСТРАНСТВ. КП 27.13.2,5-6-1	1	
				МАТЕРИАЛЫ		
	2			БЕТОН ЯЧЕИСТЫЙ М35		0.83М3
				1.030.1-1.1-1 31-23 1ПС 27.13.3,0-6.Я-1.		
				СБОРОЧНЫЕ ЕДИНИЦЫ		
А4	1		1.030.1-1.1-2 19-09	КАРКАС ПРОСТРАНСТВ. КП 27.13.3,0-6-1	1	
				МАТЕРИАЛЫ		
	2			БЕТОН ЯЧЕИСТЫЙ М35		0.99М3

ЭПВЦ Киев ЗНИИЭП
ОПЕРАТОР ТЛП КОРТ
СКАЛА

ИНВ.№ ПОДЛ | ПОДПИСЬ И ДАТА | ВЗАМ.ИНВ.№

1.030.1-1.1-1 31

ЛИСТ

ФОРМАТ	ЗОНА	ПОЗ	ОБОЗНАЧЕНИЕ	НАИМЕНОВАНИЕ	КОЛ	ПРИМЕЧАНИЕ

ЭПВЦ Киев ЗНИИЭП
ОПЕРАТОР ТЛП КОРТ

ИНВ.№ ПОДЛ | ПОДПИСЬ И ДАТА | ВЗАМ.ИНВ.№

ЛИСТ

ЭПВЦ Киев ЗНИИЭП
ОПЕРАТОР ТЛП КСРТ
СКАЛА
ВЗАМ.ИНВ.№
ПОДПИСЬ И ДАТА
ИНВ.№ ПОДЛ.

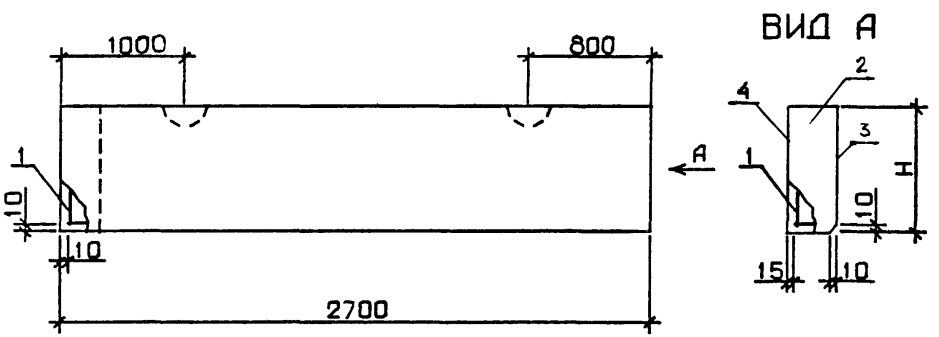

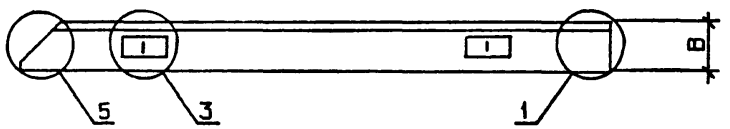

ОБОЗНАЧЕНИЕ	МАРКА	H, ММ	B, ММ	МАССА, Т
1.030.1-1.1-1 31	1ПС 27.6.2,5-6.Л-1.	585	250	0.58
-01	1ПС 27.6.3,0-6.Л-1.	585	300	0.68
-02	1ПС 27.6.3,5-6.Л-1	585	350	0.79
-03	1ПС 27.6.4,0-6.Л-1.	585	400	0.88
-04	1ПС 27.9.2,5-6.Л-1.	885	250	0.88
-05	1ПС 27.9.3,0-6.Л-1.	885	300	1.03
-06	1ПС 27.9.3,5-6.Л-1.	885	350	1.18
-07	1ПС 27.9.4,0-6.Л-1.	885	400	1.33
-08	1ПС 27.12.2,5-6.Л-1.	1185	250	1.18
-09	1ПС 27.12.3,0-6.Л-1.	1185	300	1.38
-10	1ПС 27.12.3,5-6.Л-1.	1185	350	1.58
-11	1ПС 27.12.4,0-6.Л-1.	1185	400	1.78
-12	1ПС 27.13.2,5-6.Л-1.	1285	250	1.27
-13	1ПС 27.13.3,0-6.Л-1.	1285	300	1.50
-14	1ПС 27.13.3,5-6.Л-1.	1285	350	1.72
-15	1ПС 27.13.4,0-6.Л-1.	1285	400	1.94
-16	1ПС 27.6.2,5-6.Я-1.	585	250	0.38
-17	1ПС 27.6.3,0-6.Я-1.	585	300	0.46
-18	1ПС 27.9.2,5-6.Я-1.	885	250	0.58
-19	1ПС 27.9.3,0-6.Я-1.	885	300	0.70
-20	1ПС 27.12.2,5-6.Я-1.	1185	250	0.79
-21	1ПС 27.12.3,0-6.Я-1.	1185	300	0.92
-22	1ПС 27.13.2,5-6.Я-1.	1285	250	0.85
-23	1ПС 27.13.3,0-6.Я-1.	1285	300	1.00

УЗЛЫ 1,3,5 СМ. 1.030.1-1.1-1 00Д1, ЛИСТЫ 1, 2

НАЧ.ОТД.	Борисенко	
Н.КОНТР	Малачевский	
ГЛ.СПЕЦ.	Ковальчук	
ПРОВЕРИЛ	Крупка	
РАЗРАБ.	Котова	

1.030.1-1.1-1 31СБ

ПАНЕЛЬ
1ПС 27.6, 1ПС 27.9,
1ПС 27.12, 1ПС 27.13
СБОРОЧНЫЙ ЧЕРТЕЖ

СТАДИЯ	МАССА	МАСШТАБ
Р	СМ ТАБЛ	
ЛИСТ	ЛИСТОВ 1	

ГОСГРАЖДАНСТРОЙ
КиевЗНИИЭП

ФОРМАТ	ЗОНА	ПОЗ.	ОБОЗНАЧЕНИЕ	НАИМЕНОВАНИЕ	КОЛ.	ПРИМЕЧАНИЕ
				ДОКУМЕНТАЦИЯ		
А3			1.030.1-1.1-1 32СБ	СБОРОЧНЫЙ ЧЕРТЕЖ		
А3			1.030.1-1.1-1 00Д1	УЗЛЫ ОПАЛУБОЧНЫЕ		
А3			1.030.1-1.1-1 00ВС	ВЕДОМОСТЬ РАСХОДА СТАЛИ НА ЭЛЕМЕНТ		
А3			1.030.1-1.1-1 00ТО	ТЕХНИЧЕСКОЕ ОПИСАНИЕ		
			ПЕРЕМЕННЫЕ ДАННЫЕ	ДЛЯ ИСПОЛНЕНИЙ:		
				1.030.1-1.1-1 32 1ПС 27.15.2,5-6.Л-1.		
				СБОРОЧНЫЕ ЕДИНИЦЫ		
А4	1		1.030.1-1.1-2 19-12	КАРКАС ПРОСТРАНСТВ. КП 27.15.2,5-6-1	1	
				МАТЕРИАЛЫ		
	2			БЕТОН ЛЕГКИЙ М50		0.83М3
	3			РАСТВОР ЦЕМЕНТНЫЙ М100		0.08М3
	4			РАСТВОР ЦЕМЕНТНЫЙ М50		0.06М3
				1.030.1-1.1-1 32-01 1ПС 27.15.3,0-6.Л-1.		
				СБОРОЧНЫЕ ЕДИНИЦЫ		
А4	1		1.030.1-1.1-2 19-13	КАРКАС ПРОСТРАНСТВ. КП 27.15.3,0-6-1	1	
				МАТЕРИАЛЫ		
	2			БЕТОН ЛЕГКИЙ М50		1.01М3
	3			РАСТВОР ЦЕМЕНТНЫЙ М100		0.08М3
	4			РАСТВОР ЦЕМЕНТНЫЙ М50		0.06М3
				1.030.1-1.1-1 32-02 1ПС 27.15.3,5-6.Л-1.		
				СБОРОЧНЫЕ ЕДИНИЦЫ		
А4	1		1.030.1-1.1-2 19-14	КАРКАС ПРОСТРАНСТВ. КП 27.15.3,5-6-1	1	

ЭПВЦ КиевЗНИИЭП | ОПЕРАТОР ТЛП КОРТ | СКАЛА

ВЗАМ.ИНВ № | ПОДПИСЬ И ДАТА | ИНВ № ПОДЛ

НАЧ.ОТД.	Борисенко		
Н.КОНТР.	Малачевский		
ГЛ.СПЕЦ.	Ковальчук		
ПРОВЕРИЛ	Крупка		
РАЗРАБ.	Котова		

1.030.1-1.1-1 32

ПАНЕЛЬ
1ПС 27.15, 1ПС 27.18,
1ПС 27.21

СТАДИЯ	ЛИСТ	ЛИСТОВ
Р	1	5

ГОСГРАЖДАНСТРОЙ
КиевЗНИИЭП

ФОРМАТ А4

ФОРМАТ	ЗОНА	ПОЗ.	ОБОЗНАЧЕНИЕ	НАИМЕНОВАНИЕ	КОЛ.	ПРИМЕЧАНИЕ
				МАТЕРИАЛЫ		
	2			БЕТОН ЛЕГКИЙ М50		1.19М3
	3			РАСТВОР ЦЕМЕНТНЫЙ М100		0.08М3
	4			РАСТВОР ЦЕМЕНТНЫЙ М50		0.06М3
				1.030.1-1.1-1 32-03 1ПС 27.15.4,0-6.Л-1.		
				СБОРОЧНЫЕ ЕДИНИЦЫ		
А4	1		1.030.1-1.1-2 19-15	КАРКАС ПРОСТРАНСТВ. КП 27.15.4,0-6-1	1	
				МАТЕРИАЛЫ		
	2			БЕТОН ЛЕГКИЙ М50		1.37М3
	3			РАСТВОР ЦЕМЕНТНЫЙ М100		0.08М3
	4			РАСТВОР ЦЕМЕНТНЫЙ М50		0.06М3
				1.030.1-1.1-1 32-04 1ПС 27.18.2,5-6.Л-1.		
				СБОРОЧНЫЕ ЕДИНИЦЫ		
А4	1		1.030.1-1.1-2 19-16	КАРКАС ПРОСТРАНСТВ. КП 27.18.2,5-6-1	1	
				МАТЕРИАЛЫ		
	2			БЕТОН ЛЕГКИЙ М50		1.00М3
	3			РАСТВОР ЦЕМЕНТНЫЙ М100		0.10М3
	4			РАСТВОР ЦЕМЕНТНЫЙ М50		0.07М3
				1.030.1-1.1-1 32-05 1ПС 27.18.3,0-6.Л-1.		
				СБОРОЧНЫЕ ЕДИНИЦЫ		
А4	1		1.030.1-1.1-2 19-17	КАРКАС ПРОСТРАНСТВ. КП 27.18.3,0-6-1	1	
				МАТЕРИАЛЫ		
	2			БЕТОН ЛЕГКИЙ М50		1.22М3
	3			РАСТВОР ЦЕМЕНТНЫЙ М100		0.10М3
	4			РАСТВОР ЦЕМЕНТНЫЙ М50		0.07М3
				1.030.1-1.1-1 32-06 1ПС 27.18.3,5-6.Л-1.		

ЭПВЦ Киев ЗНИИЭП | ОПЕРАТОР ТЛП КОРТ | СКАЛА

ВЗАМ.ИНВ № | ПОДПИСЬ И ДАТА | ИНВ №ПОДЛ

1.030.1-1.1-1 32

ЛИСТ 2

ФОРМАТ А4

ФОРМАТ	ЗОНА	ПОЗ.	ОБОЗНАЧЕНИЕ	НАИМЕНОВАНИЕ	КОЛ	ПРИМЕЧАНИЕ
				СБОРОЧНЫЕ ЕДИНИЦЫ		
A4		1	1.030.1-1.1-2 19-18	КАРКАС ПРОСТРАНСТВ. КП 27.18.3,5-6-1	1	
				МАТЕРИАЛЫ		
		2		БЕТОН ЛЕГКИЙ М50		1.44М3
		3		РАСТВОР ЦЕМЕНТНЫЙ М100		0.10М3
		4		РАСТВОР ЦЕМЕНТНЫЙ М50		0.07М3
				1.030.1-1.1-1 32-07 1ПС 27.18.4,0-6.Л-1.		
				СБОРОЧНЫЕ ЕДИНИЦЫ		
A4		1	1.030.1-1.1-2 19-19	КАРКАС ПРОСТРАНСТВ. КП 27.18.4,0-6-1	1	
				МАТЕРИАЛЫ		
		2		БЕТОН ЛЕГКИЙ М50		1.65М3
		3		РАСТВОР ЦЕМЕНТНЫЙ М100		0.10М3
		4		РАСТВОР ЦЕМЕНТНЫЙ М50		0.07М3
				1.030.1-1.1-1 32-08 1ПС 27.21.2,5-6.Л-1.		
				СБОРОЧНЫЕ ЕДИНИЦЫ		
A4		1	1.030.1-1.1-2 19-20	КАРКАС ПРОСТРАНСТВ. КП 27.21.2,5-6-1	1	
				МАТЕРИАЛЫ		
		2		БЕТОН ЛЕГКИЙ М50		1.17М3
		3		РАСТВОР ЦЕМЕНТНЫЙ М100		0.11М3
		4		РАСТВОР ЦЕМЕНТНЫЙ М50		0.08М3
				1.030.1-1.1-1 32-09 1ПС 27.21.3,0-6.Л-1.		
				СБОРОЧНЫЕ ЕДИНИЦЫ		
A4		1	1.030.1-1.1-2 19-21	КАРКАС ПРОСТРАНСТВ. КП 27.21.3,0-6-1	1	
				МАТЕРИАЛЫ		
		2		БЕТОН ЛЕГКИЙ М50		1.42М3
		3		РАСТВОР ЦЕМЕНТНЫЙ М100		0.11М3
		4		РАСТВОР ЦЕМЕНТНЫЙ М50		0.08М3

ФОРМАТ	ЗОНА	ПОЗ	ОБОЗНАЧЕНИЕ	НАИМЕНОВАНИЕ	КОЛ	ПРИМЕЧАНИЕ
				1.030.1-1.1-1 32-10 1ПС 27.21.3,5-6.Л-1.		
				СБОРОЧНЫЕ ЕДИНИЦЫ		
A4		1	1.030.1-1.1-2 19-22	КАРКАС ПРОСТРАНСТВ. КП 27.21.3,5-6-1	1	
				МАТЕРИАЛЫ		
		2		БЕТОН ЛЕГКИЙ М50		1.68М3
		3		РАСТВОР ЦЕМЕНТНЫЙ М100		0.11М3
		4		РАСТВОР ЦЕМЕНТНЫЙ М50		0.08М3
				1.030.1-1.1-1 32-11 1ПС 27.21.4,0-6.Л-1.		
				СБОРОЧНЫЕ ЕДИНИЦЫ		
A4		1	1.030.1-1.1-2 19-23	КАРКАС ПРОСТРАНСТВ. КП 27.21.4,0-6-1	1	
				МАТЕРИАЛЫ		
		2		БЕТОН ЛЕГКИЙ М50		1.93М3
		3		РАСТВОР ЦЕМЕНТНЫЙ М100		0.11М3
		4		РАСТВОР ЦЕМЕНТНЫЙ М50		0.08М3
				1.030.1-1.1-1 32-12 1ПС 27.15.2,5-6.Я-1.		
				СБОРОЧНЫЕ ЕДИНИЦЫ		
A4		1	1.030.1-1.1-2 19-12	КАРКАС ПРОСТРАНСТВ. КП 27.15.2,5-6-1	1	
				МАТЕРИАЛЫ		
		2		БЕТОН ЯЧЕИСТЫЙ М35		0.96М3
				1.030.1-1.1-1 32-13 1ПС 27.15.3,0-6.Я-1.		
				СБОРОЧНЫЕ ЕДИНИЦЫ		
A4		1	1.030.1-1.1-2 19-13	КАРКАС ПРОСТРАНСТВ. КП 27.15.3,0-6-1	1	
				МАТЕРИАЛЫ		
		2		БЕТОН ЯЧЕИСТЫЙ М35		1.15М3

СКАЛА ЭПВЦ Киев ЗНИИЭП ОПЕРАТОР ТЛП КОРТ ВЗАМ.ИНВ.№ ПОДПИСЬ И ДАТА ИНВ.№ПОДЛ

ФОРМАТ	ЗОНА	ПОЗ.	ОБОЗНАЧЕНИЕ	НАИМЕНОВАНИЕ	КОЛ	ПРИМЕЧАНИЕ
				1.030.1-1.1-1 32-14 1ПС 27.18.2,5-6.Я-1.		
				СБОРОЧНЫЕ ЕДИНИЦЫ		
А4		1	1.030.1-1.1-2 19-16	КАРКАС ПРОСТРАНСТВ. КП 27.18.2,5-6-1	1	
				МАТЕРИАЛЫ		
		2		БЕТОН ЯЧЕИСТЫЙ М35		1.16М3
				1.030.1-1.1-1 32-15 1ПС 27.18.3,0-6.Я-1.		
				СБОРОЧНЫЕ ЕДИНИЦЫ		
А4		1	1.030.1-1.1-2 19-17	КАРКАС ПРОСТРАНСТВ. КП 27.18.3,0-6-1	1	
				МАТЕРИАЛЫ		
		2		БЕТОН ЯЧЕИСТЫЙ М35		1.38М3

ЭПВЦ Киев ЗНИИЭП | ОПЕРАТОР ТЛП КОРТ | СКАЛА

ВЗАМ.ИНВ.№ | ПОДПИСЬ И ДАТА | ИНВ.№ПОДЛ

1.030.1-1.1-1 32

ЛИСТ 5

ФОРМАТ А4

ЭПВЦ Киев ЗНИИЭП | ОПЕРАТОР ТЛП КОРТ

ВЗАМ.ИНВ.№ | ПОДПИСЬ И ДАТА | ИНВ.№ПОДЛ

ЛИСТ

ФОРМАТ А4

ЭПВЦ Киев ЗНИИЭП
оператор ТЛП КОРТ
СКАЛА

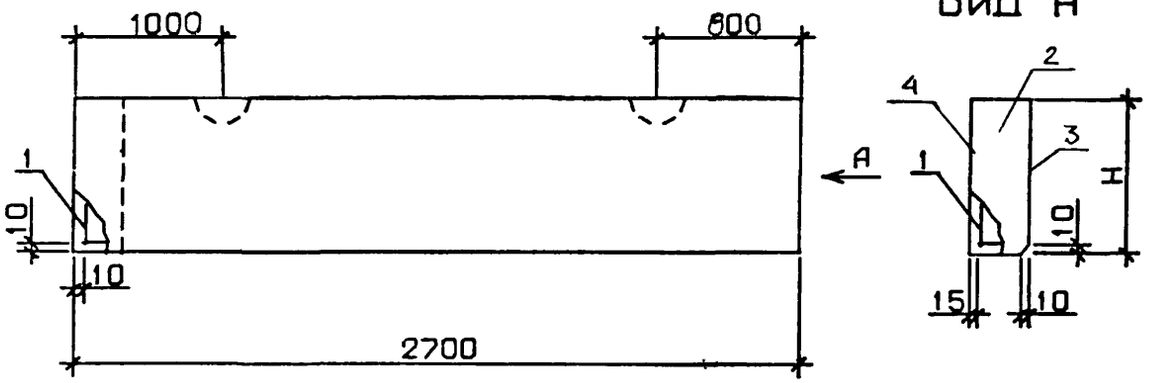

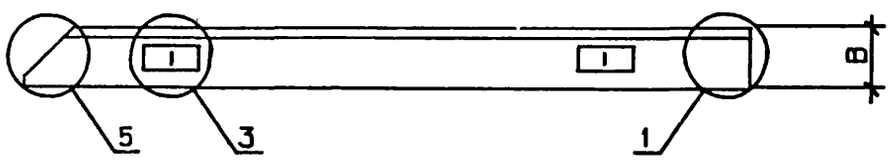

ОБОЗНАЧЕНИЕ	МАРКА	Н, ММ	В, ММ	МАССА, Т
1.030.1-1.1-1 32	1ПС 27.15.2,5-6.Л-1.	1485	250	1.47
-01	1ПС 27.15.3,0-6.Л-1.	1485	300	1.73
-02	1ПС 27.15.3,5-6.Л-1.	1485	350	1.99
-03	1ПС 27.15.4,0-6.Л-1.	1485	400	2.23
-04	1ПС 27.18.2,5-6.Л-1.	1785	250	1.77
-05	1ПС 27 18.3,0-6.Л-1.	1785	300	2.08
-06	1ПС 27.18.3,5-6.Л-1.	1785	350	2.39
-07	1ПС 27.18.4,0-6.Л-1.	1785	400	2.69
-08	1ПС 27.21.2,5-6.Л-1.	2085	250	2.07
-09	1ПС 27.21.3,0-6.Л-1.	2085	300	2.42
-10	1ПС 27.21.3,5-6.Л-1.	2085	350	2.78
-11	1ПС 27.21.4,0-6.Л-1.	2085	400	3.14
-12	1ПС 27.15.2,5-6.Я-1.	1485	250	0.97
-13	1ПС 27.15.3,0-6.Я-1.	1485	300	1.16
-14	1ПС 27.18.2,5-6.Я-1.	1785	250	1.18
-15	1ПС 27.18.3,0-6.Я-1.	1785	300	1.39

УЗЛЫ 1,3,5 СМ. 1.030.1-1.1-1 ВОД1, ЛИСТЫ 1, 2

ВЗАМ.ИНВ.№
ПОДПИСЬ И ДАТА
ИНВ.№ ПОДЛ.

НАЧ.ОТД.	Борисенко	
Н.КОНТР.	Малиевский	
ГЛ.СПЕЦ.	Кобзарчук	
ПРОВЕРИЛ	Крапка	
РАЗРАБ.	Котов.а	

1.030.1-1.1-1 32СБ

ПАНЕЛЬ
1ПС 27.15, 1ПС 27.18,
1ПС 27.21,
СБОРОЧНЫЙ ЧЕРТЕЖ

СТАДИЯ	МАССА	МАСШТАБ
Р	СМ ТАБЛ	
ЛИСТ	ЛИСТОВ 1	

ГОСГРАЖДАНСТРОЙ
КиевЗНИИЭП

ФОРМАТ	ЗОНА	ПОЗ.	ОБОЗНАЧЕНИЕ	НАИМЕНОВАНИЕ	КОЛ	ПРИМЕЧАНИЕ
				ДОКУМЕНТАЦИЯ		
А3			1.030.1-1.1-1 33СБ	СБОРОЧНЫЙ ЧЕРТЕЖ		
А3			1.030.1-1.1-1 00Д1	УЗЛЫ ОПАЛУБОЧНЫЕ		
А3			1.030.1-1.1-1 00РС	ВЕДОМОСТЬ РАСХОДА СТАЛИ НА ЭЛЕМЕНТ		
А3			1.030.1-1.1-1 00ТО	ТЕХНИЧЕСКОЕ ОПИСАНИЕ		
			ПЕРЕМЕННЫЕ ДАННЫЕ	ДЛЯ ИСПОЛНЕНИЙ:		
				1.030.1-1.1-1 33 1ПС 27,5.6.2,5-6.Л-1.		
				СБОРОЧНЫЕ ЕДИНИЦЫ		
А4	1		1.030.1-1.1-2 18-04	КАРКАС ПРОСТРАНСТВ. КП 27,5.6.2,5-6-1	1	
				МАТЕРИАЛЫ		
	2			БЕТОН ЛЕГКИЙ М50		0.33М3
	3			РАСТВОР ЦЕМЕНТНЫЙ М100		0.03М3
	4			РАСТВОР ЦЕМЕНТНЫЙ М50		0.02М3
				1.030.1-1.1-1 33-01 1ПС 27,5.6.3,0-6.Л-1.		
				СБОРОЧНЫЕ ЕДИНИЦЫ		
А4	1		1.030.1-1.1-2 18-05	КАРКАС ПРОСТРАНСТВ. КП 27,5.6.3,0-6-1	1	
				МАТЕРИАЛЫ		
	2			БЕТОН ЛЕГКИЙ М50		0.41М3
	3			РАСТВОР ЦЕМЕНТНЫЙ М100		0.03М3
	4			РАСТВОР ЦЕМЕНТНЫЙ М50		0.02М3
				1.030.1-1.1-1 33-02 1ПС 27,5.6.3,5-6.Л-1.		
				СБОРОЧНЫЕ ЕДИНИЦЫ		
А4	1		1.030.1-1.1-2 18-06	КАРКАС ПРОСТРАНСТВ. КП 27,5.6.3,5-6-1	1	

ЭПВЦ КиевЗНИИЭП | ОПЕРАТОР ТЛП КОРТ | СКАЛА

ВЗАМ.ИНВ.№ | ПОДПИСЬ И ДАТА | ИНВ.№ ПОДЛ

НАЧ.ОТД.	Борисенко	
Н.КОНТР.	Матаневский	
ГЛ.СПЕЦ.	Ковальчук	
ПРОВЕРИЛ	Крупка	
РАЗРАБ.	Котова	

1.030.1-1.1-1 33

ПАНЕЛЬ
1ПС 27,5.6, 1ПС 27,5.9,
1ПС 27,5.12, 1ПС 27,5.13

СТАДИЯ	ЛИСТ	ЛИСТОВ
Р	1	7

ГОСГРАЖДАНСТРОЙ
КиевЗНИИЭП

ФОРМАТ А4

ФОРМАТ	ЗОНА	ПОЗ.	ОБОЗНАЧЕНИЕ	НАИМЕНОВАНИЕ	КОЛ	ПРИМЕЧАНИЕ
				МАТЕРИАЛЫ		
		2		БЕТОН ЛЕГКИЙ М50		0.48М3
		3		РАСТВОР ЦЕМЕНТНЫЙ М100		0.03М3
		4		РАСТВОР ЦЕМЕНТНЫЙ М50		0.02М3
				1.030.1-1.1-1 33-03 1ПС 27,5.6.4,0-6.Л-1.		
				СБОРОЧНЫЕ ЕДИНИЦЫ		
А4	1		1.030.1-1.1-2 18-07	КАРКАС ПРОСТРАНСТВ. КП 27,5.6.4,0-6-1	1	
				МАТЕРИАЛЫ		
		2		БЕТОН ЛЕГКИЙ М50		0.55М3
		3		РАСТВОР ЦЕМЕНТНЫЙ М100		0.03М3
		4		РАСТВОР ЦЕМЕНТНЫЙ М50		0.02М3
				1.030.1-1.1-1 33-04 1ПС 27,5.9.2,5-6.Л-1.		
				СБОРОЧНЫЕ ЕДИНИЦЫ		
А4	1		1.030.1-1.1-2 20	КАРКАС ПРОСТРАНСТВ. КП 27,5.9.2,5-6-1	1	
				МАТЕРИАЛЫ		
		2		БЕТОН ЛЕГКИЙ М50		0.50М3
		3		РАСТВОР ЦЕМЕНТНЫЙ М100		0.05М3
		4		РАСТВОР ЦЕМЕНТНЫЙ М50		0.04М3
				1.030.1-1.1-1 33-05 1ПС 27,5.9.3,0-6.Л-1.		
				СБОРОЧНЫЕ ЕДИНИЦЫ		
А4	1		1.030.1-1.1-2 20-01	КАРКАС ПРОСТРАНСТВ. КП 27,5.9.3,0-6-1	1	
				МАТЕРИАЛЫ		
		2		БЕТОН ЛЕГКИЙ М50		0.62М3
		3		РАСТВОР ЦЕМЕНТНЫЙ М100		0.05М3
		4		РАСТВОР ЦЕМЕНТНЫЙ М50		0.04М3
				1.030.1-1.1-1 33-06 1ПС 27,5.9.3,5-6.Л-1.		

ЭПВЦ КиевЗНИИЭП | ОПЕРАТОР ТЛП КОРТ | СКАЛА

ВЗАМ.ИНВ.№ | ПОДПИСЬ И ДАТА | ИНВ.№ ПОДЛ

1.030.1-1.1-1 33

ЛИСТ 2

ФОРМАТ А4

ФОРМАТ	ЗОНА	ПОЗ.	ОБОЗНАЧЕНИЕ	НАИМЕНОВАНИЕ	КОЛ	ПРИМЕЧАНИЕ
				СБОРОЧНЫЕ ЕДИНИЦЫ		
				КАРКАС ПРОСТРАНСТВ.		
А4		1	1.030.1-1.1-2 20-02	КП 27,5.9.3,5-6-1	1	
				МАТЕРИАЛЫ		
		2		БЕТОН ЛЕГКИЙ М50		0.73М3
		3		РАСТВОР ЦЕМЕНТНЫЙ М100		0.05М3
		4		РАСТВОР ЦЕМЕНТНЫЙ М50		0.04М3
				1.030.1-1.1-1 33-07		
				1ПС 27,5.9.4,0-6.Л-1.		
				СБОРОЧНЫЕ ЕДИНИЦЫ		
				КАРКАС ПРОСТРАНСТВ.		
А4		1	1.030.1-1.1-2 20-03	КП 27,5.9.4,0-6-1	1	
				МАТЕРИАЛЫ		
		2		БЕТОН ЛЕГКИЙ М50		0.83М3
		3		РАСТВОР ЦЕМЕНТНЫЙ М100		0.05М3
		4		РАСТВОР ЦЕМЕНТНЫЙ М50		0.04М3
				1.030.1-1.1-1 33-08		
				1ПС 27,5.12.2,5-6.Л-1.		
				СБОРОЧНЫЕ ЕДИНИЦЫ		
				КАРКАС ПРОСТРАНСТВ.		
А4		1	1.030.1-1.1-2 20-04	КП 27,5.12.2,5-6-1	1	
				МАТЕРИАЛЫ		
		2		БЕТОН ЛЕГКИЙ М50		0.67М3
		3		РАСТВОР ЦЕМЕНТНЫЙ М100		0.07М3
		4		РАСТВОР ЦЕМЕНТНЫЙ М50		0.05М3
				1.030.1-1.1-1 33-09		
				1ПС 27,5.12.3,0-6.Л-1.		
				СБОРОЧНЫЕ ЕДИНИЦЫ		
				КАРКАС ПРОСТРАНСТВ.		
А4		1	1.030.1-1.1-2 20-05	КП 27,5.12.3,0-6-1	1	
				МАТЕРИАЛЫ		
		2		БЕТОН ЛЕГКИЙ М50		0.82М3
		3		РАСТВОР ЦЕМЕНТНЫЙ М100		0.07М3
		4		РАСТВОР ЦЕМЕНТНЫЙ М50		0.05М3

ЭПВЦ Киев ЗНИИЭП | ОПЕРАТОР ТЛП КОРТ | СКАЛА

ВЗАМ.ИНВ.№ | ПОДПИСЬ И ДАТА | ИНВ.№ ПОДЛ.

ФОРМАТ	ЗОНА	ПОЗ.	ОБОЗНАЧЕНИЕ	НАИМЕНОВАНИЕ	КОЛ	ПРИМЕЧАНИЕ
				1.030.1-1.1-1 33-10		
				1ПС 27,5.12.3,5-6.Л-1.		
				СБОРОЧНЫЕ ЕДИНИЦЫ		
				КАРКАС ПРОСТРАНСТВ.		
А4		1	1.030.1-1.1-2 20-06	КП 27,5.12.3,5-6-1	1	
				МАТЕРИАЛЫ		
		2		БЕТОН ЛЕГКИЙ М50		0.97М3
		3		РАСТВОР ЦЕМЕНТНЫЙ М100		0.07М3
		4		РАСТВОР ЦЕМЕНТНЫЙ М50		0.05М3
				1.030.1-1.1-1 33-11		
				1ПС 27,5.12.4,0-6.Л-1.		
				СБОРОЧНЫЕ ЕДИНИЦЫ		
				КАРКАС ПРОСТРАНСТВ.		
А4		1	1.030.1-1.1-2 20-07	КП 27,5.12.4,0-6-1	1	
				МАТЕРИАЛЫ		
		2		БЕТОН ЛЕГКИЙ М50		1.12М3
		3		РАСТВОР ЦЕМЕНТНЫЙ М100		0.07М3
		4		РАСТВОР ЦЕМЕНТНЫЙ М50		0.05М3
				1.030.1-1.1-1 33-12		
				1ПС 27,5.13.2,5-6.Л-1.		
				СБОРОЧНЫЕ ЕДИНИЦЫ		
				КАРКАС ПРОСТРАНСТВ.		
А4		1	1.030.1-1.1-2 20-08	КП 27,5.13.2,5-6-1	1	
				МАТЕРИАЛЫ		
		2		БЕТОН ЛЕГКИЙ М50		0.73М3
		3		РАСТВОР ЦЕМЕНТНЫЙ М100		0.07М3
		4		РАСТВОР ЦЕМЕНТНЫЙ М50		0.05М3
				1.030.1-1.1-1 33-13		
				1ПС 27,5.13.3,0-6.Л-1.		
				СБОРОЧНЫЕ ЕДИНИЦЫ		
				КАРКАС ПРОСТРАНСТВ.		
А4		1	1.030.1-1.1-2 20-09	КП 27,5.13.3,0-6-1	1	
				МАТЕРИАЛЫ		

ЭПВЦ Киев ЗНИИЭП | ОПЕРАТОР ТЛП КОРТ | СКАЛА

ВЗАМ.ИНВ.№ | ПОДПИСЬ И ДАТА | ИНВ.№ ПОДЛ.

ФОРМАТ	ЗОНА	ПОЗ.	ОБОЗНАЧЕНИЕ	НАИМЕНОВАНИЕ	КОЛ	ПРИМЕЧАНИЕ
		2		БЕТОН ЛЕГКИЙ М50		0.89М3
		3		РАСТВОР ЦЕМЕНТНЫЙ М100		0.07М3
		4		РАСТВОР ЦЕМЕНТНЫЙ М50		0.05М3
				1.030.1-1.1-1 33-14 1ПС 27,5.13.3,5-6.Л-1.		
				СБОРОЧНЫЕ ЕДИНИЦЫ		
А4	1		1.030.1-1.1-2 20-10	КАРКАС ПРОСТРАНСТВ. КП 27,5.13.3,5-6-1	1	
				МАТЕРИАЛЫ		
		2		БЕТОН ЛЕГКИЙ М50		1.05М3
		3		РАСТВОР ЦЕМЕНТНЫЙ М100		0.07М3
		4		РАСТВОР ЦЕМЕНТНЫЙ М50		0.05М3
				1.030.1-1.1-1 33-15 1ПС 27,5.13.4,0-6.Л-1.		
				СБОРОЧНЫЕ ЕДИНИЦЫ		
А4	1		1.030.1-1.1-2 20-11	КАРКАС ПРОСТРАНСТВ. КП 27,5.13.4,0-6-1	1	
				МАТЕРИАЛЫ		
		2		БЕТОН ЛЕГКИЙ М50		1.21М3
		3		РАСТВОР ЦЕМЕНТНЫЙ М100		0.07М3
		4		РАСТВОР ЦЕМЕНТНЫЙ М50		0.05М3
				1.030.1-1.1-1 33-16 1ПС 27,5.6.2,5-6.Я-1.		
				СБОРОЧНЫЕ ЕДИНИЦЫ		
А4	1		1.030.1-1.1-2 18-04	КАРКАС ПРОСТРАНСТВ. КП 27,5.6.2,5-6-1	1	
				МАТЕРИАЛЫ		
		2		БЕТОН ЯЧЕИСТЫЙ М35		0.39М3
				1.030.1-1.1-1 33-17 1ПС 27,5.6.3,0-6.Я-1.		
				СБОРОЧНЫЕ ЕДИНИЦЫ		
А4	1		1.030.1-1.1-2 18-05	КАРКАС ПРОСТРАНСТВ. КП 27,5.6.3,0-6-1	1	

ЭПВЦ Киев ЗНИИЭП | ОПЕРАТОР ТПП КОРТ | СКАЛА

ВЗАМ ИНВ № | ПОДПИСЬ И ДАТА | ИНВ №ПОДЛ

1.030.1-1.1-1 33

ЛИСТ 5

ФОРМАТ А4

ФОРМАТ	ЗОНА	ПОЗ.	ОБОЗНАЧЕНИЕ	НАИМЕНОВАНИЕ	КОЛ	ПРИМЕЧАНИЕ
				МАТЕРИАЛЫ		
		2		БЕТОН ЯЧЕИСТЫЙ М35		0.46М3
				1.030.1-1.1-1 33-18 1ПС 27,5.9.2,5-6.Я-1.		
				СБОРОЧНЫЕ ЕДИНИЦЫ		
А4	1		1.030.1-1.1-2 20	КАРКАС ПРОСТРАНСТВ. КП 27,5.9.2,5-6-1	1	
				МАТЕРИАЛЫ		
		2		БЕТОН ЯЧЕИСТЫЙ М35		0.59М3
				1.030.1-1.1-1 33-19 1ПС 27,5.9.3,0-6.Я-1.		
				СБОРОЧНЫЕ ЕДИНИЦЫ		
А4	1		1.030.1-1.1-2 20-01	КАРКАС ПРОСТРАНСТВ. КП 27,5.9.3,0-6-1	1	
				МАТЕРИАЛЫ		
		2		БЕТОН ЯЧЕИСТЫЙ М35		0.70М3
				1.030.1-1.1-1 33-20 1ПС 27,5.12.2,5-6.Я-1.		
				СБОРОЧНЫЕ ЕДИНИЦЫ		
А4	1		1.030.1-1.1-2 20-04	КАРКАС ПРОСТРАНСТВ. КП 27,5.12.2,5-6-1	1	
				МАТЕРИАЛЫ		
		2		БЕТОН ЯЧЕИСТЫЙ М35		0.78М3
				1.030.1-1.1-1 33-21 1ПС 27,5.12.3,0-6.Я-1.		
				СБОРОЧНЫЕ ЕДИНИЦЫ		
А4	1		1.030.1-1.1-2 20-05	КАРКАС ПРОСТРАНСТВ. КП 27,5.12.3,0-6-1	1	
				МАТЕРИАЛЫ		
		2		БЕТОН ЯЧЕИСТЫЙ М35		0.93М3

ЭПВЦ Киев ЗНИИЭП | ОПЕРАТОР ТПП КОРТ | СКАЛА

ВЗАМ ИНВ № | ПОДПИСЬ И ДАТА | ИНВ №ПОДЛ

1.030.1-1.1-1 33

ЛИСТ 6

ФОРМАТ А4

ФОРМАТ	ЗОНА	ПОЗ	ОБОЗНАЧЕНИЕ	НАИМЕНОВАНИЕ	КОЛ	ПРИМЕЧАНИЕ
				1.030.1-1.1-1 33-22 1ПС 27,5.13.2,5-6.Я-1.		
				СБОРОЧНЫЕ ЕДИНИЦЫ		
A4		1	1.030.1-1.1-2 20-08	КАРКАС ПРОСТРАНСТВ. КП 27,5.13.2,5-6-1	1	
				МАТЕРИАЛЫ		
		2		БЕТОН ЯЧЕИСТЫЙ М35		0.85М3
				1.030.1-1.1-1 33-23 1ПС 27,5.13.3,0-6.Я-1.		
				СБОРОЧНЫЕ ЕДИНИЦЫ		
A4		1	1.030.1-1.1-2 20-09	КАРКАС ПРОСТРАНСТВ. КП 27,5.13.3,0-6-1	1	
				МАТЕРИАЛЫ		
		2		БЕТОН ЯЧЕИСТЫЙ М35		1.01М3

ЭПВЦ Киев ЗНИИЭП | ОПЕРАТОР ТЛП КОРТ | СИАЛА

ВЗАМ ИНВ № | ПОДПИСЬ И ДАТА | ИНВ № ПОДЛ

1.030.1-1.1-1 33

ЛИСТ 2

ФОРМАТ	ЗОНА	ПОЗ	ОБОЗНАЧЕНИЕ	НАИМЕНОВАНИЕ	КОЛ	ПРИМЕЧАНИЕ

ЭПВЦ Киев ЗНИИЭП | ОПЕРАТОР ТЛП КОРТ

ВЗАМ ИНВ № | ПОДПИСЬ И ДАТА | ИНВ № ПОДЛ

ЛИСТ

ЭПВЦ Киев ЗНИИЭП
ОПЕРАТОР ТЛП КОРТ
СКАЛА

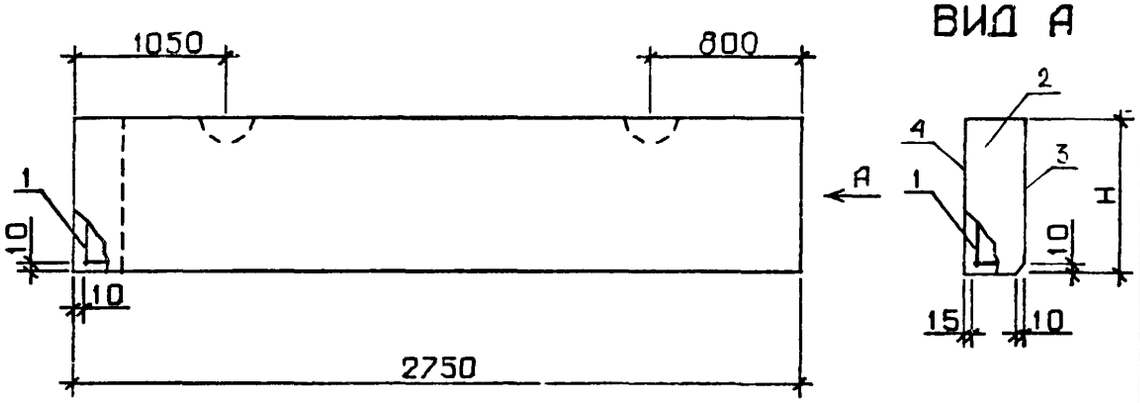

ВИД А

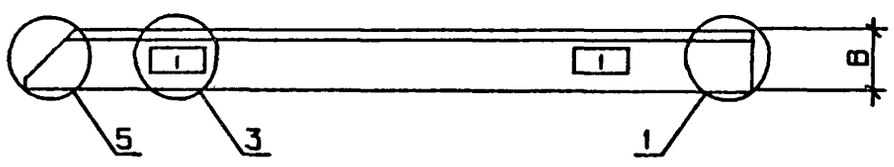

ОБОЗНАЧЕНИЕ	МАРКА	H, ММ	B, ММ	МАССА, Т
1.030.1-1.1-1 33	1ПС 27,5.6.2,5-6.Л-1.	585	250	0.60
-01	1ПС 27,5.6.3,0-6.Л-1.	585	300	0.70
-02	1ПС 27,5.6.3,5-6.Л-1.	585	350	0.80
-03	1ПС 27,5.6.4,0-6.Л-1.	585	400	0.91
-04	1ПС 27,5.9.2,5-6.Л-1.	885	250	0.89
-05	1ПС 27,5.9.3,0-6.Л-1.	885	300	1.05
-06	1ПС 27,5.9.3,5-6.Л-1.	885	350	1.21
-07	1ПС 27,5.9.4,0-6.Л-1.	885	400	1.36
-08	1ПС 27,5.12.2,5-6.Л-1.	1185	250	1.20
-09	1ПС 27,5.12.3,0-6.Л-1.	1185	300	1.40
-10	1ПС 27,5.12.3,5-6.Л-1.	1185	350	1.62
-11	1ПС 27,5.12.4,0-6.Л-1.	1185	400	1.82
-12	1ПС 27,5.13.2,5-6.Л-1.	1285	250	1.30
-13	1ПС 27,5.13.3,0-6.Л-1.	1285	300	1.52
-14	1ПС 27,5.13.3,5-6.Л-1.	1285	350	1.75
-15	1ПС 27,5.13.4,0-6.Л-1.	1285	400	1.97
-16	1ПС 27,5.6.2,5-6.Я-1.	585	250	0.39
-17	1ПС 27,5.6.3,0-6.Я-1.	585	300	0.47
-18	1ПС 27,5.9.2,5-6.Я-1.	885	250	0.60
-19	1ПС 27,5.9.3,0-6.Я-1.	885	300	0.71
-20	1ПС 27,5.12.2,5-6.Я-1.	1185	250	0.80
-21	1ПС 27,5.12.3,0-6.Я-1.	1185	300	0.95
-22	1ПС 27,5.13.2,5-6.Я-1.	1285	250	0.86
-23	1ПС 27,5.13.3,0-6.Я-1.	1285	300	1.02

УЗЛЫ 1,3,5 СМ. 1.030.1-1.1-100Д1, ЛИСТЫ 1, 2

ВЗАМ ИНВ №
ПОДПИСЬ и ДАТА
ИНВ № ПОДЛ.

НАЧ.ОТД	Борисенко	
Н.КОНТР	Молочевский	
ГЛ.СПЕЦ	Ковальчук	
ПРОВЕРИЛ	Крупка	
РАЗРАБ.	Котова	

1.030.1-1,1-1 33СБ

ПАНЕЛЬ
1ПС 27,5.6, 1ПС 27,5.9
1ПС 27,5.12, 1ПС 27,5.13
СБОРОЧНЫЙ ЧЕРТЕЖ

СТАДИЯ	МАССА	МАСШТАБ
Р	СМ ТАБЛ	
ЛИСТ	ЛИСТОВ 1	

ГОСГРАЖДАНСТРОЙ
КиевЗНИИЭП

ФОРМАТ	ЗОНА	ПОЗ	ОБОЗНАЧЕНИЕ	НАИМЕНОВАНИЕ	КОЛ	ПРИМЕЧАНИЕ
				ДОКУМЕНТАЦИЯ		
А3			1.030.1-1.1-1 34СВ	СБОРОЧНЫЙ ЧЕРТЕЖ		
А3			1.030.1-1.1-1 ООД1	УЗЛЫ ОПАЛУБОЧНЫЕ		
А3			1.030.1-1.1-1 ООРС	ВЕДОМОСТЬ РАСХОДА СТАЛИ НА ЭЛЕМЕНТ		
А3			1.030.1-1.1-1 ООТО	ТЕХНИЧЕСКОЕ ОПИСАНИЕ		
			ПЕРЕМЕННЫЕ ДАННЫЕ	ДЛЯ ИСПОЛНЕНИЙ:		
				1.030.1-1.1-1 34 1ПС 27,5.15.2,5-6.Л-1.		
				СБОРОЧНЫЕ ЕДИНИЦЫ		
А4	1		1.030.1-1.1-2 20-12	КАРКАС ПРОСТРАНСТВ. КП 27,5.15.2,5-6-1	1	
				МАТЕРИАЛЫ		
	2			БЕТОН ЛЕГКИЙ М50		0.85М3
	3			РАСТВОР ЦЕМЕНТНЫЙ М100		0.08М3
	4			РАСТВОР ЦЕМЕНТНЫЙ М50		0.06М3
				1.030.1-1.1-1 34-01 1ПС 27,5.15.3,0-6.Л-1.		
				СБОРОЧНЫЕ ЕДИНИЦЫ		
А4	1		1.030.1-1.1-2 20-13	КАРКАС ПРОСТРАНСТВ. КП 27,5.15.3,0-6-1	1	
				МАТЕРИАЛЫ		
	2			БЕТОН ЛЕГКИЙ М50		1.03М3
	3			РАСТВОР ЦЕМЕНТНЫЙ М100		0.08М3
	4			РАСТВОР ЦЕМЕНТНЫЙ М50		0.06М3
				1.030.1-1.1-1 34-02 1ПС 27,5.15.3,5-6.Л-1.		
				СБОРОЧНЫЕ ЕДИНИЦЫ		
А4	1		1.030.1-1.1-2 20-14	КАРКАС ПРОСТРАНСТВ. КП 27,5.15.3,5-6-1	1	

ЭПВЦ КиевЗНИИЭП | ОПЕРАТОР ТЛП КОРТ | СКАЛА

ВЗАМ ИНВ № | ПОДПИСЬ И ДАТА | ИНВ № ПОДЛ

1.030.1-1.1-1 34

НАЧ.ОТД.	Борисенко	
Н.КОНТР.	Малачевский	
ГЛ.СПЕЦ.	Ковалочук	
ПРОВЕРИЛ	Крупка	
РАЗРАБ.	Когоба	

ПАНЕЛЬ
1ПС 27,5.15, 1ПС 27,5.18,
1ПС 27,5.21

СТАДИЯ	ЛИСТ	ЛИСТОВ
Р	1	5

ГОСГРАЖДАНСТРОЙ
КиевЗНИИЭП

ФОРМАТ	ЗОНА	ПОЗ.	ОБОЗНАЧЕНИЕ	НАИМЕНОВАНИЕ	КОЛ	ПРИМЕЧАНИЕ
				МАТЕРИАЛЫ		
		2		БЕТОН ЛЕГКИЙ М50		1.22М3
		3		РАСТВОР ЦЕМЕНТНЫЙ М100		0.08М3
		4		РАСТВОР ЦЕМЕНТНЫЙ М50		0.06М3
				1.030.1-1.1-1 34-03 1ПС 27,5.15.4,0-6.Л-1.		
				СБОРОЧНЫЕ ЕДИНИЦЫ		
А4	1		1.030.1-1.1-2 20-15	КАРКАС ПРОСТРАНСТВ. КП 27,5.15.4,0-6-1	1	
				МАТЕРИАЛЫ		
		2		БЕТОН ЛЕГКИЙ М50		1.40М3
		3		РАСТВОР ЦЕМЕНТНЫЙ М100		0.08М3
		4		РАСТВОР ЦЕМЕНТНЫЙ М50		0.06М3
				1.030.1-1.1-1 34-04 1ПС 27,5.18.2,5-6.Л-1.		
				СБОРОЧНЫЕ ЕДИНИЦЫ		
А4	1		1.030.1-1.1-2 20-16	КАРКАС ПРОСТРАНСТВ. КП 27,5.18.2,5-6-1	1	
				МАТЕРИАЛЫ		
		2		БЕТОН ЛЕГКИЙ М50		1.02М3
		3		РАСТВОР ЦЕМЕНТНЫЙ М100		0.10М3
		4		РАСТВОР ЦЕМЕНТНЫЙ М50		0.07М3
				1.030.1-1.1-1 34-05 1ПС 27,5.18.3,0-6.Л-1.		
				СБОРОЧНЫЕ ЕДИНИЦЫ		
А4	1		1.030.1-1.1-2 20-17	КАРКАС ПРОСТРАНСТВ. КП 27,5.18.3,0-6-1	1	
				МАТЕРИАЛЫ		
		2		БЕТОН ЛЕГКИЙ М50		1.24М3
		3		РАСТВОР ЦЕМЕНТНЫЙ М100		0.10М3
		4		РАСТВОР ЦЕМЕНТНЫЙ М50		0.07М3
				1.030.1-1.1-1 34-06 1ПС 27,5.18.3,5-6.Л-1.		

ЭПВЦ Киев ЗНИИЭП | ОПЕРАТОР ТЛП КОРТ | СКАЛА

ВЗАМ ИНВ № | ПОДПИСЬ И ДАТА | ИНВ № ПОДЛ

1.030.1-1.1-1 34

ЛИСТ 2

ФОРМАТ	ЗОНА	ПОЗ	ОБОЗНАЧЕНИЕ	НАИМЕНОВАНИЕ	КОЛ	ПРИМЕЧАНИЕ
				СБОРОЧНЫЕ ЕДИНИЦЫ		
A4		1	1.030.1-1.1-2 20-18	КАРКАС ПРОСТРАНСТВ. КП 27,5.18.3,5-6-1	1	
				МАТЕРИАЛЫ		
		2		БЕТОН ЛЕГКИЙ М50		1.46М3
		3		РАСТВОР ЦЕМЕНТНЫЙ М100		0.10М3
		4		РАСТВОР ЦЕМЕНТНЫЙ М50		0.07М3
				1.030.1-1.1-1 34-07 1ПС 27,5.18.4,0-6.Л-1.		
				СБОРОЧНЫЕ ЕДИНИЦЫ		
A4		1	1.030.1-1.1-2 20-19	КАРКАС ПРОСТРАНСТВ. КП 27,5.18.4,0-6-1	1	
				МАТЕРИАЛЫ		
		2		БЕТОН ЛЕГКИЙ М50		1.68М3
		3		РАСТВОР ЦЕМЕНТНЫЙ М100		0.10М3
		4		РАСТВОР ЦЕМЕНТНЫЙ М50		0.07М3
				1.030.1-1.1-1 34-08 1ПС 27,5.21.2,5-6.Л-1.		
				СБОРОЧНЫЕ ЕДИНИЦЫ		
A4		1	1.030.1-1.1-2 20-20	КАРКАС ПРОСТРАНСТВ. КП 27,5.21.2,5-6-1	1	
				МАТЕРИАЛЫ		
		2		БЕТОН ЛЕГКИЙ М50		1.19М3
		3		РАСТВОР ЦЕМЕНТНЫЙ М100		0.11М3
		4		РАСТВОР ЦЕМЕНТНЫЙ М50		0.09М3
				1.030.1-1.1-1 34-09 1ПС 27,5.21.3,0-6.Л-1.		
				СБОРОЧНЫЕ ЕДИНИЦЫ		
A4		1	1.030.1-1.1-2 20-21	КАРКАС ПРОСТРАНСТВ. КП 27,5.21.3,0-6-1	1	
				МАТЕРИАЛЫ		
		2		БЕТОН ЛЕГКИЙ М50		1.45М3
		3		РАСТВОР ЦЕМЕНТНЫЙ М100		0.11М3
		4		РАСТВОР ЦЕМЕНТНЫЙ М50		0.09М3

ЭПВЦ Киев ЗНИИЭП | ОПЕРАТОР ТЛП КОРТ | СКАЛА

ВЗАМ ИНВ № | ПОДПИСЬ И ДАТА | ИНВ №ПОДЛ

1.030.1-1.1-1 34 | ЛИСТ 3

ФОРМАТ А4

ФОРМАТ	ЗОНА	ПОЗ	ОБОЗНАЧЕНИЕ	НАИМЕНОВАНИЕ	КОЛ	ПРИМЕЧАНИЕ
				1.030.1-1.1-1 34-10 1ПС 27,5.21.3,5-6.Л-1.		
				СБОРОЧНЫЕ ЕДИНИЦЫ		
A4		1	1.030.1-1.1-2 20-22	КАРКАС ПРОСТРАНСТВ. КП 27,5.21.3,5-6-1	1	
				МАТЕРИАЛЫ		
		2		БЕТОН ЛЕГКИЙ М50		1.71М3
		3		РАСТВОР ЦЕМЕНТНЫЙ М100		0.11М3
		4		РАСТВОР ЦЕМЕНТНЫЙ М50		0.09М3
				1.030.1-1.1-1 34-11 1ПС 27,5.21.4,0-6.Л-1.		
				СБОРОЧНЫЕ ЕДИНИЦЫ		
A4		1	1.030.1-1.1-2 20-23	КАРКАС ПРОСТРАНСТВ. КП 27,5.21.4,0-6-1	1	
				МАТЕРИАЛЫ		
		2		БЕТОН ЛЕГКИЙ М50		1.96М3
		3		РАСТВОР ЦЕМЕНТНЫЙ М100		0.11М3
		4		РАСТВОР ЦЕМЕНТНЫЙ М50		0.09М3
				1.030.1-1.1-1 34-12 1ПС 27,5.15.2,5-6.Я-1.		
				СБОРОЧНЫЕ ЕДИНИЦЫ		
A4		1	1.030.1-1.1-2 20-12	КАРКАС ПРОСТРАНСТВ. КП 27,5.15.2,5-6-1	1	
				МАТЕРИАЛЫ		
		2		БЕТОН ЯЧЕИСТЫЙ М35		0.98М3
				1.030.1-1.1-1 34-13 1ПС 27,5.15.3,0-6.Я-1.		
				СБОРОЧНЫЕ ЕДИНИЦЫ		
A4		1	1.030.1-1.1-2 20-13	КАРКАС ПРОСТРАНСТВ. КП 27,5.15.3,0-6-1	1	
				МАТЕРИАЛЫ		
		2		БЕТОН ЯЧЕИСТЫЙ М35		1.17М3

ЭПВЦ Киев ЗНИИЭП | ОПЕРАТОР ТЛП КОРТ | СКАЛА

ВЗАМ ИНВ № | ПОДПИСЬ И ДАТА | ИНВ №ПОДЛ

1.030.1-1.1-1 34 | ЛИСТ

ФОРМАТ	ЗОНА	ПОЗ.	ОБОЗНАЧЕНИЕ	НАИМЕНОВАНИЕ	КОЛ	ПРИМЕЧАНИЕ
				1.030.1-1.1-1 34-14 1ПС 27,5.18.2,5-6.Я-1.		
				СБОРОЧНЫЕ ЕДИНИЦЫ		
А4		1	1.030.1-1.1-2 20-16	КАРКАС ПРОСТРАНСТВ. КП 27,5.18.2,5-6-1	1	
				МАТЕРИАЛЫ		
		2		БЕТОН ЯЧЕИСТЫЙ М35		1.18М3
				1.030.1-1.1-1 34-15 1ПС 27,5.18.3,0-6.Я-1.		
				СБОРОЧНЫЕ ЕДИНИЦЫ		
А4		1	1.030.1-1.1-2 20-17	КАРКАС ПРОСТРАНСТВ. КП 27,5.18.3,0-6-1	1	
				МАТЕРИАЛЫ		
		2		БЕТОН ЯЧЕИСТЫЙ М35		1.41М3

ЭПВЦ Киев ЗНИИЭП
ОПЕРАТОР ТЛП КОРТ
СКАЛА
ВЗАМ ИНВ №
ПОДПИСЬ И ДАТА
ИНВ №ПОДЛ

1.030.1-1.1-1 34

ЛИСТ 5

ФОРМАТ А4

ЭПВЦ Киев ЗНИИЭП
ОПЕРАТОР ТЛП КОРТ
ВЗАМ ИНВ №
ПОДПИСЬ И ДАТА
ИНВ №ПОДЛ

ФОРМАТ	ЗОНА	ПОЗ.	ОБОЗНАЧЕНИЕ	НАИМЕНОВАНИЕ	КОЛ	ПРИМЕЧАНИЕ

ЛИСТ

ФОРМАТ А4

ЭПВЦ Киев ЗНИИЭП
ОПЕРАТОР ТЛП КОРТ
СКАЛА
ИНВ № ПОДЛ | ПОДПИСЬ И ДАТА | ВЗАМ ИНВ №

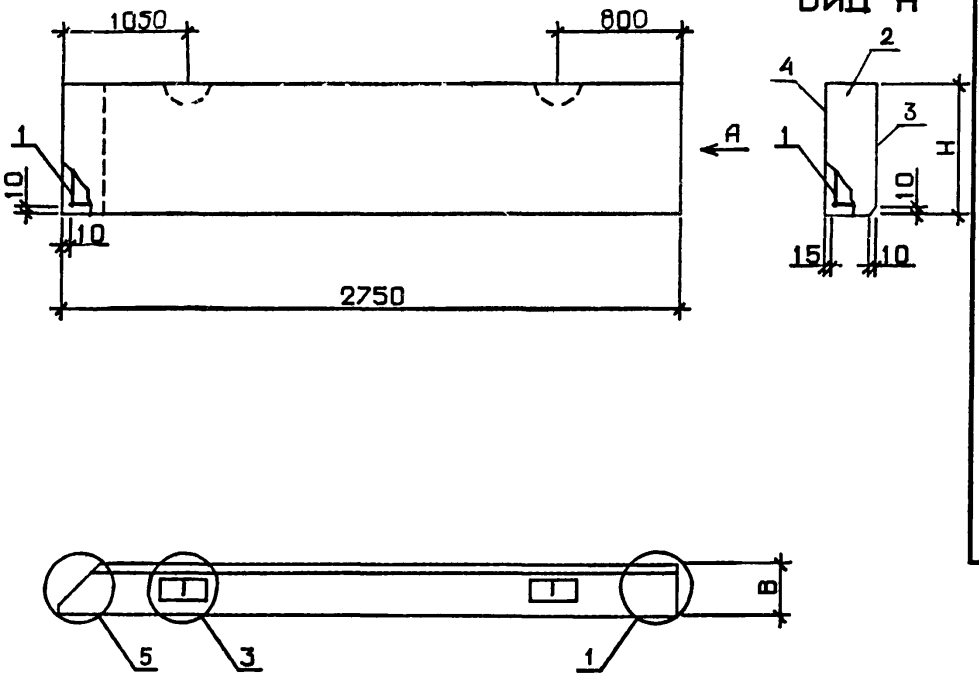

ОБОЗНАЧЕНИЕ	МАРКА	Н, ММ	В, ММ	МАССА, Т
1.030.1-1.1-1 34	1ПС 27,5.15.2,5-6.П-1.	1485	250	1.50
-01	1ПС 27,5.15.3,0-6.П-1.	1485	300	1.76
-02	1ПС 27,5.15.3,5-6.П-1.	1485	350	2.02
-03	1ПС 27,5.15.4,0-6.П-1.	1485	400	2.28
-04	1ПС 27,5.18.2,5-6.П-1.	1785	250	1.81
-05	1ПС 27,5.18.3,0-6.П-1.	1785	300	2.11
-06	1ПС 27,5.18.3,5-6.П-1.	1785	350	2.44
-07	1ПС 27,5.18.4,0-6.П-1.	1785	400	2.73
-08	1ПС 27,5.21.2,5-6.П-1.	2085	250	2.10
-09	1ПС 27,5.21.3,0-6.П-1.	2085	300	2.47
-10	1ПС 27,5.21.3,5-6.П-1.	2085	350	2.84
-11	1ПС 27,5.21.4,0-6.П-1.	2085	400	3.20
-12	1ПС 27,5.15.2,5-6.Я-1.	1485	250	1.00
-13	1ПС 27,5.15.3,0-6.Я-1.	1485	300	1.19
-14	1ПС 27,5.18.2,5-6.Я-1.	1785	250	1.20
-15	1ПС 27,5.18.3,0-6.Я-1.	1785	300	1.41

УЗЛЫ 1,3,5 СМ . 1.030.1-1.1-1 00Д1, ЛИСТЫ 1,2

НАЧ.ОТД.	Борисенко	
Н.КОНТР.	Малочевский	
ГЛ.СПЕЦ.	Ковальчук	
ПРОВЕРИЛ	Крупка	
РАЗРАБ.	Котова	

1.030.1-1.1-1 34СБ

ПАНЕЛЬ
1ПС 27,5.15, 1ПС 27,5.18
1ПС 27,5.21
СБОРОЧНЫЙ ЧЕРТЕЖ

СТАДИЯ	МАССА	МАСШТАБ
Р	СМ ТАБЛ	
ЛИСТ	ЛИСТОВ 1	

ГОСГРАЖДАНСТРОЙ
КиевЗНИИЭП

ФОРМАТ	ЗОНА	ПОЗ	ОБОЗНАЧЕНИЕ	НАИМЕНОВАНИЕ	КОЛ	ПРИМЕЧАНИЕ
				ДОКУМЕНТАЦИЯ		
А3			1.030.1-1.1-1 35СВ	СБОРОЧНЫЙ ЧЕРТЕЖ		
А3			1.030.1-1.1-1 ООД1	УЗЛЫ ОПАЛУБОЧНЫЕ		
А3			1.030.1-1.1-1 ООРС	ВЕДОМОСТЬ РАСХОДА СТАЛИ НА ЭЛЕМЕНТ		
А3			1.030.1-1.1-1 ООТО	ТЕХНИЧЕСКОЕ ОПИСАНИЕ		
			ПЕРЕМЕННЫЕ ДАННЫЕ	ДЛЯ ИСПОЛНЕНИЙ:		
				1.030.1-1.1-1 35 1ПС 57.6.2,5-6.Л-1.		
				СБОРОЧНЫЕ ЕДИНИЦЫ		
А4	1		1.030.1-1.1-2 21	КАРКАС ПРОСТРАНСТВ. КП 57.6.2,5-6-1	1	
				МАТЕРИАЛЫ		
	2			БЕТОН ЛЕГКИЙ М50		0.70М3
	3			РАСТВОР ЦЕМЕНТНЫЙ М100		0.07М3
	4			РАСТВОР ЦЕМЕНТНЫЙ М50		0.05М3
				1.030.1-1.1-1 35-01 1ПС 57.6.3,0-6.Л-1.		
				СБОРОЧНЫЕ ЕДИНИЦЫ		
А4	1		1.030.1-1.1-2 21-01	КАРКАС ПРОСТРАНСТВ. КП 57.6.3,0-6-1	1	
				МАТЕРИАЛЫ		
	2			БЕТОН ЛЕГКИЙ М50		0.86М3
	3			РАСТВОР ЦЕМЕНТНЫЙ М100		0.07М3
	4			РАСТВОР ЦЕМЕНТНЫЙ М50		0.05М3
				1.030.1-1.1-1 35-02 1ПС 57.6.3,5-6.Л-1.		
				СБОРОЧНЫЕ ЕДИНИЦЫ		
А4	1		1.030.1-1.1-2 21-02	КАРКАС ПРОСТРАНСТВ. КП 57.6.3,5-6-1	1	

СКАЛА | ОПЕРАТОР ТЛП КОРТ | ЭПВЦ КиевЗНИИЭП

ВЗАМ.ИНВ № | ПОДПИСЬ И ДАТА | ИНВ № ПОДЛ

1.030.1-1.1-1 35

НАЧ.ОТД.	Борисенко	
Н.КОНТР	Матачевский	
ГЛ.СПЕЦ.	Ковальчук	
ПРОВЕРИЛ	Крупка	
РАЗРАБ.	Котова	

ПАНЕЛЬ
1ПС 57.6

СТАДИЯ	ЛИСТ	ЛИСТОВ
Р	I	3

ГОСГРАЖДАНСТРОЙ
КиевЗНИИЭП

ФОРМАТ	ЗОНА	ПОЗ	ОБОЗНАЧЕНИЕ	НАИМЕНОВАНИЕ	КОЛ	ПРИМЕЧАНИЕ
				МАТЕРИАЛЫ		
	2			БЕТОН ЛЕГКИЙ М50		1.02М3
	3			РАСТВОР ЦЕМЕНТНЫЙ М100		0.07М3
	4			РАСТВОР ЦЕМЕНТНЫЙ М50		0.05М3
				1.030.1-1.1-1 35-03 1ПС 57.6.4,0-4.Л-1.		
				СБОРОЧНЫЕ ЕДИНИЦЫ		
А4	1		1.030.1-1.1-2 21-03	КАРКАС ПРОСТРАНСТВ. КП 57.6.4,0-4-1	1	
				МАТЕРИАЛЫ		
	2			БЕТОН ЛЕГКИЙ М50		1.18М3
	3			РАСТВОР ЦЕМЕНТНЫЙ М100		0.07М3
	4			РАСТВОР ЦЕМЕНТНЫЙ М50		0.05М3
				1.030.1-1.1-1 35-04 1ПС 57.6.4,0-6.Л-1.		
				СБОРОЧНЫЕ ЕДИНИЦЫ		
А4	1		1.030.1-1.1-2 21-04	КАРКАС ПРОСТРАНСТВ. КП 57.6.4,0-6-1	1	
				МАТЕРИАЛЫ		
	2			БЕТОН ЛЕГКИЙ М50		1.18М3
	3			РАСТВОР ЦЕМЕНТНЫЙ М100		0.07М3
	4			РАСТВОР ЦЕМЕНТНЫЙ М50		0.05М3
				1.030.1-1.1-1 35-05 1ПС 57.6.2,5-6.Я-1.		
				СБОРОЧНЫЕ ЕДИНИЦЫ		
А4	1		1.030.1-1.1-2 21	КАРКАС ПРОСТРАНСТВ. КП 57.6.2,5-6-1	1	
				МАТЕРИАЛЫ		
	2			БЕТОН ЯЧЕИСТЫЙ М35		0.82М3
				1.030.1-1.1-1 35-06 1ПС 57.6.3,0-6.Я-1.		
				СБОРОЧНЫЕ ЕДИНИЦЫ		

СКАЛА | ОПЕРАТОР ТЛП КОРТ | ЭПВЦ Киев ЗНИИЭП

ВЗАМ.ИНВ № | ПОДПИСЬ И ДАТА | ИНВ № ПОДЛ

1.030.1-1.1-1 35

ЛИСТ 2

ФОРМА	ЗОНА	ПОЗ.	ОБОЗНАЧЕНИЕ	НАИМЕНОВАНИЕ	КОЛ	ПРИМЕЧАНИЕ
А4		1	1.030.1-1.1-2 21-01	КАРКАС ПРОСТРАНСТВ. КП 57.6.3,0-6-1	1	
				МАТЕРИАЛЫ		
		2		БЕТОН ЯЧЕИСТЫЙ М35		0.98М3

ЭПВЦ Киев ЗНИИЭП
ОПЕРАТОР ТЛП КОРТ
СКАЛА

ВЗАМ ИНВ №
ПОДПИСЬ И ДАТА
ИНВ №ПОДЛ

1.030.1-1.1-1 35

ЛИСТ 3

ФОРМАТ А4

ЭПВЦ Киев ЗНИИЭП
ОПЕРАТОР ТЛП КОРТ
ФОРМАТ ЗОНА ПОЗ ОБОЗНАЧЕНИЕ НАИМЕНОВАНИЕ КОЛ ПРИМЕЧАНИЕ
ВЗАМ ИНВ №
ПОДПИСЬ И ДАТА
ИНВ №ПОДЛ
ЛИСТ

ФОРМАТ А4

СКАЛЬ
ОПЕРАТОР ТЛП КОРТ
ЭПВЦ Киев ЗНИИЭП

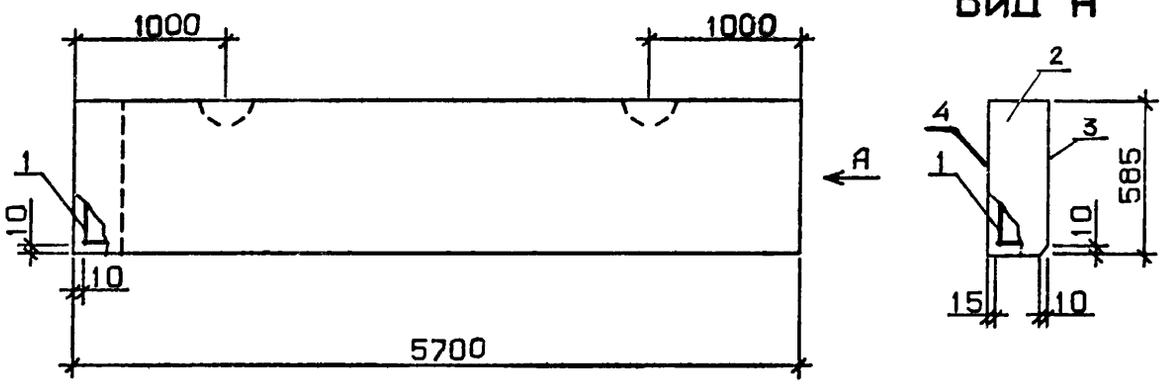

ВИД А

ОБОЗНАЧЕНИЕ	МАРКА	В, ММ	МАССА, Т
1.030.1-1.1-1 35	1ПС 57.6.2,5-6.Л-1.	250	1.26
-01	1ПС 57.6.3,0-6.Л-1.	300	1.49
-02	1ПС 57.6.3,5-6.Л-1.	350	1.71
-03	1ПС 57.6.4,0-4.Л-1.	400	1.93
-04	1ПС 57.6.4,0-6.Л-1.	400	1.94
-05	1ПС 57.6.2,5-6.Я-1.	250	0.85
-06	1ПС 57.6.3,0-6.Я-1.	300	1.00

УЗЛЫ 1,3,5 СМ. 1.030.1-1.1-1 00Д1, ЛИСТЫ 1,2

ИНВ.№ ПОДЛ. | ПОДПИСЬ И ДАТА | ВЗАМ.ИНВ.№
gost.e-ecolog.ru

НАЧ.ОТД.	Борисенко	
Н.КОНТР	Малачевский	
ГЛ.СПЕЦ.	Кобалочук	
ПРОВЕРИЛ	Крупка	
РАЗРАБ.	Коцюба	

1.030.1-1.1-1 35СБ

ПАНЕЛЬ 1ПС 57.6
СБОРОЧНЫЙ ЧЕРТЕЖ

СТАДИЯ	МАССА	МАСШТАБ
Р	СМ ТАБЛ	
ЛИСТ	ЛИСТОВ 1	

ГОСГРАЖДАНСТРОЙ
КиевЗНИИЭП